Miele

Upute za uporabu i ugradnju
Uređaj za hlađenje



Prije postavljanja, ugradnje i prve uporabe **obvezno** pročitajte ove upute za uporabu i ugradnju. Time ćete zaštititi sebe i izbjeći oštećenja.

hr-HR

M.-Nr. 11 854 790

Sadržaj

Sigurnosne napomene i upozorenja **5**

Vaš doprinos zaštiti okoliša **13**

Ugradnja **14**
Mjesto postavljanja 14
Klimatski razred 14
Napomene za ugradnju 15
Namještaj/Ugradbeni elementi 15
Opterećenje dna niše 15
Prozračivanje i odzračivanje 15
Promjena smjera otvaranja vrata 15
Side-by-Side 16
Dimenzije za ugradnju 18
Dimenzija s otvorenim vratima uređaja (kut otvaranja 90°/115°) 20
Dimenzije prednje strane namještaja 22
Ugradnja uređaja za hlađenje 23
Prije nego što počnete 23
Potreban alat 23
Težina prednje strane namještaja 23
Izravnavanje niše za ugradnju 24
Provjera niše za ugradnju 24
Prije ugradnje 24
Priprema niše za ugradnju 26
Guranje uređaja za hlađenje u nišu za ugradnju 28
Poravnavanje uređaja za hlađenje 29
Učvršćivanje uređaja za hlađenje u niši za ugradnju 32
Priprema ugradnje prednje strane namještaja 33
Pričvršćenje i uspravljanje prednje strane namještaja 36
Učvršćivanje pokrova 39
Pričvršćenje ventilacijske rešetke i pokrova podnožja 41
Ograničenje kuta otvaranja vrata 42
Električni priključak 43

Ušteda energije **44**

Opis uređaja **46**
Glavni zaslon 48
Način za podešavanje ⚙ 49

Pribor **51**
Isporučeni pribor 51
Dodatni pribor 51

Sadržaj

Prvo puštanje u pogon **53**
Prije prve uporabe 53
Odabir odgovarajućeg asistenta za vrata (Push2open/Pull2open) 53
Umetanje Active AirClean filtra 53
Miele@home 53
Upravljanje uređajem za hlađenje 54
Prvo puštanje u pogon 55

Uključivanje i isključivanje uređaja za hlađenje **56**
Kod duže odsutnosti 56

Određivanje ostalih postavki **57**
Uključivanje ili isključivanje Zaključavanje upravljanja 57
Podešavanje temperature u MasterFresh zoni (suhi pretinac) 57
Provođenje Samoispitivanje 57
Uključivanje Asistent za vrata 58
Isključivanje Asistent za vrata 59
Miele@home 59
Isključivanje Prezentacija 61
Resetiranje postavki na tvorničke postavke 62
Uključivanje ili isključivanje Šabat način rada 64
Uključivanje, isključivanje ili resetiranje Prikaz Active AirClean filtra 64

Ispravna temperatura **66**
... u zoni za hlađenje i u MasterFresh zoni 66
Automatska raspodjela temperature (DynaCool) 66
Podešavanje temperature 66
Podešavanje temperature u suhom pretincu MasterFresh zone 66
Moguće podešene vrijednosti za temperaturu 67

Korištenje funkcije Brzo hlađenje **68**

Alarm vrata **69**

Oblikovanje unutrašnjosti **70**
Vađenje ili pomicanje police za odlaganje u vratima uređaja 70
Vađenje ili premještanje površina za odlaganje 70
Uklanjanje viseće ladice 70
Vađenje pretinaca iz zone za hlađenje 71

Pohrana namirnica u zoni za hlađenje **72**
Različita područja hlađenja 72
Ispravna pohrana namirnica 73

Sadržaj

Pohrana namirnica u MasterFresh zoni **74**
MasterFresh zona 74
Vlažni pretinac s podešavanjem vlažnosti 74
Suhi pretinac s podesivom temperaturom 75

Automatsko odleđivanje **77**

Čišćenje i održavanje **78**
Napomene za sredstva za čišćenje 78
Prije čišćenja uređaja za hlađenje 78
Unutrašnjost, pribor 78
Čišćenje brtve na vratima 79
Čišćenje poprečnih otvora za prozračivanje i odzračivanje 79
Promjena Active AirClean filtra 79
Nakon čišćenja 79

Što učiniti, ako **81**
Uzroci zvukova 86

Servis **88**
Kontakt u slučaju smetnji 88
EPREL baza podataka 88
Jamstvo 88

Izjava o sukladnosti **89**

Autorska prava i licence **90**

Ovaj uređaj za hlađenje odgovara svim propisanim sigurnosnim odredbama. Međutim, nepropisna uporaba može prouzročiti ozljede ljudi i materijalna oštećenja.
Pročitajte pažljivo upute za uporabu i ugradnju prije prve uporabe uređaja za hlađenje. U njima se nalaze važne napomene o ugradnji, sigurnosti, uporabi i održavanju uređaja. Time ćete zaštititi sebe i izbjeći oštećenja na uređaju za hlađenje.
U skladu s Normom IEC 60335-1, tvrtka Miele izričito navodi da morate u potpunosti pročitati i slijediti sve raspoložive informacije o postavljanju uređaja za hlađenje kao i sigurnosne napomene i upozorenja.
Tvrtka Miele ne može preuzeti odgovornost za štete uzrokovane nepoštivanjem ovih napomena.
Sačuvajte ove upute za uporabu i ugradnju. Predajte upute za uporabu i ugradnju eventualnom budućem vlasniku uređaja.

⚠ Opasnost od ozljeda i oštećenja prevrtanjem uređaja za hlađenje.

Uređaj za hlađenje je jako težak te se pri otvorenim vratima može prevrnuti prema naprijed.

Vrata uređaja moraju biti zatvorena sve dok se uređaj za hlađenje ne ugradi i pričvrsti u nišu na odgovarajući način, sukladno uputama za uporabu i ugradnju.

Namjenska uporaba

▶ Uređaj za hlađenje je predviđen za uporabu u kućanstvima i kućanstvu sličnim okruženjima, kao primjerice:
– prodavaonicama, uredima i drugim sličnim radnim okruženjima
– poljoprivrednim imanjima
– hotelima, motelima, pansionima i drugim sličnim oblicima smještaja.
Ovaj uređaj za hlađenje nije namijenjen korištenju na otvorenom.

▶ Uređaj za hlađenje upotrebljavajte isključivo u kućanstvu za hlađenje i čuvanje namirnica.
Uređaj za hlađenje nije prikladan za zamrzavanje namirnica.
Drugi načini korištenja nisu dozvoljeni.

▶ Uređaj za hlađenje nije prikladan za pohranu i hlađenje lijekova, krvne plazme, laboratorijskih preparata ili sličnih materijala ili proizvoda koje uključuje direktiva za medicinske proizvode. Zloupotreba uređaja za hlađenje može uzrokovati oštećenje pohranjene robe ili njezino propadanje. Nadalje uređaj za hlađenje se ne smije koristiti na mjestima gdje postoji opasnost od eksplozije.
Tvrtka Miele ne preuzima odgovornost za štete nastale nenamjenskom uporabom ili nepravilnim rukovanjem.

▶ Osobe (uključujući i djeca) koje zbog svog tjelesnog, osjetilnog ili duševnog stanja, ili nedostatka iskustva ili zbog neznanja nisu u stanju sigurno rukovati uređajem za hlađenje, moraju biti pod nadzorom dok rukuju istim.
Takve osobe mogu upotrebljavati uređaj za hlađenje bez nadzora samo kad su upućene u sigurno korištenje uređaja, te razumiju opasnosti koje proizlaze iz pogrešnog rukovanja.

▶ Oštećeni mrežni priključni kabel smije se zamijeniti samo specijalnim mrežnim priključnim kabelom istog tipa (dostupan u Miele internet trgovini ili u Miele servisu). Iz sigurnosnih razloga zamjenu smije obavljati samo kvalificirano osoblje ili Miele servis.

Djeca u kućanstvu

▶ Djeca mlađa od 8 godina ne smiju biti u blizini uređaja za hlađenje, osim kad su pod stalnim nadzorom.

▶ Djeca starija od osam godina uređaj za hlađenje smiju koristiti bez nadzora samo ukoliko im je rukovanje objašnjeno tako da njime mogu rukovati sigurno. Djeca moraju biti sposobna prepoznati i razumjeti opasnosti pogrešnog rukovanja uređajem.

▶ Djeca ne smiju čistiti ni održavati uređaj za hlađenje bez nadzora.

▶ Nadgledajte djecu koja se zadržavaju u blizini uređaja za hlađenje. Nemojte djeci dopustiti da se igraju uređajem.

▶ U području okova vrata uređaja postoji opasnost od ozljeda. Posebno treba paziti da se djeca ne približavaju.

▶ Opasnost od gušenja. Djeca se tijekom igre mogu umotati u ambalažu (primjerice foliju) ili ga navući preko glave te se ugušiti. Držite ambalažu izvan dosega djece.

Tehnička sigurnost

▶ Provjerena je zabrtvljenost toka rashladnog sredstva. Uređaj za hlađenje u skladu je s relevantnim sigurnosnim odredbama kao i dotičnim EU direktivama.



U slučaju oštećenja kruga hlađenja: sredstvo za hlađenje i ulje mogu iscuriti i zapaliti se.

▶ Upozorenje: Opasnost od požara/zapaljivi materijali. Ovaj simbol se nalazi na kompresoru i označava zapaljive materijale. Ne uklanjajte ovu naljepnicu.

Sredstvo za hlađenje koje se nalazi uređaju (podaci na tipskoj naljepnici) je u skladu s okolišem, no zapaljivo.
Uporaba ovog sredstva za hlađenje koje je u skladu s okolišem dovodi do pojačanja zvukova rada. Osim zvukova rada kompresora u cijelom krugu hlađenja može doći do zvukova strujanja. Ovakvi se efekti na žalost ne mogu izbjeći no oni nemaju nikakav utjecaj na učinkovitost uređaja.
Prilikom transporta i prilikom ugradnje/postavljanja uređaja za hlađenje pazite da se ne oštete dijelovi rashladnog kruga. Prskajuće sredstvo za hlađenje može dovesti do ozljeda očiju te se sredstvo koje je iscurilo može zapaliti.
U slučaju oštećenja:

- Izbjegavajte otvoreni plamen ili izvore zapaljivosti.
- Isključite uređaj za hlađenje iz električne mreže.
- Na nekoliko minuta prozračite prostoriju u kojoj stoji uređaj za hlađenje.
- Kontaktirajte servis.

▶ Što je više sredstva za hlađenje u hladnjaku, to veći mora biti prostor u koji se hladnjak postavlja. Kod eventualnih pukotina u malim prostorijama može nastati zapaljiva mješavina plina i zraka. Na svakih 8 g sredstva za hlađenje prostor mora biti veličine najmanje 1 m^3. Količina sredstva za hlađenje nalazi se na tipskoj naljepnici u unutrašnjosti hladnjaka.

▶ Ako se otvori za prozračivanje i odzračivanje pokriju ili zatvore, može nastati zapaljiva mješavina plina i zraka u slučaju oštećenja rashladnog kruga. Pridržavajte se preporučenih otvora za prozračivanje i odzračivanje. Otvori za prozračivanje i odzračivanje ne smiju se pokriti niti zatvoriti.

▶ Priključni podaci (osigurač, frekvencija, napon) s tipske naljepnice uređaja za hlađenje moraju se obavezno podudarati s onima električne mreže, kako ne bi nastala oštećenja na uređaju.
Podatke usporedite prije priključivanja. U slučaju sumnje obratite se stručnoj osobi.

▶ Električna sigurnost uređaja za hlađenje može se zajamčiti samo ako je priključen na propisno instaliranu instalaciju sa zaštitnim vodičem. Ovaj temeljni sigurnosni uvjet mora biti ispunjen. U slučaju sumnje, električnu instalaciju treba dati na provjeru stručnoj osobi.

▶ Mogući je povremeni ili trajni pogon na samodostatnom ili ne mrežno sinkroniziranom sustavu napajanja energijom (poput primjerice pojedinačne mreže, back up sustavi). Preduvjet za rad je da sustav opskrbe energijom bude u skladu sa specifikacijama EN 50160 ili s njima usporediv.
Zaštite predviđene za kućnu ugradnju i za ovaj Miele proizvod u svojoj funkciji i načinu rada moraju biti sigurne i u pojedinačnom pogonu ili pogonu koji nije mrežno sinkroniziran ili se moraju zamijeniti istovjetnim mjerama u ugradnji. Kao što je primjerice opisano u trenutnoj publikaciji VDE-AR-E 2510–2.

▶ Kako bi se uređaj za hlađenje u slučaju nužde mogao brzo isključiti iz napajanja utičnicu ne smije pokrivati stražnja stjenka uređaja jer ona mora biti lako dostupna.

▶ Oštećeni mrežni priključni kabel smije se zamijeniti samo specijalnim mrežnim priključnim kabelom istog tipa (dostupan u Miele internet trgovini ili u Miele servisu). Iz sigurnosnih razloga zamjenu smije obavljati samo kvalificirano osoblje ili Miele servis.

▶ Višestruke utičnice niti produžni kabel ne jamče potrebnu sigurnost (npr. opasnost od požara). Uređaj za hlađenje nemojte na taj način priključivati na električnu mrežu.

▶ Ako do dijelova pod naponom ili na priključni električni kabel dopre vlaga, to može uzrokovati kratki spoj. Stoga uređaj za hlađenje nemojte koristiti u vlažnim prostorima ili prostorijama gdje dolazi do prskanja vode (primjerice u garaži, prostoriji gdje se pere rublje).

▶ Ovaj uređaj za hlađenje ne smije se koristiti na pokretnim mjestima (npr. na brodovima).

▶ Oštećen uređaj za hlađenje može ugroziti Vašu sigurnost. Provjerite ima li uređaj vidljivih oštećenja. Nikada nemojte upotrebljavati oštećen uređaj.

▶ Uređaj za hlađenje upotrebljavajte isključivo u ugrađenom stanju kako bi se mogao osigurati siguran rad.

▶ Kod ugradnje, održavanja i popravaka, uređaj za hlađenje se mora isključiti iz električne mreže. Uređaj je isključen iz električne mreže u sljedećim situacijama:

- isključeni su osigurači u električnoj instalaciji ili
- potpuno su odvrnuti rastalni osigurači u električnoj instalaciji ili
- priključni kabel je odspojen od električne mreže. Kod priključnog voda s utikačem, nemojte povlačiti vod, već utikač ako ga želite odspojiti iz električne mreže.

▶ Nepravilna ugradnja ili održavanje mogu uzrokovati ozbiljne opasnosti za korisnika za koje proizvođač ne preuzima odgovornost. Radove ugradnje ili održavanja vrše isključivo Miele kvalificirane stručne osobe ili Miele servis.

▶ Pravo na jamstvo gubite kada uređaj za hlađenje popravljaju osobe koje nisu kvalificirane ili koje nije ovlastila tvrtka Miele.

▶ U slučaju zamjene neispravnih sigurnosno važnih dijelova, Miele jamči samo za originalne Miele rezervne dijelove, da takvi u potpunosti ispunjavaju propisane sigurnosne zahtjeve.

▶ Ovaj uređaj za hlađenje je zbog posebnih zahtjeva (koji se odnose na temperaturu, vlagu, kemijsku postojanost, otpornost na trošenje i vibracije) opremljen posebnim rasvjetnim tijelom. Ovo se rasvjetno tijelo smije koristiti samo u predviđenu svrhu. Rasvjetno tijelo nije prikladno za osvjetljavanje prostorije. Zamjenu vrši kvalificirano stručno osoblje ili Miele servis. Uređaj za hlađenje sadrži više izvora svjetlosti koji pokazuju barem razred energetske učinkovitosti F.

Pravilna uporaba

▶ Uređaj za hlađenje je razvijen za određeni klimatski razred (raspon temperature okoline) čije se granice moraju poštivati. Klimatski razred naveden je na tipskoj naljepnici u unutrašnjosti uređaja za hlađenje. Niža temperatura okoline dovodi do dužeg mirovanja kompresora, tako da uređaj za hlađenje ne može održavati potrebnu temperaturu.

▶ Otvori za prozračivanje i odzračivanje ne smiju se pokriti niti zatvoriti. Besprijekoran protok zraka tada više nije zajamčen. Raste potrošnja energije, a moguća posljedica mogu biti oštećenja na komponentama.

▶ Šteta uzrokovana namirnicama koje sadrže masnoće ili ulja. Ako u uređaj za hlađenje ili u vratima uređaja skladištite namirnice koje sadrže masnoću ili ulja, pazite da izlivena masnoća ili ulje ne dođu u dodir s plastičnim dijelovima uređaj za hlađenje. Zbog toga u plastici mogu nastati pukotine, što može dovesti do lomljenja ili pucanja plastike.

▶ Opasnost od požara i eksplozije zbog zapaljive smjese plinova. U uređaju za hlađenje nemojte čuvati eksplozivne tvari i proizvode sa zapaljivim pogonskim plinovima (npr. raspršivači). Zapaljive mješavine mogu se zapaliti električnim dijelovima. Odgovarajući raspršivači prepoznatljivi su po otisnutim podatcima o sadržaju ili po simbolu plamena. Izlazni plinovi mogu se zapaliti zbog električnih komponenti.

▶ Opasnost od eksplozije. U uređaj za hlađenje ne stavljajte električne uređaje (primjerice za izradu mrvljenog leda). Mogu uzrokovati stvaranje iskri.

▶ Namirnice koje se predugo pohranjuju mogu izazvati trovanje hranom. Dužina pohrane ovisi o mnogo čimbenika kao što su stupanj svježine, kvaliteta namirnica i temperatura pohrane. Pazite na rok uporabe i rokove pohrane koje navodi proizvođač namirnica!

Pribor i rezervni dijelovi

▶ Miele ne preuzima odgovornost za uporabu pribora koji nije originalni Miele pribor. Miele ne odgovara za zahtjeve koji proizlaze iz jamstva, zakonskog jamstva i/ili odgovornosti za proizvod ako su štete ili nedostaci nastali zbog uporabe ili ugradnje pribora koji Miele nije proizveo ili odobrio.

▶ Originalni Miele rezervni dijelovi dostupni su najmanje 10 godina, a najviše do 15 godina nakon prestanka serijske proizvodnje Vašeg uređaja za hlađenje.

Čišćenje i održavanje

▶ Brtvu na vratima ne tretirajte uljima niti mastima jer bi s vremenom mogla postati porozna.

▶ Para parnog čistača može doprijeti do dijelova pod naponom i uzrokovati kratki spoj.
Za čišćenje i otapanje uređaja za hlađenje nemojte nikada upotrebljavati parni čistač.

▶ Upozorenje. Za ubrzavanje postupka odmrzavanja nemojte upotrebljavati mehanička ili druga pomoćna sredstva, koja ne preporučuje proizvođač.

▶ Šiljati ili oštri predmeti oštetit će površinu isparavanja i uređaj za hlađenje više neće biti funkcionalan. Stoga ne koristite šiljate ili oštre predmete za

- uklanjanje slojeva leda,
- podizanje posuda za led i smrznutih namirnica.

▶ Prilikom odmrzavanja u uređaj za hlađenje nikada ne stavljajte električna grijača tijela ili svijeće. Plastika će se oštetiti.

▶ Ne upotrebljavajte raspršivače za odmrzavanje ili uklanjanje leda. Sprejevi za odmrzavanje i sredstva za uklanjanje leda mogu stvoriti eksplozivne plinove, sadržavati otapala ili pogonske plinove koji oštećuju plastiku ili biti štetni za zdravlje.

Transport

▶ Uvijek transportirajte uređaj za hlađenje u uspravnom položaju i transportnoj ambalaži kako ni bi došlo do oštećenja.

▶ Opasnost od ozljeda i oštećenja. Molimo osigurajte da pri premještanju uređaja za hlađenje budu prisutne najmanje 2 osobe, jer je vrlo teška.

Zbrinjavanje Vašeg dotrajalog uređaja

▶ Djeca se u igri mogu zatvoriti u uređaj za hlađenje i ugušiti.

- Demontirajte vrata uređaja.
- Izvadite ladice.
- Površine za odlaganje ostavite u uređaju za hlađenje kako djeca ne bi mogla jednostavno ući u uređaj.
- Kod zbrinjavanja starog uređaja za hlađenje uništite mehanizam brave. Tako ćete spriječiti da se djeca u igri zaključaju u uređaju i tako dovedu u opasnost.

▶ Opasnost od električnog udara!

- Odrežite mrežni utikač s mrežnog kabela.
- Odrežite mrežni kabel s dotrajalog uređaja.

Mrežni utikač i mrežni kabel zbrinite zasebno od dotrajalog uređaja.

▶ Uvjerite se tijekom i nakon zbrinjavanja da uređaj za hlađenje nije odložen u blizini benzina ili drugih zapaljivih plinova i tekućina.

▶ Opasnost od požara uzrokovanog uljem ili sredstvom za hlađenje koje curi.
Sadržana sredstva za hlađenje i ulje su zapaljivi. Sredstvo za hlađenje ili ulje koje curi može se zapaliti pri dovoljno visokoj koncentraciji i u dodiru s vanjskim izvorom topline.
Prilikom zbrinjavanja uređaja pazite da se rashladni krug ne ošteti. Tako ćete spriječiti nekontrolirano istjecanje sredstva za hlađenje (podaci su navedeni na tipskoj naljepnici) i ulja.

▶ Prskajuće sredstvo za hlađenje može oštetiti oči! Ne oštećujte dijelove sustava za hlađenje npr.

- probadanjem kanala za sredstvo za hlađenje na isparivaču.
- savijanjem cijevi,
- grebanjem površinskog sloja.

Simbol na kompresoru (ovisno o modelu)

Ova je napomena važna samo za recikliranje. Pri normalnom pogonu nema opasnosti.



▶ Ulje u kompresoru može biti opasno po život ako se proguta ili prodre u dišne putove.

Zbrinjavanje ambalaže

Ambalaža služi za rukovanje i štiti uređaj od oštećenja tijekom transporta.

Recikliranjem ambalažnog materijala štede se sirovine. Koristite odgovarajuća mjesta za prikupljanje ambalaže, ovisno o vrsti materijala ambalaže koju predajte na zbrinjavanje. Bilo koje Miele prodajno mjesto od Vas će preuzeti transportnu ambalažu.

Zbrinjavanje dotrajalog uređaja

Električni i elektronički uređaji sadrže brojne korisne materijale. Sadrže i određene tvari, mješavine i dijelove, k i elektroničkih uređaja u otpad iz oji su neophodni za njihovo funkcioniranje i sigurno korištenje istima. S obzirom da mogu sadržavati opasne tvari, ako se navedeni materijali odlažu u otpad iz kućanstva ili se zbrinjavaju na drugi nepropisani način, mogu naškoditi zdravlju ljudi i okolišu. Stoga je važno poštovati zakonsku obvezu odvojenog sakupljanja električnog i elektroničkog otpada.
Pazite da se Vaš hladnjak/zamrzivač ne ošteti do zbrinjavanja u skladu s ovdje navedenim uputama i primjenjivim propisima za zbrinjavanje električnih i elektroničkih uređaja.
Na taj ćete način osigurati da sredstva za hlađenje i ulja iz kompresora koja se nalaze u rashladnom krugu ne dospiju u okoliš.
Dotrajali električni i elektronički uređaj ne smijete bacati u otpad iz kućanstva, već ste isti obvezni odvojiti od miješanog komunalnog otpada i od ostalih vrsta otpada. Umjesto odlaganja dotrajalih električnih kućanskih uređaja, navedene uređaje predajte na zbrinjavanje u službene sabirne centre za prihvat i daljnju obradu dotrajalih električnih i elektroničkih uređaja u Vašem gradu, ili u prodajno mjesto na kojem ste kupili navedeni uređaj.
Ako se na dotrajalom električnom ili elektroničkom uređaju nalaze osobni podaci, preporučamo, radi Vaše sigurnosti, iste izbrisati u cijelosti prije predaje navedenih uređaja na zbrinjavanje. Ako osobne podatke ostavite na navedenim uređajima, to činite na vlastitu odgovornost.
Dotrajale električne i elektroničke uređaje obvezni ste predati na zbrinjavanje u cijelosti i u stanju iz kojeg je vidljivo da navedeni uređaji nisu prethodno rastavljani radi vađenja zasebnih komponenti ili dijelova.
Molimo pobrinite se da Vaši dotrajali električni i elektronički uređaji do predaje na zbrinjavanje bude izvan dohvata djece.
Ovisno o konkretnom uređaju, dotrajale električne i elektroničke uređaje moguće je reciklirati. Navedeni uređaji mogu sadržavati dijelove koji se mogu iskoristiti za popravak drugih proizvoda. Na taj način, štede se sirovine i omogućava se razumno iskorištavanje prirodnih resursa.



Ova oznaka, koja se sastoji od prekriženog spremnika za sakupljanje otpada s kotačima, ima značenje odvojenog sakupljanja električnog i elektroničkog otpada. Ako se takva oznaka nalazi na Vašem uređaju, takav uređaj ne smijete odlagati u kantu za smeće u Vašem kućanstvu u koju odlažete miješani komunalni otpad, već ste uređaj obvezni zbrinuti sukladno ovdje navedenim uputama i primjenjivim propisima za zbrinjavanje električnih i elektroničkih uređaja.

Mjesto postavljanja

Prikladan je suh i dobro prozračen prostor.

Kod odabira prostora za postavljanje uzmite u obzir da se potrošnja energije uređaja za hlađenje povećava ako je uređaj za hlađenje postavljen u neposrednoj blizini grijanja, štednjaka ili nekog drugog izvora topline. Treba izbjegavati i izravnu Sunčevu svjetlost.
Što je temperatura prostorije viša to kompresor duže radi i potrošnja energije uređaja za hlađenje je veća.

Prilikom ugradnje uređaja za hlađenje obratite pažnju i na sljedeće:

- Utičnicu ne smije pokrivati stražnja stjenka uređaja jer ista mora biti lako dostupna za slučaj nužde.
- Mrežni utikač i mrežni kabel ne smiju dodirivati poleđinu uređaja za hlađenje, jer se mrežni utikač i mrežni kabel mogu oštetiti vibracijama koje stvara uređaj za hlađenje.
- U utičnice koje se nalaze iza uređaja za hlađenje nemojte uključivati druge uređaje.

Ako je neizbježno postavljanje uz izvor topline, pridržavajte se sljedećih minimalnih razmaka od izvora topline:

- od električnih i plinskih štednjaka barem 3 cm
- od štednjaka na ulje ili ugljen barem 30 cm.

Ako se ne možete pridržavati minimalnog razmaka, morate postaviti ploču za izolaciju između hladnjaka i izvora topline.

Klimatski razred

Uređaj za hlađenje je razvijen za određeni klimatski razred (raspon temperature okoline) čije se granice moraju poštivati. Klimatski razred naveden je na tipskoj naljepnici u unutrašnjosti uređaja za hlađenje.

Klimatski razred	Temperatura okoline
SN	10 do 32°C
N	16 do 32°C
ST	16 do 38°C
T	16 do 43°C
SN-ST	10 do 38°C
SN-T	10 do 43°C

Niža temperatura okoline dovodi do dužeg mirovanja kompresora. Navedeno može dovesti do viših temperatura u uređaju za hlađenje i tako do posljedične štete.

⚠ Opasnost od oštećenja uzrokovanih visokom vlažnosti zraka.
Kod visoke vlažnosti zraka može nastati kondenzat na vanjskim površinama uređaja za hlađenje što može uzrokovati koroziju.
Uređaj za hlađenje postavite u suhu i/ili klimatiziranu prostoriju koja je dovoljno prozračena.
Nakon ugradnje se uvjerite da se vrata uređaja ispravno zatvaraju, da postoje odgovarajući poprečni otvori za prozračivanje i odzračivanje te da je uređaj za hlađenje ugrađen u skladu s uputama za uporabu i ugradnju.

Napomene za ugradnju

⚠ Opasnost od štete i ozljeda uslijed prevrtanja uređaja za hlađenje.
Uređaj za hlađenje je jako težak te se s otvorenim vratima može prevrnuti prema naprijed.
Vrata uređaja moraju biti zatvorena sve dok se uređaj za hlađenje ne ugradi i pričvrsti u nišu na odgovarajući način, sukladno uputama za uporabu i ugradnju.
Obzirom na težinu i veličinu uređaja za hlađenje, ugradnja se obavezno vrši uz pomoć još jedne osobe.

Namještaj/Ugradbeni elementi

Uređaj za hlađenje se za susjedni namještaj/ugradbene elemente ili one koje se nalaze iznad uređaja, čvrsto povezuje vijcima. Stoga sav namještaj/ugradbeni elementi za koje će se uređaj pričvrstiti moraju biti povezani uz pod odnosno zid.

Opterećenje dna niše

Za sigurno postavljanje uređaja za hlađenje i kako bi se jamčile sve funkcije, dno niše mora biti ravno i vodoravno.

Dno niše mora biti od čvrstog, izdržljivog materijala.

Obzirom na veliku težinu punog uređaja za hlađenje potrebna je ekstremno nosiva podloga. Po potrebi se konzultirajte s arhitektom ili građevinskim stručnjakom.

Težina potpuno punog uređaja za hlađenje iznosi oko:

K 2602 Vi, K 2612 Vi	325 kg
K 2802 Vi, K 2812 Vi	380 kg
K 2902 Vi, K 2912 Vi	448 kg

Prozračivanje i odzračivanje

⚠ Opasnost od požara i oštećenja zbog nedovoljnog prozračivanja i odzračvanja.
Ako se uređaj za hlađenje dovoljno ne prozračuje i odzračuje, kompresor se češće uključuje i radi dulje vrijeme. Navedeno dovodi do povećane potrošnje energije te se razvijaju veće temperature pri radu kompresora, što može uzrokovati kvar na kompresoru.
Pazite na dovoljno prozračivanje uređaja za hlađenje.
Pridržavajte se preporučenih otvora za prozračivanje i odzračivanje. Otvori za prozračivanje i odzračivanje ne smiju se pokriti niti zatvoriti.

Promjena smjera otvaranja vrata

⚠ Opasnost od štete i ozljeda promjenom smjera otvaranja vrata.
Ukoliko samostalno mijenjate smjer otvaranja vrata može doći do oštećenja na uređaju i ozljeda.
Uređaj za hlađenje se isporučuje s fiksnim smjerom otvaranja vrata. Ni u kojem slučaju ne mijenjajte sami smjer otvaranja vrata.
Ukoliko je potrebno promijeniti smjer otvaranja vrata nazovite servis.

Side-by-Side

Ovaj se uređaj za hlađenje može ugraditi uz još jedan vinski hladnjak ili uređaj za hlađenje „Side-by-side“. U sljedećom pregledu vidjet ćete koje mogućnosti ugradnje Side-by-Side imate sa svojim uređajem za hlađenje.

Ovisno o situaciji ugradnje za Side-by-Side ugradnju potreban Vam je Side-by-Side set za ugradnju (pogledajte poglavlje „Pribor“, odlomak „Dodatni pribor“).

Pričvršćenje uređaja za hlađenje opisano je u uputama za ugradnju Side-by-Side kompleta za ugradnju.

. . . s pregradom

Pregrada **a** između uređaja postavljenih jedan kraj drugoga mora biti **najmanje 16 mm debljine**.

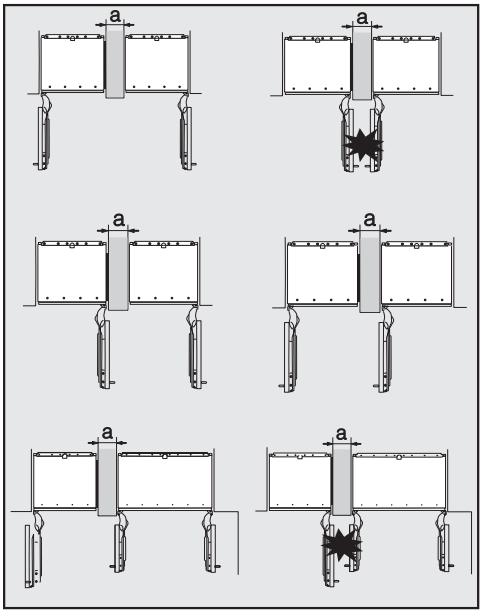

Ukoliko se šarke vrata uređaja za hlađenje nalaze jedne kraj drugih, obavezno se mora uzeti u obzir debljina prednje strane namještaja i ručke vrata, kako se vrata uređaja ne bi sudarala prilikom istovremenog otvaranja te time i oštetila.

Uređaji za hlađenje se pojedinačno pričvršćuju pomoću priloženog materijala za ugradnju svaki u svoju nišu za ugradnju.

Ukoliko je pregrada između uređaja **a tanja od 160 mm** potrebno je grijanje bočne stjenke iz Side-by-Side seta za ugradnju, kako bi se spriječilo stvaranje kondenzata i uslijed toga eventualnih oštećenja.

Molimo uzmite u obzir pri planiranju niša za ugradnju, da niša za ugradnju u koju se ugrađuje uređaj za hlađenje s grijanjem bočne stjenke, uvijek mora biti oko **4 mm** šira (pogledajte poglavlje „Ugradnja“, odlomak „Dimenzija za ugradnju“).

Ako je pregrada **a deblja od 160 mm**, nije Vam potreban Side-by-Side set za ugradnju, a nije potrebno ni grijanje bočne stjenke.

. . . bez pregrade

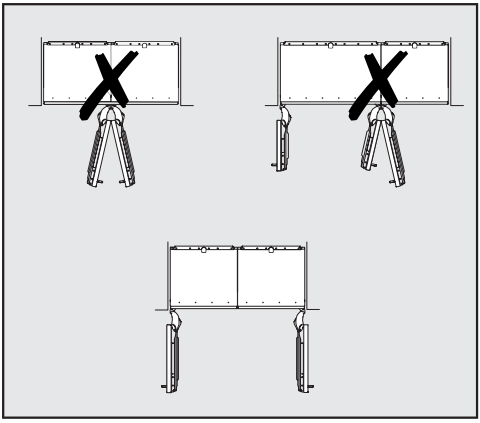

Ako se između uređaja za hlađenje postavljenih jedan uz drugi ne nalazi pregrada, uređaji za hlađenje se moraju povezati jedan uz drugi pomoću pribora za Side-by-side ugradnju. Osim navedenog mora se ugraditi grijanje bočne stjenke, kako bi se spriječilo stvaranje kondenzata i uslijed toga eventualnih oštećenja.

Ugradnja

Dimenzije za ugradnju

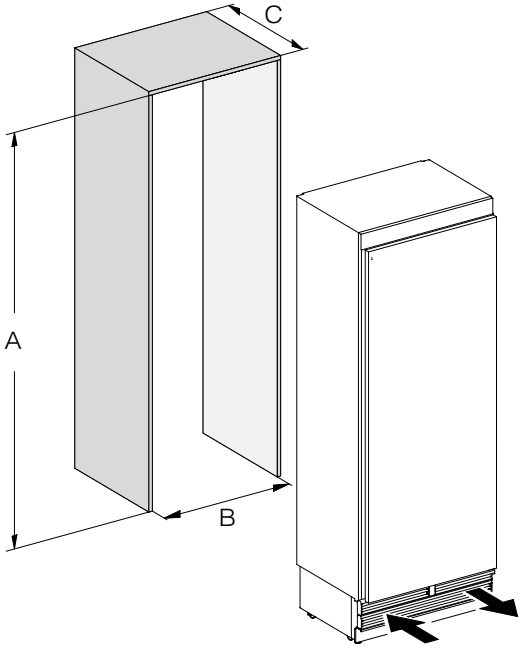

	A	B	C
K 2602 Vi, K 2612 Vi	2134–2164 mm	610 mm	610 mm + prednja strana namještaja (19–38 mm)
K 2802 Vi, K 2812 Vi	2134–2164 mm	762 mm	610 mm + prednja strana namještaja (19–38 mm)
K 2902 Vi, K 2912 Vi	2134–2164 mm	915 mm	610 mm + prednja strana namještaja (19–38 mm)

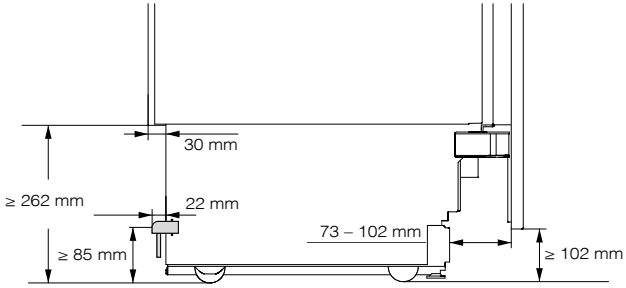

Bočna strana

Ugradnja

Dimenzija s otvorenim vratima uređaja (kut otvaranja 90°/115°)

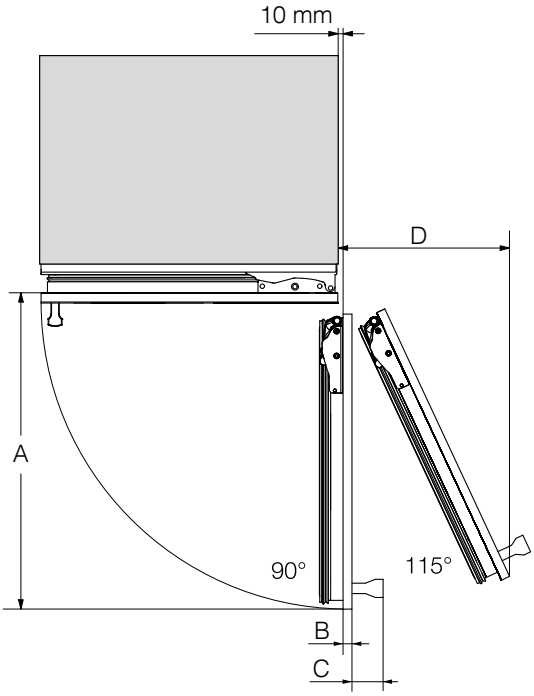

	A	B*	C*	D (kod prednje strane namještaja od 19 mm)
K 2602 Vi, K 2612 Vi	677 mm	Prednja strana namještaja (19–38 mm)	Ručka vrata	296 mm
K 2802 Vi, K 2812 Vi	829 mm	Prednja strana namještaja (19–38 mm)	Ručka vrata	363 mm
K 2902 Vi, K 2912 Vi	982 mm	Prednja strana namještaja (19–38 mm)	Ručka vrata	428 mm

* Dimenzija za prednju stranu namještaja i ručku vrata varira ovisno o oblikovanju kuhinje.

Ugradnja

Dimenzije prednje strane namještaja

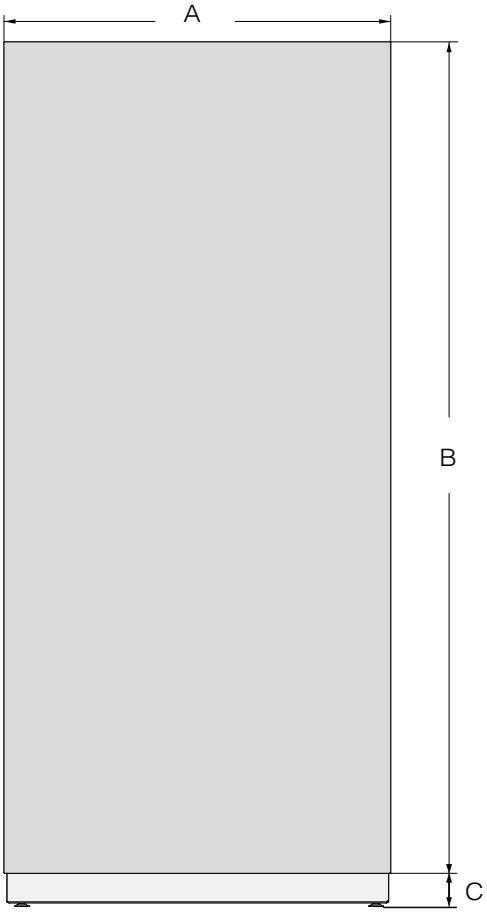

	A	B	C
K 2602 Vi, K 2612 Vi	604 mm	2029 mm	≥ 102–132 mm
K 2802 Vi, K 2812 Vi	756 mm	2029 mm	≥ 102–132 mm
K 2902 Vi, K 2912 Vi	908 mm	2029 mm	≥ 102–132 mm

Ugradnja uređaja za hlađenje

Prije nego što počnete ...

Prije no što počnete s ugradnjom uređaja za hlađenje pažljivo pročitajte upute za uporabu i ugradnju.
Uređaj za hlađenje ugrađuje kvalificirani instalater u skladu s uputama za uporabu i ugradnju. Sigurna uporaba uređaja za hlađenje zajamčena je samo kad je uređaj za hlađenje ugrađen i priključen u skladu s ovim uputama za uporabu i ugradnju.

⚠ Opasnost od štete i ozljeda uslijed prevrtanja uređaja za hlađenje.
Uređaj za hlađenje je jako težak te se pri otvorenim vratima može prevrnuti prema naprijed.
Vrata uređaja moraju biti zatvorena sve dok se uređaj za hlađenje ne ugradi i pričvrsti u nišu na odgovarajući način, sukladno uputama za uporabu i ugradnju.
Obzirom na težinu i veličinu uređaja za hlađenje, ugradnja se **obavezno vrši uz pomoć još jedne osobe**.

Potreban alat

- aku bušilica
- odvijač (TX 20)
- udarna bušilica
- svrdla ovisno o materijalu u različitim veličinama
- čekić
- viličasti ključ
- račna, nastavak: nasadni ključ, 8 mm
- ljepljiva vrpca
- skalpel
- vodoinstalaterska kliješta
- libela
- metar
- olovka

Ostalo

- ljestve
- ručna kolica na dva kotača

Težina prednje strane namještaja

Prije montiranja prednje strane namještaja utvrdite da težina prednje strane namještaja ne prelazi dopuštenu težinu:

Uređaj za hlađenje	Maks. težina prednje strane namještaja
K 2602 Vi, K 2612 Vi	48 kg
K 2802 Vi, K 2812 Vi	27 kg
K 2902 Vi, K 2912 Vi	48 kg

⚠ Šteta uzrokovana teškom prednjom stranom namještaja.
Montirana prednja strana namještaja, čija težina prekoračuje dopuštenu, može izazvati oštećenja na okovima. Ovakva oštećenja mogu uzrokovati poremećaj u funkcioniranju uređaja.
Prije montiranja prednje strane namještaja utvrdite da težina prednje strane namještaja ne prelazi dopuštenu težinu.

Izravnavanje niše za ugradnju

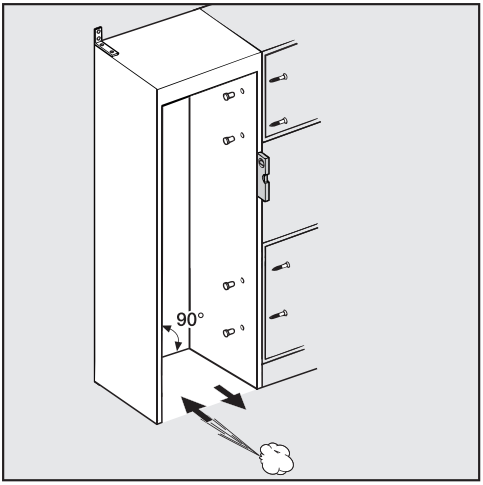

Prije no što uređaj za hlađenje ugradite u nišu pažljivo ga izravnajte pomoću libele. Kutovi niše moraju međusobno stajati pod kutom od 90°C, jer u suprotnom prednje strane namještaja neće nalijegati na sva 4 kuta niše za ugradnju.

Provjera niše za ugradnju

- Provjerite dimenzije za ugradnju (pogledajte poglavlje „Ugradnja“, odlomak „Dimenzije za ugradnju“).
- Provjerite položaj električnog priključka. Dužina priključnog kabela iznosi 3 m.

Utičnicu ne smije pokrivati stražnja stjenka uređaja jer mora biti lako dostupna za slučaj nužde.

- Provjerite okolno okruženje područja ugradnje radi mogućih sudara (pogledajte poglavlje „Ugradnja“, odlomak „Dimenzije s otvorenim vratima uređaja“).
- Uređaj za hlađenje ugradite samo u stabilne i čvrste niše za ugradnju, koji stoje na vodoravnoj, ravnoj podlozi.
- Pored navedenog, provjerite nišu za ugradnju i na sljedeće kriterije:

- Bočne strane niše za ugradnju moraju biti ravne.
- Zidovi koji okružuju nišu za ugradnju moraju biti debljine barem 16 mm.
- Okolni zidovi moraju biti sigurno povezani s podom ili zidom.
- Dubina kraćih bočnih strana mora biti barem 100 mm.

Prije ugradnje

- Prije ugradnje izvadite pribor s vanjske strane uređaja.

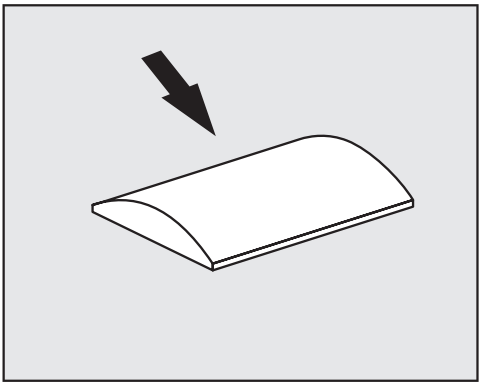

⚠ Opasnost od oštećenja zbog nedovoljnog prozračivanja.
Ukoliko se uređaj za hlađenje nedovoljno prozračuje, navedeno može dovesti do stvaranja plijesni i dugoročno do oštećenja na vanjskoj strani uređaja za hlađenje kao i na niši za ugradnju.
Ni u kojem slučaju ne uklanjajte držač razmaka s vanjske strane uređaja.
Ni u kom slučaju ne pritiskujte držač razmaka.
Držač razmaka jamči potreban razmak između uređaja za hlađenje i niše za ugradnju.

- Provjerite je li uređaj za hlađenje oštećen prilikom transporta.

Na uspravljajte oštećeni uređaj za hlađenje.

- Provjerite mogu li se vidjeti svi dijelovi na stražnjoj strani uređaja slobodno pomicati.
- Kako biste prilikom ugradnje zaštitili podlogu od oštećenja, pričvrstite ostatak podne obloge ili slično na pod ispred predviđenog mjesta za postavljanje uređaja.

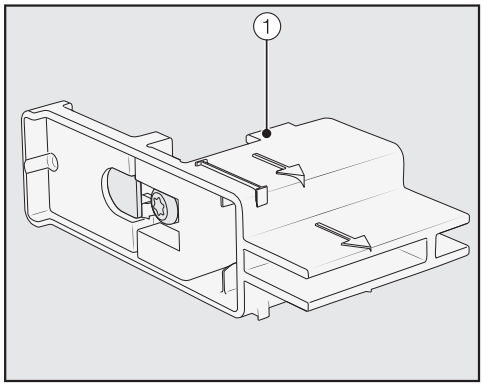

- Pomoćna sredstva za podešavanje ① **ne** uklanjajte s vrata uređaja. Pomoćna sredstva za podešavanje kasnije su potrebna za uspravljanje u niši za ugradnju.

⚠ Opasnost od štete i ozljeda uslijed prevrtanja uređaja za hlađenje.
Uređaj za hlađenje više nije osiguran čim otpustite kutnik za pričvršćenje kojim je uređaj za hlađenje povezan s paletom.
Obzirom na težinu i veličinu uređaja za hlađenje, ugradnju je potrebno izvršiti obavezno **uz pomoć još jedne osobe**.

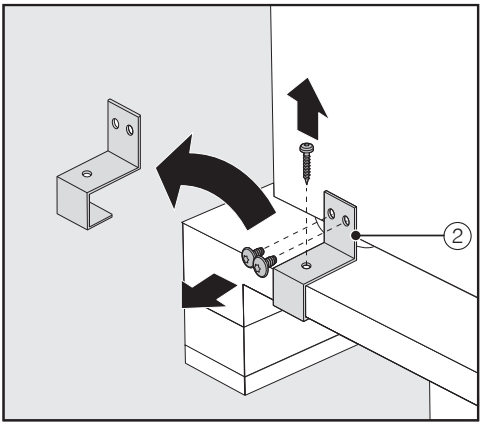

- Odvrnite kutnik za pričvršćenje ②.
- Uređaj za hlađenje pažljivo i uz pomoć više osoba podignite s palete prvo sa stražnjom stranom uređaja.

⚠ Opasnost od oštećenja opterećenjem poda.
Pomicanje uređaja za hlađenje može oštetiti pod.
Na osjetljivim podovima pažljivo pomičite uređaj za hlađenje.

Čim ste uspravili uređaj za hlađenje možete ga pokretati pomoću kotačića na donjoj strani uređaja.

Priprema niše za ugradnju

⚠ Opasnost od štete i ozljeda uslijed prevrtanja uređaja za hlađenje.
Uređaj za hlađenje je jako težak te se s otvorenim vratima može prevrnuti prema naprijed.
Niša za ugradnju obavezno se mora višestruko i čvrsto vijcima pričvrstiti za zid iza ili/i iznad. Samo se na taj način kasnije može spriječiti prevrtanje uređaja za hlađenje pričvršćenog u nišu za ugradnju.
Za pričvršćenje niše za ugradnju koristite i priloženi kutnik za zaštitu od prevrtanja.

Materijal za ugradnju uređaja za hlađenje priložen je uz uređaj. Priložene plastične vrećice označene su slovima.

- Tijekom pojedinih koraka ugradnje pazite na navedena slova te koristite pripadajuću plastičnu vrećicu s potrebnim materijalom za ugradnju.

Kutnik za zaštitu od prevrtanja sprječava prevrtanje uređaja za hlađenje.

Ujedno se s kutnikom za zaštitu od prevrtanja niša za ugradnju sigurno pričvršćuje za okolne zidove.

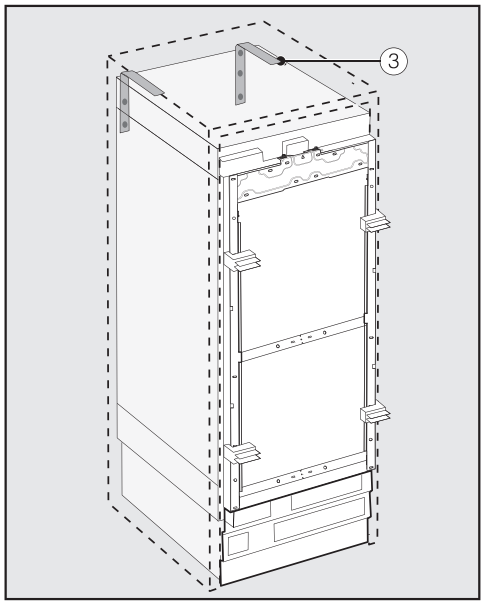

- Za svaki pojedini uređaj za hlađenje koristite 2 kutnika za zaštitu od prevrtanja ③, za kombinaciju uređaja (Side-by-Side) od 2 uređaja odgovaraju 4 kutnika za zaštitu od prevrtanja.
- Kutnik za zaštitu od prevrtanja ③ postavite lijevo i desno u nišu za ugradnju.

Visina položaja kutnika za zaštitu od prevrtanja iznosi, ovisno o podešenim nožicama, 2134–2164 mm od dna niše.

⚠ Opasnost od ozljeda i oštećenja prevrtanjem uređaja za hlađenje.
Ukoliko se kutnik za zaštitu od prevrtanja podesi previsoko, uređaj za hlađenje se ne može osigurati kutnikom za zaštitu od prevrtanja.
Razmak između
kutnika za zaštitu od prevrtanja i uređaja za hlađenje ne smije biti veći od 8 mm.

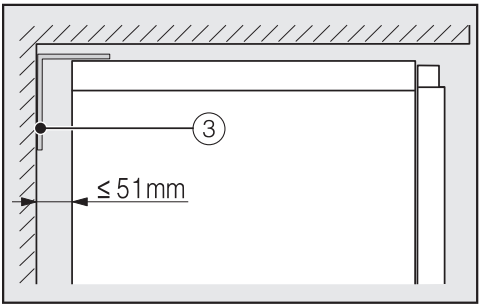

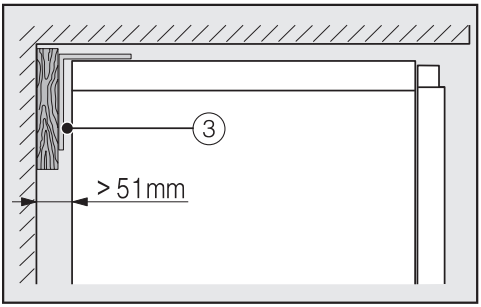

- Pazite da razmak između stražnje stjenke uređaja za hlađenje i niše za ugradnju nije veći od 51 mm.
- Po potrebi iza kutnika za zaštitu od prevrtanja ③ postavite drveni klin.
- Na stražnjoj stjenci niše za ugradnju pomoću kutnika za zaštitu od prevrtanja označite rupice za bušenje.

B

U isporučenom paketu nalaze se vijci za pričvršćenje za različite primjene/ materijale.

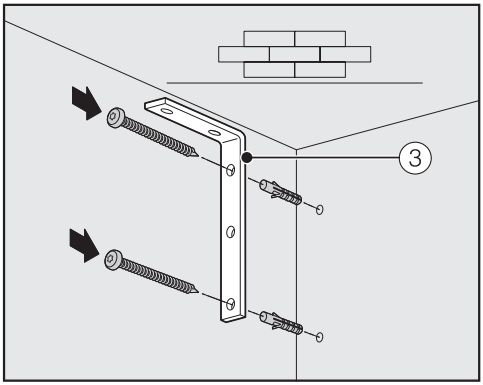

Pričvršćenje na betonski zid

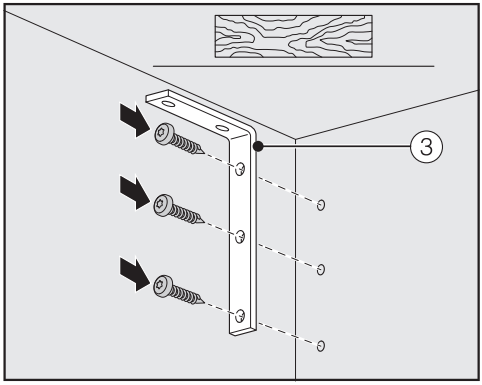

Pričvršćenje na drveni zid

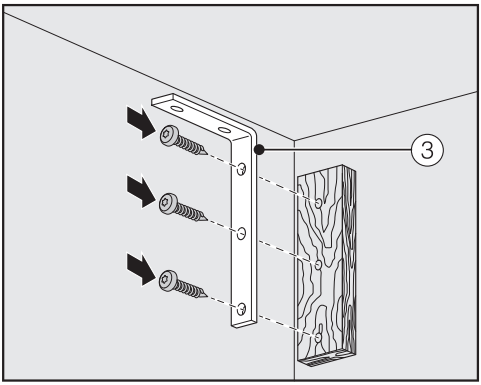

Pričvršćenje s drvenim klinom

- Pomoću kutnika za zaštitu od prevrtanja ③ sada, ovisno o potrebi, povežite nišu za ugradnju sa zidom iza ili/i iznad niše.

Guranje uređaja za hlađenje u nišu za ugradnju

Prilikom umetanja uređaja za hlađenje u nišu za ugradnju pazite da ne oštetite električni priključak.

Ukoliko želite Side-by-Side postaviti više uređaja za hlađenje, sada uređaje za hlađenje međusobno povežite (pogledajte upute za ugradnju Side-by-Side seta za ugradnju).

- Kako bi se uređaj za hlađenje na kraju mogao izravnati, podna letvica se mora ukloniti s podnožja uređaja:

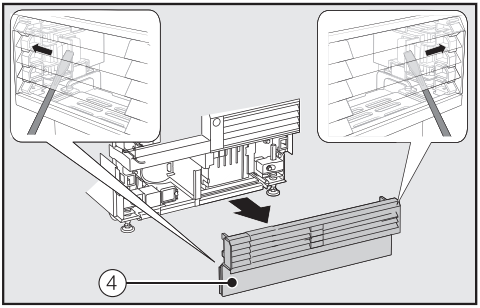

- Na obje strane pažljivo kroz rešetku u podne letvice ④ gurnite ravni odvijač i njime prema van gurnite plastične jezičke koji ježe unutra tako da se podna letvica otkvači.
- Podnu letvicu stavite na stranu.

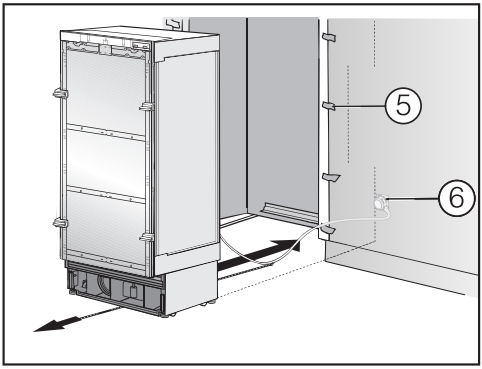

- Okolne prednje strane namještaja zaštitite zaštitom za rubove ⑤.
- Utaknite utikač za uređaj u utičnicu na stražnjoj strani uređaja za hlađenje (pogledajte poglavlje „Ugradnja“, odlomak „Električni priključak“).
- Utaknite utikač ⑥ u utičnicu.

Utičnicu ne smije pokrivati stražnja stjenka uređaja jer mora biti lako dostupna za slučaj nužde.

⚠ Šteta uzrokovana preopterećenjem električne mreže.

Preopterećenje električne mreže može uzrokovati kratki spoj i time oštetiti Vaš uređaj za hlađenje.

Kod kombinacije Side-by-Side svaki uređaj za hlađenje priključite na zasebnu utičnicu.

Savjet: Kako biste mrežni kabel zaštitili od priklještenja, na sredinu istog pričvrstite nit te kabel prilikom guranja uređaja povucite prema van, ispod uređaja.

- Uređaj za hlađenje pažljivo gurnite u nišu za ugradnju.
- Ako se uređaj za hlađenje ne može bez problema gurnuti u nišu za ugradnju, jer je primjerice pod neravan, malo odvrnite stražnje nožice (pogledajte poglavlje „Ugradnja“, odlomak „Uspravljanje uređaja za hlađenje“) te uređaj za hlađenje gurnite u nišu za ugradnju.
- S okolnih prednjih strana namještaja uklonite zaštitu za rubove ⑤.

Poravnavanje uređaja za hlađenje

Pomoćna sredstva za podešavanje ① na vratima uređaja pomažu pri uspravljanju uređaja za hlađenje u niši za ugradnju.

Pomoćna sredstva za podešavanje pripremljena su za debljinu prednjih strana namještaja od 19 mm ili 38 mm.

- U nastavku, izravnajte uređaj za hlađenje sukladno okolnim prednjim stranama namještaja.

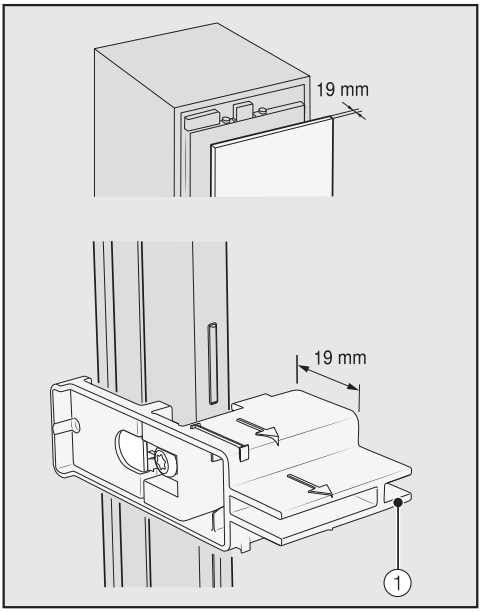

Debljina prednje strane namještaja 19 mm

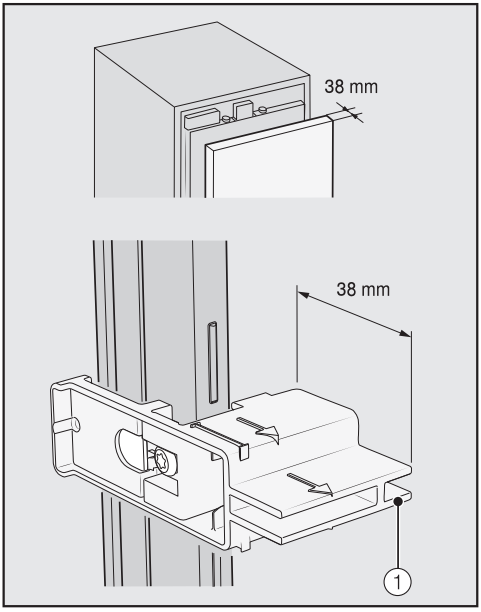

Debljina prednje strane namještaja 38 mm

Prednje i stražnje nožice za podešavanje mogu se podešavati po visini i mogu se podesiti s prednje strane uređaja.

⚠ Šteta uzrokovana pogrešnim podešavanjem nožica.
Podešavanje nožica može se oštetiti uporabom aku odvijača.
Prednje i stražnje nožice podešavajte rukom.

A

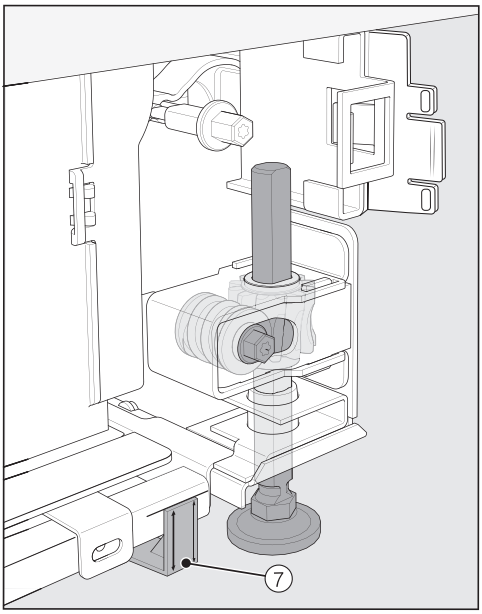

■ Postavite isporučene držače razmaka ⑦ s obje strane na označena mjesta, kraj nožica ispred uređaja.

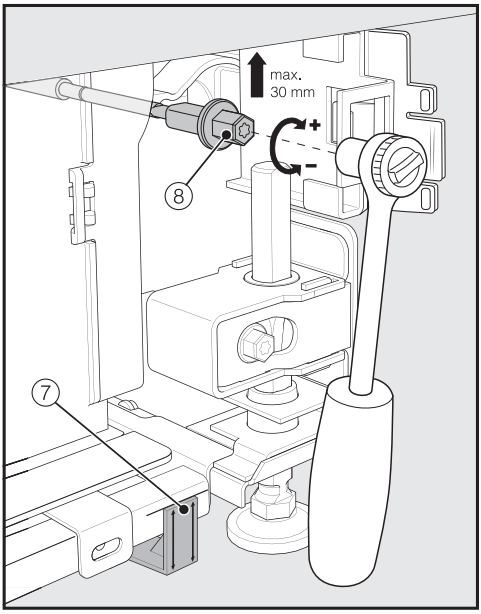

■ Podesite stražnje nožice pomoću ručne (nastavak: nasadni ključ, 8 mm) ili odvijačem (TX 20) ⑧.

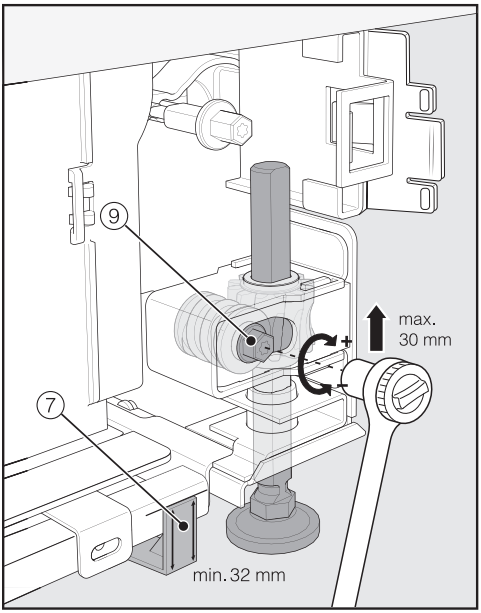

- Podesite prednje nožice pomoću račne (nastavak: nasadni ključ, 8 mm) ili odvijačem (TX 20) ⑨.

Savjet: Idite korak po korak kada namještate nožice: uvijek naizmjenično lijevo, desno, itd.

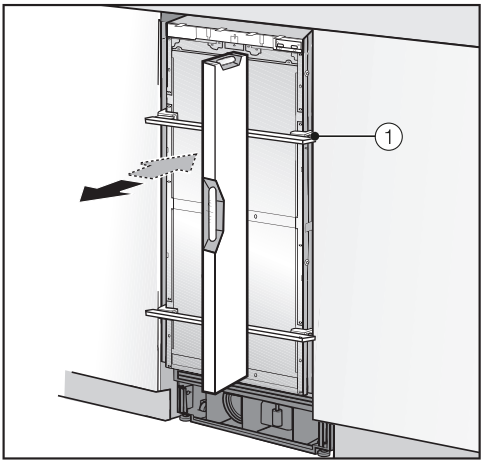

- Za izravnavanje uređaja za hlađenje položite libelu preko pomoćnih sredstava za podešavanje ① na vratima uređaja.
- Nožice za podešavanje ⑧ i ⑨ na obje strane odvijte barem toliko dok na podnožju ne dosegnete navedenu dimenziju 32 mm na držaču razmaka ⑦. Dimenzija od 32 mm pritom se odnosi na visinu niže od 2134 mm.

Usklađenost nožica za podešavanje na visinu od minimalno 32 mm važna je kako bi se jamčili prozračivanje i odzračivanje uređaja za hlađenje kroz podnožje uređaja.

⚠ Opasnost od oštećenja jakim pomicanjem nožica za podešavanje.
Stražnje se nožice mogu oštetiti.
Nožice za podešavanje **odvijte samo toliko** dok na podnožju ne dosegnete oznaku mjere 62 mm (maks. visina niže od 2164 mm).

- Uređaj za hlađenje još jednom poravnajte pomoću libele preko pomoćnih sredstava za podešavanje ①.

Učvršćivanje uređaja za hlađenje u niši za ugradnju



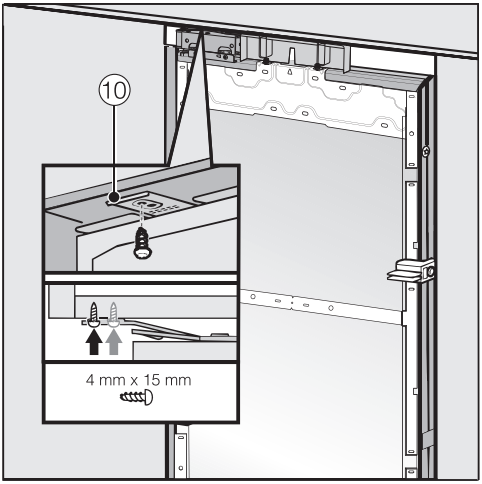

- Pričvrstite gore letvice pričvrsnog lima ⑩ s namještajem/ugradbenim elementom koji se nalazi iznad.

Ukoliko se uređaja za hlađenje ne može gore pričvrstiti, uređaj za hlađenje se može s bočnim letvicama pričvrstiti u nišu za ugradnju:

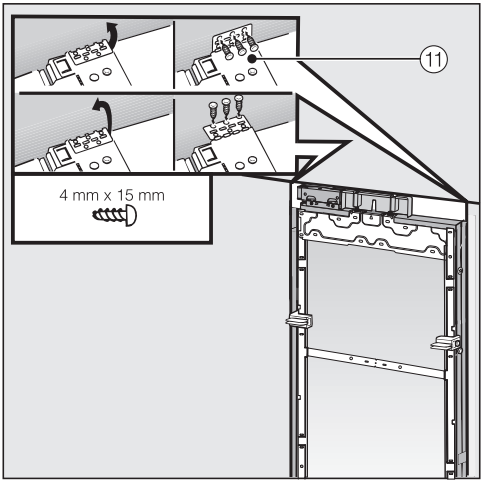

- Otklopite bočne letvice za pričvršćenje ⑪.
- Vijcima pričvrstite bočne letvice za pričvršćenje ⑪ sa susjednim namještajem/ugradbenim elementom.
- Otvorite vrata uređaja.

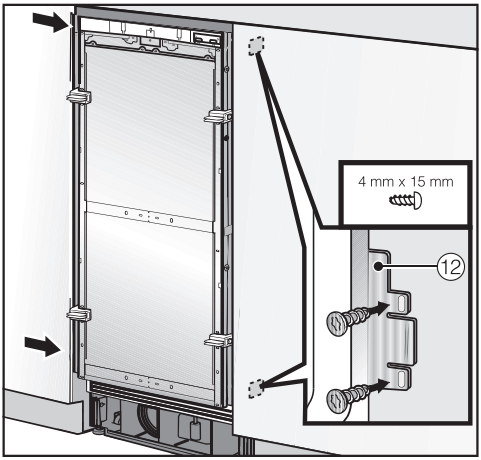

- Pričvrstite gore i dolje letvice pričvrsnog lima ⑫ sa susjednim namještajem/ugradbenim elementom.

U kombinaciji Side-by-side uređaji za hlađenje se mogu samo svojom vanjskom stjenkom pričvrstiti na stjenku namještaja.

Priprema ugradnje prednje strane namještaja

- Otvorite vrata uređaja do kraja.

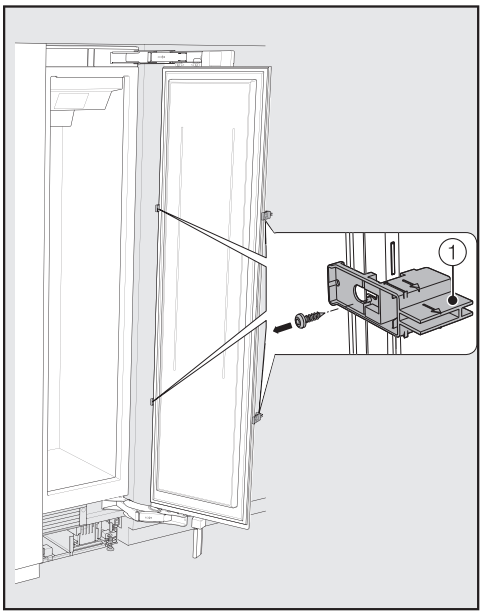

- Otpustite pomoćna sredstva za podešavanje ① s vrata uređaja.

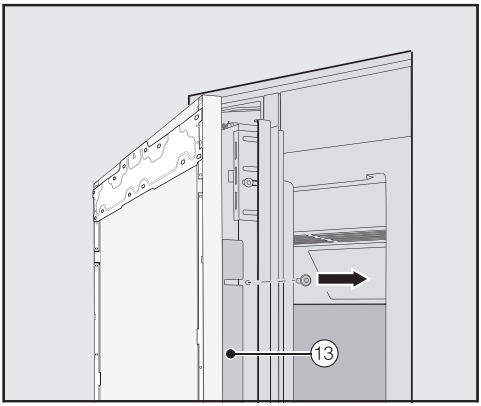

- Otpustite kutne letvice ⑬ s obje strane vrata uređaja te odložite na stranu kutne letvice i vijke – navedeno će kasnije biti ponovno potrebno.
- Zatvorite vrata uređaja.

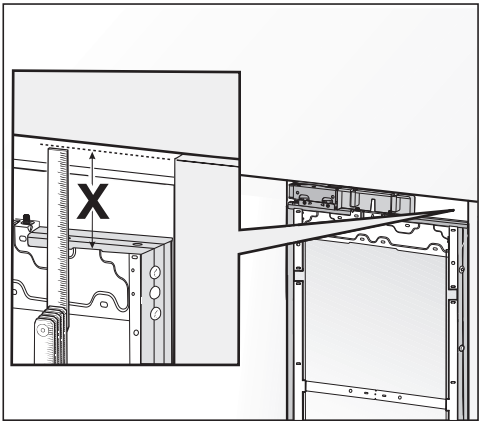

- Izmjerite razmak **X** između okvira za ugradnju i pokrajnjeg gornjeg ruba prednje strane namještaja.

Ugradnja

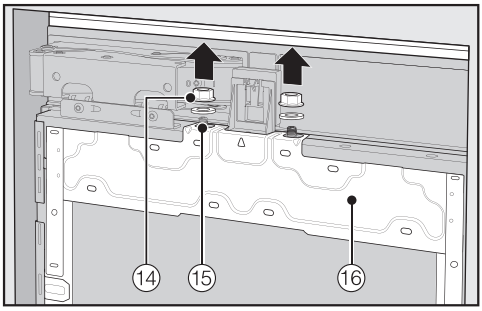

- Otpustite matice i podložne pločice ⑭ s vijaka s navojima ⑮ te ih odložite na stranu – navedeno će kasnije biti ponovno potrebno.
- Skinite okvir za ugradnju ⑯ s vrata uređaja prema gore.

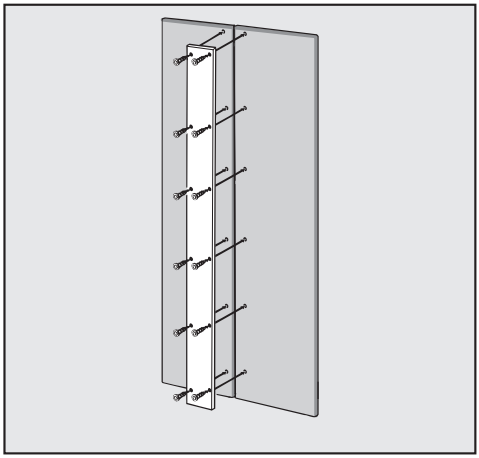

- Kod kazetnih prednjih strana: prilikom pričvršćivanja metalne ploče na prednju stranu namještaja, bitno je obratiti pažnju na duljinu vijaka.

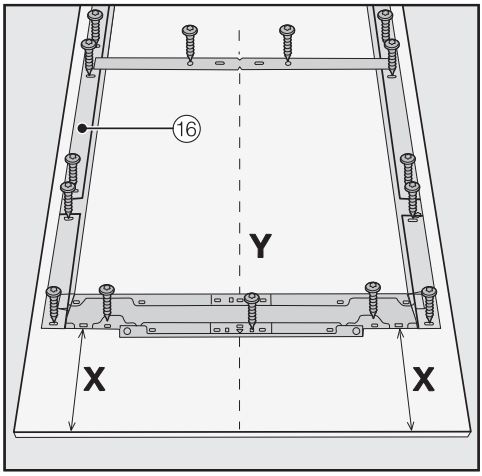

- Prednju stranu namještaja koju montirate položite na čvrstu podlogu s unutarnjom stranom prema gore (kako biste izbjegli stvaranje ogrebotina, ispod stavite deku).
- Označite razmak **X**-3 mm na unutarnjoj strani prednje strane namještaja.
- Jednako tako odredite i označite sredinu **Y** prednje strane namještaja.
- Postavite okvir za ugradnju ⑯ sukladno oznakama na prednju stranu namještaja.
- Izbušite rupice.



- Okvir za ugradnju ⑯ pričvrstite vijcima za prednju stranu namještaja: Okvir za ugradnju ⑯ na svakom mjestu pričvrstite barem jednim vijkom.

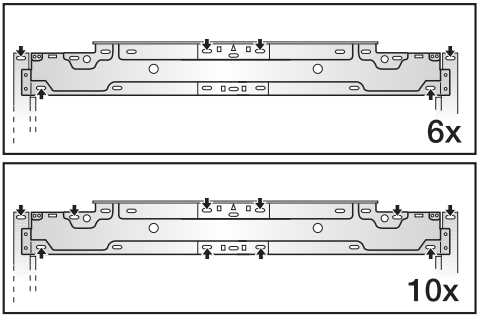

- Okvir za ugradnju ⑯ pričvrstite gore na prednju stranu namještaja ovisno o veličini pomoću 6 do 10 vijaka.

Okvir za ugradnju ima puno rupica za različite varijante prednjih strana namještaja.

Prilikom pričvršćivanja okvira za ugradnju uvijek vijcima pričvrstite za nosivi materijal prednje strane namještaja. Za navedeno, uvijek odaberite dužinu vijka koja je manja od debljine prednje strane namještaja.

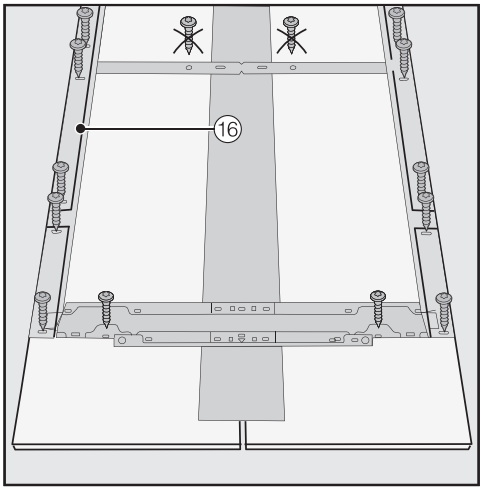

- Kod kazetnih prednjih strana: pomoću vijaka pričvrstite okvir za ugradnju ⑯ samo na vanjski okvir.
- Po potrebi, s unutarnje strane pričvrstite ručku uređaja na prednju stranu namještaja (ne kod kuhinja bez ručki).

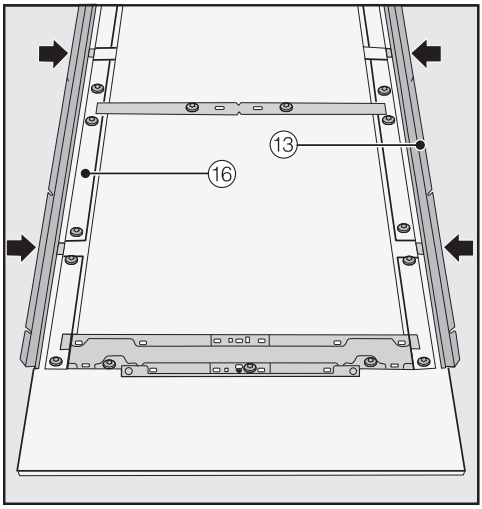

- Sada s obje strane do kraja umetnite kutne letvice ⑬ u za to predviđene otvore u okviru za ugradnju ⑯.

Pričvršćenje i uspravljanje prednje strane namještaja

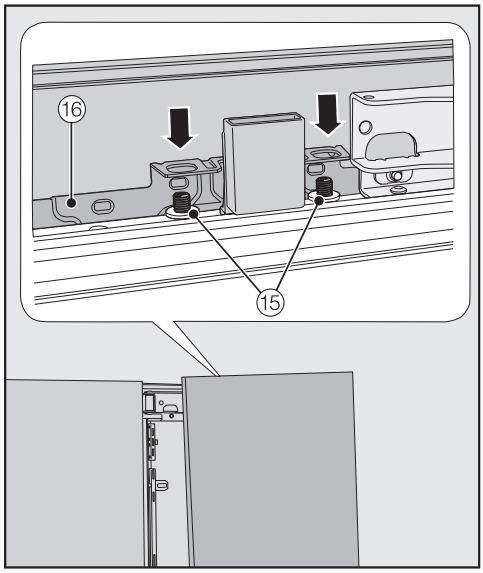

- Otvorite vrata uređaja i objesite prednju stranu namještaja s okvirom za pričvršćenje ⑯ odozgo na vijke ⑮.



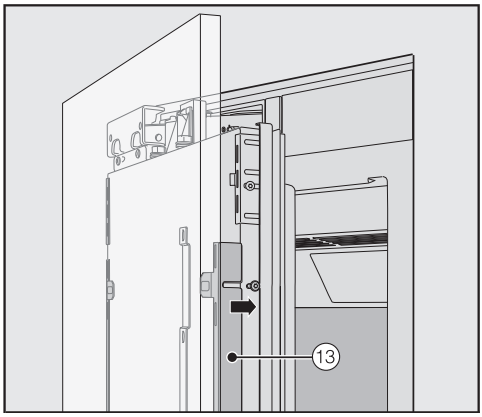

- Na obje strane pritisnite kutne letvice ⑬ u bijeli plastični okvir te ih prvo lagano pričvrstite. Zamjenske vijke za navedeno pronaći ćete u plastičnoj vrećici sa slovom E.

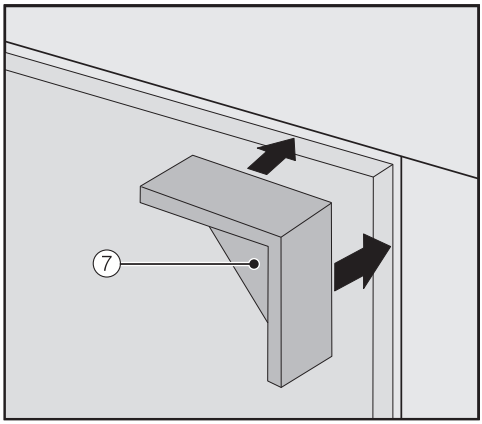

- Postavite držače razmaka ⑦ na obje strane gore, u kutove prednje strane namještaja.
- Zatvorite vrata uređaja i provjerite razmak prema prednjim stranama okolnog namještaja.

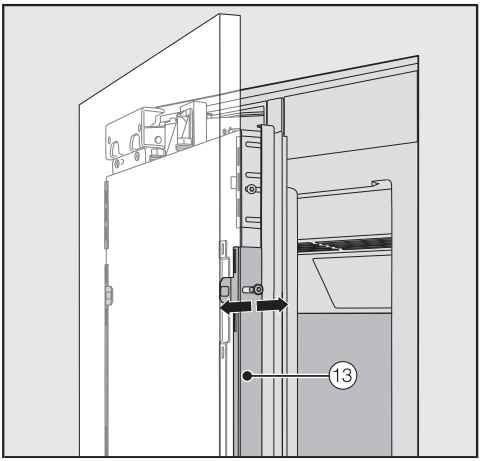

- Pomoću udubljenja u kutnim letvicama ⑬ poravnajte prednju stranu namještaja po dubini.

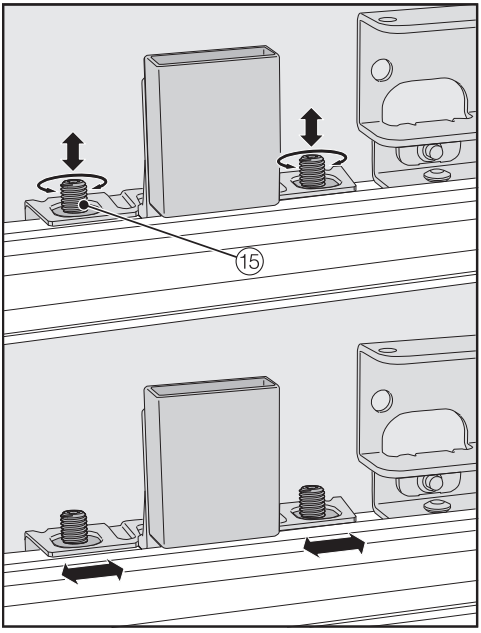

- Pomoću vijaka ⑮ uspravite prednju stranu namještaja po visini i bočno.
- Zatvorite vrata uređaja i provjerite razmak prema prednjim stranama okolnog namještaja.

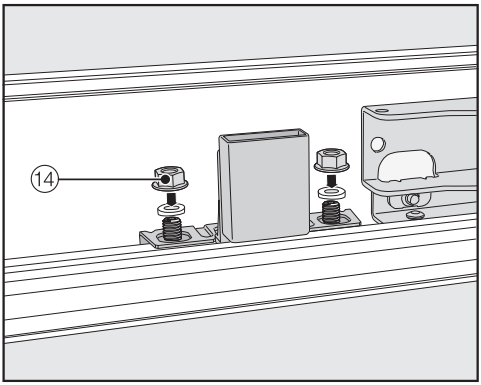

- Ponovo postavite podložne pločice i matice ⑭ i čvrsto pritegnite matice ⑭. Na taj način ćete fiksirati prednju stranu namještaja.

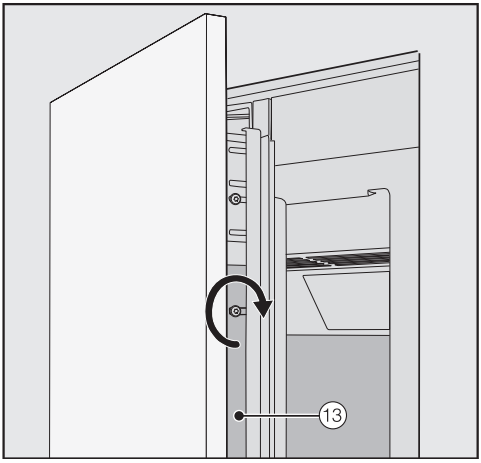

- Sada čvrsto zavrnite vijke u kutnim letvicama ⑬.
- Otvorite vrata uređaja.
- Držače razmaka ⑦ uklonite s prednje strane namještaja.

Postavljanje pričvrsnog kutnika

F

Pomoću pričvrsnog kutnika prednja se strana namještaja dodatno pričvršćuje dolje na vrata uređaja.

Pričvrsni kutnik postavite tek nakon što je uređaj za hlađenje ugrađen (eventualno Side-by-Side) i prednja strana namještaja poravnata.

- Otvorite vrata uređaja do kraja.

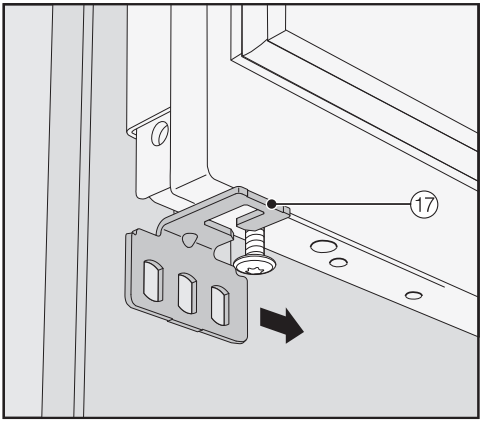

- Pričvrsni kutnik ⑰ gurnite sa strane na vijak ispod vrata uređaja.

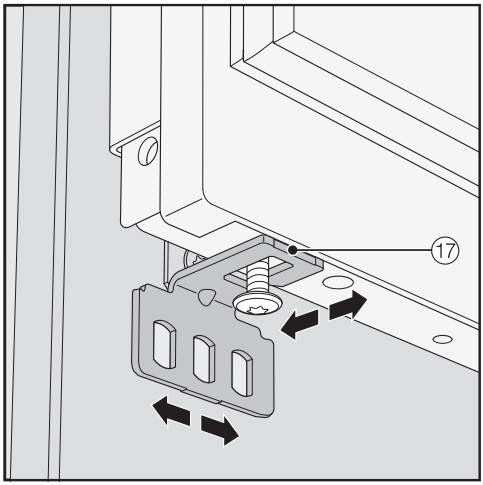

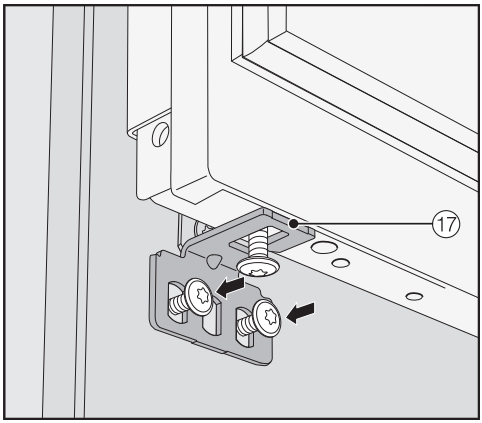

- Zavrnite pričvrsni kutnik ⑰ na prednju stranu namještaja.

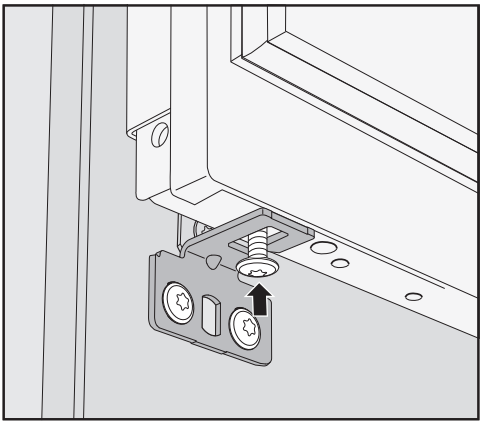

■ Zavrnite vijak dolje na vratima uređaja.

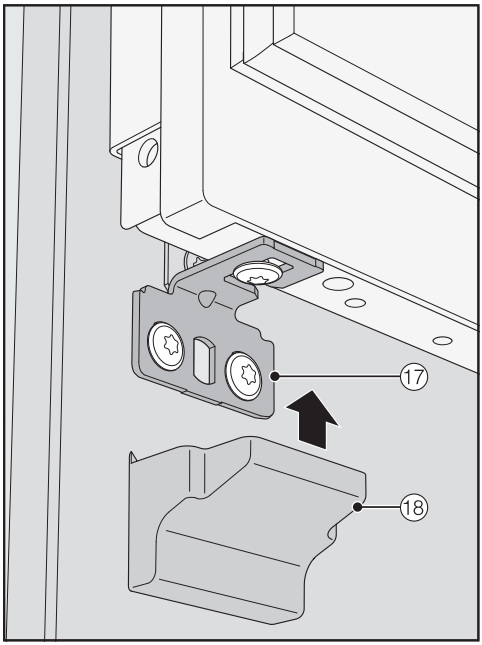

■ Stavite pokrov ⑱ na pričvrsni kutnik ⑰.

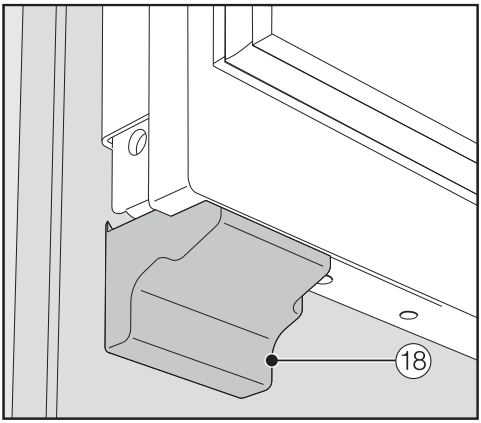

■ Pričvrstite pokrov ⑱ na pričvrsni kutnik, tako da „klikne“.

Učvršćivanje pokrova

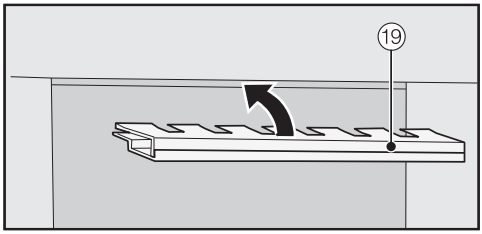

■ Prije nego što možete umetnuti pokrov ⑲ u otvor iznad uređaja, pokrov se mora sastaviti kako slijedi:

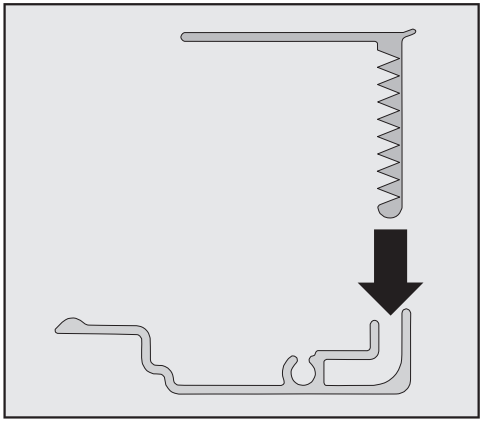

■ Oba dijela pokrova umetnite jedan u drugi.

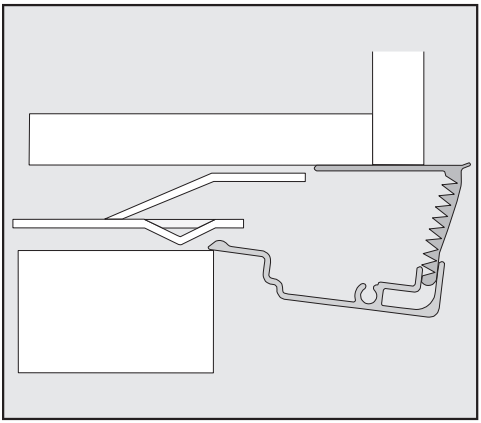

Pokrov s bočne strane

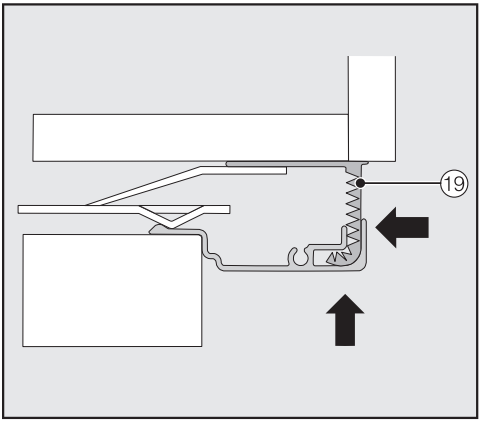

- Sastavljen pokrov ⑲ postavite u otvor iznad uređaja za hlađenje, tako da sjedne na svoje mjesto. Pritom oba dijela pokrova gurnite jedan u drugi koliko je potrebno.

Ugradnja pokrova kod Side-by-Side kombinacije

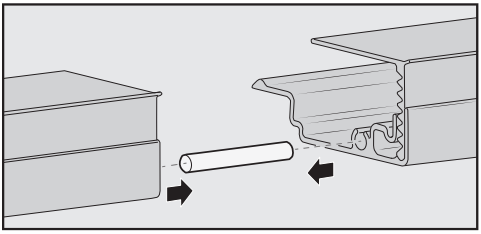

- Umetnite zatik (priložen je Side-by-Side setu za ugradnju) do polovice u vodilicu pokrova uređaja za hlađenje koji stoji lijevo.
- Drugi pokrov postavite na zatik te oba pokrova međusobno spojite.
- Oba pokrova zajedno postavite u otvor iznad uređaja za hlađenje tako da uskoče na svoje mjesto.

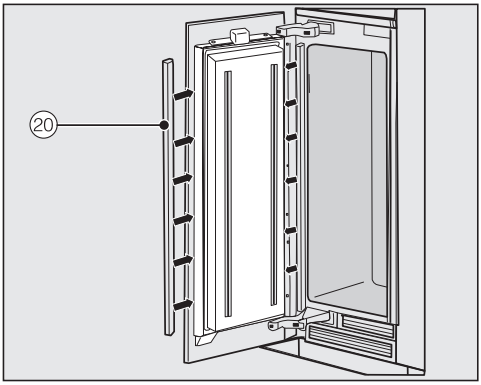

- Na obje stranice vrata ugradite plastične pokrove ⑳, na način da ih čvrsto pritisnete odozdo prema gore u otvor između vrata uređaja i prednje strane namještaja.

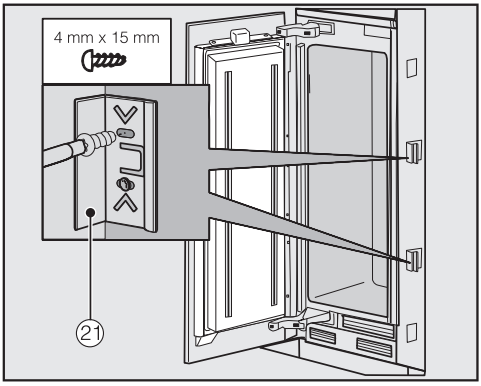

- Na obje strane uređaja za hlađenje pričvrstite barem 3 stezaljke ㉑ za pokrove otvora.

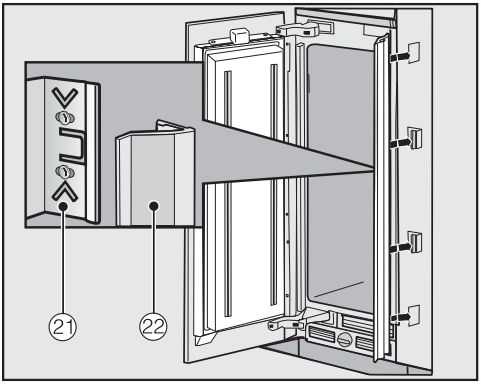

- Sada stavite sa svake strane pokrove otvora ㉒ na stezaljke ㉑.
  Kod kombinacije Side-by-Side ovi se pokrovi otvora postavljaju izvana.

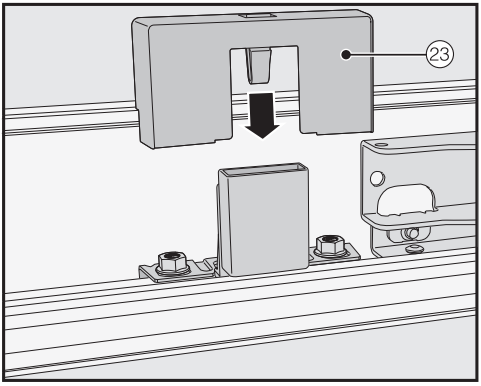

- Postavite pokrov ㉓ na kontaktni prekidač za svijetlo.

Pričvršćenje ventilacijske rešetke i pokrova podnožja

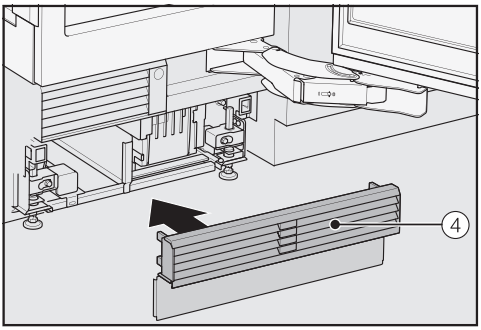

- Ventilacijsku rešetku podnožja ④ postavite dolje na podnožje uređaja.

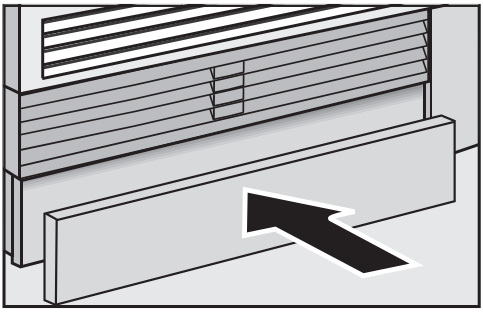

- Pokrov podnožja po potrebi izrežite na potrebnu duljinu i visinu (između donjeg ruba podnožja i poda).
- Pokrov podnožja pričvrstite dolje za ventilacijsku rešetku podnožja.

Ograničenje kuta otvaranja vrata



Okovi vrata su tvornički tako namješteni da se vrata uređaja mogu široko otvoriti.

Ako bi vrata uređaja primjerice kod otvaranja udarala o zid, ograničite kut otvaranja vrata uređaja na oko 90°.

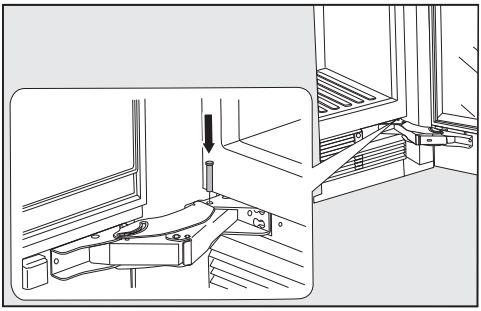

- Otvorite vrata uređaja.
- Postavite granični zatik odozgo u donji okov.

Kut otvaranja vrata uređaja sada je ograničen na 90°.

Električni priključak

Uređaj za hlađenje se smije priključiti na zaštićenu utičnicu isključivo s priloženim mrežnim kabelom.

Uređaj za hlađenje postavite tako da je utičnica lako dostupna. Ukoliko utičnica nije lako dostupna, u sklopu instalacije mora postojati naprava za odvajanje za svaki pol.

⚠ Opasnost od požara zbog pregrijavanja.
Uporaba uređaja za hlađenje koji je priključen na višestruke utičnice i produžni kabel može uzrokovati preopterećenje kabela.
Iz sigurnosnih razloga nemojte upotrebljavati višestruke utičnice ni produžne kablove.

Električna instalacija mora biti izvedena u skladu s normom VDE 0100.

Iz sigurnosnih razloga preporučujemo primjenu FID-sklopke (RCD) tipa ⏦ na dodijeljenoj kućnoj instalaciji za električni priključak uređaja za hlađenje.

Oštećeni mrežni priključni kabel smije se zamijeniti samo specijalnim mrežnim priključnim kabelom istog tipa (dostupan u Miele servisu). Iz sigurnosnih razloga zamjenu smije obavljati samo kvalificirano osoblje ili Miele servis.

Nazivna snaga i jačina osigurača navedeni su u ovim uputama za uporabu ili na tipskoj naljepnici. Ove podatke usporedite s podacima električnog priključka na mjestu ugradnje. U slučaju sumnje obratite se stručno osposobljenom električaru.

Mogući je povremeni ili trajni pogon na samodostatnom ili ne mrežno sinkroniziranom sustavu napajanja energijom (poput primjerice pojedinačne mreže, back up sustavi). Pretpostavka za takav pogon da je sustav napajanja energijom u skladu sa zahtjevima EN 50160 ili sličnim.
Zaštite predviđene za kućnu ugradnju i za ovaj Miele proizvod u svojoj funkciji i načinu rada moraju biti sigurne i u pojedinačnom pogonu ili pogonu koji nije mrežno sinkroniziran ili se moraju zamijeniti istovjetnim mjerama u ugradnji. Kako je primjerice opisano u aktualnoj objavi VDE-AR-E 2510-2.

Priključivanje uređaja za hlađenje

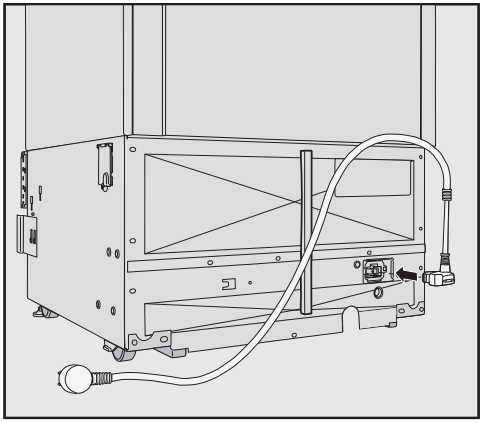

- Utaknite utikač za uređaj u utičnicu na stražnjoj strani uređaja za hlađenje.

Pripazite da je utikač ispravno umetnut.

- Utaknite utikač uređaja za hlađenje u utičnicu.

Uređaj za hlađenje je sad priključen na električnu mrežu.

Ušteda energije

	Normalna potrošnja energije	Povećana potrošnja energije
Postavljanje/Održavanje	U prozračenim prostorijama.	U zatvorenim prostorijama koje se ne prozračuju.
	Zaštićeno od izravne sunčeve svjetlosti.	Izloženo izravnoj sunčevoj svjetlosti.
	Udaljeno od izvora topline (radijator, štednjak).	Uz izvor topline (radijator, štednjak).
	Kod idealne temperature prostorije od oko 20°C.	Na sobnoj temperaturi višoj od 25°C.
	Otvore za prozračivanje i odzračivanje nemojte prekrivati te ih redovito čistite od prašine.	Kad su ventilacijski otvori prekriveni ili prašnjavi.
Podešavanje temperature	Zona za hlađenje 4 do 5°C	Što je podešena temperatura niža, potrošnja energije je veća!
	Suhi pretinac MasterFresh zone oko 0°C.	

	Normalna potrošnja energije	Povećana potrošnja energije
Uporaba	Raspored ladica, površina za odlaganje i polica kao prilikom isporuke.	
	Vrata uređaja otvarajte samo kada je to stvarno potrebno i što je kraće moguće. Namirnice u uređaju za hlađenje dobro razvrstati.	Često otvaranje vrata i ostavljanje vrata otvorenim znači gubitak hladnoće i ulazak toplog zraka. Uređaj za hlađenje pokušava rashladiti pa se pojačava rad kompresora.
	Za kupovinu ponesite vrećice koje održavaju temperaturu i namirnice odmah stavite u uređaj za hlađenje. Namirnice koje tom prilikom izvadite što prije vratite u uređaj kako se ne bi zagrijale. Topla jela i napitke pustite da se najprije ohlade izvan uređaja za hlađenje.	Topla jela i namirnice pohranjene na sobnoj temperaturi unose toplinu u uređaj za hlađenje. Isti ih pokušava rashladiti pa se pojačava rad kompresora.
	Prije stavljanja u uređaj za hlađenje namirnice treba dobro zapakirati ili poklopiti.	Isparavanje i kondenzacija tekućina u zoni za hlađenje uzrokuje gubitak snage hlađenja.
	Namirnice koje treba odlediti stavite u zonu za hlađenje.	
	Nemojte previše napuniti pretince tako da zrak može cirkulirati.	Loš protok zraka uzrokuje gubitak hladnoće.

Opis uređaja

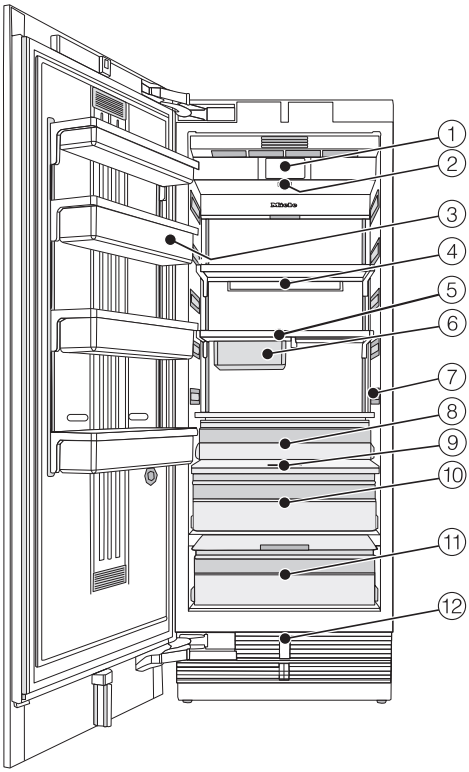

① Zaslon
② Prekidač za uključivanje/isključivanje
③ Polica za odlaganje u vratima uređaja
④ Držač za Active AirClean filtar
⑤ Površine za odlaganje
⑥ Viseća ladica za pohranu malih namirnica
⑦ Osvjetljenje unutrašnjosti
⑧ Ladica za voće i povrće
⑨ Regulator vlažnosti
⑩ Vlažni pretinac s podešavanje vlažnosti za voće i povrće
⑪ Suhi pretinac s podešavanjem temperature za lako kvarljive namirnice
⑫ Automatsko otvaranje vrata (Push2open/Pull2open)

Suhi pretinac u MasterFresh zoni ispunjava zahtjeve pretinca za hlađenje sukladno EN ISO 15502.

Opis uređaja

Glavni zaslon

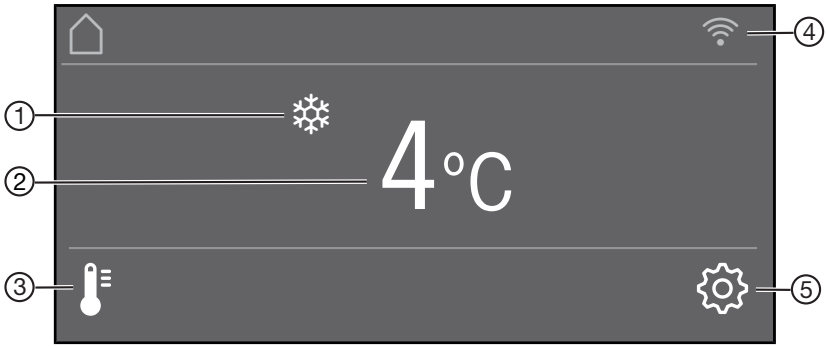

① Prikaz brzog hlađenja
(vidljiv samo kad je funkcija Brzo hlađenje uključena)

② Prikaz temperature (potrebna temperatura)

③ Senzorska tipka
za podešavanje temperature

④ Indikator status povezivanja
(vidljivo samo kad je podešeno umrežavanje)

⑤ Senzorska tipka za način podešavanja
za odabir različitih funkcija u načinu podešavanja

Način za podešavanje

Sljedeće funkcije možete odabrati u načinu za podešavanje i promijeniti neke njihove postavke:

Simbol		Funkcija
	Jezik	Podešavanje
	Svjetlina zaslona	Podešavanje (tamno do svijetlije)
	Shema boja	Podešavanje (tamno ili svjetlo)
/	Signalni tonovi	Podešavanje glasnoće ili potpuno isključenje Signalni tonovi (primjerice za alarm vrata)
/	Ton tipki	Podešavanje glasnoće ili potpuno isključenje Ton tipki
°F / ° C	Jedinica temperature	Podešavanje (°Fahrenheit ili °Celsius)
/	Zaključavanje upravljanja	Uključivanje ili isključivanje (pogledajte poglavlje „Određivanje ostalih postavki“)
	MasterFresh	Podešavanje temperature u suhom pretincu (pogledajte poglavlje „Određivanje ostalih postavki“)
	Samoispitivanje	Sustav se nanovo pokreće te se provjeravaju greške ili smetnje (pogledajte poglavlje „Određivanje ostalih postavki“)

Opis uređaja

	Asistent za vrata	(Push2open ili Pull2open) (pogledajte poglavlje „Određivanje ostalih postavki“)
@	Miele@home	Postavljanje, isključenje ili provjera WLAN statusa (pogledajte poglavlje „Određivanje ostalih postavki“)
*	Prezentacija	Isključivanje * (vidljivo samo kad je podešeno Prezentacija, pogledajte poglavlje „Određivanje ostalih postavki“)
	Tvorničke postavke	Resetiranje postavki na tvorničke postavke (pogledajte poglavlje „Određivanje ostalih postavki“)
	Šabat način rada	Uključivanje ili isključivanje (pogledajte poglavlje „Određivanje ostalih postavki“)
	Prikaz Active AirClean filtra	Uključivanje, isključivanje ili resetiranje (pogledajte poglavlje „Određivanje ostalih postavki“)

Simboli u načinu za podešavanje

</>	Kretanje kroz način za podešavanje ili odabir postavke
−/+	Promjena postavke (primjerice svjetlina zaslona)
OK	Potvrđivanje postavke
⮌	Napuštanje razine izbornika

Isporučeni pribor

Utikač uređaja

Active AirClean filtar

Active AirClean filtri neutraliziraju neugodne mirise u zoni za hlađenje te štite namirnice od eventualnog prijenosa mirisa.

Active AirClean filtre postavite kako je opisano u poglavlju „Čišćenje i održavanje“, odlomak „Zamjena ActiveAirClean filtra".

Zamjena Active AirClean filtra preporučuje se svakih 6 mjeseci.

Dodatni pribor

Miele u svojem asortimanu nudi koristan pribor te sredstva za čišćenje i njegu prilagođenih Vašem uređaju za hlađenje.

Univerzalna krpa od mikrovlakana

Krpa od mikrovlakna pomaže pri otklanjanju otisaka prstiju i manjih zaprljanja na površinama od plemenitog čelika, plohama uređaja, prozorima, namještaju, auto staklima itd.

Active AirClean filtar

Opis pogledajte u odlomku „Isporučeni pribor“.

ActiveAir Clean filtar s držačem

Active AirClean filtri neutraliziraju neugodne mirise u zoni za hlađenje te štite namirnice od eventualnog prijenosa mirisa.

Držač za ActiveAir Clean filtar može se postaviti na bilo koju površinu za odlaganje u zoni za hlađenje.

Prednja strana od plemenitog čelika

Prednje strane od plemenitog čelika osiguravaju visokokvalitetni vanjski dizajn Vašeg uređaja za hlađenje.

Uz njih su dostupne ručke i pokrovi podnožja u izgledu plemenitog čelika.

Metalna ploča za kazetne prednje strane

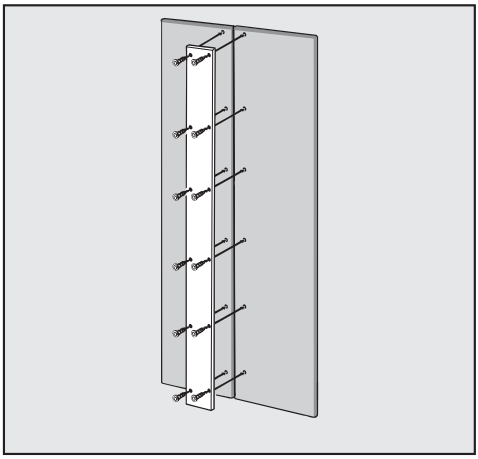

Kada umjesto jedne prednje strane namještaja želite ugraditi dvije prednje strane, navedene se moraju međusobno povezati metalnom pločom.

Side-by-Side set za ugradnju

Za ugradnju dva ili više uređaja za hlađenje jedan uz drugi potreban Vam je Side-by-Side set za ugradnju (pogledajte poglavlje „Ugradnja“, odlomak „Side-by-Side“).

Kućište za okov

Ukoliko na svojem uređaju za hlađenje želite promijeniti smjer otvaranja vrata, morate pregraditi gornju ventilacijsku rešetku. Za navedeno Vam je potrebno novo kućište za okov.

Promjenu smjera otvaranja vrata isključivo vrši servisna služba.

Pribor

Dodatni pribor možete naručiti putem Miele internet trgovine. Te proizvode možete kupiti i u Miele servisu (pogledajte kraj ovih uputa) i u specijaliziranoj Miele prodavaonici.

Prije prve uporabe

Uređaj za hlađenje nakon transporta ostavite oko 1 sat prije nego ga priključite.
Time ćete spriječiti eventualne funkcijske smetnje na uređaju za hlađenje.

Ambalaža

- Uklonite svu ambalažu iz unutrašnjosti.

Svakako uklonite svu ambalažu uključujući samoljepljivu foliju **prije** uključivanja uređaja za hlađenje. Samoljepljiva folija se teško uklanja s hladnih površina.

Čišćenje

Pridržavajte se odgovarajućih uputa iz poglavlja „Čišćenje i održavanje“.

- Očistite unutrašnjost i pribor.

Odabir odgovarajućeg asistenta za vrata (Push2open/Pull2open)

Asistent za vrata pomaže Vam pri otvaranju vrata uređaja.

Možete birati između dva asistenta za vrata Push2open i Pull2open (pogledajte poglavlje „Određivanje ostalih postavki“, odlomak „Uključivanje Asistent za vrata “).
Tvornički je podešen asistent za vrata Push2open.

- Odaberite asistenta za vrata Pull2open, ako Vaš uređaj za hlađenje ima prednju stranu namještaja s ručkom.
- Odaberite asistenta za vrata Push2open, ako Vaš uređaj za hlađenje nema ručku na prednjoj strani namještaja.

Umetanje Active AirClean filtra

Vaš uređaj za hlađenje opremljen je s 2 Active AirClean filtra koji neutraliziraju neugodne mirise u zoni za hlađenje.

- Priložene Active AirClean filtre postavite kako je opisano u poglavlju „Čišćenje i održavanje“, odlomak „Zamjena ActiveAirClean filtra".

Miele@home

Vaš uređaj za hlađenje je opremljen integriranim WLAN modulom.

U tvorničkim postavkama umrežavanje nije aktivirano.

Za uporabu Vam je potrebno sljedeće:

- WLAN mreža
- Miele aplikacija
- korisnički račun kod tvrtke Miele. Korisnički račun možete izraditi putem Miele aplikacije.

Miele aplikacija vodi Vas kroz povezivanje između uređaja za hlađenje i kućne WLAN mreže.

Nakon što ste uređaj za hlađenje povezali na svoju WLAN mrežu, pomoću aplikacije možete primjerice vršiti sljedeće akcije:

- Možete pozvati informacije o radnom stanju svog uređaja za hlađenje
- Mijenjanje postavki svog uređaja za hlađenje

Povezivanjem uređaja za hlađenje u Vašu WLAN mrežu povećava se potrošnja energije, čak i ako je uređaj za hlađenje isključen.

Osigurajte da na mjestu postavljanja svog uređaja za hlađenje primate signal WLAN mreže dovoljne jačine.

Raspoloživost WLAN veze

WLAN veza dijeli raspon frekvencije s drugim uređajima (npr. mikrovalnim pećnicama, igračkama na daljinsko upravljanje). Uslijed navedenog, može doći do privremenih ili trajnih poremećaja veze. Stoga se ne može jamčiti stalna raspoloživost ponuđenih funkcija.

Raspoloživost Miele@home

Korištenje Miele aplikacije ovisi o raspoloživosti Miele@home usluga u Vašoj državi.

Usluga Miele@home nije raspoloživa u svakoj državi.

Informacije o raspoloživosti možete pronaći preko internet stranice www.miele.hr.

Miele aplikacija

Miele aplikaciju možete besplatno preuzeti u Apple App ili Google Play trgovinama aplikacijama.

Download on the App Store

DOSTUPNO NA USLUZI Google Play

Upravljanje uređajem za hlađenje

Oštri predmeti, poput olovaka, mogu oštetiti zaslon osjetljiv na dodir.

Zaslon na dodir dodirujte samo prstima.

Ako su Vam prsti hladni postoji mogućnost da zaslon na dodir ne reagira.

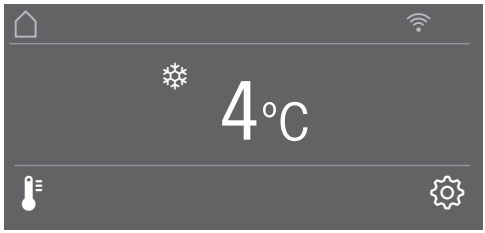

Senzorske tipke koje se nalaze ispod prikaza temperature mogu se izravno **birati** pritiskom, simboli i tekst u i iznad prikaza temperature su pak samo **prikazani**.

Način za podešavanje ⚙

Preko načina za podešavanje ⚙ možete odabrati različite funkcije uređaja za hlađenje i djelimice mijenjati njihove postavke (pogledajte poglavlje „Određivanje ostalih postavki“).

- Dodirnite senzorsku tipku ⚙ kako biste dospjeli u način za podešavanje.
- Pomoću senzorskih tipki < i > odaberite funkciju u kojoj želite mijenjati postavke.
- Svoj odabir potvrdite s *OK*.
- Ovisno o situaciji postavke mijenjajte pomoću senzorskih tipki < i > ili pomoću senzorskih tipki + i −.
- Svoj odabir potvrdite s *OK*.

Pozadinski **obojana** postavka je uvijek **odabrana** postavka, može se potvrditi izravno s *OK*.

- Dodirnite senzorsku tipku ⮌ kad se želite vratiti na prethodnu razinu izbornika ili kada želite prekinuti postupak.

Svaki dodir na zaslon potvrđuje se zvučnim signalom. Ton tipki možete isključiti putem načina za podešavanje ⚙.

Prvo puštanje u pogon

■ Otvorite vrata uređaja.

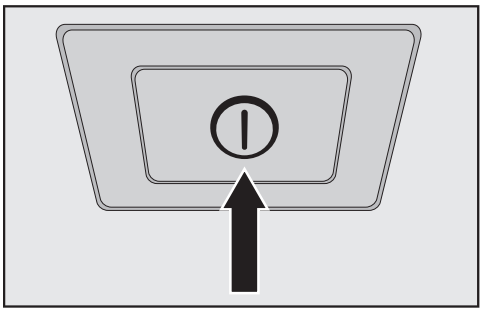

■ Uključite uređaj za hlađenje pritiskom na tipku za uključivanje/isključivanje.

Tipka za uključivanje/isključivanje nalazi se ispod zaslona.

Uređaj za hlađenje počinje hladiti te se uključuje osvjetljenje unutrašnjosti kada su vrata uređaja otvorena.

Na zaslonu uređaja za hlađenje pojavljuje se Miele.

■ Kada uređaj za hlađenje uključujete po prvi puta, tražiti će Vas da napravite sljedeće postavke:

- Podešavanje Jezik
(ako ste zabunom izabrali pogrešan Jezik, ponovo se vratite u način za podešavanje ⚙ i orijentirajte se prema simbolu ⚑ za podešavanje jezika)
- Podešavanje Jedinica temperature:
°C (stupanj Celsius) ili °F (stupanj Fahrenheit)
- Postaviti Miele@home:

■ Odaberite dalje, ako Miele@home želite podesiti sada. Zaslon i Miele aplikacija Vas vode kroz naredne korake.

Čim je Vaš uređaj za hlađenje uspješno povezan preko aplikacije na Vašu WLAN mrežu, na zaslonu uređaja za hlađenje se prikazuje Povezivanje uspješno izvršeno.

■ Postupak ponovo potvrdite pritiskom na *OK*.

Kada je WLAN veza aktivna na zaslonu se prikazuje ᯤ.

■ Odaberite preskočiti, ako Miele@home želite podesiti kasnije.

■ Dodirnite senzorsku tipku ⮌ kad se želite vratiti na prethodnu razinu izbornika.

Na zaslonu se prikazuje poruka Prvo puštanje u pogon uspješno završeno.

■ Prvo puštanje u pogon potvrdite s *OK*.

Na zaslonu se pojavljuje glavni zaslon (pogledajte poglavlje „Opis uređaja“, odlomak „Glavni zaslon“).

Prvo puštanje u pogon se ne smije prekidati. Isključivanjem uređaja za hlađenje može se eventualno prekinuti no nakon ponovnog uključivanja uređaja za hlađenje prvo puštanje u pogon mora se nastaviti.

Uključivanje i isključivanje uređaja za hlađenje

Uključivanje uređaja za hlađenje

- Otvorite vrata uređaja.
- Uključite uređaj za hlađenje pritiskom na tipku za uključivanje/isključivanje.

Uređaj za hlađenje počinje hladiti te se uključuje osvjetljenje unutrašnjosti kada su vrata uređaja otvorena.

Na zaslonu uređaja za hlađenje pojavljuje se Miele, a potom glavni zaslon:

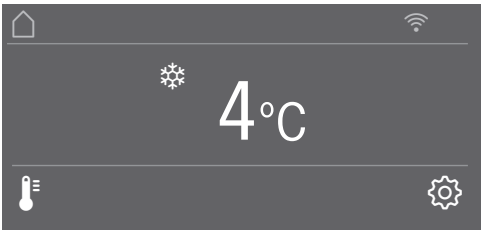

Za postizanje dovoljno niske temperature pustite uređaj za hlađenje da hladi nekoliko sati prije nego što u njega stavite namirnice.

Isključivanje uređaja za hlađenje

- Isključite uređaj za hlađenje pritiskom na tipku za uključivanje/isključivanje.

Isključeno je hlađenje i osvjetljenje unutrašnjosti.

Molimo obratite pažnju na sljedeće. Uređaj za hlađenje nije odvojen od mreže kada je isključen tipkom za uključivanje/isključivanje.

Kod duže odsutnosti

Ako dulje vrijeme nećete upotrebljavati uređaj za hlađenje:

- Isključite uređaj za hlađenje.
- Izvucite utikač iz utičnice ili isključite osigurač kućne instalacije.
- Očistite uređaj za hlađenje.
- Ostavite vrata uređaja za hlađenje otvorena, kako bi se dovoljno prozračio i kako biste izbjegli stvaranje neugodnih mirisa.

Ako se kod duže odsutnosti uređaj za hlađenje isključi, a ne očisti, postoji opasnost od nastanka plijesni ako je uređaj zatvoren.
Obavezno očistite uređaj za hlađenje.

Preko načina za podešavanje ⚙ možete odabrati različite funkcije uređaja za hlađenje, djelimice mijenjati njihove postavke te na taj način uređaj za hlađenje prilagoditi svojim potrebama.

U nastavku su opisane samo one funkcije u načinu za podešavanje ⚙, koje zahtijevaju daljnje pojašnjenje.

Dok ste u načinu za podešavanje ⚙, automatski se gase alarm za vrata i ostala upozorenja.

Uključivanje ili isključivanje Zaključavanje upravljanja 🔒/🔓

Uključeno Zaključavanje upravljanja štiti Vas neželjene promjene temperature ili neželjenih promjena postavki u načinu za podešavanje ⚙.

- U načinu za podešavanje ⚙ pomoću senzorskih tipki < i > odaberite Zaključavanje upravljanja i svoj odabir potvrdite s *OK*.
- Uključite blokadu tipki pomoću senzorskih tipki < i > Uključeno ili Isključeno te svoj odabir potvrdite s *OK*.
- Zatvorite vrata uređaja, tek tada će se aktivirati blokada tipki.

Uključena blokada tipki se ne prikazuje na zaslonu.

Ukoliko pritisnete senzorsku tipku prilikom uključene blokade tipki, na zaslonu se prikazuje poruka Za otključavanje držite pritisnutu tipku OK 6 sekundi.

- Slijedite upute na zaslonu.

Zaslon se kratkotrajno otključava te možete preuzeti željenu postavku. Zatvaranjem vrata uređaja blokada tipki se ponovo uključuje.

Podešavanje temperature u MasterFresh zoni (suhi pretinac) 🌡↕

- U načinu za podešavanje ⚙ pomoću senzorskih tipki < i > odaberite MasterFresh i svoj odabir potvrdite s *OK*.
- Pomoću senzorskih tipki − i + odaberite odgovarajuću temperaturu te svoj izbor potvrdite s *OK*.
- Dodirnite senzorsku tipku ⮌ kada želite prekinuti postupak.

Segmentna traka ima 5 segmenata, podešavanje temperature vrši se u koracima od oko 1°C.

Tvornički je temperatura u suhom pretincu podešena na 0°C.

Provođenje Samoispitivanje ☑

Napravite Samoispitivanje, ukoliko imate osjećaj da Vaš uređaj za hlađenje ne funkcionira besprijekorno i uređaj treba provjeriti na eventualne smetnje.

- U načinu za podešavanje ⚙ pomoću senzorskih tipki < i > odaberite Samoispitivanje i svoj odabir potvrdite s *OK*.
- Dodirnite senzorsku tipku ⮌ kada želite prekinuti postupak.

Započinje Samoispitivanje te se uređaj za hlađenje provjerava na eventualne greške i smetnje.

- Ukoliko pomoću samoispitivanja nisu otkrivene greške ili smetnje, na zaslonu se prikazuje poruka Ponovno pokretanje sustava.
- Ukoliko su pomoću samoispitivanja otkrivene greške ili smetnje, navedene se zatim prikazuju na zaslonu.

Dodatno se oglašava zvučni signal upozorenja.

- Ako Vas zvučni signal upozorenja smeta, možete ga prijevremeno isključiti, tako da pritisnete senzorsku tipku 🔇.
- Zabilježite prikazanu(ne) grešku(e).
- Nazovite servisnu službu i informirajte ih o prikazanoj(im) greški/greškama.
- Poruku potvrdite tipkom *OK*.

Na zaslonu se prikazuje poruka Ponovno pokretanje sustava.

Uređaj za hlađenje se kratko samostalno isključuje i ponovno uključuje.

Na zaslonu se prikazuje poruka Zatvoriti samoispitivanje.

- Poruku potvrdite tipkom *OK*.

Na zaslonu se ponovo pojavljuje glavni zaslon.

Uključivanje Asistent za vrata

Možete birati između dva asistenta za vrata Push2open i Pull2open.
Tvornički je podešen asistent za vrata Push2open.

Asistent za vrata Push2open prikladan je za prednje strane namještaja bez ručki. Vrata uređaja se samostalno otvaraju, na način da ih lagano pritisnete.

Asistent za vrata Pull2open prikladan je za prednje strane namještaja s ručkom. Vrata uređaja se lako otvaraju, uz malo snage.

⚠ Opasnost od oštećenja prijevremenim zatvaranjem vrata uređaja.
Kad je uključen asistent za vrata uzastopno ranije zatvaranje vrata uređaja može uzrokovati štetu i utjecati na funkciju.
Nemojte držati ili zatvarati vrata uređaja kad je automatsko otvaranje vrata još izvučeno. Ukoliko ste ipak zatvorili vrata uređaja, ostavite ih 5 minuta zatvorena. Automatsko otvaranje vrata se nanovo podešava.

Uključivanje Push2open

- U načinu za podešavanje ⚙ pomoću senzorskih tipki < i > odaberite Asistent za vrata i svoj odabir potvrdite s *OK*.
- Pomoću senzorskih tipki < i > odaberite Način rada te svoj izbor potvrdite s *OK*.
- Pomoću senzorskih tipki < i > odaberite Push2open te svoj izbor potvrdite s *OK*.
- Dodirnite senzorsku tipku ⮌ kako biste se vratili na prethodni zaslon.

- Podešavanje intenziteta

Dodatno možete podesiti intenzitet funkcije Push2open. Što je podešeni intenzitet niži, to Vam je manje snage potrebno za pritisak na vrata uređaja.

- U načinu za podešavanje ⚙ pomoću senzorskih tipki < i > odaberite Asistent za vrata i svoj odabir potvrdite s *OK*.
- U načinu za podešavanje ⚙ pomoću senzorskih tipki < i > odaberite Intenzitet i svoj odabir potvrdite s *OK*.

- Pomoću senzorskih tipki < i > odaberite odgovarajući intenzitet (Niski, Srednji, Visoki) te svoj izbor potvrdite s *OK*.

- Podešavanje trajanja AutoClose

Ujedno možete podesiti trajanje koliko vrata uređaja trebaju ostati otvorena, prije no što se samostalno zatvore.

- U načinu za podešavanje ⚙ pomoću senzorskih tipki < i > odaberite Asistent za vrata i svoj odabir potvrdite s *OK*.
- U načinu za podešavanje ⚙ pomoću senzorskih tipki < i > odaberite AutoClose i svoj odabir potvrdite s *OK*.
- Pomoću senzorskih tipki + i − odaberite odgovarajuće trajanje (5–30 sekundi) te svoj izbor potvrdite s *OK*.

Zaštita od nehotičnog otvaranja: ukoliko širom ne otvorite vrata uređaja, ona će se samostalno zatvoriti po isteku vremena koje ste definirali.

Uključivanje Pull2open

- U načinu za podešavanje ⚙ pomoću senzorskih tipki < i > odaberite Asistent za vrata i svoj odabir potvrdite s *OK*.
- Pomoću senzorskih tipki < i > odaberite Način rada te svoj izbor potvrdite s *OK*.
- Pomoću senzorskih tipki < i > odaberite Pull2open te svoj izbor potvrdite s *OK*.
- Dodirnite senzorsku tipku ⮌ kako biste se vratili na prethodni zaslon.

- Podešavanje intenziteta

Dodatno možete podesiti intenzitet funkcije Pull2open. Što je podešeni intenzitet niži, to Vam je manje snage potrebno za povlačenje vrata uređaja.

- U načinu za podešavanje ⚙ pomoću senzorskih tipki < i > odaberite Asistent za vrata i svoj odabir potvrdite s *OK*.
- U načinu za podešavanje ⚙ pomoću senzorskih tipki < i > odaberite Intenzitet i svoj odabir potvrdite s *OK*.
- Pomoću senzorskih tipki < i > odaberite odgovarajući intenzitet (Niski, Srednji, Visoki) te svoj izbor potvrdite s *OK*.

Isključivanje Asistent za vrata

- U načinu za podešavanje ⚙ pomoću senzorskih tipki < i > odaberite Asistent za vrata i svoj odabir potvrdite s *OK*.
- Pomoću senzorskih tipki < i > odaberite Način rada te svoj izbor potvrdite s *OK*.
- Pomoću senzorskih tipki < i > odaberite Isključeno te svoj izbor potvrdite s *OK*.
- Dodirnite senzorsku tipku ⮌ kako biste se vratili na prethodni zaslon.

Miele@home

Postavljanje Miele@home

Poruka Postaviti Miele@home se prikazuje samo kada uređaj za hlađenje još nije povezan s WLAN mrežom.

- Povežite svoj uređaj za hlađenje kako je opisano u poglavlju „Prvo puštanje u pogon“.

Deaktivacija Miele@home

- U načinu za podešavanje ⚙ pomoću senzorskih tipki < i > odaberite Miele@home i svoj odabir potvrdite s *OK*.
- Pomoću senzorskih tipki < i > odaberite deaktivirati te svoj izbor potvrdite s *OK*.

Na zaslonu se prikazuje poruka Deaktivacija uspješna.

- Poruku potvrdite tipkom *OK*.

Vaš je uređaj za hlađenje sada odjavljen s Vaše WLAN mreže.

Na zaslonu se isključuje simbol ᯤ.

Aktivacija Miele@home

Umreženost morate nanovo aktivirati ako je Miele@home prethodno već bio uključen, a veza potom prekinuta.

- U načinu za podešavanje ⚙ pomoću senzorskih tipki < i > odaberite Miele@home i svoj odabir potvrdite s *OK*.
- Pomoću senzorskih tipki < i > odaberite aktivirati te svoj izbor potvrdite s *OK*.

Na zaslonu se prikazuje poruka Aktivacija uspješna.

- Poruku potvrdite tipkom *OK*.

Kada je WLAN veza aktivna na zaslonu se prikazuje ᯤ.

Provjera statusa WLAN veze

- U načinu za podešavanje ⚙ pomoću senzorskih tipki < i > odaberite Miele@home i svoj odabir potvrdite s *OK*.
- Pomoću senzorskih tipki < i > odaberite Status veze te svoj izbor potvrdite s *OK*.

Na zaslonu se prikazuje informacija o statusu WLAN veze:

- ᯤ povezana: postoji jaka veza,
- ᯤ povezana: postoji srednje jaka veza,
- ᯤ povezana: postoji slaba veza,
- ᯤ: veza ne postoji.

Ponovno postavljanje Miele@home

Ako ste promijenili svoju WLAN mrežu, za svoj uređaj za hlađenje možete nanovo uspostaviti Miele@home.

- U načinu za podešavanje ⚙ pomoću senzorskih tipki < i > odaberite Miele@home i svoj odabir potvrdite s *OK*.
- Odaberite pomoću senzorskih tipki < i > Ponovno postaviti te svoj izbor potvrdite s *OK*.

Na zaslonu se prikazuje poruka Resetirati konfiguraciju?

- Pomoću senzorskih tipki < i > odaberite da ili ne te svoj izbor potvrdite s *OK*.

Resetiranje konfiguracije mreže

Kada zbrinjavate svoj uređaj za hlađenje, prodajete ili pokrećete upotrebljavan uređaj za hlađenje, postavke svog uređaja za hlađenje vratite na tvorničke. Navedeno će također resetirati mrežnu konfiguraciju tako da se svi osobni podaci uklone s uređaja za hlađenje. Osim toga, prethodni vlasnik više ne može pristupiti uređaju za hlađenje.

- Postavke uređaja za hlađenje resetiranje kako je opisano u poglavlju „Resetiranje postavki na tvorničke postavke ⌂“.

Isključivanje Prezentacija

Prezentacijski način rada prodavaonici omogućava da predstavi uređaj za hlađenje **bez uključenog hlađenja**. Za privatnu uporabu ta postavka Vam nije potrebna.

Ako je prezentacija tvornički uključena, na zaslonu se prikazuje .

- U načinu za podešavanje pomoću senzorskih tipki < i > odaberite Prezentacija i svoj odabir potvrdite s *OK*.

Na zaslonu se prikazuje poruka Za isključivanje držite pritisnutu tipku OK 4 sekunde.

- Slijedite upute na zaslonu.

Na zaslonu se prikazuje odbrojavanje Isključenje prezentacije za sek.

Na zaslonu se prikazuje poruka Prezentacija isključena. Uređaj hladi.

- Ovu poruku potvrdite s *OK*.

Na zaslonu se ponovo pojavljuje glavni zaslon.

Određivanje ostalih postavki

Resetiranje postavki na tvorničke postavke

Postavke uređaja za hlađenje možete vratiti u početno stanje.

Kada zbrinjavate svoj uređaj za hlađenje, prodajete ili pokrećete upotrebljavan uređaj za hlađenje, postavke svog uređaja za hlađenje vratite na tvorničke. Navedeno će također resetirati mrežnu konfiguraciju tako da se svi osobni podaci uklone s uređaja za hlađenje. Osim toga, prethodni vlasnik više ne može pristupiti uređaju za hlađenje.

- U načinu za podešavanje ⚙ pomoću senzorskih tipki < i > odaberite Tvorničke postavke i svoj odabir potvrdite s *OK*.
- Pomoću senzorskih tipki < i > odaberite Resetirati te svoj izbor potvrdite s *OK*.

Nakon kraćeg počeka na zaslonu se prikazuje poruka Postavke resetirane.

- Poruku potvrdite tipkom *OK*.

Prvo puštanje u pogon započinje iznova (pogledajte poglavlje „Prvo puštanje u pogon“, odlomak „Vršenje prvog puštanja u pogon“).

Postavke uređaja za hlađenje vraćene su na sljedeće vrijednosti:

Funkcija		Tvornička postavka
	Jezik	engleski
	Svjetlina zaslona	prosječna vrijednost (4 od 7 segmenata)
	Shema boja	tamno
/	Signalni tonovi	prosječna vrijednost (4 od 7 segmenata)
/	Ton tipki	prosječna vrijednost (4 od 7 segmenata)
°C / °F	Jedinica temperature	° Celzijusa
/	Zaključavanje upravljanja	isključeno
	MasterFresh	0°C (2 od 5 segmenata)
	Asistent za vrata	Push2open
	Miele@home	isključeno
	Šabat način rada	isključeno
	Prikaz Active AirClean filtra	uključeno
	Temperatura zone za hlađenje	4°C
	Temperatura suhog pretinca	0°C

Uključivanje ili isključivanje Šabat način rada

Uređaj za hlađenje raspolaže Šabat način rada koji služi u svrhu podržavanja vjerskih običaja.

Kad je uključen Šabat način rada ne možete mijenjati postavke na svojem uređaju za hlađenje.

Pazite da su vrata uređaja dobro zatvorena, jer su u Šabat način rada optička i zvučna upozorenja isključena.

- U načinu za podešavanje pomoću senzorskih tipki < i > odaberite Šabat način rada i svoj odabir potvrdite s *OK*.
- Pomoću senzorskih tipki < i > odaberite Uključeno ili Isključeno te svoj izbor potvrdite s *OK*.

Kod uključenog Šabat način rada, na zaslonu se prikazuje te se smanjuje svjetlina zaslona (zaslon se ne mijenja prilikom zatvaranja vrata).

Kod uključenog Šabat način rada isključuje se:

- asistent za vrata (kod prednje strane namještaja bez ručke vrata uređaja se sada moraju povući odozdo ili bočno)
- osvjetljenje
- svi zvučni i optički signali
- prikaz temperature
- funkcija Brzo hlađenje (ako je bila uključena)

I dalje se može birati sljedeće:

- senzorske tipke za način za podešavanje za isključivanje Šabat način rada.

Funkcija Šabat način rada automatski se isključuje nakon 125 sati.

⚠ Zdravlje je ugroženo konzumacijom pokvarenih namirnica.
Budući da se tijekom Šabat načina rada ne prikazuje mogući nestanak električne energije, u određenim su okolnostima namirnice neko vrijeme izložene visokoj temperaturi. Na taj se način smanjuje trajnost namirnica.
Ako tijekom Šabat načina rada dođe do nestanka električne energije, provjerite kvalitetu namirnica.

Uključivanje, isključivanje ili resetiranje Prikaz Active AirClean filtra

Prikaz Active AirClean filtra Vas svakih 6 mjeseci podsjeća na to da morate zamijeniti Active AirClean filtar. Na zaslonu se prikazuje: Zamijenite Active AirClean filtar.

Kako se mora zamijeniti Active AirClean filtar opisano je u poglavlju „Čišćenje i održavanje“, odlomak „Zamjena Active AirClean filtra".

Zahtjev za zamjenom Active AirClean filtra prvi se puta pojavljuje automatski, ne treba se posebno uključivati.

Uključivanje Prikaz Active AirClean filtra

Ako je funkcija Prikaz Active AirClean filtra jednom isključena, po potrebi ju treba ponovno uključiti.

- U načinu za podešavanje ⚙ pomoću senzorskih tipki < i > odaberite Prikaz Active AirClean filtra i svoj odabir potvrdite s *OK*.
- Pomoću senzorskih tipki < i > odaberite Uključeno te svoj izbor potvrdite s *OK*.

Uključena je funkcija Prikaz Active AirClean filtra.

Isključivanje Prikaz Active AirClean filtra

Ukoliko ne želite Prikaz Active AirClean filtra, tu funkciju možete isključiti.

- U načinu za podešavanje ⚙ pomoću senzorskih tipki < i > odaberite Prikaz Active AirClean filtra i svoj odabir potvrdite s *OK*.
- Pomoću senzorskih tipki < i > odaberite Isključeno te svoj izbor potvrdite s *OK*.

Isključena je funkcija Prikaz Active AirClean filtra.

Resetiranje Prikaz Active AirClean filtra

Nakon što ste zamijenili Active AirClean filtar morate resetirati funkciju Prikaz Active AirClean filtra, kako bi se mogla ponovo prikazati nakon 6 mjeseci.

Ako prikaz ne resetirate, stalno će se nanovo pojavljivati.

- U načinu za podešavanje ⚙ pomoću senzorskih tipki < i > odaberite Prikaz Active AirClean filtra i svoj odabir potvrdite s *OK*.
- Pomoću senzorskih tipki < i > odaberite Resetirati te svoj izbor potvrdite s *OK*.

Na zaslonu se isključuje poruka Zamijenite Active AirClean filtar.

Aktiviran je Prikaz Active AirClean filtra za sljedeću zamjenu Active AirClean filtra.

Za pohranu namirnica vrlo je važna odgovarajuće podešena temperatura. Zbog mikroorganizama namirnice se brzo mogu pokvariti, što se može spriječiti, odnosno usporiti podešavanjem ispravne temperature pohranjivanja. Temperatura utječe na brzinu rasta mikroorganizama. Niža temperatura usporava ove procese.

Temperatura u uređaju za hlađenje se povećava:

- što se češće i dulje otvaraju vrata uređaja
- što se više namirnica pohranjuje
- što su svježe pohranjene namirnice toplije
- što je temperatura oko uređaja za hlađenje viša. Uređaj je razvijen za određeni klimatski razred (raspon temperature prostorije) čije se granice moraju poštivati.

... u zoni za hlađenje i u MasterFresh zoni

U zoni za hlađenje preporučujemo temperaturu hlađenja od 4°C.

U suhom pretincu MasterFresh zone preporučujemo temperaturu od 0°C.

Automatska raspodjela temperature (DynaCool)

Čim je uključena zona za hlađenje, uređaj za hlađenje automatski uključuje ventilator. Na taj se način ravnomjerno raspoređuje hladnoća u zoni za hlađenje, tako da se pohranjene namirnice hlade približno jednakom temperaturom.

Podešavanje temperature

■ Za podešavanje temperature dodirnite senzorsku tipku .

Pojavljuje se prethodno podešena temperatura.

■ Temperaturu podesite pomoću senzorskih tipki + i —. Ukoliko senzorske tipke držite pritisnutima, temperatura se mijenja bez prekida.

■ Postavku temperature potvrdite s *OK* ili pričekajte oko 8 sekundi nakon zadnjeg pritiska na tipku. Temperatura će se tada automatski preuzeti.

Savjet: Zatvaranjem vrata uređaja novo podešena temperatura također je potvrđena i preuzeta.

Prikaz temperature na zaslonu uvijek prikazuje **željenu** temperaturu.

Kad ste promijenili temperaturu, tada provjerite prikaz temperature nakon otprilike 6 sati **kod manje napunjenog uređaja za hlađenje, a kod punog uređaja nakon otprilike 24 sata**. Tek tada će se podesiti stvarna temperatura.

■ Ako je temperatura nakon nekog vremena previsoka ili preniska, ponovno podesite temperaturu.

Podešavanje temperature u suhom pretincu MasterFresh zone

U suhom pretincu MasterFresh zone temperatura je oko 0°C.

Temperaturu možete malo promijeniti ako želite nešto topliju ili hladniju (pogledajte poglavlje „Određivanje ostalih postavki“, odlomak „Podešavanje temperature u MasterFresh zoni (suhi pretinac))“.

Savjet: Ukoliko želite pohraniti primjerice posebno osjetljivu ribu, tada možete odabrati nižu postavku temperature. Viša temperatura je prikladnija kada se pohranjuju namirnice koje se mogu jesti bez pripreme.

Moguće podešene vrijednosti za temperaturu

Temperatura u zoni hlađenje može se podesiti u rasponu od 2°C do 8°C.

Temperatura u suhom pretincu MasterFresh zone može se podesiti u rasponu od oko -1°C do 3°C.

Funkcija Brzo hlađenje ❄

Pomoću funkcije Brzo hlađenje zona za hlađenje se vrlo brzo hladi do najniže vrijednosti (ovisno o okolnoj temperaturi).

Uključivanje brzog hlađenja preporučuje se osobito kada želite brzo ohladiti veliku količinu svježe pohranjenih namirnica ili napitaka.

Uključivanje brzog hlađenja

- Za podešavanje temperature dodirnite senzorsku tipku 🌡.
- Za uključivanje funkcije Brzo hlađenje dodirnite senzorsku tipku ❄.

Simbol ❄ je pozadinski obojan te se na prikazu temperature pojavljuje nova podešena vrijednost temperature 2°C.

- Postavku potvrdite s *OK* ili pričekajte oko 8 sekundi nakon zadnjeg pritiska na tipku. Postavka će se tada automatski preuzeti.

Na zaslonu sada svijetli simbol ❄.

Uređaj za hlađenje sada radi s najvišom mogućom snagom hlađenja.

Isključivanje brzog hlađenja

- Za podešavanje temperature dodirnite senzorsku tipku 🌡.

Simbol ❄ je pozadinski obojan te na prikazu temperature stoji vrijednost temperature 2°C.

- Za isključivanje funkcije Brzo hlađenje dodirnite senzorsku tipku ❄.

Simbol ❄ više nije pozadinski obojan te se na prikazu temperature ponovno pojavljuje prethodno podešena vrijednost temperature.

- Postavku potvrdite s *OK* ili pričekajte oko 8 sekundi nakon zadnjeg pritiska na tipku. Postavka će se tada automatski preuzeti.

Simbol ❄ se gasi na prikazu temperature.

Uređaj ponovno hladi normalnom snagom.

Ako ne isključite funkciju Brzo hlađenje ista će se automatski isključiti za oko 6 sati. Uređaj za hlađenje ponovno radi normalnom snagom hlađenja.

Savjet: Za uštedu energije možete i sami isključiti funkciju Brzo hlađenje čim su namirnice ili napitci dovoljno hladni.

Uređaj za hlađenje je opremljen sustavom upozorenja kako bi se izbjegao gubitak energije u slučaju da vrata uređaja ostanu otvorena.

Alarm vrata

Zvučni se signal upozorenja oglašava kada su vrata uređaja otvorena duže od dvije minute.
Ujedno se na zaslonu prikazuje poruka Zatvorite vrata.

Čim se vrata uređaja zatvore prestaje zvučni signal i na zaslonu se gasi poruka.

Prijevremeno isključivanje zvučnog signala vrata

Ako Vas zvučni signal upozorenja smeta, možete ga prijevremeno isključiti.

- Dodirnite senzorsku tipku *OK*.

Zvučni signal upozorenja prestaje i poruka na zaslonu se gasi.

Zvučni signal upozorenja i poruka na zaslonu ponovo se pojavljuju nakon određenog vremena dok se vrata uređaja ne zatvore.

Vađenje ili pomicanje police za odlaganje u vratima uređaja

Police za odlaganje u vratima vadite ili pomičite samo kad su prazne.

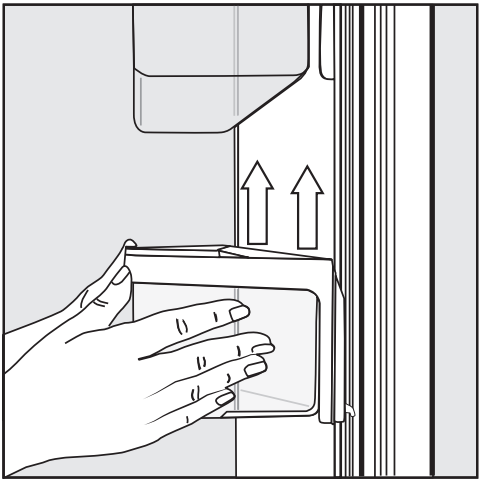

- Policu za odlaganje čvrsto držite objema rukama za okvir te ju malo podignite, tako da je s obje strane kukicom iznad vodilice.
- Izvadite policu za odlaganje ili ju ponovo postavite na željeni položaj u vodilicu s kukicama na istoj visini.
- Pazite da je polica za odlaganje ravno postavljena.

Savjet: Košare za vješanje u policama za odlaganje u svrhu punjenja i pražnjenja ili čišćenja možete potpuno izvaditi iz okvira.

Vađenje ili premještanje površina za odlaganje

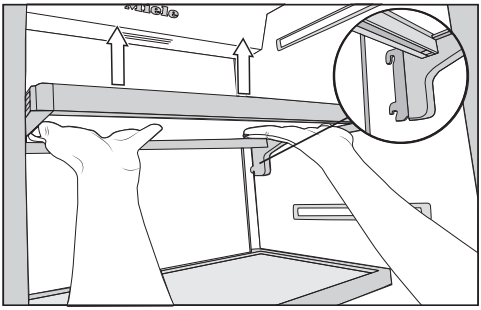

- S obje ruke posegnite ispod površine za odlaganje i malo ju podignite, tako da se otraga s obje strane podigne kukicom iznad vodilice.
- Površinu za odlaganje povucite prema naprijed.
- Izvadite policu za odlaganje ili ju ponovo postavite na željeni položaj u vodilicu s kukicama.
- Pazite da je površina za odlaganje ravno postavljena.

Uklanjanje viseće ladice

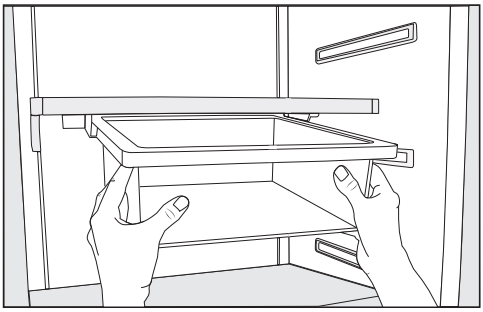

- Viseću ladicu povucite ravno prema van, tako da se s obje strane podigne iznad blokada za izvlačenje.
- Za postavljanje viseću ladicu gurnite ravno u vodilicu.

Viseća ladica po želji se može gurnuti lijevo ili desno.

Pomicanje viseće ladice

Viseća ladica može se postaviti na bilo koju površinu za odlaganje u zoni za hlađenje.

- Izvadite viseću ladicu.
- Kako biste izvadili držač za viseću ladicu, na obje strane straga pritisnite tipke na držaču i povucite držač koso prema dolje iz okvira za držač.
- Kako biste držač ponovo postavili, na obje strane straga pritisnite tipke na držaču i umetnite ga odozdo u utor na okviru za držač.
- Ponovno postavite viseću ladicu.

Savjet: Alternativno možete premjestiti površinu za odlaganje zajedno s visećom ladicom.

Vađenje pretinaca iz zone za hlađenje

- Pretinac malo povucite prema van.

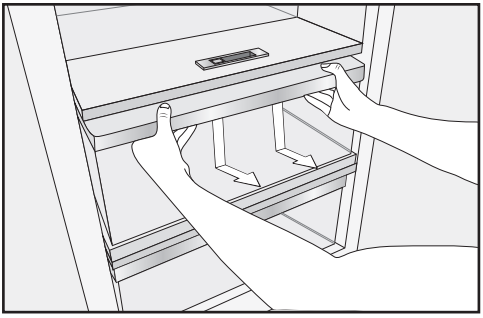

- S obje ruke odozdo obuhvatite okvir držača za pretinac te pretinac trzajem pritisnite prema dolje, tako da u stražnjem dijelu iskoči prema gore.
- Pretinac izvadite prema naprijed.

Teleskopske vodilice potom gurnite natrag. Na taj ćete način izbjeći oštećenja.

Kod čišćenja uređaja za hlađenje pazite da se ne ispere specijalna mast kojom su premazane teleskopske vodilice.
Teleskopske vodilice očistite vlažnom krpom.

- Za postavljanje pretinca pretinac položite na teleskopske vodilice, tako da čujno uskoči na svoje mjesto.

Pohrana namirnica u zoni za hlađenje

⚠ Opasnost od zapaljivih mješavina plina.
Zapaljive mješavine mogu se zapaliti električnim dijelovima.
U uređaju za hlađenje nemojte pohranjivati eksplozivne tvari i proizvode sa zapaljivim pogonskim plinovima (npr. raspršivači). Odgovarajući raspršivači prepoznatljivi su po otisnutim podatcima o sadržaju ili po simbolu plamena. Eventualni plinovi koji cure mogu se zapaliti na električne dijelove.

⚠ Šteta uzrokovana namirnicama koje sadrže masnoće ili ulja.
Ako u uređaju za hlađenje ili vratima uređaja pohranjujete namirnice koje sadrže masti ili ulja, mogu nastati pukotine uslijed naprezanja pa može doći do pucanja.
Pazite da mast ili ulje koje eventualno iscuri ne dođe u kontakt s plastičnim dijelovima uređaja.

Različita područja hlađenja

Obzirom na prirodnu cirkulaciju zraka u zoni za hlađenje se podešavaju različiti rasponi temperature.

Hladan, težak zrak spušta se u donji dio zone za hlađenje. Kod pohrane namirnica iskoristite različite zone za hlađenje.

Savjet: Namirnice nemojte stavljati jedne uz druge kako bi zrak mogao dobro cirkulirati.

Ako cirkulacija zraka nije dostatna, smanjuje se učinak hlađenja i raste potrošnja energije.
Ne pokrivajte ventilator na poleđini.

Savjet: Namirnice ne pohranjujte tako da dodiruju stražnju stjenku zone za hlađenje. Inače bi se mogle zamrznuti i zalijepiti za stražnju stjenku.

Ovo je uređaj za hlađenje s automatskom raspodjelom temperature (DynaCool). Čim je uključena zona za hlađenje, hladnjak automatski uključuje ventilator. Tako se hladnoća u zoni za hlađenje ravnomjerno raspodjeljuje i različite su hladne zone manje izražene. Sve se pohranjene namirnice tako približno hlade istom temperaturom.

Najtoplije područje

Najtoplije područje zone za hlađenje nalazi se sasvim gore u prednjem dijelu i u vratima uređaja. Ovo područje upotrijebite primjerice za pohranu maslaca tako da bude pogodan za razmazivanje i sira tako da zadrži aromu.

Najhladnije područje

Najhladnije područje u zoni za hlađenje nalazi se odmah iznad ladice za voće i povrće i uz stražnju stjenku. Još su niže temperature u suhom pretincu MasterFresh zone.

Ovo područje u zoni za hlađenje i suhom pretincu MasterFresh zone upotrebljavajte za sve osjetljive namirnice koje se mogu lako pokvariti, npr.:

- riba, meso, perad,
- salame, gotova jela,
- jela i peciva od jaja ili vrhnja,
- svježe tijesto, tijesto za kolače, pizzu, pite,
- sir i drugi proizvodi od svježeg mlijeka,
- gotovo povrće u foliji i sve svježe namirnice čiji se rok trajanja odnosi na temperaturu skladištenja od minimalno 4°C.

Savjet: Prije svega, ovdje možete dobro pohraniti samostalno pripremljena jela svih vrsta, jer je spriječeno množenje eventualno prisutnih mikroorganizama.

Ispravna pohrana namirnica

Namirnice za hlađenje pohranjujte zapakirane ili dobro zaklopljene (u MasterFresh zoni postoje iznimke). Tako se izbjegava upijanje stranih mirisa, isušivanje namirnica i prenošenje eventualno prisutnih klica. Na to treba posebice paziti kod pohrane namirnica životinjskog porijekla. Pazite da namirnice poput sirovog mesa i ribe ne dođu u kontakt s ostalim namirnicama.
Kod ispravno podešene temperature i odgovarajuće higijene rok trajanja namirnica može se znatno produžiti i izbjeći propadanje namirnica.

Voće i povrće

Voće i povrće može se pohraniti bez ambalaže u ladicama za voće i povrće.

MasterFresh zona

U MasterFresh zoni vladaju optimalni uvjeti za pohranu voća, povrća, ribe, mesa i mliječnih proizvoda. Namirnice bitno duže ostaju svježe, a okus i vitamini sačuvani.

MasterFresh zona sastoji se od vlažnog i suhog pretinca.

- **Vlažni pretinac** je, ovisno o postavci regulatora vlažnosti, posebno prikladan za **pohranu voća i povrća**.
- **Suhi pretinac** posebno je prikladan za **pohranu kvarljivih namirnica** poput ribe, mesa i mliječnih proizvoda. Osim navedenog ovdje možete pohranjivati sve vrste namirnica ukoliko su zapakirane.

	maks. opterećenje pretinaca u MasterFresh-zoni
K 2602 Vi, K 2612 Vi	25 kg
K 2802 Vi, K 2812 Vi	35 kg
K 2902 Vi, K 2912 Vi	45 kg

Vlažni pretinac s podešavanjem vlažnosti



Vlažnost koja je unesena s pohranjenim namirnicama, ostaje u vlažnom pretincu. Što vlažnost zraka u vlažnom pretincu više odgovara vlažnosti namirnica, to će namirnice ostati duže vrijeme hrskave i svježe, jer se zadržava udio vode u namirnici.

Visoka vlažnost zraka načelno ovisi o vrsti i količini pohranjenih namirnica, ako se iste pohranjuju bez pakiranja.

Temperatura u vlažnom pretincu približno odgovara temperaturi u klasičnoj zoni za hlađenje.

Pazite na to da je i dobro stanje same namirnice koju pohranjujete ključno za dobar rezultat pohrane.

Pomoću regulatora vlažnosti regulirate vlažnost u vlažnom pretincu, postavkama ◊ do ◊◊◊.

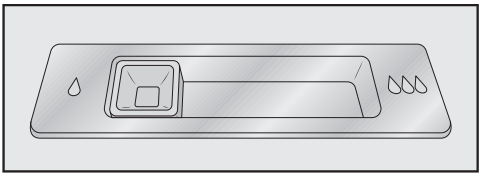

Položaj regulatora vlažnosti ◊ = lagano povišena vlažnost

Ova se postavka ◊ bira kada ste u vlažni pretinac pohranili **jako puno** voća i povrća. Regulator vlažnosti malo zatvara otvore pretinca, čime se zadržava dio vlage.

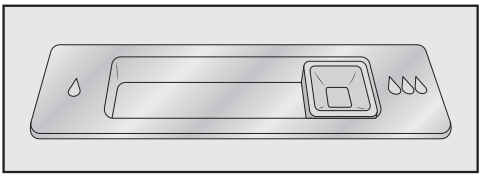

Položaj regulatora vlažnosti ◊◊◊ = povišena vlažnost

Ova se postavka ◊◊◊ bira kada ste u vlažni pretinac pohranili **malo do puno** voća i povrća. Regulator vlažnosti potpuno zatvara otvore pretinca, čime se zadržava sva vlaga.

Savjet: Ako je vlažnost u ladici previsoka te se sakuplja veća količina vlage, odaberite postavku ◊.
Ako u uređaju ima manje namirnica, vlažnost može biti preniska. Ako pretinac nije pun namirnice pohranjujte u hermetički zatvorenim pakiranjima.

Ako je vlažnost u pretincu previsoka u određenim okolnostima postoji mogućnost kondenziranja vode.
Krpom uklonite kondenzat vode.

Reguliranje vlage zraka u vlažnom pretincu

- Regulator vlažnosti pomičite lijevo ◊ ili desno ◊◊◊, ovisno o željenoj postavci.

Suhi pretinac s podesivom temperaturom



U suhom pretincu je temperatura od -1 do 3°C. Temperature su nešto niže nego u izvornoj zoni za hlađenje, no za namirnice koje nisu osjetljive na hladnoću ovo je optimalna temperatura pohrane.

Namirnice se na ovoj temperaturi tako mogu znatno dulje pohraniti bez gubitka svježine te se kupovina može obavljati u većim vremenskim razmacima.

Temperaturu možete malo promijeniti ako ipak želite nešto topliju ili hladniju, jer primjerice želite pohraniti ribu (pogledajte poglavlje „Određivanje ostalih postavki“, odlomak „Podešavanje temperature u MasterFresh zoni (suhi pretinac) 🌡↕“.

Vlažnost zraka u suhom pretincu približno odgovara vlažnosti zraka u klasičnoj zoni za hlađenje.

Savjet: Prije svega, ovdje možete dobro pohraniti samostalno pripremljena jela svih vrsta, jer je spriječeno množenje eventualno prisutnih mikroorganizama.

Suhi pretinac načelno je posebno prikladan za pohranu kvarljivih namirnica poput sljedećih:

- mliječnih proizvoda poput jogurta, sira, vrhnja, svježeg sira itd.
- delikatesnih salata
- mesa, peradi, kobasica
- svježe ribe, mekušaca i rakova
- osim navedenog ovdje možete pohraniti sve vrste namirnica ukoliko su zapakirane.

Uzmite u obzir da se namirnice bogatije bjelančevinama brže kvare.
To znači da će se mekušci i rakovi pokvariti brže od primjerice ribe, a riba brže od mesa.

Namirnice iz higijenskih razloga u ovom pretincu pohranjujte samo **poklopljene ili zapakirane**.

Namirnice iz suhog pretinca izvadite oko 30–60 minuta prije konzumacije. Tek će na sobnoj temperaturi razviti aromu i okus.

U slučaju visokih sobnih temperatura i osjetljivih namirnica, preporučljivo je namirnice na neko vrijeme staviti zonu za hlađenje.

Pohrana namirnica u MasterFresh zoni

Još jednom obratite pažnju na sljedeće napomene, ukoliko niste zadovoljni s rezultatima Vaših pohranjenih namirnica (namirnice djeluju primjerice već nakon kraćeg vremena opušteno ili uvelo):

- Pohranjujte samo svježe namirnice. Stanje pohrane namirnica presudno je za rezultat svježine.
- Prije pohrane namirnica, operite pretince MasterFresh zone.
- Ocijedite vrlo vlažne namirnice prije pohrane u vlažni pretinac.
- U suhi pretinac nemojte pohranjivati namirnice osjetljive na hladnoću (pogledajte poglavlje „Pohrana namirnica u zoni za hlađenje“, odlomak „Neprikladno za zonu hlađenja“).
- Namirnice koje želite pohraniti, razvrstajte na odgovarajući način (vlažna ili suha pohrana).
- Namirnice u vlažnom pretincu pohranjujte nezapakirane.
  Visoka vlažnost zraka u pretincu se sama održava uslijed vlažnosti koju sadrže pohranjene namirnice, kada ih pohranjujete bez pakiranja.
  Ako vlaga zraka u nekom trenutku nije dovoljno visoka, zato što je npr. pohranjeno premalo namirnica, vlaga se može povisiti primjerice pomoću vlažne spužve.
- Ako imate osjećaj da je temperatura u suhom pretincu previsoka ili preniska, regulirajte temperaturu u suhom pretincu (pogledajte poglavlje „Odgovarajuća temperatura“, odlomak „Moguće vrijednosti temperature“). Temperatura se mora povisiti najkasnije kada se na dnu suhog pretinaca stvore kristali leda, inače će se namirnice oštetiti hladnoćom.
- Ukoliko se na dnu vlažnog pretinca nakupilo previše vode, dno osušite krpom. Namirnice po potrebi ocijedite prije pohrane ili na dno vlažnog pretinca položite rešetku, kako bi vlaga mogla kapati.

Zona za hlađenje i MasterFresh zona

Zona za hlađenje i MasterFresh zona se automatski odleđuju.

Tijekom rada kompresora zbog njegove se funkcije na stražnjoj stjenci zone za hlađenje i MasterFresh zone može nastati led ili se mogu nakupiti kapljice vode. Njih nije potrebno uklanjati jer isparavaju automatski zbog topline kompresora.

Pazite da u elektroniku ili rasvjetu ne dospije voda.

⚠ Opasnost od štete uzrokovane prodiranjem vlage u uređaj.
Para parnog čistača može oštetiti plastiku ili električne komponente.
Za čišćenje uređaja za hlađenje ne koristite parni čistač.

Ne uklanjajte tipsku naljepnicu u unutrašnjosti uređaja za hlađenje. Tipska naljepnica je potrebna ako se pojavi smetnja.

Napomene za sredstva za čišćenje

Kako ne biste oštetili površine, za čišćenje **nemojte** upotrebljavati

- sredstva za čišćenje koja sadrže sodu, amonijak, kiseline ili klor
- sredstva za uklanjanje kamenca
- abrazivna sredstva za čišćenje (primjerice prašak za ribanje, mlijeko za ribanje, kamen za čišćenje)
- sredstva za čišćenje koja sadrže otapala
- sredstva za čišćenje plemenitog čelika
- sredstva za čišćenje perilica posuđa
- raspršivače za čišćenje pećnica
- sredstva za čišćenje stakla,
- spužvice za ribanje i četke (primjerice spužvice za čišćenje lonaca)
- gumice za uklanjanje prljavštine
- oštre metalne strugalice.

U unutrašnjosti uređaja za hlađenje koristite samo sredstva za čišćenje i održavanje koja nisu štetna za namirnice.

Za čišćenje preporučujemo mlaku vodu s malo sredstva za pranje posuđa.

Prije čišćenja uređaja za hlađenje

- Isključite uređaj za hlađenje pritiskom na tipku za uključivanje/isključivanje.
- Izvadite namirnice iz uređaja za hlađenje te ih pohranite na hladno mjesto.
- Za čišćenje izvadite sve ostale dijelove koji se mogu izvaditi (pogledajte poglavlje „Oblikovanje unutrašnjosti“).

Unutrašnjost, pribor

Uređaj za hlađenje čistite redovito, ali barem jednom mjesečno.
Nemojte dozvoliti da se zaprljanja osuše već ih odmah uklonite.

- Unutrašnjost uređaja za hlađenje čistite mlakom vodom i s malo sredstva za pranje posuđa. Sve dijelove operite ručno, ne u perilici posuđa.
- Nakon čišćenja sve prebrišite čistom mokrom krpom i osušite krpom.
- Uređaj za hlađenje još kratko vrijeme ostavite otvoren, kako bi se dovoljno prozračio i kako biste izbjegli stvaranje neugodnih mirisa.

Aluminijski okvir

Okviri na površinama za odlaganje i police u vratima uređaja djelimice su od aluminija.

Aluminij je živi materijal. Kut gledanja, pad svjetlosti i okolina određuju reflektirajući učinak te time i izgled uređaja za hlađenje. Aluminij je osjetljiv na ogrebotine i rezove.

Aluminijski okviri mogu se obojiti ili promijeniti ako nečistoće duže djeluju na njih.
Stoga odmah uklonite nečistoće s aluminijskog okvira.

Čišćenje brtve na vratima

⚠ Šteta uzrokovana pogrešnim čišćenjem.
Ako brtvu na vratima tretirate uljima ili mastima brtva vrata može postati porozna.
Brtvu na vratima ne tretirajte uljima ili masnoćom.

- Brtvu na vratima redovito čistite samo čistom vodom i zatim brtvu na vratima temeljito osušite krpom.

Čišćenje poprečnih otvora za prozračivanje i odzračivanje

Nakupine prašine povećavaju potrošnju energije.

- Poprečne otvore za prozračivanje i odzračivanje redovito čistite kistom ili usisavačem (upotrebljavajte primjerice usisni kist za Miele usisavač).

Promjena Active AirClean filtra

Active AirClean filtri u zoni za hlađenje moraju se mijenjati svakih 6 mjeseci.

Na zaslonu se prikazuje: Zamijenite Active AirClean filtar.

- Poruku potvrdite tipkom *OK*.

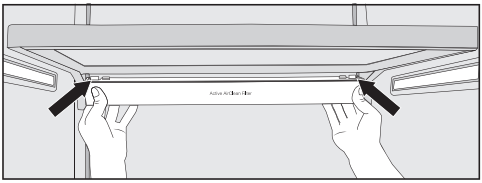

- Kako biste izvadili Active AirClean filtar, na obje strane straga pritisnite tipke na držaču i povucite držač koso prema dolje iz okvira za držač.

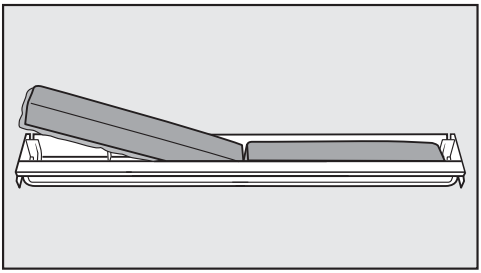

- Izvadite potrošeni Active AirClean filtar i u držač umetnite novi Active AirClean s okvirom okrenutim prema dolje.
- Kako biste držač ponovo postavili, na obje strane straga pritisnite tipke na držaču i umetnite ga odozdo u utor na okviru za držač.

Okvir se može postaviti na bilo koju površinu za odlaganje u zoni za hlađenje.

Nakon što su Active AirClean filteri zamijenjeni na zaslonu se mora resetirati prikaz prikaz ❁ preko načina za podešavanje ⚙ (pogledajte poglavlje „Određivanje ostalih postavki“, odlomak „Resetiranje Prikaz Active AirClean filtra ❁“).

Novi Active AirClean filtar (sa i bez okvira) možete nabaviti u Miele servisu, u Miele specijaliziranoj prodavaonici ili putem Miele internet trgovine.

Nakon čišćenja

- Sve dijelove vratite u uređaj za hlađenje.
- Ponovo uključite uređaj za hlađenje.

- Na neko vrijeme uključite funkciju Brzo hlađenje ❄ kako bi se temperatura u uređaju za hlađenje brzo spustila.
- Namirnice stavite u uređaj za hlađenje čim je temperatura dovoljno niska.
- Zatvorite vrata uređaja.

Sami možete ukloniti većinu grešaka i smetnji, koje se mogu pojaviti u svakodnevnom korištenju. U mnogo slučajeva možete uštedjeti vrijeme i novac, jer nećete morati zvati servis.

Informacije za samostalno uklanjanje grešaka naći ćete na www.miele.com/service.

Sljedeće tablice pomoći će Vam u otkrivanju uzroka smetnji ili poteškoća i pronalaženju njihovog rješenja.

Većinu smetnji i grešaka možete sami ukloniti. U mnogo slučajeva možete uštedjeti vrijeme i novac, jer nećete morati kontaktirati servis.

Na www.miele.hr/support/customer-assistance naći ćete dodatne informacije o tome kako sami riješiti probleme.

Do uklanjanja smetnji po mogućnosti ne otvarajte vrata uređaja za hlađenje tako da gubitak hladnoće bude što manji.

Problem	Uzrok i rješenje
Ukoliko imate osjećaj da Vaš uređaj za hlađenje ne radi besprijekorno, možete provesti Samoispitivanje**. Vaš se uređaj pritom provjerava na eventualne greške ili smetnje.**	Nakon provedbe samoispitivanja, na zaslonu se prikazuju eventualne greške. ■ Provedite samoispitivanje (pogledajte poglavlje „Ostale postavke“, odlomak „Provođenje Samoispitivanje ☑“). ■ Eventualno nazovite servisnu službu i informirajte ih o prikazanoj greški.
Uređaj za hlađenje ne hladi.	Uređaj za hlađenje nije uključen. ■ Uključite uređaj za hlađenje.
	Utikač nije pravilno umetnut u utičnicu ili utikač uređaja nije pravilno umetnut u utičnicu uređaja. ■ Utaknite utikač u utičnicu, a utikač uređaja u utičnicu uređaja.
	Osigurač kućne instalacije je isključen. Moguće je da su uređaj za hlađenje, kućni napon ili neki drugi uređaj neispravni. ■ Pozovite električara ili servis.
Kompresor se uključuje sve češće i na duže vrijeme, temperatura u uređaju za hlađenje je preniska.	Vrata uređaja su se često otvarala. Ili su uskladištene velike količine namirnica.

Što učiniti, ako ...

Problem	Uzrok i rješenje
	■ Vrata uređaja otvarajte samo po potrebi i što je kraće moguće.
	Vrata uređaja se ne zatvaraju pravilno i temperatura u uređaju za hlađenje opada. ■ Provjerite dosjed vrata uređaja i po potrebi namjestite vrata uređaja pomoću vijaka u šarkama vrata.
	Vrata uređaja nisu ispravno zatvorena. Ako se već formirao debeo sloj leda, smanjuje se snaga hlađenja. Povećava se potrošnja energije. ■ Uvijek zatvorite vrata uređaja do kraja. ■ Po potrebi odledite i očistite rashladni uređaj.
	Temperatura okoline je previsoka. Što je temperatura okoline viša, to kompresor duže radi. ■ Molimo obratite pažnju na upute: „Ugradnja“ ⇨ „Mjesto postavljanja“.
	Poprečni otvori za prozračivanje i odzračivanje su blokirani ili začepljeni prašinom. ■ Poprečne otvore za prozračivanje i odzračivanje nemojte blokirati. ■ Poprečne otvore za prozračivanje i odzračivanje redovito čistite od prašine.
	Kod ugradbenih uređaja: Uređaj za hlađenje nije pravilno ugrađen u nišu. ■ Uređaj za hlađenje ugradite u skladu s naputcima iz uputa za ugradnju.
Kompresor se uključuje sve češće i na duže vrijeme, temperatura u uređaju za hlađenje je preniska.	U uređaju za hlađenje je podešena preniska temperatura. ■ Korigirajte postavku temperature. Korigirajte postavku temperature.
	Funkcija za brzo hlađenje je još uključena. ■ Za uštedu energije funkciju za brzo hlađenje možete ranije sami isključiti:

Problem	Uzrok i rješenje
Temperatura u uređaju za hlađenje je previsoka. Zamrznute namirnice (ovisno o modelu) odmrzavaju se.	To nije greška. Podešena temperatura je previsoka. ■ Korigirajte postavku temperature. ■ Temperaturu još jednom provjerite za 24 sata.
	Temperatura okoline, za koju je uređaj za hlađenje predviđen, pala je ispod dopuštene vrijednosti. Kompresor se rjeđe uključuje kad je temperatura okoline niska. Temperatura u uređaju za hlađenje raste. ■ Molimo pogledajte napomene o temperaturi okoline: „Ugradnja“ ⇨ „Mjesto postavljanja“. ■ Povećajte temperaturu okoline.
Kompresor stalno radi.	To nije greška. Kako biste štedjeli energiju, kompresor hladi slabijim intenzitetom kada je potreba za hlađenjem smanjena. Time produljujete trajnost kompresora.
Oglašava se zvučni signal upozorenja.	Vrata uređaja otvorena su duže od 2 minute. ■ Zatvorite vrata uređaja.
Zvučni signal upozorenja se ne oglašava iako su vrata uređaja otvorena.	Isključili ste zvučni signal. ■ Zvučni signal ponovo uključite preko načina za podešavanje ⚙.
	Uključena je funkcija Šabat način rada: Prikaz temperature je taman, a na zaslonu svijetli simbol. ■ Šabat način rada možete isključiti u svakom trenutku (pogledajte poglavlje „Određivanje ostalih postavki“, odlomak „Uključivanje ili isključivanje Šabat način rada“).
Vrata uređaja se ne mogu otvoriti.	Uključen je asistent za vrata Pull2open, no uređaj za hlađenje ima prednju stranu namještaja bez ručki. ■ Kod prednjih strana namještaja bez ručki uključite asistenta za vrata Push2open (pogledajte poglavlje „Određivanje ostalih postavki“, odlomak „Uključivanje Asistent za vrata“).
Vrata uređaja se ne mogu otvoriti kod uključenog Šabat način rada.	Uključen je asistent za vrata Push2open, dodatno je uključen Šabat način rada. ■ Kad je uključen Šabat način rada, asistent za vrata se deaktivira. ■ Vrata uređaja otvorite odozdo ili bočno.

Poruke na zaslonu

Poruka	Uzrok i rješenje
Oglašava se zvučni signal upozorenja te se na zaslonu prikazuje poruka Zatvorite vrata**.**	Vrata uređaja su otvorena. ■ Zatvorite vrata uređaja. ■ Ukoliko zvučni signal upozorenja želite ranije isključiti, na zaslonu pritisnete senzorsku tipku *OK*. Zvučni signal upozorenja prestaje.
Prikaz temperature je taman, a na zaslonu svijetli simbol .	Uključena je funkcija Šabat način rada : unutarnje osvjetljenje je isključeno, uređaj za hlađenje radi. ■ Šabat način rada možete isključiti u svakom trenutku (pogledajte poglavlje „Određivanje ostalih postavki“, odlomak „Uključivanje ili isključivanje Šabat način rada “).
Za zaslonu se pojavljuje „F Molim nazovite Miele servis.**“ i dodatno se oglašava zvučni signal upozorenja.**	U pitanju je kvar. ■ Po potrebi zabilježite dojavljenu grešku. ■ Nazovite servis. ■ Kako biste isključili zvučni signal upozorenja pritisnite simbol . Dojava greške nestaje sa zaslona tek kada je greška na uređaju otklonjena.
	Napon je prenizak ili previsok. ■ Pročitajte podatke o priključivanju u poglavlju „Ugradnja“, odlomak „Električni priključak“. ■ Po potrebi nazovite servis. ■ Kako biste isključili zvučni signal upozorenja pritisnite simbol . Dojava greške nestaje sa zaslona tek kada je greška na uređaju otklonjena.
Na zaslonu svijetli simbol . Uređaj za hlađenje nema snagu hlađenja, ali je funkcionalno rukovanje uređajem.	Uključena je Prezentacija . Prezentacijski način rada prodavaonici omogućava da predstavi uređaj za hlađenje bez uključenog hlađenja. Za privatnu uporabu ta postavka Vam nije potrebna. ■ Isključite prezentacijski način rada (pogledajte poglavlje „Određivanje ostalih postavki“, odlomak „Isključivanje Prezentacija “).

Unutarnje osvjetljenje ne radi

Problem	Uzrok i rješenje
Unutarnje osvjetljenje ne radi.	Uređaj za hlađenje nije uključen. ■ Uključite uređaj za hlađenje.
	Uključen je Šabat način rada Prikaz temperature je taman, a na zaslonu svijetli simbol . ■ U svakom trenutku možete isključiti Šabat način rada putem načina za podešavanje .
	U pitanju je kvar. ⚠ Električni udar uzrokovan izloženim dijelovima koji provode struju. Uklanjanjem pokrova sijalica možete doći u dodir s dijelovima koji provode struju. Ne uklanjajte pokrove sijalica. Samo servis smije popravljati i mijenjati LED rasvjetu. ⚠ Postoji opasnost od ozljeđivanja LED rasvjetom. Rasvjeta odgovara rizičnoj grupi RG 2. Ako je pokrov potrgan, možete ozlijediti oči. Ako je pokrov rasvjete potrgan iz neposredne blizine ne promatrajte rasvjetu optičkim instrumentima (povećalom ili sličnim). ■ Nazovite servis.

Što učiniti, ako ...

Uzroci zvukova

Uređaj za hlađenje tijekom rada proizvodi različite zvukove pri radu.
Pri nižoj snazi hlađenja uređaj za hlađenje radi energetski štedljivo ali duže. Glasnoća je smanjena.
Pri jačoj snazi hlađenja namirnice se brže hlade.
Glasnoća je pojačana.

Normalni zvukovi	Što uzrokuje zvukove?
Frktanje, cičanje	Sredstvo za hlađenje se ubrizgava u rashladni krug.
Brborenje, žuborenje, prskanje	Sredstvo za hlađenje teče kroz cijevi.
Zujanje	Uređaj za hlađenje hladi.
Kliktanje	Termostat uključuje ili isključuje kompresor.
Zujanje, cičanje	Ventilator radi. Automatski otvarač vrata (ovisno o modelu) otvara ili zatvara vrata uređaja.
Krckanje	Materijal unutar uređaja za hlađenje se širi.
Škripanje	Ventili ili poklopci su aktivni.
Zujanje (uređaji sa spremnikom za vodu)	Voda se pumpa iz spremnika za vodu.
Škripanje (uređaji za hlađenje s amortizerom za vrata)	Vrata uređaja s amortizerom za vrata se otvaraju ili zatvaraju.
Imajte na umu da se u krugu hlađenja ne mogu spriječiti zvukovi kompresora i protoka.	

Zvukovi	Uzrok i rješenje
Vibriranje, klopotanje, zveckanje	Hladnjak nije postavljen ravno. Uređaj za hlađenje izravnajte pomoću libele. Upotrijebite podesive navojne nožice (ovisno o modelu) ispod uređaja. **Za ugradbene uređaje**: Od niše za ugradnju 140 cm: umetnite priložene šipke za stabilizaciju na donju stranu dna uređaja.
	Hladnjak dodiruje drugi namještaj ili uređaje. Odmaknite uređaj za hlađenje.
	Ladice, košare ili površine za odlaganje se pomiču ili zapinju. Provjerite dijelove koji se mogu izvaditi i ponovno ih umetnite.
	Boce ili posude se dodiruju. Boce ili posude malo razmaknite.
	Transportni držač za kabel (ovisno o modelu) još se nalazi na stražnjoj strani uređaja. Uklonite transportni držač za kabel.

Informacije za samostalno uklanjanje grešaka te o Miele rezervnim dijelovima naći ćete na www.miele.com/service.

Kontakt u slučaju smetnji

U slučaju problema koje ne možete sami riješiti obratite se primjerice svojem Miele zastupniku ili Miele servisu.

Miele servisnu službu možete rezervirati online na www.miele.hr/servis.

Podatke o kontaktu Miele servisa naći ćete na zadnjoj stranici ovog dokumenta.

Servisu je potrebna oznaka modela i tvornički broj (fabr./SN/br.). Oba podatka nalaze se na tipskoj naljepnici.

Tipska naljepnica nalazi se u unutrašnjosti uređaja za hlađenje.

EPREL baza podataka

Od 1. ožujka 2021. sve će se informacije o oznaci potrošnje energije i zahtjevima vezanim za ekološki dizajn pronaći u europskoj bazi podataka proizvoda (EPREL). Baza podataka proizvoda dostupna je na https://eprel.ec.europa.eu/. Ovdje će Vas tražiti da unesete oznaku modela.

Oznaku modela naći ćete na tipskoj naljepnici koja se nalazi u unutrašnjosti uređaja za hlađenje ili ovisno o modelu u načinu podešavanja pod Informacije i.

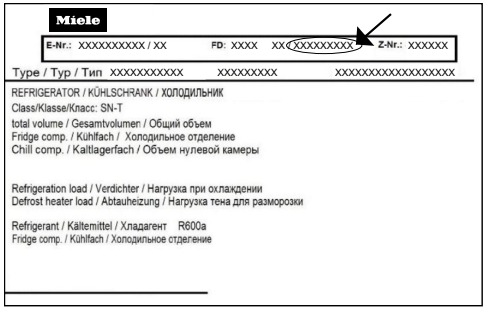

Jamstvo

Trajanje jamstva je 2 godine.

Ostale informacije naći ćete u priloženim uvjetima jamstva.

Miele izjavljuje da je ovaj uređaj za hlađenje u skladu s direktivom 2014/53/EU.

Čitav tekst EU izjave o sukladnosti dostupan je na jednoj od sljedećih internetskih adresa:

- Proizvodi, Preuzimanje, na www.miele.hr
- Servis, Traženje informacija, Upute za uporabu, na https://miele.hr/upute navođenjem naziva proizvoda ili tvorničkog broja uređaja

Frekvencija WLAN modula	2,4000 GHz – 2,4835 GHz
Maksimalna snaga odašiljanja WLAN modula	< 100 mW

Autorska prava i licence

Za rukovanje i upravljanje uređajem Miele koristi svoj ili softver drugog proizvođača, koji ne spada pod takozvanu Open Source licencu. Autorska prava ovog softvera/komponenti softvera su zaštićena. Poštujte i pridržavajte se autorskih ovlaštenja tvrtke Miele i drugih.

Nadalje, u predmetnom uređaju su sadržane komponente softvera, koje se prosljeđuju pod Open Source uvjetima. Sadržane Open Source komponente uz pripadajuća pravima zaštićena autorska prava, kopije pojedinih važećih uvjeta licenci kao i eventualne ostale informacije možete vidjeti u dokumentu „Open Source Information and Licenses“. Tamo iskazano reguliranje jamstva i garancije Open Source uvjeta licenci vrijedi samo u odnosu s pojedinim vlasnicima prava.

Uređaj posebice sadrži softverske komponente koje su licencirane od vlasnika prava pod GNU General Public License, verzija 2, odnosno GNU Lesser General Public License, verzija 2.1. Tvrtka Miele Vama ili trećoj osobi tijekom perioda od najmanje 3 godine nakon kupovine odnosno isporuke uređaja nudi strojno čitljivu kopiju izvornog koda Open Source komponenti koje su sadržane u uređaju, te licencirane pod uvjetima GNU General Public License, verzija 2, ili GNU Lesser General Public License, verzija 2.1, koje će staviti na raspolaganje na sredstvu za pohranu podataka (CD-ROM, DVD ili USB stiku). Kako biste dobili takav izvorni navedite ime proizvoda, serijski broj i datum kupnje, te pošaljite e-mailom (info@miele.com) ili na adresu u nastavku:

Miele & Cie. KG
Open Source
GTZ/TIM
Carl-Miele-Straße 29
33332 Gütersloh

Upozoravamo Vas na ograničeno jamstvo u korist vlasnika prava navedeno u uvjetima GNU General Public License, verzija 2, i GNU Lesser General Public License, verzija 2.1:

This program is distributed in the hope that it will be useful, but WITHOUT ANY WARRANTY, without even the implied warranty of MERCHANTABILITY of FITNESS FOR A PARTICULAR PURPOSE. See the GNU General Public License and GNU Lesser General Public License for more details.

Miele trgovina i servis d.o.o.
Buzinski prilaz 32
10 010 Zagreb
Telefon: 01 6689 000
Faks: 01 6689 090
Servis: 01 6689 010
E-mail: info@miele.hr
www.miele.hr

Njemačka
Miele & Cie. KG
Carl-Miele-Straße 29
33332 Gütersloh

Miele

K 2602 Vi, K 2612 Vi, K 2802 Vi, K 2812 Vi, K 2902 Vi, K 2912 Vi

hr-HR

M.-Nr. 11 854 790 / 01