Navodila za uporabo in montažo
Indukcijske kuhalne plošče



Pred postavitvijo – inštalacijo – prvim zagonom **obvezno** preberite navodila za uporabo in montažo. Tako se boste zaščitili pred poškodbami in preprečili materialno škodo.

sl-SI

M.-Nr. 12 517 740

Vsebina

Varnostna navodila in opozorila **6**

Trajnostnost in varovanje okolja ... **16**

Namestitev **18**

Varnostna navodila za vgradnjo 18

Dodatna varnostna navodila za delovanje z odvodom zraka 19

Dodatna varnostna navodila za delovanje Plug & Play..... 20

Dodatna varnostna navodila za vgradnjo z naleganjem na pult.... 22

Dodatna varnostna navodila za plosko vgradnjo 22

Varnostni odmiki 23

Možnosti delovanja 26

Primeri vgradnje 26

Mere adapterja Plug & Play (samo KMDA 7676 FL-U) 28

Mere za vgradnjo z naleganjem na pult..... 29

KMDA 7676 FL-A, KMDA 7676 FL-U 29

Delovanje z odvodom zraka in vodeno delovanje s kroženjem zraka..... 30

Delovanje Plug & Play..... 31

Mere za plosko vgradnjo..... 32

KMDA 7676 FL-A, KMDA 7676 FL-U 32

Delovanje z odvodom zraka in vodeno delovanje s kroženjem zraka..... 33

Delovanje Plug & Play..... 34

Priključek na okenski kontakt, če je potreben 35

Vgradnja kuhalne plošče z naleganjem na pult pri delovanju z odvodom zraka in vodenem delovanju s kroženjem zraka 37

Priprava delovnega pulta za vgradnjo z naleganjem na pult pri delovanju z odvodom zraka in vodenem delovanju s kroženjem zraka 37

Vgradnja kuhalne plošče z naleganjem na pult pri delovanju z odvodom zraka in vodenem delovanju s kroženjem zraka 37

Vgradnja kuhalne plošče z naleganjem na pult pri delovanju Plug & Play..... 37

Priprava delovnega pulta za vgradnjo z naleganjem na pult pri delovanju Plug & Play..... 37

Vgradnja kuhalne plošče z naleganjem na pult pri delovanju Plug & Play 38

Ploska vgradnja kuhalne plošče pri delovanju z odvodom zraka in vodenem delovanju s kroženjem zraka 39

Priprava delovnega pulta za plosko vgradnjo pri delovanju z odvodom zraka in vodenem delovanju s kroženjem zraka 39

Ploska vgradnja kuhalne plošče pri delovanju z odvodom zraka in vodenem delovanju s kroženjem zraka 39

Ploska vgradnja kuhalne plošče pri delovanju Plug & Play..... 39

Priprava delovnega pulta za plosko vgradnjo pri delovanju Plug & Play 39

Ploska vgradnja kuhalne plošče pri delovanju Plug & Play..... 40

Izrez v hrbtni steni brez šablone za vrtanje 42
Izdelava izreza v hrbtno stranico pri vgradnji z naleganjem na pult in vgradna razdalja (navpično) med zgornjo stranjo aparata in najbolj spodnjo točko adapterja Plug & Play 238 mm 42
Izdelava izreza v hrbtno stranico pri ploski vgradnji in vgradna razdalja (navpično) med zgornjo stranjo aparata in najbolj spodnjo točko adapterja Plug & Play 238 mm 43
Izdelava izreza v hrbtno stranico pri vgradnji z naleganjem na pult in vgradna razdalja (navpično) med zgornjo stranjo aparata in najbolj spodnjo točko adapterja Plug & Play 248 mm 43
Izdelava izreza v hrbtno stranico pri ploski vgradnji in vgradna razdalja (navpično) med zgornjo stranjo aparata in najbolj spodnjo točko adapterja Plug & Play 248 mm 44
Električni priključek 46

Spoznavanje aparata **48**
Vaša kuhalna plošča 48
Oprema 49
Dobavni komplet 49
Dodatna oprema 50
Elementi za upravljanje in prikaz 51
Podatki o kuhalnih poljih 53
Powermanagement 54
Princip upravljanja 54
Sestavni deli 55
Maščobni filtri 55
Filter z aktivnim ogljem 55
Povezava v omrežje 55
Posebne funkcije 56
Stalno prepoznavanje posode 56
Prepoznavanje velikosti posode . 56
Kuhalno območje PowerFlex XL. 56
Stopnje moči kuhalne plošče..... 56
Funkcija Booster kuhalne plošče 56
Stop & Go 56
Avtomatsko kuhanje..... 56
Timer 56
Zapora vklopa..... 56
Fiksiranje nastavitev..... 57
Funkcija Recall 57
Ohranjanje toplote..... 57
Zaščita med brisanjem 57
Con@ctivity 57
Vodeno delovanje s kroženjem zraka 57
Delovanje Plug & Play..... 57
Stopnje moči kuhinjske nape..... 57
Stopnja Booster kuhinjske nape. 57
Delovanje po končanem kuhanju..... 57
Števec delovnih ur..... 57
Nastavitve..... 58
Sejemska nastavitev 58
Prikaz preostale toplote..... 58
Varnostni izklop..... 58
Zaščita pred pregretjem 58
Identifikacijska oznaka modela in serijska številka..... 59
Verzija programske opreme..... 59

Prvi zagon **60**
Odstranjevanje embalaže s kuhalne plošče..... 60
Prvo čiščenje kuhalne plošče 60
Prva uporaba kuhalne plošče 60
Prva uporaba nape 60
Povezava v omrežje..... 60
Povezava z omrežjem prek aplikacije 60
Povezava z omrežjem prek WPS-ja..... 61

Vsebina

Uporaba **62**
Varnostna navodila za uporabo 62
Vklop kuhalne plošče 62
Izklop kuhalne plošče/kuhalnega polja 62
Stopnje moči kuhalne plošče 63
Nastavitev stopnje moči 63
Nastavitev stopnje moči – vmesne stopnje 63
Sprememba stopnje moči 63
Booster 63
Aktivacija funkcije Booster 63
Dezaktivacija funkcije Booster ... 64
Stop & Go 64
Aktivacija funkcije Stop & Go 64
Dezaktivacija funkcije Stop & Go 64
Avtomatsko kuhanje 64
Aktivacija avtomatskega kuhanja 65
Dezaktivacija avtomatskega kuhanja 65
Timer 65
Nastavitev časa 65
Nastavitev timerja 65
Sprememba nastavitve timerja .. 65
Brisanje nastavitve timerja 65
Nastavitev časa izklopa 65
Sprememba časa izklopa postopka kuhanja 66
Brisanje časa izklopa postopka kuhanja 66
Nastavitev časa izklopa za nadaljnje postopke kuhanja 66
Prikaz časa izklopa postopka kuhanja 66
Istočasna uporaba funkcij timerja 66
Zapora vklopa 67
Aktivacija zapore vklopa 67
Dezaktivacija zapore vklopa 67
Fiksiranje nastavitev 67
Aktivacija fiksiranja nastavitev 67
Dezaktivacija fiksiranja nastavitev 67
Aktivacija funkcije Recall 67
Aktivacija/dezaktivacija ohranjanja toplote 68
Zaščita med brisanjem 68
Aktivacija zaščite med brisanjem 68
Dezaktivacija zaščite med brisanjem 68
Napa 68
Ročna nastavitev stopnje moči nape 68
Ročni izklop nape 68
Aktivacija funkcije Booster 68
Dezaktivacija funkcije Booster 68
Začasna dezaktivacija funkcije Con@ctivity 68
Delovanje po končanem kuhanju 69
Aktivacija/dezaktivacija sejemske nastavitve 69

Območja nastavitev stopenj moči, ki jih nudi kuhalna plošča **70**
Podatki za inštitute za preizkušanje. 70

Dobro je vedeti **72**
Vaša kuhalna plošča 72
Način delovanja indukcijskih kuhalnih plošč 72
Zvoki med delovanjem 72
Posoda za kuhanje 72
Napa 74
Način delovanja kuhinjske nape . 74
Nasveti za odvod zraka 74

Prilagajanje nastavitev **76**
Prikaz identifikacijske oznake modela/serijske številke 80
Prikaz verzije programske opreme ... 80

Vsebina

Čiščenje in vzdrževanje **81**
Varnostna navodila za čiščenje in vzdrževanje 81
Interval čiščenja 81
Čiščenje steklokeramične površine 81
Neprimerna čistilna sredstva 82
Deli, primerni za pomivanje v pomivalnem stroju 82
Krovna rešetka 82
Odstranjevanje krovne rešetke .. 82
Ročno čiščenje krovne rešetke .. 82
Čiščenje krovne rešetke v pomivalnem stroju 83
Maščobni filtri 83
Odstranjevanje maščobnih filtrov 83
Ročno čiščenje maščobnega filtra 83
Pomivanje maščobnega filtra v pomivalnem stroju 83
Vstavljanje maščobnih filtrov 83
Zamenjava maščobnih filtrov 83
Ponastavitev števca delovnih ur za maščobni filter 84
Filter z aktivnim ogljem (samo KMDA 7676 FL-U) 84
Zamenjava filtra z aktivnim ogljem (samo KMDA 7676 FL-U) 84
Ponastavitev števca delovnih ur za filter z aktivnim ogljem (samo KMDA 7676 FL-U) 84
Čiščenje prestreznega pladnja nape 84
Čiščenje notranjosti ohišja nape 85
Čiščenje notranjosti enote ventilatorja 85

Odpravljanje težav **86**
Sporočila v prikazih/na prikazovalniku 86
Nepričakovano vedenje aparata 87
Nezadovoljivi rezultati 88
Splošne težave ali tehnične motnje 88

Servisna služba **90**
Kontakt v primeru motenj 90
Napisna ploščica 90
Garancija 90
Garancijski list 90

Tehnični podatki **93**
Tehnični podatki 93
Informacijski listi izdelkov 93
Izjava o skladnosti 94

Varnostna navodila in opozorila

Ta kuhalna plošča ustreza veljavnim varnostnim določilom. Kljub temu pa lahko nepravilna uporaba privede do poškodb oseb in materialne škode.

Pred prvo uporabo kuhalne plošče pozorno preberite navodila za uporabo in montažo. V njih boste našli pomembne napotke za vgradnjo, varnost, uporabo in vzdrževanje aparata. Tako se boste zaščitili pred poškodbami in preprečili škodo na kuhalni plošči.

Skladno s standardom IEC 60335-1 Miele izrecno opozarja, da je treba obvezno prebrati in upoštevati poglavje o inštalaciji kuhalne plošče ter varnostna navodila in opozorila.

Miele ne prevzema odgovornosti za škodo, ki je posledica neupoštevanja teh navodil.

Navodila za uporabo in montažo shranite in jih predajte morebitnemu naslednjemu lastniku.

Uporaba v skladu s predpisi

▶ Ta kuhalna plošča je namenjena uporabi v gospodinjstvu in podobnih okoljih.

▶ Ta kuhalna plošča ni primerna za uporabo na prostem.

▶ Kuhalno ploščo uporabljajte izključno v obsegu, običajnem za gospodinjstva, za pripravo in ohranjanje toplote jedi. Dovoljena ni nobena druga vrsta uporabe.

▶ Osebe, ki zaradi svojih fizičnih, zaznavnih ali duševnih zmožnosti oziroma svoje neizkušenosti ali neznanja niso sposobne varno upravljati kuhalne plošče, je ne smejo uporabljati brez nadzora odgovorne osebe. Navedene osebe smejo upravljati kuhalno ploščo brez nadzora samo, če so z njo seznanjene do te mere, da jo lahko varno uporabljajo. Poznati in razumeti morajo možne nevarnosti, ki jim pretijo zaradi napačnega upravljanja.

Če so pri hiši otroci

▶ Poskrbite, da se otroci, mlajši od osem let, ne zadržujejo v neposredni bližini kuhalne plošče, razen če so pod stalnim nadzorom.

▶ Otroci, starejši od osem let, lahko uporabljajo kuhalno ploščo brez nadzora samo, če so z njo seznanjeni do te mere, da jo lahko varno uporabljajo. Poznati in razumeti morajo morebitne nevarnosti, ki jim pretijo zaradi napačnega upravljanja.

▶ Otroci ne smejo čistiti kuhalne plošče brez nadzora.

▶ Otroci, ki se zadržujejo v bližini kuhalne plošče, naj bodo vedno pod nadzorom. Nikoli ne pustite, da bi se otroci igrali s kuhalno ploščo.

▶ Kuhalna plošča se med delovanjem zelo segreje in ostane vroča še nekaj časa po izklopu. Poskrbite, da bodo otroci dovolj oddaljeni od kuhalne plošče, dokler se toliko ne ohladi, da je izključena vsaka nevarnost opeklin.

▶ Nevarnost opeklin. V omarah in na poličkah nad ali za kuhalno ploščo ne shranjujte nobenih predmetov, ki bi utegnili pritegniti pozornost otrok. Otroke bo sicer zamikalo, da bi splezali na kuhalno ploščo.

▶ Nevarnost opeklin in oparin. Ročaje posod obrnite vstran nad delovni pult, da jih otroci ne bodo mogli potegniti nase in se pri tem opeči.

▶ Nevarnost zadušitve. Otroci se lahko med igro zavijejo v ovojni material (npr. folije) ali si ga povlečejo čez glavo, kar lahko vodi do zadušitve. Embalažne materiale zato shranite zunaj dosega otrok.

▶ Uporabljajte zaporo vklopa, da otroci ne bodo mogli nenadzorovano vklopiti kuhalne plošče. Med uporabo kuhalne plošče vklopite fiksiranje nastavitev, da otroci ne bodo mogli spremeniti (izbranih) nastavitev.

Tehnična varnost

▶ Nestrokovna inštalacija, vzdrževalna dela ali popravila lahko povzročijo resno nevarnost za uporabnika, za katero proizvajalec ne prevzema odgovornosti. Namestitev in vzdrževalna dela ali popravila lahko opravlja samo usposobljen strokovnjak ali osebje servisne službe Miele.

▶ Če je kuhalna plošča poškodovana, lahko ogroža vašo varnost. Preverite, da na kuhalni plošči ni vidnih poškodb. Poškodovane kuhalne plošče v nobenem primeru ne smete uporabljati.

▶ Možno je začasno ali trajno delovanje s priklopom na samostojno napravo za oskrbo z energijo ali tovrstno napravo, ki ni sinhronizirana z omrežjem (npr. avtonomno omrežje, sistemi za varnostno kopiranje). Pogoj za delovanje je, da naprava za oskrbo z energijo izpolnjuje pogoje EN 50160 ali primerljive.
Varnostni ukrepi, predvideni za hišno inštalacijo in ta izdelek Miele, morajo biti tako po funkciji kot načinu delovanja zagotovljeni tudi pri avtonomnem delovanju ali delovanju, ki ni sinhronizirano z omrežjem, ali morajo biti nadomeščeni z ustreznimi enakovrednimi ukrepi v inštalaciji. Kot je na primer opisano v aktualni objavi VDE-AR-E 2510-2.

▶ Električna varnost kuhalne plošče je zagotovljena samo v primeru, da je priključena na pravilno ozemljeno električno napeljavo. Ta osnovni varnostni pogoj mora biti izpolnjen. Če ste v dvomih, naj vašo hišno električno inštalacijo preveri električar.

▶ Priključni podatki (napetost in frekvenca), navedeni na napisni ploščici kuhalne plošče, se morajo obvezno ujemati s podatki vašega električnega omrežja, sicer bo prišlo do poškodbe kuhalne plošče. Podatke obvezno preverite že pred priklopom aparata. Če ste v dvomih, se posvetujte z električarjem.

▶ Razdelilniki ali električni podaljški ne zagotavljajo potrebne varnosti (nevarnost požara). Kuhalne plošče ne priključite na električno omrežje prek omenjenih elementov.

▶ Kuhalno ploščo lahko uporabljate samo, če je pravilno vgrajena, saj je le tako zagotovljeno varno delovanje.

▶ Ta kuhalna plošča ni primerna za uporabo na nestacionarnih mestih postavitve (npr. na plovilih).

▶ Morebiten stik s priključki pod napetostjo ter spreminjanje električnih in mehanskih sestavnih delov ogroža vašo varnost in lahko vodi do motenj delovanja kuhalne plošče.
V nobenem primeru ne smete odpreti ohišja kuhalne plošče.

▶ Če kuhalne plošče ne popravi usposobljen strokovnjak ali servisna služba Miele, prenehajo veljati pravice, ki izhajajo iz garancije.

▶ V primeru zamenjave okvarjenih sestavnih delov, ki so pomembni za varnost, Miele samo pri originalnih nadomestnih delih Miele jamči, da v celoti izpolnjujejo varnostne zahteve.

▶ Kuhalna plošča ni primerna za uporabo z zunanjo stikalno uro ali s sistemom daljinskega upravljanja.

▶ Kuhalno ploščo mora priklopiti na električno omrežje usposobljen električar.

▶ Če je poškodovan priključni kabel, ga mora usposobljen strokovnjak ali osebje servisa Miele zamenjati s specialnim priključnim kablom.

▶ Ob inštalacijskih in vzdrževalnih posegih ter popravilih mora biti kuhalna plošča povsem ločena od električnega omrežja. To zagotovite na naslednji način:

- izklopite varovalke električne napeljave ali
- povsem odvijte taljive varovalke električne napeljave ali
- izvlecite vtič (če je na voljo) iz omrežne vtičnice. Pri tem ne vlecite za kabel, temveč primite vtič in ga izvlecite.

▶ Nevarnost električnega udara. V primeru okvare ali preloma, razpoke ali raze v steklokeramični površini kuhalne plošče ne smete vključiti oziroma jo takoj izključite. Kuhalno ploščo ločite od električnega omrežja. Pokličite usposobljenega strokovnjaka ali servisno službo Miele.

▶ Če je kuhalna plošča vgrajena za pohištveno sprednjo stranico (npr. vrata), te ne smete nikoli zapreti, medtem ko plošča deluje. Za zaprtimi vrati zastajata toplota in vlaga. To lahko vodi do poškodb kuhalne plošče, omare, v katero je vgrajena, in talne obloge. Sprednjo stranico zaprite šele, ko prikazi preostale toplote ugasnejo.

Istočasno delovanje nape in kurišča, ki porablja zrak iz prostora

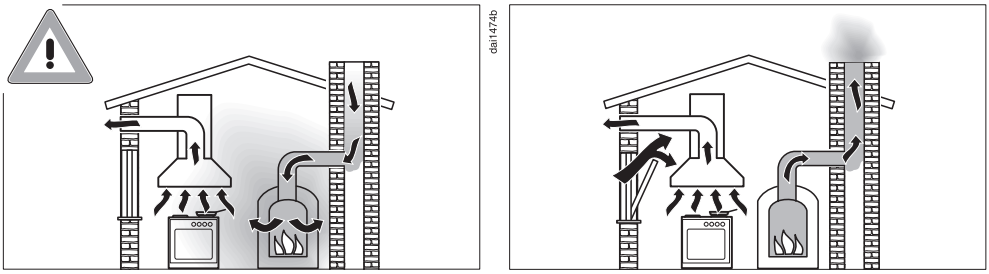

Varnostna navodila in opozorila

⚠ Nevarnost zastrupitve zaradi zgorevalnih plinov!
Če hkrati uporabljate napo in kurišče, ki porablja zrak iz prostora, v istem prostoru ali prostorih, katerih dovod zraka je povezan, morate biti skrajno previdni.
Kurišča, ki porabljajo zrak iz prostora, odvzemajo zrak za zgorevanje iz prostora, kjer so postavljeni, njihovi dimni plini pa se odvajajo skozi ustrezno napeljavo (npr. dimnik) na prosto. To so npr. peči, pretočni grelniki, grelniki vode, štedilniki in pečice na plin, kurilno olje, drva ali premog.

Napa odvzema zrak iz kuhinje in sosednjih prostorov. To velja za naslednje načine delovanja:
– odvod zraka,
– kroženje zraka, pri katerem je enota za kroženje zraka nameščena izven prostora.

Če dovod svežega zraka ni zadosten, nastane podtlak. Kurišča v tem primeru dobijo premalo zraka za zgorevanje, zato le-to ni več popolno.
Strupeni zgorevalni plini lahko zato prehajajo iz dimnika ali odvodnega jaška v bivalne prostore.
Smrtna nevarnost!

Varno delovanje je možno, če ob hkratni uporabi nape in kurišča, ki porablja zrak iz prostora, v istem prostoru ali prostorih, katerih zračenje je povezano, nastane podtlak največ 4 Pa (0,04 mbar), s čimer se prepreči povratno vsesavanje odpadnih plinov kurišča.

To lahko dosežete tako, da zagotovite dovod svežega zraka, potrebnega za zgorevanje, skozi odprtine, ki jih ni mogoče zapreti, npr. v vratih ali oknih. Pri tem morate paziti na zadosten prerez odprtine za dovod zraka. Samo vgradni zračnik praviloma ne zagotavlja zadostne oskrbe s svežim zrakom.

Pri presoji je treba vedno upoštevati celoten prezračevalni sistem stanovanja. Če ste v dvomih, se posvetujte s pristojno dimnikarsko službo.

Če napa deluje s kroženjem zraka, pri čemer se zrak vrača v prostor, kjer je napa postavljena, lahko hkrati uporabite tudi kurišče, ki porablja zrak iz prostora.

Pravilna uporaba

▶ Kuhalna plošča se med delovanjem zelo segreje in ostane vroča še nekaj časa po izklopu. Šele ko prikazi preostale toplote ugasnejo, ni več nevarnosti, da bi se opekli.

▶ Olja in maščobe se lahko zaradi pregrevanja vnamejo. Kadar delate z olji in maščobami, kuhalne plošče nikoli ne pustite brez nadzora. Če olje ali maščoba zagori, ognja nikoli ne gasite z vodo. Izklopite kuhalno ploščo.
Plamene previdno zadušite s pokrovom ali gasilno odejo.

▶ Ko kuhalna plošča deluje, je ne smete pustiti brez nadzora. Kratke postopke kuhanja in pečenja stalno nadzorujte.

▶ Zaradi odprtih plamenov obstaja nevarnost požara.
Flambiranje je prepovedano. Če je napa vključena, povleče plamene v filter, kjer se lahko vname nakopičena kuhinjska maščoba.

▶ Če se razpršila, lahko vnetljive tekočine ali gorljivi materiali segrejejo, se lahko vnamejo. Zato vnetljivih predmetov nikoli ne hranite v predalu neposredno pod kuhalno ploščo. Morebitni zabojčki za jedilni pribor morajo biti izdelani iz toplotno odpornega materiala.

▶ Nikoli ne segrevajte prazne posode.

▶ V zaprtih pločevinkah ob vkuhavanju in pogrevanju nastane nadtlak, zaradi katerega lahko pločevinke počijo. Kuhalne plošče ne uporabljajte za vkuhavanje in pogrevanje pločevink.

▶ Če kuhalno ploščo prekrijete, ob nenamernem vklopu ali zaradi morebitne preostale toplote obstaja nevarnost, da se material, s katerim je pokrita, vname, raztopi ali da razpoka. Kuhalne plošče nikoli ne pokrivajte, npr. s posebno ploščo, krpo ali zaščitno folijo.

▶ Če je kuhalna plošča vklopljena, če jo ponevedoma vklopite ali če so kuhalna polja še vroča, obstaja nevarnost, da se kovinski predmeti, ki jih odložite na kuhalno ploščo, segrejejo. Drugi materiali se lahko stopijo ali vnamejo. Mokre pokrovke se lahko prisesajo. Zato kuhalne plošče ne uporabljajte kot odlagalno površino. Kuhalno ploščo po uporabi vedno izklopite!

▶ Kuhalno ploščo po uporabi izklopite. Ne čakajte, da se kuhalna plošča samodejno izklopi, ker na njej ni več posode za kuhanje. Živila se lahko vnamejo.

▶ Ob vroči kuhalni plošči se lahko opečete. Pri vsakem delu na vroči kuhalni plošči si roke zaščitite s kuhinjskimi rokavicami ali krpami. Uporabite samo suhe rokavice ali krpe. Mokro ali vlažno blago bolje prevaja toploto in lahko povzroči opekline zaradi pare.

▶ Napa se lahko zaradi vroče sopare med kuhanjem močno segreje. Ohišja in maščobnega filtra se lahko dotaknete šele, ko se napa ohladi.

▶ Če v bližini kuhalne plošče uporabljate električno napravo (npr. ročni mešalnik), pazite, da priključna vrvica ne pride v stik z vročo kuhalno ploščo, ker se lahko poškoduje njena izolacija.

▶ Če pod dno posode zaidejo sol, sladkor ali zrna peska, npr. od čiščenja zelenjave, lahko povzročijo raze. Preden posodo postavite na kuhalno ploščo, se prepričajte, da sta steklokeramična površina in dno posode čista.

▶ Predmeti (tudi lahki predmeti, kot je solnica), ki padejo na kuhalno ploščo, lahko povzročijo raze ali razpoke v steklokeramični plošči. Pazite, da na steklokeramično ploščo ne pade noben predmet.

▶ Vroči predmeti na tipkah in prikazih lahko poškodujejo elektroniko, ki je pod njimi. Na tipke in prikaze nikoli ne postavljajte vročih loncev in ponev.

▶ Če na vročo kuhalno ploščo zaide sladkor, sladke jedi, plastika ali aluminijasta folija in se stopi, pride do poškodbe steklokeramične plošče, ko se ta ohladi. Takoj izključite kuhalno ploščo in nemudoma temeljito odstranite te snovi s strgalom za steklo. Pri tem si zaščitite roke s kuhinjskimi rokavicami. Takoj ko se steklokeramična plošča ohladi, jo še enkrat očistite s strgalom.

▶ Segrevanje prazne posode lahko povzroči škodo na steklokeramični plošči in/ali posodi. Ko kuhalna plošča deluje, je ne smete pustiti brez nadzora.

▶ Hrapavo dno posode razi steklokeramično površino. Uporabljajte samo posode in ponve z gladkim dnom.

▶ Ko želite posodo prestaviti, jo dvignite. Tako se boste izognili progam zaradi drgnjenja in razam.

▶ Ker je segrevanje izjemno hitro, lahko v določenih okoliščinah temperatura na dnu posode v zelo kratkem času doseže temperaturo samovžiga olj ali maščob. Ko kuhalna plošča deluje, je ne smete pustiti brez nadzora.

▶ Maščobe in olja segrevajte največ eno minuto in pri tem nikoli ne uporabite funkcije Booster.

▶ Samo za osebe s srčnim spodbujevalnikom: V neposredni bližini vklopljene kuhalne plošče nastaja elektromagnetno polje. Vendar motenje srčnega spodbujevalnika ni verjetno. Če ste v dvomih, se posvetujte s proizvajalcem spodbujevalnika ali s svojim zdravnikom.

▶ Elektromagnetno polje vklopljene kuhalne plošče lahko ovira delovanje predmetov, ki se lahko namagnetijo. Kreditne kartice, pomnilniški mediji, kalkulatorji ipd. ne smejo biti v bližini vklopljene kuhalne plošče.

▶ Kovinski predmeti, ki jih hranite v predalu pod kuhalno ploščo, se lahko ob daljši, intenzivni uporabi aparata segrejejo.

▶ Kuhalna plošča je opremljena s hladilnim ventilatorjem. Če je pod vgrajeno kuhalno ploščo predal, morate paziti, da je med vsebino predala in spodnjo stranjo aparata zadostna razdalja, da je zagotovljen ustrezen dovod hladnega zraka do kuhalne plošče.

▶ Če je pod vgrajeno kuhalno ploščo predal, v njem ne shranjujte koničastih ali drobnih predmetov, papirja, servietov ipd. Ti predmeti bi namreč lahko zašli ali se vsesali skozi prezračevalne reže v ohišje aparata in poškodovali hladilni ventilator ali ovirali hlajenje.

▶ Na enem kuhalnem polju ali kuhalnem območju PowerFlex ne smete nikoli uporabiti dveh posod hkrati.

▶ Če je posoda le deloma na kuhalnem polju ali polju za pečenje, se lahko zgodi, da se ročaji zelo segrejejo.
Posodo vedno postavite na sredino kuhalnega polja ali polja za pečenje.

▶ Kuhalno območje PowerFlex uporabljajte izključno za oglate ali ovalne pekače.

▶ Obloge maščobe in umazanije ovirajo delovanje nape.
Nape ne smete nikoli uporabljati brez maščobnega filtra, saj je le tako zagotovljeno prestrezanje maščobe iz sopare, ki izhaja med kuhanjem.

▶ Če čiščenja ne izvajate skladno z napotki v teh navodilih za uporabo, obstaja nevarnost požara.

▶ Med delovanjem ne smete prekriti krovne rešetke nape.

▶ Na krovno rešetko nape ne polagajte vroče posode za kuhanje. S tem bi ovirali delovanje nape, lahko pa pride tudi do poškodbe krovne rešetke.

▶ Tekočine lahko poškodujejo napo. Hranite jih v primerni oddaljenosti.

▶ Napa lahko vsesa lahke predmete, ki nato povzročijo motnje njenega delovanja. V bližino nape ne odlagajte nobenih lahkih predmetov (npr. robčkov, papirja).

▶ Če za posodo za kuhanje uporabite indukcijski adapter, se lahko poškodujejo ali celo uničijo indukcijski generatorji. Ne uporabljajte indukcijskih adapterjev.

Čiščenje in vzdrževanje

▶ Para iz parne čistilne naprave lahko zaide do delov pod napetostjo in povzroči kratki stik.
Za čiščenje kuhalne plošče nikoli ne uporabljajte parne čistilne naprave.

▶ Če je kuhalna plošča vgrajena nad vgradno ali podpultno pečico s pirolizo, je med postopkom pirolize ne uporabljajte, ker se lahko sproži zaščita pred pregretjem kuhalne plošče.

Oprema

▶ Miele ne prevzema nobene odgovornosti za uporabo opreme, ki ni originalna oprema Miele. Miele ne prevzema odgovornosti za zahtevke iz kakršne koli garancije, če so škoda ali napake posledica uporabe ali vgradnje opreme, ki ne izvira iz podjetja Miele ali ki je ni odobrilo podjetje Miele.

▶ Mielejevi originalni nadomestni deli so na voljo vsaj 10 let in do 15 let po koncu serijske proizvodnje vaše kuhalne plošče.

Nasveti za varčevanje z energijo med kuhanjem

- Po možnosti kuhajte samo v pokritih loncih ali ponvah. Tako boste preprečili, da bi toplota po nepotrebnem uhajala.
- Kuhajte z malo vode.
- Po začetnem kuhanju ali pečenju pravočasno zmanjšajte stopnjo moči.
- Uporabite ekonom lonec, da skrajšate čas priprave.

Nasveti za varčevanje z energijo med delovanjem kuhinjske nape

- Med kuhanjem poskrbite za dobro zračenje kuhinje. Če med delovanjem z odvodom zraka v prostor ne priteka dovolj svežega zraka, delovanje nape ni učinkovito in je glasnejše.
- Kuhajte na čim nižji stopnji moči. Manj sopare pomeni tudi nižjo stopnjo moči nape in s tem manjšo porabo energije.
- Na napi preverite, katera stopnja moči je nastavljena. Največkrat zadostuje nizka stopnja moči. Stopnjo Booster uporabite samo, kadar je res potrebno.
- Če med kuhanjem nastaja veliko sopare, že predčasno nastavite višjo stopnjo delovanja. To je bolj učinkovito, kot če poskušate z dolgim delovanjem nape zajeti soparo, ki se je že razporedila po kuhinji.
- Napo po kuhanju spet izklopite.
- Filtre očistite oz. zamenjajte v rednih časovnih intervalih. Če so filtri zelo umazani, predstavljajo higiensko tveganje, zmanjša pa se tudi zmogljivost nape in poveča nevarnost požara.

Odstranjevanje embalaže

Embalaža je namenjena lažjemu rokovanju in ščiti aparat pred poškodbami med transportom.

Z vračanjem embalaže v obtok materialov poskrbite za prihranek surovin. Uporabite ustrezna zbirališča in možnosti oddaje za specifične materiale. Transportno embalažo lahko vrnete prodajalcu, pri katerem ste kupili aparat.

Odstranjevanje starega aparata

Električna in elektronska oprema pogosto vsebuje še uporabne materiale. Vsebuje tudi določene snovi, zmesi in sestavne dele, ki so potrebni za njeno delovanje in varnost. Vse navedeno pa lahko v navadnih gospodinjskih odpadkih ali ob nepravilnem ravnanju predstavlja nevarnost za zdravje ljudi in za okolje. Svojega starega aparata zato ne odvrzite med gospodinjske odpadke.



Namesto tega poskrbite za odvoz v uradne lokalne centre za zbiranje in prevzem električne in elektronske opreme, kjer bodo brezplačno poskrbeli za morebitno reciklažo, ali pa aparat odpeljite k svojemu trgovcu oziroma na podjetje Miele. Za izbris morebitnih osebnih podatkov, shranjenih v aparatu, ki ga boste odstranili, ste po zakonu odgovorni sami. Po zakonu ste dolžni iz aparata brez poškodb odstraniti stare baterije in akumulatorje ter lučke, ki niso fiksno zaprti in jih lahko odstranite nepoškodovane. Odnesite jih na ustrezna zbirna mesta, kjer jih lahko

brezplačno oddate. Prosimo vas, da do odvoza starega aparata poskrbite za varnost otrok.

Varnostna navodila za vgradnjo

⚠ Škoda zaradi nestrokovne vgradnje.

Zaradi nestrokovne vgradnje se lahko kuhalna plošča poškoduje.

Kuhalno ploščo lahko vgradi samo usposobljen strokovnjak.

⚠ Nevarnost električnega udara zaradi omrežne napetosti.

Zaradi nestrokovnega priklopa na električno omrežje lahko pride do električnega udara.

Kuhalno ploščo lahko priklopi na električno omrežje samo usposobljen električar.

⚠ Škoda zaradi padajočih predmetov.

Pri montaži zgornjih omaric ali kuhinjske nape se lahko kuhalna plošča poškoduje.

Kuhalno ploščo vgradite šele, ko so zgornje omarice in napa že nameščene.

Če je treba zaradi servisnega posega kuhalno ploščo vzeti iz izreza delovnega pulta, se lahko tesnilni trak pod robom kuhalne plošče poškoduje.

Pred ponovno vgradnjo plošče vedno zamenjajte tesnilni trak.

▶ Kuhalne plošče ne smete vgraditi nad hladilni aparat, pomivalni stroj ter pralni in sušilni stroj.

▶ To kuhalno ploščo lahko vgradite samo nad podpultne in vgradne pečice, ki so opremljene s sistemom ohlajanja sopare.

▶ Poleg te kuhalne plošče ne sme biti vgrajena plinska kuhalna plošča.

▶ Po vgradnji kuhalne plošče mora biti zagotovljeno, da se ni mogoče dotakniti priključnega kabla.

▶ Omrežni priključni kabel se po vgradnji kuhalne plošče ne sme dotikati gibljivih delov kuhinjskih elementov (npr. predalov) in ne sme biti izpostavljen mehanskim obremenitvam.

▶ Furnirji delovnega pulta morajo biti obdelani s toplotno odpornim lepilom (100 °C), da se ne odlepijo ali deformirajo. Stenske zaključne letve morajo biti odporne proti vročini.

▶ Za vgradnjo je treba odstraniti prečni nosilec, ki leži pred zgornjim območjem hrbtne stene omare.

▶ Kuhalna plošča mora biti vgrajena tako, da sta prestrezni pladenj in čistilna loputa prosto dostopna in da ju lahko za čiščenje odstranite.

▶ Zračni kanal je treba speljati za hrbtno steno omare, v katero je vgrajen aparat. Hrbtna stena omare mora biti odstranljiva za namen morebitnih vzdrževalnih del.

▶ Minimalna višina podnožja aparatov KMDA 7676 FL-U je pri:

- delovanju z odvodom zraka: minimalna višina podnožja ni potrebna
- vodenem delovanju s kroženjem zraka: 100 mm
- delovanju Plug & Play: 25 mm

▶ Minimalna višina podnožja je pri:

- delovanju z odvodom zraka: minimalna višina podnožja ni potrebna
- vodenem delovanju s kroženjem zraka: 100 mm
- delovanju Plug & Play: 25 mm

▶ Vsesani odpadni zrak je lahko speljan skozi spodnjo omarico nazaj v prostor samo pri delovanju Plug & Play. Pri delovanju z odvodom zraka in vodenem delovanju s kroženjem zraka mora biti odpadni zrak speljan skozi odzračevalno napeljavo na prosto (delovanje z odvodom zraka) ali skozi enoto za kroženje zraka nazaj v prostor (vodeno delovanje s kroženjem zraka).

▶ Upoštevajte varnostne razdalje.

Dodatna varnostna navodila za delovanje z odvodom zraka

▶ Odpadnega zraka ne smete odvajati v dimnik, ki je v uporabi, ali v jašek, ki je namenjen prezračevanju prostorov s kurišči.

▶ Če odpadni zrak speljete v dimnik, ki ni v uporabi, upoštevajte veljavne predpise.

▶ Za odvod zraka lahko uporabite samo toge ali fleksibilne cevi, ki so iz negorljivih materialov. Kupite jih v specializiranih prodajalnah ali na servisu.

Dodatna varnostna navodila za delovanje Plug & Play

Vrednost U

Delovanje Plug & Play je možno v mlajših in saniranih stavbah. Če sosednja stena ali tla mejita na zemljo ali zunanji zrak, morata imeti koeficient toplotne prehodnosti (vrednost U) ≤ 0,5 W/(m²K).

Material	Debelina materiala	Vrednost $U_{(od\ 1995)}$
Masivna stena (zidaki z navpičnimi luknjami, betonski bloki iz plovca ali primerljivo porozni ali močno luknjičasti materiali)	≥ 30 cm	0,5
Masivna lesena stena (npr. brunarica/montažna hiša). Leseni okvir ali stena iz lesene plošče z izolacijskim polnilom	–	0,4
Pasivna hiša (KfW 55, 40, 40 Plus)	–	0,15–0,2

Vrednosti U za druge materiale najdete na spletnih straneh nemškega zveznega ministrstva za gospodarstvo in energijo ter zveznega ministrstva za notranje zadeve.

Dodatno pomoč v primeru vprašanj o vaši zgradbi lahko dobite pri izvedencu gradbeništva ali energetskem svetovalcu.

▶ Prerez odprtine za odvod zraka mora znašati vsaj 425 cm².

Če želite v odprtine za pre- in odzračevanje vstaviti mrežo, mora biti odprtina za odvod zraka večja od 425 cm². Prost prehod 425 cm² mora biti v tem primeru vsota površine odprtin v mreži.

Odprtine za pre- in odzračevanje ne smejo biti na noben način prekrite. Poleg tega jih morate redno čistiti, da niso prašne.

▶ Za uporabo kuhalne plošče v delovanju Plug & Play je potreben priloženi adapter Plug & Play.

▶ Za vgradnjo kuhalne plošče je potrebna šablona.

⚠ Nevarnost škode zaradi sopare na hladilnem aparatu.

Sopara, ki izhaja s kuhalne plošče za hladilni aparat, lahko poškoduje hladilni aparat.

Neposredno za hladilnim aparatom ne sme biti vgrajen noben aparat, ki odvaja zrak ali soparo. Poskrbite za ločeno odvajanje zraka ali med aparata namestite pregradno steno.

Dodatna varnostna navodila za vgradnjo z naleganjem na pult

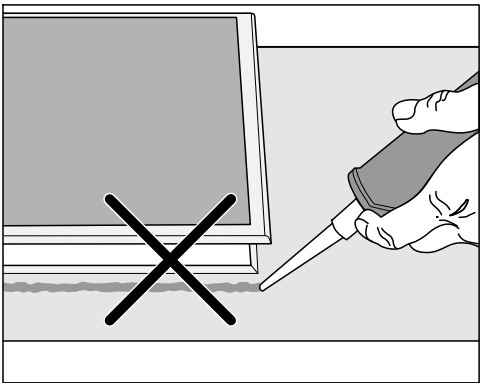

⚠ Škoda zaradi napačne vgradnje.

V primeru, da je potrebna demontaža kuhalne plošče, se lahko tako kuhalna plošča kot delovni pult poškodujeta, če je kuhalna plošča zatesnjena s tesnilom.

Med kuhalno ploščo in delovnim pultom ne uporabite nobenega tesnila.
Tesnilo pod robom kuhalne plošče zagotavlja zadostno tesnjenje ob delovnem pultu.

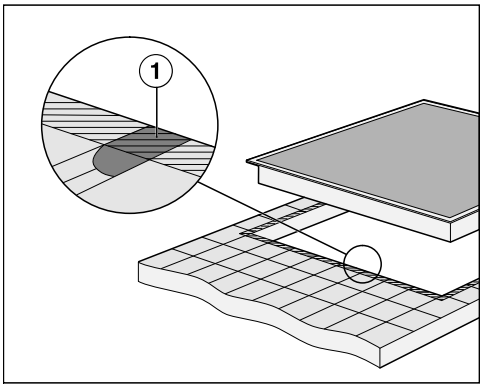

▶ Fuge ① in osenčeno območje pod površino za postavitev kuhalne plošče morajo biti gladke in ravne, da kuhalna plošča enakomerno nalega in da tesnilo pod robom zgornjega dela aparata zagotavlja tesnjenje ob delovnem pultu.

Dodatna varnostna navodila za plosko vgradnjo

⚠ Škoda zaradi neprimernega tesnilnega sredstva.

Neprimerno tesnilo lahko poškoduje naravni kamen.

Če je pult iz naravnega kamna ali obložen s ploščicami iz naravnega kamna, lahko uporabite izključno silikonsko tesnilo, primerno za naravni kamen in odporno proti visokim temperaturam (minimalno 160 °C). Upoštevajte navodila proizvajalca.

▶ Svetla širina omarice pod kuhalno ploščo mora znašati najmanj toliko kot notranji izrez delovnega pulta, da je kuhalna plošča tudi po vgradnji prosto dostopna od spodaj in da je spodnji del ohišja mogoče odstraniti za vzdrževalne namene. Če kuhalna plošča po vgradnji od spodaj ni več dostopna, je treba v primeru, da morate kuhalno ploščo demontirati, odstraniti tesnilo za fuge.

▶ Kuhalna plošča za plosko vgradnjo je primerna samo za vgradnjo v naravni kamen (granit, marmor), masivni les in delovni pult, obložen s ploščicami. Če imate delovni pult iz drugih materialov, se pozanimajte pri njegovem proizvajalcu, če je primeren za plosko vgradnjo kuhalne plošče.

- Delovni pulti iz naravnega kamna: kuhalno ploščo vstavite neposredno v izrez.
- Delovni pulti iz masivnega lesa ali pulti, obloženi s ploščicami: kuhalno ploščo pritrdite v izrez z lesenimi letvami. Letve niso priložene in jih morate zagotoviti na licu mesta.

Varnostni odmiki

Varnostni odmik nad kuhalno ploščo

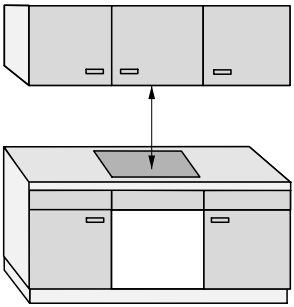

Med kuhalno ploščo in kuhinjsko napo, ki je nameščena nad njo:

- mora biti varnostni odmik, ki ga navaja proizvajalec nape;
- morate upoštevati največji zahtevani varnostni odmik, če je pod kuhinjsko napo vgrajenih več aparatov, za katere so podani različni varnostni odmiki.

Če so nad kuhalno ploščo nameščeni lahko vnetljivi materiali (npr. poličke), mora varnostni odmik znašati najmanj 500 mm.

Namestitev

Varnostni odmik za kuhalno ploščo in ob straneh

Ob visoki omari ali steni je treba upoštevati naslednje minimalne odmike:

- **za** ① izrezom v delovnem pultu do zadnjega roba pulta:
  50 mm

  in

- **desno** ② od izreza v delovnem pultu do sosednjega pohištvenega elementa (npr. visoke omare) ali stene:
  50 mm in na nasprotni strani minimalni odmik 200 mm

  ali

- **levo** ③ od izreza v delovnem pultu do sosednjega pohištvenega elementa (npr. visoke omare) ali stene:
  50 mm in na nasprotni strani minimalni odmik 200 mm

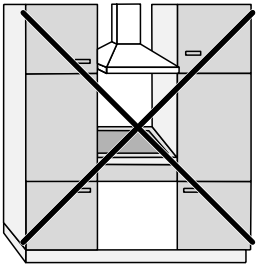

Ni dovoljeno

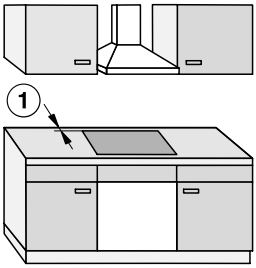

Zelo priporočljivo

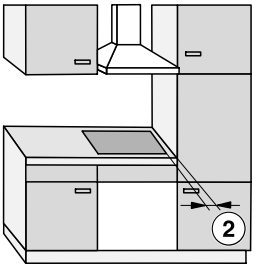

Ni priporočljivo

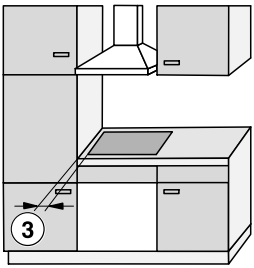

Ni priporočljivo

Varnostni odmik od obloge niše

Če je nameščena obloga niše, morate obvezno upoštevati minimalni odmik med izrezom v delovnem pultu in oblogo. Visoke temperature lahko spremenijo ali uničijo njene materiale.

Ploska vgradnja

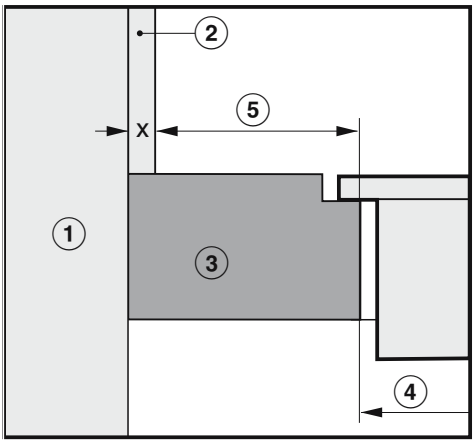

Vgradnja z naleganjem na pult

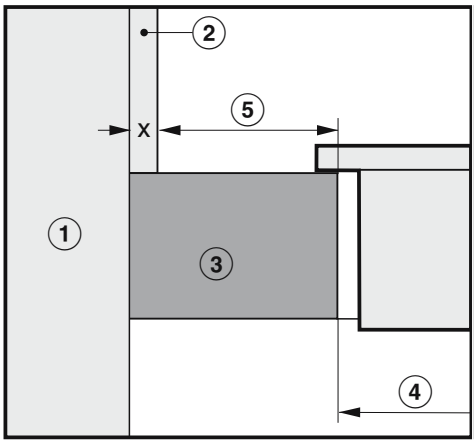

① Zid

② Mera x = debelina obloge

③ Delovni pult

④ Izrez v delovnem pultu

⑤ Minimalni odmik pri
gorljivih materialih (npr. les)
negorljivih materialih (npr. kovina, naravni kamen, keramične ploščice)

	Stran		Nasprotna stran	
Material	**Gorljivo**	**Negorljivo**	**Gorljivo**	**Negorljivo**
Zadaj	50 mm	50 mm – mera x	–	–
Desno	50 mm	50 mm – mera x	200 mm	200 mm – mera x
Levo	50 mm	50 mm – mera x	200 mm	200 mm – mera x

Primer: debelina negorljive obloge niše je 15 mm
50 mm – 15 mm = minimalni odmik 35 mm

Namestitev

Možnosti delovanja

	Delovanje z odvodom zraka	Vodeno delovanje s kroženjem zraka	Delovanje Plug & Play
KMDA 7676 FL-A	✓	●	●
KMDA 7676 FL-U	●	✓	✓✓

✓✓ možno
✓ možno – potrebna dodatna oprema
● spremeniti je treba nastavitev – potrebna dodatna oprema

Primeri vgradnje

Vodeno delovanje s kroženjem zraka

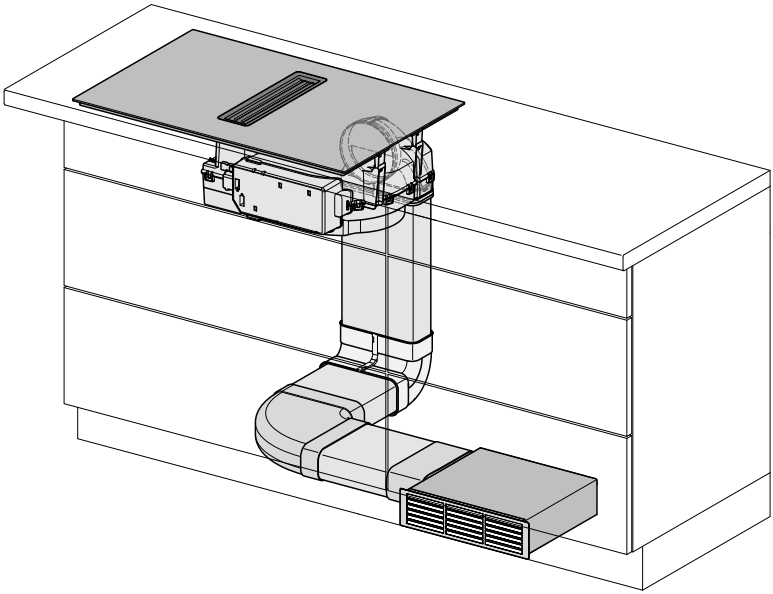

Delovanje z odvodom zraka

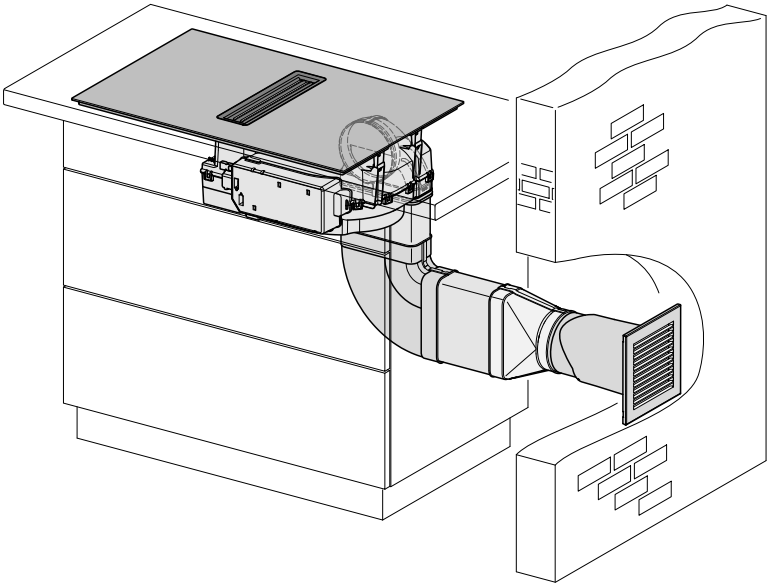

Delovanje Plug & Play

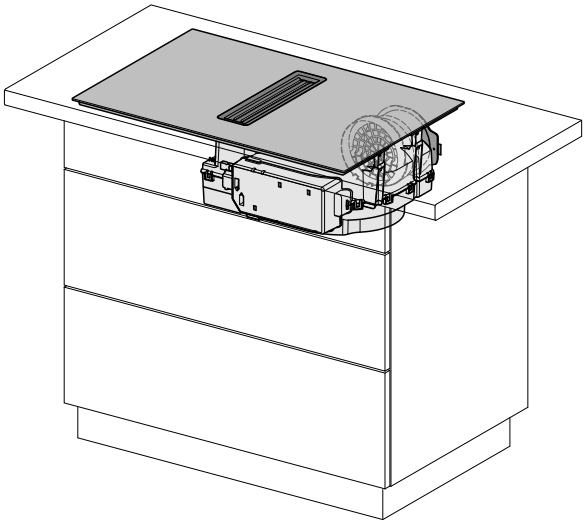

Mere adapterja Plug & Play (samo KMDA 7676 FL-U)

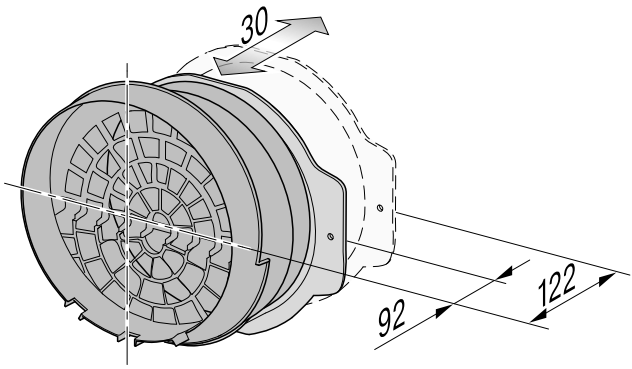

Mere za vgradnjo z naleganjem na pult

KMDA 7676 FL-A, KMDA 7676 FL-U

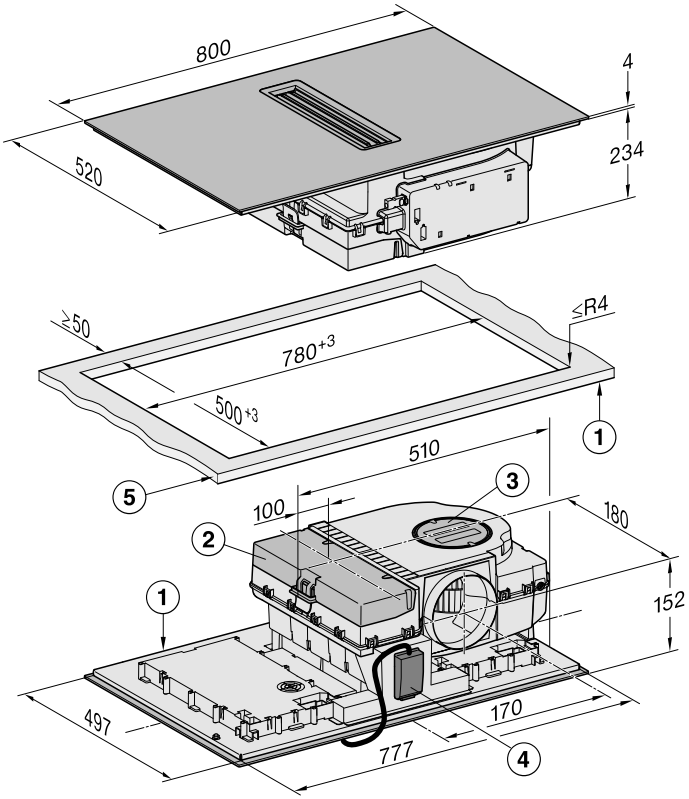

Vse mere so podane v mm.

① Spredaj

② Snemljiv prestrezni pladenj

③ Čistilna loputa

④ Omrežna priključna omarica s priključnim kablom,
priključni kabel L = 2.000 mm

⑤ Debelina delovnega pulta
Delovanje z odvodom zraka in vodeno delovanje s kroženjem zraka: ≥ 10 mm
Delovanje Plug & Play: od ≥ 10 mm do ≤ 40 mm

Delovanje z odvodom zraka in vodeno delovanje s kroženjem zraka

Globina delovnega pulta 600 mm

KMDA 7676 FL-A, KMDA 7676 FL-U

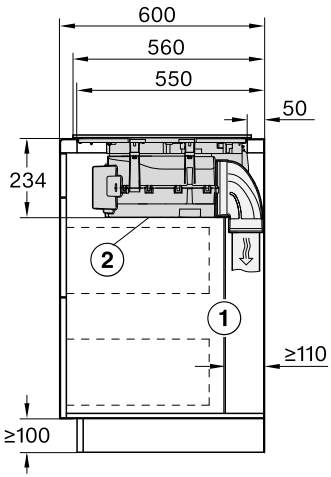

Vse mere so podane v mm.

① Zadnja stena omare mora biti za primer potrebnega servisa snemljiva. Za speljavo kanala za odvod zraka mora biti med steno omare in steno ali pohištvenim elementom, ki je za njo, minimalna razdalja 110 mm.

② Odstranljiv prestrezni pladenj in čistilna loputa/čistilne lopute morajo biti po vgradnji dostopni.

Globina delovnega pulta večja od 600 mm

KMDA 7676 FL-A, KMDA 7676 FL-U

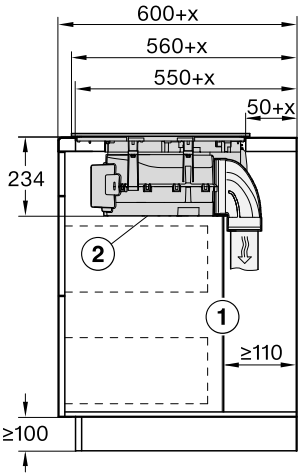

Vse mere so podane v mm.

① Zadnja stena omare mora biti za primer potrebnega servisa snemljiva. Za speljavo kanala za odvod zraka mora biti med steno omare in steno ali pohištvenim elementom, ki je za njo, minimalna razdalja 110 mm.

② Odstranljiv prestrezni pladenj in čistilna loputa/čistilne lopute morajo biti po vgradnji dostopni.

x Mera, za katero je globina delovnega pulta večja od 600 mm.

Delovanje Plug & Play

Globina delovnega pulta 600 mm

KMDA 7676 FL-U

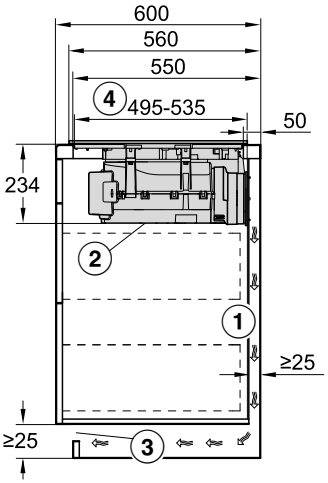

Vse mere so podane v mm.

① Za speljavo odvoda zraka mora biti med steno omare in steno ali pohištvenim elementom, ki je za njo, minimalna razdalja 25 mm.

② Odstranljiv prestrezni pladenj in čistilna loputa/čistilne lopute morajo biti po vgradnji dostopni.

③ Prerez odprtine za odvod zraka mora znašati vsaj 425 cm².

④ Razdalja med sprednjo stranjo spodnjega dela ohišja in koncem adapterja Plug & Play

Globina delovnega pulta večja od 600 mm

KMDA 7676 FL-U

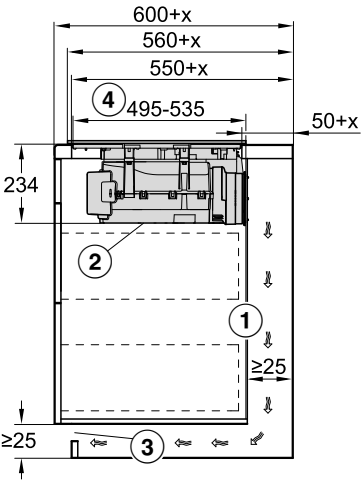

Vse mere so podane v mm.

① Za speljavo odvoda zraka mora biti med steno omare in steno ali pohištvenim elementom, ki je za njo, minimalna razdalja 25 mm.
Če je hrbtna stena omare oddaljena od sprednje strani delovnega pulta za > 555 mm, je treba adapter Plug & Play razširiti z dopolnilnim setom Miele.

② Odstranljiv prestrezni pladenj in čistilna loputa/čistilne lopute morajo biti po vgradnji dostopni.

③ Prerez odprtine za odvod zraka mora znašati vsaj 425 cm².

④ Razdalja med sprednjo stranjo spodnjega dela ohišja in koncem adapterja Plug & Play

x Mera, za katero je globina delovnega pulta večja od 600 mm.

Namestitev

Mere za plosko vgradnjo

KMDA 7676 FL-A, KMDA 7676 FL-U

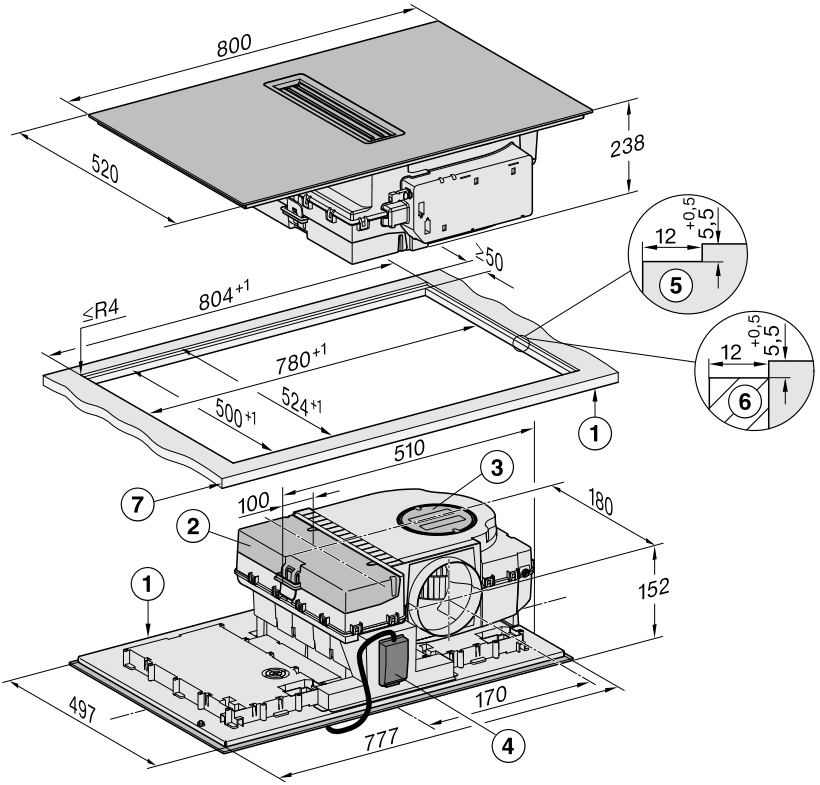

Vse mere so podane v mm.

① Spredaj

② Snemljiv prestrezni pladenj

③ Čistilna loputa

④ Omrežna priključna omarica s priključnim kablom, priključni kabel L = 2.000 mm

⑤ Stopničast izrez v delovnem pultu iz naravnega kamna

⑥ Lesena letev 12 mm (ni med priloženo opremo)

⑦ Debelina delovnega pulta
Delovanje z odvodom zraka in vodeno delovanje s kroženjem zraka: ≥ 10 mm
Delovanje Plug & Play: od ≥ 10 mm do ≤ 40 mm

Delovanje z odvodom zraka in vodeno delovanje s kroženjem zraka

Globina delovnega pulta 600 mm

KMDA 7676 FL-A, KMDA 7676 FL-U

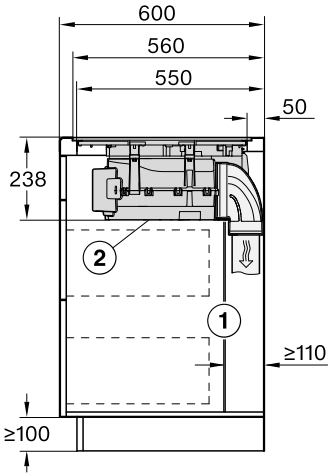

Vse mere so podane v mm.

① Zadnja stena omare mora biti za primer potrebnega servisa snemljiva. Za speljavo kanala za odvod zraka mora biti med steno omare in steno ali pohištvenim elementom, ki je za njo, minimalna razdalja 110 mm.

② Odstranljiv prestrezni pladenj in čistilna loputa/čistilne lopute morajo biti po vgradnji dostopni.

Globina delovnega pulta večja od 600 mm

KMDA 7676 FL-A, KMDA 7676 FL-U

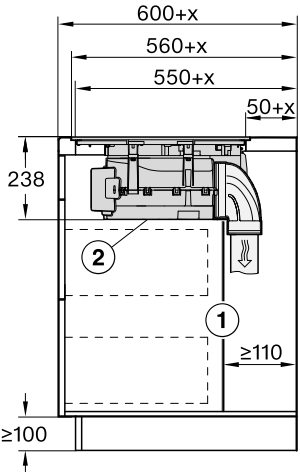

Vse mere so podane v mm.

① Zadnja stena omare mora biti za primer potrebnega servisa snemljiva. Za speljavo kanala za odvod zraka mora biti med steno omare in steno ali pohištvenim elementom, ki je za njo, minimalna razdalja 110 mm.

② Odstranljiv prestrezni pladenj in čistilna loputa/čistilne lopute morajo biti po vgradnji dostopni.

x Mera, za katero je globina delovnega pulta večja od 600 mm.

Delovanje Plug & Play

Globina delovnega pulta 600 mm

KMDA 7676 FL-U

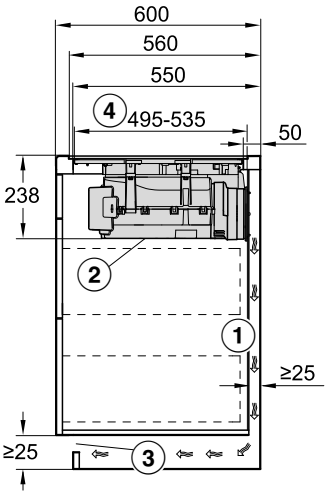

Vse mere so podane v mm.

① Za speljavo odvoda zraka mora biti med steno omare in steno ali pohištvenim elementom, ki je za njo, minimalna razdalja 25 mm.

② Odstranljiv prestrezni pladenj in čistilna loputa/čistilne lopute morajo biti po vgradnji dostopni.

③ Prerez odprtine za odvod zraka mora znašati vsaj 425 cm².

④ Razdalja med sprednjo stranjo spodnjega dela ohišja in koncem adapterja Plug & Play

Globina delovnega pulta večja od 600 mm

KMDA 7676 FL-U

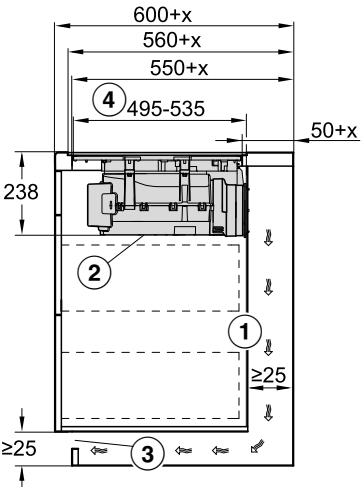

Vse mere so podane v mm.

① Za speljavo odvoda zraka mora biti med steno omare in steno ali pohištvenim elementom, ki je za njo, minimalna razdalja 25 mm.
Če je hrbtna stena omare oddaljena od sprednje strani delovnega pulta za > 555 mm, je treba adapter Plug & Play razširiti z dopolnilnim setom Miele.

② Odstranljiv prestrezni pladenj in čistilna loputa/čistilne lopute morajo biti po vgradnji dostopni.

③ Prerez odprtine za odvod zraka mora znašati vsaj 425 cm².

④ Razdalja med sprednjo stranjo spodnjega dela ohišja in koncem adapterja Plug & Play

x Mera, za katero je globina delovnega pulta večja od 600 mm.

Priključek na okenski kontakt, če je potreben

⚠ Priključek za okenski kontakt je pod omrežno napetostjo.
Poškodbe oseb zaradi električnega udara.
Pred priklopom stikalnega sistema kuhalno ploščo ločite od električnega omrežja.
Priključni kabel stikalnega sistema lahko priklopi samo usposobljen električar.

Priključni kabel stikalnega sistema mora ustrezati tipu H03VV-F 2 x 0,75 mm^2 in je lahko dolg največ 2,0 m.
Stikalni sistem mora biti opremljen z breznapetostnim vklopnim kontaktom, ki je primeren za 230 V, 1 A. V odprtem položaju napa ne deluje.
Uporabite lahko samo brezžične stikalne sisteme z odobritvijo DIBt (npr. okensko kontaktno stikalo, kontrolnik podtlaka), ki jih mora potrditi avtoriziran strokovnjak (pooblaščen dimnikar).
Za varno izvedbo priklopa in uporabo potrebujete ustrezno dokumentacijo zunanjega stikalnega sistema.

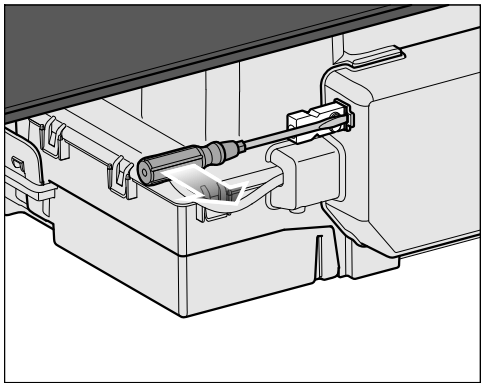

- Sprostite jeziček in izvlecite stikalo.

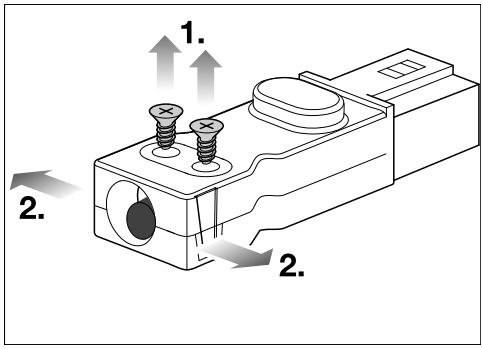

- Odvijte vijaka ① elementa za natezno razbremenitev in sprostite ohišje na obeh straneh ②.
- Odprite ohišje.
- Odstranite čep.

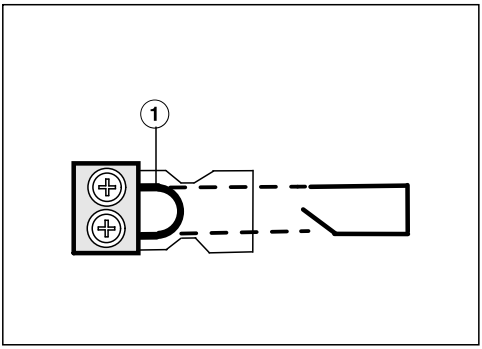

- Most ① zamenjajte s priključnim kablom stikalnega sistema.
- Zaprite ohišje.
- Privijte vijak elementa za natezno razbremenitev.
- Stikalo vstavite nazaj v ležišče.

Vgradnja kuhalne plošče z naleganjem na pult pri delovanju z odvodom zraka in vodenem delovanju s kroženjem zraka

Priprava delovnega pulta za vgradnjo z naleganjem na pult pri delovanju z odvodom zraka in vodenem delovanju s kroženjem zraka

- Upoštevajte varnostne razdalje.
- Izdelajte izrez v delovnem pultu.
- Leseni delovni pulti:
  Odrezane površine zatesnite s posebnim lakom, silikonskim kavčukom ali smolo, da preprečite nabrekanje zaradi vlage. Tesnilni material mora biti temperaturno obstojen.

Pazite, da ti materiali ne pridejo na površino delovnega pulta.

Vgradnja kuhalne plošče z naleganjem na pult pri delovanju z odvodom zraka in vodenem delovanju s kroženjem zraka

- Priloženi tesnilni trak prilepite pod rob kuhalne plošče. Tesnilnega traku ne smete prilepiti tako, da ga pri tem vlečete.
- Priključni kabel kuhalne plošče položite skozi izrez delovnega pulta navzdol.
- Kuhalno ploščo položite v sredino izreza. Pazite, da tesnilo nalega na delovni pult, s čimer je zagotovljeno tesnjenje ob delovnem pultu.
- Če tesnilo na vogalih ne nalega pravilno na delovni pult, lahko radij kotov (≤ R4) previdno dodatno izdelate s pomočjo vbodne žage.
- Kuhalno ploščo priključite na električno omrežje.
- Preverite delovanje kuhalne plošče.

Vgradnja kuhalne plošče z naleganjem na pult pri delovanju Plug & Play

Priprava delovnega pulta za vgradnjo z naleganjem na pult pri delovanju Plug & Play

- Upoštevajte varnostne razdalje.
- Izdelajte izrez v delovnem pultu.
- Šablono za vrtanje zgoraj skrajšajte na debelino delovnega pulta. Odvisno od globine vgradnje položite ustrezno šablono za vrtanje zgoraj na hrbtno steno omare. Skladno s šablono za vrtanje izdelajte izrez za adapter Plug & Play.

Številka šablone za vrtanje	Položaj adapterja	Vgradna razdalja (navpično) med zgornjo stranjo aparata in najbolj spodnjo točko adapterja Plug & Play
2	2	238 mm[1]
3a	3	248 mm[2]

[1] Šablona je priložena aparatu.

[2] Šablone so na voljo na Mielejevi domači strani.

- Če šablone za vrtanje ni na voljo, glejte poglavje „Namestitev“, odstavek „Izrez v hrbtni steni brez šablone za vrtanje“.
- Leseni delovni pulti:
  Odrezane površine zatesnite s posebnim lakom, silikonskim kavčukom ali smolo, da preprečite nabrekanje zaradi vlage. Tesnilni material mora biti temperaturno obstojen.

Pazite, da ti materiali ne pridejo na površino delovnega pulta.

Vgradnja kuhalne plošče z naleganjem na pult pri delovanju Plug & Play

- Priloženi tesnilni trak prilepite pod rob kuhalne plošče. Tesnilnega traku ne smete prilepiti tako, da ga pri tem vlečete.

Adapter Plug & Play se lahko odtrga.
Kuhalno ploščo odložite na delovni pult tako, da ne nalega na adapter Plug & Play.

- Adapter Plug & Play namestite na kuhalno ploščo in uravnajte položaj adapterja.
- Priključni kabel kuhalne plošče položite skozi izrez delovnega pulta navzdol.
- Odlepite zaščitno folijo z lepilnega traku na koncu adapterja Plug & Play.
- Kuhalno ploščo položite v sredino izreza. Pazite, da tesnilo nalega na delovni pult, s čimer je zagotovljeno tesnjenje ob delovnem pultu.
- Če tesnilo na vogalih ne nalega pravilno na delovni pult, lahko radij kotov (≤ R4) previdno dodatno izdelate s pomočjo vbodne žage.
- Adapter Plug & Play poravnajte glede na predhodno izvrtano luknjo. Adapter pritisnite na hrbtno stranico, dokler se čvrsto ne prilepi.
- Kuhalno ploščo priključite na električno omrežje.
- Preverite delovanje kuhalne plošče.

Ploska vgradnja kuhalne plošče pri delovanju z odvodom zraka in vodenem delovanju s kroženjem zraka

Priprava delovnega pulta za plosko vgradnjo pri delovanju z odvodom zraka in vodenem delovanju s kroženjem zraka

- Upoštevajte varnostne razdalje.
- Izdelajte izrez v delovnem pultu.
- Delovni pulti iz masivnega lesa/obloženi s ploščicami:
  Lesene letvice pritrdite 5,5 mm mm pod zgornji rob delovnega pulta.

Ploska vgradnja kuhalne plošče pri delovanju z odvodom zraka in vodenem delovanju s kroženjem zraka

- Priloženi tesnilni trak prilepite pod rob kuhalne plošče. Tesnilnega traku ne smete prilepiti tako, da ga pri tem vlečete.
- Priključni kabel kuhalne plošče položite skozi izrez delovnega pulta navzdol.

Reža med steklokeramično ploščo in delovnim pultom je široka najmanj 2 mm. Reža je potrebna za zatesnitev kuhalne plošče.

- Kuhalno ploščo položite v izrez in jo centrirajte.
- Kuhalno ploščo priključite na električno omrežje.
- Preverite delovanje kuhalne plošče.
- V režo med kuhalno ploščo in delovnim pultom nabrizgajte temperaturno obstojno (min. 160 °C) silikonsko tesnilo.

Ploska vgradnja kuhalne plošče pri delovanju Plug & Play

Priprava delovnega pulta za plosko vgradnjo pri delovanju Plug & Play

- Upoštevajte varnostne razdalje.
- Izdelajte izrez v delovnem pultu.
- Šablono za vrtanje zgoraj skrajšajte na debelino delovnega pulta. Odvisno od globine vgradnje položite ustrezno šablono za vrtanje zgoraj na hrbtno steno omare. Skladno s šablono za vrtanje izdelajte izrez za adapter Plug & Play.

Namestitev

Številka šablone za vrtanje	Položaj adapterja	Vgradna razdalja (navpično) med zgornjo stranjo aparata in najbolj spodnjo točko adapterja Plug & Play
1	1	238 mm[1]
3b	3	248 mm[2]

[1] Šablona je priložena aparatu.

[2] Šablone so na voljo na Mielejevi domači strani.

- Če šablone za vrtanje ni na voljo, glejte poglavje „Namestitev“, odstavek „Izrez v hrbtni steni brez šablone za vrtanje“.
- Delovni pulti iz masivnega lesa/obloženi s ploščicami:
  Lesene letvice pritrdite 5,5 mm mm pod zgornji rob delovnega pulta.

Ploska vgradnja kuhalne plošče pri delovanju Plug & Play

- Priloženi tesnilni trak prilepite pod rob kuhalne plošče. Tesnilnega traku ne smete prilepiti tako, da ga pri tem vlečete.

Adapter Plug & Play se lahko odtrga.
Kuhalno ploščo odložite na delovni pult tako, da ne nalega na adapter Plug & Play.

- Adapter Plug & Play namestite na kuhalno ploščo in uravnajte položaj adapterja.
- Priključni kabel kuhalne plošče položite skozi izrez delovnega pulta navzdol.
- Delovanje Plug & Play: Odlepite zaščitno folijo z lepilnega traku na koncu adapterja Plug & Play.
- Kuhalno ploščo položite v izrez in jo centrirajte.

Reža med steklokeramično ploščo in delovnim pultom mora biti široka najmanj 2 mm. Reža je potrebna za zatesnitev kuhalne plošče.

- Adapter Plug & Play poravnajte glede na predhodno izvrtano luknjo. Adapter pritisnite na hrbtno stranico, dokler se čvrsto ne prilepi.
- Kuhalno ploščo priključite na električno omrežje.
- Preverite delovanje kuhalne plošče.
- V režo med kuhalno ploščo in delovnim pultom nabrizgajte temperaturno obstojno (min. 160 °C) silikonsko tesnilo.

Namestitev odzračevalne napeljave

⚠ Pri istočasnem delovanju nape in kurišča, ki za svoje delovanje izkorišča zrak v prostoru, pod določenimi pogoji obstaja nevarnost zastrupitve!
Obvezno upoštevajte poglavje „Varnostna navodila in opozorila“.
Če ste v dvomih, vam priporočamo, da brezhibno delovanje potrdi pristojna dimnikarska služba.

Upoštevajte, da vsaka omejitev toka zraka zmanjša zmogljivost pretoka zraka in poveča glasnost delovanja nape.

Napa ima priključek za odzračevalni vod z merami: Ø 150 mm.

- Za odzračevalno napeljavo uporabljajte le gladke toge cevi ali gibljive odvodne cevi iz negorljivega materiala.
- Da dosežete kar največjo zmogljivost pretoka zraka in čim manjši hrup zaradi pretoka zraka, upoštevajte naslednje:

- Prerez cevi za odvod zraka ne sme biti manjši, kot je prerez priključka za odzračevalni vod (glejte mere aparata).
- Odzračevalna napeljava naj bo čim krajša in speljana čim bolj naravnost.
- Uporabljajte cevna kolena z velikimi polmeri.
- Cev za odvod zraka ne sme biti upognjena ali stisnjena.
- Pazite na to, da so vsi spoji trdni in da dobro tesnijo.

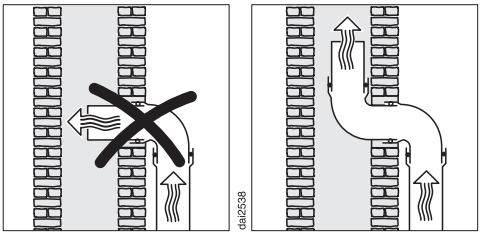

- Če je odpadni zrak speljan v dimnik, mora biti izhodni nastavek odvodne cevi obrnjen v smeri toka zraka.
- Če je odzračevalna napeljava položena vodoravno, je treba upoštevati predpisani padec. S tem preprečite, da bi kondenzat lahko pritekal v ventilator.
- Če je odzračevalna napeljava speljana skozi hladne prostore (podstrešja ipd.), lahko pride do močnega padca temperature znotraj posameznega območja. Zato morate upoštevati, da bo prišlo do pojava kondenzata, kar zahteva izolacijo cevi za odvod zraka.

Izrez v hrbtni steni brez šablone za vrtanje

Izdelava izreza v hrbtno stranico pri vgradnji z naleganjem na pult in vgradna razdalja (navpično) med zgornjo stranjo aparata in najbolj spodnjo točko adapterja Plug & Play 238 mm

Po možnosti uporabite priloženo šablono za vrtanje. Naslednje navodilo upoštevajte samo, če šablone za vrtanje ni na voljo.

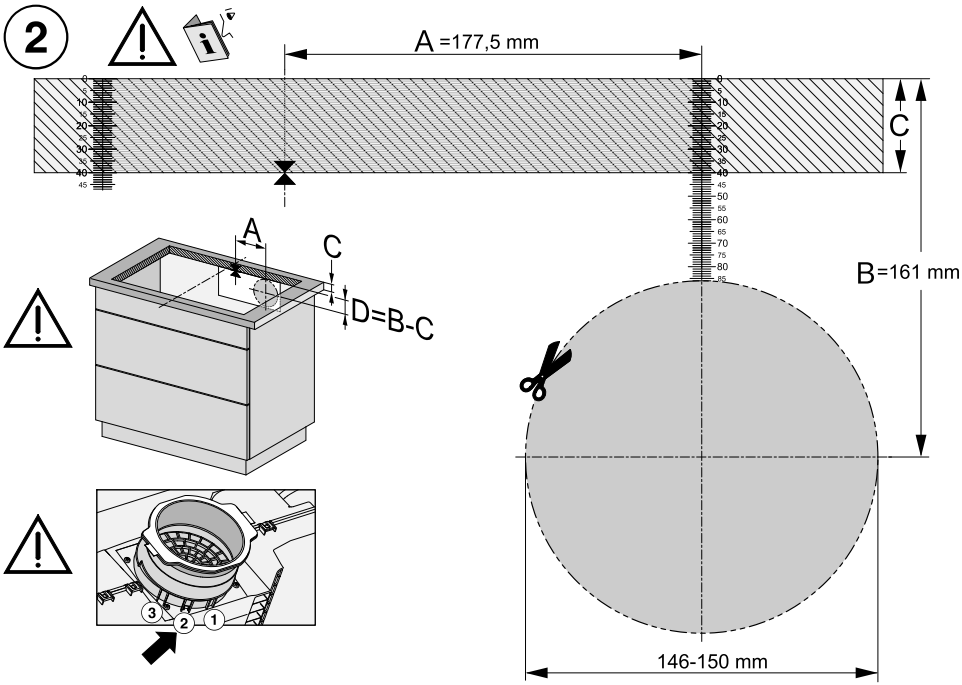

Prikaz strani šablone za vrtanje 2. Slika ni v merilu.

- Izmerite debelino svojega delovnega pulta (C).
- Določite sredino vzdolžne strani izreza.
- Označite mesto v sredini, ki je za 177,5 mm (A) desno od središča.
- Označite mesto (D), ki je (B [161 mm] – C [debelina delovnega pulta]) pod desnim koncem daljice A.
- Okrog tega mesta izrežite izrez z naslednjimi merami: Ø 146–150 mm.
- Samo delovanje Plug & Play: Adapter Plug & Play fiksirajte v položaj 2.

Izdelava izreza v hrbtno stranico pri ploski vgradnji in vgradna razdalja (navpično) med zgornjo stranjo aparata in najbolj spodnjo točko adapterja Plug & Play 238 mm

Po možnosti uporabite priloženo šablono za vrtanje. Naslednje navodilo upoštevajte samo, če šablone za vrtanje ni na voljo.

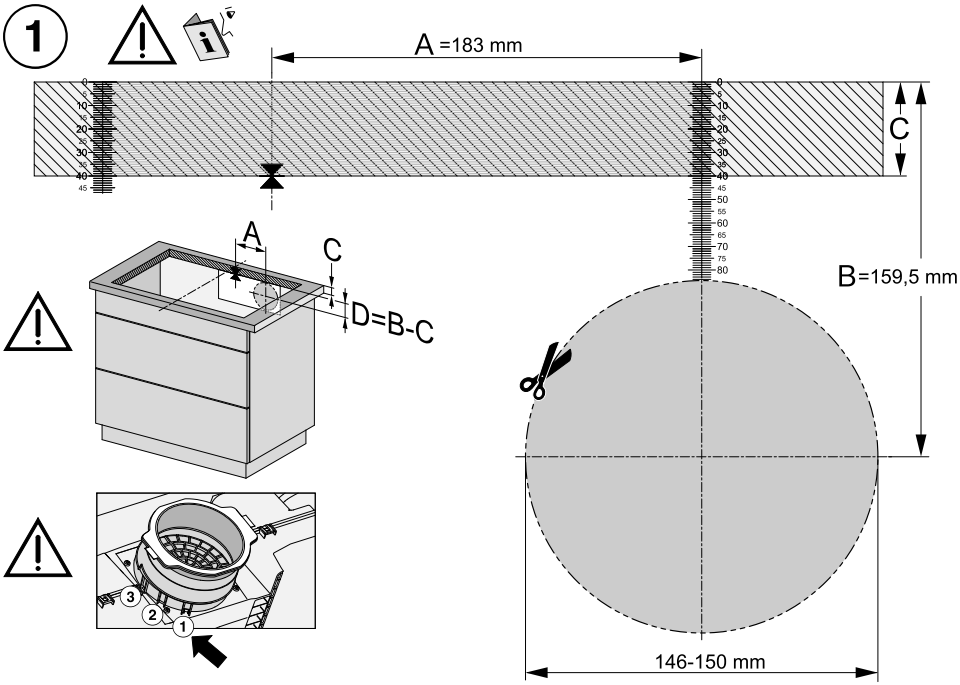

Prikaz strani šablone za vrtanje 1. Slika ni v merilu.

- Izmerite debelino svojega delovnega pulta (C).
- Določite sredino vzdolžne strani izreza.
- Označite mesto v sredini, ki je za 183 mm (A) desno od središča.
- Označite mesto (D), ki je (B [159,5 mm] – C [debelina delovnega pulta]) pod desnim koncem daljice A.
- Okrog tega mesta izrežite izrez z naslednjimi merami: Ø 146–150 mm.
- Samo delovanje Plug & Play: Adapter Plug & Play fiksirajte v položaj 1.

Izdelava izreza v hrbtno stranico pri vgradnji z naleganjem na pult in vgradna razdalja (navpično) med zgornjo stranjo aparata in najbolj spodnjo točko adapterja Plug & Play 248 mm

Po možnosti uporabite priloženo šablono za vrtanje. Naslednje navodilo upoštevajte samo, če šablone za vrtanje ni na voljo.

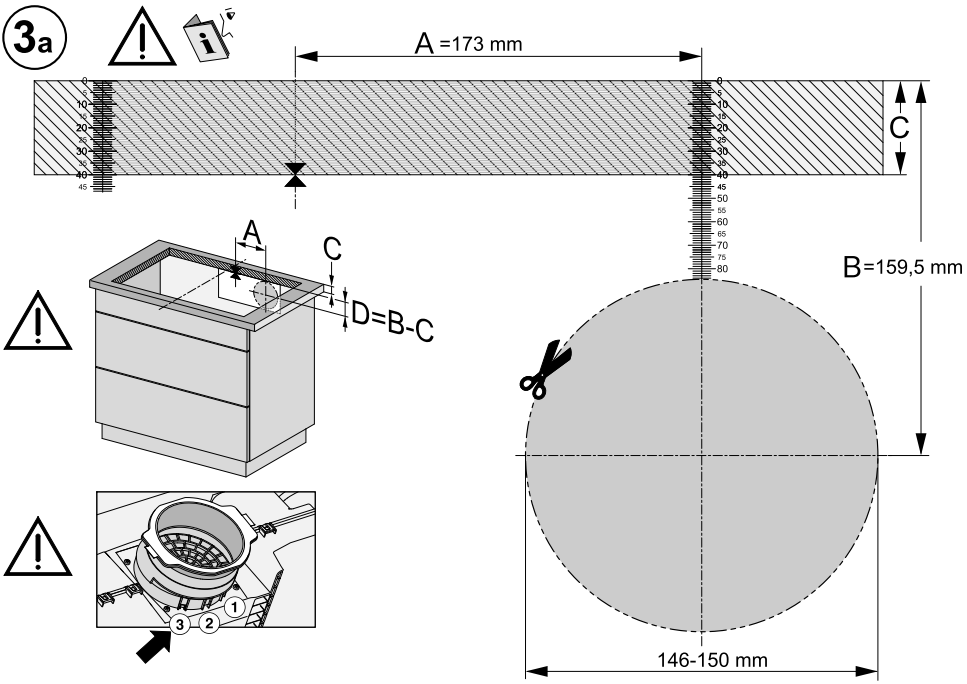

Prikaz strani šablone za vrtanje 3a. Slika ni v merilu.

- Izmerite debelino svojega delovnega pulta (C).
- Določite sredino vzdolžne strani izreza.
- Označite mesto v sredini, ki je za 173 mm (A) desno od središča.
- Označite mesto (D), ki je (B [159,5 mm] – C [debelina delovnega pulta]) pod desnim koncem daljice A.
- Okrog tega mesta izrežite izrez z naslednjimi merami: Ø 146–150 mm.
- Samo delovanje Plug & Play: Adapter Plug & Play fiksirajte v položaj 3.

Izdelava izreza v hrbtno stranico pri ploski vgradnji in vgradna razdalja (navpično) med zgornjo stranjo aparata in najbolj spodnjo točko adapterja Plug & Play 248 mm

Po možnosti uporabite priloženo šablono za vrtanje. Naslednje navodilo upoštevajte samo, če šablone za vrtanje ni na voljo.

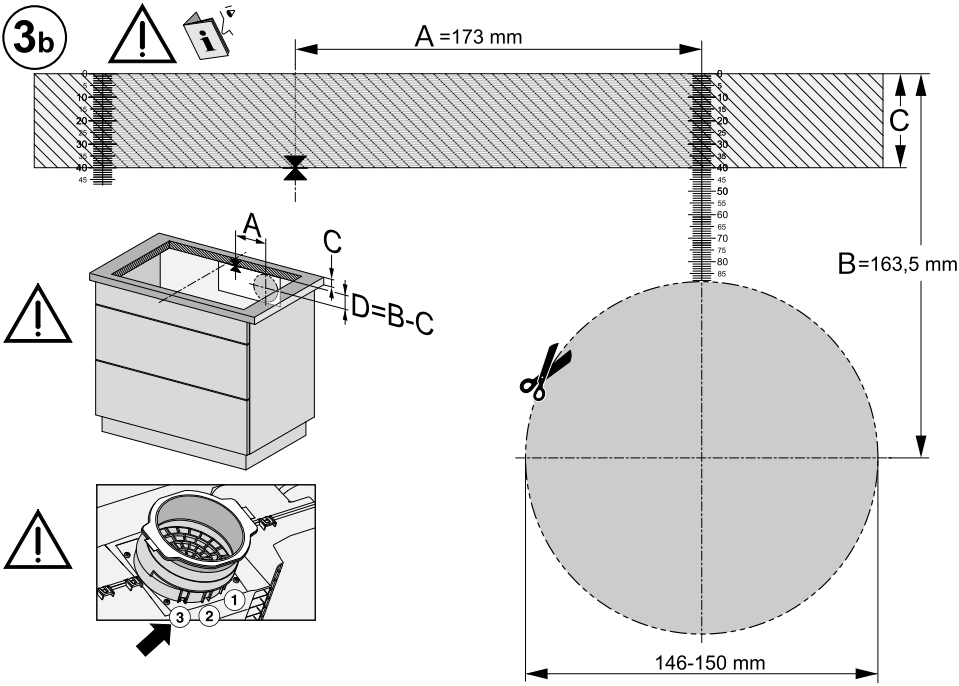

Prikaz strani šablone za vrtanje 3b. Slika ni v merilu.

- Izmerite debelino svojega delovnega pulta (C).
- Določite sredino vzdolžne strani izreza.
- Označite mesto v sredini, ki je za 173 mm (A) desno od središča.
- Označite mesto (D), ki je (B [163,5 mm] – C [debelina delovnega pulta]) pod desnim koncem daljice A.
- Okrog tega mesta izrežite izrez z naslednjimi merami: Ø 146–150 mm.
- Samo delovanje Plug & Play: Adapter Plug & Play fiksirajte v položaj 3.

Električni priključek

⚠ Škoda zaradi nestrokovnega priklopa.
Zaradi nestrokovne inštalacije, vzdrževanja ali popravila je lahko resno ogrožena varnost uporabnika. Miele ne odgovarja za škodo, ki je posledica nestrokovne inštalacije, vzdrževanja ali popravila oziroma manjkajočega ali prekinjenega zaščitnega vodnika na mestu priklopa (npr. električni udar).
Kuhalno ploščo naj priklopi na električno omrežje usposobljen električar.
Električar mora dobro poznati in dosledno upoštevati veljavne državne predpise in dodatne predpise krajevnega podjetja za oskrbo z električno energijo.
Po montaži mora biti zagotovljena zaščita pred stikom s tovarniško izoliranimi deli.

Skupna moč

Glejte napisno ploščico

Priključni podatki

Potrebni priključni podatki so navedeni na napisni ploščici. Ti podatki se morajo obvezno ujemati s podatki vašega omrežja.

Možnosti priklopa so prikazane v priključni shemi.

Zaščitno stikalo za okvarni tok

VDE (Avstrija: ÖVE) za povečanje varnosti priporoča, da je pred kuhalno ploščo nameščeno FI-zaščitno stikalo z nazivnim tokom 30 mA.

Ločilne naprave

Kuhalna plošča mora imeti možnost odklopa vseh polov iz električnega omrežja s pomočjo ločilnih naprav. V odklopljenem stanju mora biti razdalja med kontaktnimi deli najmanj 3 mm. Ločilne naprave so varovalke in zaščitna stikala.

Ločitev od omrežja

⚠ Nevarnost električnega udara zaradi omrežne napetosti.
Med popravili in/ali vzdrževalnimi deli lahko ponovni vklop omrežne napetosti vodi do električnega udara.
Po ločitvi od omrežja morate aparat zavarovati pred ponovnim vklopom.

Če morate tokokrog aparata ločiti od omrežja, postopajte – odvisno od napeljave – na naslednji način:

Taljive varovalke

- Vložke varovalk odvijte iz ohišja in jih vzemite ven.

Avtomatske navojne varovalke

- Pritisnite (rdeči) preizkusni gumb, dokler ne izskoči (črni) srednji gumb.

Vgradne avtomatske varovalke

- (inštalacijski odklopnik, min. tipa B ali C): ročico preklopite z 1 (vklop) na 0 (izklop).

FI-zaščitno stikalo

- (zaščitno stikalo za okvarni tok): glavno stikalo preklopite z 1 (vklop) na 0 (izklop) ali pritisnite preizkusno tipko.

Omrežni priključni kabel

Kuhalna plošča mora biti priključena z omrežnim priključnim kablom tipa H 05 VV-F (s PVC izolacijo) z ustreznim prerezom skladno s priključno shemo.

Možnosti priklopa so prikazane v priključni shemi.

Priključna napetost, dovoljena za vašo kuhalno ploščo, in pripadajoča priključna moč sta navedeni na napisni ploščici.

Zamenjava omrežnega priključnega kabla

⚠ Nevarnost električnega udara zaradi omrežne napetosti.
Zaradi nestrokovnega priklopa lahko pride do električnega udara.
Omrežni priključni kabel lahko zamenja samo usposobljen električar.

Pri zamenjavi priključnega kabla uporabite izključno tip kabla H 05 VV-F (s PVC izolacijo) z ustreznim prerezom. Priključni kabel lahko kupite pri proizvajalcu ali na servisu.

Priključna shema

Na mestu inštalacije niso dovoljene vse možnosti priklopa.
Upoštevajte veljavne državne predpise in dodatne predpise krajevnega podjetja za oskrbo z električno energijo.

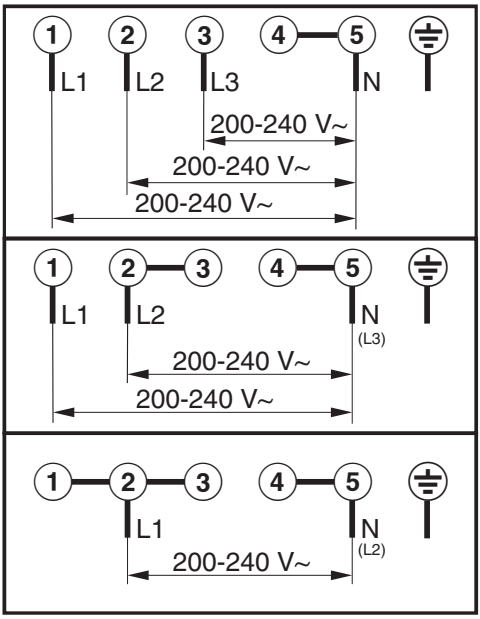

Spoznavanje aparata

Vaša kuhalna plošča

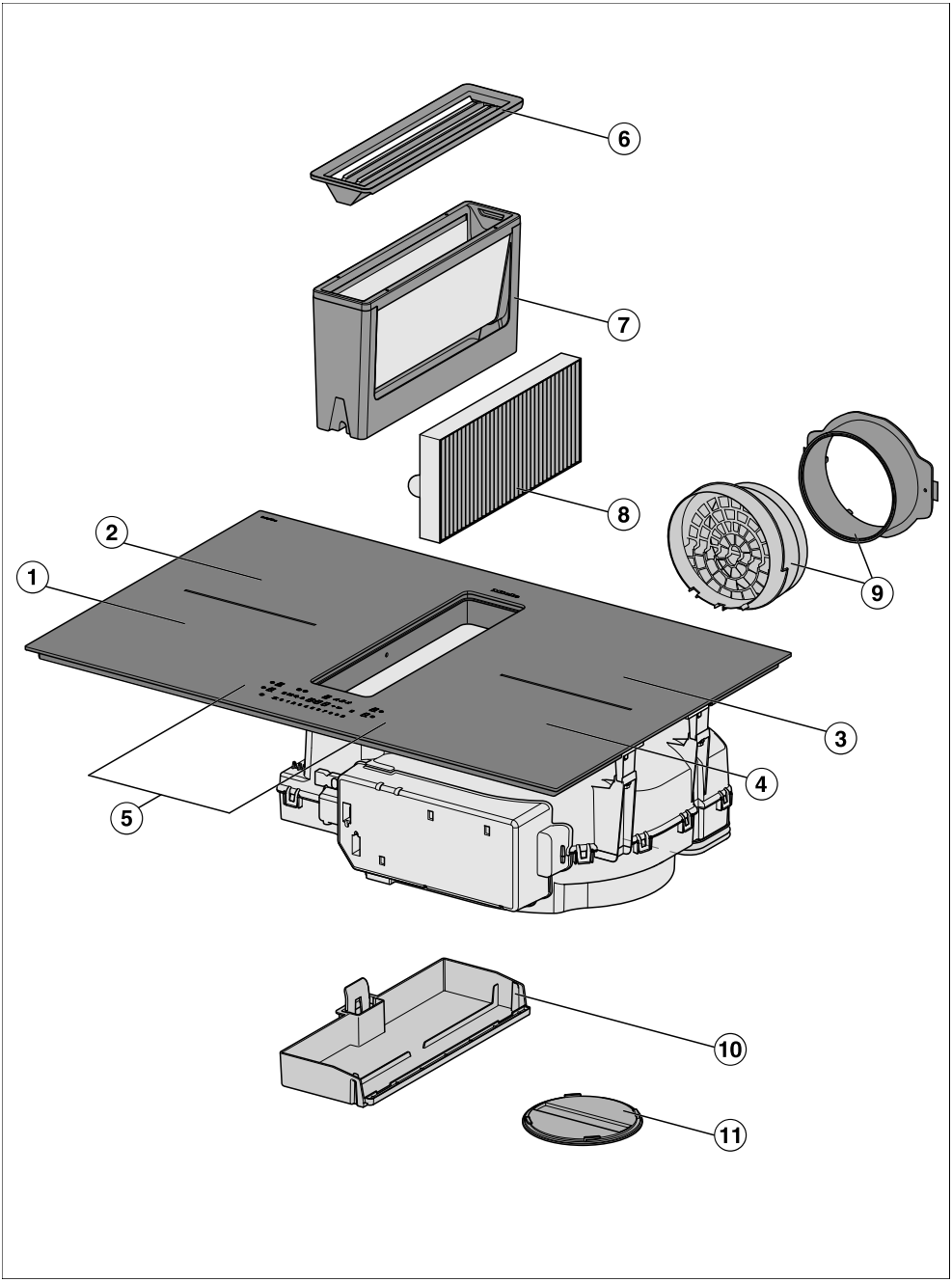

① Kuhalno polje PowerFlex s funkcijo TwinBooster

② Kuhalno polje PowerFlex s funkcijo TwinBooster
Možnost združitve s kuhalnim poljem PowerFlex ① v kuhalno območje PowerFlex XL

③ Kuhalno polje PowerFlex s funkcijo TwinBooster
Možnost združitve s kuhalnim poljem PowerFlex ④ v kuhalno območje PowerFlex XL

④ Kuhalno polje PowerFlex s funkcijo TwinBooster

⑤ Elementi za upravljanje in prikaz

⑥ Krovna rešetka

⑦ Maščobni filter

⑧ Filter z aktivnim ogljem
Samo KMDA 7676 FL-U

⑨ Adapter Plug & Play
Samo KMDA 7676 FL-U

⑩ Snemljiv prestrezni pladenj

⑪ Čistilna loputa

Oprema

Oprema je odvisna od modela.

Dobavni komplet

- Šablona za vrtanje (samo KMDA 7676 FL-U)
- Filter z aktivnim ogljem (samo KMDA 7676 FL-U)
- Adapter Plug & Play (samo KMDA 7676 FL-U)
- navodila za uporabo in montažo
- Omrežni priključni kabel
- druga oprema (odvisno od modela)

Šablona za vrtanje

Ta del opreme je tovarniško priložen naslednjim aparatom KMDA:
KMDA 7676 FL-U

Obojestransko potiskana šablona za vrtanje za izdelavo izreza za adapter Plug & Play z vgradno razdaljo (navpično) med zgornjo stranjo aparata in najbolj spodnjo točko adapterja Plug & Play 238 mm.

Spoznavanje aparata

Šablone za vrtanje za izdelavo izreza za adapter Plug & Play z vgradno razdaljo (navpično) med zgornjo stranjo aparata in najbolj spodnjo točko adapterja Plug & Play 248 mm najdete na Mielejevi domači strani.

Filter z aktivnim ogljem

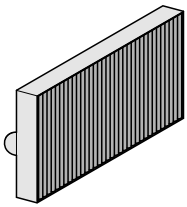

1-krat filter proti neprijetnim vonjem DKF 35-P pri naslednjih modelih aparatov KMDA:
KMDA 7676 FL-U

Adapter Plug & Play

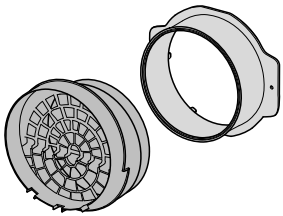

Ta del opreme je tovarniško priložen naslednjim aparatom KMDA:
KMDA 7676 FL-U

Dodatna oprema

V spletni prodajalni Miele, na servisu Miele ali pri specializiranem prodajalcu so na voljo izdelki, ki so posebej prilagojeni kuhalni plošči, npr. posode za kuhanje in čistilna sredstva.

Do spletne prodajalne Miele lahko dostopate prek naslednje QR kode:

Elementi za upravljanje in prikaz

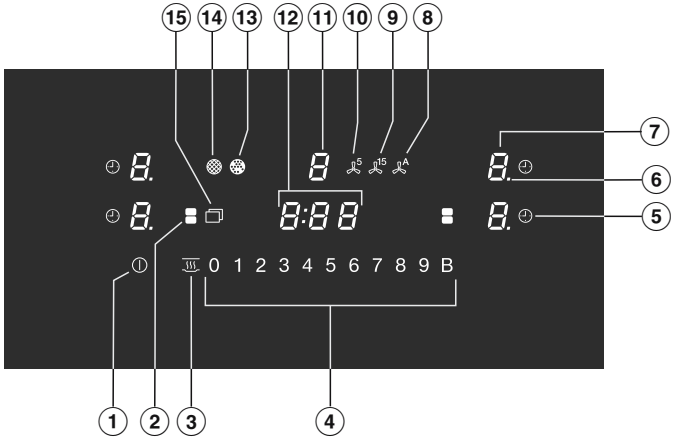

① Tipka *Vklop/izklop* ⏻

② Tipka *PowerFlex XL*
Za ročno povezovanje/ločevanje kuhalnih polj PowerFlex XL

③ Tipka *Ohranjanje toplote*
Za aktivacijo/dezaktivacijo posebne funkcije ohranjanja toplote

④ Številčna lestvica
– Za nastavitev stopnje moči
– Za nastavitev časov

⑤ Tipka *Avtomatski izklop*
Po nastavljenem času avtomatsko izklopi kuhalna polja
Meri, koliko časa traja postopek kuhanja

⑥ Prikaz stopenj moči – vmesne stopnje

⑦ Prikaz kuhalnega polja

0	Kuhalno polje je pripravljeno za uporabo
1 do *9*	Stopnja moči
E	Preostala toplota
A	Avtomatsko kuhanje
U	Ni posode za kuhanje ali pa je posoda neprimerna
,	TwinBooster, stopnja 1
,,	TwinBooster, stopnja 2
h	Ohranjanje toplote

Spoznavanje aparata

⑧ Tipka *Con@ctivity* A
Za aktivacijo/dezaktivacijo funkcije Con@ctivity vgrajene nape

⑨ Tipka *Delovanje po končanem kuhanju 15 minut* 15

⑩ Tipka *Delovanje po končanem kuhanju 5 minut* 5

⑪ Prikaz kuhinjske nape

0	Napa je pripravljena za uporabo
1 do *3*	Stopnja moči (možnost preklopa na 9 stopnje)
,,	Funkcija Booster je aktivirana

⑫ Prikaz timerja

0:00 do *9:59*	Čas
LOC	Zapora vklopa/fiksiranje nastavitev je aktivirano.
dE	Sejemska nastavitev je aktivirana.

⑬ *Prikaz filtra z aktivnim ogljem*
Zamenjati morate filter/-re z aktivnim ogljem

⑭ *Prikaz maščobnega filtra*
Očistiti morate maščobni filter

⑮ Tipka *Meni* za prikaz naslednjih tipk:

	Tipka *Zaščita med brisanjem* za 20-sekundno zaklepanje elementov za upravljanje in prikaz
	Tipka *Nastavljiv zvočni signal*, opomnik za proces, ki je neodvisen od kuhalne plošče
+	Tipka *Vnos* – Za spremembo nastavitev – Za prilagoditev časov
II▶	Tipka *Stop & Go* Za ustavitev/zagon postopka kuhanja, ki trenutno poteka

Podatki o kuhalnih poljih

Kuhalno polje	Velikost v cm[1]		Maks. moč v W pri 230 V[2]		Povezano kuhalno polje[3]
	Ø	▭			
①	15–23	15 x 15 – 23 x 23	normalna TwinBooster, stopnja 1 TwinBooster, stopnja 2	2.100 3.000 3.650	③
②	15–23	15 x 15 – 23 x 23	normalna TwinBooster, stopnja 1 TwinBooster, stopnja 2	2.100 3.000 3.650	④
③	15–23	15 x 15 – 23 x 23	normalna TwinBooster, stopnja 1 TwinBooster, stopnja 2	2.100 3.000 3.650	①
④	15–23	15 x 15 – 23 x 23	normalna TwinBooster, stopnja 1 TwinBooster, stopnja 2	2.100 3.000 3.650	②
① + ② ③ + ④	–	15 x 25 – 23 x 46	normalna TwinBooster, stopnja 1 TwinBooster, stopnja 2	3.400 4.800 7.300	–
			Skupaj	7.300	

[1] Uporabite lahko posodo za kuhanje s poljubnim premerom/površino dna (širina x globina) v navedenem območju.

[2] Navedena moč se lahko razlikuje glede na velikost in material posode.

[3] Kuhalno polje je električno povezano s tem kuhalnim poljem, da se lahko poveča njegova moč.

Powermanagement

Skupna moč

Kuhalna plošča ima maksimalno skupno moč, ki je iz varnostnih razlogov ni mogoče preseči. Maksimalno skupno moč lahko zmanjšate.

Čim večja je skupna moč kuhalne plošče, tem več stopenj moči/posebnih funkcij lahko uporabite hkrati na vseh kuhalnih poljih.

Če nastavljene stopnje moči/posebne funkcije zahtevajo več moči, kot je lahko na voljo skupne moči, kuhalna plošča porazdeli razpoložljivo moč na kuhalna polja.

Učinki porazdelitve moči

Če eno kuhalno polje oddaja moč drugemu, to lahko vpliva na kuhalno polje, ki oddaja moč:

- Stopnja moči se zmanjša.
- Avtomatsko kuhanje se dezaktivira. Kuhanje poteka naprej pri nastavljeni stopnji nadaljnjega kuhanja. Če moč ne zadostuje, se stopnja moči še zniža.
- Funkcija Booster se dezaktivira.
- Kuhalno polje se izklopi.

Ko kuhalno polje ne oddaja več svoje moči drugemu polju, lahko znova povečate stopnjo moči.

Nasvet: Če želite na enem izmed kuhalnih polj pripraviti veliko količino živila, preklopite druga kuhalna polja na nižje stopnje moči.

Princip upravljanja

Izklopljena kuhalna plošča

Pri izklopljeni kuhalni plošči je viden samo natisnjen simbol tipke ⏻ *Vklop/izklop*. Ko kuhalno ploščo vklopite, zasvetijo dodatne tipke.

Upravljanje

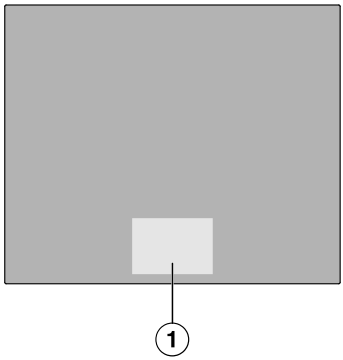

① Območje tipk in prikazov

Steklokeramična kuhalna plošča je opremljena s tipkami, ki reagirajo na dotik prsta.
Vsako reakcijo tipke potrdi zvočni signal. Tipko ⏻ *Vklop/izklop* morate ob vklopu iz varnostnih razlogov zadržati nekoliko dlje kot druge tipke.

Izbira kuhalnega polja

Če želite izvesti nastavitve na kuhalnem polju, mora biti kuhalno polje izbrano. Za izbiro kuhalnega polja se dotaknite ustreznega prikaza kuhalnega polja. Ko se dotaknete prikaza kuhalnega polja, ta svetlo zasveti. Dokler prikaz kuhalnega polja sveti svetlo, je kuhalno polje izbrano in lahko zanj izvajate nastavitve. Če je posoda zaznana tudi na drugih kuhalnih poljih, prikazi drugih kuhalnih polj svetijo zatemnjeno. **Izjema**: Če

deluje samo eno kuhalno polje, lahko nastavitve izvedete brez izbire kuhalnega polja.

Prezračevanje kuhinje

Med delovanjem kuhinjske nape poskrbite za dobro prezračevanje kuhinje.

Če kuhinjska napa deluje z odvodom zraka, se z dotokom zraka poveča njena učinkovitost.

Če kuhinjska napa deluje s kroženjem zraka, vlaga, ki nastaja med kuhanjem, ostane v kuhinji. Prezračevanje pomaga odvajati vlago.

Sestavni deli

Maščobni filtri

Maščobni filtri iz plemenitega jekla v aparatu zadržijo trdne delce iz sopare, ki nastaja med kuhanjem (maščobo, prah itd.), in na ta način preprečujejo, da bi se kuhinjska napa umazala.

Filter z aktivnim ogljem

Pri delovanju s kroženjem zraka in delovanju Plug & Play je treba poleg maščobnih filtrov vstaviti tudi filter z aktivnim ogljem. Ta filter veže vonje, ki nastajajo med kuhanjem.

Filter z aktivnim ogljem (DKF 35-P) je tovarniško priložen naslednjim aparatom KMDA: KMDA 7676 FL-U

Filtri z aktivnim ogljem so na voljo kot dodatna oprema. Na voljo so filtri z aktivnim ogljem:

- ki jih je treba po izteku uporabne dobe zamenjati;
- ki jih je mogoče obnoviti.

Povezava v omrežje

Vaša kuhalna plošča je opremljena z integriranim WLAN-modulom. Kuhalno ploščo lahko povežete s svojim domačim omrežjem ali samo s kuhinjsko napo Miele. Modul WLAN omogoča uporabo aplikacije Miele na mobilni končni napravi.

Ko je kuhalna plošča enkrat povezana prek omrežja WLAN, se povezava samodejno vzpostavi vsakič, ko jo ponovno vklopite.

Prepričajte se, da je na mestu postavitve kuhalne plošče na voljo dovolj močan signal vašega WLAN-omrežja.

S povezavo kuhalne plošče v WLAN-omrežje se poveča poraba energije, tudi kadar je kuhalna plošča izklopljena.

Povezavo z vašim omrežjem WLAN lahko izklopite v nastavitvah.

Pametne dodatne funkcije prek aplikacije Miele*

Povezava prek aplikacije Miele vam omogoča dostop do številnih pametnih dodatnih funkcij, kot so:

- priklic informacij o statusu
- uporaba dodatnih koristnih funkcij
- ohranjanje kuhalne plošče na najnovejšem stanju Mielejevega razvoja s posodobitvami programske opreme (možno samo prek povezave WLAN)

Več podrobnosti o pametnih dodatnih funkcijah najdete na Mielejevem spletnem mestu ali v trgovinah Apple App Store® in Google Play™.

* Dodatna digitalna ponudba podjetja Miele & Cie. KG. Obseg funkcij je odvisen od modela in države. Potrebno je strinjanje s splošnimi pogoji poslovanja in politiko zasebnosti za digitalne izdelke in storitve podjetja Miele v aplikaciji Miele. Miele si pridržuje pravico, da kadar koli spremeni ali ukine svoje digitalne ponudbe.

Posebne funkcije

Stalno prepoznavanje posode

Ko na kuhalno polje postavite posodo, se avtomatsko aktivira številčna lestvica kuhalnega polja.

Prepoznavanje velikosti posode

Kuhalna plošča prepozna velikost posode znotraj kuhalnega polja. Oddajanje energije se prilagodi velikosti posode.

Kuhalno območje PowerFlex XL

Pri kuhalnem območju PowerFlex XL sta povezani dve kuhalni polji PowerFlex. Zato lahko uporabite večje posode za kuhanje.

Kuhalni polji PowerFlex se avtomatsko povežeta v kuhalno območje PowerFlex XL, če nanju položite dovolj veliko posodo. Kuhalni polji PowerFlex lahko povežete tudi ročno.

Stopnje moči kuhalne plošče

Moč, s katero se segreva posoda za kuhanje, lahko nastavite na stopnje od 1 do 9.

Če želite natančnejše nastavitve stopenj moči, lahko v nastavitvah aktivirate vmesne stopnje.

Funkcija Booster kuhalne plošče

Funkcija Booster poveča moč, da se velike količine, npr. vode za kuhanje testenin, hitro segrejejo.

Stop & Go

Ob aktivaciji funkcije Stop & Go se vse stopnje moči zmanjšajo na 1.
Ob dezaktivaciji funkcije se aparat preklopi nazaj na nazadnje nastavljeno stopnjo moči.

Nasvet: To posebno funkcijo uporabite, če obstaja nevarnost prekipevanja.

Avtomatsko kuhanje

Če je aktivirano avtomatsko kuhanje, se posoda najprej segreva z največjo močjo (začetno kuhanje), nato pa se polje preklopi na nastavljeno stopnjo moči (stopnja nadaljnjega kuhanja).

Timer

Timer lahko uporabite za dve funkciji:

- za nastavitev zvočnega signala
- za avtomatski izklop kuhalnega polja

Funkciji lahko uporabite istočasno.

Nastavljiv zvočni signal

Nastavite lahko opomnik za postopke, ki niso odvisni od kuhalne plošče.

Avtomatski izklop

Nastavite lahko čas, po katerem se kuhalno polje avtomatsko izklopi. Funkcijo lahko istočasno uporabljate za vsa kuhalna polja.

Zapora vklopa

Če je zapora vklopa aktivna, ne morete vklopiti kuhalne plošče.

Fiksiranje nastavitev

Fiksiranje nastavitev aktivirate pri vklopljeni kuhalni plošči. Če je fiksiranje nastavitev aktivno, lahko na kuhalni plošči izvajate le omejene nastavitve.

Funkcija Recall

Če kuhalno ploščo med delovanjem pomotoma izklopite, lahko s to funkcijo znova prikličete vse nastavitve. Kuhalno ploščo morate ponovno vklopiti v roku 10 sekund po izklopu.

Ohranjanje toplote

S to posebno funkcijo lahko jedi takoj po pripravi ohranjate tople.

Čas ohranjanja toplote je lahko največ dve uri.

Zaščita med brisanjem

Tipke kuhalne plošče lahko za 20 sekund zaklenete, da npr. odstranite umazanijo. ⏻ *Vklop/izklop* ni zaklenjen.

Con@ctivity

Napa se avtomatsko vklopi, ko na kuhalno ploščo postavite posodo in nastavite stopnjo moči za kuhalno polje. Stopnja moči nape je odvisna od nastavljene stopnje moči kuhalnega polja. Napa po izklopu kuhalnih polj postopoma zmanjšuje moč in se na koncu izklopi.

Con@ctivity lahko začasno ali trajno dezaktivirate.

Delovanje z odvodom zraka

Zrak, ki ga napa vsesa, se ob prehodu skozi maščobni filter prečisti, nato pa teče na prosto.

Vodeno delovanje s kroženjem zraka

Zrak, ki ga napa vsesa, se prečisti preko maščobnih filtrov. Nato se zrak dodatno prečisti še prek filtra z aktivnim ogljem. Zrak se na koncu vrne skozi zračni vod v kuhinjo.

Delovanje Plug & Play

Zrak teče brez zračnega voda v spodnjo omarico in skozi odprtine nazaj v kuhinjo. Upoštevajte poglavje „Namestitev“.

Stopnje moči kuhinjske nape

Za rahel do močan razvoj sopare, vonjev ali toplote so vam na voljo stopnje moči **1** do **3**.

Stopnje moči lahko spreminjate v območju od 1 do 9.

Če je količina sopare, vonjev ali toplote večja, povečajte tudi stopnjo moči.

Stopnja Booster kuhinjske nape

Za prehodno zelo močan razvoj sopare, vonjev ali toplote, npr. ko jedi na hitro popečete, vam je na voljo stopnja Booster **B**.

Delovanje po končanem kuhanju

Delovanje po končanem kuhanju poskrbi, da se napa po določenem izbranem času samodejno izklopi.

Zrak v kuhinji se po kuhanju temeljito očisti sopare in vonjav. Tako preprečite kopičenje ostankov v napi in posledične neprijetne vonje.

Števec delovnih ur

Napa shranjuje čas svojega delovanja.

Ko zasveti tipka ⊛ *Prikaz maščobnega filtra*, morate očistiti maščobni filter.

Ko zasveti tipka *Prikaz filtra z aktivnim ogljem*, morate zamenjati filter z aktivnim ogljem ali ga obnoviti, če je primeren za to.

Intervale števca delovnih ur lahko prilagodite svojim kuharskim navadam.

Števec delovnih ur za filter z aktivnim ogljem je med delovanjem z odvodom zraka dezaktiviran.

Nastavitve

Nastavitve kuhalne plošče lahko prilagodite svojih potrebam.

Sejemska nastavitev

Ta posebna funkcija omogoča zastopnikom, da predstavijo kuhalno ploščo brez segrevanja.

Prikaz preostale toplote

Če je kuhalno polje vroče, po izklopu vseh kuhalnih polj sveti prikaz preostale toplote.

Črtice prikaza preostale toplote med ohlajanjem kuhalnega polja postopoma ugašajo. Zadnja črtica ugasne šele, ko se lahko kuhalnega polja brez nevarnosti dotaknete.

Varnostni izklop

Tipke so prekrite

Kuhalna plošča se avtomatsko izklopi, če je ena ali več tipk prekritih več kot 10 sekund, npr. zaradi stika s prstom, živila, ki je prekipelo, ali odloženega predmeta. V prikazu timerja na kratko utripne *E* in oglasi se zvočni signal. Ko odstranite predmet in/ali umazanijo, *E* ugasne in kuhalna plošča je spet pripravljena za uporabo.

Trajanje delovanja je predolgo

Varnostni izklop se avtomatsko sproži, če eno izmed kuhalnih polj deluje nenavadno dolgo. Ta čas je odvisen od izbrane stopnje moči. Če je ta čas prekoračen, se kuhalno polje izklopi in na kuhalni plošči se pojavi prikaz preostale toplote. Če kuhalno polje izklopite in vklopite, je ponovno pripravljeno za uporabo.

Varnostni izklop lahko prilagodite, tako da spremenite varnostno stopnjo.

Stopnja moči[1]	Maksimalno trajanje delovanja [h:min]		
	Varnostna stopnja		
	0[2]	1	2
1	10:00	8:00	5:00
1.	10:00	7:00	4:00
2/2.	5:00	4:00	3:00
3/3.	5:00	3:30	2:00
4/4.	4:00	2:00	1:30
5/5.	4:00	1:30	1:00
6/6.	4:00	1:00	0:30
7/7.	4:00	0:42	0:24
8	4:00	0:30	0:20
8.	4:00	0:30	0:18
9	1:00	0:24	0:10

[1] Stopnje moči, označene s piko, so vmesne stopnje.

[2] Tovarniška nastavitev

Zaščita pred pregretjem

Da preprečite škodo na kuhalni plošči zaradi visokih temperatur, zaščita pred pregretjem sproži enega izmed naslednjih ukrepov:

Ukrepi zaščite pred pregretjem

- Vklopljena funkcija Booster se prekine.
- Nastavljena stopnja moči se zniža.
- Kuhalno polje se izklopi. V prikazu timerja izmenično utripata *Err* in *044*.
- Vsa kuhalna polja se izklopijo.

Vzroki za sprožitev zaščite pred pregretjem

Zaščita pred pregretjem se lahko sproži v naslednjih situacijah:

- Posoda, ki se segreva na kuhalnem polju, je prazna.
- Maščobo ali olje segrevate pri visoki stopnji moči.
- Zračenje spodnje strani kuhalne plošče ni zadostno.
- Po izpadu električnega toka ste ponovno vklopili vroče kuhalno polje.

Identifikacijska oznaka modela in serijska številka

Kuhalna plošča lahko prikaže identifikacijsko oznako modela in serijsko številko.

Verzija programske opreme

Kuhalna plošča lahko prikaže stanje programske opreme kuhalne plošče.

Odstranjevanje embalaže s kuhalne plošče

- Napisno ploščico, ki je med priloženimi dokumenti, nalepite na za to predvideno mesto v poglavju „Servisna služba“.
- Če so na aparatu zaščitne folije in nalepke, jih odstranite.

Prvo čiščenje kuhalne plošče

- Kuhalno ploščo pred prvo uporabo obrišite z vlažno krpo.
- Kuhalno ploščo obrišite do suhega.

Prva uporaba kuhalne plošče

Kovinski sestavni deli aparata so zaščiteni z negovalnim sredstvom. Ko kuhalno ploščo prvič vklopite, se zato razvije neprijeten vonj in lahko tudi para. V prvih urah delovanja se pojavi neprijeten vonj tudi zaradi segrevanja indukcijske tuljave. Ob vsaki naslednji uporabi aparata se ta pojav zmanjša in na koncu povsem izgine.

Neprijeten vonj in morebitni hlapi niso znak napačnega priklopa ali okvare aparata in niso škodljivi za zdravje.

Prva uporaba nape

Samo: KMDA 7676 FL-U

- Namestite filter z aktivnim ogljem.

Povezava v omrežje

WLAN-povezava si deli frekvenčno območje z drugimi napravami (npr. mikrovalovnimi pečicami, igračami z daljinskim upravljanjem). Zato lahko pride do začasnih ali stalnih motenj povezave. Stalne razpoložljivosti ponujenih funkcij zato ni mogoče zagotoviti.

Povezava z omrežjem prek aplikacije

- Na voljo je domače WLAN-omrežje.
- Na mestu postavitve kuhalne plošče je na voljo dovolj močan signal vašega WLAN-omrežja.
- Med kuhalno ploščo in napo Miele ni neposredne WLAN-povezave.

- Skenirajte QR kodo.

Če ste namestili aplikacijo Miele in imate uporabniški račun, boste preusmerjeni neposredno na povezavo v omrežje.

Če pa aplikacije Miele še niste namestili, boste preusmerjeni v trgovino Apple App Store® ali Google Play Store™.

- Namestite aplikacijo Miele in si ustvarite uporabniški račun.
- Ponovno skenirajte QR kodo.

Aplikacija Miele vas nato vodi skozi nastavitev.

Povezava z omrežjem prek WPS-ja

- Na voljo je domače WLAN-omrežje.
- Na mestu postavitve kuhalne plošče je na voljo dovolj močan signal vašega WLAN-omrežja.
- Med kuhalno ploščo in napo Miele ni neposredne WLAN-povezave (Con@ctivity).
- Imate usmerjevalnik z možnostjo WPS (WiFi Protected Setup).

■ Dotaknite se poljubnega prikaza kuhalnega polja.

■ Hkrati se dotaknite tipk 0 in 6 ter ju zadržite šest sekund.

V prikazu timerja se odštevajo sekunde. Po preteku časa se med vzpostavljanjem povezave v prikazu timerja pojavi zaporedno utripanje svetlobe (največ 120 sekund).

Prijava WPS je aktivna med temi 120 sekundami.

■ Aktivirajte funkcijo WPS na usmerjevalniku WLAN.

Če je bila povezava uspešna, se v prikazu timerja pojavi koda *C:02*. Če povezave ni bilo mogoče vzpostaviti, se v prikazu timerja pojavi koda *C:01*. Morda niste dovolj hitro aktivirali WPS na svojem usmerjevalniku. Ponovno izvedite zgoraj opisane korake.

■ Namestite aplikacijo Miele.

■ Sledite vodenju uporabnika v aplikaciji.

Uporabljate lahko vse funkcije aplikacije Miele.

Nasvet: Če vaš usmerjevalnik WLAN ne omogoča povezave prek sistema WPS, uporabite povezavo prek aplikacije Miele.

Prekinitev postopka

■ Dotaknite se poljubne tipke.

Ponastavitev

Če kuhalno ploščo odstranite, prodate ali če zaženete rabljeno kuhalno ploščo, ponastavite njene nastavitve. Samo tako boste zagotovili, da bodo vsi osebni podatki odstranjeni in da prejšnji lastnik ne bo mogel več dostopati do kuhalne plošče.

Pri zamenjavi usmerjevalnika ponastavitev ni potrebna.

■ Vklopite kuhalno ploščo.

■ Dotaknite se poljubnega prikaza kuhalnega polja.

■ Hkrati se dotaknite tipk 0 in 9 ter ju zadržite šest sekund.

V prikazu timerja se odštevajo sekunde.

Po preteku časa se v prikazu timerja za 10 sekund izpiše koda *C:00*.

Varnostna navodila za uporabo

⚠ Nevarnost požara zaradi pregretega živila.

Živila, ki jih med toplotno obdelavo ne nadzorujete, se lahko pregrejejo in vnamejo.

Ko kuhalna plošča deluje, je ne smete pustiti brez nadzora.

⚠ Nevarnost opeklin zaradi vročih kuhalnih polj.

Ko je postopek kuhanja končan, so kuhalna polja vroča.

Dokler svetijo prikazi preostale toplote, se ne dotikajte kuhalnih polj.

⚠ Nevarnost opeklin zaradi vročih predmetov.

Če je kuhalna plošča vklopljena, če jo ponevedoma vklopite ali če so kuhalna polja še vroča, obstaja nevarnost, da se kovinski predmeti, ki jih odložite na kuhalno ploščo, segrejejo.

Kuhalne plošče ne uporabljajte kot odlagalno površino.

Kuhalno ploščo po uporabi izklopite s tipko ⏻.

⚠ Vroča posoda na tipkah in prikazih lahko poškoduje elektroniko, ki je pod njimi.

Tipke se ne odzivajo.
Pride do nenamernega preklapljanja.
Kuhalna plošča se samodejno izklopi.

Na tipke in prikaze ne polagajte vroče posode.

Vklop kuhalne plošče

■ Dotaknite se tipke ⏻ *Vklop/izklop*.

Zasvetijo še druge tipke.

Če v nekaj sekundah ne izvedete nobenega vnosa, se kuhalna plošča iz varnostnih razlogov ponovno izklopi.

Izklop kuhalne plošče/ kuhalnega polja

Izklop kuhalne plošče

■ Za izklop kuhalne plošče in s tem vseh kuhalnih polj se dotaknite tipke ⏻ *Vklop/izklop*.

Izklop kuhalnega polja

■ Za izklop kuhalnega polja se dotaknite ustreznega prikaza kuhalnega polja.

Prikaz kuhalnega polja svetlo sveti. Drugi prikazi kuhalnih polj svetijo zatemnjeno.

■ Na številčni lestvici se dotaknite *0*.

Stopnje moči kuhalne plošče

Nastavitev stopnje moči

Stalno prepoznavanje posode je tovarniško aktivirano. Če je kuhalna plošča vklopljena in na eno od kuhalnih polj postavite posodo, začne prikaz kuhalnega polja utripati.

- Postavite posodo na želeno kuhalno polje.
- Dotaknite se tipke želene stopnje moči na številčni lestvici.

Nastavitev stopnje moči – vmesne stopnje

Vmesne stopnje so aktivirane.

- Dotaknite se številčne lestvice med tipkama.

V prikazu kuhalnega polja je za stopnjo moči prikazana pika.

Tipke pred vmesno stopnjo svetlo svetijo. Druge tipke svetijo zatemnjeno.

Primer:
Če ste nastavili stopnjo moči 7., prikaz kuhalnega polja kaže 7..

Številka 7 na številčni lestvici svetlo sveti. Druge tipke svetijo zatemnjeno.

Sprememba stopnje moči

- Dotaknite se ustreznega prikaza kuhalnega polja.

Prikaz kuhalnega polja svetlo sveti. Druge tipke svetijo zatemnjeno.

- Dotaknite se tipke želene stopnje moči na številčni lestvici.

Ročno povezovanje/ločevanje kuhalnih polj PowerFlex

Izbrano je vsaj eno kuhalno polje PowerFlex.

- Če želite ročno povezati ali ločiti kuhalna polja PowerFlex, se dotaknite prikaza *PowerFlex XL*.

Booster

Aktivacija funkcije Booster

Kadar je aktivirana funkcija Booster, se lahko nastavitev povezanega kuhalnega polja spremeni.

Funkcijo Booster lahko uporabljate pri:

- enem poljubnem kuhalnem polju na vsaki strani

  ali

- obeh kuhalnih poljih na eni strani

  ali

- enem kuhalnem območju PowerFlex XL

Funkcija Booster je aktivna največ 15 minut.

TwinBooster, stopnja 1

- Postavite posodo na želeno kuhalno polje.
- Po potrebi nastavite stopnjo moči.
- Dotaknite se tipke B *Booster*.

Prikaz kuhalnega polja kaže *I*.

TwinBooster, stopnja 2

- Postavite posodo na želeno kuhalno polje.
- Po potrebi nastavite stopnjo moči.
- Dvakrat se dotaknite tipke B *Booster*.

Prikaz kuhalnega polja kaže *II*.

Dezaktivacija funkcije Booster

■ Dotaknite se tipke B *Booster*.

ali

■ Nastavite drugo stopnjo moči.

Če dezaktivirate funkcijo Booster ali ko se čas funkcije Booster konča in

- pred aktivacijo funkcije Booster niste nastavili nobene stopnje moči, se kuhalno polje avtomatsko preklopi na stopnjo moči 9.
- ste pred aktivacijo funkcije Booster nastavili stopnjo moči, se kuhalno polje preklopi na predhodno izbrano stopnjo moči.

Stop & Go

Aktivacija funkcije Stop & Go

Vse funkcije timerja, časi funkcije Booster in časi začetnega kuhanja pri avtomatskem kuhanju tečejo naprej. Nastavitev timerja ni mogoče spremeniti. Kuhalno ploščo lahko le izklopite.

Če v roku ene ure posebne funkcije ne dezaktivirate, se kuhalna plošča izklopi.

■ Dotaknite se tipke ▭ *Meni*.

■ Dotaknite se tipke **II▶** *Stop & Go*.

Dezaktivacija funkcije Stop & Go

■ Dotaknite se tipke **II▶** *Stop & Go*.

Avtomatsko kuhanje

Čas začetnega kuhanja je odvisen od nastavljene stopnje nadaljnjega kuhanja:

Stopnja nadaljnjega kuhanja[1]	Čas začetnega kuhanja [min:s]
1	pribl. 0:15
1.	pribl. 0:15
2	pribl. 0:15
2.	pribl. 0:15
3	pribl. 0:25
3.	pribl. 0:25
4	pribl. 0:50
4.	pribl. 0:50
5	pribl. 2:00
5.	pribl. 5:50
6	pribl. 5:50
6.	pribl. 2:50
7	pribl. 2:50
7.	pribl. 2:50
8	pribl. 2:50
8.	pribl. 2:50
9	–

[1] Stopnje moči, označene s piko, so vmesne stopnje.

Aktivacija avtomatskega kuhanja

Med časom začetnega kuhanja ni mogoče nastaviti nobenih časovnih funkcij.

- Dotaknite se prikaza želenega kuhalnega polja.
- Dotaknite se tipke želene stopnje nadaljnjega kuhanja in jo zadržite, dokler se ne oglasi zvočni signal in prikaz kuhalnega polja kaže *A*.

Med začetnim kuhanjem (stopnja moči 9) izmenično utripata stopnja moči in *A*.

Dezaktivacija avtomatskega kuhanja

- Dotaknite se prikaza želenega kuhalnega polja.
- Dotaknite se nastavljene stopnje nadaljnjega kuhanja in jo zadržite, dokler *A* ne ugasne.

ali

- Nastavite drugo stopnjo moči.

Timer

Nastavitev časa

Nastavite lahko čas od 1 minute (*0:01*) do 9 ur 59 minut (*9:59*).

Čase do 59 minut vnašate v minutah (0:59), čase od 60 minut naprej pa v urah in minutah.

Za vnos časa uporabite številčno lestvico, prilagodite pa ga lahko s tipko + *Vnos*.

- Čas nastavite v naslednjem vrstnem redu: ure, minute (desetice), minute (enice).

Primer:

59 minut = 0:59,
vnos: 5-9
80 minut = 1:20,
vnos: 1-2-0

Po vnosu prve številke prikaz timerja neprekinjeno sveti, po vnosu druge številke preskoči prva številka v levo, po vnosu tretje številke pa skočita prva in druga v levo.

Nastavitev timerja

- Dotaknite se tipke ▭ *Meni*.
- Dotaknite se tipke 🔔 *Nastavljiv zvočni signal*.

Prikaz timerja utripa.

- Nastavite želeni čas.

Ko se dotaknete tipke 🔔 *Nastavljiv zvočni signal* ali počakate 10 sekund, se timer zažene.

Sprememba nastavitve timerja

- Dotaknite se tipke 🔔 *Nastavljiv zvočni signal*.

Prikaz timerja utripa.

- Nastavite želeni čas.

Ko se dotaknete tipke 🔔 *Nastavljiv zvočni signal* ali počakate 10 sekund, se timer zažene.

Brisanje nastavitve timerja

- Dotaknite se tipke 🔔 *Nastavljiv zvočni signal*.
- Na številčni lestvici se dotaknite *0*.

Nastavitev časa izklopa

Ko je doseženo maksimalno trajanje delovanja, se kuhalno polje izklopi. Neodvisno od nastavljenega časa izklopa.

Za želeno kuhalno polje je nastavljena stopnja moči.

- Dotaknite se tipke ◴ *Avtomatski izklop* poleg ustreznega prikaza kuhalnega polja.

Prikaz timerja utripa.

- Nastavite želeni čas.

Ko se dotaknete tipke ◴ *Avtomatski izklop* ali počakate 10 sekund, se čas izklopa zažene.

Čas izklopa postopka kuhanja steče in ◴ *Avtomatski izklop* kuhalnega polja neprekinjeno sveti.

Sprememba časa izklopa postopka kuhanja

- Dotaknite se želenega prikaza kuhalnega polja.
- Dotaknite se tipke ◴ *Avtomatski izklop* poleg ustreznega prikaza kuhalnega polja.

Prikaz timerja utripa.

- Nastavite želeni čas.

Ko se dotaknete tipke ◴ *Avtomatski izklop* ali počakate 10 sekund, se čas izklopa zažene.

Čas izklopa postopka kuhanja steče in ◴ *Avtomatski izklop* kuhalnega polja neprekinjeno sveti.

Brisanje časa izklopa postopka kuhanja

- Dotaknite se želenega prikaza kuhalnega polja.
- Dotaknite se tipke ◴ *Avtomatski izklop* želenega kuhalnega polja in jo zadržite, dokler se v prikazu timerja ne pojavi *0:00*.

ali

- Dotaknite se tipke ◴ *Avtomatski izklop* poleg ustreznega prikaza kuhalnega polja.

Prikaz timerja utripa.

- Na številčni lestvici se dotaknite *0*.

Nastavitev časa izklopa za nadaljnje postopke kuhanja

- Če želite nastaviti čas izklopa za nadaljnji postopek kuhanja, ravnajte, kot je opisano v poglavju „Uporaba“, odstavek „Nastavitev časa izklopa postopka kuhanja“.

Če je nastavljen čas izklopa nadaljnjih postopkov kuhanja, je prikazan preostali čas trenutno izbranega kuhalnega polja. ◴ *Avtomatski izklop* poleg ustreznega prikaza kuhalnega polja svetlo sveti. Druge tipke svetijo zatemnjeno.

Prikaz časa izklopa postopka kuhanja

- Če želite prikazati preostale čase, ki tečejo v ozadju, se dotaknite tipke ◴ *Avtomatski izklop* želenega kuhalnega polja.

Prikaže se **zaokrožen** preostali čas za želeno kuhalno polje.

Istočasna uporaba funkcij timerja

Če uporabite obe funkciji istočasno, je vedno prikazan čas nazadnje izbrane funkcije.

- Če želite prikazati preostale čase, ki tečejo v ozadju, se dotaknite tipke 🔔 *Nastavljiv zvočni signal* ali ustreznega prikaza kuhalnega polja.

Zapora vklopa

Aktivacija zapore vklopa

Vse tipke so zaklenjene. Nastavljeni timer teče naprej.

- Za šest sekund se dotaknite tipke ⏻ *Vklop/izklop*.

V prikazu timerja se odštevajo sekunde. Po preteku časa se v prikazu timerja pojavi LOC. Aktivirana je zapora vklopa.

Če se ob aktivirani zapori vklopa dotaknete tipke, ki ni dovoljena, se v prikazu timerja za nekaj sekund pojavi LOC in oglasi se zvočni signal.

Nastavitve lahko prilagodite, tako da se zapora vklopa avtomatsko aktivira pet minut po izklopu kuhalne plošče.

Dezaktivacija zapore vklopa

- Za šest sekund se dotaknite tipke ⏻ *Vklop/izklop*.

V prikazu timerja se na kratko prikaže LOC, nato se začnejo odštevati sekunde. Po preteku časa je zapora vklopa dezaktivirana.

Fiksiranje nastavitev

Aktivacija fiksiranja nastavitev

Če je aktivirano fiksiranje nastavitev:

- lahko kuhalno polje, kuhalno ploščo in napo samo izklopite;
- lahko spremenite nastavljeni timer;
- lahko aktivirate ☐ *Meni*.

- Dotaknite se tipke ☐ *Meni*.
- Hkrati se dotaknite tipk ⏯ *Stop & Go* in 🔔 *Nastavljiv zvočni signal* ter ju zadržite šest sekund.

V prikazu timerja se odštevajo sekunde. Po preteku časa se v prikazu timerja pojavi LOC. Aktivirano je fiksiranje nastavitev.

Če se ob aktiviranem fiksiranju nastavitev dotaknete tipke, ki ni dovoljena, se v prikazu timerja za nekaj sekund pojavi LOC in oglasi se zvočni signal.

Dezaktivacija fiksiranja nastavitev

- Hkrati se dotaknite tipk ⏯ *Stop & Go* in 🔔 *Nastavljiv zvočni signal* ter ju zadržite šest sekund.

V prikazu timerja se na kratko prikaže LOC, nato se začnejo odštevati sekunde. Po preteku časa je fiksiranje nastavitev dezaktivirano.

Aktivacija funkcije Recall

- Ponovno vklopite kuhalno ploščo.
- Takoj po vklopu se dotaknite enega izmed utripajočih prikazov kuhalnih polj.

Vse nastavitve so ponovno vzpostavljene.

Aktivacija/dezaktivacija ohranjanja toplote

S funkcijo ohranjanja toplote ne morete ponovno pogrevati jedi, ki so se že ohladile.

- Dotaknite se prikaza želenega kuhalnega polja.

Prikaz kuhalnega polja svetlo sveti. Druge tipke svetijo zatemnjeno.

- Dotaknite se tipke *Ohranjanje toplote*.

Pripadajoči prikaz kuhalnega polja kaže *h*.

Nasveti za ohranjanje toplote

- Jedi hranite tople izključno v posodi za kuhanje (lonec/ponev). Posodo pokrijte s primerno pokrovko.
- Čvrste ali gosto tekoče jedi (pire krompir, enolončnice) občasno premešajte.
- Izguba hranilnih snovi se začne med pripravo živil in se nadaljuje med ohranjanjem toplote. Kolikor dlje ohranjate živilo toplo, toliko večje so izgube hranil. Čas ohranjanja toplote živil naj bo zato čim krajši.

Zaščita med brisanjem

Aktivacija zaščite med brisanjem

- Dotaknite se tipke *Meni*.
- Dotaknite se tipke *Zaščita med brisanjem*.

V prikazu timerja se odšteva čas.

Dezaktivacija zaščite med brisanjem

- Toliko časa se dotikajte tipke *Zaščita med brisanjem*, dokler prikaz timerja ne ugasne.

Napa

Ročna nastavitev stopnje moči nape

Če nape v ročnem načinu delovanja ne izklopite, se avtomatsko izklopi 12 ur po zadnjem koraku upravljanja.

Če se kuhinjska napa zažene s stopnjo moči 1, se moč za 20 sekund samodejno poveča na stopnjo 2.

Povečanje moči je potrebno, da se pri delovanju z odvodom zraka odpre loputa. Če kuhinjsko napo uporabljate v načinu delovanja s kroženjem zraka, lahko to avtomatiko dezaktivirate.

- Dotaknite se prikaza kuhinjske nape.
- Za nastavitev želene stopnje moči se dotaknite ustrezne tipke.

Ročni izklop nape

- Dotaknite se prikaza kuhinjske nape.
- Na številčni lestvici se dotaknite **0**.

Aktivacija funkcije Booster

Funkcija Booster je aktivna največ 10 minut.

- Dotaknite se prikaza kuhinjske nape.
- Dotaknite se tipke B *Booster*.

Dezaktivacija funkcije Booster

- Dotaknite se prikaza kuhinjske nape.
- Nastavite drugo stopnjo moči.

Začasna dezaktivacija funkcije Con@ctivity

Če želite funkcijo Con@ctivity trajno dezaktivirati, spremenite nastavitev za Con@ctivity . Če Con@ctivity trajno dezaktivirate, tipka *Con@ctivity* ni več vidna.

■ Če želite dezaktivirati Con@ctivity, imate na voljo več možnosti:

- Dotaknite se tipke *Con@ctivity*.
- Na številčni lestvici se dotaknite *0*.
- Izberite drugo stopnjo moči.

■ Nastavite želeno stopnjo moči.

Ko kuhalno ploščo izklopite in ponovno vklopite, je – odvisno od nastavitve – funkcija Con@ctivity znova aktivna.

Delovanje po končanem kuhanju

Če je nastavljeno delovanje s kroženjem zraka, napa deluje naprej s stopnjo 1.

Odvisno od nazadnje aktivne stopnje moči delovanje po izklopu traja od dve do 30 minut.

Delovanja po končanem kuhanju ne smete predčasno prekiniti. Zlasti pri delovanju Plug & Play delovanje po končanem kuhanju poskrbi za to, da se spodnja omarica posuši.

Pri delovanju z odvodom zraka brez funkcije Con@ctivity delovanje po končanem kuhanju aktivirajte ročno.

Ročna aktivacija delovanja po končanem kuhanju

■ Po kuhanju se pri vklopljeni napi dotaknite tipke:

- 5: Napa se izklopi po petih minutah.
- 15: Napa se izklopi po 15 minutah.

Tipka 5 *Delovanje po končanem kuhanju 5 minut* ali 15 *Delovanje po končanem kuhanju 15 minut* svetlo sveti. Druge tipke svetijo zatemnjeno.

Dezaktivacija delovanja po končanem kuhanju

Ko kuhalno ploščo izklopite s tipko ⏻ *Vklop/izklop*, napa še naprej deluje, dokler ne preteče ustrezni čas.

■ Na številčni lestvici se dotaknite *0*.

Aktivacija/dezaktivacija sejemske nastavitve

Na kuhalni plošči je posoda za kuhanje.

■ Vklopite kuhalno ploščo.

■ Hkrati se dotaknite tipk *0* in *2* na številčni lestvici ter ju zadržite šest sekund.

V prikazu timerja nekaj sekund izmenično utripata:

- *dE* in *On* (sejemska nastavitev aktivirana)

  ali

- *dE* in *OFF* (sejemska nastavitev dezaktivirana)

Območja nastavitev stopenj moči, ki jih nudi kuhalna plošča

Kuhalna plošča je tovarniško programirana na devet stopenj moči brez vmesnih stopenj. Če želite natančnejše nastavitve stopenj moči, lahko v nastavitvah aktivirate vmesne stopnje.

	Območje nastavitev	
	tovarniško 9 stopenj brez vmesnih stopenj	razširjeno 9 stopenj z vmesnimi stopnjami
Topljenje masla Topljenje čokolade Razpustitev želatine	1–2	1–2.
Pogrevanje majhnih količin tekočine Ohranjanje toplote jedi, ki se rade primejo Nabrekanje riža, kuhanje mlečnih jedi Odtajevanje zamrznjene zelenjave v kosu	2–4	2–3.
Pogrevanje tekočih ali poltrdnih jedi Dušenje sadja Nadaljnje kuhanje krompirja (posoda s pokrovko)	4–6	3.–5.
Priprava omlet in nezapečenih jajc na oko Nežno pečenje mesnih polpet Dušenje zelenjave in rib Nabrekanje testenin in stročnic Odtajevanje in pogrevanje zamrznjenih jedi Stepanje omak in krem, npr. vinske pene ali holandske omake Palačinke	5–7	4.–7.
Nežno pečenje (brez pregrevanja maščobe) rib, zrezkov, klobas, jajc na oko	6–8	6–7.
Peka krompirjevih kroketov, blinov ipd.	7–8	7–8.
Cvrenje, npr. pomfrita	9	8.–9
Kuhanje velike količine vode Začetno kuhanje Začetno pečenje velikih količin mesa	9–Booster	8.–Booster

Navedeni podatki so zgolj orientacijske vrednosti. Moč indukcijske tuljave se lahko razlikuje glede na velikost in material dna posode. Zato je možno, da pri vaši posodi stopnje moči rahlo odstopajo. Optimalne nastavitve za svojo posodo boste določili s praktično uporabo. Pri novi posodi, katere lastnosti še ne poznate, nastavite prvo nižjo stopnjo moči od navedene.

Podatki za inštitute za preizkušanje

Preizkusne jedi po EN 60350-2

Tovarniško je programiranih devet stopenj moči brez vmesnih stopenj.

Za preizkuse po normah nastavite devet stopenj moči z vmesnimi stopnjami (glejte poglavje „Prilagajanje nastavitev“).

Območja nastavitev stopenj moči, ki jih nudi kuhalna plošča

Preizkusna jed	∅ dna posode (mm)	Pokrov	Območje nastavitev	
			Predhodno segrevanje	Kuhanje
Segrevanje olja	150	Ne	–	1–2
Palačinke	180 („sendvič“ dno)	Ne	9	5.–7.
Cvrenje zamrznjenega pomfrita	po normi	Ne	9	9

Vaša kuhalna plošča

Način delovanja indukcijskih kuhalnih plošč

Pod vsakim kuhalnim poljem je nameščena indukcijska tuljava. Ta tuljava ustvarja magnetno polje, ki deluje neposredno na dno posode in ga segreva. Kuhalno polje se segreje samo posredno s toploto, ki jo oddaja dno posode.

Indukcija deluje samo pri posodi z dnom, ki se lahko namagneti. Kuhalna plošča se avtomatsko prilagodi velikosti nameščene posode.

Zvoki med delovanjem

Med delovanjem indukcijskih kuhalnih polj lahko v posodi, odvisno od materiala in obdelave njenega dna, nastajajo naslednji zvoki:

šumenje pri višji stopnji moči; zvok oslabi ali izgine, ko nastavljeno stopnjo moči zmanjšate,

prasketanje pri uporabi posode, katere dno je izdelano iz različnih materialov (npr. sendvič dno),

piskanje, če istočasno delujeta medsebojno povezani kuhalni polji in sta pri tem na njiju posodi, katerih dno je izdelano iz različnih materialov (npr. sendvič dno),

klikanje pri elektronskem preklapljanju, zlasti pri nižjih stopnjah moči,

brenčanje, ko se vklopi ventilator; delovanje ventilatorja ščiti elektroniko, kadar kuhalno ploščo intenzivno uporabljate. Hladilni ventilator lahko deluje tudi po izklopu kuhalne plošče.

Posoda za kuhanje

Primerna je posoda za kuhanje iz

- plemenitega jekla z dnom, ki se lahko namagneti
- emajliranega jekla
- litega železa

Lastnosti dna posode lahko vplivajo na enakomernost rezultata priprave (npr. pri porjavenju palačink). Dno posode mora enakomerno porazdeliti toploto. Primerna je posoda za kuhanje z večslojnim dnom (tako imenovanim sendvič dnom).

Neprimerna posoda za kuhanje

- posoda iz plemenitega jekla z dnom, ki se ne more namagnetiti
- aluminijasta ali bakrena posoda
- steklena, keramična ali lončena posoda

Preizkus posode za kuhanje

Če niste prepričani, ali je posoda primerna za indukcijo, približajte dnu posode magnet. Če se magnet prime dna, je posoda načeloma primerna.

Nasveti glede posode za kuhanje

- Posodo za kuhanje položite na ustrezno kuhalno polje/območje čim bolj na sredino.
- Za optimalno uporabo kuhalnega polja izberite posodo z ustreznim premerom dna. Če je posoda premajhna, je kuhalno polje ne zazna.
- Uporabljajte samo posode in ponve z gladkim dnom. Hrapavo dno posode razi steklokeramično površino.

- Priporočamo vam, da na združena kuhalna polja namestite posodo, ki pokriva večji del celotnega kuhalnega območja (npr. pekač).
- Ko želite posodo prestaviti, jo dvignite. Tako se boste izognili progam zaradi drgnjenja in razam. Raze, ki nastanejo pri premikanju posode po površini, ne vplivajo na delovanje kuhalne plošče. Takšne raze so normalni sledovi uporabe in ne predstavljajo podlage za reklamacijo.
- Pri nakupu ponev in loncev upoštevajte, da je pogosto naveden maksimalni ali zgornji premer posode. Pomemben pa je premer dna, ki je praviloma manjši.

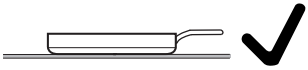

- Po možnosti uporabljajte predvsem ponve s pokončnim robom. Pri ponvah s poševnim robom indukcija deluje tudi v območju roba ponve. Zato lahko pride do spremembe barve roba ali do luščenja prevleke.

Napa

Način delovanja kuhinjske nape

Odvisno od izbranega načina delovanja je pot zraka potem, ko se vsesa v napo, različna:

Dovod zraka	Maščobni filter	Kanal	Filter z aktivnim ogljem	Iz zgradbe	Nazaj v kuhinjo
Delovanje z odvodom zraka	x	x	–	x	–
Vodeno delovanje s kroženjem zraka	x	x	x	–	x
Delovanje Plug & Play	x	–	x	–	x

Za dodelitev možnosti načina delovanja različicam aparatov KMDA glejte poglavje „Namestitev“, odstavek „Možnosti delovanja“.

Nasveti za odvod zraka

Nasvet: Za rahlo do močno nastajanje sopare in vonjev izberite stopnje moči **1** do **3** (9 pri spremenjenih nastavitvah stopenj moči nape), za prehodno zelo močno razvijanje sopare in vonjev, npr. pri pečenju, pa stopnjo Booster **B**.

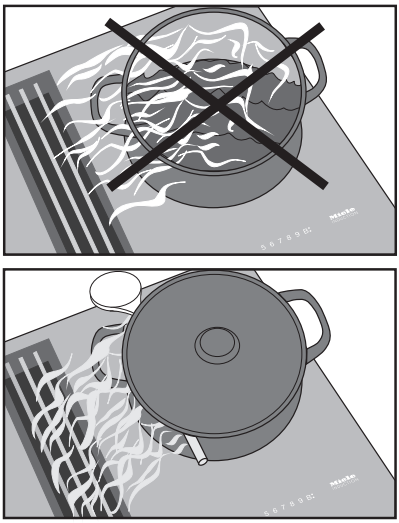

Nasvet: Za učinkovito odvajanje zraka pri loncih, ki so visoki več kot 15 cm, med pokrov in posodo vstavite kuhalnico.

Nasvet: Posodo za kuhanje z optimiziranim izpustom za soparo najdete v poglavju „Spoznavanje aparata“, odstavek „Oprema, ki jo je mogoče kupiti“.

Prilagajanje nastavitev

Priklic nastavitev

Kuhalna plošča je izklopljena.

- Hkrati se dotaknite tipk ⏻ *Vklop/izklop* in *Ohranjanje toplote* ter ju zadržite, dokler ne zasveti + *Vnos*, v prikazu timerja pa se pojavi *PC*.

Čez nekaj sekund v prikazu timerja izmenično utripata *P:01* (program 01) in *C:01* (koda).

Nastavitev parametrov

Pri dvomestnih številkah parametrov vnesite najprej desetico in nato enico.

- Medtem ko je prikazan parameter (npr. P:01), se tolikokrat dotaknite tipke + *Vnos*, dokler se v prikazu timerja ne pojavi želena številka parametra, ali pa se dotaknite ustrezne številke na številčni lestvici.

Nastavitev kode

- Medtem ko je prikazana koda (npr. C:00), se tolikokrat dotaknite tipke + *Vnos*, dokler se v prikazu timerja ne pojavi želena številka kode, ali pa se dotaknite ustrezne številke na številčni lestvici.

Shranjevanje nastavitev

- Medtem ko je prikazan parameter (npr. *P:01*), se dotaknite tipke ⏻ *Vklop/izklop* in jo zadržite, dokler prikazi ne ugasnejo.

Če ne želite shraniti nastavitev

- Medtem ko je prikazana koda (npr. *C:01*), se dotaknite tipke ⏻ *Vklop/izklop* in jo zadržite, dokler prikazi ne ugasnejo.

Parameter[1]		Koda	Nastavitve[2]
P:01	Sejemska nastavitev	**C:00**	Sejemska nastavitev izklopljena
		C:01	Sejemska nastavitev vklopljena[3]
P:02	Funkcija Powermanagement[4]	**C:00**	Izklop
		C:01	3680 W
		C:02	3000 W
		C:03	2000 W
		C:04	1000 W
P:03	Tovarniška nastavitev	C:00	**Tovarniške nastavitve se ne ponastavijo**
		C:01	Povrnitev tovarniških nastavitev[5]
P:04	Območje nastavitev stopenj moči kuhalne plošče	C:00	**Devet stopenj moči brez vmesnih stopenj + Booster**
		C:01	Devet stopenj moči z vmesnimi stopnjami + Booster[6]
P:06	Potrditveni ton ob dotiku tipke	C:00	Izklop[7]
		C:01	Tih
		C:02	Srednje glasen
		C:03	Glasen
P:07	Zvočni signal timerja	C:00	Izklop
		C:01	Tih
		C:02	Srednji
		C:03	Glasen
		C:04	Maksimalno glasen

Prilagajanje nastavitev

Parameter[1]		Koda	Nastavitve[2]
P:08	Zapora vklopa	C:00	**Samo ročno aktiviranje zapore vklopa**
		C:01	Avtomatsko aktiviranje zapore vklopa
P:09	Maksimalno trajanje delovanja	**C:00**	Varnostna stopnja 0
		C:01	Varnostna stopnja 1
		C:02	Varnostna stopnja 2
P:10	Prijava WLAN	**C:00**	Ni aktivna/dezaktivirana
		C:01	Aktivna brez konfiguracije
		C:02	Aktivna in konfigurirana (izbira ni mogoča, kaže, ali je bila povezava uspešna)
		C:03	Povezava prek tipke WPS mogoča
		C:04	Ponastavitev WLAN na prvotne vrednosti (C:00)
		C:05	Neposredna WLAN-povezava kuhalne plošče in **zunanje kuhinjske nape** brez aplikacije Miele (Con@ctivity)
P:12	Hitrost odziva tipk	C:00	Počasen
		C:01	Normalen
		C:02	Hiter
P:15	Stalno prepoznavanje posode	C:00	Stalno prepoznavanje posode izklopljeno
		C:01	**Stalno prepoznavanje posode vklopljeno**
P:16	Con@ctivity integrirane nape	C:00	Con@ctivity izklopljen[8]
		C:01	**Con@ctivity vklopljen**

Parameter[1]		Koda	Nastavitve[2]
P:17	Način delovanja integrirane nape	C:00[9]	Delovanje s kroženjem zraka
		C:01[9]	Delovanje z odvodom zraka
P:18	Nastavitve zagona funkcije Con@ctivity[10]	C:00	Zagon vedno z dezaktivirano funkcijo Con@ctivity
		C:01	**Zagon vedno z aktivirano funkcijo Con@ctivity**
		C:02	Zagon z nazadnje nastavljenim stanjem funkcije Con@ctivity
P:19	Število stopenj moči nape	**C:00**	3 stopnje moči + Booster
		C:01	9 stopenj moči + Booster

[1] Programi, ki niso navedeni, niso zasedeni.

[2] Tovarniško nastavljena koda je označena z odebeljenim tiskom.

[3] Po vklopu kuhalne plošče se v prikazu timerja za nekaj sekund izpiše dE.

[4] Skupna moč kuhalne plošče je lahko zmanjšana, da se prilagodi zahtevam lokalnega ponudnika za oskrbo z električno energijo.

[5] Nastavitve pri P:17 Način delovanja kuhinjske nape se ne povrnejo na tovarniško nastavitev

[6] V besedilu in tabelah so vmesne stopnje moči zaradi lažjega razumevanja označene s piko za številko.

[7] Potrditveni ton tipke ⏻ *Vklop/izklop* se ne izklopi.

[8] Delovanje Plug & Play: za pravilno delovanje je potrebna funkcija Con@ctivity.

[9] Tovarniško nastavljena koda:
KMDA 7676 FL-U: C:00
KMDA 7676 FL-A: C:01

[10] Nastavitve učinkujejo samo, če je v programu P:16 aktivirana funkcija Con@ctivity.

Prikaz identifikacijske oznake modela/serijske številke

Na kuhalni plošči je posoda za kuhanje.

- Vklopite kuhalno ploščo.
- Hkrati se dotaknite tipk *0* in *4* na številčni lestvici ter ju zadržite šest sekund.

V prikazu timerja se ena za drugo izpišeta številki, ločeni s črtico.

Primer: *12 34* (identifikacijska oznaka modela KMDA 1234) – *1 23 45 67 89* (serijska številka)

Prikaz verzije programske opreme

Na kuhalni plošči je posoda za kuhanje.

- Vklopite kuhalno ploščo.
- Hkrati se dotaknite tipk *0* in *3* na številčni lestvici ter ju zadržite šest sekund.

Prikaz timerja kaže tri številke:

Primer: *123* = verzija programske opreme 1.23.

Varnostna navodila za čiščenje in vzdrževanje

⚠ Nevarnost opeklin zaradi vročih površin.

Po končanem kuhanju so lahko vsi deli kuhalne plošče vroči.

Izklopite kuhalno ploščo.

Kuhalno ploščo očistite šele, ko se ohladi.

Če uporabite neprimerno čistilno sredstvo ali če se ostanki primernega čistilnega sredstva na kuhalni plošči segrejejo, se lahko vse površine zabarvajo ali spremenijo. Površine so občutljive za razenje.

Preden kuhalno ploščo očistite, počakajte, da se površine ohladijo.

Ostanke čistilnih sredstev takoj odstranite.

Ne uporabljajte abrazivnih čistilnih sredstev ali sredstev za drgnjenje.

⚠ Nevarnost požara zaradi umazanega maščobnega filtra.

Maščoba, ki se nabere v maščobnem filtru, se lahko vname.

Maščobni filter redno čistite.

⚠ Nevarnost poškodbe zaradi motorja ventilatorja.

Kadar je napa aktivna, se motor ventilatorja vrti.

Izklopite kuhalno ploščo.

Počakajte, da se morebitno delovanje po končanem kuhanju zaključi.

▶ Za čiščenje kuhalne plošče nikoli ne uporabljajte parne čistilne naprave.

▶ Za čiščenje ne uporabljajte nobenih koničastih predmetov.

Interval čiščenja

- Pred vsako uporabo:
  Očistite celotno kuhalno ploščo in spodnjo stran posode za kuhanje.
- Po vsaki uporabi:
  Očistite celotno kuhalno ploščo.
- Enkrat na teden:
  Da se ostanki čistilnih sredstev ne zažgejo na površino plošče, steklokeramično površino očistite z Mielejevim čistilom za steklokeramiko in plemenito jeklo ali običajnim čistilom za steklokeramiko. Upoštevajte napotke proizvajalca čistilnega sredstva.

Čiščenje steklokeramične površine

Odstranjevanje rahle umazanije

- Celotno steklokeramično površino očistite z vlažno, mehko krpo in razredčenim sredstvom za ročno pomivanje posode. Upoštevajte napotke proizvajalca čistilnega sredstva.

Odstranjevanje močne umazanije

- Vso grobo umazanijo odstranite z vlažno krpo, umazanijo, ki se trdno drži površine, pa s strgalom za steklo.
- Steklokeramično površino očistite z Mielejevim čistilom za steklokeramiko in plemenito jeklo ali običajnim čistilom za steklokeramiko. Upoštevajte napotke proizvajalca čistilnega sredstva.

Zaključek čiščenja

- Vse ostanke čistilnih sredstev odstranite z vlažno krpo.
- Steklokeramično površino po vsakem mokrem čiščenju obrišite do suhega.

Neprimerna čistilna sredstva

Da se površine aparata ne bodo poškodovale, pri čiščenju ne uporabljajte:

- čistilnih sredstev, ki vsebujejo sodo, amonijak, kisline ali klor,
- sredstev za odstranjevanje madežev in rje,
- abrazivnih čistil, npr. praškov za drgnjenje ali abrazivnih emulzij,
- čistil z vsebnostjo topil,
- čistil za pomivalne stroje,
- sprejev za žar in pečice,
- abrazivnih trdih ščetk,
- čistilnih radirk,
- gobic.

Deli, primerni za pomivanje v pomivalnem stroju

Snemljive dele kuhalne plošče lahko čistite na naslednji način:

	Strojno	Ročno
Krovna rešetka	X	X
Maščobni filtri	X	X
Prestrezni pladenj	X	X
Čistilna loputa	X	X

Krovna rešetka

Odstranjevanje krovne rešetke

Krovna rešetka se lahko poškoduje. Krovno rešetko izvlecite navpično navzgor iz nape KMDA.

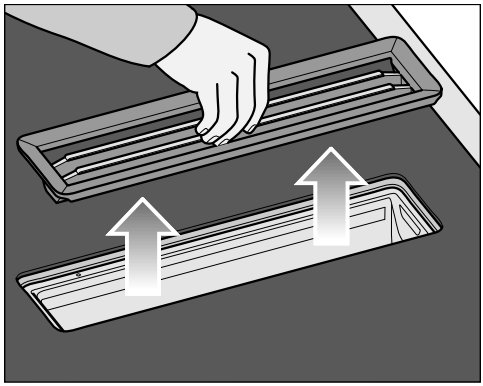

- Krovno rešetko primite v sredini za prečke.
- Krovno rešetko izvlecite navpično navzgor.

Ročno čiščenje krovne rešetke

- Krovno rešetko pomijte s ščetko za pomivanje v topli vodi, ki ste ji dodali blago sredstvo za ročno pomivanje posode. Ne uporabite koncentriranega sredstva za pomivanje.

Čiščenje krovne rešetke v pomivalnem stroju

- Krovno rešetko vložite v spodnjo košaro pomivalnega stroja po možnosti v navpičnem položaju.
- Uporabite običajno pomivalno sredstvo.
- Izberite program s temperaturo pomivanja največ 55 °C.

Maščobni filtri

Odstranjevanje maščobnih filtrov

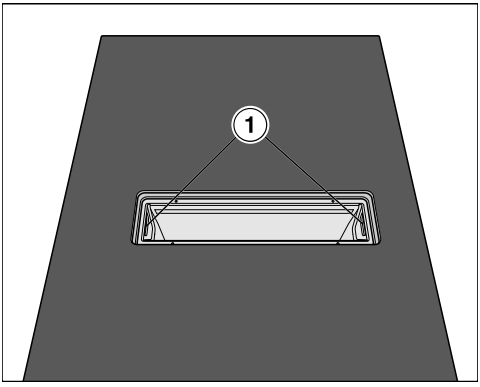

- Odstranite krovno rešetko.
- S pomočjo prijemnih vdolbin (1) previdno vzemite maščobni filter iz ohišja. Pazite, da maščobnega filtra ne obrnete.
- Odlijte tekočino, ki se je nabrala na dnu filtra.

Ročno čiščenje maščobnega filtra

- Maščobni filter pomijte s ščetko za pomivanje v topli vodi, ki ste ji dodali blago sredstvo za ročno pomivanje posode. Ne uporabite koncentriranega sredstva za pomivanje.

Opozorila za pomivanje v pomivalnem stroju

Maščobni filter se lahko zaradi visokih temperatur tako poškoduje, npr. deformira, da ni več uporaben. Izberite program, ki ne presega priporočene temperature.

Upoštevajte tudi napotke v navodilih za uporabo pomivalnega stroja.

Nekatera pomivalna sredstva lahko povzročijo trajno spremembo barve notranjih površin maščobnih filtrov. Vendar pa to ne vpliva na delovanje maščobnega filtra.

Pomivanje maščobnega filtra v pomivalnem stroju

- Maščobni filter položite v spodnjo košaro z dnom navzgor. Pazite, da se pršilna ročica lahko neovirano vrti.
- Uporabite običajno pomivalno sredstvo.
- Izberite program s temperaturo pomivanja največ 65 °C.

Vstavljanje maščobnih filtrov

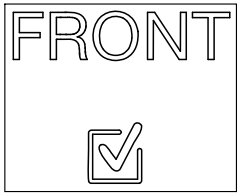

Maščobni filter ima na čelni stranici simbol.

- Maščobni filter vstavite tako, da je simbol obrnjen proti sprednji strani delovnega pulta.

Zamenjava maščobnih filtrov

Z redno uporabo in čiščenjem se lahko površina filtrov obrabi.

Če na maščobnem filtru opazite poškodbe, ga zamenjajte.

Maščobni filter lahko kupite na servisu Miele (glejte konec teh navodil za uporabo) ali pri svojem trgovcu z opremo Miele.

Ponastavitev števca delovnih ur za maščobni filter

Potem ko očistite maščobni filter, ponastavite števec delovnih ur.

- Za tri sekunde se dotaknite tipke *Prikaz maščobnega filtra*.

Tipka ugasne.

Filter z aktivnim ogljem (samo KMDA 7676 FL-U)

Zamenjava filtra z aktivnim ogljem (samo KMDA 7676 FL-U)

Po 120 delovnih urah je treba filter z aktivnim ogljem zamenjati. *Prikaz filtra z aktivnim ogljem* je osvetljen.

Za različice KMDA, opisane v teh navodilih za uporabo, so primerni naslednji filtri z aktivnim ogljem:

- DKF 35-P
- DKF 35-S

- Odstranite krovno rešetko.
- Odstranite maščobni filter.

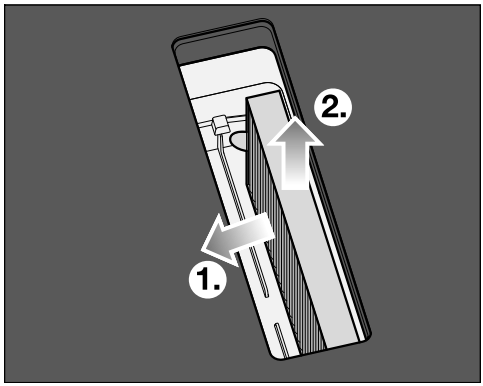

- Odstranite filter z aktivnim ogljem.

Ponastavitev števca delovnih ur za filter z aktivnim ogljem (samo KMDA 7676 FL-U)

V navodilih za uporabo in montažo enote za kroženje zraka je navedeno, da je treba števec delovnih ur za filter z aktivnim ogljem aktivirati. To tukaj ni potrebno.

Prikaz filtra z aktivnim ogljem je osvetljen tudi, če napa deluje z odvodom zraka.

- Za tri sekunde se dotaknite tipke *Prikaz filtra z aktivnim ogljem*.

Tipka ugasne.

Čiščenje prestreznega pladnja nape

Če zaradi prelivanja ali prekipevanja v napo zaide tekočina, očistite prestrezni pladenj.

- Odstranite maščobni filter in ga očistite, kot je opisano v poglavju „Čiščenje in vzdrževanje“, odstavek „Maščobni filter“.

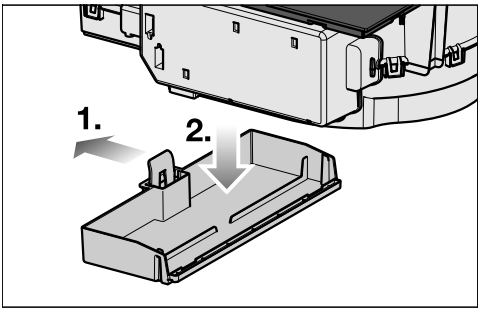

- Plastični ročaj potisnite v levo ①, tako da lahko prestrezni pladenj ② potegnete navzdol.
- Izlijte tekočino.
- Očistite in posušite prestrezni pladenj.
- Očistite in posušite dostopne dele notranjosti nape.
- Prestrezni pladenj pritrdite nazaj na ohišje.
- Ponovno vstavite maščobni filter in namestite krovno rešetko.

Čiščenje notranjosti ohišja nape

- Odstranite maščobni filter.
- Očistite tudi maščobo z dostopnih delov ohišja.

Čiščenje notranjosti enote ventilatorja

Če zaradi prelivanja ali prekipevanja v napo zaide tekočina, očistite notranjost enote ventilatorja.

- Očistite prestrezni pladenj nape.
- Pod čistilno loputo postavite posodo, ki bo prestregla tekočine.

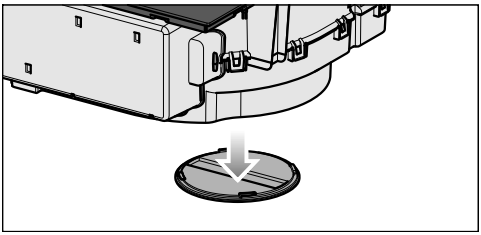

- Čistilno loputo obrnite v levo.
- Pustite, da tekočina izteče.
- Čistilno loputo obrnite do konca v desno.

Odpravljanje težav

Večino motenj in napak lahko odpravite sami. Tako lahko pogosto prihranite čas in denar, ker se vam ni treba obrniti na servisno službo.

Na spletni strani www.miele.si/support/customer-assistance lahko poiščete dodatne informacije o samostojnem odpravljanju motenj.

Sporočila v prikazih/na prikazovalniku

Težava	Vzrok in rešitev
V prikazu timerja izmenično utripata *Err* in *30*, oglasi se zvočni signal.	Kuhalna plošča je napačno priklopljena. ■ Kuhalno ploščo ločite od električnega omrežja. ■ Pokličite servis. Kuhalna plošča mora biti priklopljena skladno s priključno shemo.
V enem od prikazov kuhalnega polja sveti *U* ali izmenično utripa z nastavljeno stopnjo moči ali simbolom *A*.	Na kuhalnem polju ni posode. Na kuhalnem polju je nameščena posoda, ki ni primerna. Premer dna posode, ki je nameščena na kuhalno polje, je premajhen. Primerna posoda je bila odstranjena s kuhalnega polja. Če na polje ne postavite nobene posode ali uporabite neprimerno posodo, se kuhalno polje po treh minutah samodejno izklopi. ■ V roku treh minut namestite primerno posodo za kuhanje. Simbol *U* ugasne. Postopek kuhanja se začne/ nadaljuje s predhodno določenimi nastavitvami. ■ Če uporabite drugo posodo za kuhanje in/ali živilo, ustrezno prilagodite nastavitve.
Po vklopu kuhalne plošče ali dotiku ene izmed tipk se v prikazu timerja za nekaj sekund pojavi *LOC*.	Aktivirana je zapora vklopa. ■ Dezaktivirajte zaporo vklopa.
	Aktivirano je fiksiranje nastavitev. ■ Dezaktivirajte fiksiranje nastavitev.
Po vklopu kuhalne plošče se v prikazu timerja za kratek čas pojavi *dE*. Kuhalna polja se ne segrejejo.	Kuhalna plošča je v sejemski nastavitvi. Na kuhalni plošči je posoda za kuhanje. ■ Vklopite kuhalno ploščo. ■ Nato se hkrati dotaknite tipk *0* in *2* na številčni lestvici ter ju zadržite, dokler v prikazu timerja izmenično ne utripata *dE* in *OFF*.

Težava	Vzrok in rešitev
Kuhalna plošča se je samodejno izklopila. Ob ponovnem vklopu kuhalne plošče je nad tipko ⏻ *Vklop/izklop* simbol ⊏.	Ena ali več tipk je prekritih, npr. zaradi stika s prsti, živila, ki je prekipelo, ali odloženega predmeta. ■ Odstranite umazanijo in/ali predmete.
***Prikaz filtra z aktivnim ogljem* sveti.**	Zamenjati morate filter z aktivnim ogljem. ■ Zamenjajte filter z aktivnim ogljem. ■ Ponastavite števec delovnih ur.
***Prikaz filtra z aktivnim ogljem* sveti.**	Očistiti morate maščobni filter. ■ Očistite maščobni filter.
***Con@ctivity* ne sveti**	Funkcija Con@ctivity vgrajene nape je trajno dezaktivirana. ■ V programiranju aktivirajte funkcijo Con@ctivity vgrajene nape.
V prikazu timerja je izpisano sporočilo, ki ni navedeno v tej tabeli.	Prišlo je do napake v elektroniki. ■ Za približno eno minuto prekinite električno napajanje kuhalne plošče. ■ Če se po ponovni vzpostavitvi električnega napajanja težava ponovi, pokličite servis.

Nepričakovano vedenje aparata

Težava	Vzrok in rešitev
Stopnja moči 9 se avtomatsko zniža, če za povezano kuhalno polje prav tako nastavite stopnjo moči 9.	Pri istočasnem delovanju na stopnji moči 9 je presežena največja skupna moč. ■ Uporabite drugo kuhalno polje.
Kuhalno polje ali celotna kuhalna plošča se samodejno izklopi.	Trajanje delovanja je bilo predolgo. ■ Ponovno vklopite kuhalno ploščo ali kuhalno polje.
	Sprožila se je zaščita pred pregretjem. ■ Pustite, da se kuhalna plošča ohladi. ■ Odpravite vzroke za pregretje. ■ Preverite delovanje kuhalne plošče. ■ Če se težava ponovi, pokličite servisno službo Miele.

Odpravljanje težav

Težava	Vzrok in rešitev
Kuhalno polje pri nastavljeni stopnji moči ne deluje kot po navadi.	Sprožila se je zaščita pred pregretjem. ■ Pustite, da se kuhalna plošča ohladi. ■ Odpravite vzroke za pregretje. ■ Preverite delovanje kuhalne plošče. ■ Če se težava ponovi, pokličite servisno službo Miele.
Stopnja Booster se je avtomatsko predčasno prekinila.	Sprožila se je zaščita pred pregretjem. ■ Pustite, da se kuhalna plošča ohladi. ■ Odpravite vzroke za pregretje. ■ Preverite delovanje kuhalne plošče. ■ Če se težava ponovi, pokličite servisno službo Miele.

Nezadovoljivi rezultati

Težava	Vzrok in rešitev
Pri vključenem avtomatskem kuhanju vsebina posode ne zavre.	Segrevate velike količine živil. ■ Najprej kuhajte pri najvišji stopnji moči in jo nato ročno preklopite na nižjo.
	Posoda slabo prevaja toploto. ■ Uporabite drugo posodo za kuhanje, ki bolje prevaja toploto.

Splošne težave ali tehnične motnje

Težava	Vzrok in rešitev
Kuhalne plošče oz. kuhalnega polja ni mogoče vklopiti.	Kuhalna plošča ni pod napetostjo. ■ Preverite, ali se je izklopila (oz. pregorela) varovalka. Pokličite električarja ali servisno službo Miele (za minimalno zaščito glejte napisno ploščico).
	Morda je prišlo do tehnične motnje. ■ Kuhalno ploščo za pribl. 1 minuto ločite od električnega omrežja, tako da: – izklopite stikalo ustrezne varovalke oz. povsem odvijete taljivo varovalko ali – izklopite FI-zaščitno stikalo (zaščitno stikalo za okvarni tok). ■ Če tudi po ponovnem vklopu/privitju varovalke oz. FI-zaščitnega stikala kuhalne plošče ne morete vklopiti, pokličite električarja ali servisno službo.

Težava	Vzrok in rešitev
Med delovanjem nove kuhalne plošče se razvijata neprijeten vonj in dim.	Kovinski sestavni deli aparata so zaščiteni z negovalnim sredstvom. Ko kuhalno ploščo prvič vklopite, se zato razvije neprijeten vonj in lahko tudi para. V prvih urah delovanja neprijeten vonj oddaja tudi material indukcijske tuljave. Ob vsaki naslednji uporabi aparata se ta pojav zmanjša in na koncu povsem izgine. Neprijeten vonj in morebitni hlapi niso znak napačnega priklopa ali okvare aparata in niso škodljivi za zdravje.
Po izklopu se sliši delovanje kuhalne plošče.	Hladilni ventilator deluje toliko časa, dokler se kuhalna plošča ne ohladi; nato se avtomatsko izklopi.
V napo je zašla tekočina.	Zaradi prekipevanja ali prelivanja je skozi krovno rešetko v napo pritekla tekočina. Dno maščobnega filtra in prestrezni pladenj v tem primeru skupaj zadržita pribl. 800 ml tekočine. ■ Izklopite napo. ■ Očistite maščobni filter, prestrezni pladenj, notranjost ohišja in prostor motorja ventilatorja. ■ Samo KMDA 7676 FL-U: Zamenjajte filter z aktivnim ogljem.
Zmogljivost odsesavanja se je poslabšala. Zvok pri odsesavanju se je okrepil.	V napo se je skozi sesalno rešetko vsesal predmet (npr. krpa). ■ Izklopite napo. ■ Odstranite maščobni filter. ■ Iz maščobnega filtra vzemite predmet.

Servisna služba

Na spletni strani www.miele.com/service lahko poiščete informacije o samostojnem odpravljanju motenj in nadomestnih delih Miele.

Kontakt v primeru motenj

Če motnje ne morete odpraviti sami, se obrnite npr. na svojega specializiranega prodajalca z opremo Miele ali na servis Miele.

Servisno službo Miele lahko naročite po spletu na www.miele.com/service.
Kontaktni podatki servisne službe Miele so navedeni na koncu tega dokumenta.

Osebje servisa potrebuje identifikacijsko oznako modela in serijsko številko vašega aparata (SN). Oba podatka sta navedena na napisni ploščici ali v poglavju „Uporaba“, odstavek „Podatki o kuhalni plošči“.

Napisna ploščica

Tukaj nalepite priloženo napisno ploščico. Prepričajte se, da se identifikacijska oznaka modela ujema s podatki na hrbtni strani tega dokumenta.

Garancija

Garancijska doba je dve leti.

Podrobnejše informacije so navedene v priloženih garancijskih pogojih.

Garancijski list

Podjetje MIELE Trgovina in servis, d.o.o., Brnčičeva ulica 41G, Ljubljana (v nadaljevanju: „Miele Slovenija“) kupcu – poleg zakonsko določenih zahtevkov, do katerih je kupec upravičen pri prodajalcu in ki jih lahko uveljavlja brezplačno, in brez njihove omejitve – priznava pravice v skladu z naslednjo garancijsko obveznostjo za nove aparate:

I. Trajanje in začetek garancije

1. Garancija se odobri za naslednje obdobje:
   a) 24 mesecev za gospodinjske aparate, kot so pečice (tudi kombinirane pečice z mikrovalovi), parne pečice (tudi kombinirane parne pečice in parne pečice z mikrovalovi), pečice Dialog, mikrovalovne pečice, podpultne pečice, predali za vakuumiranje in grelni predali, kuhalne plošče (indukcijske, električne in plinske, vključno z elementi SmartLine in ProLine), kuhinjske nape, kavni avtomati (vgradni in prostostoječi), hladilniki, zamrzovalniki, kombinirani hladilniki, vinske vitrine, pomivalni stroji, pralni stroji, sušilni stroji, pralno-sušilni stroji, likalni aparati, sesalniki (talni in brezžični sesalniki ter robotski sesalniki), vendar ne omejeno zgolj na navedene aparate, če se uporabljajo v skladu z navodili za uporabo in namenom uporabe.
   b) 12 mesecev za profesionalne aparate, kot so „mali velikani“ in pomivalni stroji ProfiLine, vendar ne omejeno zgolj na navedene aparate, če se uporabljajo v skladu z navodili za uporabo in namenom uporabe.
2. Miele Slovenija jamči za lastnosti ali brezhibno delovanje blaga v garancijskem roku. Garancijski rok začne teči z dnem dobave blaga kupcu.
3. Garancijski servisi in dobave nadomestnega blaga iz garancijskih razlogov ne podaljšujejo prvotnega garancijskega roka. Za zamenjano blago ali zamenjan bistveni del blaga z novim se izda nov garancijski list.

II. Pogoji garancije

1. Garancija velja za aparate, ki so kupljeni pri pooblaščenem prodajalcu ali neposredno pri podjetju Miele v državi članici EU, Združenem kraljestvu Velike Britanije in Severne Irske, Švici ali na Norveškem in so tam tudi nameščeni.
2. Za uveljavljanje garancije je pristojen pooblaščeni servis Miele ali služba za pomoč strankam pri podjetju Miele, ki sta dostopna po e-pošti na naslovu servis@miele.si ali po telefonu 01 29 26 333.
3. Na zahtevo serviserja je treba ob uveljavljanju garancije predložiti pravilno izpolnjen garancijski list ali drugo dokazilo, iz katerega so razvidni podatki o prodajalcu, datumu dobave blaga in podatki, ki identificirajo blago.

III. Vsebina in obseg garancije

1. Napake na aparatu bodo brezplačno odpravljene v skupnem roku 30 dni po tem, ko kupec zahteva njihovo odpravo, bodisi s popravilom bodisi z zamenjavo zadevnih delov. Ta rok se lahko podaljša na najkrajši čas, ki je potreben za dokončanje popravila ali zamenjave, vendar največ za 15 dni. O morebitnem podaljšanju roka in razlogih za to vas bo podjetje Miele Slovenija obvestilo pred potekom prvega, tj. 30-dnevnega roka.
2. Stroške, ki pri tem nastanejo, kot so potni stroški, stroški prevoza, dela in rezervnih delov, krije Miele Slovenija. Zamenjani deli ali aparati postanejo last podjetja Miele Slovenija.
3. Garancija ne izključuje pravic potrošnika, ki izhajajo iz obveznega jamstva prodajalca za skladnost blaga.
4. Podjetje Miele Slovenija bo po preteku garancijskega roka proti plačilu še 10 let zagotavljalo popravilo, vzdrževanje in nadomestne dele.
5. Garancija ne krije nadaljnjih odškodninskih zahtevkov do podjetja Miele Slovenija, razen če serviser, ki ga je pooblastilo podjetje Miele Slovenija, ravna namerno ali hudo malomarno.
6. Dobava potrošnega materiala in dodatkov (na primer pralnih sredstev Miele) ni vključena v obseg storitev.

IV. Omejitev garancije

Garancija ne krije napak ali okvar, ki jih je mogoče pripisati naslednjim dejavnikom:

1. Nepravilna nastavitev ali inštalacija, npr. neupoštevanje veljavnih varnostnih predpisov ali pisnih navodil za uporabo, inštalacijo in montažo.

2. Uporaba, ki ni v skladu s predpisi, oziroma nepravilno upravljanje ali obremenitev, npr. uporaba neprimernih pralnih/pomivalnih sredstev ali kemikalij.
3. Posebne tehnične specifikacije aparatov, kupljenih v drugi državi članici EU, Združenem kraljestvu Velike Britanije in Severne Irske, Švici ali na Norveškem, zaradi katerih teh aparatov ni mogoče uporabljati ali jih je mogoče uporabljati le z omejitvami.
4. Zunanji vplivi, kot so poškodbe med transportom, poškodbe zaradi udarcev ali sunkov, škoda zaradi vremenskih vplivov ali drugih naravnih pojavov.
5. Popravila in spremembe, ki jih ne izvede osebje servisa, ki ga je podjetje Miele Slovenija za ta servisna dela pooblastilo in posebej izšolalo.
6. Uporaba neoriginalnih nadomestnih delov in dodatkov, ki jih ni posebej odobrilo podjetje Miele Slovenija.
7. Razbito steklo in pregorele žarnice.
8. Nihanje električnega toka in napetosti, ki ni znotraj tolerančnih meja, ki jih je določil proizvajalec.
9. Neizvajanje vzdrževalnih del in čiščenja v skladu z navodili za uporabo.
10. Uporaba in naravna obraba, npr. zmanjševanje polnilne zmogljivosti akumulatorjev in sestavni deli, ki jih je treba med življenjsko dobo izdelka redno menjati skladno z navodili za uporabo.

V. Varstvo podatkov

Podjetje Miele Slovenija pri izvajanju aktivnosti v zvezi z zahtevki iz naslova garancije zbira in obdeluje določene osebne podatke.

Miele Slovenija ali pooblaščeni Miele servis bo za namen obdelave garancijskega zahtevka ob uveljavljanju garancije od garancijskega upravičenca pridobil osebne podatke (ime, priimek, naslov, telefonska številka in elektronski naslov). Podatki se obdelujejo za izvajanje pogodbe na podlagi točke b) člena 6 (1) Splošne uredbe o varstvu osebnih podatkov. Ti podatki so nujno potrebni za izvrševanje obveznosti podjetja Miele Slovenija, ki izhajajo iz te garancije. Podatki se bodo hranili 5 let. Obdelovalci osebnih podatkov so pooblaščeni Miele servisi in družba Miele & Cie. KG. Imetnik garancije ima pravico do dostopa do svojih osebnih podatkov, lahko pa vloži tudi pritožbo pri Informacijskem pooblaščencu. Vprašanja, povezana z obdelavo osebnih podatkov, se lahko naslovijo na privacy@miele.si.

Dodatne informacije o obdelavi podatkov so na voljo v izjavi o varstvu podatkov, dostopni na miele.si/gospodinjski/varstvo-podatkov-46.htm.

Tehnični podatki

Frekvenčno območje WLAN-modula	2,400 GHz – 2,4835 GHz
Oddajna moč WLAN-modula	≤ 100 mW
Odjem moči v stanju izključenosti	≤ 0,5 W
Odjem moči v stanju pripravljenosti ob omrežni povezavi	≤ 2 W
Čas do avtomatskega preklopa v stanje izključenosti	10 Min.
Čas do avtomatskega preklopa v stanje pripravljenosti ob omrežni povezavi	10 Min.

Informacijski listi izdelkov

V nadaljevanju so priloženi informacijski listi izdelkov, ki so opisani v teh navodilih za uporabo in montažo.

Podatki za električne gospodinjske kuhalne plošče

po uredbi komisije (EU) št. 66/2014

MIELE	
Oznaka modela	KMDA 7676 FL-A, KMDA 7676 FL-U
Število kuhalnih mest in/ali območij	4
Za okrogla kuhalna mesta: premer koristne površine/kuhalno mesto Za kuhalna mesta ali območja, ki niso okrogla: dolžina/širina koristne površine/kuhalno mesto ali območje L/W	1. = 230x460 mm 2. = 230x460 mm 3. = 4. =
Poraba energije za vsako kuhalno mesto ali območje, izračunana na kg ($EC_{\text{kuhanje na elektriko}}$)	1. = 180,1 Wh/kg 2. = 180,7 Wh/kg
Poraba energije za kuhalno ploščo, izračunana na kg ($EC_{\text{električna plošča}}$)	180,4 Wh/kg

Podatkovna kartica za kuhinjske nape

po delegirani uredbi komisije (EU) št. 65/2014 in uredbi komisije (EU) št. 66/2014

MIELE	
Oznaka modela	KMDA 7676 FL-A
Letna poraba energije (AEC_{napa})	31,5 kWh/leto
Razred energijske učinkovitosti	A+
Indeks energijske učinkovitosti (EEI_{napa})	38,0
Učinkovitost pretoka zraka (FDE_{napa})	35,8
Razred učinkovitosti pretoka zraka	

Tehnični podatki

A (najbolj učinkovit) do G (najmanj učinkovit)	A
Učinkovitost osvetljevanja (LE_{napa})	0,0 lx/W
Razred učinkovitosti osvetljevanja	
A (najbolj učinkovit) do G (najmanj učinkovit)	NA
Učinkovitost filtriranja maščob	95,1%
Razred učinkovitosti filtriranja maščob	
A (najbolj učinkovit) do G (najmanj učinkovit)	A
Izmerjena stopnja pretoka zraka na točki največje učinkovitosti	321,0 m^3/h
Pretok zraka (najnižja hitrost)	195 m^3/h
Pretok zraka (najvišja hitrost)	538 m^3/h
Pretok zraka (intenzivna ali pospešena nastavitev)	615 m^3/h
Največji pretok zraka (Q_{max})	615,0 m^3/h
Izmerjen zračni tlak na točki največje učinkovitosti	494 Pa
A-utežene emisije zvokovne moči (najnižja hitrost)	41 dB
A-utežene emisije zvokovne moči (najvišja hitrost)	64 dB
A-utežene emisije zvokovne moči (intenzivna ali pospešena nastavitev)	67 dB
Izmerjena vhodna električna moč na točki največje učinkovitosti	123,1 W
Moč v stanju pripravljenosti (P_s)	0,25 W
Nazivna moč sistema za osvetljevanje	W
Povprečna osvetljenost kuhalne površine, ki jo zagotavlja sistem za osvetljevanje	lx
Faktor povečanja časa	0,7

Izjava o skladnosti

Podjetje Miele potrjuje, da je ta steklokeramična kuhalna plošča z indukcijo skladna z Direktivo 2014/53/EU.

Celotno besedilo izjave EU o skladnosti je dostopno na spletnem naslovu:

- www.miele.si > Izdelki > Datoteke za prenos
- https://miele.si/navodila
  Servis > Pomoč in informacije > Iskanje navodil za uporabo, nato vnesite ime izdelka ali serijsko številko

Miele d.o.o.
Trgovina in servis
Brnčičeva ulica 41 g
1231 Ljubljana - Črnuče
Telefon: 01 292 63 33
E-pošta: info@miele.si
www.miele.si

Nemčija
Miele & Cie. KG
Carl-Miele-Straße 29
33332 Gütersloh

Miele

KMDA 7676 FR-A, KMDA 7676 FR-U, KMDA 7676 FL-A,
KMDA 7676 FL-U

sl-SI

M.-Nr. 12 517 740 / 01 / 002