Miele

Mode d'emploi et instructions de montage
Combiné réfrigérateur/congélateur

Lisez **impérativement** ce mode d’emploi et les instructions de montage avant le montage, l’installation et la mise en service. Vous vous protégerez et éviterez de détériorer votre équipement.

fr-FR

M.-Nr. 12 882 340

Table des matières

Consignes de sécurité et mises en garde **4**

Durabilité et environnement **16**
Économies d'énergie 17

Installation **19**
Commande de la notice de montage en version papier 19
Fixation de l'appareil de froid dans la niche d'installation 19
Cotes d'encastrement 20
Lieu d'installation 21
Classe climatique 22
Avant d'encastrer votre appareil 23
Charge admissible du sol de la niche 23
Poids des façades de meuble 23
Installation Side-by-Side (côte à côte) 23
Aération et évacuation d'air 24
Changement de la charnière de porte 24
Consignes de sécurité pour le raccordement à l'eau froide 24
Filtre à eau 25
Branchement électrique 28

Prise en main **30**
Votre appareil de froid KFMC 3844 R/L 30
Votre appareil de froid KFMC 3844 FD 32
Menu principal à l'écran KFMC 3844 R/L, KFMC 3844 FD 34
Symboles 35
Principe de commande 35
Mise en réseau 36
Éclairage intérieur (SmartLight) 37
SuperCool&AirClean 37
SuperFrost 38
QuickIce 38
Mode Holiday 39
Mode Shabbat 40
Filtre à charbon actif 40
Caméra (FoodView) (selon le modèle) 41
Assistant porte Push2open 41
Alarme de température dans la zone de congélation 42
Alarme de porte 42
Aménagement intérieur 43
Retirer ou déplacer le balconnet de contreporte 43
Retirer ou déplacer les tablettes 44
Retirer le tiroir MasterFresh Pro. 44
Insérer le tiroir MasterFresh Pro 45
Retirer le tiroir DailyFresh ExtraCool 45
Insérer le tiroir DailyFresh ExtraCool 45
Retirer le récipient du tiroir de congélation 46
Placer le récipient dans le tiroir de congélation 46
Retirer le bac à glaçons. 46
Accessoires fournis 47
Accessoires 47

Mise en service **48**
Avant la première utilisation 48
Brancher l'appareil de froid 48
Insérer les filtres à charbon actif (AirClean System) dans les logements de la zone de réfrigération 48
Conditions pour la mise en réseau . 50
Allumer l'appareil de froid 51
Effectuer Première mise en service. 51
Allumer les caméras (selon le modèle) 51
Désactiver les caméras 52
Choisir un filtre à eau 52
Éteindre l'appareil de froid 52
En cas d'absence prolongée 52

Utilisation **54**
Température de la zone de réfrigération 54

Température de la zone de congélation ... 54
Affichage de température ... 55
Activer la fonction Mode Holiday ... 55
Désactiver la fonction Mode Holiday ... 55
Activer la fonction Mode Shabbat ... 55
Désactiver la fonction Mode Shabbat ... 56
Entreposer ses aliments dans la zone de réfrigération ... 56
Les différentes zones de froid ... 56
Stocker les aliments emballés ou non emballés ? ... 57
Stocker les aliments dans les tiroirs MasterFresh Pro ... 57
Choisir le bon réglage pour le tiroir MasterFresh Pro ... 57
Créer un favori pour un réglage individuel dans le tiroir MasterFresh Pro ... 58
Tiroir DailyFresh ExtraCool ... 58
Congeler et stocker des aliments frais ... 59
Fabrique à glaçons ... 60
Activer la fabrique à glaçons ... 60
Désactiver la fabrique de glaçons ... 61

Ajuster les réglages ... 62
Ouvrir les paramètres ... 62
Général ... 63
Luminosité de l'écran ... 63
Sons ... 63
Sécurité ... 63
Mise en réseau ... 63
Wi-Fi ... 63
Connexion ... 64
Fonction de l'appareil ... 64
Caméras (selon le modèle) ... 64
Éclairage intérieur ... 64
Gestion des filtres ... 64
Assistant porte Push2open ... 64
SuperFreeze auto ... 64
Informations ... 65
Plaque signalétique ... 65
Logiciel ... 65
Informations légales ... 65
Service ... 65

Nettoyage et entretien ... 66
Conseils d'entretien ... 66
Préparation de l'appareil au nettoyage ... 66
Nettoyage de l’intérieur ... 66
Nettoyer la caméra (selon le modèle) ... 67
Nettoyer le filtre à eau (filtre·à·tamis) ... 69
Nettoyer le joint de porte ... 71
Nettoyer les ouvertures d’aération et d’évacuation ... 71
Après le nettoyage ... 71
Dégivrage automatique ... 71

En cas d'anomalie ... 73
Éclairage intérieur ... 81
Origines des bruits ... 82

Service après-vente ... 84
Contact en cas d'anomalies ... 84
Base de données EPREL ... 84
Garantie ... 84

Informations ... 85
Déclaration de conformité ... 85

Cet appareil de froid est conforme aux dispositions de sécurité en vigueur. Toute utilisation non conforme peut toutefois causer des dommages corporels et matériels.
Lisez attentivement le mode d'emploi et les instructions de montage avant de mettre en service l'appareil de froid. Ils vous fournissent des informations importantes sur la sécurité, l'utilisation et la maintenance de l'appareil. Vous vous protégerez et éviterez ainsi de détériorer l'appareil de froid.
Conformément à la norme IEC 60335-1, Miele indique expressément que toutes les informations disponibles concernant l'installation de l'appareil de froid ainsi que les consignes de sécurité et mises en garde doivent impérativement être lues et suivies.
Miele ne peut être tenu responsable des dommages dus au non-respect des consignes.
Conservez le mode d'emploi et les instructions de montage. Transmettez le mode d'emploi et les instructions de montage à un nouveau propriétaire.

⚠ Risques de blessures et de dommages en cas de basculement de l'appareil de froid très lourd.

L'appareil de froid est très lourd et a tendance à basculer vers l'avant lorsque les portes/ tiroirs de l'appareil sont ouvertes.

Ne déplacez pas l'appareil de froid de la palette avant d'avoir préparé l'appareil de froid encastrable.

Laissez les portes/ tiroirs de l'appareil fermées jusqu'à ce que l'appareil soit monté et installé dans la niche d'encastrement conformément au mode d'emploi et aux instructions de montage.

Utilisation conforme

▶ L'appareil de froid est conçu pour un usage ménager dans un environnement domestique ou similaire, par exemple :
– dans des commerces, des bureaux ou d'autres environnements de travail similaires
– dans des exploitations agricoles
– par des clients dans des hôtels, motels, chambres d'hôtes ou d'autres types de logements de vacances.
Cet appareil ne convient pas à une utilisation en extérieur.

▶ Utilisez cet appareil uniquement dans le cadre domestique, pour conserver des aliments au frais, conserver des produits surgelés, congeler des produits frais et préparer des glaçons.
Toute autre utilisation est interdite et peut être dangereuse.

▶ L'appareil de froid ne convient pas au stockage et au refroidissement de médicaments, de plasma sanguin, de préparations de laboratoire ou de substances ou produits similaires sur lesquels la directive sur les dispositifs médicaux est basée. Une mauvaise utilisation de l'appareil peut endommager les marchandises stockées ou les détériorer. En outre, l'appareil n'est pas adapté à une utilisation dans des zones à risque d'explosion.
Miele décline toute responsabilité en cas de dommages occasionnés par une utilisation non conforme ou une mauvaise manipulation de l’appareil.

▶ Les personnes qui, pour des raisons d'incapacité physique, sensorielle ou mentale, ou de par leur inexpérience ou ignorance, ne sont pas aptes à utiliser l'appareil en toute sécurité doivent impérativement être surveillées pendant qu'elles l'utilisent.
Ces personnes sont autorisées à utiliser l'appareil frigorifique sans surveillance uniquement si vous leur avez expliqué comment l'utiliser sans danger et les risques encourus en cas de mauvaise manipulation.

Précautions à prendre avec les enfants

▶ Tenez les enfants de moins de 8 ans à l’écart de l’appareil de froid à moins qu’ils ne soient sous surveillance permanente.

▶ Les enfants de huit ans et plus ne sont autorisés à utiliser l'appareil sans surveillance que s'il leur a été expliqué comment l'utiliser sans danger. Vérifiez qu'ils ont compris les risques encourus en cas de mauvaise manipulation.

▶ Les enfants ne doivent pas nettoyer ou intervenir sur l'appareil sans être sous la surveillance d'un adulte.

▶ Ne laissez pas les enfants sans surveillance à proximité de l'appareil. Ne les laissez pas jouer avec l'appareil.

▶ Les charnières de porte de l'appareil constituent un danger. Veillez à ce que les enfants restent éloignés de l'appareil.

▶ Risque d’asphyxie. Les enfants peuvent se mettre en danger en s’enveloppant dans les matériaux d’emballage (film plastique, par exemple) ou en glissant leur tête à l’intérieur. Tenez les matériaux d’emballage hors de portée des enfants.

Sécurité technique

▶ Le circuit frigorifique a été testé pour détecter les fuites. L'appareil est conforme aux consignes de sécurité en vigueur et aux directives européennes en vigueur.

Si le circuit de refroidissement est endommagé : Le fluide frigorigène et l’huile peuvent s’échapper et s’enflammer.

▶ Avertissement : risque d’incendie/matériaux inflammables. Ce symbole se trouve sur le compresseur et indique la présence de matériaux inflammables. Ne retirez pas cet autocollant.

Le fluide frigorigène contenu dans le produit (indications sur la plaque signalétique) est écologique, mais inflammable.
L’utilisation de ce fluide frigorigène écologique a tendance à rendre l’appareil plus bruyant. En plus des bruits de fonctionnement du compresseur, l’ensemble du circuit de refroidissement peut émettre des bruits d’écoulement. Ces effets sont malheureusement inévitables, mais ils n’ont aucun impact sur la performance de l’appareil.
Lorsque vous transportez et montez/installez l’appareil, veillez à ne pas endommager les éléments du circuit de refroidissement. Les projections de fluide frigorigène peuvent provoquer des lésions oculaires et les fuites de fluide peuvent s’enflammer.
En cas de dommages :

- Évitez d’allumer une flamme ou tout ce qui pourrait causer une étincelle.
- Débranchez l’appareil de froid du secteur.
- Aérez pendant quelques minutes la pièce où est installée l’appareil.
- Contactez le service après-vente.

▶ La taille de la pièce où est installé l'appareil doit être proportionnelle à la quantité de fluide frigorigène contenue dans l'appareil. En cas de fuite, un mélange air-gaz inflammable risque de se former si la pièce est trop petite. La pièce doit avoir un volume d'au moins 1 m^3 pour 8 g de fluide frigorigène. La quantité de fluide frigorigène est indiquée sur la plaque signalétique à l'intérieur de l'appareil.

▶ Si les fentes d'aération et de ventilation sont recouvertes ou obstruées, un mélange gaz/air inflammable peut se former si le circuit de refroidissement est endommagé. Respectez impérativement les consignes concernant les fentes d'aération et d'évacuation de l'air. Les fentes d'aération et d'évacuation ne doivent jamais être recouvertes ni obstruées.

▶ Les données de raccordement (tension et fréquence) figurant sur la plaque signalétique de l'appareil doivent impérativement correspondre à celles du réseau électrique pour éviter d'endommager votre appareil.
Comparez ces données avant de brancher votre appareil et interrogez un électricien en cas de doute.

▶ Seul un raccordement à une prise de terre conforme garantit un fonctionnement de l'appareil en toute sécurité. Attention : Cette règle de sécurité élémentaire doit absolument être respectée ! En cas de doute, faites vérifier vos installations par un électricien.

▶ Il est possible de faire fonctionner l'appareil temporairement ou en permanence sur un système d'alimentation électrique autonome ou non synchrone au réseau (par ex. réseaux autonomes, systèmes de secours). Il faut pour cela que le système d'alimentation électrique soit conforme aux spécifications de la norme EN 50160 ou similaire. Les mesures de protection prévues dans l'installation domestique et dans ce produit Miele doivent également être assurées dans leur fonction et leur mode de fonctionnement en fonctionnement isolé ou en fonctionnement non synchrone au réseau ou être remplacées par des mesures équivalentes dans l'installation. Comme décrit, par ex., dans la publication actuelle de VDE-AR-E 2510-2.

▶ Afin que l'appareil frigorifique puisse être rapidement coupé du réseau électrique, la prise de courant ne doit pas se trouver derrière l'appareil. Elle doit rester accessible en cas d'urgence.

▶ Si le câble · d'alimentation · électrique est endommagé, débranchez immédiatement l'appareil de froid du réseau électrique. Fermez le robinet d'arrêt pour couper l'arrivée d'eau. Contactez le service après-vente Miele.

▶ Un câble d'alimentation électrique abîmé ne doit être remplacé que par un câble réseau spécial du même type (disponible dans la boutique en ligne Miele ou auprès du SAV Miele). Pour des raisons de sécurité, seul un professionnel qualifié ou le SAV Miele doit se charger du remplacement.

▶ N'utilisez pas les rallonges ou multiprises pour brancher votre appareil : elles représentent un danger potentiel (risque d'incendie).

▶ Lorsque l'humidité atteint les éléments sous tension ou le câble d'alimentation, cela peut engendrer un court-circuit. Par conséquent, n'installez jamais l'appareil dans des locaux présentant des risques d'humidité ou d'éclaboussures (garages, buanderies, etc.).

▶ Cet appareil ne doit pas être utilisé sur des engins en mouvement.

▶ N'utilisez jamais votre appareil si ce dernier est endommagé : il représente un danger potentiel. Vérifiez que votre appareil ne présente aucun dommage apparent avant de l'utiliser.

▶ Afin de garantir un fonctionnement en toute sécurité, encastrez cet appareil avant de l'utiliser.

▶ L'appareil doit être mis hors tension lors de travaux d'installation ou d'entretien, en cas de réparations ou lors de travaux d'installation sur le réseau d'alimentation en eau. L'appareil est débranché du réseau électrique uniquement lorsque l'une des conditions suivantes est remplie :

- les fusibles correspondants sont déclenchés,
- les fusibles à filetage sont totalement dévissés de l'installation électrique (non applicable en France) ou
- le câble d'alimentation électrique est débranché du secteur. Ne tirez jamais sur le cordon d'alimentation mais tenez la prise fermement pour débrancher l'appareil.

▶ Des travaux d'installation, d'entretien ou de réparation incorrects ou un raccordement à l'eau froide défectueux peuvent entraîner de graves dangers pour l'utilisateur, au titre desquels le fabricant décline toute responsabilité.
Seul un professionnel qualifié ou le SAV Miele est habilité à effectuer des travaux de maintenance et d'installation de votre appareil, des réparations, des travaux d'installation au réseau d'alimentation en eau froide et toutes les réparations sur le distributeur d'eau et de glace (selon modèle).

▶ La fabrique de glaçons doit être raccordée exclusivement à une conduite d'eau froide.

▶ Le fabricant ne peut pas être tenu pour responsable des dommages résultant d'un raccordement à l'eau froide non conforme.
Lors du montage du tuyau d'eau, veillez à ne pas plier ou endommager ce dernier.
Utilisez uniquement le tuyau fourni. Il est interdit de raccourcir, d'allonger ou de remplacer le tuyau d'eau par un autre. N'utilisez jamais un tuyau déjà utilisé.

▶ Risque de blessure Les pièces en rotation de la fabrique à glaçons peuvent provoquer des blessures. Ne placez jamais vos mains sous ou dans la fabrique à glaçons.

▶ Risque de blessure ! Veillez à ne pas entrer en contact avec les pièces mobiles de la fabrique à glaçons ou de l'élément chauffant sur la fabrique à glaçons.

▶ Les bénéfices liés à la garantie sont perdus si l'appareil de froid n'est pas réparé par un professionnel qualifié ou par le SAV Miele.

▶ En cas de remplacement de composants défectueux liés à la sécurité, Miele garantit que seules les pièces de rechange d'origine Miele répondent pleinement aux exigences de sécurité.

▶ Cet appareil de froid est équipé d'une ampoule spéciale en raison d'exigences particulières (par ex. en matière de température, d'humidité, de résistance chimique, de résistance aux frottements et de vibrations). Cette ampoule convient uniquement à l'utilisation prévue. Elle ne convient pas à l'éclairage d'une pièce. Seul un professionnel qualifié ou le SAV Miele doit se charger de leur remplacement. Cet appareil de froid dispose de plusieurs sources lumineuses indiquant au moins la classe d'efficacité énergétique E.

Installation conforme

▶ Installez l'appareil de froid conformément aux instructions de montage.

▶ Portez toujours des gants de protection lorsque vous transportez et installez l'appareil de froid.

▶ L'appareil de froid est très lourd et a tendance à basculer vers l'avant lorsque les portes/ tiroirs de l'appareil sont ouvertes.

- Transportez ou déplacez l'appareil de froid avec au moins 2 personnes.
- Installez l'appareil de froid avec au moins 2 personnes.

- Ne laissez jamais l'appareil de froid sans surveillance pendant son installation.
- Pour fixer l'appareil de froid dans la niche d'installation, utilisez impérativement l'équerre anti-basculement fournie (accessoires de montage).

▶ Ne montez l’appareil de froid que dans une niche d’encastrement stable, à angle droit et horizontale installée sur un sol plan et horizontal.

▶ Votre appareil est livré avec une charnière de porte fixe. Ne réalisez sous aucun prétexte le changement de charnière par vous-même ! Si vous devez changer la charnière, contactez le service après-vente.

Utilisation conforme

▶ Cet appareil est prévu pour une classe climatique (température ambiante) précise dont il faut respecter les limites. La classe climatique est indiquée sur la plaque signalétique apposée à l’intérieur de l’appareil frigorifique. Une température ambiante plus basse augmente la durée d'arrêt du compresseur, de sorte que l'appareil ne peut pas maintenir la température requise.

▶ Les fentes d’aération et d’évacuation ne doivent jamais être recouvertes ni obstruées. Une bonne circulation de l’air n’est alors plus garantie. La consommation d’énergie augmente et des dommages aux composants peuvent en résulter.

▶ Risque de dommages dû aux aliments contenant de la graisse ou de l’huile. Si vous stockez des aliments contenant de la graisse ou de l’huile dans l’appareil de froid ou dans la porte de l’appareil, veillez à ce que la graisse ou l’huile ne coule pas sur les éléments en plastique de l’appareil de froid. Le plastique risquerait de se fissurer et, par conséquent, de se briser ou se déchirer.

▶ Les pièces métalliques ou d'aspect métallique de l'appareil frigorifique peuvent contenir de l'aluminium. Lorsque des aliments acides entrent en contact avec de l'aluminium, des ions d'aluminium peuvent être transférés dans les aliments. Ne stockez pas d'aliments non emballés dans l'appareil de froid.

▶ Risque d’explosion et d’incendie provoqués par des mélanges gazeux inflammables. N’entreposez aucun produit explosif ni aucun produit contenant un gaz propulseur (par ex. une bombe aérosol) dans l’appareil de froid. Certains mélange gazeux inflammables risquent de prendre feu en présence de composants électriques. Les bombes aérosols correspondantes sont reconnaissables par les indications de contenu imprimées dessus ou un symbole de flamme. Les fuites de gaz éventuelles risquent de prendre feu au contact de composants électriques.

▶ Risque d’explosion. N’utilisez aucun appareil électrique à l’intérieur de l’appareil de froid (par ex. : fabrication de glaces à l’italienne). Des étincelles risqueraient de se former.

▶ Risque de dommages corporels et matériels. Ne stockez pas de canettes ou de bouteilles contenant des boissons gazeuses ou des liquides susceptibles de geler dans la zone de congélation, dans le tiroir MasterFresh Pro ou dans le tiroir ExtraCool. ces contenants sont susceptibles d'éclater.

▶ Risque de dommages corporels et matériels. Si vous placez des bouteilles dans la zone de congélation pour les refroidir plus rapidement, enlevez-les au bout d'une heure maximum, sinon elles risquent d'éclater.

▶ Risque de blessure ! Ne touchez pas les produits congelés ou les éléments métalliques avec les mains mouillées. Elles pourraient y rester collées sous l'effet du froid.

▶ Risque de blessure ! Ne consommez jamais de glaçons ou d'esquimaux glacés, en particulier des sorbets, qui sortent directement de la zone de congélation. Les températures très basses des glaces peuvent geler les lèvres ou la langue.

▶ Ne recongelez jamais d'aliments qui ont été partiellement ou totalement décongelés. Consommez-les au plus vite avant qu'ils ne perdent toute valeur nutritive et s'abîment. Toutefois, vous pouvez remettre au congélateur des aliments que vous avez cuits vous-même.

▶ Ne consommez pas d'aliments qui ont dépassé la date limite de congélation : vous risquez une intoxication ! La durée de conservation des aliments dépend de nombreux facteurs dont leur degré de fraîcheur, leur qualité et leur température de conservation. Respectez la date limite de consommation et les indications présentes sur les emballages !

▶ Pour garantir que les aliments soient congelés à cœur le plus rapidement possible, la capacité de congélation maximale ne doit pas être dépassée. La capacité de congélation maximale dans les 24 heures est indiquée sur la plaque signalétique « Capacité de congélation ... kg/24 h ».

▶ Ne vous asseyez pas, ne vous placez pas et ne vous appuyez pas sur des étagères ou des tiroirs ouverts. Vous risqueriez d'endommager l'appareil.

Accessoires et pièces détachées

▶ Miele décline toute responsabilité quant à l'utilisation d'accessoires autres que les accessoires d'origine Miele. Miele décline toute responsabilité en matière de garantie, de garantie légale et/ou de responsabilité du fait des produits dans la mesure où les dommages ou les défauts résultent de l'utilisation ou de l'installation d'accessoires qui ne proviennent pas de Miele ou qui n'ont pas été homologués par Miele.

▶ Les pièces de rechange d'origine Miele sont conservées pendant au moins 10 ans et jusqu'à 15 ans après l'arrêt de la production en série de votre appareil de froid.

Nettoyage et entretien

▶ Ne traitez pas le joint de porte avec des huiles ou des graisses, sinon il devient poreux.

▶ Avertissement. N'utilisez pas d'accessoires mécaniques ou d'autres moyens qui ne sont pas conseillés par le fabricant pour accélérer le dégivrage.

▶ La vapeur d'un nettoyeur vapeur pourrait parvenir sur les composants conducteurs et provoquer un court-circuit.
N'utilisez jamais de nettoyeur vapeur pour nettoyer votre appareil.

▶ Les objets pointus ou tranchants risquent d'endommager les générateurs de froid, ce qui compromettrait le bon fonctionnement de l'appareil. N'utilisez donc pas d'objets pointus ou tranchants pour

- retirer le givre ou la glace,
- décoller les glaçons et aliments pris dans la glace.

▶ Ne placez jamais d'appareils électriques ou de bougies dans l'appareil pour accélérer le dégivrage. Vous pouvez endommager le plastique.

▶ N’utilisez pas de bombes dégivrantes. Elles peuvent former des gaz explosifs, contenir des solvants ou des agents propulseurs qui endommagent le plastique et être nocives pour la santé.

Transport

▶ Transportez toujours l'appareil de froid en position verticale et dans son emballage de transport afin d'éviter tout dommage.

▶ Risque de dommages corporels et matériels ! L'appareil étant très lourd, transportez-le toujours à l'aide d'une deuxième personne.

▶ Avant de transporter l'appareil de froid, retirez les filtres à charbon actif (système AirClean) de la zone de réfrigération avec les supports de filtre.

Vérifier l'intégrité des filtres à charbon actif avant de les placer dans la zone de réfrigération. N'utilisez jamais un filtre à charbon actif endommagé.

Votre ancien appareil

▶ Les enfants qui jouent peuvent s'enfermer dans l'appareil et s'asphyxier.

- Démontez la ou les portes de l'appareil.
- Retirez les tiroirs.
- Laissez les tablettes à l'intérieur de l'appareil de froid afin que les enfants ne puissent pas y grimper facilement.
- Le cas échéant, détruisez la serrure de porte de votre appareil. Vous éviterez ainsi que des enfants ne s'enferment dedans et mettent leur vie en danger.

▶ Risque de choc électrique !

- Coupez la fiche d’alimentation du câble d’alimentation électrique.
- Coupez le câble d'alimentation de l'ancien appareil.

Eliminez la fiche d'alimentation et le câble de raccordement au réseau séparément de l'appareil usagé.

▶ Pendant et après la mise au rebut, assurez-vous que l'appareil de froid n'est pas placé à proximité d'essence ou d'autres gaz et liquides inflammables.

▶ Risque d’incendie dû à une fuite d’huile ou de fluide frigorigène.
Le fluide frigorigène et l’huile contenus sont inflammables. Les fuites de fluide frigorigène ou d’huile peuvent s’enflammer en cas de concentration élevée et de contact avec une source de chaleur externe.
Lors de la mise au rebut, assurez-vous que le circuit de refroidissement n’est pas endommagé. Vous éviterez ainsi toute fuite incontrôlée de fluide frigorigène (indications sur la plaque signalétique) et d’huile.

▶ Les projections d'agent réfrigérant peuvent provoquer des lésions oculaires ! N'endommagez aucune partie du circuit de refroidissement :

- ne percez jamais les conduits de l'évaporateur contenant du frigorigène,
- ne coudez pas les conduits,
- ne grattez pas les revêtements de surfaces.

Symbole sur le compresseur (selon modèle)

Cette remarque est uniquement significative pour le recyclage. Il n'y a aucun danger en fonctionnement normal.

▶ L'huile dans le compresseur peut être mortel en cas d'ingestion et de pénétration dans les voies respiratoires.

Symbole à l'arrière de l'appareil de froid (selon le modèle)

Cette étiquette ou une étiquette similaire n'a de sens que pour le recyclage. Ne pas enlever l'autocollant.

▶ Cette remarque concerne les panneaux encastrés dans la mousse de la porte de l'appareil et/ou du boîtier.

Recyclage de l’emballage

Nos emballages protègent votre appareil des dommages qui peuvent survenir pendant le transport.

En participant au recyclage de vos emballages, vous contribuez à économiser les matières premières. Utilisez les collectes de matières recyclables spécifiques aux matériaux et les possibilités de retour. Les emballages de transport sont repris par votre revendeur Miele.

Votre ancien appareil

Les appareils électriques et électroniques contiennent souvent des matériaux précieux. Cependant, ils contiennent aussi des substances toxiques nécessaires au bon fonctionnement et à la sécurité des appareils. Si vous déposez ces appareils usagés avec vos ordures ménagères ou les manipulez de manière non conforme, vous risquez de nuire à la santé des personnes et à l'environnement. Ne jetez jamais vos anciens appareils avec vos ordures ménagères.

Veillez à ce que votre appareil de froid ne soit pas endommagé jusqu'à ce qu'il soit éliminé de manière appropriée et respectueuse de l'environnement.
On évitera ainsi que le fluide frigorigène contenu dans le circuit et l'huile contenue dans le compresseur ne soient libérés dans l'atmosphère.

Faites appel au service d'enlèvement mis en place par votre commune, votre revendeur ou Miele, ou rapportez votre appareil dans un point de collecte spécialement dédié à l'élimination de ce type d'appareil. Vous êtes légalement responsable de la suppression des éventuelles données à caractère personnel figurant sur l'ancien appareil à éliminer. Vous êtes dans l'obligation de retirer, sans les détruire, les piles et accumulateurs usagés non fixés à votre appareil, ainsi que les lampes qui peuvent être retirées sans être détruites. Rapportez-les dans un point de collecte spécialement dédié à leur élimination, où ils peuvent être remis gratuitement. Afin de prévenir tout risque d'accident, veuillez garder votre ancien appareil hors de portée des enfants jusqu'à son enlèvement.

Points de collecte sur www.quefairedemesdechets.fr
Privilégiez la réparation ou le don de votre appareil !

Économies d'énergie

Lieu d'installation

L'appareil de froid doit refroidir plus souvent à des températures ambiantes plus élevées et utilise plus d'énergie dans le processus. Par conséquent :

- Placez l'appareil de froid dans une pièce bien ventilée.
- Eloignez l'appareil de froid d'une source de chaleur (chauffage, cuisinière).
- Protégez l'appareil de froid de la lumière directe du soleil.
- Veillez à ce que la température ambiante idéale se situe autour de 20 °C.
- Maintenez les sections d'aération et de ventilation libres et enlevez régulièrement la poussière des sections d'aération et de ventilation.

Réglage de la température

Plus vous abaissez la température, plus la consommation énergétique augmente ! Les réglages suivants sont conseillés :

- Zone de réfrigération 4 à 5 °C.
- Zone de congélation -18 °C

Utilisation

La consommation d'énergie est augmentée par l'apport de chaleur et la circulation d'air entravée. Par conséquent :

- N'ouvrez jamais la ou les portes de l'appareil plus longtemps que nécessaire. Un bon rangement des aliments aide à s'orienter.
- Fermez complètement la ou les portes de l'appareil après les avoir ouvertes.
- Laissez refroidir les aliments et les boissons chauds avant de les ranger dans l'appareil de froid.
- Emballez ou couvrez les aliments avant de les ranger.
- Pour une meilleure ventilation de l'appareil, ne surchargez pas les compartiments.
- Lorsque vous placez les aliments, veillez à laisser un espace entre eux et la paroi arrière.
- Placez les aliments à décongeler au réfrigérateur.

- Lorsque vous placez les aliments, veillez à ne pas obstruer les fentes d'aération de la zone de réfrigération.

Procédez à l'installation conformément aux instructions de montage (voir le QR code).

N° mat. 12616290 -
KFMC 3844 R/L

N° mat. 12616340 -
KFMC 3844 FD

Commande de la notice de montage en version papier

Vous pouvez commander gratuitement une notice de montage imprimée auprès de Miele.

Vous trouverez toutes les coordonnées de Miele à la fin de ce document. Indiquez la référence du modèle et le numéro de fabrication inscrit sur la plaque signalétique.

Fixation de l'appareil de froid dans la niche d'installation

⚠ Risque de dommages et de blessures dû à l'inclinaison de l'appareil frigorifique !

L'appareil de froid est très lourd et a tendance à basculer vers l'avant lorsque la porte de l'appareil est ouverte.

Laissez la ou les porte(s) de l'appareil fermée(s) jusqu'à ce que l'appareil soit monté

Vissez solidement la niche d'installation à plusieurs reprises au mur situé derrière ou/et au-dessus.

Fixez impérativement l'appareil de froid dans la niche d'installation à l'aide de l'équerre anti-basculement fournie, conformément aux instructions de montage.
C'est la seule façon d'éviter que l'appareil de froid ne bascule.

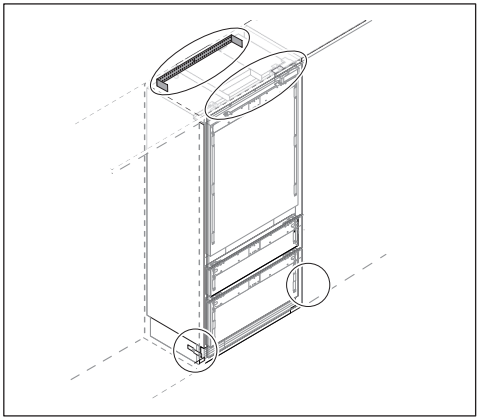

Cotes d'encastrement

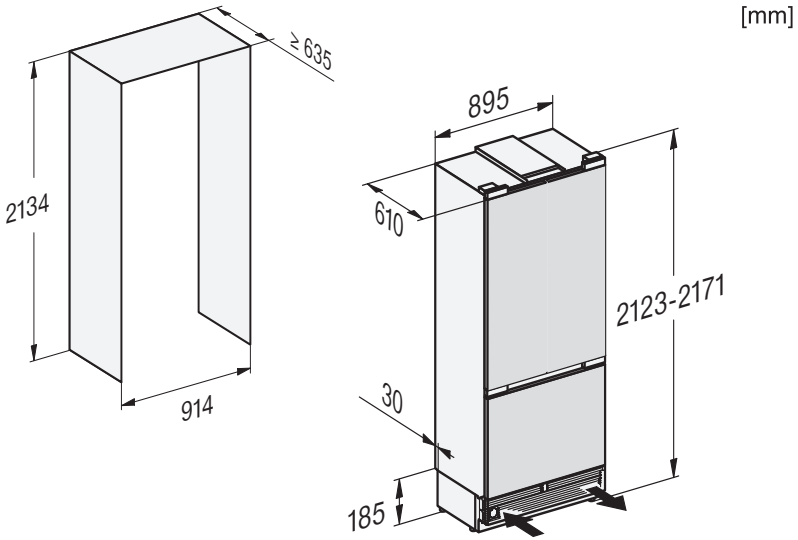

Lieu d’installation

⚠ Risque d’incendie et de dommages provoqué par des appareils qui dégagent de la chaleur.

Les appareils qui dégagent de la chaleur peuvent s'enflammer et l'appareil frigorifique peut prendre feu.

Le câble · d'alimentation · électrique ne doit pas entrer en contact avec des sources de chaleur.

L'appareil de froid ne doit pas être installé sous une table de cuisson.

⚠ Risque d'incendie et de dommages provoqué par des flammes non recouvertes.

Les flammes non recouvertes peuvent mettre le feu à l'appareil frigorifique.

Maintenez éloigné l'appareil de froid, des flammes non recouvertes, par ex. une bougie.

⚠ Risque d’incendie et de dommages en cas d’installation incorrecte.

Si la prise d’alimentation électrique et le câble d’alimentation électrique touche le dos de l’appareil de froid, la prise et le câble peuvent être endommagés par des vibrations et provoquer un court-circuit.

Les prises et les câbles d’alimentation électrique ne doivent pas entrer en contact avec l’appareil de froid.

Les câbles d’alimentation électrique ne doivent pas être coincés ou endommagés.

Ne pas brancher d’autres appareils sur les prises situées au dos de cet appareil de froid.

Ne pas placer ou utiliser de multiprises, de barres de distribution ou d’autres appareils électroniques (par ex. transformateurs halogènes) dans la zone arrière.

Choisissez une pièce très peu humide que vous pouvez aérer facilement.

Ne montez l’appareil de froid que dans une niche d’encastrement stable, à angle droit et horizontale installée sur un sol plan et horizontal.

⚠ Risque de dommages dû à un taux d'humidité élevé.
Lorsque le taux d'humidité est élevé, de la condensation peut s'accumuler sur les parois extérieures de l'appareil de froid.
Cette eau de condensation peut corroder les parois extérieures.
Nous recommandons d'installer l'appareil de froid dans une pièce sèche et/ou climatisée et suffisamment aérée.
Une fois l'installation/l'encastrement effectué, assurez-vous que la/les porte(s) de l'appareil de froid ferme(nt) correctement, et que l'appareil a été correctement installé/encastré. Il est impératif de respecter les consignes concernant les fentes d'aération et d'évacuation d'air.

Au moment de choisir le lieu d'installation, gardez à l'esprit que la consommation d'énergie de l'appareil de froid augmente lorsqu'il est à proximité immédiate d'un chauffage, d'une cuisinière ou de toute autre source de chaleur. Évitez une exposition directe au soleil. Des températures ambiantes plus élevées augmentent la consommation d'énergie, car le compresseur fonctionne plus longtemps.

S'il est impossible de monter l'appareil ailleurs qu'à proximité d'une source de chaleur, respectez les distances minimales suivantes :

- avec les cuisinières électriques ou au gaz :
  au moins 3 cm
- avec les cuisinières au fioul ou au charbon :
  au moins 30 cm.

Si ces distances minimales ne peuvent pas être respectées, il faut monter une plaque pour servir d'isolation entre l'appareil frigorifique et la source de chaleur.

Classe climatique

Cet appareil est prévu pour une classe climatique (température ambiante) précise dont il faut respecter les limites. Une température ambiante plus basse augmente la durée d'arrêt du compresseur. Cela peut provoquer une augmentation de la température à l'intérieur de l'appareil de froid et engendrer des dommages.

La classe climatique est indiquée sur la plaque signalétique apposée à l'intérieur de l'appareil de froid.

Classe climatique	Température ambiante
SN	10 à 32 °C
N	16 à 32 °C
ST	16 à 38 °C
T	16 à 43 °C
SN-ST	10 à 38 °C
SN-T	10 à 43 °C

Lorsqu'un appareil de froid de la classe climatique SN est utilisé en présence de températures ambiantes plus basses (jusqu'à +5 °C), son bon fonctionnement est garanti.

Avant d'encastrer votre appareil

N'installez jamais un appareil frigorifique présentant des dommages apparents.

⚠ Risque de dommages si le sol est trop sollicité.
Le déplacement de l'appareil frigorifique peut entraîner des dommages sur le sol.
Déplacez l'appareil de froid avec précaution sur des sols fragiles.

Charge admissible du sol de la niche

Pour un montage sécurisé de l'appareil et afin de garantir son bon fonctionnement, le sol doit être plat et bien à l'horizontale.

Par ailleurs, il doit être constitué d'un matériau dur et rigide.

En raison du poids important de l'appareil de froid lorsqu'il est plein, il est indispensable qu'il repose sur une surface dont la capacité de charge est particulièrement élevée. Vous pouvez vous renseigner si nécessaire auprès d'un architecte ou d'un expert en bâtiment.

Le poids d'un appareil frigorifique plein est d'environ :

KFMC 3844 R/L	525 kg
KFMC 3844 FD	578 kg

Poids des façades de meuble

⚠ Risque de dommages à cause de porte de meuble trop lourde !
Le montage d'une porte de meuble dont le poids dépasse la limite admissible risque d'endommager les charnières. De tels dommages sont susceptibles de provoquer des dysfonctionnements.
Avant de monter la porte sur le meuble, assurez-vous que le poids de cette dernière ne dépasse pas le poids maximal autorisé :

Appareil	Poids max. façade supérieure	Poids max. façade inférieure
KFMC 3844 R/L	47 kg	14 kg

Appareil	Poids max. façade supérieure (gauche/droite)	Poids max. façade inférieure
KFMC 3844 FD	54 kg	14 kg

Installation Side-by-Side (côte à côte)

Votre appareil de froid peut être installé côte à côte avec un autre appareil de froid, car il est équipé de chauffages intégrés dans les parois latérales.

Conseil : Informez-vous auprès de votre revendeur pour savoir quelle combinaison est possible avec votre appareil.

Le kit de montage côte à côte est disponible auprès du service après-vente Miele et de votre revendeur Miele.

Aération et évacuation d'air

⚠ Risque d'incendie et d'endommagement dû à une ventilation insuffisante.

Si l'appareil de froid n'est pas suffisamment ventilé, le compresseur se met en marche plus fréquemment et fonctionne pendant de longues périodes. Cela entraîne une augmentation de la consommation d'énergie et de la température de fonctionnement du compresseur. Il peut en résulter des dommages sur l'appareil de froid.

Vérifiez que l'appareil de froid reçoit suffisamment d'air et peut évacuer l'air chaud.

Respectez impérativement les fentes d'aération et d'évacuation de l'air prescrites.

Les fentes d'aération et d'évacuation ne doivent jamais être recouvertes ni obstruées.

Nettoyez régulièrement les zones de ventilation de la poussière et de la saleté.

L'air présent sur la face arrière de l'appareil a tendance à se réchauffer. La niche d'encastrement doit donc être conçue de manière à ce que l'aération et l'évacuation d'air puissent se faire de façon optimale.

Changement de la charnière de porte

⚠ Risque de dommages et de blessures dus à un changement de la charnière de porte.

Vous risquez d'endommager l'appareil et de vous blesser si vous changez la charnière de porte par vous-même.

Votre appareil est livré avec une charnière de porte fixe. Ne réalisez sous aucun prétexte le changement de charnière par vous-même !

Si vous devez changer la charnière, contactez le service après-vente.

Consignes de sécurité pour le raccordement à l'eau froide

Effectuez le raccordement d'eau fraîche conformément aux instructions de la notice de montage.

⚠ Risque de dommages corporels et matériels lié à un raccordement à l'eau froide non conforme.

Un raccordement non conforme peut entraîner des blessures corporelles et/ou des dommages matériels.

Seuls des professionnels qualifiés sont habilités à réaliser le raccordement à l'eau froide.

⚠ Débrancher l'appareil de froid du réseau électrique avant de procéder au raccordement à l'eau froide.

Coupez l'alimentation en eau avant de raccorder l'appareil de froid à l'eau froide.

⚠ Risques pour la santé et le matériel liés à une eau insalubre.
La qualité de l'eau entrante doit être conforme à la législation en vigueur dans le pays d'utilisation de l'appareil.
Raccordez l'appareil au réseau d'eau potable.

L'appareil de froid est conforme aux normes CEI 61770 et EN 61770.

Le raccordement à l'alimentation en eau doit être conforme à la réglementation en vigueur du pays concerné. De même, tous les appareils et dispositifs servant à l'arrivée d'eau dans l'appareil de froid doivent être conformes aux prescriptions nationales en vigueur.

L'arrivée d'eau à l'appareil de froid

L'arrivée d'eau à l'appareil de froid doit se faire via une conduite d'eau froide qui :

- est raccordée directement à l'arrivée d'eau courante pour garantir que l'eau circulera dans la conduite d'eau froide,

Évitez les arrivées d'eau stagnante. L'eau stagnante dans l'arrivée d'eau peut altérer le goût de l'eau et des glaçons.

- résiste à la pression de fonctionnement,
- répond aux dispositions en matière d'hygiène.

La pression de l'eau doit être comprise entre 200 et 800 kPa (2 et 8 bars).

Une pression de l'eau trop élevée dans la conduite peut entraîner des dommages sur l'appareil de froid.
Installez un réducteur de pression si la pression de l'eau dans la conduite est supérieure à 800 kPa (8 bars).
Contactez un plombier si vous ne connaissez pas la pression de l'eau.

Un robinet d'arrêt doit être installé entre l'alimentation en eau et le robinet d'eau domestique afin de pouvoir couper l'arrivée d'eau si nécessaire.

Veillez à ce que le robinet d'arrêt reste accessible une fois l'appareil de froid monté.

⚠ Risque d'endommagement de la fabrique à glaçons.
Si l'arrivée d'eau est interrompue alors que la fabrique à glaçons est en marche, des dommages peuvent être causés aux électroniques. De même, le tuyau d'arrivée d'eau peut être gelé.
Désactivez la fabrique à glaçons si vous coupez l'arrivée d'eau (par ex. : vacances).

Filtre à eau

Le système d'eau ne fonctionne que si un filtre à eau est installé dans l'appareil de froid.

L'appareil de froid est équipé d'un filtre à eau (**filtre à tamis**) qui filtre l'eau courante pour la préparation de glaçons.

Le **filtre à tamis** filtre les matières en suspension dans l'eau courante, mais pas les bactéries ni les microbes.

Le **filtre à tamis** n'a pas besoin d'être remplacé. Pour obtenir des glaçons d'une qualité irréprochable, il est toute-

fois important de nettoyer régulièrement le **filtre à tamis**. Un message d'entretien s'affiche à l'écran.

Le **filtre à tamis** installé dans l'appareil de froid peut être remplacé par un **filtre à charbon actif**. Contrairement au **filtre à tamis**, le **filtre à charbon actif** ne doit pas être nettoyé, mais remplacé tous les trois ans environ.

Le **filtre à charbon actif** filtre le chlore et d'autres substances modifiant l'odeur ou le goût de l'eau courante.

Si vous souhaitez utiliser un **filtre à tamis** au lieu d'un **filtre à charbon actif**, vous devez l'adapter dans les ⚙ *Réglages* : ≡ ▸ ⚙ *Réglages* ▸ *Fonction de l'appareil* ▸ *Gestion des filtres* ▸ *Type de filtre*.

Vous pouvez vous procurer de nouveaux **filtres à charbon actif** auprès du service après-vente Miele, de votre revendeur Miele ou sur Internet.

Utilisez exclusivement des accessoires d'origine Miele. Si d'autres pièces sont rajoutées ou montées, les prétentions à la garantie et/ou fondées sur la responsabilité du fait du produit deviennent caduques.

Remplacer le filtre à charbon actif (accessoire en option)

La présence d'air dans le système peut entraîner l'éjection soudaine d'eau et de la cartouche filtrante lors du retrait. Faites donc preuve d'une extrême prudence lorsque vous changez le filtre à eau.

Le filtre à charbon actif doit être remplacé tous les 6 mois environ, selon la quantité de glaçons produite. Un message d'entretien s'affiche à l'écran.

Si vous avez peu utilisé le réfrigérateur ou la fabrique à glaçons au cours des dernières semaines ou des derniers mois, ou si les glaçons ont une odeur désagréable, remplacez le filtre à charbon actif.

Attention !

- Si vous avez installé un filtre à eau externe dans votre installation domestique, utilisez le filtre·à·tamis préalablement installé au lieu d'un filtre à charbon actif.
- Après avoir installé un nouveau filtre à eau (filtre à tamis et filtre à charbon actif), éliminez tous les glaçons produits dans les 24 heures suivant le remplacement.

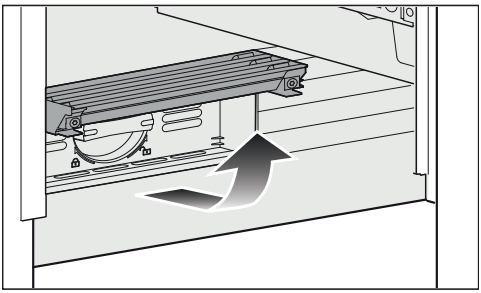

■ En bas de l'appareil de froid, rabattez le cache vers le haut.

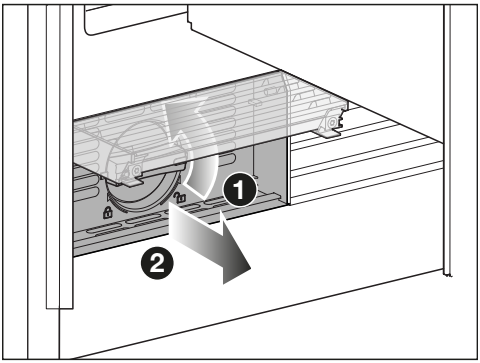

- Tournez la cartouche filtrante de 90° dans le sens inverse des aiguilles d'une montre pour la mettre en position verticale ❶ et retirez **délicatement** la cartouche filtrante ❷. Attention. La cartouche filtrante peut être sous pression.
- Retirez le capuchon de protection de la nouvelle cartouche filtrante.

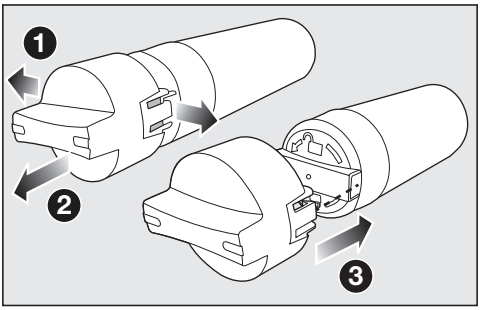

- Détachez le capuchon de la cartouche filtrante usagée ❶ et retirez le capuchon ❷.
- Clipsez le capuchon sur la nouvelle cartouche filtrante ❸.
- Videz la cartouche filtrante usagée.

Conseil : La cartouche filtrante usagée peut être jetée dans les ordures ménagères.

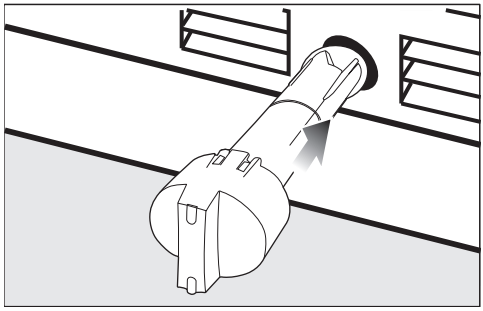

- Insérez la nouvelle cartouche filtrante jusqu'à la butée dans l'ouverture du filtre, le cache doit se trouver à la verticale.

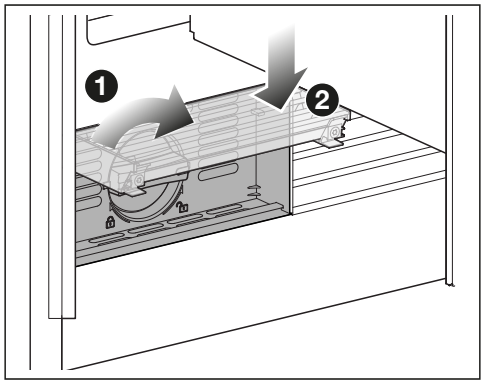

- Tournez la cartouche filtrante de 90° dans le sens des aiguilles d'une montre jusqu'à la butée en position horizontale ❶.

⚠ Risque de dommages dû à des fuites d'eau.
Si la cartouche filtrante n'est pas correctement insérée, de l'eau peut s'écouler hors de l'appareil de froid.
Veillez à insérer la nouvelle cartouche filtrante jusqu'au repère.

■ Rabattez le cache vers le bas ❷.

Après avoir remplacé le filtre à charbon actif, il faut réinitialiser l'indicateur du filtre. Un message d'entretien s'affiche à l'écran.

Après avoir installé un nouveau filtre à charbon actif, éliminez tous les glaçons produits dans les 24 heures suivant le remplacement.

Branchement électrique

L'appareil doit exclusivement être raccordé à une prise avec mise à la terre, à l'aide du câble d'alimentation joint.

Installez l'appareil de froid, de sorte que la prise soit facilement accessible. Si la prise n'est pas facilement accessible, vérifiez qu'un dispositif de sectionnement de chacun des pôles est prévu sur l'installation.

⚠ Risque d'incendie en cas de surchauffe.
Le fonctionnement de l'appareil de froid sur des multiprises et des rallonges peut entraîner une surcharge des câbles.
Pour des raisons de sécurité, n'utilisez pas de rallonge ni de multiprises.

L'installation électrique doit être conforme aux normes VDE 0100.

Pour des raisons de sécurité, nous recommandons l'utilisation d'un disjoncteur différentiel du type ⊟ de l'installation domestique associée pour le raccordement électrique de l'appareil de froid.

Un câble d'alimentation réseau abîmé ne doit être remplacé que par un câble réseau spécial du même type (disponible auprès du SAV Miele). Pour des raisons de sécurité, seul un professionnel qualifié ou le SAV Miele doit se charger du remplacement.

Le mode d'emploi ou la plaque signalétique vous indique la puissance de raccordement et la protection électrique adaptée. Comparez ces informations avec les données de la connexion électrique sur place. En cas de doute, contactez un électricien professionnel.

Le fonctionnement temporaire ou permanent sur un système d'alimentation électrique autonome ou non synchrone au réseau (comme les réseaux autonomes, les systèmes de secours) est possible. La condition préalable au fonctionnement est que le système d'alimentation électrique soit conforme aux spécifications de la norme EN 50160 ou similaire.
Les mesures de protection prévues dans l'installation domestique et dans ce produit Miele doivent également être assurées dans leur fonction et leur mode de fonctionnement en fonctionnement isolé ou en fonctionnement non synchrone au réseau ou être remplacées par des mesures équivalentes dans l'installation. Comme décrit, par exemple, dans la publication actuelle de VDE-AR-E 2510-2.

Brancher l'appareil

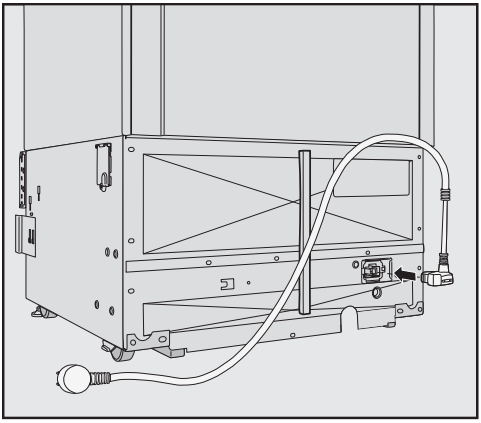

- Branchez la fiche de l'appareil au dos de l'appareil.

Vérifiez que la fiche est correctement enfoncée.

- Enfoncez bien la fiche de l'appareil dans la prise.

L'appareil frigorifique est maintenant raccordé au réseau électrique.

Votre appareil de froid KFMC 3844 R/L

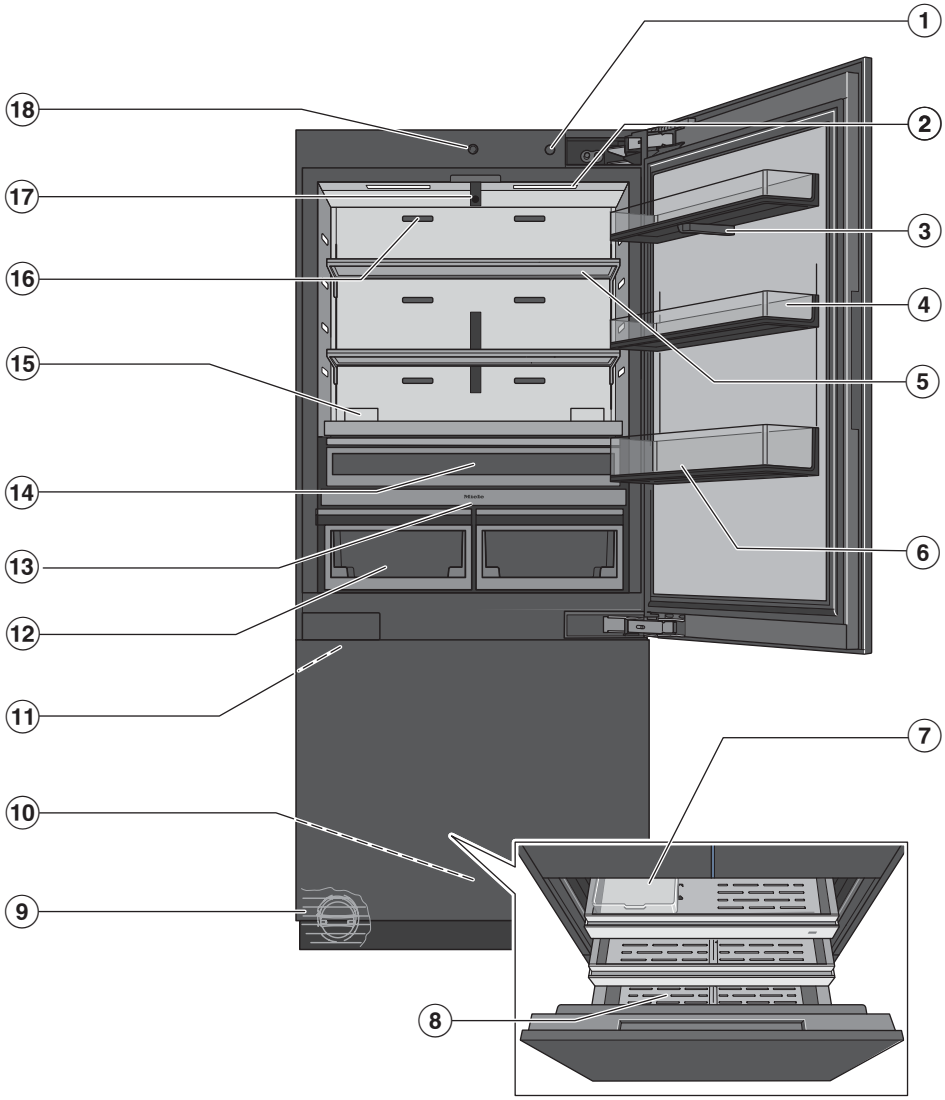

① Bouton Marche/Arrêt

② Éclairage intérieur (SmartLight) :
L’éclairage intérieur s’adapte aux conditions de luminosité de votre environnement.

③ Caméra (FoodView) (selon le modèle) :
La caméra crée des images de l'intérieur de la zone de réfrigération.

④ Balconnets de contreporte

⑤ Tablette

⑥ Gallon bin : dépose ici les grandes bouteilles et les grands récipients.

⑦ Bac à glaçons

⑧ Tiroir de congélation : stockez ici vos grands produits congelés.

⑨ Filtre à eau

⑩ Ouverture de porte automatique zone de congélation (Push2open)
En appuyant légèrement sur la porte de l'appareil de la zone de congélation, la porte de l'appareil s'ouvre automatiquement.

⑪ Fabrique à glaçons automatique IceMaker

⑫ Tiroirs MasterFresh Pro :
Stockez ici fruits, légumes, produits laitiers, viande et poisson à 0 °C avec un réglage idéal de l'humidité.

⑬ Affichage

⑭ Tiroir ExtraCool :
Stockez ici les aliments périssables à basse température.

⑮ Logement pour les filtres à charbon actif (système AirClean)

⑯ Fentes d'aération :
Lorsque vous placez les aliments dans la zone de réfrigération, veillez à ne pas obstruer les fentes d'aération.

⑰ 2 caméras (FoodView) (selon le modèle) :
Les caméras créent des images des balconnets de contreporte et des tiroirs MasterFresh Pro.

⑱ Ouverture de porte automatique zone de réfrigération (Push2open)
En appuyant légèrement sur la porte de l'appareil de la zone de réfrigération, la porte de l'appareil s'ouvre automatiquement.

Votre appareil de froid KFMC 3844 FD

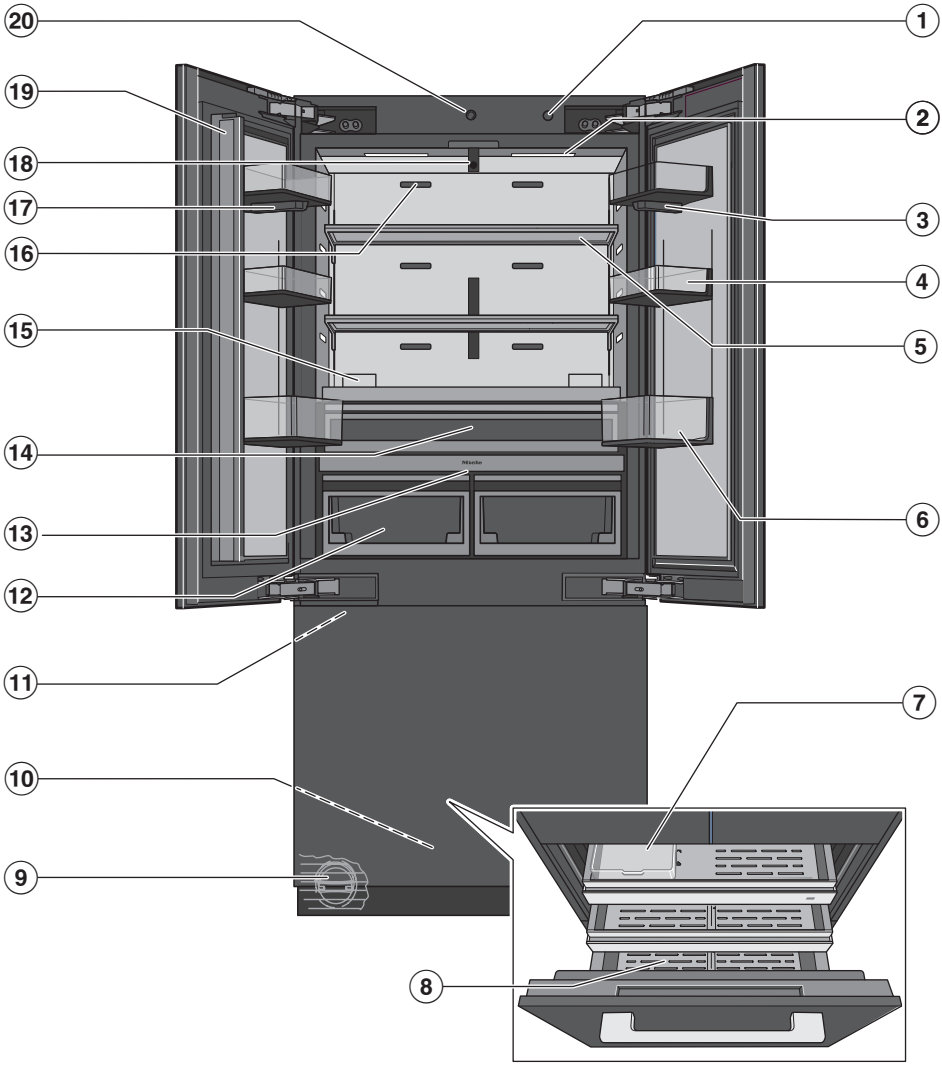

① Bouton Marche/Arrêt

② Éclairage intérieur (SmartLight) :
L’éclairage intérieur s’adapte aux conditions de luminosité de votre environnement.

③ Caméra (FoodView) (selon le modèle) :
La caméra crée des images de l'intérieur de la zone de réfrigération.

④ Balconnets de contreporte

⑤ Tablette

⑥ Gallon bin : dépose ici les grandes bouteilles et les grands récipients.

⑦ Bac à glaçons

⑧ Tiroir de congélation : stockez ici vos grands produits congelés.

⑨ Filtre à eau

⑩ Ouverture de porte automatique zone de congélation (Push2open)
En appuyant légèrement sur la porte de l'appareil de la zone de congélation, la porte de l'appareil s'ouvre automatiquement.

⑪ Fabrique à glaçons automatique IceMaker

⑫ Tiroirs MasterFresh Pro :
Stockez ici fruits, légumes, produits laitiers, viande et poisson à 0 °C avec un réglage idéal de l'humidité.

⑬ Affichage

⑭ Tiroir ExtraCool :
Stockez ici les aliments périssables à basse température.

⑮ Logement pour les filtres à charbon actif (système AirClean)

⑯ Fentes d'aération :
Lorsque vous placez les aliments dans la zone de réfrigération, veillez à ne pas obstruer les fentes d'aération.

⑰ Caméra (FoodView) (selon le modèle) :
La caméra crée des images de l'intérieur de la zone de réfrigération.

⑱ 2 caméras (FoodView) (selon le modèle) :
Les caméras créent des images des balconnets de contreporte et des tiroirs MasterFresh Pro.

⑲ Montant de porte avec chauffage intégré (protection contre la condensation)

⑳ Ouverture de porte automatique zone de réfrigération (Push2open)
En appuyant légèrement sur la porte de l'appareil de la zone de réfrigération, la porte de l'appareil s'ouvre automatiquement.

Menu principal à l'écran KFMC 3844 R/L, KFMC 3844 FD

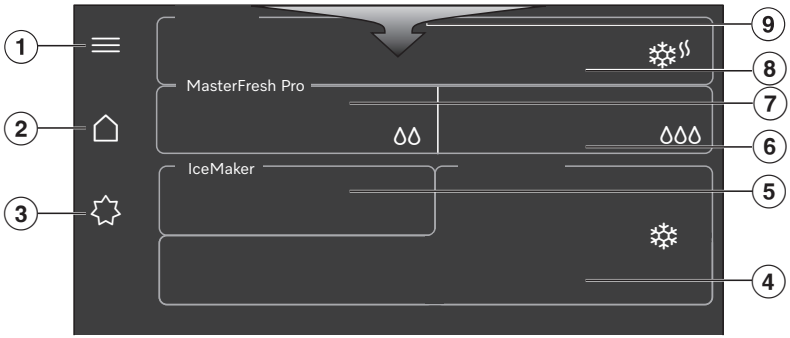

① *Réglages* vérifier les niveaux des filtres (*Filtre à eau*, *AirClean System*), *Messages* et *Conseils* (par ex. comment mettre en place, remplacer ou régénérer le *AirClean System* ou comment remplacer ou nettoyer le *Filtre à eau*)

② Menu principal

③ Activation et désactivation des fonctions *Standard*, *Mode Shabbat* et *Mode Holiday*

④ Affichage de la température souhaitée pour les *Zone de congélation*, Réglage de la température, activation et désactivation de la fonction SuperFrost ❄

⑤ Mise en marche et arrêt de la fabrique à glaçons, mise en marche et arrêt de la fonction QuickIce sur

⑥ Affichage et sélection des réglages dans le tiroir MasterFresh Pro de droite

⑦ Affichage et sélection des réglages dans le tiroir MasterFresh Pro de gauche

⑧ Affichage de la température souhaitée pour les *Zone de réfrigération*, Réglage de la température, activation et désactivation de la fonction SuperCool&AirClean

⑨ Menu déroulant avec accès rapide à différentes fonctions (par ex. vérifier le niveau des filtres (*Filtre à eau*, *AirClean System*), activer ou désactiver *Verrouillage du clavier*)

Symboles

	Voir mode d'emploi
	Effacer le dernier caractère
	OK
	Menu
	Favoris
	Informations
	Menu contextuel
	Editer

Principe de commande

Navigation sur l'écran

L'écran de votre appareil de froid représente les différentes zones de froid/fonctions de votre appareil de froid.

Les objets pointus ou tranchants, tels que des crayons ou des stylos, peuvent rayer l'écran.
Effleurez l'écran uniquement avec les doigts.

- Touchez la zone de froid ou une fonction souhaitée sur l'écran pour effectuer des réglages.

Une sous-zone s'ouvre ou la fonction est directement sélectionnée en la mettant en évidence en couleur.

- Déplacez votre doigt sur l'écran dans la direction souhaitée pour obtenir l'affichage d'autres fonctions.

Si vous appuyez sur ⓘ, vous obtiendrez des informations utiles sur la fonction sélectionnée.

Sortie du niveau de menu

Vous vous trouvez dans un menu.

- Selon le menu, sélectionnez ✕ *Fermer la fenêtre* ou ⮌ *Retour*.

Le menu supérieur s'affiche.

Modification de paramètres

Vous pouvez activer ou désactiver des paramètres ou les ajuster à l'aide d'un curseur (par ex. la température).

Sélectionner ou désélectionner des paramètres

Les paramètres activés sont indiqués en couleur.

- Appuyez sur le paramètre que vous souhaitez sélectionner ou désélectionner.
- Validez en sélectionnant ✓ *OK*.

Le paramètre est enregistré.

Modification de paramètres à l'aide d'un curseur

- Sélectionnez le paramètre que vous désirez modifier.
- Déplacez le curseur vers la gauche ou vers la droite jusqu'à ce que la valeur souhaitée soit en surbrillance.
- Validez en sélectionnant ✓ *OK*.

La valeur est enregistrée.

Affichage du menu contextuel

Dans certains menus, il est possible d'afficher un menu contextuel. Vous pouvez ainsi par ex. renommer ou déplacer des favoris.

- Pour ouvrir le menu contextuel, appuyez par ex. de manière prolongée sur un favori ou sélectionnez ⊖ *Menu contextuel*.
- Exécutez la modification souhaitée.
- Pour fermer le menu contextuel, sélectionner ✕ *Fermer la fenêtre*.

Afficher le menu déroulant

Le menu déroulant permet un accès rapide à certaines fonctions, comme l'activation ou la désactivation de la connexion réseau ou du verrouillage des touches. En outre, le menu déroulant permet de consulter les états des filtres et les messages.

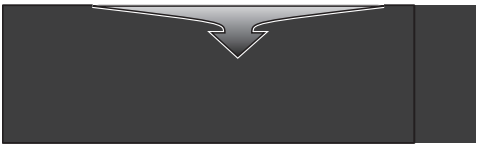

- Déroulez le menu déroulant depuis le haut de l'écran.
- Sélectionnez la fonction souhaitée.

La fonction sélectionnée est surlignée en blanc.

- Pour fermer le menu déroulant, appuyez sur ✕ *Fermer la fenêtre* .

Mise en réseau

Votre appareil de froid est équipé d'un module Wi-Fi intégré. Le module Wi-Fi permet la connexion réseau à votre réseau domestique et l'utilisation de l'App Miele sur un terminal mobile.

Une fois que votre appareil de froid a été connecté par Wi-Fi, la connexion est automatiquement rétablie à chaque nouvelle mise en marche.

Assurez-vous que le signal de votre réseau Wi-Fi est suffisamment fort sur le lieu d'installation de votre appareil de froid.

L'intégration de l'appareil de froid dans votre réseau Wi-Fi augmente la consommation d'énergie.

Fonctions « Smart Extras » via l'App Miele*.

La mise en réseau via l'App Miele vous permet d'accéder à de nombreuses options intelligentes, entre autres :

- Appeler des informations sur l'état
- Utiliser des fonctions supplémentaires utiles
- Maintenir l'appareil de froid au niveau de développement actuel de Miele grâce aux mises à jour du logiciel.

Vous trouverez plus de détails sur les Smart Extras sur le site Internet de Miele, dans l'Apple App Store® ou dans le Google Play Store™.

* Offre numérique supplémentaire de Miele & Cie. KG. Selon le modèle et les régions, les fonctionnalités peuvent varier. Vous devez accepter les conditions générales de vente et les informations sur la protection des données pour les produits et services numériques de Miele dans l'App Miele. Miele se réserve le droit de modifier ou d'interrompre les offres numériques à tout moment.

Éclairage intérieur (SmartLight)

Votre appareil de froid dispose d'un éclairage intérieur automatique. L'éclairage intérieur automatique de la zone de réfrigération s'adapte automatiquement à la luminosité de votre environnement.

Pour garantir le bon fonctionnement des caméras (selon le modèle), l'éclairage intérieur doit être réglé sur la luminosité **maximale**.

Lorsque l'éclairage intérieur **automatique** est activé, il se peut que l'intensité de l'éclairage intérieur ne soit pas suffisante pour produire des images de caméra correctes.

Dans ce cas, **éteignez** l'éclairage intérieur automatique : ≡▸⚙*Réglages*▸*Fonction de l'appareil*▸*Éclairage intérieur*▸*automatique* .

Réglez ensuite manuellement le régulateur sur la luminosité **maximale**☼.

SuperCool&AirClean ❄

Lorsque la fonction SuperCool&AirClean ❄ est activée, la température dans la **zone de réfrigération** baisse à **2 °C** .

Sélectionnez cette fonction si vous souhaitez refroidir de grandes quantités d'aliments ou de boissons qui viennent d'être entreposés.

Si vous souhaitez refroidir rapidement de grandes quantités d'aliments ou de boissons fraîchement stockés, la fonction SuperCool&AirClean ❄ doit être activée **avant de placer** les aliments ou les boissons.

Conseil : Activez également temporairement la fonction SuperCool&AirClean ❄ lorsque vous stockez des aliments très odorants dans la zone de réfrigération. La performance des filtres à charbon actif est augmentée en ajoutant la fonction SuperCool&AirClean ❄, ce qui permet de réduire encore plus les odeurs dans la zone de réfrigération.

La fonction SuperCool&AirClean ❄ se désactive automatiquement au bout de 6 heures environ.

SuperFrost ❄

Lorsque la fonction SuperFrost ❄ est activée, la température dans la **zone de congélation** tombe à **-30 °C**. Sélectionnez cette fonction avant de congeler des aliments frais **d'un poids supérieur à 2 kg**. Vous obtiendrez ainsi une congélation rapide des aliments, qui préservera leur valeur nutritive, leurs vitamines, leur aspect et leur goût.

De plus, la fonction *QuickIce* est activée et la production de glaçons est accélérée.

La fonction SuperFrost ❄ doit être enclenchée env. **4 à 6 heures avant de déposer** les produits à congeler.

La fonction SuperFrost ❄ se désactive automatiquement au bout de 54 heures environ. La durée jusqu'à la désactivation de la fonction dépend de la quantité d'aliments frais stockés.

Si vous placez une grande quantité de produits à congeler et que la température augmente dans la zone de congélation, la fonction ***SuperFreeze auto.*** s'active automatiquement pendant un certain temps.

Pour ce faire, placez de préférence les aliments à congeler dans la partie droite du tiroir de congélation.

QuickIce

Lorsque la fabrique à glaçons est en marche, vous pouvez ajouter la fonction *QuickIce*.

Lorsque la fonction *QuickIce* est activée, la production de glaçons est accélérée.

La température dans la **zone de congélation** descend alors jusqu'à **-30°C**.

La fonction *QuickIce* se désactive automatiquement après 48 heures max.

Mode Holiday

La fonction *Mode Holiday* est recommandée si vous ne voulez pas complètement désactiver la zone de réfrigération, par ex. pendant les vacances, et que vous n'avez pas besoin d'une puissance élevée de réfrigération.

La zone de réfrigération fonctionne par conséquent en économisant de l'énergie.

Si la fonction *Mode Holiday* est activée :

- la zone de réfrigération et les tiroirs MasterFresh Pro sont régulés à une température de 14 °C,
- la température dans le tiroir ExtraCool augmente à environ 12 °C,
- il n'est pas possible de faire des réglages dans les tiroirs MasterFresh Pro,
- les fonctions SuperCool&AirClean ❄ et SuperFrost ❄ sont désactivées,
- la zone de congélation conserve la température réglée préalablement,
- la fabrique à glaçons est temporairement désactivée.

Conseil : À cette température moyenne de la zone de réfrigération, les denrées non périssables peuvent encore rester un certain temps dans l'appareil de froid, à condition qu'elles soient **emballées**.
De plus, cela n'entraîne pas la formation d'odeurs ou de moisissures, comme c'est le cas lorsque la zone de réfrigération est désactivée et que la porte de l'appareil est fermée.

⚠ Risque sanitaire dû à la consommation d'aliments impropres à la consommation.
Si la température de la zone de réfrigération est supérieure à 4 °C pendant une période prolongée, cela risque d'altérer la qualité et la durée de conservation des aliments.
N'activez la fonction *Mode Holiday* que ponctuellement, sur une période relativement courte.
Pendant cette période, ne stockez pas d'aliments sensibles à la chaleur et facilement périssables comme les fruits, les légumes, le poisson, la viande et les produits laitiers.
Après avoir désactivé la fonction *Mode Holiday*, nettoyez la zone de réfrigération et régénérez les filtres à charbon actifs.

Mode Shabbat

Cet appareil propose la fonction *Mode Shabbat* qui permet de faciliter l'observance des pratiques religieuses.

Lorsque la fonction *Mode Shabbat* est activée, sont temporairement désactivées :

- l'éclairage intérieur
- toute la signalisation sonore et visuelle
- les caméras (selon le modèle) : aucune image de caméra n'est créée ou affichée dans l'App Miele.
- Rappels (par ex. pour changer ou nettoyer le filtre à eau) : l'intervalle de temps réglé est arrêté.
- l'assistant de porte (Push2open)
- toutes les autres fonctions comme SuperFrost ❄, SuperCool&AirClean ❄ ou la fabrique à glaçons

Lorsque la fonction *Mode Shabbat* est activée, vous ne pouvez pas effectuer de réglages sur votre appareil de froid - même pas via l'App Miele. Seul le mode Shabbat peut être désactivé.

Filtre à charbon actif

Les filtres à charbon actifs du *AirClean System* neutralisent les odeurs désagréables dans la zone de réfrigération et protègent les aliments d'une éventuelle transmission d'odeurs.

Conseil : Si vous stockez des aliments très odorants dans la zone de réfrigération, il est conseillé d'ajouter temporairement la fonction SuperCool&AirClean ❄. La performance des filtres à charbon actif est augmentée en ajoutant la fonction SuperCool&AirClean ❄, ce qui permet de réduire encore plus les odeurs dans la zone de réfrigération.

Les filtres à charbon actifs du *AirClean System* peuvent être régénérés de manière durable dans le four ou dans un appareil électroménager similaire doté de la fonction four, puis réutilisés (un message invitant à la régénération s'affiche à l'écran tous les 6 mois environ).

Les filtres à charbon actif peuvent être régénérés environ 5 fois. Après environ 3 ans, les filtres à charbon actif doivent être remplacés par des filtres neufs. Un message s'affiche à l'écran.

Les filtres à charbon actifs usagés peuvent être éliminés avec les ordures ménagères.

Vous pouvez vous procurer de nouveaux filtres à charbon actif auprès du service après-vente Miele, de votre revendeur Miele ou sur Internet (voir chapitre « Prise en main », section « Accessoires en option »).

Caméra (FoodView) (selon le modèle)

Votre appareil de froid est équipé de plusieurs caméras dans la zone de réfrigération.

Chaque fois que vous ouvrez et fermez la porte de la zone de réfrigération, les caméras créent des images de l'intérieur de la zone de réfrigération ainsi que des balconnets de contreporte.

Chaque fois que vous ouvrez et fermez un tiroir MasterFresh Pro, la caméra crée des images du contenu de ce tiroir MasterFresh Pro.

Pendant l'utilisation de l'appareil de froid, il est possible que des utilisateurs, des personnes ou des locaux situés à l'extérieur de l'appareil de froid soient enregistrés par les caméras et représentés sur les images de l'App Miele. Les images sont traitées dans le but d'être mises à disposition dans l'App Miele. Des informations sur le traitement des données peuvent être consultées ici : ≡▸⚙ *Réglages*▸ *Informations*▸ *Informations légales*▸ *Licences Open-Source*▸ Miele ▸ *Caméra*.

Assistant porte Push2open

La fonction *Assistant porte* vous aide à ouvrir la porte de l'appareil si votre appareil de froid a une façade · de · meuble sans poignée.

En appuyant légèrement sur le milieu de la porte de l'appareil, celle-ci s'ouvre automatiquement en laissant une fente. Si la porte de l'appareil n'est ensuite pas complètement remontée dans les 3 secondes, elle se referme.

Pendant l'ouverture et la fermeture automatiques de la porte de l'appareil, celle-ci ne doit pas être ouverte, maintenue ou fermée manuellement.

Dans le meilleur des cas, ouvrez toujours complètement la porte de l'appareil avant de la refermer.

⚠ Risque d'endommagement de l'assistant de porte en cas d'ouverture et de fermeture prématurées de la porte de l'appareil.

Si vous ouvrez ou fermez la porte de l'appareil prématurément, vous risquez d'endommager l'assistant de porte.

Ne bloquez pas la porte de l'appareil pendant l'ouverture automatique.

Ne tirez pas sur la porte de l'appareil pendant qu'elle s'ouvre automatiquement.

Ne poussez pas la porte de l'appareil vers la fermeture dès qu'elle s'est automatiquement entrouverte.
Si vous avez quand même fermé la porte de l'appareil, laissez-la fermée pendant 5 minutes. L'assistant de porte se réoriente.

Alarme de température dans la zone de congélation

L'appareil est équipé d'une alarme de température pour éviter que la température dans la zone de congélation n'augmente sans que l'on s'en aperçoive.

Si la température dans la zone de congélation atteint une plage de températures trop chaudes, un message s'affiche à l'écran et la température la plus chaude qui s'est produite apparaît à l'écran. De plus, un signal sonore retentit jusqu'à ce que l'état d'alarme se termine ou que le signal soit désactivé manuellement.

Déterminez et résolvez la cause de l'alarme de température avant de désactiver l'alarme de température.

Le moment où une plage de température est reconnue comme trop chaude dépend de la température réglée.

Le signal sonore et visuel se déclenche entre autres dans les cas suivants :

- Si vous allumez l'appareil mais que la température dans la zone de congélation s'écarte trop de la température programmée,
- lorsque trop d'air chaud pénètre à l'intérieur de l'appareil lorsque vous rangez ou sortez des produits surgelés,
- lorsque vous congelez de grandes quantités d'aliments,
- lorsque vous congelez des aliments frais chauds,
- Une panne de courant s'est produite.
- l'appareil de froid est défectueux.

⚠ Risque sanitaire dû à la consommation d'aliments impropres à la consommation.

Si la température est remontée au-dessus du seuil des -18 °C pendant une durée prolongée, vos produits congelés peuvent commencer à décongeler. Cela a pour effet de réduire la durée de conservation des aliments.

Vérifiez que vos produits congelés n'ont pas commencé à décongeler. Si tel est le cas, consommez-les au plus vite ou faites-les cuire ou rôtir avant de les recongeler.

Alarme de porte

L'appareil est équipé d'une alarme de porte afin d'éviter une déperdition énergétique lorsque la porte est ouverte et pour protéger les aliments stockés des effets de la chaleur.

Si une porte de l'appareil reste ouverte pendant une période prolongée, une alarme de porte retentit.

L'alarme cesse de sonner dès que l'on referme la porte.

L'alarme de porte acoustique peut également être désactivée : ≡ ▸ ⚙ *Réglages* ▸ Général ▸ *Sons* ▸ *Bips sonores* .

Aménagement intérieur

Les surfaces en inox sont très sensibles aux rayures.

Soyez prudent lorsque vous manipulez les balconnets de contreporte, les étagères et les tiroirs de l'appareil de froid et veillez à ne pas endommager les surfaces en inox.

Ouvrez complètement les portes de l'appareil si vous souhaitez déplacer ou retirer les balconnets de contreporte, les tablettes et les tiroirs.

Retirer ou déplacer le balconnet de contreporte

Ne retirez ou ne déplacez les balconnets de contreporte que lorsqu'ils ne sont pas chargés.

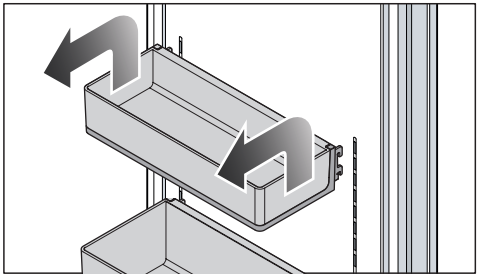

Ne pas déplacer le balconnet de contreporte inférieur. Le balconnet de contreporte doit rester dans la position la plus basse.

- Soulevez le balconnet de contreporte des deux côtés de manière à ce que le balconnet de contreporte soit soulevé au-dessus du guide par les crochets d'arrêt latéraux.
- Retirez le balconnet de contreporte ou replacez-le dans le guide à la position souhaitée avec les crochets d'arrêt à la même hauteur.
- Veillez à insérer le balconnet de contreporte bien droit.

Conseil : Les bacs à glaçons suspendus dans les balconnets de contreporte peuvent être entièrement retirés pour le chargement et le déchargement ou à des fins de nettoyage.

Retirer ou déplacer les tablettes

Les crochets d'arrêt des tablettes peuvent, lorsqu'ils sont accrochés en biais, rayer la paroi arrière de la zone de réfrigération. Veillez à ce que les tablettes soient utilisées à l'horizontale et que les crochets d'arrêt soient complètement accrochés.

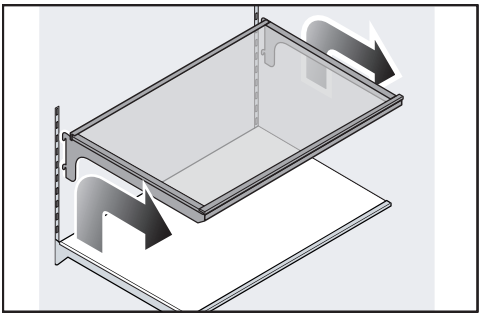

- Soulevez un peu la surface de rangement de manière à ce que l'arrière de la surface de rangement soit soulevé des deux côtés par les crochets d'arrêt au-dessus du guide.
- Retirez la tablette par l'avant.
- Retirez la tablette ou réinsérez-la à l'emplacement souhaité en introduisant les ergots bien à l'horizontale dans le guidage.

Retirer le tiroir MasterFresh Pro

Le tiroir MasterFresh Pro est guidé sur des rails télescopiques et peut être sorti au maximum pour le chargement et le déchargement.

Le tiroir MasterFresh Pro peut être entièrement retiré pour le nettoyage :

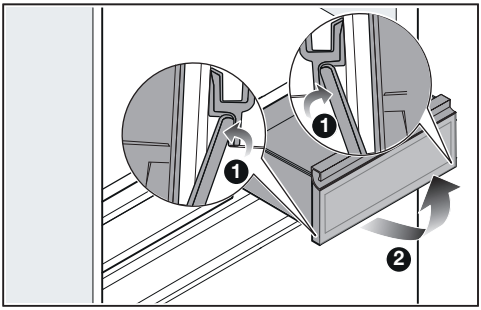

- Sortez le tiroir MasterFresh Pro jusqu'à la butée.
- De chaque côté, sous le tiroir MasterFresh Pro, appuyez sur les butées d'extraction de l'intérieur vers l'extérieur ❶.
- Retirez le tiroir MasterFresh Pro par le haut ❷.

Insérer le tiroir MasterFresh Pro

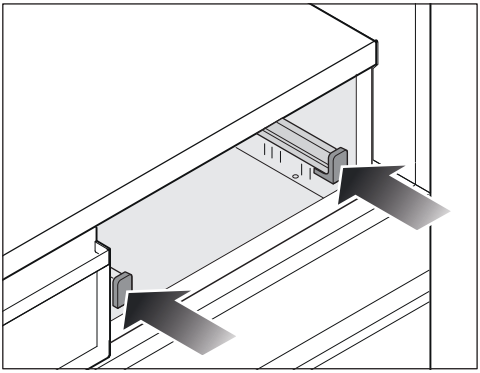

- Introduisez les deux glissières télescopiques jusqu'à la butée.

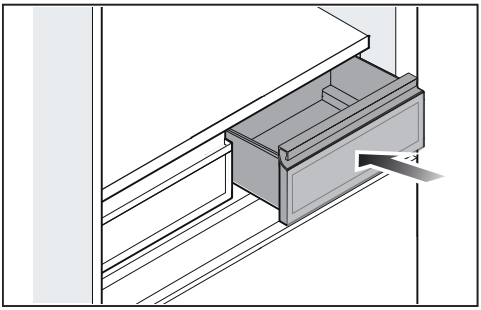

- Placez le tiroir MasterFresh Pro sur les rails télescopiques et faites glisser le tiroir MasterFresh Pro jusqu'à la butée de manière à ce que les butées d'extension s'enclenchent des deux côtés.

Retirer le tiroir DailyFresh ExtraCool

Le tiroir DailyFresh ExtraCool est guidé sur des rails télescopiques et peut être sorti en grand pour le chargement et le déchargement.

Le tiroir DailyFresh ExtraCool peut être entièrement retiré pour le nettoyage :

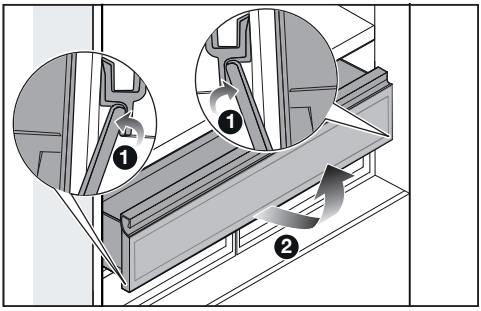

- Retirez le tiroir DailyFresh ExtraCool jusqu'à la butée.
- De chaque côté, sous le tiroir DailyFresh ExtraCool, appuyez sur les butées d'extraction de l'intérieur vers l'extérieur ❶.
- Retirez le tiroir DailyFresh ExtraCool par le haut ❷.

Insérer le tiroir DailyFresh ExtraCool

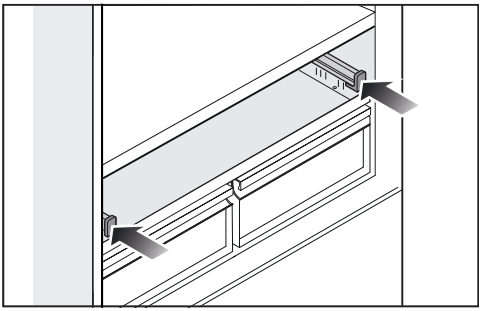

- Introduisez les deux glissières télescopiques jusqu'à la butée.

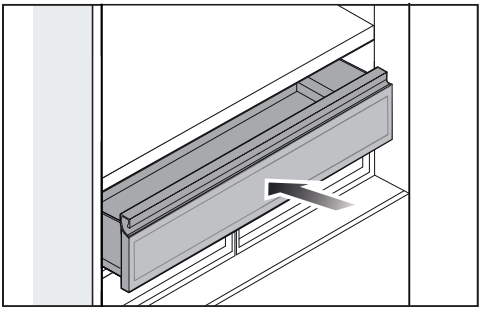

- Placez le tiroir DailyFresh ExtraCool sur les rails télescopiques et poussez le tiroir DailyFresh ExtraCool jusqu'à la butée de manière à ce que les butées d'extension s'enclenchent des deux côtés.

Retirer le récipient du tiroir de congélation

Conseil : Si l'angle d'ouverture de la porte de l'appareil est limité à ?90°, retirez au préalable la goupille de limitation de la ou des charnières de la porte.

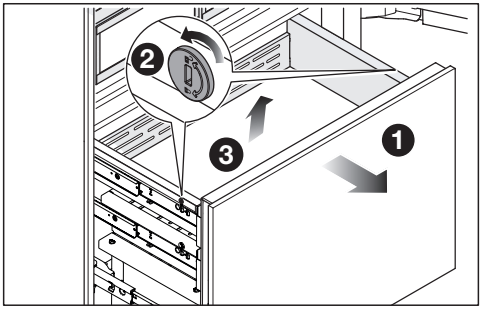

- Tirez le tiroir de congélation jusqu'à la butée ❶.
- Desserrez les fusibles de chaque côté du récipient en plaçant les fentes des fusibles en position horizontale à l'aide d'un objet approprié ❷.
- Retirez le récipient par le haut ❸.

Placer le récipient dans le tiroir de congélation

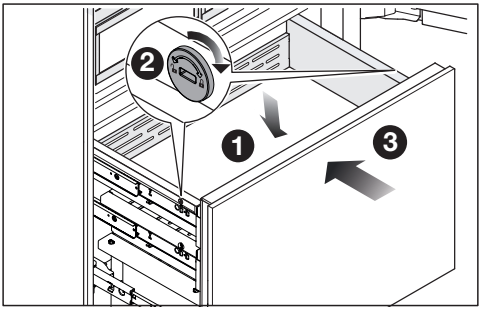

- Insérez le récipient dans le tiroir de congélation par le haut ❶.
- Fixez le récipient en plaçant les fentes dans les fusibles de chaque côté du récipient en position verticale ❷.
- Remettez le tiroir de congélation complètement en place ❸.
- Si vous avez retiré la goupille de limitation de la ou des charnières de la porte : remettez la goupille de limitation en place dans la ou les charnières de la porte par le haut.

Retirer le bac à glaçons.

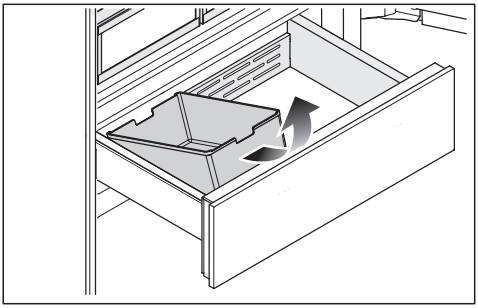

- Tirez le tiroir de congélation jusqu'à la butée.
- Faites basculer l'avant du bac à glaçons et soulevez-le pour l'extraire.

Attention. La production de glaçons continue même lorsque le bac à glaçons est retiré.

Accessoires fournis

Pelle à glaçons

Fiche de l'appareil

Filtre à charbon actif
(système Longlife AirClean)

Filtre à eau
(filtre à tamis IntensiveClear)

Accessoires

Des produits spécialement adaptés à votre appareil de froid, par ex. des produits d'entretien pour appareils et des accessoires, sont disponibles dans la boutique en ligne Miele, auprès du service après-vente Miele ou chez votre revendeur Miele.

Pour accéder à la boutique en ligne Miele, cliquez sur le QR code suivant :

Avant la première utilisation

- Retirez tous les matériaux d'emballage et les films de protection.
- Retirez tout le matériel publicitaire et les autocollants de l'intérieur de l'appareil de froid.
- Nettoyez l'intérieur de l'appareil et les accessoires.

Conseil : Une régénération des filtres à charbon actif avant leur première mise en place dans la zone de réfrigération améliore leur qualité (voir chapitre « Nettoyage et entretien », section « Régénérer les filtres à charbon actif (système AirClean) dans le four »).

Après le transport, laissez l'appareil frigorifique reposer pendant env. 1 heure avant de le raccorder. Vous éviterez ainsi d'éventuels dysfonctionnements de l'appareil.

Brancher l'appareil de froid

- Raccordez l'appareil au réseau électrique, comme indiqué au chapitre « Installation », à la section « Raccordement électrique ».

Insérer les filtres à charbon actif (AirClean System) dans les logements de la zone de réfrigération

⚠ Risque de formation de moisissures.
Pour des raisons d'hygiène, les filtres à charbon actifs ne doivent pas rester plus de 6 mois dans la zone de réfrigération sans être régénérés ou remplacés entre-temps.
Ne placez les filtres à charbon actif dans la zone de réfrigération que peu de temps avant la mise en service de l'appareil de froid.

Votre appareil de froid est équipé de deux filtres à charbon actif dans la zone de réfrigération.

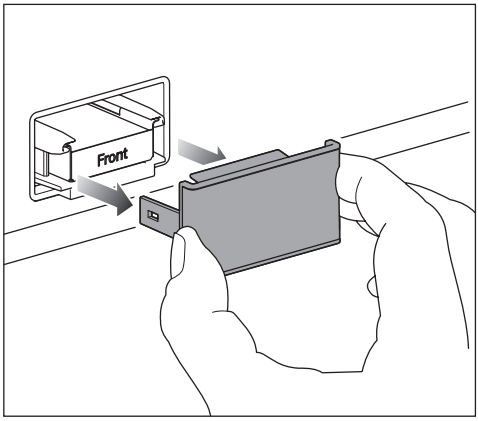

- Retirez à chaque fois le cache du filtre à charbon actif.

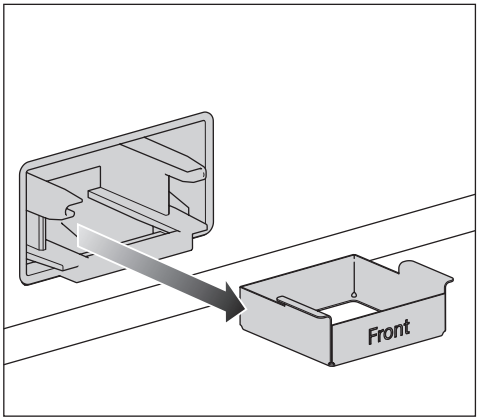

- Retirez le porte-filtre pour le filtre à charbon actif de son logement.

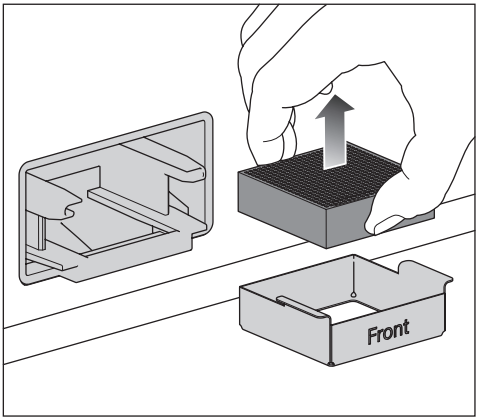

- Si vous souhaitez **remplacer** un filtre à charbon actif : retirez le filtre à charbon actif usagé de son support et jetez-le avec les ordures ménagères.

Attention : ne jetez pas le support pour le filtre à charbon actif, il doit être réutilisé.

- Nettoyez le support du filtre à charbon actif sous l'eau courante, puis séchez-le avec un chiffon.

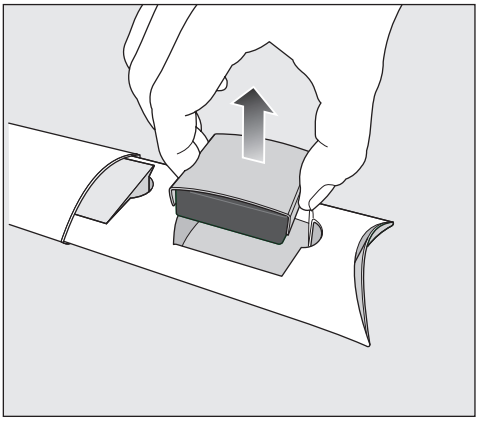

- Retirez le filtre à charbon actif de l'emballage avec la protection du filtre.

⚠ Risque de dommages dus à une manipulation incorrecte.
Les filtres à charbon actif sont très fragiles.
Lorsque vous manipulez les filtres à charbon actif, veillez à ne pas les faire tomber.
N'appuyez pas sur la structure alévolaire des filtres à charbon actif.

Vérifiez que le filtre à charbon actif ne présente pas de dommages apparents avant de l'utiliser. N'utilisez jamais un filtre à charbon actif endommagé.

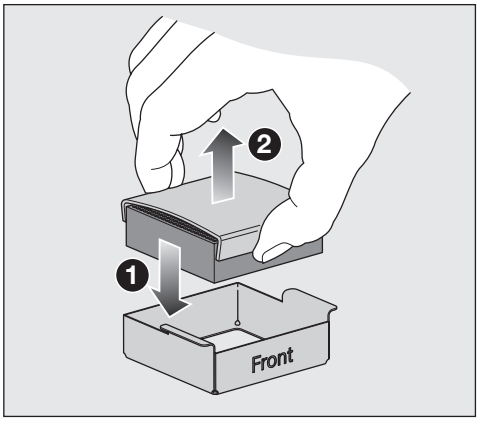

- Insérez le nouveau filtre à charbon actif dans le porte-filtre ❶.
- Retirez la protection du filtre ❷.
- Pour améliorer la qualité des filtres à charbon actif, régénérez-les avant de les placer pour la première fois dans la zone de réfrigération (voir chapitre « Nettoyage et entretien », section « Régénérer les filtres à charbon actif (système AirClean) dans le four »).

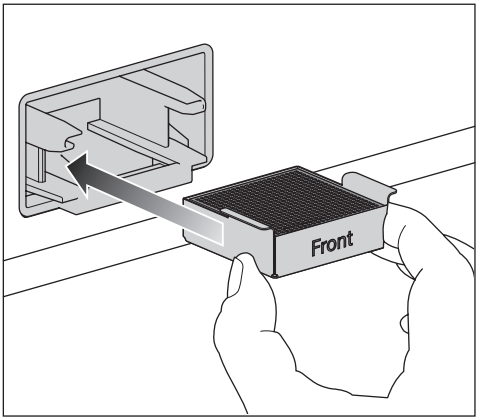

- Placez le filtre à charbon actif avec le support dans le logement.
- Nettoyez le cache à la main avec un chiffon chaud, ne le mettez pas au lave-vaisselle.

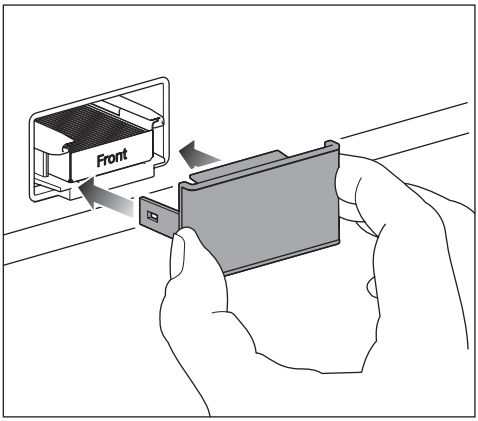

- Placez à chaque fois le cache sur le support de filtre.

Les filtres à charbon actif du *AirClean System* contiennent une substance active, le charbon actif. Le charbon actif a la propriété de déteindre fortement.

- Lavez vos mains à l'eau et au savon après avoir inséré le filtre à charbon actif.

Le *AirClean System* est maintenant actif.

Les filtres à charbon actif doivent être régénérés après environ 6 mois ou remplacés après environ 3 ans. Un message s'affiche à l'écran.

Conseil : Si vous stockez des aliments très odorants dans la zone de réfrigération, ajoutez temporairement la fonction SuperCool&AirClean ❄ʃʃ. La performance des filtres à charbon actif est augmentée en ajoutant la fonction SuperCool&AirClean ❄ʃʃ, ce qui permet de réduire encore plus les odeurs dans la zone de réfrigération.

Conditions pour la mise en réseau

Les conditions suivantes doivent être remplies pour la mise en réseau :

1. Un réseau domestique est disponible sur le lieu d'installation. Munissez-vous du mot de passe du réseau Wi-Fi.
2. L'App Miele est installée sur un terminal mobile.
3. Vous disposez d'un compte utilisateur dans l'App Miele.

Vous pouvez également procéder à la mise en réseau ultérieurement. Lors de la mise en service, sautez l'option de menu « Mise en réseau ».

Allumer l’appareil de froid

- Ouvrez la porte supérieure de l’appareil.
- Allumez l'appareil de froid en appuyant 1 fois fermement sur l'interrupteur marche/arrêt.
- Fermez la porte de l'appareil et **attendez 3 minutes**.

L'appareil de froid monte lentement en température.

Maintenez la ou les portes de l'appareil fermées pendant cette opération.

L’appareil de froid se met sur la température préréglée.

Laissez l'appareil fonctionner quelques heures avant d'y déposer des aliments pour que la température soit suffisamment basse. Ne remplissez l'appareil que lorsque la température préréglée est atteinte.

Ne remplissez la zone de congélation que lorsque la température a suffisamment baissé dans la zone de congélation (-18 °C au minimum).

⚠ Risque d'endommagement en cas d'utilisation sans surveillance.
N'allumez pas l'appareil de froid si vous devez vous absenter pendant une longue période.
Ne faites pas fonctionner l'appareil de froid sans surveillance pendant une longue période.

Effectuer Première mise en service

Après la mise en marche de l'appareil de froid, *Première mise en service* de l'appareil de froid est effectué.

- Suivez les instructions affichées à l’écran.

Le *Première mise en service* ne peut être interrompu. Le *Première mise en service* peut être interrompu en éteignant l'appareil de froid. Après avoir remis l'appareil de froid en marche, il faut reprendre le *Première mise en service*.

Allumer les caméras (selon le modèle)

Les caméras de votre appareil de froid sont désactivées en usine.

Pour que les caméras puissent créer des images de l'intérieur de la zone de réfrigération, votre appareil de froid doit être mis en réseau et enregistré dans l'App Miele.

Les images peuvent ensuite être consultées dans l'App Miele.

Avant de pouvoir allumer les caméras via l'écran, il faut d'abord accepter la déclaration de protection des données dans l'App Miele.

- Allumez les caméras via l'écran : ≡▸⚙ *Réglages*▸*Fonction de l'appareil*▸*Caméras* .

Avant de pouvoir allumer les caméras via l'écran, il vous sera demandé d'accepter la déclaration de protection des données.

Pour garantir le bon fonctionnement des caméras, l'éclairage intérieur doit être réglé sur la luminosité **maximale**.

Lorsque l'éclairage intérieur **automatique** est activé, il se peut que l'intensité de l'éclairage intérieur ne soit pas suffisante pour produire des images de caméra correctes.

Dans ce cas, **éteignez** l'éclairage intérieur automatique : ≡▸⚙ *Réglages*▸ *Fonction de l'appareil*▸ *Éclairage intérieur*▸ *automatique* .

Réglez ensuite manuellement le régulateur sur la luminosité **maximale**☼.

Désactiver les caméras

- Éteignez les caméras via l'écran : ≡ ▸ ⚙ *Réglages* ▸ *Fonction de l'appareil* ▸ *Caméras* .

Choisir un filtre à eau

En usine, votre système d'eau est équipé d'un **filtre·à·tamis**.

- Si vous souhaitez utiliser un **filtre à charbon actif** dans votre système d'eau, effectuez le réglage à l'écran : ≡ ▸ ⚙ Réglages ▸ *Fonction de l'appareil* ▸ *Gestion des filtres* ▸ *Type de filtre* .

Éteindre l'appareil de froid

- Appuyez sur le bouton Marche/Arrêt pour éteindre l'appareil.

L'éclairage intérieur s'éteint et la production de froid s'arrête.

Attention : L'appareil de froid n'est pas déconnecté du réseau lorsque l'appareil de froid est éteint.

En cas d'absence prolongée

En cas d'arrêt prolongé de l'appareil, de la moisissure risque de se former si les portes restent fermées et si l'appareil n'a pas été nettoyé.

Nettoyez impérativement l'appareil.

Si l'appareil de froid doit rester longtemps sans fonctionner, respectez les consignes suivantes :

- Videz le bac à glaçons.

⚠ Risque d'endommagement de la fabrique à glaçons.

Si l'arrivée d'eau est interrompue alors que la fabrique à glaçons est en marche, des dommages peuvent être causés aux électroniques. De même, le tuyau d'arrivée d'eau peut être gelé.

Désactivez la fabrique à glaçons si vous coupez l'arrivée d'eau (par ex. : vacances).

- Désactivez la fabrique à glaçons.
- Fermez le robinet d'arrêt de l'arrivée d'eau (environ trois heures avant d'éteindre l'appareil de froid). Vous éviterez ainsi la formation de moisissures dues à l'eau stagnante.
- Si nécessaire, activez la fonction *Mode Holiday*. La zone de réfrigération reste en service à une température plus chaude, ce qui permet d'économiser de l'énergie, tandis que la zone de congélation reste allumée.
- Arrêtez l'appareil de froid.
- Débranchez l'appareil ou désactivez le fusible de l'installation domestique.
- Nettoyez le filtre à eau (filtre à tamis) ou remplacez le filtre à eau (filtre à charbon actif).

- Retirez les filtres à charbon actif de la zone de réfrigération et régénérez-les juste avant de les placer dans la zone de réfrigération.
- Nettoyez l'appareil de froid et laissez les portes de l'appareil ouvertes afin d'aérer suffisamment et éviter ainsi la formation de mauvaises odeurs.

Température de la zone de réfrigération

Nous conseillons une température de **4 °C** dans la zone de réfrigération.

Une température de 4 °C et une hygiène appropriée retardent la prolifération des bactéries, telles que la salmonelle et la listeria, qui peuvent être à l'origine de graves intoxications alimentaires.

La température de la zone de réfrigération est réglable entre **2 °C et 8 °C**.

Activer SuperCool&AirClean ❄

La fonction SuperCool&AirClean ❄ doit être activée **avant d'introduire** de grandes quantités d'aliments ou de boissons.

- Appuyez sur SuperCool&AirClean ❄ dans l'affichage · de · température pour la zone de réfrigération.

Le symbole ❄ s'allume en orange.

La température dans la **zone de réfrigération** baisse à **2 °C**.

Désactiver SuperCool&AirClean ❄

La fonction SuperCool&AirClean ❄ se désactive automatiquement au bout de 6 heures environ.

Pour économiser de l'énergie, vous pouvez désactiver vous-même la fonction SuperCool&AirClean ❄ dès que les aliments ou les boissons sont suffisamment froids.

- Appuyez sur SuperCool&AirClean ❄ dans l'affichage · de · température pour la zone de réfrigération.

Le symbole ❄ ne s'allume plus en orange.

Température de la zone de congélation

⚠ Risque sanitaire dû à la consommation d'aliments impropres à la consommation.

Il faut obtenir une température de **-18 °C** pour congeler des aliments frais. Notez qu'à une température plus chaude, la durée de conservation des aliments est réduite.

Réglez une température minimale de **-18 °C** pour la congélation et la conservation à long terme des aliments.

Conseil : Avec une température constante de la zone de congélation de -18 °C et une hygiène appropriée, la durée maximale de stockage des aliments peut être utilisée et le gaspillage de nourriture est évité.

La température de la zone de congélation est réglable entre **-16 °C** et **-24 °C**.

Activer la fonction SuperFrost ❄

La fonction SuperFrost ❄ doit être enclenchée env. **4 à 6 heures avant de déposer** les produits à congeler.

Vous n'avez **pas** besoin d'activer la fonction SuperFrost,

- si vous stockez des produits déjà surgelés
- lorsque vous congelez seulement jusqu'à 2 kg d'aliments par jour.

■ Effleurez SuperFrost ❄ dans l'affichage de température du congélateur.

Le symbole ❄ s'allume en orange.

La température dans la **zone de congélation** descend à **-30 °C**.

Désactiver la fonction SuperFrost ❄

La fonction SuperFrost ❄ se désactive automatiquement au bout de 54 heures environ.

Pour économiser de l'énergie, vous pouvez désactiver vous-même préalablement la fonction SuperFrost ❄ dès que les aliments ou les boissons sont suffisamment froids.

■ Effleurez SuperFrost ❄ dans l'affichage de température du congélateur.

Le symbole ❄ ne s'allume plus en orange.

Affichage de température

L'affichage de température à l'écran indique toujours la température **souhaitée**.

Selon la température ambiante et les réglages, il peut s'écouler quelques heures avant que la température souhaitée ne soit atteinte.

La température à l'intérieur de l'appareil **augmente** :

- en fonction de la fréquence et la durée d'ouverture de la porte de l'appareil,
- en fonction de la quantité d'aliments conservés,
- en fonction de la chaleur des aliments mis à refroidir,
- en fonction de la température ambiante de la pièce où est installé l'appareil. Cet appareil de froid est prévu pour une classe climatique (température ambiante) précise dont il faut respecter les limites.

Activer la fonction Mode Holiday

■ Sélectionnez la fonction *Mode Holiday* sur l'écran sous ✧.

■ Confirmez votre choix avec ✓ *OK*.

La température de la zone de réfrigération augmente.

Désactiver la fonction Mode Holiday

■ Sélectionnez la fonction *Standard* sur l'écran sous ✧.

■ Confirmez votre choix avec ✓ *OK*.

La fonction *Mode Holiday* s'éteint et l'appareil de froid fonctionne à nouveau avec les températures actuellement réglées.

Activer la fonction Mode Shabbat

■ Sélectionnez la fonction *Mode Shabbat* sur l'écran sous ✧.

■ Si nécessaire, réglez la durée de la fonction *Mode Shabbat* en touchant ⊙ *Menu contextuel* .

- Effleurez *Editer.*.
- Réglez la durée souhaitée (entre 26 et 74 heures) et confirmez votre réglage en appuyant sur *OK*.
- Confirmez à nouveau vos réglages en cliquant sur *OK*.

Le symbole s'allume à l'écran.

La signalisation sonore et visuelle étant désactivée, vous devez contrôler que la porte est bien fermée.

Désactiver la fonction Mode Shabbat

La fonction *Mode Shabbat* s'éteint automatiquement après la durée que vous avez définie.

Le symbole s'allume à l'écran.

- À l'écran, effleurez le symbole pendant 4 secondes.

La fonction *Mode Shabbat* est désactivée et l'écran affiche le menu principal.

Entreposer ses aliments dans la zone de réfrigération

Les différentes zones de froid

La circulation naturelle de l'air crée des différences de température de la zone de réfrigération.

L'air froid, plus lourd, descend dans la partie basse de la zone de réfrigération. Servez-vous des différentes zones de froid quand vous rangez vos aliments dans l'appareil !

Cet appareil de froid est à répartition automatique de la température (DynaCool). L'appareil démarre automatiquement le ventilateur dès que la production de froid de la zone de réfrigération est activée. Ainsi, le froid est réparti uniformément dans la zone de réfrigération et les différentes zones de froid sont moins prononcées. Tous les aliments stockés sont ainsi refroidis à peu près à la même température.

Zone la moins froide

La zone la moins froide du réfrigérateur se trouve tout en haut, au niveau de la porte de l'appareil. Utilisez cette zone, par exemple pour conserver votre beurre et l'étaler plus facilement ou votre fromage afin d'en préserver les arômes.

Zone la plus froide

La partie la plus froide de la zone de réfrigération se trouve en bas de la paroi arrière. Cependant, les températures sont encore plus basses dans les tiroirs MasterFresh Pro.

Utilisez ces zones pour conserver tous les aliments sensibles à la chaleur et facilement périssables, comme :

- le poisson, la viande et la volaille,
- la charcuterie et les plats cuisinés,
- les plats ou pâtisseries à base d'œufs ou de crème,
- les pâtes fraîches et les pâtes à gâteau, pizza ou quiche,
- les fromages au lait cru et autres produits à base de lait cru,
- le houmous, les tartinades de légumes, substituts de fromage frais végétal,

- les légumes sous cellophane,
- tout autres aliments frais dont la date de péremption est conditionnée par une température de stockage inférieure à 4 °C.

Stocker les aliments emballés ou non emballés ?

Laissez vos aliments dans leur emballage ou couvrez-les soigneusement (exceptions dans la zone MasterFresh). Cela permet d'éviter les transferts d'odeurs, la transmission de germes ou le dessèchement des aliments. Ces mesures valent particulièrement pour la conservation de produits d'origine animale. Veillez tout particulièrement à ce que les aliments crus tels que la viande et le poisson ne soient pas en contact avec d'autres denrées alimentaires.

En réglant correctement la température de votre appareil et en respectant une hygiène convenable, vous pouvez allonger considérablement la durée de conservation des aliments. Le gaspillage de nourriture est évité.

Stocker les aliments dans les tiroirs MasterFresh Pro

Les tiroirs MasterFresh Pro répondent à l'exigence d'un compartiment de stockage à froid selon la norme DIN EN 62552:2025.

Les tiroirs MasterFresh Pro réunissent les conditions optimales pour stocker fruits, légumes, poissons, viandes et produits laitiers. Les aliments restent frais plus longtemps et les vitamines et le goût sont préservés.

Dans les tiroirs MasterFresh Pro, la température est réglée automatiquement, la température se situant aux alentours **de 0 °C**. Ces températures, bien qu'inférieures aux températures habituelles des zones de réfrigération, offrent néanmoins des conditions idéales pour les aliments peu sensibles au froid.

Le froid ralentissant le processus de dégradation des aliments, vos aliments resteront frais beaucoup plus longtemps et vous pouvez ainsi espacer vos achats.

Dans les tiroirs MasterFresh Pro, l'humidité de l'air est régulée de manière à correspondre aux aliments stockés. Un taux d'humidité élevé permet de préserver l'humidité des aliments et d'éviter qu'ils ne se dessèchent trop rapidement.

Choisir le bon réglage pour le tiroir MasterFresh Pro

- Nettoyez le tiroir MasterFresh Pro avant d'y placer de nouveaux aliments.
- Sélectionnez sur l'écran le tiroir MasterFresh Pro de gauche ou de droite.
- Sélectionnez les aliments que vous souhaitez charger dans le tiroir MasterFresh Pro sélectionné.
- Vous pouvez également sélectionner *Favori* avec les réglages individuels que vous avez définis (voir la section « Créer un favori pour les réglages individuels dans le tiroir MasterFresh Pro »).
- Confirmez votre choix avec ✓ *OK*.

Selon le choix des aliments, l'humidité appropriée (💧, 💧💧 ou 💧💧💧) se règle automatiquement.

- Remplissez maintenant le tiroir MasterFresh Pro avec vos aliments.

Conseil : Pour des raisons d'hygiène, ne stockez **pas** les fruits et légumes avec la viande et le poisson.

Lors du réglage *Produits laitiers, viande et poisson*, le taux d'humidité ◊, quant à lui, est proche de celui d'une zone de réfrigération classique.

Ces conditions de stockage conviennent parfaitement pour les aliments qui périssent facilement et les plats faits maison puisque la prolifération d'éventuels micro-organismes encore présents est évitée.

- poisson frais, coquillages et crustacés,
- viandes, volailles et charcuterie,
- salades du traiteur,
- les produits laitiers comme lait, yaourts, fromages, crème fraîche, fromage blanc, etc.,
- produits végétaux comme le tofu, la boisson à l'avoine, le houmous, les légumes à tartiner, les substituts de viande et de fromage, etc.
- aliments de toute sorte, tant qu'ils restent emballés.

Notez que les aliments riches en protéines se gardent moins longtemps. Cela signifie que les crustacés et les fruits de mer se dégradent plus rapidement que le poisson qui lui-même se garde moins longtemps que la viande.

Conseil : Pour des raisons d'hygiène, ne conservez ces aliments **qu'emballés ou couverts**, lors du réglage *Produits laitiers, viande et poisson*.

Créer un favori pour un réglage individuel dans le tiroir MasterFresh Pro

Vous pouvez créer vos réglages personnalisés avec la température et l'humidité de votre choix sous *Favori*.

- Sélectionnez le tiroir MasterFresh Pro sur l'écran.
- Balayez l'écran vers la gauche et appuyez sur *Favori* ⊙ *Menu contextuel* .
- Effleurez ✎ *Editer.*.
- Sélectionnez la température et l'humidité souhaitées.

- Température réglable : de 0 °C à 3 °C
- Humidité réglable : ◊, ◊◊, ◊◊◊.

- Confirmez votre choix avec ✓ *OK*.

Les réglages que vous avez définis restent désormais enregistrés sur ♡ *Favori* .

Tiroir DailyFresh ExtraCool

Le tiroir DailyFresh ExtraCool convient particulièrement aux aliments fragiles :

- poisson frais, coquillages et crustacés,
- viandes, volailles et charcuterie,
- salades du traiteur,
- les produits laitiers comme yaourts, fromages, crème fraîche, fromage blanc, etc.,
- En outre, vous pouvez stocker toutes sortes d'aliments dans le tiroir DailyFresh ExtraCool, à condition qu'ils soient emballés.

Dans le tiroir DailyFresh ExtraCool, la température est **inférieure d'environ 2 °C** à la température que vous avez réglée pour la zone de réfrigération. Dans le tiroir DailyFresh ExtraCool , la température est **d'environ 2 °C** lorsqu'une température de **4 °C** a été réglée dans la zone de réfrigération.

Si la température ambiante est élevée (plus de 30 °C) et que la température dans la zone de réfrigération est simultanément basse (moins de 5 °C), des températures négatives peuvent être atteintes dans le tiroir DailyFresh ExtraCool dans certaines circonstances.

Les aliments peuvent être endommagés ou congelés.

Veillez à ce que la température ambiante soit plus basse ou augmentez la température dans la zone de réfrigération.

Notez que les aliments riches en protéines se gardent moins longtemps. Cela signifie que les crustacés et les fruits de mer se dégradent plus rapidement que le poisson qui lui-même se garde moins longtemps que la viande.

Pour des raisons d'hygiène, ne conservez ces aliments qu'**emballés ou couverts**.

Congeler et stocker des aliments frais

Capacité maximale de congélation

Pour garantir que les aliments soient congelés à cœur le plus rapidement possible, la capacité de congélation maximale ne doit pas être dépassée. La capacité de congélation maximale dans les 24 heures est indiquée sur la plaque signalétique « Capacité de congélation ...kg/24 h ».

Avant la congélation

Ne congelez que des produits frais et de première qualité !

- Si vous devez congeler plus de 2 kg de produits frais, activez la fonction SuperFrost ❄ au moins 4 à 6 heures avant de ranger les aliments.

Les aliments déjà congelés disposeront ainsi d'une réserve de froid.

Entreposer les aliments

Les aliments à congeler ne doivent pas entrer en contact avec des aliments déjà congelés afin d'éviter que ces derniers ne commencent à décongeler.

- Veillez à ce que les emballages soient bien secs pour éviter une congélation en bloc.
- Répartissez les aliments à congeler sur le fond du tiroir de congélation ou en contact avec les parois latérales afin que la congélation à cœur se fasse le plus rapidement possible.

Après la congélation d'aliments frais

- Désactivez la fonction SuperFrost ❄.

Rafraîchissement rapide de boissons

- Si vous placez des bouteilles dans la zone de congélation pour les refroidir plus rapidement, enlevez-les **au bout d'1 heure maximum**, sinon elles risquent d'éclater.

Fabrique à glaçons

⚠ Risque de blessure en cas de manipulation incorrecte.
Les pièces en rotation dans la fabrique à glaçons peuvent provoquer des blessures.
Ne placez jamais vos mains sous ou à l'intérieur de la fabrique à glaçons.

⚠ Risque d'endommagement dû à un blocage de la fabrique à glaçons.
La fabrique à glaçons peut se bloquer et être endommagée.
Ne placez pas d'aliments ou d'objets dans le bac à glaçons.

Activer la fabrique à glaçons

⚠ Risque sanitaire en raison de la prolifération de germes dans l'eau.
Ne laissez pas l'eau pendant une période prolongée dans le réservoir ou dans les conduits d'eau, afin d'éviter la prolifération de germes qui pourrait nuire à votre santé.
Éliminez les productions de glaçons dans les premières 24 heures, car l'eau sert à un premier rinçage de l'alimentation en eau.
Cette recommandation s'applique aussi bien à la première mise en service qu'au cas où la fabrique de glaçons a été arrêtée pendant une longue période (plus de 5 jours) ou n'a pas produit de glaçons pendant une période prolongée.

- Assurez-vous que l'arrivée d'eau est sécurisée par le raccord d'eau fraîche.
- Fermez le tiroir de congélation supérieur avec le bac à glaçons.

La production de glaçons continue même lorsque le bac à glaçons est absent. Il peut arriver que les glaçons tombent dans le tiroir de congélation situé en dessous.
Si possible, retirez le bac à glaçons **uniquement pour une courte durée** ou désactivez au préalable la fabrique à glaçons.

- Sélectionnez la *fabrique à glaçons automatique IceMaker* sur l'écran.
- Sélectionnez *Glaçons*.
- Sélectionnez la fonction *QuickIce* si vous souhaitez accélérer la production de glaçons.
- Confirmez votre choix avec ✓ *OK*.

Une fois que la température réglée est atteinte dans la zone de congélation, il peut encore s'écouler jusqu'à 4 heures avant que les premiers glaçons ne soient produits.

Il peut s'écouler jusqu'à 48 heures avant que le bac à glaçons ne soit plein.

La fabrique à glaçons produit env. 2,1 kg de glaçons en 24 heures.
La quantité de glaçons produite va dépendre de la température de la zone de congélation. **Plus la température de cette zone est basse, plus nombreux seront les glaçons produits en un temps donné.**
Ne produisez pas plus de glaçons que la quantité nécessaire.

Dès que le bac est plein, la production de glaçons cesse automatiquement.

Désactiver la fabrique de glaçons

Si vous ne souhaitez plus produire de glaçons, vous pouvez désactiver la fabrique automatique de glaçons indépendamment de la zone de congélation.

- Fermez le robinet d'arrêt de l'arrivée d'eau env. 3 heures avant de mettre l'appareil frigorifique hors tension. Vous évitez ainsi la formation de moisissures due à l'eau stagnante.
- Sélectionnez la *fabrique à glaçons automatique IceMaker* sur l'écran.
- Désactivez les réglages pour les glaçons.
- Confirmez votre choix avec ✓ *OK*.

Conseil : Videz régulièrement le bac à glaçons, au plus tard si vous n'avez pas pris de glaçons depuis plus d'une semaine. Vous aurez ainsi toujours des glaçons frais et éviterez qu’ils ne s’agglutinent.

Ajuster les réglages

Ouvrir les paramètres

- Sélectionnez ≡ *Menu*.
- Sélectionnez ⚙ Réglages.

⚙ Réglages : vue d'ensemble

Général ⚑ ▸

Langue et région ⚑ ▸

Langue ⚑ ▸

... deutsch ...

Unités▸

Celsius

Fahrenheit

Date & heure ▸

Format de l'heure ▸

12 heures

24 heures

automatique (Mise en réseau requise)

Régler l'heure ▸

Régler la date ▸

Luminosité de l'écran ▸

automatique

Sons ▸

Sons

Bips sonores

Sécurité ▸ *

Verrouillage du clavier

Mode expo

Réglages d'usine ▸

Supprimer les réglages ▸

Mise en réseau

Communications

Réinitialiser l'appareil

Mise en réseau ▸

Wi-Fi

Connexion ▸

Wi-Fi

Réseau domestique

Intensité du signal

Adresse IP

Miele Cloud Service

Réinitialiser

Fonction de l'appareil ▸

Caméras (selon le modèle)

Éclairage intérieur ▸

automatique

Luminosité ▸

sombre

moyen

clair

Gestion des filtres ▸

Filtre à eau ▸

Type de filtre ▸

Filtre à charbon actif

filtre·à·tamis

AirClean System ▸

Assistant porte ▸

Zone de réfrigération

Zone de congélation

SuperFreeze auto.

Informations ▸

Plaque signalétique ▸

Mod

SN

Logiciel ▸

Version de l'appareil

Version logiciel

User Interface

Informations légales ▸

Licences Open-Source

externe

Miele

Written offer

Caméra (selon le modèle) Déclaration de protection des données

Miele@home

Service ▸

Service Access Point

Vue étendue

Général

Vous vous trouvez sous ≡ ▸ ⚙ *Réglages* ▸ *Général*.

Luminosité de l'écran

Vous vous trouvez sous ≡ ▸ ⚙ *Réglages* ▸ *Général*.

Vous pouvez désactiver complètement la fonction automatique Luminosité de l'écran et l'adapter manuellement à la luminosité de votre environnement.

Sons

Vous vous trouvez sous ≡ ▸ ⚙ *Réglages* ▸ *Général*.

Vous pouvez désactiver le *Sons* et le *Bips sonores* (par exemple le signal sonore lorsque la porte de l'appareil est ouverte) si vous vous sentez dérangé.

Sécurité

Verrouillage du clavier

Vous vous trouvez sous ≡ ▸ ⚙ *Réglages* ▸ *Général* ▸ *Sécurité* ▸ *Verrouillage du clavier*.

Le *Verrouillage du clavier* permet de protéger l'appareil de froid contre tout déréglage involontaire via l'écran.

- Activez ou désactivez le *Verrouillage du clavier* via le menu déroulant ou via le ⚙ *Réglages* .
- Refermez la porte supérieure de l'appareil.

Après l'ouverture de la porte de l'appareil, l'utilisation de l'écran est bloquée.

- Pour déverrouiller temporairement l'écran, touchez l'écran pendant environ 4 secondes.

Mise en réseau

Vous vous trouvez sous ≡ ▸ ⚙ *Réglages* ▸ *Mise en réseau*.

Une mise en réseau permet la commande via l'App Miele ou les assistants vocaux externes ainsi que la mise à jour du logiciel.

Wi-Fi

Vous vous trouvez sous ≡ ▸ ⚙ *Réglages* ▸ *Mise en réseau*.

Une connexion au réseau domestique est uniquement possible lorsque le réglage *Wi-Fi* est activé.

Connexion

Vous vous trouvez sous ≡ ▸ ⚙ *Réglages* ▸ *Mise en réseau* ▸ *Connexion*.

Vous pouvez consulter des informations sur votre réseau domestique.

- *Réseau domestique*
  Vous pouvez consulter la qualité de la connexion à votre réseau domestique.
- *Intensité du signal*
  L'intensité du signal Wi-Fi reçu s'affiche.
- *Adresse IP*
  L'adresse IP s'affiche.
- *Réinitialiser*
  Si vous réinitialisez les données de mise en réseau, la commande via l'App Miele ou les assistants vocaux externes ainsi que la mise à jour du logiciel ne sont plus possibles. Vous devez établir de nouveau la connexion à votre réseau domestique.

Fonction de l'appareil

Vous vous trouvez sous ≡ ▸ ⚙ *Réglages* ▸ *Fonction de l'appareil*.

Ici, vous pouvez effectuer différents réglages pour votre appareil de froid.

Caméras (selon le modèle)

Vous vous trouvez sous ≡ ▸ ⚙ *Réglages* ▸ *Fonction de l'appareil* ▸ *Caméras*.

Ici, vous pouvez activer ou désactiver les caméras.

Éclairage intérieur

Vous vous trouvez sous ≡ ▸ ⚙ *Réglages* ▸ *Fonction de l'appareil*.

Vous pouvez désactiver complètement la fonction automatique Éclairage intérieur et l'adapter manuellement à la luminosité de votre environnement.

Gestion des filtres

Vous vous trouvez sous ≡ ▸ ⚙ *Réglages* ▸ *Fonction de l'appareil* ▸ *Gestion des filtres*.

Sur *Gestion des filtres*, vous pouvez consulter les informations suivantes concernant vos filtres :

- *Filtre à eau*
  Ici, vous pouvez consulter l'état de consommation actuel de votre filtre à eau et réinitialiser le filtre à eau après l'avoir changé ou nettoyé.
- *Type de filtre*
  Vous choisissez ici quel filtre à eau (ou) est installé dans votre appareil de froid. *Filtre à charbon actif filtre·à·tamis*
- *AirClean System*
  Vous pouvez consulter ici l'état de consommation actuel de votre filtre à charbon actif et réinitialiser le filtre à charbon actif après son remplacement ou sa régénération.

Assistant porte Push2open

Vous vous trouvez sous ≡ ▸ ⚙ *Réglages* ▸ *Fonction de l'appareil* ▸ *Assistant porte*.

Ici, vous pouvez activer ou désactiver la fonctionnalité Push2open pour le *Zone de réfrigération* et le *Zone de congélation* de votre appareil de froid.

Conseil : Dans le cas d'une façade·de·meuble avec poignées, il est recommandé de désactiver la fonction *Assistant porte*.

SuperFreeze auto.

Vous vous trouvez sous ≡ ▸ ⚙ *Réglages* ▸ *Fonction de l'appareil*.

La fonction ***SuperFreeze auto.*** est activée en usine et peut être désactivée à tout moment.

Informations

Vous vous trouvez sous ≡ ▸ ⚙ *Réglages* ▸ *Informations*.

Plaque signalétique

Vous vous trouvez sous ≡ ▸ ⚙ *Réglages* ▸ *Informations* ▸ *Plaque signalétique*.

Vous trouverez ici les indications relatives à votre plaque signalétique.

Logiciel

Vous vous trouvez sous ≡ ▸ ⚙ *Réglages* ▸ *Informations* ▸ *Logiciel*.

Vous trouverez ici les indications relatives au logiciel installé.

Informations légales

Vous vous trouvez sous ≡ ▸ ⚙ *Réglages* ▸ *Informations* ▸ *Informations légales*.

Vous pouvez par exemple consulter ici la déclaration de protection des données pour les caméras ou savoir quels composants open source intégrés sont utilisés dans le logiciel.

Service

Vous vous trouvez sous ≡ ▸ ⚙ *Réglages* ▸ *Service*.

- *Service Access Point*
  En cas de maintenance, le service après-vente peut accéder à distance au logiciel.
- *Vue étendue*
  Uniquement pour le service après-vente, **pas** pour un usage privé.

La plaque signalétique apposée à l'intérieur de l'appareil de froid ne doit pas être enlevée. Elle vous sera utile en cas de panne.

Veuillez vous assurer que l'eau ne pénètre pas dans l'électronique ni dans l'éclairage.

⚠ Risque d'endommagement en cas de pénétration d'humidité.
La vapeur d'un nettoyeur vapeur peut endommager les plastiques et les composants électriques.
N'utilisez pas de nettoyeur à vapeur pour le nettoyage de l'appareil de froid.

Conseils d'entretien

A l'intérieur de l'appareil, n'utilisez que des produits de nettoyage et d'entretien qui ne présentent aucun risque pour les aliments.

Pour éviter d'endommager toutes les surfaces, **ne pas utiliser** :

- de produits nettoyant à base de soude, d'ammoniaque, d'acide ou de chlorure,
- de produit anti-calcaire,
- de détergent abrasif (par ex. poudre, crème à récurer ou pierres de nettoyage),
- de détergent contenant des solvants,
- de nettoyant pour lave-vaisselle,
- de décapant four en bombe,
- de produit à vitres,
- d'éponges et de brosses abrasives (par ex. éponges à récurer),
- de gomme de nettoyage,
- de grattoir en métal acéré.

Pour le nettoyage, nous recommandons d'utiliser de l'eau tiède additionnée d'un peu de produit vaisselle.

Préparation de l'appareil au nettoyage

- Arrêtez l'appareil de froid.
- Débranchez l'appareil ou désactivez le fusible de l'installation domestique.
- Sortez tous les aliments qui se trouvent dans l'appareil. Entreposez-les dans un endroit frais.
- Si nécessaire, retirez toutes les parties amovibles pour les nettoyer (voir le chapitre « Prise en main », section « Aménager l'intérieur »).

Nettoyage de l'intérieur

Nettoyez l'appareil au moins une fois par mois.

Les dépôts déjà incrustés sont plus difficiles, voire impossibles à retirer.
Les surfaces sont susceptibles de se décolorer ou de s'altérer.
Il est préférable d'éliminer immédiatement les salissures.

- Nettoyez **l'intérieur** de l'appareil avec une éponge propre, de l'eau tiède et un peu de produit vaisselle.
- Frottez les surfaces en inox de l'intérieur avec un produit spécial inox approprié.
- Essuyez toujours dans le sens de la structure de la surface en acier inoxydable. Vous éviterez ainsi les rayures indésirables.

Pour les surfaces en inox de l'intérieur, utilisez un produit spécial inox adapté.
Nous recommandons également le produit nettoyant pour vitrocéramique et acier inoxydable Miele.

- Lavez toutes les pièces sous l'eau courante, et non au lave-vaisselle.
- Nettoyez régulièrement le bac à glaçons.
- Nettoyez le bac à glaçons avant d'éteindre la fabrique à glaçons pour une période prolongée.
- Enlevez régulièrement les restes de glace et d'eau du bac à glaçons.
- Rincez ensuite à l'eau claire puis séchez avec un chiffon.
- Pour assurer une ventilation suffisante de l'appareil de froid et éviter la formation d'odeurs, laissez l'appareil de froid ouverte pendant une courte période.

Nettoyer la caméra (selon le modèle)

Les lentilles des caméras peuvent s'embuer en raison de l'augmentation de l'humidité dans l'appareil de froid.

- Nettoyez les lentilles de la caméra à l'aide d'un chiffon microfibre et d'un produit de nettoyage hydrofuge.
- Nettoyez le boîtier de l'appareil photo avec un chiffon microfibre.

Régénérer le filtre à charbon actif (système AirClean) dans le four

⚠ Risque de formation de moisissures.
Pour des raisons d'hygiène, les filtres à charbon actifs ne doivent pas rester plus de 6 mois dans la zone de réfrigération sans être régénérés ou remplacés.
Régénérez ou remplacez les filtres à charbon actif lorsque l'écran le demande. Alternativement, retirez les filtres à charbon actifs de la zone de réfrigération lorsque vous ne les utilisez pas.

⚠ Risque d'incendie en cas de nettoyage inapproprié à la main ou au lave-vaisselle.
Si les filtres à charbon actif sont nettoyés à la main ou au lave-vaisselle, des résidus de détergent peuvent rester dans les alvéoles.
Lors de la régénération qui suit dans le four, les résidus du produit de nettoyage peuvent s'enflammer en raison de la température élevée.
Veillez à ce que les filtres à charbon actif n'entrent pas en contact avec des produits de nettoyage.

⚠ Risque de dommages dus à une manipulation incorrecte.
Les filtres à charbon actif sont très fragiles.
Lorsque vous manipulez les filtres à charbon actif, veillez à ne pas les faire tomber.
N'appuyez pas sur la structure alévolaire des filtres à charbon actif.

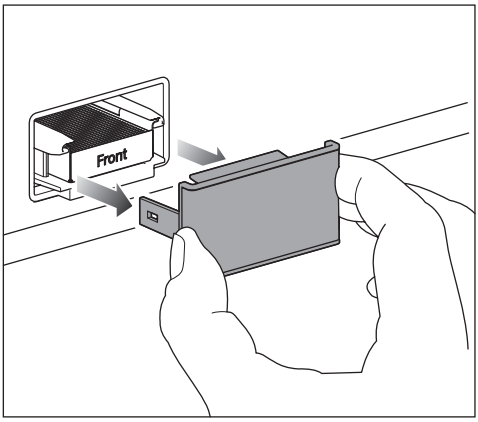

- Retirez à chaque fois le cache du filtre à charbon actif.

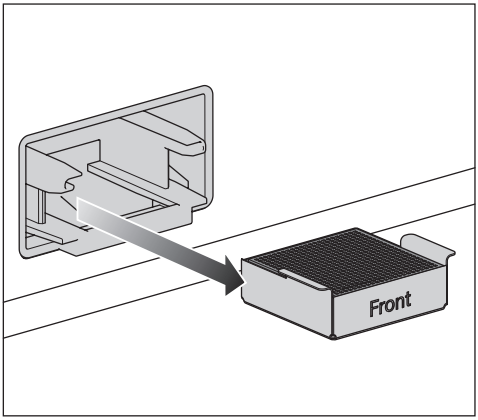

- Retirez les filtres à charbon actifs usagés de leur logement avec le porte-filtre.

Si votre four dispose d'un filtre à graisses amovible sur la paroi arrière de l'espace de cuisson, retirez temporairement le filtre à graisses.
Respectez pour ce faire le mode d'emploi du four.

- Ne préchauffez pas l'enceinte de cuisson.
- Placez les filtres à charbon actifs **dans le porte-filtre** sur une plaque de cuisson à mi-hauteur de l'espace de cuisson.
- Allumez le four ou la fonction four. Sélectionnez le mode Chaleur tournante + (recyclage de l'air), 200 °C.

Lors de la régénération, il peut se produire un dégagement d'odeur. La régénération doit se faire dans des locaux bien aérés.

- Durée de régénération : 90 minutes. Arrêtez ensuite le four ou la fonction four.

⚠ Risque d'endommagement par un filtre à charbon actif chaud.
Les surfaces sensibles à la chaleur peuvent être endommagées.
Ne retirez pas prématurément du four le filtre à charbon actif chaud dans le porte-filtre et ne le posez pas sur des surfaces sensibles à la chaleur.

- Ne retirez les filtres à charbon actif de l'espace de cuisson que lorsque les filtres à charbon actif et le porte-filtre ont complètement refroidi.

Avant de les réutiliser, vérifiez que les filtres à charbon actif ne présentent pas de dommages apparents. N'utilisez jamais un filtre à charbon actif endommagé.

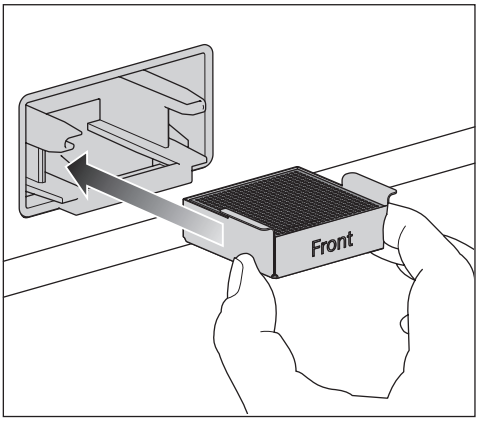

- Placez à chaque fois le filtre à charbon actif régénéré avec le porte-filtre dans le logement.
- Nettoyez le cache à la main avec un chiffon chaud, ne le mettez pas au lave-vaisselle.

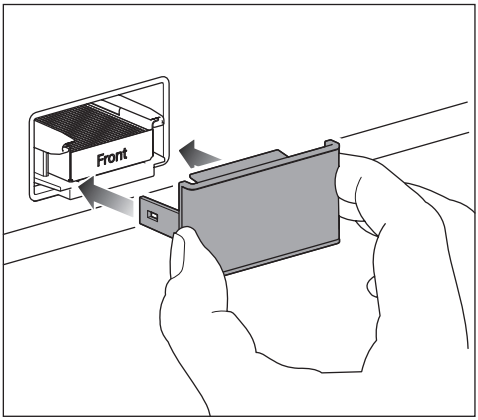

- Placez à chaque fois le cache sur le porte-filtre.

Les filtres à charbon actif du système AirClean contiennent du charbon actif. Le charbon actif a la propriété de déteindre fortement.

- Nettoyez vos mains à l'eau et au savon après avoir inséré les filtres à charbon actif.

Après avoir régénéré les filtres à charbon actif dans le four ou remplacé les filtres à odeur, l'indicateur de filtre doit être réinitialisé. Un message d'entretien s'affiche à l'écran.

Nettoyer le filtre à eau (filtre·à·tamis)

Le filtre à tamis doit être nettoyé tous les 6 mois environ, selon la quantité d’eau utilisée ou la quantité de glaçons produite. Un message d'entretien s'affiche à l'écran.

Si vous avez peu utilisé le réfrigérateur ou la fabrique à glaçons au cours des dernières semaines ou des derniers mois, ou si les glaçons ont une odeur désagréable, nettoyez préalablement le filtre à tamis.

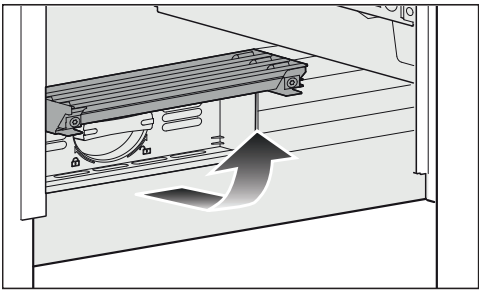

- En bas de l'appareil de froid, rabattez le cache vers le haut.

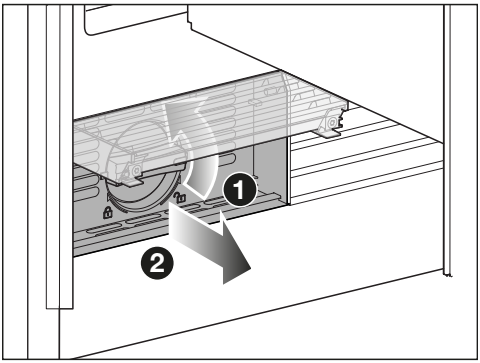

- Tournez la cartouche filtrante de 90° dans le sens inverse des aiguilles d'une montre pour la mettre en position verticale ❶ et retirez la cartouche filtrante ❷.

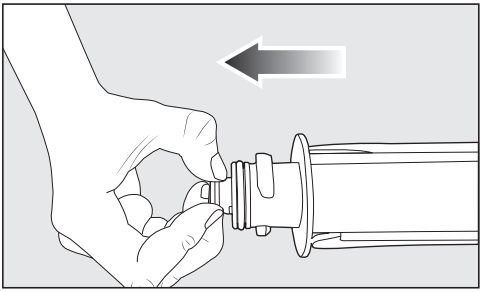

- Retirez le tamis hors de la cartouche filtrante.

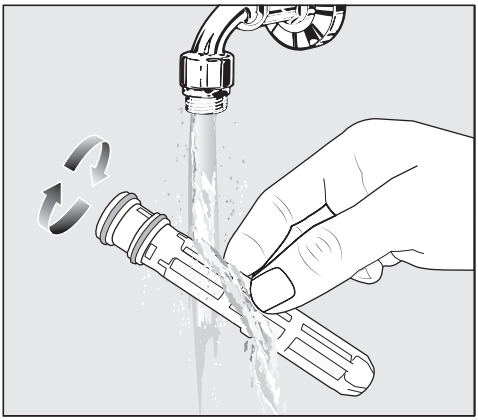

- Nettoyez le tamis à l'eau courante tiède. Tournez le tamis de manière à le nettoyer intégralement.

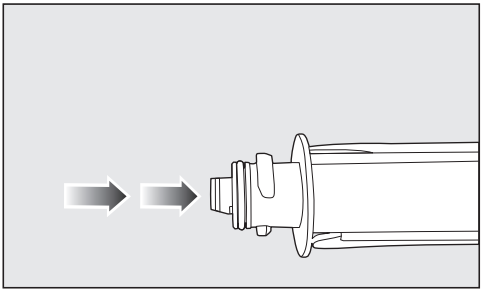

- Réinsérez le tamis dans la cartouche filtrante.

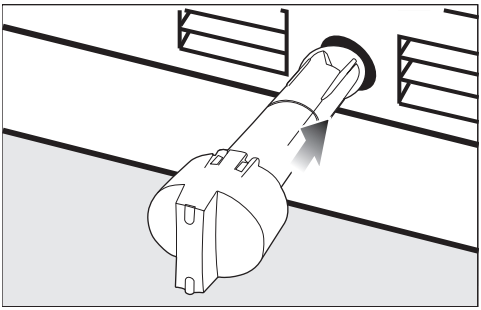

- Insérez la cartouche filtrante dans l'ouverture du filtre. Le cache doit se trouver à la verticale.

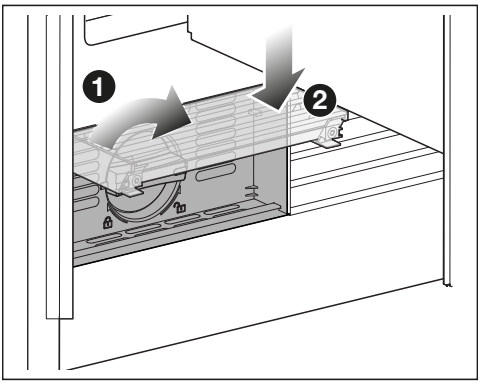

- Tournez la cartouche filtrante de 90° dans le sens des aiguilles d'une montre jusqu'à la butée en position horizontale ❶.
- Rabattez le cache vers le bas ❷.

⚠ Risque de dommages dû à des fuites d'eau.
Si la cartouche filtrante n'est pas correctement insérée, de l'eau peut s'écouler hors de l'appareil de froid.
Veillez à insérer la cartouche filtrante jusqu'au repère.

Après avoir remplacé le filtre à tamis, l'affichage du filtre doit être réinitialisé. Un message d'entretien s'affiche à l'écran.

Nettoyer le joint de porte

⚠ Risque de dommages en cas de nettoyage incorrect.
Si un corps gras est appliqué sur le joint de porte, il risque de devenir poreux.
N'appliquez aucun corps gras sur le joint de porte.

- Nettoyez régulièrement le joint à l'eau claire puis séchez-le soigneusement à l'aide d'un chiffon.

Nettoyer les ouvertures d'aération et d'évacuation

- Nettoyez régulièrement toutes les fentes d'aération et de ventilation avec un pinceau ou un aspirateur (utilisez par exemple la brosse à meubles des aspirateurs Miele).

Après le nettoyage

- Branchez l'appareil de froid.
- Replacez tous les éléments dans l'appareil.
- Remettez l'appareil de froid en marche.
- Pour accélérer la production de froid de la zone de congélation, activez la fonction SuperFrost ❄ pendant quelque temps.
- Enclenchez la fonction SuperCool&AirClean ❄ et laissez-la fonctionner pendant un certain temps, afin que la zone de réfrigération descende rapidement en température.
- Remettez les aliments dans l'appareil de froid dès que les températures dans les zones de congélation et de réfrigération sont suffisamment basses.
- Dès qu'une température constante d'au moins -18 °C s'est établie dans la zone de congélation, désactivez la fonction SuperFrost ❄.
- Fermez les portes de l'appareil.

Dégivrage automatique

Zone de réfrigération et tiroirs MasterFresh Pro

Le dégivrage de la zone de réfrigération et des tiroirs MasterFresh Pro est automatique.

Zone de congélation

L'appareil est pourvu d'un système « NoFrost » permettant d'assurer son dégivrage automatique.

Vous pouvez remédier vous-même à la plupart des anomalies. Dans bon nombre de cas, vous économiserez ainsi du temps et de l'argent car vous n'aurez pas besoin de contacter le service après-vente.

Sur www.miele.fr/support/customer-assistance vous trouverez des informations supplémentaires sur la manière de remédier vous-même aux pannes.

En cas de panne ou d'anomalie, évitez d'ouvrir la porte de l'appareil afin de réduire au maximum la perte de froid.

Problèmes généraux liés à l'appareil

Problème	Cause et solution
L'appareil de froid refroidit.	L'appareil n'est pas allumé. ■ Allumez l'appareil.
	La fiche d'alimentation n'est pas correctement insérée dans la prise de courant ou la fiche de l'appareil n'est pas correctement insérée dans la prise de l'appareil. ■ Branchez la fiche d'alimentation dans la prise de courant et la fiche de l'appareil dans la prise de l'appareil.
	Le disjoncteur de l'installation domestique s'est déclenché. Il est possible que l'appareil de froid, la tension domestique ou un autre appareil soit défectueux. ■ Contactez un électricien qualifié ou le service après-vente Miele.
Le compresseur fonctionne de plus en plus souvent et de plus en plus longtemps et la température à l'intérieur de l'appareil de froid est trop basse.	Les portes de l'appareil ont été fréquemment ouvertes ou de grandes quantités d'aliments ont été stockées. ■ N'ouvrez la porte de l'appareil qu'en cas de besoin et la garder ouverte le moins longtemps possible.
	Les portes de l'appareil ne se ferment pas complètement. La température de l'appareil de froid baisse. ■ Contrôlez la fixation des portes de l'appareil et, le cas échéant, réglez les portes de l'appareil à l'aide des vis dans les charnières.
	Les portes de l'appareil n'ont pas bien été fermées. Si une couche épaisse de glace s'est déjà formée, la production de froid diminue, ce qui fait augmenter la consommation d'énergie.

Problème	Cause et solution
	■ Fermez toujours complètement les portes de l'appareil. ■ Dégivrez l'appareil de froid si besoin et le nettoyer.
	La température ambiante est trop élevée. Plus la température ambiante est élevée, plus le compresseur fonctionne longtemps. ■ Suivez les indications du chapitre « Installation », section « Lieu d'installation ».
	Les orifices d'aération sont obstrués ou empoussiérés. ■ Ne recouvrez pas les orifices d'aération de l'air. ■ Dépoussiérez-les régulièrement.
	Pour les appareils encastrables : l'appareil n'a pas été correctement encastré dans la niche. ■ Installez l'appareil de froid conformément aux instructions figurant dans le manuel d'installation ci-joint.
La température à l'intérieur de l'appareil de froid est réglée à une valeur trop basse.	La température à l'intérieur de l'appareil de froid est réglée à une valeur trop basse. ■ Corrigez les réglages de température.
	La fonction SuperCool&AirClean ❄ est toujours activée. ■ Pour économiser de l'énergie, vous pouvez éteindre vous-même SuperCool&AirClean ❄ de manière anticipée.
	La fonction SuperFrost ❄ est encore enclenchée. ■ Pour économiser de l'énergie, vous pouvez désactiver manuellement la fonction SuperFrost ❄.
	La fonction *QuickIce* est toujours activée. ■ Pour économiser de l'énergie, vous pouvez désactiver manuellement *QuickIce*.
	La fonction *SuperFreeze auto.* est encore activée. ■ La fonction *SuperFreeze auto.* est activée par défaut. Désactivez la fonction *SuperFreeze auto.*.

Problème	Cause et solution
La température dans l'appareil de froid est trop élevée. Les aliments congelés (selon le modèle) risquent de décongélation.	Il ne s'agit pas d'une anomalie. La température réglée est trop élevée. ■ Corrigez les réglages de température. ■ Contrôlez de nouveau la température 24 h plus tard.
	La température ambiante est inférieure à la température admise pour cet appareil. Lorsque la température ambiante est trop basse, le compresseur se met en marche plus rarement. La température de l'appareil de froid augmente. ■ Suivez les indications du chapitre « Installation », section « Lieu d'installation ». ■ Augmentez la température ambiante.
La température dans l'appareil s'écarte trop de la température programmée.	Différentes causes sont possibles. ■ Arrêtez l'appareil de froid. ■ Remettez l'appareil de froid en marche après 5 minutes. Si la température est trop chaude, vérifiez à nouveau la température après quelques heures. Si la température est trop froide, vérifiez-la à nouveau le lendemain.
Le compresseur fonctionne en continu.	Il ne s'agit pas d'une anomalie. Pour économiser de l'énergie, le dispositif de réfrigération (compresseur) tourne au ralenti lorsque les besoins sont moindres. La durée de fonctionnement du compresseur augmente en conséquence.
Du givre et des perles d'eau se forment sur la paroi arrière de la zone de réfrigération.	Pendant que le compresseur fonctionne, du givre et des gouttelettes d'eau peuvent se former sur la paroi arrière de la zone de réfrigération. Vous n'avez pas besoin de les essuyer, elles s'évaporeront toutes seules sous l'effet de la chaleur du compresseur.
Un produit congelé reste fixé par le gel.	L'emballage de l'aliment n'était pas sec lorsqu'il a été placé au congélateur. ■ Décollez-le avec un objet plat à bout rond, le manche d'une cuillère par exemple.

Problème	Cause et solution
Aucun signal sonore ne retentit, bien que la porte de l'appareil soit ouverte.	Vous avez désactivé l'alarme de porte sonore. ■ Rebranchez le *Bips sonores*: ≡ ▸ ⚙ *Réglages* ▸ Général ▸ *Sons* ▸ *Bips sonores* .
	La fonction *Mode Shabbat* est activée. Le symbole s'allume à l'écran. ■ À l'écran, effleurez le symbole pendant 4 secondes. La fonction *Mode Shabbat* est désactivée et l'écran affiche le menu principal.
Vous n'arrivez pas à ouvrir la porte de la zone de congélation plusieurs fois de suite ?	Ceci n'est pas une anomalie. En raison de l'effet d'aspiration, vous ne pouvez ouvrir la porte de l'appareil sans effort particulier qu'après env. 1 minute.
La porte de l'appareil ne s'ouvre pas lorsque la fonction Mode Shabbat est activée.	La fonction *Assistant porte* est activée, la fonction *Mode Shabbat* est également activée. ■ Lorsque la fonction *Mode Shabbat* est activée, la fonction *Assistant porte* est désactivée. ■ Tirez sur la porte par le dessous ou par le côté.
La porte gauche de la zone de réfrigération (selon modèle) ne s'ouvre pas.	La fonction *Assistant porte* est activée, seule la porte droite de la zone de réfrigération peut être commandée par l'assistant de porte. ■ Il ne s’agit pas d’une anomalie. Sur les façades de meubles sans poignée et si la fonction *Assistant porte* est activé, il faut d'abord ouvrir la porte droite de la zone de réfrigération avant de pouvoir ouvrir la porte gauche.
La température de la zone de congélation ne peut pas être réglée.	La fonction *QuickIce* a été activée. ■ Sélectionnez la *fabrique à glaçons automatique IceMaker* sur l'écran. ■ Désactivez la fonction *QuickIce*.
Les images de la caméra (selon le modèle) sont floues ou ne sont pas de bonne qualité.	La porte supérieure de l'appareil a été fermée trop précipitamment. ■ Fermez lentement la porte de l'appareil pour que l'appareil puisse prendre des photos de qualité.
	Les lentilles de la caméra sont embuées. Cela se produit lorsque la température et l'humidité de l'air changent dans la zone de réfrigération. ■ Ne laissez pas la porte de l'appareil ouverte plus longtemps que nécessaire.

Problème	Cause et solution
	■ Nettoyez les lentilles de la caméra (voir le chapitre « Nettoyage et entretien »).
	Le film antibuée est endommagé. ■ Contactez le service après-vente Miele.
	L'éclairage intérieur de la zone de réfrigération est trop sombre. ■ Éteignez l'éclairage intérieur **automatique**: ≡▸⚙ *Réglages▸Fonction de l'appareil▸Éclairage intérieur▸automatique* ■ Réglez maintenant manuellement l'éclairage intérieur sur la luminosité **maximale** à l'aide du régulateur ☼.
	L'éclairage intérieur de la zone de réfrigération est par exemple masqué par des aliments. ■ Veillez à ce que l'éclairage intérieur de la zone de réfrigération ne soit pas obstrué par des aliments.
	La caméra est cachée par des aliments, par exemple. ■ Veillez à ce que la caméra située dans la zone de réfrigération ne soit pas obstruée par des aliments. En outre, les aliments ne doivent pas dépasser le bord des surfaces de rangement.
	La/les caméra(s) dans la/les porte(s) de l'appareil doit/doivent être remise(s) en service. ■ Appuyez sur le bouton Marche/Arrêt pour éteindre l'appareil. ■ Débranchez l'appareil ou désactivez le fusible de l'installation domestique. ■ Attendez 5 minutes et rebranchez l'appareil de froid sur le réseau électrique. ■ Allumez l'appareil. ■ Fermez la/les porte(s) de l'appareil et attendez 3 minutes. L'appareil de froid monte lentement en température. ■ Maintenez la ou les portes de l'appareil fermées pendant l'opération. Les caméras sont maintenant de nouveau opérationnelles.

Problème	Cause et solution
Aucune image de la caméra (selon le modèle) n'est créée ou affichée.	La fonction *Mode Shabbat* est activée. Le symbole s'allume à l'écran. ■ À l'écran, effleurez le symbole pendant 4 secondes. La fonction *Mode Shabbat* est désactivée et l'écran affiche le menu principal.
	Les caméras ne sont pas allumées. ■ Allumez les caméras via l'écran : ≡ ▸ ⚙ *Réglages* ▸ *Fonction de l'appareil* ▸ *Caméras* .
	L'appareil de froid n'est pas en réseau ou la connexion Wi-Fi est insuffisante. ■ Mettez l'appareil de froid en réseau ou vérifiez la connexion Wi-Fi.
	L'appareil photo ne prend des photos du tiroir MasterFresh Pro que si le tiroir MasterFresh Pro a été ouvert au préalable une fois jusqu'à la butée. ■ Lorsque vous placez des aliments dans le tiroir MasterFresh Pro ou que vous les retirez, ouvrez à chaque fois le tiroir MasterFresh Pro jusqu'à la butée.
	La caméra ne prend des photos de la zone de réfrigération que si la porte de l'appareil a été ouverte au préalable une fois jusqu'à la butée. ■ Lorsque vous placez des aliments dans la zone de réfrigération ou que vous les retirez, ouvrez à chaque fois la porte de l'appareil jusqu'à la butée.
	La caméra située dans la porte de l'appareil doit être remise en service. ■ Appuyez sur le bouton Marche/Arrêt pour éteindre l'appareil. ■ Débranchez l'appareil ou désactivez le fusible de l'installation domestique. ■ Attendez 5 minutes et rebranchez l'appareil de froid sur le réseau électrique. ■ Allumez l'appareil. ■ Fermez la porte de l'appareil et attendez 3 minutes. L'appareil de froid monte lentement en température. ■ Maintenez les portes de l'appareil fermées pendant le processus.

Problème	Cause et solution
	Les caméras sont maintenant de nouveau opérationnelles.
Les caméras (selon le modèle) émettent des clics.	Il ne s'agit pas d'une anomalie. Les caméras quittent le mode veille.
L'eau de la fontaine à eau n'a pas bon goût.	Si vous vous servez à nouveau de l'eau de la fontaine à eau après une longue période, il se peut que l'eau ait un goût légèrement rassis. ■ Dans ce cas, jetez les 15 premiers verres d'eau.
Un montant de porte relevé (selon le modèle) peut endommager l'appareil de froid.	Si le montant de la porte est relevé lors de la fermeture de la porte gauche de l'appareil, l'appareil de froid peut être endommagé. ■ Ne relevez jamais le montant de la porte gauche de l'appareil. ■ Si le montant de la porte est relevé, repliez-le avant de fermer la porte gauche de l'appareil.
Le filtre à charbon actif entre en contact avec un liquide.	Le filtre à charbon actif entre en contact avec le liquide lorsque l'on manipule des aliments dans la zone de réfrigération. ■ Retirez le filtre à charbon actif de la zone de réfrigération et jetez-le avec les ordures ménagères. ■ Jetez les aliments non emballés qui ont été stockés en dessous du filtre à charbon actif. ■ Nettoyez le cache du filtre à charbon actif, le support du filtre et le logement du filtre dans la zone de réfrigération avec un chiffon doux propre et de l'eau tiède. ■ Le cas échéant, nettoyez la surface de rangement située sous le filtre à charbon actif. ■ Remplacez le filtre à charbon actif par un nouveau filtre à charbon actif.

Messages à l'écran

Message	Cause et solution
***Mode expo actif* s'allume à l'écran, l'appareil ne produit pas de froid bien que les commandes de l'appareil et l'éclairage intérieur continuent de fonctionner.**	Le *Mode expo* est activé. ■ Fermez et ouvrez la porte de l'appareil. L'écran affiche *Mode expo*. ■ Sélectionnez Commande. ■ Désactivez le *Mode expo* dans les *Réglages* ⚙ : ≡ ▸ ⚙ *Réglages* ▸ *Général* ▸ *Sécurité* ▸ *Mode expo* . Après l'arrêt du *Mode expo*, l'appareil de froid s'arrête et doit être remis en marche.
Le symbole 🍴 s'allume à l'écran et le message *Mode Shabbat activé* s'affiche.	La fonction *Mode Shabbat* est activée : l'éclairage intérieur est désactivé et l'appareil refroidit. ■ À l'écran, effleurez le symbole pendant 4 secondes. La fonction *Mode Shabbat* est désactivée et l'écran affiche le menu principal.
Le symbole 🔒 s'allume à l'écran et le message *Déverrouiller la commande* s'affiche. L'appareil de froid ne peut pas être commandé.	Le *Verrouillage du clavier* est activé. Le *Verrouillage du clavier* bloque la commande après chaque fermeture de la porte de l'appareil. ■ Pour désactiver temporairement le *Verrouillage du clavier*, touchez l'écran pendant environ 4 secondes. ■ Vous pouvez également désactiver entièrement *Verrouillage du clavier* via le menu déroulant ou via ⚙ *Réglages* : ≡ ▸ ⚙ *Réglages* ▸ *Général* ▸ *Sécurité* ▸ *Verrouillage du clavier* .

Éclairage intérieur

⚠ Risque d'électrocution en raison d'éléments non protégés sous tension.
En retirant le cache de l'ampoule, vous pouvez toucher les parties conductrices.
Ne retirez pas le cache de l'ampoule. Seul le service après-vente est habilité à remplacer les ampoules de l'éclairage LED.

⚠ Risque de blessure par l'éclairage LED !
Cet éclairage correspond au groupe de risque RG 2. Si le cache est défectueux, cela peut provoquer des blessures oculaires.
Si le cache de la lampe est défectueux, ne fixez pas directement l'éclairage à proximité immédiate à l'aide d'instruments optiques (une loupe ou similaire).

Problème	Cause et solution
L'éclairage intérieur ne fonctionne pas ou est trop sombre.	L'appareil n'est pas allumé. ■ Allumez l'appareil.
	La fonction *Mode Shabbat* est activée : à l'écran s'allume ⁞⁞. ■ À l'écran, effleurez le symbole pendant 4 secondes. La fonction *Mode Shabbat* est désactivée et l'écran affiche le menu principal.
	L'éclairage intérieur est réglé sur *automatique* ou *Luminosité* ▸ *sombre* . ■ Modifiez les réglages de l'éclairage intérieur sur l'écran : ≡ ▸ ⚙ *Réglages* ▸ *Fonction de l'appareil* ▸ *Éclairage intérieur* .

Origines des bruits

L'appareil de froid produit différents bruits pendant son fonctionnement.
Lorsque la puissance frigorifique est faible, l'appareil de froid fonctionne en économisant de l'énergie, mais plus longtemps. Le volume est plus faible.
Une forte puissance de refroidissement permet de refroidir les aliments plus rapidement.
Le volume est plus fort.

Bruits normaux	Quelle est la cause de ces bruits ?
Des bruits de soufflement, de sifflement se font entendre	Le fluide frigorigène est injecté dans le circuit de refroidissement.
Bulles, gargouillis, clapotis	Le fluide frigorigène s'écoule dans les tuyaux.
Bourdonnement	L'appareil de froid refroidit.
Cliquetis	Le thermostat met en marche ou arrête le compresseur.
Bourdonnement, bruissement	Le ventilateur fonctionne. L'ouverture de porte automatique (selon le modèle) ouvre ou ferme la porte de l'appareil.
Craquement	Le matériau de l'appareil de froid se dilate.
Cliquetis	Les vannes ou les clapets sont actifs.
Bourdonnement (appareils de froid avec réservoir d'eau)	L'eau est pompée du réservoir d'eau.
Bruits d'aspiration (appareils de froid avec amortisseur de fermeture de porte)	La porte de l'appareil avec amortisseur de fermeture de porte est ouverte ou fermée.
N'oubliez pas qu'on ne peut pas éviter les bruits de compresseur et d'arrivée du fluide dans le circuit de refroidissement.	

Bruits	Cause et solution
Vibration, claquement et cliquetis	L’appareil de froid n’est pas d’aplomb. Ajustez l'appareil à l'aide d'un niveau à bulle. Utilisez pour ce faire les pieds réglables (selon modèle) situés sous l'appareil. **Pour les appareils encastrables (selon modèle)** : À partir d’une niche de 140 cm, insérez les rails de stabilisation fournis sur la face inférieure du socle de l’appareil.
	L’appareil est en contact avec d’autres meubles ou d’autres appareils. Éloignez l'appareil de froid des meubles.
	Des tiroirs, paniers ou surfaces bougent ou coincent. Contrôlez les pièces amovibles et replacez-les correctement.
	Des bouteilles ou des récipients se touchent. Séparez-les.
	Le câble de transport (selon modèle) se trouve encore au dos de l'appareil. Retirez le câble de transport.

Sur www.miele.com/service, vous trouverez des informations sur l'aide au dépannage et les pièces détachées Miele.

Contact en cas d'anomalies

Vous n'arrivez pas à résoudre l'anomalie par vous-même ? Contactez le service après-vente Miele ou votre revendeur Miele.

Vous pouvez prendre rendez-vous en ligne avec le service après-vente Miele sous www.miele.com/service.

Les coordonnées du service après-vente Miele figurent en fin de notice.

Veuillez indiquer le modèle et la référence de votre appareil (N° de série, de fabrication). Ces deux indications figurent sur la plaque signalétique.

Base de données EPREL

Depuis le 1er mars 2021, des informations sur l'étiquetage énergétique et les exigences en matière d'écoconception seront disponibles dans la base de données européenne sur les produits (EPREL). Le lien suivant https://eprel.ec.europa.eu/ permet d'accéder à la base de données sur les produits. Il vous est demandé de saisir ici la désignation du modèle.

Vous trouverez la référence du modèle sur la plaque signalétique à l'intérieur de l'appareil de froid ou, selon le modèle, dans le mode de réglage sous Informations ℹ.

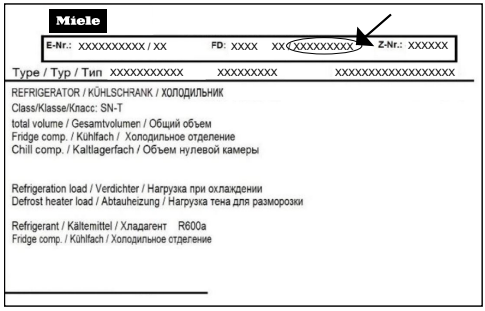

La plaque signalétique est située à l'intérieur de l'appareil.

Garantie

La durée de garantie est de 2 ans.

Pour plus d'informations, reportez-vous aux conditions de garantie fournies.

Déclaration de conformité

Par la présente, Miele déclare que ce combiné réfrigérateur-congélateur est conforme à la directive 2014/53/EU.

Le texte intégral de la déclaration de conformité UE est disponible à l'une des adresses suivantes :

- Produits, Téléchargements, sur www.miele.fr
- Service, demande d'informations, mode d'emploi, sur https://miele.fr/modedemploi en indiquant le nom du produit ou le numéro de fabrication

Bande de fréquence du module Wi-Fi	2,4000 GHz – 2,4835 GHz
Puissance d'émission maximale du module Wi-Fi	< 100 mW

MIELE France
Siège social
9 avenue Albert Einstein - Z. I. du Coudray
93151 - Le Blanc-Mesnil CEDEX
R.C.S. Bobigny B 708 203 088
E-mail : contact@miele-support.fr

Miele Experience Center Paris Rive Gauche
30 rue du Bac
75007 Paris
Miele Experience Center Paris Rive Droite
55 Boulevard Malesherbes
75008 Paris
Miele Experience Center Parly 2
Centre Commercial régional Parly 2
Av. Charles de Gaulle
Niveau 0
78150 Le Chesnay-Rocquencourt
Miele Experience Center Nice
Secteur Cap 3000
285 avenue de Verdun
06700 Saint-Laurent du Var
Miele Experience Center Toulouse
10 rue Croix Baragnon
31000 Toulouse

Internet
www.miele.fr

La ligne Consommateurs
Conseils, SAV, accessoires et pièces détachées
09 74 50 1000
Appel non surtaxé

S.A. Miele Belgique
Z.5 Mollem 480
1730 Mollem (Asse)
Réparations à domicile et autres renseignements : 02/451.16.16 (Lu.-Ven. 8h-17h)
E-mail: contact@miele-support.be
Internet: www.miele.be
Prenez un rendez-vous au Miele Experience Center de Bruxelles, Mollem, Anvers ou Hasselt
https://www.miele.be/fr/c/miele-belgique-200.htm

Miele Luxembourg S.à.r.l.
20, rue Christophe Plantin
Boîte postale 1011
L-1010 Luxembourg-Gasperich
Réparations à domicile et autres renseignements : +352 497 11 30 (Lu.-Jeu. 8h30-17h // Vend. 8h30-16h)
E-mail : infolux@miele.lu
Internet : www.miele.lu
Prenez un rendez-vous au Miele Experience Center de Gasperich
https://www.miele.lu/fr/c/miele-experience-center-gasperich-700.htm

Siège en Allemagne :
Miele & Cie. KG
Carl-Miele-Straße 29
33332 Gütersloh
Allemagne

Miele

KFMC 3844 R/L, KFMC 3844 FD

fr-FR

M.-Nr. 12 882 340 / 02 / 002