Miele

Kasutus- ja paigaldusjuhend
Elektriline pliidiplaat

Enne paigaldamist, ühendamist ja kasutuselevõttu lugege **kindlasti** läbi see kasutus- ja paigaldusjuhend. Sellega kaitsete ennast ja väldite kahjusid.

et-EE

M.-Nr. 10 970 120

Sisukord

Ohutusjuhised ja hoiatused **6**

Jätkusuutlikkus ja keskkonnakaitse **13**

Paigaldamine **14**
Ohutusjuhised paigalduse kohta 14
Lisaohutusjuhised pealasetseva paigalduse kohta 14
Lisaohutusjuhised tasapinnalise paigalduse kohta 15
Ohutud vahemikud 16
Paigaldusmõõdud pinnapealse paigalduse jaoks 19
KM 6540 FR 19
KM 6542 FR 20
Paigaldusmõõdud süvistatud paigalduse jaoks 21
KM 6542 FL 21
Pliidiplaadi pinnapealne paigaldamine 22
Tööpinna ettevalmistamine pinnapealseks paigalduseks 22
Pliidiplaadi pinnapealne sisestamine 22
Pliidiplaadi süvistatud paigaldamine 23
Tööpinna ettevalmistamine süvistatud paigalduseks 23
Süvistatud pliidiplaadi kohaleasetamine 23
Elektriühendus 23

Tutvumine **26**
Teie pliidiplaat 26
KM 6540 FR 26
KM 6542 FR, KM 6542 FL 27
Juht- ja kuvaelemendid 28
Keedutsooni andmed 29
Kasutuspõhimõte 30
Võrku ühendamine 30
Võrguga ühendamine 30
Ühendus ainult õhupuhastiga 30

Sisukord

Erifunktsioonid ... 30
Con@ctivity 3.0 ... 30
Keedutsoonide laiendus ... 31
ExtraSpeedi keedutsoon ... 31
Stop&Go ... 31
Automaatne kiirkuumutus ... 31
Taimer ... 31
Kasutuslukk ... 31
Lukustus ... 31
Tagasikutsumine ... 31
Soojashoidmine ... 31
Seadistused ... 31
Demorežiim ... 32
Jääksoojuse näidik ... 32
Turvaväljalülitus ... 32
Ülekuumenemiskaitse ja potikaitse ... 32
Pliidiplaadi andmed ... 33
Juurdeostetavad tarvikud ... 33

Kasutuselevõtmine ... 34
Pliidiplaadi lahtipakkimine ... 34
Pliidiplaadi esmakordne puhastamine ... 34
Pliidiplaadi esmakordne kasutuselevõtt ... 34
Võrku ühendamine ... 34
Võrku ühendamine rakenduse kaudu ... 34
Võrku ühendamine WPS-i kaudu ... 35
Üksnes õhupuhastiga ühendamine ... 35

Kasutamine ... 37
Ohutusjuhised kasutamise kohta ... 37
Pliidiplaadi sisselülitamine ... 37
Pliidiplaadi keedutsooni väljalülitamine ... 37
Võimsusaste ... 37
Võimsusastme seadistamine ... 37
Võimsusastme seadistamine – vaheastmed ... 38
Võimsusastme muutmine ... 38
Keedutsoonide laiendus ... 38
Keedutsoonide laienduse aktiveerimine ... 38
Keedutsoonide laienduse inaktiveerimine ... 38
Stop&Go aktiveerimine / inaktiveerimine ... 38
Automaatne kiirkuumutus ... 38
Automaatse kiirkuumutuse aktiveerimine ... 39
Automaatse kiirkuumutuse inaktiveerimine ... 39

Sisukord

Taimer ... 39
Taimeriaegade seadistamine ... 39
Lühiaja seadistamine ... 40
Lühiaja muutmine ... 40
Lühiaja kustutamine ... 40
Katkestusaja seadistamine ... 40
Katkestusaja muutmine ... 40
Katkestusaja kustutamine ... 40
Mitme katkestusaja seadistamine ... 40
Katkestusaegade kuvamine ... 40
Taimerifunktsioonide korraga kasutamine ... 40
Kasutuslukk ... 41
Kasutusluku aktiveerimine ... 41
Kasutusluku inaktiveerimine ... 41
Lukustus ... 41
Lukustuse aktiveerimine ... 41
Lukustuse inaktiveerimine ... 41
Tagasikutsumise aktiveerimine ... 41
Pliidiplaadi andmed ... 41
Mudelitähise / seerianumbri kuvamine ... 41
Tarkvaraversiooni kuvamine ... 42
Messilülituse aktiveerimine / inaktiveerimine ... 42

Seadistusvahemik ... 43
Andmed katseinstituutide jaoks ... 43

Hea teada ... 45
Elektriliste pliidiplaatide tööpõhimõte ... 45
Keedunõud ... 45

Seadistuste kohandamine ... 47

Puhastamine ja hooldus ... 50
Ohutusjuhised puhastamise ja hoolduse kohta ... 50
Puhastusintervall ... 50
Klaaskeraamiliste pindade puhastamine ... 50
Sobimatud puhastusvahendid ... 51

Probleemide kõrvaldamine ... 52
Teated näidikutel / ekraanil ... 52
Ootamatu käitumine ... 52
Ebarahuldav tulemus ... 53
Üldised probleemid või tehnilised tõrked ... 54

Klienditeenindus ... 55
Kontakt tõrgete korral ... 55

Tüübisilt 55
Garantii 55
Garantii 55

Tehnilised andmed 57
Tehnilised andmed 57
Toote andmelehed 57
Vastavusdeklaratsioon 58

Garantii 59

See pliidiplaat vastab ettenähtud ohutusnõuetele. Asjatundmatu kasutamine võib vigastada inimesi ja põhjustada materiaalset kahju.

Enne pliidiplaadi kasutuselevõttu lugege kasutus- ja paigaldusjuhend tähelepanelikult läbi. See sisaldab olulisi juhiseid paigaldamise, ohutu kasutamise ja hoolduse kohta. Sellega kaitsete ennast ja väldite pliidiplaadi kahjustamist.

Kooskõlas standardiga IEC 60335-1 juhib Miele tähelepanu sellele, et pliidiplaadi paigaldamist käsitlev peatükk ning ohutusjuhised ja hoiatused tuleb läbi lugeda ja neid järgida.

Miele ei vastuta juhiste eiramise tõttu tekkinud kahju eest.

Hoidke kasutus- ja paigaldusjuhend alles ning andke see edasi võimalikule järgmisele omanikule.

Otstarbekohane kasutamine

▶ See pliidiplaat on ette nähtud kasutamiseks majapidamises ja sellesarnastes paigaldustingimustes.

▶ See pliidiplaat ei ole ette nähtud kasutamiseks välistingimustes.

▶ Kasutage pliidiplaati vaid kodumajapidamises tavapärasel eesmärgil toitude valmistamiseks ja soojendamiseks. Muud kasutusviisid ei ole lubatud.

▶ Isikuid, kes oma kehalise, meelelise või vaimse seisundi või oma kogenematuse või teadmatuse tõttu ei ole võimelised pliidiplaati ohutult kasutama, tuleb kasutamise ajal jälgida. Sellised isikud tohivad kasutada pliidiplaati järelevalveta vaid juhul, kui neile on seadme kasutamine nii selgeks õpetatud, et nad saavad sellega ohutult hakkama. Nad peavad oskama märgata ja mõista valest kasutamisest tulenevaid ohte.

Lapsed ja majapidamine

▶ Nooremad kui kaheksa-aastased lapsed tohivad pliidiplaati kasutada vaid pideva järelevalve all.

▶ Lapsed alates 8. eluaastast tohivad kasutada pliidiplaati järelevalveta vaid juhul, kui neile on pliidiplaadi kasutamine nii selgeks õpetatud, et nad saavad sellega ohutult hakkama. Lapsed peavad oskama märgata ja mõista valest kasutamisest tulenevaid ohte.

▶ Lapsed ei tohi pliidiplaati järelevalveta puhastada.

▶ Jälgige lapsi, kes viibivad pliidiplaadi läheduses. Ärge mitte kunagi lubage lastel pliidiplaadiga mängida.

▶ Pliidiplaat kuumeneb töötamise ajal ja jääb kuumaks veel mõnda aega pärast väljalülitamist. Hoidke lapsi pliidiplaadist eemal, kuni see on nii palju maha jahtunud, et igasugune põletusoht on välistatud.

▶ Põletusoht! Ärge hoidke pliidiplaadi kohal või taga asetsevates panipaikades esemeid, mis võivad lastele huvi pakkuda. See ahvatleb lapsi pliidiplaadile ronima.

▶ Põletusoht! Keerake pottide ja pannide käepidemed kõrvale tööpinna kohale, et lapsed ei saaks neid alla tõmmata ja end põletada.

▶ Lämbumisoht! Lapsed võivad mängimisel pakkematerjali (nt kilesse) kinni jääda või selle endale üle pea tõmmata ja lämbuda. Hoidke pakkematerjali lastele kättesaamatus kohas.

▶ Kasutage kasutuslukku, et lapsed ei saaks pliidiplaati kogemata sisse lülitada või selle seadistust muuta. Pliidiplaadi kasutamise ajaks lülitage kasutuslukk sisse, et lapsed ei saaks (valitud) seadistusi muuta.

Tehniline ohutus

▶ Oskamatud paigaldus-, hooldus- ning remonttööd võivad kasutajat tõsiselt ohustada. Paigaldus-, hooldus- ja remonttöid tohivad teha ainult Miele volitatud spetsialistid.

▶ Pliidiplaadi kahjustused võivad teid ohtu seada. Kontrollige, ega pliidiplaadil pole nähtavaid kahjustusi. Ärge mitte kunagi kasutage kahjustunud pliidiplaati.

▶ Võimalik on ajutine või pidev kasutamine autonoomse või võrguga mittesünkroonse energiavarustussüsteemiga (nt minivõrgud, varusüsteemid). Kasutamise eeltingimus on, et energiavarustussüsteem vastab standardi EN 50160 või võrreldava standardi nõuetele. Elektrisüsteemi ja selles Miele seadmes ette nähtud kaitsemeetmete funktsioon ja tööviis peavad ka minivõrgus või võrguga mittesünkroonse kasutamise korral olema tagatud või need tuleb paigaldises asendada võrreldavate meetmetega. Seda kirjeldatakse näiteks VDE-AR-E 2510-2 ajakohases väljaandes.

▶ Pliidiplaadi elektriohutus on tagatud ainult siis, kui seade on ühendatud nõuetekohaselt paigaldatud maandussüsteemi. Selle olulise ohutusnõude järgimine on väga tähtis. Kahtluse korral laske kogu elektrisüsteem elektrikul üle kontrollida.

▶ Pliidiplaadi tüübisildil toodud ühendusandmed (pinge ja sagedus) peavad kindlasti vastama elektrivõrgu andmetele, et vältida pliidiplaadi kahjustusi.
Võrrelge neid enne ühendamist. Pöörduge kahtluse korral elektriku poole.

▶ Harupesad või pikendusjuhtmed ei taga vajalikku ohutust (tuleoht). Ärge kasutage neid pliidiplaadi ühendamiseks elektrivõrku.

▶ Ohutu töötamise tagamiseks kasutage pliidiplaati vaid lõplikult paigaldatuna.

▶ Seda pliidiplaati ei tohi kasutada mittestatsionaarsetes paigalduskohtades (nt laevas).

▶ Kokkupuude pinge all olevate ühendustega ning elektri- ja mehaanikaosa muutmine on teile ohtlik ja võib põhjustada tõrkeid pliidiplaadi töös.
Ärge mitte mingil juhul avage pliidiplaadi korpust.

▶ Garantii kaotab kehtivuse, kui pliidiplaati ei paranda Miele volitatud klienditeenindus.

▶ Miele tagab ohutusnõuetele vastavuse ainult originaalvaruosade kasutamise korral. Asendage vigased komponendid vaid Miele originaalvaruosadega.

▶ Pliidiplaat ei ole ette nähtud kasutamiseks välise ajarelee või kaugjuhtimissüsteemiga.

▶ Pliidiplaadi peab vooluvõrguga ühendama elektrik (vt peatüki "Paigaldus" jaotist "Elektriühendus").

▶ Kui toitejuhe on kahjustunud, peab selle elektrik vahetama spetsiaalse toitejuhtme vastu (vt peatüki "Paigaldus" jaotist "Elektriühendus").

▶ Paigaldus-, hooldus- ja remonditööde ajal peab pliidiplaat olema elektrivõrgust täielikult lahutatud. Selle saate tagada, kui

- lülitate elektrisüsteemi kaitsmed välja või
- keerate elektrisüsteemi keeratavad kaitsmed täielikult välja või
- lahutate toitepistiku (kui see on olemas) elektrivõrgust. Ärge tõmmake toitejuhtmest, vaid pistikust.

▶ Elektrilöögi oht. Kui pliidiplaadi klaaskeraamilises plaadis esineb defekte, mõrasid või on kilde väljas, ärge võtke plaati kasutusele või lülitage see kohe välja. Lahutage pliidiplaat vooluvõrgust. Võtke ühendust klienditeenindusega.

▶ Kui pliidiplaat on paigaldatud mööblipaneeli (nt ukse) taha, siis ärge kunagi sulgege mööblipaneeli pliidiplaadi kasutamise ajaks. Suletud paneeli taha koguneb soojus ja niiskus. See võib kahjustada pliidiplaati, ümbritsevat kappi ja põrandat. Sulgege mööblipaneel alles siis, kui jääksoojuse näidikud on kustunud.

Otstarbekohane kasutamine

▶ Pliidiplaat kuumeneb töötamise ajal ja jääb kuumaks veel mõnda aega pärast väljalülitamist. Alles siis, kui jääksoojuse näidikud on kustunud, ei ole enam põletusohtu.

▶ Sisselülitatud pliidiplaadi läheduses asuvad esemed võivad kõrge temperatuuri tõttu süttida.
Ärge mitte kunagi kasutage pliidiplaati ruumide kütmiseks.

▶ Õlid ja rasvad võivad ülekuumenemisel süttida. Ärge jätke pliidiplaati õlide ja rasvadega töötamisel järelevalveta. Ärge kustutage õli- ja rasvapõlenguid veega. Lülitage pliidiplaat välja.
Lämmatage leegid ettevaatlikult kaane või kustutustekiga.

▶ Ärge jätke pliidiplaati töötamise ajal järelevalveta. Jälgige lühikesi keedu- ja praadimisprotsesse pidevalt.

▶ Leegid võivad õhupuhastaja rasvafiltri süüdata. Ärge flambeerige kunagi õhupuhastaja all.

▶ Pihustipudelite, kergestisüttivate vedelike või põlevate materjalide kuumutamisel võivad need süttida. Seepärast ärge hoidke mitte kunagi kergestisüttivaid esemeid pliidiplaadi all asuvas sahtlis. Olemasolevad söögiriistakastid peavad olema kuumakindlast materjalist.

▶ Ärge kuumutage mingil juhul tühja toidunõud.

▶ Suletud konservikarpides tekib keetmisel ja kuumutamisel ülerõhk, mille mõjul võivad need lõhkeda. Ärge kasutage pliidiplaati konservikarpide keetmiseks ega kuumutamiseks.

▶ Pliidiplaadi katmisel tekib seadme kogemata sisselülitamise või jääksoojuse korral materjali süttimise, purunemise või sulamise oht. Ärge kunagi katke pliidiplaati kinni, nt katteplaatide, lapi või kaitsekilega.

▶ Kui pliidiplaat on sisse lülitatud, lülitatakse sisse kogemata või sisaldab veel jääksoojust, on oht, et pliidiplaadile asetatud metallist esemed kuumenevad. Muud materjalid võivad sulada või süttida. Niisked potikaaned võivad tugevasti pliidiplaadi külge jääda. Ärge kasutage pliidiplaati esemete hoidmiseks. Lülitage keedutsoonid pärast kasutamist välja!

▶ Te võite kuuma pliidiplaadi juures põletada saada. Kaitske oma käsi kõigi tööde ajal kuuma seadme juures pajakinnaste või pajalappidega. Kasutage vaid kuivi pajakindaid või pajalappe. Märjad või niisked tekstiilid juhivad soojust paremini ja võivad põhjustada aurupõletusi.

▶ Kui kasutate pliidiplaadi läheduses elektriseadet (nt käsimikser), jälgige, et selle toitejuhe ei puutuks kokku kuuma pliidiplaadiga. Toitejuhtme isolatsioon võib saada kahjustada.

▶ Sool, suhkur või liivaterad, nt aedvilja puhastamisest, võivad keedunõu põhja alla sattudes põhjustada kriimustusi. Jälgige, et klaaskeraamiline plaat ja keedunõu põhi oleksid puhtad enne, kui asetate keedunõu pliidile.

▶ Kukkuvad esemed (ka kerged esemed, nagu soolatoos) võivad tekitada klaaskeraamilises plaadis mõrasid või kilde. Jälgige, et klaaskeraamilisele plaadile ei kukuks esemeid.

▶ Kuumad esemed andurnuppudel ja näidikutel võivad nende all asuvat elektroonikat kahjustada. Ärge mitte kunagi asetage andurnuppudele ja näidikutele kuumi potte või panne.

▶ Kui suhkur, suhkrut sisaldavad toidud, plast või foolium satuvad kuumale pliidiplaadile ja sulavad, kahjustavad need jahtumisel klaaskeraamilist plaati. Lülitage seade kohe välja ja eemaldage need ained kohe kaabitsaga. Pange selleks pajakindad kätte. Pärast jahtumist puhastage klaaskeraamiline pind klaaskeraamika puhastusvahendiga üle.

▶ Tühjalt keevad potid võivad põhjustada kahjustusi klaaskeraamilisel plaadil või keedunõul. Ärge jätke pliidiplaati töötamise ajal järelevalveta.

▶ Karedad poti- ja pannipõhjad kriibivad klaaskeraamilist pinda. Kasutage ainult sileda põhjaga potte ja panne.

▶ Keedunõu ümberasetamiseks tõstke see pliidilt üles. Nii väldite kriimustusi ja hõõrdumisest tekkinud jälgi.

▶ Plast- või fooliumnõud sulavad kõrgel temperatuuril. Ärge kasutage plast- või fooliumnõusid.

▶ Pliidiplaadi raam või keraamilistel pliidiplaatidel äär ja juhtelemendid võivad järgmiste tegurite mõjul kuumeneda: kasutuse kestus, suur võimsusaste, suured keedunõud ning kasutatavate keedutsoonide arv.

▶ Alumiiniumist põhjaga või üleni alumiiniumist keedunõud võivad tekitada metalse läikega plekke. Neid plekke saab eemaldada klaaskeraamika või roostevaba terase puhastusvahendiga (vt peatüki “Puhastamine ja hooldus” lõiku “Klaaskeraamilise pinna puhastamine”).

▶ Kui mustus jääb pinnale kauemaks, võib olla seda hiljem võimatu eemaldada. Eemaldage plekid võimalikult kiiresti ning jälgige keedunõude asetamisel pliidile, et nende põhjad oleksid puhtad, rasvavabad ja kuivad.

▶ Ärge mitte mingil juhul valmistage toiduaineid vahetult klaaskeraamilisel pinnal. Kasutage alati sobivaid keedunõusid.

Puhastamine ja hooldus

▶ Aurupuhasti aur võib sattuda voolu juhtivatele osadele ja põhjustada lühise.
Ärge kasutage pliidiplaadi puhastamiseks mitte mingil juhul aurupuhastit.

▶ Miele annab pärast teie pliidiplaadi seeriatootmise lõppu kuni 15-aastase, kuid mitte lühema kui 10-aastase tarnegarantii talitlust säilitavatele varuosadele.

Nõuandeid energia säästmiseks toiduvalmistamisel

- Jälgige, et poti või panni põhi vastaks keedutsooni suurusele või oleks natuke suurem. Siis ei kiirga asjatult soojust.

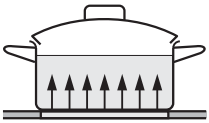

- Võimaluse korral valmistage toitu ükskõnes suletud pottides ja pannidel. Nii takistate soojuse ebavajalikku eraldumist.
- Valige väikeste koguste jaoks väike pott. Väike pott väikesel keedutsoonil vajab vähem energiat kui suur, vähe täidetud pott suurel keedutsoonil.
- Valmistage toitu vähese veega.
- Pärast keema minemist või pruunistamist lülitage aegsasti tagasi madalamale võimsusastmele.
- Pikema valmistusaja korral lülitage keedutsoon juba 5 kuni 10 minutit enne valmistusaja lõppu välja. Nii kasutatakse jääksoojust.
- Valmistusaja lühendamiseks kasutage kiirkeedupotti.

Pakendi suunamine jäätmekäitlusesse

Pakend on ette nähtud käitlemiseks ja kaitseb seadet transpordikahjustuste eest. Pakendimaterjalid on valitud keskkonnakaitsealastest ja käitlemistehnilistest seisukohtadest lähtudes ja on üldiselt korduskasutatavad.

Pakendi tagastamine materjaliringlusse säästab toorainet. Kasutage väärtuslike materjalide liigiti kogumise punkte ja tagastusvõimalusi. Transpordipakendid võtab tagasi Miele edasimüüja.

Vana seadme utiliseerimine

Elektri- ja elektroonikaseadmed sisaldavad mitmesuguseid väärtuslikke materjale. Samuti sisaldavad need teatud aineid, segusid ja detaile, mis olid vajalikud seadme toimimiseks ja ohutuse tagamiseks. Olmeprügi hulgas ja vale käitlemise korral võivad need kahjustada inimese tervist ja keskkonda. Seetõttu ärge visake oma vana seadet olmeprügi hulka.

Selle asemel kasutage elektri- ja elektroonikaseadmete tasuta äraandmiseks ja taaskasutusse suunamiseks ametlikke kogumis- ja tagastuspunkte kohaliku omavalitsuse, edasimüüja või Miele juures. Võimalike isikuandmete kustutamise eest äravisatavast seadmest vastutate seaduse järgi teie. Seaduse järgi olete kohustatud eemaldama patareid ja akud, mis ei ole seadmesse püsivalt integreeritud, samuti lambid, mida saab ilma lõhkumata eemaldada. Viige need sobivasse kogumiskohta, kus need saab tasuta ära anda. Hoolitsege selle eest, et vana seade oleks kuni äraviimiseni laste eest kaitstud.

Ohutusjuhised paigalduse kohta

⚠ Asjatundmatu paigaldus võib põhjustada kahjustusi.

Asjatundmatu paigaldus võib pliidiplaati kahjustada.

Laske pliidiplaat paigaldada vaid kvalifitseeritud spetsialistil.

⚠ Toitepinge võib tekitada elektrilöögi ohtu.

Asjatundmatul elektrivõrku ühendamisel tekib elektrilöögi oht.

Laske pliidiplaat elektrivõrku ühendada vaid kvalifitseeritud elektrikul.

⚠ Kukkuvad esemed võivad tekitada kahjustusi.

Ülemiste kappide või õhupuhasti monteerimisel võib pliidiplaat kahjustada saada.

Paigaldage pliidiplaat alles pärast ülemiste kappide ja õhupuhasti monteerimist.

▶ Pliidiplaati ei tohi paigaldada külmikute, nõudepesumasinate, pesu- ja kuivatusmasinate kohale.

▶ Hoolitsege selle eest, et pärast pliidiplaadi paigaldust ei saaks toitejuhet puudutada.

▶ Toitejuhe ei tohi pärast paigaldust kokku puutuda köögielementide liikuvate osadega (nt sahtliga) ega mehaanilise koormusega.

▶ Tööplaadi vineer peab olema töödeldud kuumakindla liimiga (100 °C), et see lahti ei tuleks ega deformeeruks. Seina äärelistud peavad olema kuumakindlad.

▶ Järgige ohutuid vahemikke (vt peatüki “Paigaldamine” jaotist “Ohutud vahemikud”).

Lisaohutusjuhised pealasetseva paigalduse kohta

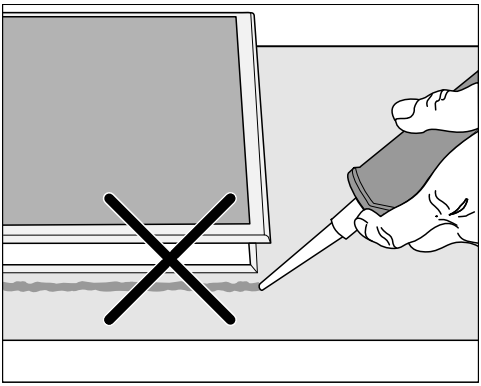

⚠ Valest paigaldamisest põhjustatud kahjustused.

Kui pliidiplaat on tarvis eemaldada, võivad pliidiplaat ja tööpind kahjustada saada, kui pliidiplaat on tihendatud vuugitihendiga.

Ärge kasutage pliidiplaadi ja tööpinna vahel vuugitihendit. Pliidiplaadi ülemise serva alune tihendusriba tagab piisava tihenduse seadme ja tööpinna vahel.

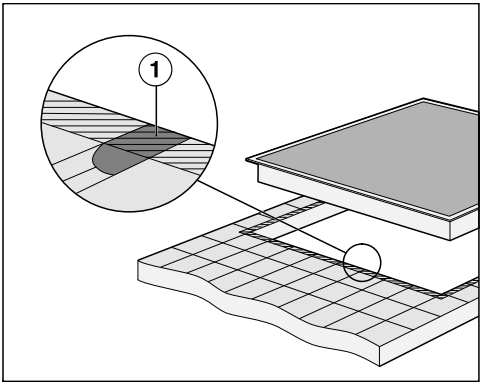

▶ Vuugid ① ja viirutatud ala pliidiplaadi paigalduspinna all peavad olema siledad ja tasased, et pliidiplaat asetuks ühtlaselt ja seadme pealispinna serva all olev tihendiriba tagaks piisava tihenduse tööpinnaga.

Kui pliidiplaat demonteeritakse teenindusse saatmise puhuks, võib pliidiplaadi ääre alune tihendusriba kahjustada saada.

Enne uuesti paigaldamist asendage tihendusriba uuega.

Lisaohutusjuhised tasapinnalise paigalduse kohta

⚠ Sobimatu vuugitihendi tõttu tekkivate kahjustuste oht.

Sobimatu vuugitihend võib looduslikku kivi kahjustada.

Looduslikust kivist plaatide ja keraamiliste plaatide korral kasutage eranditult vaid looduslikule kivile sobivat silikoonvuugitihendit. Järgige tootja juhiseid.

▶ Alumise kapi sisemine laius peab olema vähemalt tööpinna sisemise väljalõike laiune (vt peatüki “Paigaldamine” jaotist “Paigaldusmõõdud süvistatud paigalduse jaoks”), et pliidiplaadile saaks pärast paigaldamist alt vabalt juurde ja alumist kasti oleks võimalik hoolduseks välja võtta. Kui pliidiplaat ei ole pärast paigaldamist alt vabalt ligipääsetav, tuleb vuugitihend eemaldada, et pliidiplaadi saaks demonteerida.

▶ Süvistatud pliidiplaat sobib ainult looduskivist (graniit, marmor), täispuidust ja keraamiliste plaatidega töötasapindade sisse paigaldamiseks. Teistest materjalidest tööpindade korral küsige selle tootjalt, kas see sobib süvistatud pliidiplaadi paigaldamiseks.

- Looduslikust kivist tööpinnad: pliidiplaat asetatakse vahetult sisselõikesse.
- Täispuit, plaaditud tööpinnad: pliidiplaat kinnitatakse väljalõikesse puitliistudega. Need liistud ei kuulu tarnepaketti ja peavad paigaldamiseks kohapeal olemas olema.

Ohutud vahemikud

Ohutu vahemik pliidiplaadi kohal

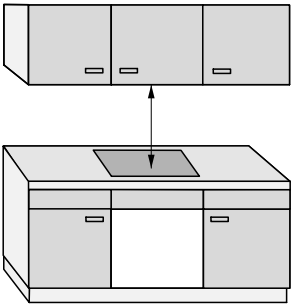

Pliidiplaadi ja selle kohale paigaldatud õhupuhasti vahele peab:

- jääma õhupuhasti tootja poolt nimetatud ohutu vahemik;
- jääma suurim nõutud ohutu vahemik, kui õhupuhasti alla on paigaldatud mitu seadet, mille puhul kehtivad erinevad ohutud vahemikud.

Kui pliidiplaadi kohale on paigaldatud kergesti süttivad materjalid (nt seinale kinnitatud kapp), peab ohutu vahemik olema vähemalt 600 mm.

Ohutu vahemik pliidiplaadi taga ja küljel

Kõrge kapi- või ruumiseina suhtes tuleb hoida järgmiseid minimaalseid vahemikke:

- **taga** ① tööpinna väljalõikest kuni tööpinna tagumise servani:
  50 mm

  ja
- **paremal** ② tööpinna väljalõikest kuni kõrvalseisva mööbliesemeni (nt kõrge kapp) või seinani:
  50 mm ja vastasküljel minimaalne vahemik 300 mm

  või
- **vasakul** ③ tööpinna väljalõikest kuni kõrvalseisva mööbliesemeni (nt kõrge kapp) või seinani:
  100 mm ja vastasküljel minimaalne vahemik 300 mm

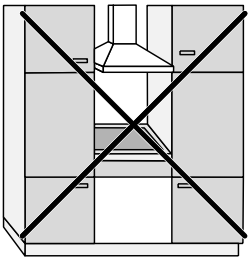

Ei ole lubatud

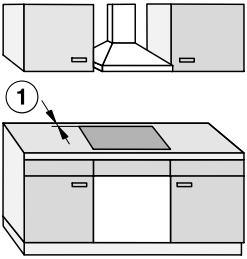

Väga soovitatav

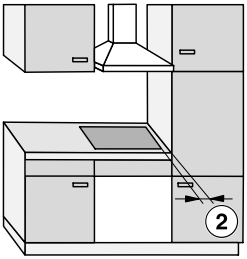

Ei ole soovitatav

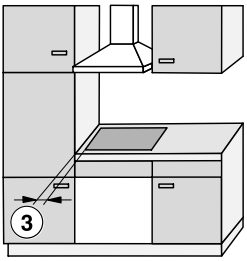

Ei ole soovitatav

Vahepõhi

Vahepõhja paigaldamine pliidiplaadi alla ei ole kohustuslik, kuid on lubatud.

Kui aga pliidiplaadi alla paigaldatakse vahepõhi, peab tööpinna ülemise serva ja vahepõhja ülemise serva vahele jääma vähemalt 110 mm ruumi.

Toitejuhtme paigaldamiseks peab taga olema õhuvahe vähemalt 10 mm. Kui pliidiplaadil on välimine toitekarp, peab vahe olema vähemalt 30 mm.

Paigaldamine

Ohutu vahemik niši kattematerjalist

Kui paigaldatakse niši kattematerjal, tuleb järgida tööpinna väljalõike ja kattematerjali vahele jäävat minimaalset ohutusvahemikku. Kõrgel temperatuuril võib materjal muutuda või puruneda.

Süvistatud paigaldus

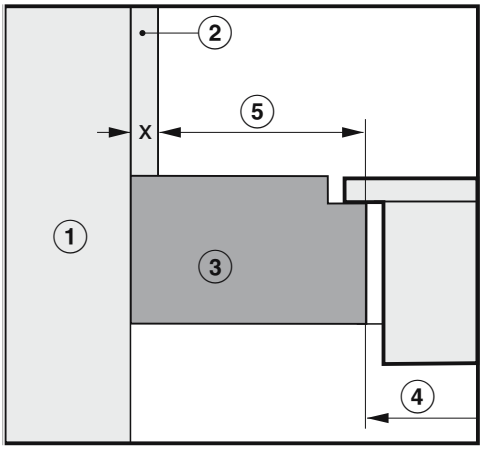

Pinnapealne paigaldus

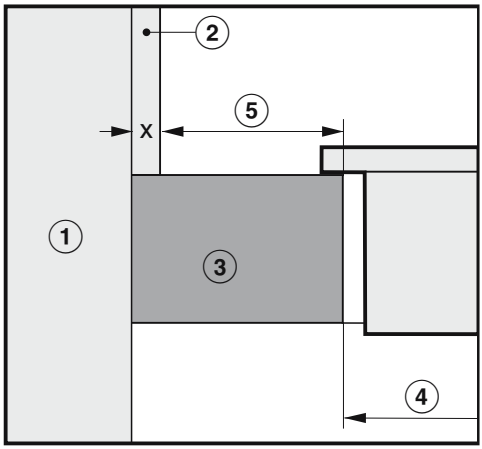

① Kivisein

② Mõõt x = niši kattematerjali paksus

③ Tööpind

④ Väljalõige tööpinnas

⑤ Minimaalne vahemik
süttivate materjalide (nt puit) puhul
mittesüttivate materjalide (nt metall, looduslik kivi, keraamilised plaadid) puhul

	Külg		Vastaskülg	
Materjal	**Süttiv**	**Mittesüttiv**	**Süttiv**	**Mittesüttiv**
Taga	50 mm	50 mm – mõõt x	–	–
Paremal	50 mm	50 mm – mõõt x	300 mm	300 mm – mõõt x
Vasakul	100 mm	100 mm – mõõt x	300 mm	300 mm – mõõt x

vt peatüki “Paigaldamine” jaotist “Ohutud vahemikud”
Näide: tööpinna taguse seina mittepõleva kattematerjali paksus 15 mm
50 mm – 15 mm = minimaalne vahemik 35 mm

Paigaldusmõõdud pinnapealse paigalduse jaoks

KM 6540 FR

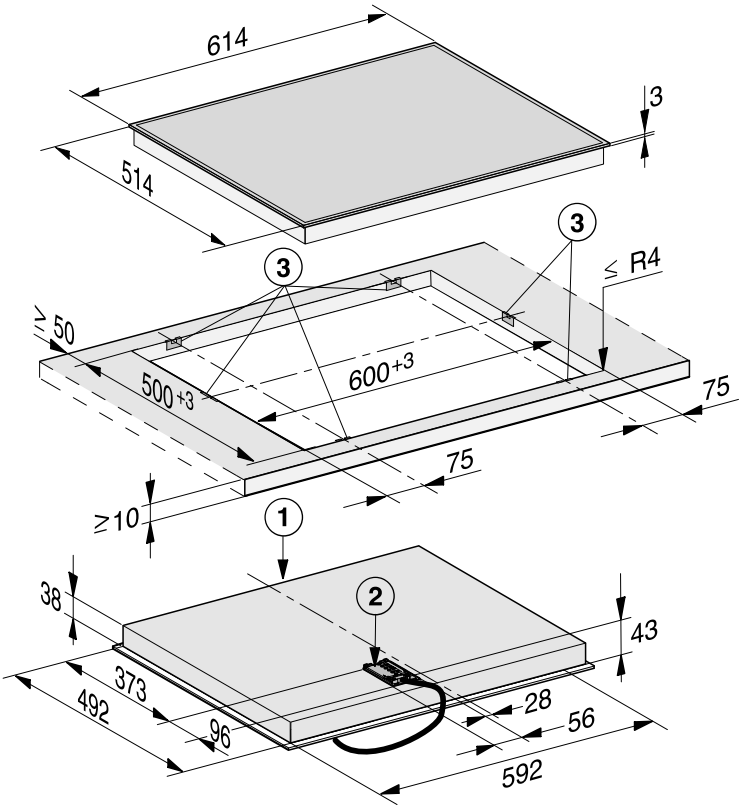

Kõik mõõdud on millimeetrites.

① Ees

② Toitejuhtmega toitekarp
toitejuhe P = 1440 mm

③ Kinnitusklambrid

Paigaldamine

KM 6542 FR

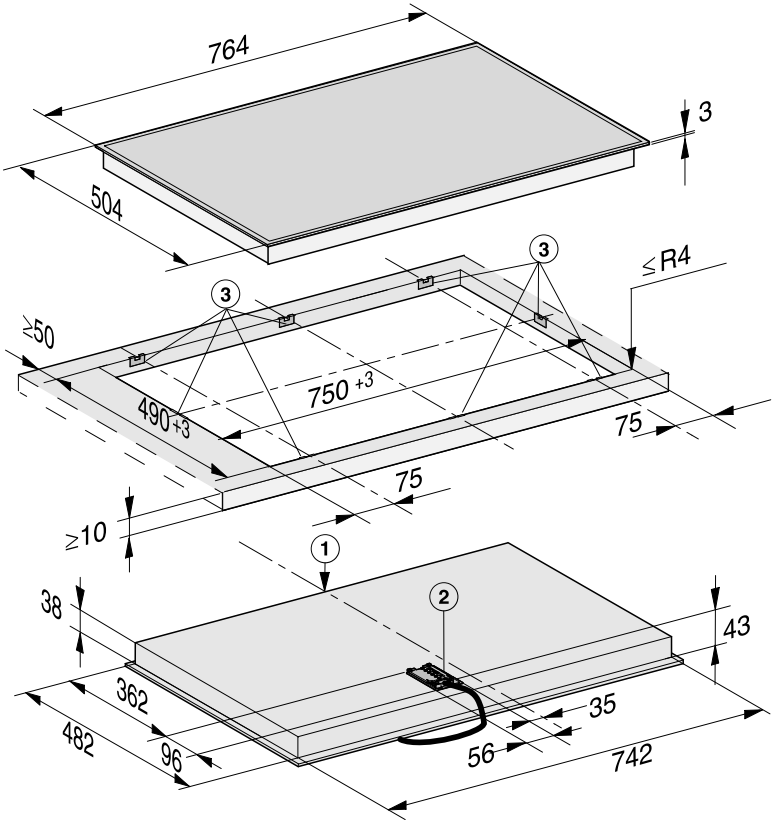

Kõik mõõdud on millimeetrites.

① Ees

② Toitejuhtmega toitekarp
toitejuhe P = 1440 mm

③ Kinnitusklambrid

Paigaldusmõõdud süvistatud paigalduse jaoks

KM 6542 FL

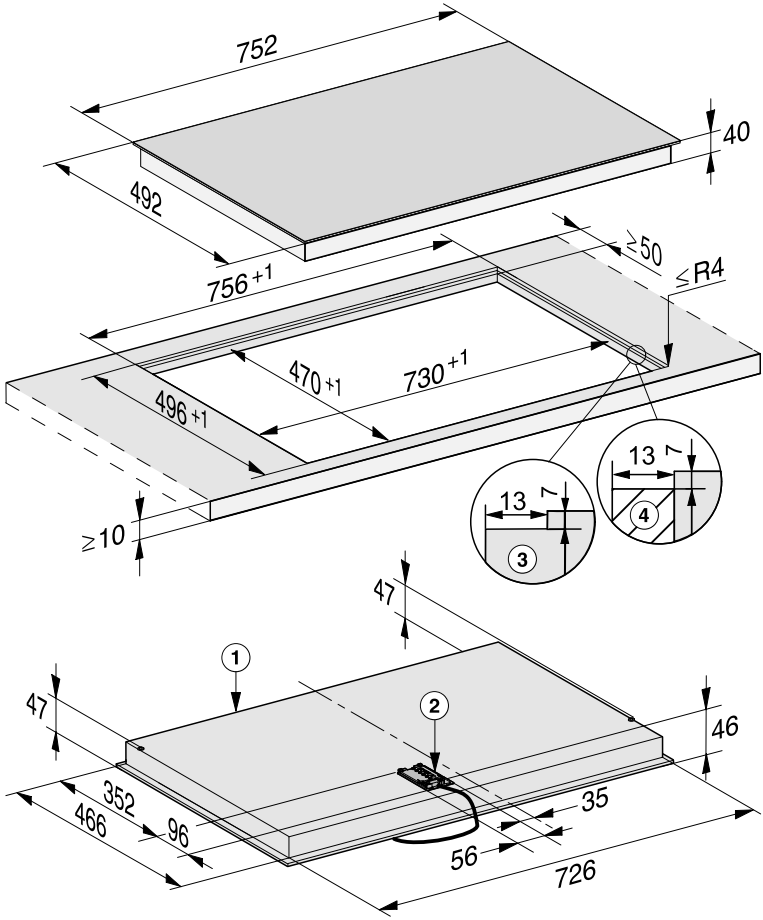

Kõik mõõdud on millimeetrites.

① Ees

② Toitejuhtmega toitekarp
toitejuhe P = 1440 mm

③ Looduslikust kivist tööpinna astmeline freesimine

④ Puitliist 13 mm (ei ole kaasasolev tarvik)

Pliidiplaadi pinnapealne paigaldamine

Tööpinna ettevalmistamine pinnapealseks paigalduseks

- Jälgige ohutuid vahemikke (vt peatüki “Paigaldamine” jaotist “Ohutud vahemikud”).
- Tehke tööpinda väljalõige.
- Puidust tööpinnad:
  katke lõikepinnad spetsiaalse laki, silikoonkummi või valuvaiguga, et takistada nende pundumist niiskuse tõttu. Tihendusmaterjal peab olema kuumakindel.

Hoolitsege selle eest, et need materjalid ei satuks tööpinnale.

Kinnitusklambrite kinnitamine puidust tööpinnale

Kinnitusklambrite täpsed asukohad on märgitud vastava pliidiplaadi joonistel.

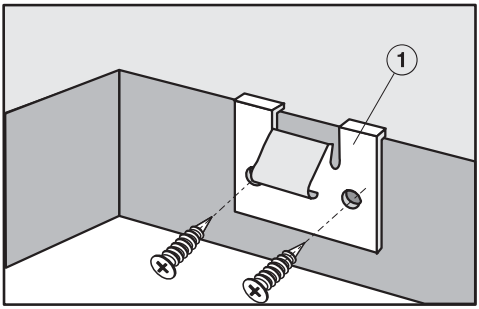

- Asetage klambrid ① pliidiplaadi joonistel märgitud kohtadesse väljalõike ülemise serva peale või külge.
- Kinnitage kinnitusklambrid ① kaasasolevate puidukruvidega 3,5 × 25 mm.

Kinnitusklambrite kinnitamine looduslikust kivist tööpinnale

Kinnitusklambrite täpsed asukohad on märgitud vastava pliidiplaadi joonistel.

Vajate kinnitusklambrite kinnitamiseks tugevat kahepoolset teipi (ei ole tarnekomplektis).

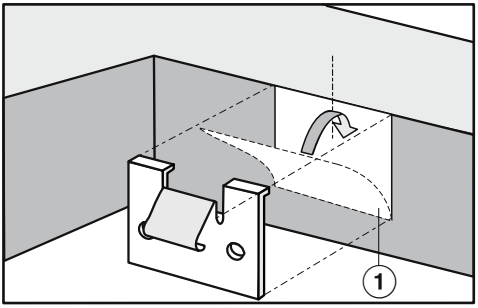

- Liimige kahepoolne teip ① pliidiplaadi joonisel märgitud kohtadesse väljalõike ülemisel serval.
- Asetage kinnitusklambrid väljalõike ülemise serva peale ja vajutage tugevalt kinni.

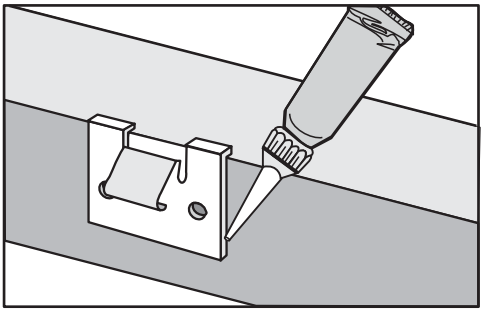

- Liimige kinnitusklambrite küljed ja alumine serv silikooniga.

Pliidiplaadi pinnapealne sisestamine

Pliidiplaadi saab pärast paigaldust välja kangutada üksnes eritööriistaga.

Tihenduslint hoolitseb pliidiplaadi libisemiskindla paigutuse eest väljalõikes. Raami ja tööpinna vaheline pilu väheneb mõne aja pärast.

- Juhtige pliidiplaadi toitejuhe läbi tööpinna väljalõike alla.
- Asetage pliidiplaat väljalõikesse keskele. Jälgige, et tihend oleks tööpinna peal, et oleks tagatud korralik tihendus tööpinnaga.
- Kui tihendid ei asetse tööpinna nurkades õigesti peal, saab nurgaraadiusi (≤ R4) vineerisaega ettevaatlikult muuta.
- Vajutage pliidiplaat servast mõlema käega ühtlaselt alla, kuni see tuntavalt fikseerub. Jälgige, et seadme tihend oleks pärast fikseerumist tööpinna peal, sest siis on tagatud tööpinna korralik tihendus.
- Ühendage pliidiplaat vooluvõrku (vt peatüki “Paigaldamine” jaotist “Elektriühendus”).
- Kontrollige pliidiplaadi töötamist.

Pliidiplaadi süvistatud paigaldamine

Tööpinna ettevalmistamine süvistatud paigalduseks

- Jälgige ohutuid vahemikke (vt peatüki “Paigaldamine” jaotist “Ohutud vahemikud”).
- Tehke tööpinda väljalõige.
- Täispuidust / plaaditud tööpinnad: kinnitage puitliistud 7 mm tööpinna ülemise serva alla (vt peatüki “Paigaldamine” jaotist “Paigaldusmõõtmed süvistatud paigalduse jaoks”).

Süvistatud pliidiplaadi kohaleasetamine

- Viige pliidiplaadi toitejuhe tööpinna väljalõike kaudu alla.

Klaaskeraamilise pinna ja tööpinna vaheline vuuk on vähemalt 2 mm laiune.

Vuuk on vajalik pliidiplaadi tihendamiseks.

- Asetage pliidiplaat väljalõikesse ja seadke selle keskkohta.
- Ühendage pliidiplaat vooluvõrku (vt peatüki “Paigaldamine” jaotist “Elektriühendus”).
- Kontrollige pliidiplaadi töötamist.
- Täitke pliidiplaadi ja tööpinna vaheline vuuk kuumakindla (vähemalt 160 °C) silikoon-vuugitihendiga.

Elektriühendus

⚠ Asjatundmatust ühendamisest põhjustatud kahjustuste oht.

Oskamatud paigaldus-, hooldus- ning remonttööd võivad kasutajat tõsiselt ohustada.
Miele ei vastuta kahju eest, mis on põhjustatud asjatundmatutest paigaldus-, hooldus- ja remonttöödest või paigaldamata või katkestatud kaitsmest (nt elektrilöök).

Laske pliidiplaat elektrivõrku ühendada elektrikul.

Elektrik peab tundma täpselt riiklikke eeskirju ja kohaliku elektriettevõtte lisaeeskirju ning neid hoolikalt järgima.

Pärast paigaldust peab tagama isoleeritud detailide puutumiskaitse.

Koguvõimsus

Vt tüübisildilt

Ühendusandmed

Vajalikud ühendusandmed leiate seadme tüübisildilt. Need andmed peavad ühtima elektrivõrgu andmetega.

Ühendusvõimalusi vaadake ühendusskeemilt.

Rikkevoolukaitselüliti

Turvalisuse suurendamiseks soovitab Saksa Elektrotehnikute Liit (VDE) (Austrias ÖVE) paigaldada pliidiplaadile FI-kaitselüliti rakendumisvooluga 30 mA.

Lahklülitid

Pliidiplaadil peab olema võimalik lahklülitite abil kõiki poolusi välja lülitada. Väljalülitatud olekus peab olema kontaktide vahe vähemalt 3 mm. Lahklülitid on ülevoolu kaitseseadised ja kaitselülitid.

Elektrivõrgust lahutamine

⚠ Võrgupingest põhjustatud elektrilöögi oht.
Remondi- ja / või hooldustööde ajal võib võrgupinge taastamine põhjustada elektrilöögi.
Jälgige, et pinget ei saaks juhuslikult uuesti sisse lülitada.

Kui vooluring on vaja võrgust lahutada, toimige olenevalt paigaldusest jaotuses järgmiselt:

Sulavkaitsmed

- Keerake kaitse kaitsmepesast täielikult välja.

Keeratavad automaatkaitsmed

- Vajutage kontrollnuppu (punane), kuni keskmine nupp (must) hüppab välja.

Sisseehitatavad automaatkaitsmed

- (vähemalt B- või C-tüübi LS-tüüpi lüliti) *⌂ Viige kipplüliti asendist 1 (sees) asendisse 0 (väljas).

FI-kaitselüliti

- (Rikkevoolukaitse) * Lülitage pealüliti asendist 1 (sees) asendisse 0 (väljas) või vajutage kontrollnuppu.

Toitejuhe

Pliidiplaat tuleb ühendada sobiva ristlõikega toitejuhtmega, tüüp H 05 VV-F (PVC-isolatsiooniga), vastavalt ühendusskeemile.

Ühendusvõimalusi vaadake ühendusskeemilt.

Teie pliidiplaadi jaoks lubatud ühenduspinge ja juurdekuuluva ühendusväärtuse leiate tüübisildilt.

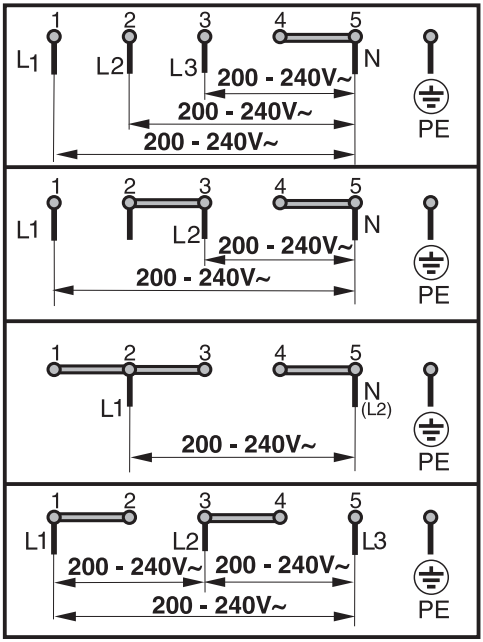

Toitejuhtme vahetamine

⚠ Võrgupingest põhjustatud elektrilöögi oht.

Asjatundmatul ühendamisel tekib elektrilöögi oht.

Laske toitejuhe vahetada vaid kvalifitseeritud elektrikul.

Toitejuhtme vahetamisel kasutage ükskes sobiva läbimõõduga kaablitüüpi H 05 VV-F (PVC-isolatsiooniga). Toitejuhtme saate tootjalt või klienditeenindusest.

Ühendusskeem

Kõik ühendusvõimalused ei pruugi paigalduskohas lubatud olla.

Järgige riigisiseseid eeskirju ja kohaliku elektriettevõtte lisaeeskirju.

Maksimaalne koormus ühendatud faasijuhtme kohta on 3650 W.

Pliidiplaadi ühendamiseks on vaja kõiki kolme faasijuhet. Faasijuhtme külge ei saa rohkem seadmeid ühendada.

Teie pliidiplaat

KM 6540 FR

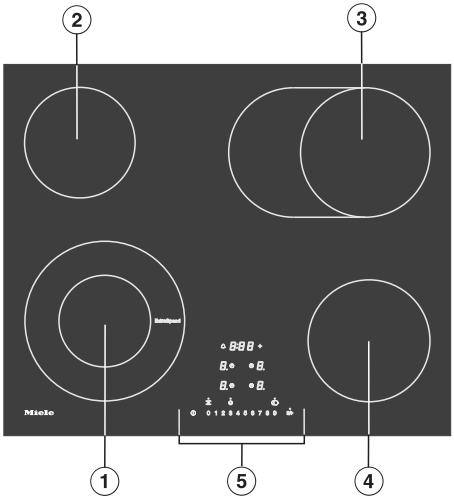

① Kahe vooluahelaga keedutsoon ExtraSpeed

② Ühe vooluahelaga keedutsoon

③ Ühe vooluahelaga keedutsoon / ahjupotitsoon

④ Ühe vooluahelaga keedutsoon

⑤ Juht- ja kuvaelemendid

KM 6542 FR, KM 6542 FL

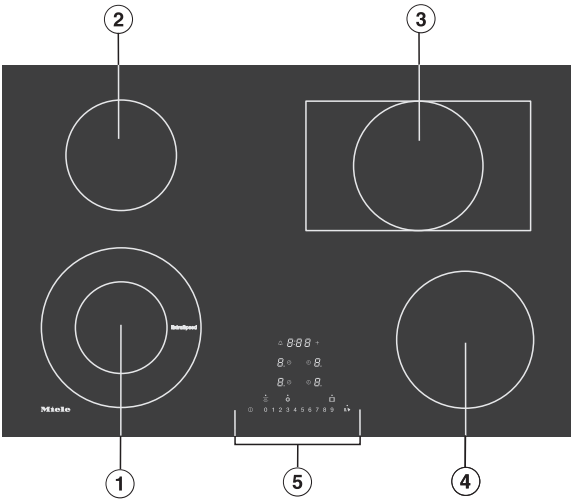

① Kahe vooluahelaga keedutsoon ExtraSpeed

② Ühe vooluahelaga keedutsoon

③ Ühe vooluahelaga keedutsoon / ahjupotitsoon

④ Ühe vooluahelaga keedutsoon

⑤ Juht- ja kuvaelemendid

Juht- ja kuvaelemendid

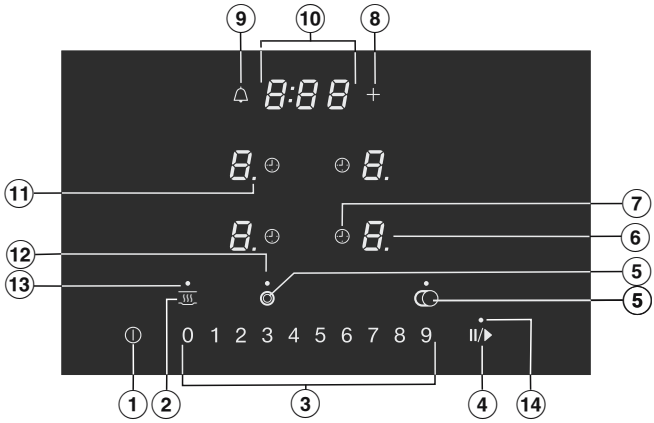

① Pliidiplaadi sisse- / väljalülitamise andurnupp

② Soojashoidmise andurnupp
Soojashoidmise funktsiooni aktiveerimiseks / inaktiveerimiseks

③ Numbrirea andurnupud
– võimsusastme seadistamiseks
– aegade seadistamiseks

④ Andurnupp Stop&Go
Käimasoleva toiduvalmistamise seiskamiseks / käivitamiseks

⑤ Keedutsoonide laienduse andurnupp

⑥ Keedutsooni valimise ja näidiku andurnupp

0	Keedutsoon on töövalmis
1 kuni 9	Võimsusaste
E	Jääksoojus
A	Automaatne kiirkuumutus
h	Soojashoidmisaste

⑦ Automaatse väljalülituse andurnupp
Lülitab keedutsoonid automaatselt välja

⑧ Sisestamise andurnupp
– seadistuste muutmiseks
– aegade kohandamiseks

⑨ Taimeri andurnupp

⑩ Taimeri näidik

0:00kuni9:59	Aeg
LOC	Kasutuslukk / lukustus on aktiveeritud
dE	Demorežiim on aktiveeritud

⑪ Võimsusastme näit – vaheastmed

⑫ Keedutsoonide laienduse märgutuli
Keedutsoonide laiendus on aktiveeritud.

⑬ Soojashoidmise näidik
Soojashoidmise funktsioon on aktiveeritud

⑭ Stop&Go näidik
Stop&Go funktsioon on aktiveeritud

Keedutsooni andmed

KM 6540 FR		
Keedutsoon	**Ø (cm)**	**Võimsus vattides 230 V juures**
①	12,0 / 21,0	1200 / 2900
②	14,5	1200
③	17,0 / 17,0 × 26,5	1500 / 2400
④	16,0	1500
		Kokku: 8000

KM 6542 FR, KM 6542 FL		
Keedutsoon	**Ø (cm)**	**Võimsus vattides 230 V juures**
①	12,0 / 21,0	1200 / 2900
②	14,5	1200
③	17,0 / 17,0 × 29,0	1500 / 2600
④	18,0	1800
		Kokku: 8500

Kasutuspõhimõte

Väljalülitatud pliidiplaat

Väljalülitatud pliidiplaadi korral on nähtavad vaid peale trükitud andurnuppude sümbolid ja numbririda. Kui lülitate pliidiplaadi sisse, süttivad teised andurnupud.

Kasutamine

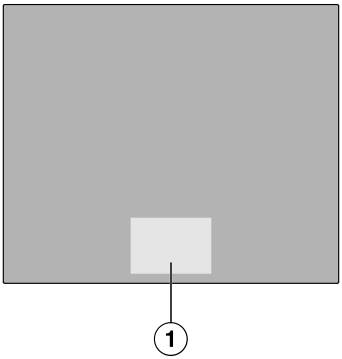

① Andurnuppude ja näidikute ala

Teie klaaskeraamilisel pliidiplaadil on andurnupud, mis reageerivad sõrmepuudutusele.
Iga andurnupu vajutust kinnitab helisignaal.
Ohutuskaalutlustel tuleb sisse- / väljalülitamise andurnuppu ⏻ vajutada veidi kauem kui teisi nuppe.

Keedutsooni valimine

Keedutsoon peab olema valitud, kui soovite keedutsoonil seadistusi teha. Keedutsooni valimiseks puudutage vastavat keedutsooni näidikut. Pärast keedutsooni näidiku puudutamist hakkab see vilkuma.
Nii kaua kui keedutsooni näidik vilgub, on keedutsoon valitud ja saate teha keedutsoonil seadistusi.
Erand: kui töötab ainult üks keedutsoon, saab seadistusi teha ilma valimiseta.

Võrku ühendamine

Teie pliidiplaat on varustatud sisseehitatud WiFi-mooduliga. Pliidiplaadi saab ühendada teie koduse WiFi-võrgu või üksnes teie Miele õhupuhastiga.

Võrguga ühendamine

Pärast Miele rakenduse installimist mobiilsesse lõppseadmesse saate teha järgmisi toiminguid:

- avada teavet oma pliidiplaadi tööoleku kohta,
- avada märkused oma pliidiplaadi programmi kulgemise kohta,
- luua võrgu muude WiFiga ühenduvate Miele kodumasinatega,
- avada retsepte Miele rakenduses,
- juhtida ühendatud Miele õhupuhastit automaatselt pliidiplaadi seadistuste abil (Con@ctivity 3.0).

Ühendus ainult õhupuhastiga

Pärast ühenduse loomist Miele õhupuhastiga saate teha järgmisi toiminguid:

- juhtida ühendatud Miele õhupuhastit automaatselt pliidiplaadi seadistuste abil (Con@ctivity 3.0).

Erifunktsioonid

Con@ctivity 3.0

Con@ctivity 3.0 kirjeldab vahetut sidet pliidiplaadi ja Miele õhupuhasti vahel. Kommunikatsioon saavutatakse võrgu abil. Con@ctivity 3.0 võimaldab õhupuhasti automaatset juhtimist sõltuvalt pliidiplaadi tööolekust.

Pliidiplaadi ja õhupuhasti Con@ctivity versioonid peavad ühtima.

Lisateavet selle kohta leiate oma õhupuhasti kasutus- ja paigaldusjuhendist.

Keedutsoonide laiendus

Sõltuvalt mudelist ei ole teie pliidiplaadil kahe kütteahelaga ja / või küpsetusnõutsoone.

Kahe kütteahelaga ja küpsetusnõutsoonidel on teine kütteahel, mille saate juurde lülitada. Tänu teisele kütteahelale suurendatakse kuumutatavat pinda ja te saate kasutada suurema põhjaläbimõõduga keedunõu või küpsetusnõu.

ExtraSpeedi keedutsoon

Sõltuvalt mudelist on teie pliidiplaadil ExtraSpeedi keedutsoon.

ExtraSpeedi keedutsooniga saab valmistatavat toitu kiiremini kuumutada.

Stop&Go

Stop&Go aktiveerimisel vähendatakse kõigi sisselülitatud keedutsoonide võimsus astmele 1. Inaktiveerimise korral töötavad keedutsoonid viimati seadistatud võimsusastmel edasi.

Nõuanne: Kasutage seda funktsiooni, kui peate juhtelemente kiiresti puhastama või on ülekeemisoht.

Automaatne kiirkuumutus

Kui automaatne kiirkuumutus on aktiveeritud, kuumutatakse automaatselt maksimaalsel võimsusel (kiirkuumutus) ja lülitatakse seejärel valitud võimsusastmele (edasikeetmisastmele) tagasi.

Taimer

Taimerit saab kasutada kahe funktsiooni jaoks:

- lühiaja seadistamiseks,
- keedutsooni automaatseks väljalülitamiseks.

Saate funktsioone kasutada üheaegselt.

Taimer

Saate pliidiplaadist sõltumatute protsesside jaoks seadistada äratuse.

Automaatne väljalülitus

Saate sisestada aja, mille möödudes lülitub keedutsoon automaatselt välja. Funktsiooni saab kasutada kõigi keedutsoonide puhul korraga.

Kasutuslukk

Kui kasutuslukk on aktiveeritud, ei saa pliidiplaati sisse lülitada.

Lukustus

Lukustus aktiveerub sisselülitatud pliidiplaadi korral. Kui lukustus on aktiveeritud, saab pliidiplaati vaid osaliselt kasutada.

Tagasikutsumine

Kui pliidiplaat lülitati töö ajal kogemata välja, saate selle funktsiooniga kõik seadistused taastada. Pliidiplaat tuleb 10 sekundi jooksul pärast väljalülitamist uuesti sisse lülitada.

Soojashoidmine

Funktsiooniga saab toite kohe pärast valmistamist soojas hoida.

Soojas saab hoida kuni 2 tundi.

Seadistused

Pliidiplaadi seadistusi saab kohandada oma isiklikele vajadustele.

Demorežiim

See funktsioon annab müüjale võimaluse näidata pliidiplaati ilma, et küttekeha sisse lülituks.

Jääksoojuse näidik

Kui keedutsoon on kuum, põleb pärast tsooni väljalülitamist jääksoojuse näidik.

Keedutsoonide järkjärgulise jahtumisega kustuvad jääksoojuse näidiku tulbad üksteise järel. Viimane tulp kustub alles siis, kui keedutsoone saab ohutult puudutada.

Turvaväljalülitus

Andurnupud on kinni kaetud

Pliidiplaat lülitub automaatselt välja, kui üks või mitu andurnuppu on kauem kui umbes 10 sekundit kinni kaetud, nt sõrme, ülekeeva toidu või pealeasetatud esemetega. Taimeri näidikul kuvatakse mõneks sekundiks *F*. Kui see puudutab andurnuppu ⏻, põleb *F* nii kaua, kuni esemed või mustus on eemaldatud. Esemete või mustuse eemaldamisel kustub *F* ja pliidiplaat on jälle kasutusvalmis.

Tööaeg on liiga pikk

Turvaväljalülitus aktiveeritakse automaatselt, kui keedutsooni kuumutati ebaloomulikult pikka aega. See aeg sõltub valitud võimsusastmest. Kui seda ületati, lülitub keedutsoon välja ja kuvatakse jääksoojuse näidikut. Kui lülitate keedutsooni välja ja sisse, on see jälle kasutusvalmis.

Turvaväljalülitust saab kohandada, muutes turvaastet (vt peatükki “Seadistuste kohandamine”).

Võimsusaste[1]	Maksimaalne tööaeg [h:min]		
	Ohutusaste		
	0[2]	1	2
1	10:00	8:00	5:00
1.	10:00	7:00	4:00
2 / 2.	5:00	4:00	3:00
3 / 3.	5:00	3:30	2:00
4 / 4.	4:00	2:00	1:30
5 / 5.	4:00	1:30	1:00
6 / 6.	4:00	1:00	0:30
7 / 7.	4:00	0:42	0:24
8	4:00	0:30	0:20
8.	4:00	0:30	0:18
9	1:00	0:24	0:10

[1] Võimsusastmed, mille juures on punkt, on vaheastmed (vt peatükk “Seadistusvahemikud”).
[2] Tehaseseadistus

Ülekuumenemiskaitse ja potikaitse

Ülekuumenemiskaitse

Igal keedutsoonil on ülekuumenemiskaitse. See lülitab keedutsooni kuumutamise automaatselt välja, enne kui plaat üle kuumeneb. Kui keedutsoon on piisavalt jahtunud, lülitub kuumutamine automaatselt uuesti sisse. Kuumutus lülitub peale selle kõrgeimal seadistataval võimsusastmel sisse ja välja.

Potikaitse

ExtraSpeedi keedutsoon on lisaks varustatud potikaitsmega. Kui soovite seda funktsiooni kasutada, peate muutma tehaseseadistust (vt peatükki “Seadistuste kohandamine”).
Keedutsooni kuumutus lülitub välja. Keedutsooni näidikul vilguvad vaheldumisi *9* ja *0*.

Ülekuumenemiskaitsme ja potikaitsme rakendumise põhjused

Ülekuumenemiskaitse ja potikaitse võivad rakenduda järgmistes olukordades:

- Sisselülitatud keedutsoonil ei ole keedunõu.
- Peale asetatud keedunõu kuumutatakse tühjalt.
- Keedunõu põhi ei asetse lamedalt keedutsoonil.
- Keedunõu juhib halvasti soojust.

Pliidiplaadi andmed

Pliidiplaadi mudelitähist, seerianumbrit ja tarkvara versiooni saate ekraanilt vaadata.

Juurdeostetavad tarvikud

Keedunõud

Miele pakub rikkalikku keedunõude valikut. Need on funktsioonide ja mõõtmete poolest täiuslikult kohandatud Miele seadmetele. Üksikasjaliku teabe leiate Miele veebilehelt.

Puhastus- ja hooldusvahendid

Klaaskeraamika ja roostevaba terase puhastusvahend 250 ml

Eemaldab tugevama määrdumise, lubjaplekid ja alumiiniumijäägid.

Mikrokiudlapp

Eemaldab sõrmejäljed ja kerge mustuse.

Pliidiplaadi lahtipakkimine

- Seadmega kaasas olevate dokumentide hulgast leiate tüübisildi, mis tuleb kleepida peatükis “Klienditeenindus” ette nähtud kohta.
- Eemaldage võimalikud kaitsekiled ja kleebised.

Pliidiplaadi esmakordne puhastamine

- Pühkige oma pliidiplaat enne esimest kasutamist niiske lapiga üle.
- Kuivatage pliidiplaat.

Pliidiplaadi esmakordne kasutuselevõtt

Metalldetailid on kaitstud hooldusvahendiga. Pliidiplaadi esmakordsel kasutuselevõtul võib see tekitada ebameeldivat lõhna ja ka suitsu. Ka induktsioonipoolide soojenemisel tekib esimestel töötundidel ebameeldivat lõhna. Iga järgneva kasutamisega lõhn väheneb ja kaob lõpuks täielikult.

See lõhn ja võimalik suits ei tähenda, et seade on valesti ühendatud või rikkis, ning see ei ole tervisele ohtlik.

Võrku ühendamine

WiFi-ühendus jagab sagedusriba teiste seadmetega (nt mikrolaineahjuga, kaugjuhitavate mänguasjadega). See võib tekitada ajutisi või täielikke ühendushäireid. Seetõttu ei ole pakutavate funktsioonide pidev saadavus tagatud.

Võrku ühendamine rakenduse kaudu

- Olemas on kodune WiFi-võrk.
- Teie WiFi-võrgu signaal on pliidiplaadi paigalduskohas piisavalt tugev.
- Puudub vahetu WiFi-ühendus pliidiplaadi ja Miele õhupuhasti vahel.

- Skannige QR-kood.

Kui olete installinud Miele rakenduse ja teil on kasutajakonto, juhitakse teid otse võrku ühendamise juurde.

Kui te ei ole veel Miele rakendust installinud, juhitakse teid Apple App Store®-i või Google Play Store™-i.

- Installige Miele rakendus ja looge kasutajakonto.
- Skannige QR-kood uuesti.

Miele rakendus juhib teid läbi häälestamise.

Võrku ühendamine WPS-i kaudu

- Olemas on kodune WiFi-võrk.
- Teie WiFi-võrgu signaal on pliidiplaadi paigalduskohas piisavalt tugev.
- Puudub vahetu WiFi-ühendus pliidiplaadi ja Miele õhupuhasti vahel (Con@ctivity 3.0).
- Teil on WPS-iga (WiFi Protected Setup) ühilduv ruuter.

■ Seejärel puudutage 6 sekundit järjest korraga andurnuppe 0 ja 6.

Taimeri näidikul loetakse sekundeid nullini. Pärast aja möödumist kuvatakse taimeri näidikul ühendamise katse ajal liikuvat valgust (maksimaalselt 120 sekundit).

WPS-i registreerimine on aktiivne nende 120 sekundi jooksul.

■ Aktiveerige oma WiFi-ruuteri WPS-funktsioon.

Kui ühendus on loodud, kuvatakse taimeri näidikul koodi C:02. Kui ühendust ei saanud luua, kuvatakse taimeri näidikul koodi C:01. Võimalik, et te ei aktiveerinud oma ruuteril WPS-i piisavalt kiiresti. Korrake ülalnimetatud samme.

■ Installige Miele rakendus.

■ Järgige rakenduse kasutajajuhiseid.

Saate kõiki Miele@home'i funktsioone kasutada.

Nõuanne: Kui teie WiFi-ruuteril ei ole WPS ühendusmeetodina saadaval, kasutage ühendamiseks Miele rakendust.

Üksnes õhupuhastiga ühendamine

Vajaliku teabe õhupuhasti ühendamiseks leiate selle kasutus- ja paigaldusjuhendist.

- Miele õhupuhasti Con@ctivity-ga 3.0
- Pliidiplaat ei ole ühendatud teie koduvõrku

■ Lülitage pliidiplaat sisse.

■ Seejärel puudutage 6 sekundit korraga andurnuppe 0 ja 7.

Taimeri näidikul loetakse sekundeid nullini. Pärast aja möödumist kuvatakse taimeri näidikul ühendamiskatse ajal liikuvat valgust. Kui ühendus on loodud, kuvatakse taimeri näidikul koodi C:02. Kui ühendust ei saanud luua, kuvatakse taimeri näidikul koodi C:01. Korrake ülalnimetatud samme.

Pärast ühenduse loomist süttivad õhupuhastil näidikud 2 ja 3 püsivalt.

■ Õhupuhasti sidumise režiimist lahkumiseks vajutage järeltöötamise nuppu 5 15.

Con@ctivity 3.0 on nüüd aktiveeritud.

Toimingu katkestamine

■ Puudutage ükskõik millist andurnuppu.

Seadistuste lähtestamine

Lähtestage seadistused, kui suunate pliidiplaadi jäätmekäitlusesse, müüte selle ära või võtate kasutusse kasutatud pliidiplaadi. Vaid nii on tagatud, et olete eemaldanud kõik isiklikud andmed ja eelmisel omanikul ei ole pliidiplaadile enam juurdepääsu.

Ruuteri vahetamisel ei ole lähtestamine vajalik.

- Lülitage pliidiplaat sisse.
- Puudutage 6 sekundit järjest korraga andurnuppe 0 ja 9.

Taimeri näidikul loetakse sekundeid nullini.

Pärast aja möödumist kuvatakse taimeri näidikul 10 sekundit koodi C:00.

Ohutusjuhised kasutamise kohta

⚠ Ülekuumenenud toit põhjustab tuleohtu.

Järelevalveta toit võib üle kuumeneda ja süttida.

Ärge jätke pliidiplaati töötamise ajal järelevalveta.

⚠ Kuumadest keedutsoonidest põhjustatud põletusoht.

Pärast toiduvalmistusprotsessi lõpetamist on keedutsoonid kuumad.

Ärge puudutage keedutsoone seni, kuni jääksoojuse näidikud põlevad.

⚠ Kuumad keedunõud andurnuppudel ja näidikutel võivad nende all asuvat elektroonikat kahjustada.

Andurnupud ei reageeri. Tehakse soovimatuid lülitusi. Pliidiplaat lülitub automaatselt välja (vt peatüki “Tutvumine” jaotist “Turvaväljalülitus”).

Ärge asetage andurnuppudele ja näidikutele kuumi keedunõusid.

Pliidiplaadi sisselülitamine

- Puudutage andurnuppu ⏻.

Teised andurnupud süttivad.

Kui nüüd ei järgne enam ühtegi sisestust, lülitub pliidiplaat ohutuse huvides mõne sekundi pärast välja.

Pliidiplaadi keedutsooni väljalülitamine

Pliidiplaadi väljalülitamine

- Pliidiplaadi ja sellega koos kõigi keedutsoonide väljalülitamiseks puudutage andurnuppu ⏻.

Keedutsooni väljalülitamine

- Keedutsooni väljalülitamiseks puudutage vastavat keedutsooni näidikut.

Keedutsooni näidik hakkab vilkuma.

- Puudutage numbrireal andurnuppu 0.

Võimsusaste

Võimsusastme seadistamine

- Asetage keedunõu soovitud keedutsoonile.
- Puudutage vastavat keedutsooni näidikut.

Keedutsooni näidik hakkab vilkuma.

- Puudutage numbrireal soovitud võimsusastmele vastavat andurnuppu.

Keedutsooni näidikul vilgub valitud võimsusaste mõne sekundi jooksul ja jääb siis püsivalt põlema.

Võimsusastme seadistamine – vaheastmed

Vaheastmed on aktiveeritud (vt peatükki “Seadistuste kohandamine”).

- Puudutage numbririda andurnuppude vahel.

Valitud võimsusaste vilgub mõne sekundi jooksul ja jääb siis püsivalt põlema. Vaheastmed kuvatakse helendava punktiga numbri kõrval.

Võimsusastme muutmine

- Puudutage vastavat keedutsooni näidikut.

Keedutsooni näidik hakkab vilkuma.

- Puudutage numbrireal soovitud võimsusastmele vastavat andurnuppu.

Keedutsoonide laiendus

Keedutsoonide laienduse aktiveerimine

- Puudutage korraks soovitud keedutsooni näidikut.

Keedutsooni näidik hakkab vilkuma.

- Keedutsooni näidiku vilkumise ajal puudutage andurnuppu ◎, ⬭ või ⬚ (sõltub mudelist).

Süttib keedutsoonide laienduse näidiktuli.

- Valige soovitud võimsusaste.

Keedutsoonide laienduse inaktiveerimine

- Puudutage korraks soovitud keedutsooni näidikut.

Keedutsooni näidik hakkab vilkuma.

- Keedutsooni näidiku vilkumise ajal puudutage andurnuppu ◎, ⬭ või ⬚ (sõltuvalt mudelist) nii mitu korda, kuni keedutsoonide laienduse näidiktuli kustub.

Stop&Go aktiveerimine / inaktiveerimine

Võimsusastet ja taimeri seadistust ei saa muuta, pliidiplaadi saab ainult välja lülitada. Lühiaeg, väljalülitusajad, võimendusajad ja kiirkuumutuse ajad jooksevad lõpuni.

Kui funktsiooni ei inaktiveerita 1 tunni jooksul, lülitub pliidiplaat välja.

- Puudutage andurnuppu **II/▶**.

Automaatne kiirkuumutus

Kiirkuumutuse aeg sõltub seadistatud edasikeetmisastmest:

Edasikeetmise aste[1]	Kiirkuumutuse aeg [min:sek]
1	1:20
1.	2:00
2	2:45
2.	3:25
3	4:05
3.	4:45
4	5:30
4.	6:10
5	6:50
5.	7:10
6	1:20
6.	2:00
7	2:45
7.	2:45
8	2:45
8.	2:45
9	–

[1] Võimsusastmed, mille juures on punkt, on vaheastmed (vt peatükk “Seadistusvahemikud”).

Automaatse kiirkuumutuse aktiveerimine

- Puudutage korraks soovitud keedutsooni näidikut.
- Puudutage soovitud edasikeetmisastme andurnuppu nii kaua, kuni kõlab signaal ja keedutsooninäidikul süttib A.

Kiirkuumutuse ajal (vt tabelit) vilgub keedutsooni näidikul A vaheldumisi seadistatud võimsusastmega.

Automaatse kiirkuumutuse inaktiveerimine

- Puudutage korraks soovitud keedutsooni näidikut.
- Puudutage soovitud edasikeetmisastet nii kaua, kuni A kustub.

või

- Seadistage mõni teine võimsusaste.

Taimer

Taimeriaegade seadistamine

Teil on võimalik sisestada aeg 1 minutist (0:01) kuni 9 tunni ja 59 minutini (9:59).

Aeg kuni 59 minutit sisestatakse minutitena (0:59), aeg alates 60 minutist tundide ja minutitena.

Ajad sisestatakse numbrireal ja neid saab kohandada andurnupuga **+**.

- Sisestage aeg järjestuses tunnid, minutite kümnelised, minutite ühelised.

Näide:

59 minutit = 0:59 tundi,
sisestus: 5–9
80 minutit = 1:20 tundi,
sisestus: 1–2–0

Pärast esimese numbri sisestamist jääb taimeri näidik põlema, pärast teise numbri sisestamist liigub esimene num-

ber vasakule, pärast kolmanda numbri sisestamist liiguvad esimene ja teine vasakule.

Lühiaja seadistamine

- Puudutage andurnuppu 🔔.

Taimeri näidik vilgub.

- Sisestage soovitud aeg.

Kui puudutate andurnuppu 🔔 või ootate 10 sekundit, käivitub lühiaeg.

Lühiaja muutmine

- Puudutage andurnuppu 🔔.

Taimeri näidik vilgub.

- Sisestage soovitud aeg.

Lühiaja kustutamine

- Puudutage andurnuppu 🔔.
- Puudutage numbrireal andurnuppu 0.

Katkestusaja seadistamine

Keedutsooni toide katkestatakse, kui saavutatud on maksimaalne kasutuskestus. Seda sõltumata seadistatud väljalülitusajast (vt peatüki "Tutvumine" jaotist "Turvaväljalülitus").

Valitud keedutsoonil on seadistatud võimsusaste.

- Puudutage vastava keedutsooni näidiku kõrval olevat andurnuppu ⏲.

Taimeri näidik ja andurnupp ⏲ vilguvad.

- Sisestage soovitud aeg.

Kui puudutate andurnuppu ⏲ või ootate 10 sekundit, käivitub väljalülitusaeg.

Keedutsooni katkestusaeg möödub ja andurnupp ⏲ põleb pidevalt.

Katkestusaja muutmine

- Puudutage soovitud keedutsooni andurnuppu ⏲.

Taimeri näidik vilgub.

- Sisestage soovitud aeg.

Katkestusaja kustutamine

- Puudutage soovitud keedutsooni andurnuppu ⏲ nii kaua, kuni taimeri näidikul kuvatakse 0:00.

või

- Puudutage soovitud keedutsooni andurnuppu ⏲.

Taimeri näidik vilgub.

- Puudutage numbrireal andurnuppu 0.

Mitme katkestusaja seadistamine

- Väljalülitusaja sisestamiseks veel ühele keedutsoonile toimige nii, nagu kirjeldatakse peatüki "Kasutamine" jaotises "Katkestusaja seadistamine".

Kui seadistatud on mitu katkestusaega, kuvatakse lühim järelejäänud aeg ja vastav andurnupp ⏲ pulseerib. Teised andurnupud ⏲ põlevad staatiliselt.

Katkestusaegade kuvamine

- Taustal jooksvate jääkaegade kuvamiseks puudutage soovitud keedutsooni andurnuppu ⏲.

Taimerifunktsioonide korraga kasutamine

Kui kasutate mõlemat funktsiooni üheaegselt, kuvatakse alati lühemat aega. Andurnupp 🔔 (taimer) või andurnupp ⏲ (automaatne väljalülitus) lühima ajaga keedutsoonil pulseerib.

- Taustal jooksvate järelejäänud aegade kuvamiseks puudutage soovitud keedutsooni andurnuppu 🔔 või ⏲.

Kasutuslukk

Kasutusluku aktiveerimine

Kõik andurnupud blokeeritakse. Seadistatud lühiaeg jookseb lõpuni.

■ Puudutage andurnuppu ⏻ 6 sekundit.

Taimeri näidikul loendatakse sekundeid nullini. Pärast seda kuvatakse taimeri näidikul LOC. Kasutuslukk on aktiveeritud.

Kui aktiveeritud kasutuslukuga puudutakse lubamatut andurnuppu, ilmub taimeri näidikule mõneks sekundiks LOC ja kõlab signaal.

Seadistusi saab kohandada nii, et kasutuslukk aktiveerub automaatselt 5 minutit pärast pliidiplaadi väljalülitamist (vt peatükki “Seadistuste kohandamine”).

Kasutusluku inaktiveerimine

■ Puudutage andurnuppu ⏻ 6 sekundit.

Taimeri näidikul kuvatakse lühidalt LOC, seejärel loetakse sekundeid nullini. Pärast aja möödumist on kasutuslukk inaktiveeritud.

Lukustus

Lukustuse aktiveerimine

Kui lukustus on aktiveeritud:

- saab keedutsoone ja pliidiplaati ainult välja lülitada,
- saab muuta seadistatud lühiaega.

■ Puudutage ja hoidke 6 sekundit korraga all andurnuppe **+** ja **II/▶**.

Taimeri näidikul loetakse sekundeid nullini. Pärast seda kuvatakse taimeri näidikul LOC. Lukustus on aktiveeritud.

Kui aktiveeritud lukustusega puudutakse lubamatut andurnuppu, ilmub taimeri näidikule mõneks sekundiks LOC ja kõlab signaal.

Lukustuse inaktiveerimine

■ Puudutage ja hoidke 6 sekundit korraga all andurnuppe **+** ja **II/▶**.

Taimeri näidikul kuvatakse lühidalt LOC, seejärel loetakse sekundeid nullini. Pärast aja möödumist on lukustus inaktiveeritud.

Tagasikutsumise aktiveerimine

■ Lülitage pliidiplaat uuesti sisse.

■ Puudutage kohe pärast sisselülitamist ühte vilkuvatest keedutsooni andurnuppudest.

Kõik eelnevad seadistused taastatakse.

Pliidiplaadi andmed

Mudelitähise / seerianumbri kuvamine

Pliidiplaadil ei ole keedunõusid.

■ Lülitage pliidiplaat sisse.

■ Puudutage numbrireal 6 sekundit korraga andurnuppe 0 ja 4.

Taimeri näidikul kuvatakse üksteise järel numbreid, mis on kriipsuga eraldatud.

Näide: 12 34 (mudelitähis KMDA 1234) – 1 23 45 67 89 (seerianumber)

Tarkvaraversiooni kuvamine

Pliidiplaadil ei ole keedunõusid.

- Lülitage pliidiplaat sisse.
- Puudutage numbrireal 6 sekundit üheaegselt andurnuppe 0 ja 3.

Taimerinäidikul kuvatakse kolme numbrit:

Näide: *1.23* = tarkvaraversioon 123.

Messilülituse aktiveerimine / inaktiveerimine

- Lülitage pliidiplaat sisse.
- Puudutage numbrireal 6 sekundit korraga andurnuppe 0 ja 2.

Taimeri näidikul vilgub mõni sekund:

- *dE* vaheldumisi sümboliga *On* (messilülitus aktiveeritud)

  või

- *dE* vaheldumisi sümboliga *OFF* (messilülitus inaktiveeritud)

Pliidiplaadil on tehaseseadistusena programmeeritud 9 võimsusastet. Kui soovite täpsemat astmelisust, saate laiendada 17 võimsusastmele (vt peatükki “Seadistuste kohandamine”).

	Seadistusvahemikud	
	tehasest üheksa astet ilma vaheastmeteta	**peenemalt üheksa astet koos vaheastmetega**
Või, šokolaadi jne sulatamine Želatiini sulatamine	1–2	1–2.
Väikese vedelikukoguse soojendamine Kergesti nõu külge kinni jäävate roogade soojashoidmine Riisi paisutamine	1–3	1–3.
Vedelate ja pooltahkete toitude soojendamine Kreemide ja kastmete vahustamine, nt veinivaht või Hollandi kaste Piimapudru keetmine Koorikuta omleti ja härjasilmade valmistamine Puuvilja hautamine	2–4	2–4.
Sügavkülmutatud toidu sulatamine Köögivilja, kala hautamine Pagaritoodete kergitamine, kaunviljade paisutamine Teravilja paisutamine	3–6	3–5.
Suuremate koguste keemaajamine ja edasikeetmine	4–6	4.–5.
Kala, lihalõikude, praevorsti, härjasilmade, pannkookide jne õrn praadimine (ilma rasva ülekuumutamiseta)	6–7	6–7.
Kartulipannkookide, pliinide jne küpsetamine	7–8	7–8.
Suure koguse vee keetmine Suurte lihakoguste pruunistamine Keemaajamine	8–9[1]	8.–9[1]

Need andmed on näitlikud väärtused. Nende puhul lähtutakse tavalistest portsjonitest 4 inimesele. Kõrgemate pottide, kaaneta keetmise ja suuremate koguste korral tuleb valida kõrgem võimsusaste. Kui valmistatakse väiksemaid koguseid, tuleb valida madalam võimsusaste.

[1] ExtraSpeedi keedutsoon töötab võimsusastmel 9 eriti suure võimusega.

Andmed katseinstituutide jaoks

Kontrolltoidud standardi EN 60350-2 järgi

Tehaseseadistusena on programmeeritud üheksa võimsusastet ilma vaheastmeteta.

Standardi järgi kontrollimise jaoks seadistage üheksa võimsusastet koos vaheastmetega (vt peatükki “Seadistuste kohandamine”).

Seadistusvahemik

Kontrolltoit	∅ Toiduvalmistusnõu põhi (mm)	Kaas	Seadistusvahemik	
			Eelkuumutus	Toiduvalmistamine
Õli kuumutamine	150	ei	–	1–2
Pannkoogid	180 (sandwich-põhi)	ei	9	5.–7.
Sügavkülmutatud friikartulite frittimine	Standardikohaselt	ei	9	9

Elektriliste pliidiplaatide tööpõhimõte

Ühe kütteahelaga keedutsoonidel on üks küttekeha, kahe kütteahelaga keedutsoonidel ja küpsetusnõutsoonidel kaks küttekeha. Sõltuvalt mudelist võivad küttekehad olla rõngaga eraldatud.

Kui seadistate mõne võimsusastme, lülitub kuumutus sisse. Küttekeha on läbi klaaskeraamilise plaadi nähtav. Keedutsoonide küttevõimsus sõltub seadistatud võimsusastmest ja seda reguleeritakse elektrooniliselt. Küttevõimsuse elektroonilise reguleerimise tagajärjel lülitatakse kuumutus sisse ja välja, et saavutada ühtlane küttevõimsus. Seda käitumist nimetatakse “tsükliliseks lülitumiseks”.

Igal keedutsoonil on ülekuumenemiskaitse, mis takistab klaaskeraamilise plaadi ülekuumenemist, vt peatüki “Tutvumine” jaotist “Ülekuumenemiskaitse”.

Ühe kütteahelaga keedutsoon

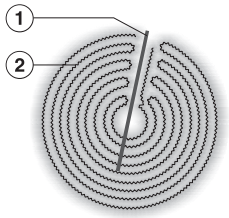

① Ülekuumenemiskaitse

② Küttekeha

Kahe kütteahelaga keedutsoon

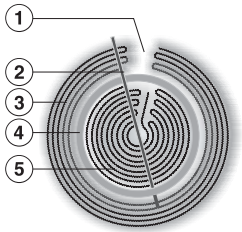

① Tehnilised põhjused, ei ole defekt

② Ülekuumenemiskaitse

③ Välimine küttekeha

④ Isolatsioonirõngas

⑤ Sisemine küttekeha

Keedunõud

Kõige paremini sobivad keedunõud

Kõige paremini sobivad paksu põhjaga metallpotid ja -pannid. Põhi on külmana sissepoole veidi kumer.

Kui keedunõu soojendatakse, paisub põhi väljapoole ja keedunõu asetseb pliidiplaadil tasapinnaliselt. Nii juhitakse soojust kõige paremini.

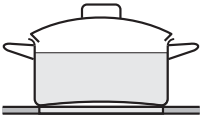

külm

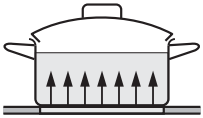

kuum

Vähem sobivad keedunõud

Vähem sobivad klaasist, keraamilised ja savinõud. Need materjalid ei juhi hästi soojust.

Sobimatud keedunõud

Sobimatud on plastist või alumiiniumfooliumist keedunõud. Materjal sulab kõrgetel temperatuuridel.

Nõuanded keedunõude kohta

- Keedutsooni optimaalseks kasutamiseks valige sobiva põhja läbimõõduga keedunõu, vt peatüki “Tutvumine” jaotist “Keedutsoonide andmed”.
- Kasutage ainult sileda põhjaga potte ja panne. Karedad poti- ja pannipõhjad kriibivad klaaskeraamilist pinda.
- Keedunõu ümberpaigutamiseks tõstke see pliidilt. Nii väldite kriimustusi ja hõõrdumisest tekkinud jälgi. Kriimustused, mis tekivad keedunõude edasitagasi liigutamisel, ei mõjuta pliidiplaadi tööd. Sellised kriimustused on normaalsed kasutusjäljed ja ei anna alust kaebuse esitamiseks.
- Pottide ja pannide ostmisel arvestage, et sageli on antud nende maksimaalne või ülemine läbimõõt. Oluline on aga nende (tavaliselt väiksem) põhjaläbimõõt.
- Nõu põhja omadused võivad mõjutada tulemuse ühtlust (nt pannkookide pruunistumist).
- Alumiiniumist põhjaga või üleni alumiiniumist keedunõud võivad tekitada metalse läikega plekke. Neid plekke saab eemaldada klaaskeraamika või roostevaba terase puhastusvahendiga, vt peatükki “Puhastamine ja hooldus”.

Seadistuste avamine

Pliidiplaat on välja lülitatud.

- Puudutage andurnuppe ⏻ ja **II/▶** nii kaua, kuni kuvatakse andurnupp **+** ja taimeri näidikul *PC*.

Mõne sekundi möödumisel vilguvad taimeri näidikul vaheldumisi *P:01* (programm 01) ja *C:01* (kood).

Parameetrite seadistamine

- Parameetri kuvamise ajal (nt *P:01*) puudutage andurnuppu **+** nii mitu korda, kuni näidikule ilmub soovitud parameetri number.

Koodi sisestamine

- Koodi kuvamise ajal (nt *C:01*) puudutage andurnuppu **+** nii mitu korda, kuni näidikule ilmub soovitud koodi number.

Seadistuste salvestamine

- Programmi kuvamise ajal (nt *P:01*) puudutage andurnuppu ⏻ nii kaua, kuni näidikud on kustunud.

Seadistuste salvestamata jätmine

- Puudutage andurnuppu **II/▶**, kuni näidikud on kustunud.

Seadistuste kohandamine

Parameeter[1]		Kood[2]	Seadistused
P:01	Demorežiim	**C:00**	Demorežiim väljas
		C:01	Demorežiim sees[3]
P:03	Tehaseseadistus	**C:00**	Tehaseseadistuste taastamata jätmine
		C:01	Tehaseseadistuste taastamine
P:04	Pliidiplaadi võimsusastmete seadistusvahemik	**C:00**	9 võimsusastet ilma vaheastmeteta + võimendi
		C:01	9 võimsusastet vaheastmetega + võimendi[4]
P:05	Keedutsooni ExtraSpeed potikaitse	**C:00**	väljas
		C:01	Mittetundlik
		C:02	Tavaline
		C:03	Väga tundlik
P:06	Kinnitustoon andurnupu puudutamisel	C:00	Väljas[5]
		C:01	Vaikne
		C:02	Keskmine
		C:03	Vali
P:07	Taimeri signaaltoon	C:00	Väljas
		C:01	Vaikne
		C:02	Keskmine
		C:03	Vali
P:08	Kasutuslukk	**C:00**	Kasutusluku aktiveerimine vaid käsitsi
		C:01	Kasutusluku automaatne aktiveerimine
P:09	Maksimaalne tööaeg	**C:00**	Ohutusaste 0
		C:01	Ohutusaste 1
		C:02	Ohutusaste 2

Parameeter[1]		Kood[2]	Seadistused
P:10	WiFi registreerimine	**C:00**	Ei ole aktiivne / inaktiveeritud
		C:01	Aktiivne ilma konfiguratsioonita
		C:02	Aktiivne ja konfigureeritud (ei ole valitav, näitab, kas ühendamine oli edukas)
		C:03	Võimalik on ühendus WPS-surunupuga
		C:04	WiFi lähtestatakse vaikeseadistusele (C:00)
		C:05	Pliidiplaadi ja õhupuhasti vahetu WiFi-ühendus ilma Miele rakenduseta (Con@ctivity 3.0)
P:12	Andurnuppude reageerimiskiirus	C:00	Aeglane
		C:01	Tavaline
		C:02	Kiire

[1] Loetlemata programmid on tühjad.

[2] Tehase poolt seadistatud kood on paksus kirjas.

[3] Pärast pliidiplaadi sisselülitamist ilmub taimeri näidikule mõneks sekundiks *dE*.

[4] Tekstis ja tabelites tähistatakse vaheastmed arusaadavuse huvides numbri taga oleva punktiga.

[5] Sisse- / väljalülitamise andurnupu kinnitustooni ei lülitata välja.

Ohutusjuhised puhastamise ja hoolduse kohta

⚠ Kuumad pinnad tekitavad põletusohtu.

Pärast toiduvalmistamise lõpetamist võivad pliidiplaadi kõik osad olla kuumad.

Lülitage pliidiplaat välja.

Laske pliidiplaadil enne selle puhastamist jahtuda.

Kui kasutate sobimatuid puhastusvahendeid või kui pliidiplaadil kuumutatakse sobivate puhastusvahendite jääke, võivad kõik pinnad värvi muuta või muutuda. Pealispinnad on kriimustustundlikud.

Enne pliidiplaadi puhastamist laske pindadel jahtuda.

Eemaldage puhastusvahendite jäägid kohe.

Ärge kasutage abrasiivseid ega kriimustavaid puhastusvahendeid.

▶ Ärge kasutage pliidiplaadi puhastamiseks mingil juhul aurupuhastit.

▶ Ärge kasutage puhastamiseks terava otsaga esemeid.

Puhastusintervall

- Enne iga kasutust:
  puhastage kogu pliidiplaat ja keedunõu põhi.
- Pärast iga kasutust:
  puhastage kogu pliidiplaati iga kord pärast kasutamist.
- Üks kord nädalas:
  selleks et vältida puhastusvahendite jääkide kinnikõrbemist, puhastage klaaskeraamilist pinda Miele klaaskeraamika ja roostevaba terase puhastusvahendi (vt peatüki “Juurdeostetavad tarvikud” jaotist “Puhastus- ja hooldusvahendid”) või kauplustes müügil oleva klaaskeraamiliste pindade puhastusvahendiga. Järgige puhastusvahendi tootja juhiseid.

Klaaskeraamiliste pindade puhastamine

Suhkru, plasti või alumiiniumfooliumi põhjustatud mustuse eemaldamine

- Kui kuumale klaaskeraamilisele pinnale satub suhkur, plast või foolium, lülitage pliidiplaat välja.
- Eemaldage need ained kaabitsa abil hoolikalt **kohe**, ilma jahtumist ootamata.
- Lõpuks puhastage jahtunud klaaskeraamiline pind, nagu järgnevalt kirjeldatakse.

Kerge mustuse eemaldamine

- Puhastage kogu klaaskeraamiline pind niiske, pehme lapi ja lahjendatud nõudepesuvahendiga. Järgige puhastusvahendi tootja juhiseid.

Tugeva mustuse eemaldamine

- Eemaldage kogu suurem mustus niiske lapiga, tugevalt kinni kuivanud mustus aga klaasikaabitsaga.
- Puhastage klaaskeraamilist pinda Miele klaaskeraamika või roostevaba terase puhastusvahendi (vt peatüki “Juurdeostetavad tarvikud” jaotist “Puhastus- ja hooldusvahendid”) või kauplustes müüdava klaaskeraamiliste pindade puhastusvahendi ning köögipaberi või puhta lapiga. Järgige puhastusvahendi tootja juhiseid.

Puhastuse lõpetamine

- Eemaldage kõik puhastusvahendi jäägid niiske lapiga.
- Kuivatage klaaskeraamiline pind pärast iga niisket puhastust.

Sobimatud puhastusvahendid

Seadme pealispinna kahjustuste vältimiseks ärge kasutage puhastamiseks:

- soodat, leelist, ammoniaaki, hapet või kloriidi sisaldavaid puhastusvahendeid,
- pleki- ja rooste-eemaldeid,
- abrasiivseid puhastusvahendeid, nt küürimispulbrit, -piima, -kive,
- lahustit sisaldavaid puhastusvahendeid,
- nõudepesumasina puhastusvahendeid,
- grillahju- ja ahjuaerosoole,
- karedaid küürimisharju,
- mustuse eemaldamise kustutuskummе,
- käsnu.

Probleemide kõrvaldamine

Enamiku tõrkeid ja vigu saate ise kõrvaldada. Paljudel juhtudel hoiate sellega kokku nii aega kui ka raha, kuna te ei pea klienditeenindusega ühendust võtma.

Aadressilt www.miele.com/service leiate lisateavet, kuidas tõrkeid ise kõrvaldada.

Teated näidikutel / ekraanil

Probleem	Põhjus ja selle kõrvaldamine
Pärast pliidiplaadi sisselülitamist või mõne andurnupu puudutamist ilmub taimeri näidikule mõneks sekundiks LOC.	Kasutuslukk on aktiveeritud. ■ Inaktiveerige kasutuslukk (vt peatüki “Kasutamine” jaotist “Kasutusluku inaktiveerimine”).
	Lukustus on aktiveeritud. ■ Inaktiveerige lukustus (vt peatüki “Kasutamine” jaotist “Lukustuse inaktiveerimine”).
Pärast pliidiplaadi sisselülitamist ilmub taimeri näidikule korraks dE. Keedutsoonid ei lähe kuumaks.	Pliidiplaat on demorežiimil. ■ Puudutage korraga andurnuppe 0 ja 2, kuni taimeri näidikul kuvatakse vaheldumisi dE ja OFF.
Taimeri näidikul vilgub F ja pliidiplaat lülitub automaatselt välja.	Üks või mitu andurnuppu on kinni kaetud, nt sõrme, ülekeeva toidu või pliidiplaadile asetatud esemetega. ■ Eemaldage esemed või mustus (vt peatüki “Tutvumine” jaotist “Turvaväljalülitus”).

Ootamatu käitumine

Probleem	Põhjus ja selle kõrvaldamine
Andurnupud reageerivad liiga tundlikult või ei reageeri korralikult.	Andurnuppude tundlikkus on muutunud. ■ Hoolitsege kõigepealt selle eest, et pliidiplaadile ei langeks otsest valgust (päikese- või tehisvalgust) ning et pliidiplaadi ümbrus ei oleks liiga pime. ■ Eemaldage kõik keedunõud ja puhastage pliidiplaat jääkidest. Jälgige, et kogu pliidiplaat ja andurnupud ei oleks kinni kaetud. ■ Lahutage pliidiplaat umbes 1 minutiks vooluvõrgust. ■ Kui probleem ei kao pärast vooluvarustuse taastamist, võtke ühendust klienditeenindusega.

Probleem	Põhjus ja selle kõrvaldamine
Keedutsooni kuumutus lülitub sisse ja välja.	Kuumutuse selline tsükliline lülitumine on normaalne. Tsüklilist lülitumist tekitab küttevõimsuse elektrooniline reguleerimine, vt peatüki “Hea teada” jaotist “Tööpõhimõte”. Kui kuumutus lülitub tsükliliselt kõrgeimal võimsusastmel, on rakendunud ülekuumenemiskaitse, vt peatüki “Tutvumine” jaotist “Ülekuumenemiskaitse”.
Üks keeduala või kogu pliidiplaat lülitub automaatselt välja.	Seade on liiga kaua töötanud. ■ Lülitage pliidiplaat või keedutsoon uuesti sisse (vt peatüki “Tutvumine” jaotist “Turvaväljalülitus”).
	Ülekuumenemiskaitse on aktiveerunud. ■ Laske pliidiplaadil jahtuda. ■ Kõrvaldage ülekuumenemise põhjus (vt peatüki “Tutvumine” jaotist “Ülekuumenemiskaitse”). ■ Kontrollige pliidiplaadi töötamist. ■ Kui probleem ei kao, tellige Miele klienditeenindus.
Keedutsooni ExtraSpeed näidikul vilguvad vaheldumisi 0 ja 9.	Potikaitse on aktiveerunud. ■ Puudutage korraks keedutsooni valikunuppu. Näit muutub, vilgub ainult 0. Saate keedutsooni jälle kasutusele võtta.
Üks või mitu jääksoojuse näidikut vilgub.	Kasutamise või jääksoojuse ajal toimus voolukatkestus.

Ebarahuldav tulemus

Probleem	Põhjus ja selle kõrvaldamine
Sisselülitatud kiirkuumutuse ajal ei lähe toit potis keema.	Kuumutatav toidukogus on liiga suur. ■ Ajage toit kõrgeimal võimsusastmel keema ja lülitage siis käsitsi tagasi.
	Keedunõu juhib halvasti soojust. ■ Kasutage teist keedunõud, mis juhib soojust paremini.

Probleemide kõrvaldamine

Probleem	Põhjus ja selle kõrvaldamine
Keedunõu sisu hakkab vaevu või üldse mitte keema.	Keedunõu juhib halvasti soojust. ■ Kasutage mõnda teist keedunõu, mis juhib soojust paremini.
	Pott on võrreldes keedutsooniga liiga suur. ■ Kasutage väiksemat potti.
	Keedutsoonide laiendus ei ole aktiveeritud. ■ Aktiveerige keedutsoonide laiendus.

Üldised probleemid või tehnilised tõrked

Probleem	Põhjus ja selle kõrvaldamine
Pliidiplaati või keedutsoone ei saa sisse lülitada.	Pliidiplaadil ei ole voolu. ■ Kontrollige, ega elektrisüsteemi kaitse pole aktiveerunud. Pöörduge elektriku või Miele klienditeeninduse poole (vähim vajalik kaitse (vt tüübisildilt)).
	Võimalik, et on tekkinud tehniline tõrge. ■ Lahutage pliidiplaat umbes 1 minutiks vooluvõrgust, – lülitades vastava kaitsekorgi välja või keerates sulavkaitsme tervenisti välja või – lülitades FI-kaitselüliti (rikkevoolukaitse) välja. ■ Kui te ei saa pärast kaitsme või rikkevoolukaitselüliti sisselülitamist / sissekeeramist pliidiplaati ikka veel kasutada, pöörduge elektriku või Miele klienditeeninduse poole.
Uue pliidiplaadi kasutamisel tekib ebameeldiv lõhn ja suits.	Metalldetailid on kaitstud hooldusvahendiga. Pliidiplaadi esmakordsel kasutuselevõtul võib see tekitada ebameeldivat lõhna ja ka suitsu. See lõhn ja võimalik suits ei tähenda, et seade on valesti ühendatud või rikkis, ning see ei ole tervisele ohtlik.

Aadressilt www.miele.com/service leiate teavet tõrgete ise kõrvaldamise ja Miele varuosade kohta.

Kontakt tõrgete korral

Tõrgete korral, mida te ise ei saa kõrvaldada, teavitage nt Miele müügiesindajat või Miele klienditeenindust.

Miele klienditeeninduse saate kutsuda veebis aadressil www.miele.com/service.
Miele klienditeeninduse kontaktandmed leiate selle dokumendi lõpust.

Klienditeenindus vajab mudelitähist ja seerianumbrit (SN). Mõlemad andmed leiate tüübisildilt või peatüki “Kasutamine” jaotisest “Pliidiplaadi andmed”.

Tüübisilt

Kleepige siia kaasasolev tüübisilt. Jälgige, et mudeli tähis ühtiks selle dokumendi tagaküljel toodud andmetega.

Garantii

Garantiiaeg on 2 aastat.

Lisateavet leiate kaasasolevast garantiitingimuste kirjeldusest.

Garantii

Miele Eesti tagab ostjale – lisaks tema seaduslikele garantiikohustusnõuetele müüja suhtes ning neid piiramata – nõude järgmisele garantiikohustusele uute seadmete osas:

I Garantii kestus ja algus

1. Garantii antakse järgmiseks ajaks:
   a) 24 kuud majapidamisseadmetele nende otstarbekohase kasutamise korral
   b) 12 kuud professionaalsetele seadmetele nende otstarbekohase kasutamise korral
2. Garantiiperiood algab seadme müügikviitungil olevast kuupäevast.

Garantiitoimingud ja garantiist tulenevad asendustarned ei pikenda garantiiaega.

II Garantii tingimused

1. Seade osteti volitatud edasimüüjalt või otse liikmesriigis, Šveitsis või Norras ning seda kasutatakse samuti nimetatud piirkonnas.

2. Klienditeeninduse tehniku nõudmisel esitatakse garantiitõend (müügikviitung või täidetud garantiikaart).

III Garantii sisu ja ulatus

1. Seadmel esinevad puudused kõrvaldatakse sobiva aja jooksul asjassepuutuvate osade tasuta remondi või asendamise teel. Selleks vajalikud kulud, nagu transpordi-, saatmis-, töö- ja varuosade kulud kannab Miele Eesti. Asendatud osad või seadmed antakse Miele Eesti omandusse.
2. Garantii ei hõlma selle alla mittekuuluvaid kahjunõudeid Miele Eesti vastu, välja arvatud juhul, kui Miele Eesti lepinguline volitatud klienditeenindus tegutseb ettekavatsetult või selgelt hooletult.
3. Garantii ei hõlma kulutarvikute ja lisatarvikute tarnet.

IV Garantii piirangud

Garantii ei hõlma puudusi või rikkeid, mis on põhjustatud järgmistel asjaoludel.

1. Puudulik ülesseadmine või paigaldamine, nt kehtivate ettevaatusabinõude või kirjalike kasutus-, paigaldus- ja montaažijuhiste mittejärgimine.
2. Mitteotstarbekohane kasutamine ja asjatundmatu kasutamine või koormamine, nt sobimatute pesu- või loputusvahendite või kemikaalide kasutamine.
3. Mõnes muus liikmesriigis, Šveitsis või Norras ostetud seadet ei ole erinevate tehniliste andmete tõttu võimalik kasutada või on seda võimalik kasutada ainult piirangutega.
4. Välismõjud, nt transpordikahjud, löögi või kukkumise tagajärjel tekkinud kahju, ilmastiku või muude loodusjõudude põhjustatud kahjud.
5. Remonttöid ja muudatusi on teinud isikud, keda ei ole Miele nendeks teenindustöödeks koolitanud ja volitanud.
6. Kasutatud on varuosi, mis ei ole Miele originaalvaruosad ega Miele lubatud tarvikud.
7. Klaasi purunemine või defektsed hõõglambid.
8. Voolu- ja pingekõikumised, mis jäävad väljapoole tootja lubatud vahemikku.
9. Kasutusjuhendis kirjeldatud hooldus- ja puhastustoimingute eiramine.

V Andmekaitse

Isikuandmeid kasutatakse ainult lepingupõhiseks menetluseks ning võimalikeks garantiitoiminguteks vastavalt andmekaitseseadusega sätestatud nõuetele.

Tehnilised andmed

WiFi-mooduli sagedusriba	2,400 GHz – 2,4835 GHz
WiFi-mooduli saatevõimsus	≤ 100 mW
Võimsustarve väljalülitatud olekus	≤ 0,5 W
Võimsustarve võrku ühendatud valmidusrežiimis	≤ 2 W
Aeg automaatse lülitumiseni väljalülitatud olekusse	10 Min.
Aeg automaatse lülitumiseni võrku ühendatud valmidusrežiimi	10 Min.

Toote andmelehed

Allpool on lisatud käesolevas kasutus- ja paigaldusjuhendis kirjeldatud mudelite toote andmelehed.

Kodumajapidamises kasutatavate elektrikeeduplaatide andmed

kooskõlas määrusega (EL) nr 66/2014

MIELE	
Mudelitähis	KM 6540
Toidukuumtöötlemisvööndite ja -alade arv	4
Ringikujulised toidukuumtöötlemisvööndid ja -alad: elektriga kuumutatava ala kasuliku pinna läbimõõt Mitteringikujulised toidukuumtöötlemisvööndid ja -alad: elektriga kuumutatava toidukuumtöötlemisvööndi või -ala kasuliku pinna pikkus ja laius	1. = Ø 120 / Ø 210 mm 2. = Ø 145 mm 3. = Ø 170 / 170x265 mm 4. = Ø 160 mm 5. = 6. =
Toidukuumtöötlemisvööndi või -ala energiatarbimine kg kohta ($EC_{electric\ cooking}$)	1. = 184,8 Wh/kg 2. = 189,8 Wh/kg 3. = 175,4 Wh/kg 4. = 179,2 Wh/kg
Keeduplaadi energiatarbimine kg kohta ($EC_{electric\ hob}$)	182,3 Wh/kg

Kodumajapidamises kasutatavate elektrikeeduplaatide andmed

kooskõlas määrusega (EL) nr 66/2014

Tehnilised andmed

MIELE	
Mudelitähis	KM 6542
Toidukuumtöötlemisvööndite ja -alade arv	4
Ringikujulised toidukuumtöötlemisvööndid ja -alad: elektriga kuumutatava ala kasuliku pinna läbimõõt Mitteringikujulised toidukuumtöötlemisvööndid ja -alad: elektriga kuumutatava toidukuumtöötlemisvööndi või -ala kasuliku pinna pikkus ja laius	1. = Ø 120 / Ø 210 mm 2. = Ø 145 mm 3. = Ø 170 / 170x290 mm 4. = Ø 180 mm 5. = 6. =
Toidukuumtöötlemisvööndi või -ala energiatarbimine kg kohta ($EC_{electric\ cooking}$)	1. = 188,3 Wh/kg 2. = 190,6 Wh/kg 3. = 177,2 Wh/kg 4. = 192,2 Wh/kg
Keeduplaadi energiatarbimine kg kohta ($EC_{electric\ hob}$)	187,1 Wh/kg

Vastavusdeklaratsioon

Miele kinnitab, et see klaaskeraamiline induktsioonpliidiplaat vastab direktiivile 2014/53/EL.

ELi vastavusdeklaratsiooni täielik tekst on saadaval ühel järgmistest internetiaadressidest:

- tooted, allalaadimine, aadressil www.miele.ee
- teenindus, teabenõue, kasutusjuhendid, aadressil www.miele.ee/majapidamine/teabenoue-385.htm, vajalik esitada toote nimetus või tootmisnumber

Miele Eesti tagab ostjale – lisaks tema seaduslikele garantiikohustusnõuetele müüja suhtes ning neid piiramata – nõude järgmisele garantiikohustusele uute seadmete osas:

I Garantii kestus ja algus

1. Garantii antakse järgmiseks ajaks:
   a) 24 kuud majapidamisseadmetele nende otstarbekohase kasutamise korral
   b) 12 kuud professionaalsetele seadmetele nende otstarbekohase kasutamise korral
2. Garantiiperiood algab seadme müügikviitungil olevast kuupäevast.

Garantiitoimingud ja garantiist tulenevad asendustarned ei pikenda garantiiaega.

II Garantii tingimused

1. Seade osteti volitatud edasimüüjalt või otse liikmesriigis, Šveitsis või Norras ning seda kasutatakse samuti nimetatud piirkonnas.
2. Klienditeeninduse tehniku nõudmisel esitatakse garantiitõend (müügikviitung või täidetud garantiikaart).

III Garantii sisu ja ulatus

1. Seadmel esinevad puudused kõrvaldatakse sobiva aja jooksul asjassepuutuvate osade tasuta remondi või asendamise teel. Selleks vajalikud kulud, nagu transpordi-, saatmis-, töö- ja varuosade kulud kannab Miele Eesti. Asendatud osad või seadmed antakse Miele Eesti omandusse.
2. Garantii ei hõlma selle alla mittekuuluvaid kahjunõudeid Miele Eesti vastu, välja arvatud juhul, kui Miele Eesti lepinguline volitatud klienditeenindus tegutseb ettekavatsetult või selgelt hooletult.
3. Garantii ei hõlma kulutarvikute ja lisatarvikute tarnet.

IV Garantii piirangud

Garantii ei hõlma puudusi või rikkeid, mis on põhjustatud järgmistel asjaoludel.

1. Puudulik ülesseadmine või paigaldamine, nt kehtivate ettevaatusabinõude või kirjalike kasutus-, paigaldus- ja montaažijuhiste mittejärgimine.
2. Mitteotstarbekohane kasutamine ja asjatundmatu kasutamine või koormamine, nt sobimatute pesu- või loputusvahendite või kemikaalide kasutamine.
3. Mõnes muus liikmesriigis, Šveitsis või Norras ostetud seadet ei ole erinevate tehniliste andmete tõttu võimalik kasutada või on seda võimalik kasutada ainult piirangutega.
4. Välismõjud, nt transpordikahjud, löögi või kukkumise tagajärjel tekkinud kahju, ilmastiku või muude loodusjõudude põhjustatud kahjud.
5. Remonttöid ja muudatusi on teinud isikud, keda ei ole Miele nendeks teenindustöödeks koolitanud ja volitanud.
6. Kasutatud on varuosi, mis ei ole Miele originaalvaruosad ega Miele lubatud tarvikud.
7. Klaasi purunemine või defektsed hõõglambid.
8. Voolu- ja pingekõikumised, mis jäävad väljapoole tootja lubatud vahemikku.
9. Kasutusjuhendis kirjeldatud hooldus- ja puhastustoimingute eiramine.

V Andmekaitse

Isikuandmeid kasutatakse ainult lepingupõhiseks menetluseks ning võimalikeks garantiitoiminguteks vastavalt andmekaitseseadusega sätestatud nõuetele.

www.miele.ee

Saksamaa - Miele & Cie. KG, Carl-Miele-Straße 29, 33332 Gütersloh

Miele

KM 6540 FR, KM 6542 FR, KM 6542 FL

et-EE

M.-Nr. 10 970 120 / 05 / 002