Instrucţiuni de utilizare şi instalare
Maşină automată de cafea încorporabilă



Este **esenţial** să citiţi instrucţiunile de utilizare înainte de amplasare - instalare - punerea în funcţiune. Astfel vă protejaţi şi evitaţi pagubele.

ro-RO

M.-Nr. 12 861 201

Contribuiți la protecția mediului înconjurător

Aruncarea ambalajului

Ambalajul este folosit pentru manipulare și protejează aparatul împotriva deteriorării în timpul transportului.

Prin readucerea ambalajului în circuitul materialelor, contribuiți la economisirea materiilor prime. Utilizați opțiuni de colectare și returnare a materialelor reciclabile specifice fiecărui material.

Economisirea energiei

Cu ajutorul următoarelor sfaturi puteți să economisiți energie și bani și să protejați mediul:

- Folosiți espressorul în Regim eco (prestabilit).
- Dezactivați afișarea orei.
- Selectați o luminozitate mai redusă sau renunțați complet la sistemul de iluminat.
- Dezactivați sistemul de iluminat atunci când aparatul este oprit.
- Selectați schema de culori închise pentru afișaj.
- Reduceți luminozitatea afișajului.
- Dacă modificați setările din fabrică ale „Timer-ului“, se poate majora consumul de energie al espressorului.
- Acordați o atenție deosebită următorului mesaj de pe afișaj: Această setare va duce la sporirea consumului energetic
- Dacă nu folosiți espressorul, opriți aparatul de la butonul Pornire/Oprire ⏻.

Aruncarea aparatului vechi

Echipamentele electrice și electronice vechi conțin adesea materiale valoroase. Acestea conțin însă și substanțe, amestecuri și componente necesare pentru funcționarea și siguranța aparatelor. Aceste substanțe, prin manevrare sau aruncare incorectă, pot reprezenta un risc pentru sănătatea oamenilor și mediul înconjurător. De aceea, nu aruncați niciodată vechiul aparat împreună cu gunoiul menajer.



Pentru predarea și valorificarea aparatelor electrice și electronice apelați la unitățile oficiale de colectare și livrare gratuită ale autorităților locale, reprezentanței sau companiei Miele. Aveți responsabilitatea legală de a șterge datele personale de pe aparatul pe care îl duceți la casat. Aveți responsabilitatea legală să eliminați în mod nedistructiv bateriile și acumulatorii vechi care nu sunt încastrați în dispozitiv, precum și lămpile care pot fi îndepărtate nedistructiv. Duceți-le la un punct de colectare adecvat unde pot fi predate gratuit. Asigurați-vă că aparatul vechi nu prezintă niciun pericol pentru copii în decursul perioadei de depozitare în vederea eliminării.

Cuprins

Contribuiţi la protecţia mediului înconjurător **2**
Economisirea energiei 2

Indicaţii de siguranţă şi avertizări . **6**

Descrierea aparatului **17**
Recipientul de lapte 19
Dispersor central cu senzor de margine de ceaşcă 19
Simboluri pe afişaj 20

Principiu de funcţionare **21**
Afişaj tactil 21
Efectuarea comenzilor 21

Prima punere în funcţiune **24**
Înainte de prima utilizare 24
Conectarea la reţea 24
Condiţii preliminare pentru conectarea în reţea 24
Prima pornire a maşinii 25
Configurarea sistemului de boabe .. 28

Sistemul de boabe **30**
Modificarea setărilor sistemului de boabe (Sortimente de boabe) 30
Redenumirea tipurilor de boabe 30
Modificarea alocării rezervoarelor de boabe de cafea 31

Umplerea rezervorului de apă **32**

Pornire şi oprire **33**
Pornirea maşinii automate de cafea 33
Oprirea maşinii automate de cafea . 33
Pregătirea pentru absenţe mai lungi 33

Prepararea băuturilor **34**
Cafea 34
Specialităţi de cafea în detaliu 34
Lapte şi produse lactate alternative 34
Umplerea şi introducerea recipientului de lapte 35
Prepararea cafelei 36
Anularea preparării 36
Prepararea unei cafele cu DoubleShot 36
Prepararea a 2 porţii 37
Prepararea unei căni de cafea 37
Ceai 38
Prepararea ceaiului 38
Pornirea manuală a TeaTimer 39
Prepararea unei căni de ceai 39
Prepararea apei calde şi fierbinţi 39

Regim expert **40**
Activarea şi dezactivarea modului expert 40
Regim expert: Alocarea recipientelor de boabe de cafea 40
Modul expert: reglarea mărimii porţiei 40

Gradul de măcinare **41**
Verificarea gradului corect de măcinare 41
Reglarea gradului de măcinare 41

Parametri **42**
Sortimente de boabe 42
Cantitatea de cafea măcinată 42
Preinfuzarea cafelei măcinate 42
Temperatura de infuzie a specialităţilor de cafea 42
Temperatura de ieşire pentru băuturi de ceai, apă caldă şi apă fierbinte 42
Mărime porţie 42
Afişarea şi modificarea parametrilor 43
Modificarea mărimii porţiei 43
Resetarea băuturilor 43

Cuprins

Profiluri **45**
Profiluri 45
Crearea unui profil 45
Configurarea profilului 45
Setarea trecerii de la un profil la altul 45

MyMiele **47**

MobileStart **48**
Pregătiți MobileStart 48
Pornirea și oprirea MobileStart 48

Setări **49**
Afișarea și modificarea setărilor 49
Limba 49
Ora exactă 49
Data 49
Ecran de pornire 49
Timer 50
Timer aparat 50
Timer întreținere 50
TeaTimer 51
Volum 51
Afișaj 51
Luminozitatea 51
Schemă de culori 51
QuickTouch 51
Sistem de iluminat 51
Info (afișarea informațiilor) 51
Apă proaspătă 51
Instalarea la altitudini mari 52
Regim de performanță 52
Regim Eco 52
Regim barista 52
Regim latte 52
Regim party 52
Duritatea apei 53
Senzor de proximitate 54
Funcția Blocare comenzi 54
Miele@home 54
Efectuarea Scan & Connect 55
Comandă de la distanță 55
SuperVision 55
Remote update 56
Versiune de software 57
Informații privind prevederile legale 57
Showroom (regim demo) 57
Setări implicite din fabricație 57

Curățare și întreținere **58**
Lista intervalelor de curățare 58
Curățare manuală sau în mașina de spălat vase 59
Agenți de curățare neadecvați 60
Deschiderea ușii aparatului 60
Curățarea tăvii de scurgere și a rezervorului de reziduuri 61
Curățarea capacului tăvii colectoare 63
Curățarea rezervorului de apă 63
Curățarea dispersorului central 63
Curățarea senzorului de margine de ceașcă 65
Curățarea recipientului de lapte și a capacului 66
Curățarea supapei de lapte (zilnică) 67
Scoaterea și curățarea supapei de lapte (lunar) 67
Curățarea recipientului de boabe de cafea 70
Curățați manual unitatea de preparare și interiorul 71
Curățarea incintei, interiorului ușii aparatului și tăvii de scurgere 73
Curățarea părții frontale a aparatului 73
Programe de întreținere 74
Accesarea meniului Întreținere 74
Clătirea aparatului 74
Clătirea conductei de lapte 74
Curățați conducte lapte 74
Degresarea unității de preparare 75
Detartrarea aparatului 78
Ungerea unității de preparare 79

Curățarea automată și detartrarea **80**
Ce trebuie să rețineți înainte și în timpul programelor automate de întreținere? 80

Curățarea automată 81
Cartușul de curățare Miele 81
Înlocuirea cartușului de curățare..... 82
Detartrarea automată 82
Cartușul de detartrare Miele 83
Înlocuirea cartușului de detartrare.. 84
Scoaterea cartușului de detartrare 84
Introducerea cartușului de detartrare..... 84
Nu utilizați un cartuș de decalcifiere 84
Timer întreținere 84
Anularea curățării automate și detartrării..... 85

Remedierea problemelor..... **86**
Mesaje afișate..... 86
Comportament neobișnuit al mașinii automate de cafea..... 89
Probleme la curățarea automată și/sau detartrare..... 92
Rezultate nesatisfăcătoare..... 94

Serviciul de asistenţă tehnică. Garanţie..... **97**
Contact în caz de defecțiuni 97
Garanție 97

Accesorii **98**

Instalare **99**
Racord la apă curentă 99
Conexiune electrică 100
Dimensiuni de încastrare..... 102
Instalarea într-un corp de bucătărie înalt 102
Instalare și racorduri..... 103
Încastrarea mașinii automate de cafea..... 104
Limitarea deschiderii ușii..... 106

Date tehnice..... **107**

Declaraţie de conformitate **108**

Drepturi de autor şi licenţe **109**

Drepturi de autor şi licenţe **110**

Indicaţii de siguranţă şi avertizări

Această mașină automată de cafea corespunde prevederilor de siguranță prescrise. Utilizarea sa incorectă poate cauza, însă, accidentarea utilizatorilor și daune materiale.

Citiți aceste instrucțiuni cu atenție, înainte de a pune în funcțiune mașina de cafea. Acestea conțin informații importante privind instalarea, siguranța, utilizarea și întreținerea aparatului. Astfel vă protejați și evitați pagubele.
Conform standardului IEC 60335-1, compania Miele vă sugerează în mod explicit să citiți și să respectați capitolul privind instalarea mașinii automate de cafea, precum și indicațiile de siguranță și avertizările.
Compania Miele nu își asumă nici o răspundere pentru pagubele produse în urma nerespectării acestor indicații.

Păstrați instrucțiunile de utilizare și transmiteți-le mai departe eventualilor viitori proprietari.

Utilizare adecvată

▶ Această maşină automată de cafea este concepută pentru a fi folosită în mediul casnic.

▶ Maşina automată de cafea nu a fost proiectată pentru a fi utilizată în aer liber.

▶ Maşina automată de cafea poate fi folosită exclusiv sub o altitudine de 2.000 m.

▶ Utilizaţi această maşină doar în scop casnic, pentru prepararea băuturilor pe bază de cafea, precum espresso, cappuccino, latte macchiato, ceai etc. Orice altă utilizare este contraindicată.

▶ Persoanele care din cauza abilităţilor fizice, senzoriale sau mentale sau a lipsei de experienţă sau cunoştinţe nu pot să utilizeze aparatul, trebuie să fie supravegheate în timpul utilizării.
Aceste persoane au voie să utilizeze maşina automată de cafea nesupravegheate numai dacă modul de utilizare li s-a explicat în aşa fel încât să poată utiliza aparatul în siguranţă. Ele trebuie să recunoască şi să înţeleagă posibilele pericole ale unei utilizări incorecte.

Siguranța copiilor

⚠ Pericol de arsuri şi opărire la dispersoare.

Pielea copiilor este mult mai sensibilă la temperaturi ridicate decât cea a adulţilor.

Nu le permiteţi copiilor să atingă componentele fierbinţi ale maşinii şi nici să ţină părţi ale corpului sub dispersoare.

▶ Amplasaţi maşina automată de cafea astfel încât copiii să nu poată ajunge la ea.

▶ Nu le permiteți copiilor sub 8 ani să se apropie de mașina de cafea, decât dacă îi supravegheați în permanență.

▶ Copiii mai mari de 8 ani pot folosi mașina de cafea fără a fi supravegheați, dacă utilizarea acesteia le-a fost clar explicată și dacă o pot utiliza în condiții de siguranță.
Copiii mai mari de 8 ani trebuie să poată recunoaște potențialele pericole ale unei utilizări incorecte.

▶ Supravegheaţi copiii care se află în apropierea aparatului. Nu lăsaţi niciodată copiii să se joace cu aparatul.

▶ Nu le permiteți copiilor să curețe mașina automată de cafea, cu excepția cazului în care copiii au peste 8 ani și sunt supravegheați.

▶ Reţineţi faptul că băuturile precum espresso şi cafea nu sunt adecvate pentru copii.

▶ Pericol de asfixiere. În timp ce se joacă, copiii se pot înfășura în ambalaj (de exemplu folii) sau își pot trage ambalajul peste cap și se pot asfixia. Nu lăsați materialul de ambalare la îndemâna copiilor.

Aspecte de siguranţă tehnică

▶ Lucrările de instalare pot fi efectuate numai de un tehnician calificat sau de centrul de servicii pentru clienţi Miele.

▶ Avarierea maşinii automate de cafea vă poate pune în pericol siguranţa. Verificaţi ca aparatul să nu prezinte semne externe vizibile de avariere înainte de încastrare. Nu utilizaţi niciodată un aparat avariat.

▶ Înainte de a conecta maşina de cafea la reţeaua electrică, comparaţi datele de conectare de pe eticheta cu date tehnice (frecvenţă şi tensiune) cu cele ale instalaţiei electrice din locuinţă.
Aceste date trebuie să coincidă în mod obligatoriu, pentru a preveni avarierea aparatului. Dacă aveţi nelămuriri, consultaţi un electrician calificat.

▶ Siguranţa electrică a aparatului este garantată numai dacă aceasta este conectată la un sistem de împământare instalat conform normelor aplicabile. Este foarte important ca această cerinţă fundamentală de siguranţă să fie îndeplinită. Dacă aveţi nelămuriri, solicitaţi unui electrician calificat să verifice instalaţia electrică a locuinţei.

▶ Este posibilă funcţionarea temporară sau permanentă pe un sistem de alimentare cu energie autosuficient sau nesincronizat cu reţeaua (de ex. reţelele autonome, sistemele de copie de siguranţă). Condiţia prealabilă pentru funcţionare este ca sistemul de alimentare cu energie să respecte cerinţele standardului EN 50160 sau ale unuia comparabil.
Măsurile de protecţie prevăzute în instalaţia casei şi în acest produs Miele trebuie asigurate, de asemenea, în ceea ce priveşte funcţia şi modul de funcţionare a acestora în operare autonomă sau în funcţionare nesincronă a reţelei sau trebuie înlocuite cu măsuri echivalente în instalare. Aşa cum este descris, de exemplu, în publicaţia actuală a VDE-AR-E 2510-2.

▶ Nu conectaţi maşina la reţeaua electrică prin prize multiple sau prelungitoare. Acestea nu garantează siguranţa necesară (pericol de incendiu).

▶ Utilizarea acestei maşini automate de cafea în locaţii mobile (de exemplu ambarcaţiuni) este contraindicată.

▶ Utilizaţi maşina automată de cafea doar în stare încastrată, pentru a-i asigura funcţionarea în condiţii de siguranţă.

▶ În cazul unei încorporări combinate, este foarte important ca aparatul automat pentru cafea să fie delimitat în partea de jos de o poliță intermediară închisă (cu excepția cazului în care este combinat cu un sertar cald gourmet sau cu un sertar de vidare încastrat).

▶ Utilizaţi această maşină automată de cafea la temperaturi ambientale curpinse între +16 °C şi +38 °C.

▶ Respectați o înălțime minimă de montare de 850 mm.

▶ Această mașină automată de cafea nu poate fi montată în spatele unui front de mobilier închis. În spatele frontului de mobilier închis se acumulează căldură și umiditate. Acestea pot deteriora aparatul și/sau mobila.

▶ Verificați periodic racordurile cu șuruburi dintre espressor și unitatea de montare. Strângeți șuruburile manual, dacă este necesar.

▶ Revendicările de garanție vor fi invalidate dacă espressorul nu este reparat de un tehnician calificat sau de un centru de servicii pentru clienți Miele.

▶ Lucrările de instalare sau reparație efectuate incorect pot duce la un pericol major pentru utilizator, iar producătorul nu își asumă răspunderea în astfel de cazuri. Lucrările de întreținere sau reparație la espressoare pot fi efectuate numai de un tehnician calificat sau de centrul de servicii pentru clienți Miele.

▶ Atunci când reparați mașina automată de cafea, acesta trebuie deconectată de la rețeaua electrică.
Mașina automată de cafea este deconectată de la rețeaua electrică numai atunci când:

- siguranțele instalației electrice sunt decuplate;
- siguranțele fuzibile ale instalației electrice sunt deșurubate complet;
- cablul de alimentare este deconectat de la rețeaua electrică. Trageți numai de ștecăr și nu de cablul de alimentare.

▶ Un cablu de alimentare deteriorat poate fi înlocuit doar cu un cablu special, de același tip (disponibil, de exemplu, în magazinul online Miele sau la centrul de servicii pentru clienți Miele). Din motive de siguranță, înlocuirea cablului se va face doar de către un tehnician calificat sau de către centrul de servicii pentru clienți Miele.

▶ Nu deschideţi niciodată carcasa maşinii automate de cafea. Atingerea racordurilor sub tensiune şi modificarea structurii electrice şi mecanice pot fi foarte periculoase pentru utilizator şi pot cauza defecţiuni de funcţionare a maşinii automate de cafea.

Racord la apă curentă

▶ Nu conectaţi maşina automată de cafea la racordul de apă caldă.

▶ Supapa de închidere a apei trebuie să fie accesibilă chiar şi atunci când aparatul automat de cafea este instalat.

▶ Învelişul protector al furtunului de alimentare cu apă nu trebuie deteriorat sau răsucit.

▶ Sistemul integrat Waterproof (de etanşeizare) previne pagubele provocate de apă, dacă sunt îndeplinite următoarele condiţii:

- dacă maşina este instalată în mod corespunzător (conexiune electrică şi de apă);
- dacă maşina este reparată imediat în cazul în care se observă defecţiuni vizibile;
- dacă închideţi robinetul de alimentare cu apă în cazul în unei absenţe mai îndelungate (de ex. în concediu).

Utilizare corectă

⚠ Pericol de ardere şi opărire la dispersoare.
Lichidele şi aburul emanat sunt foarte fierbinţi.

Nu ţineţi părţi ale corpului sub duze în timp ce prin acestea se emană lichide fierbinţi sau aburi.

Nu atingeţi componentele fierbinţi ale maşinii.

Duzele pot stropi lichid fierbinte sau aburi. De aceea, asiguraţi-vă că dispersorul central este curat şi montat corect.

Înlăturaţi vasele aflate pe capacul tăvii colectoare în uşa aparatului înainte de a deschide uşa.

Şi apa din tava colectoare poate fi foarte fierbinte. Goliţi cu grijă tava colectoare.

⚠ Pericol de vătămare a ochilor!

Nu priviţi niciodată direct sau cu instrumente optice (lupă etc.) în sistemul de iluminat.

▶ Reţineţi următoarele aspecte legate de apa utilizată:

- Calitatea apei trebuie să corespundă normelor privind apa potabilă din ţara în care este utilizat aparatul automat pentru cafea.
- În cazul în care utilizaţi un rezervor de apă: umpleţi rezervorul exclusiv cu apă potabilă proaspătă şi rece. Apa caldă sau fierbinte şi alte lichide pot deteriora aparatul automat pentru cafea.
- Schimbaţi zilnic apa din rezervor, pentru a evita acumularea bacteriilor.
  În cazul în care utilizaţi apă proaspătă: goliţi rezervorul de apă o dată pe zi.
- Nu folosiţi apă carbogazoasă.

▶ Introduceţi în rezervorul de cafea boabe doar boabe de cafea gata prăjite. Nu introduceţi niciodată în rezervor boabe de cafea cu aditivi sau cafea măcinată.

▶ Nu introduceţi lichide în rezervorul de cafea boabe.

▶ Nu utilizaţi cafea brută (boabe verzi, neprăjite) sau amestecuri de cafea ce conţin cafea brută. Boabele de cafea brută sunt foarte tari şi au o anumită cantitate de umiditate reziduală. Râşniţa maşinii de cafea se poate defecta încă de la prima măcinare.

▶ Nu introduceţi în aparat boabe de cafea tratate cu substanţe precum caramel sau zahăr, şi nici băuturi cu conţinut de zahăr. Zahărul va avaria maşina.

▶ Dacă după o băutură de cafea cu conținut de cofeină sunt preparate boabe decofeinizate, este posibil ca în râșniță sau în camera de infuzie să mai rămână resturi de boabe cu conținut de cofeină. Pentru a obține o cafea fără cofeină, aruncați prima băutură de cafea.

▶ Folosiţi doar lapte fără aditivi. Aditivii sunt de obicei pe bază de zahăr şi aderă la conducta de lapte, blocând-o.

▶ Dacă folosiţi lapte de origine animală, acesta trebuie să fie obligatoriu pasteurizat.

▶ Dacă preparaţi ceai, respectaţi instrucţiunile producătorului.

▶ Nu așezați niciodată băuturi cu alcool aprins sub dispersorul central al mașinii de cafea. Flăcările îi pot aprinde sau topi componentele din plastic.

▶ Nu vă agățați de ușa deschisă a aparatului și nu puneți obiecte pe ea pentru a evita deteriorarea balamalelor aparatului.

▶ Nu curățați obiecte cu ajutorul mașinii automate de cafea.

▶ Asigurați-vă că espressorul nu intră în contact cu gelul dezinfectant pentru mâini și cu cremele de protecție solară, deoarece acești agenți deteriorează suprafețele.

Accesorii și piese de schimb

▶ În cazul înlocuirii componentelor defecte relevante pentru siguranță, Miele garantează că numai piesele de schimb originale Miele îndeplinesc în totalitate cerințele de siguranță.

▶ Miele nu își asumă răspunderea pentru utilizarea de accesorii care nu sunt originale Miele. Miele nu își asumă răspunderea pentru pretențiile legate de garanție, garanția legală și/sau garanția pentru produse în cazul în care daunele sau defectele au rezultat din utilizarea sau instalarea unor accesorii care nu aparţin mărcii Miele sau care nu au fost aprobate de Miele.

▶ Miele va garanta furnizarea de piese de schimb funcționale pentru un minimum de 10 ani și până la 15 ani după încetarea producerii în serie a mașinii dumneavoastră de cafea.

Curățare și îngrijire

▶ Curăţaţi zilnic atât maşina, cât şi recipientul de lapte, în special înainte de prima utilizare.

▶ Conductele de lapte trebuie curăţate temeinic şi în mod regulat. Laptele conţine în mod natural bacterii, care se pot înmulţi vertiginos în lipsa unei curăţări temeinice.

▶ Dacă nu utilizaţi detartrarea şi curățarea automată, trebuie să rulaţi regulat programele de întreținere pentru curățarea conductei de lapte și unității de infuzie și să efectuaţi detartrarea în mod regulat. Compania Miele nu își asumă nici o răspundere pentru pagubele cauzate de curățarea și/sau detartrarea insuficientă, utilizarea unor agenți de curățare/anticalcar incorecți sau a unor concentrații greșite.

▶ Nu folosiţi aparate de curăţat cu aburi. Aburii pot pătrunde la componentele aparatului aflate sub tensiune, provocând un scurtcircuit.

▶ Zaţul rămas după prepararea de cafea poate fi aruncat la gunoiul organic sau în compost. Nu îl aruncaţi în chiuvetă, deoarece poate înfunda scurgerea.

Valabil pentru aparatele cu suprafeţe din inox:

▶ Nu aplicaţi pe suprafețele din inox bilețele adezive, bandă adezivă sau alte astfel de articole adezive. Învelișul suprafețelor din inox este deteriorat de adeziv și își pierde efectul de protecţie împotriva murdăriei.

▶ Învelișul suprafețelor din inox este sensibil la zgârieturi. Chiar şi magneții pot provoca zgârieturi.

Vedere exterioară

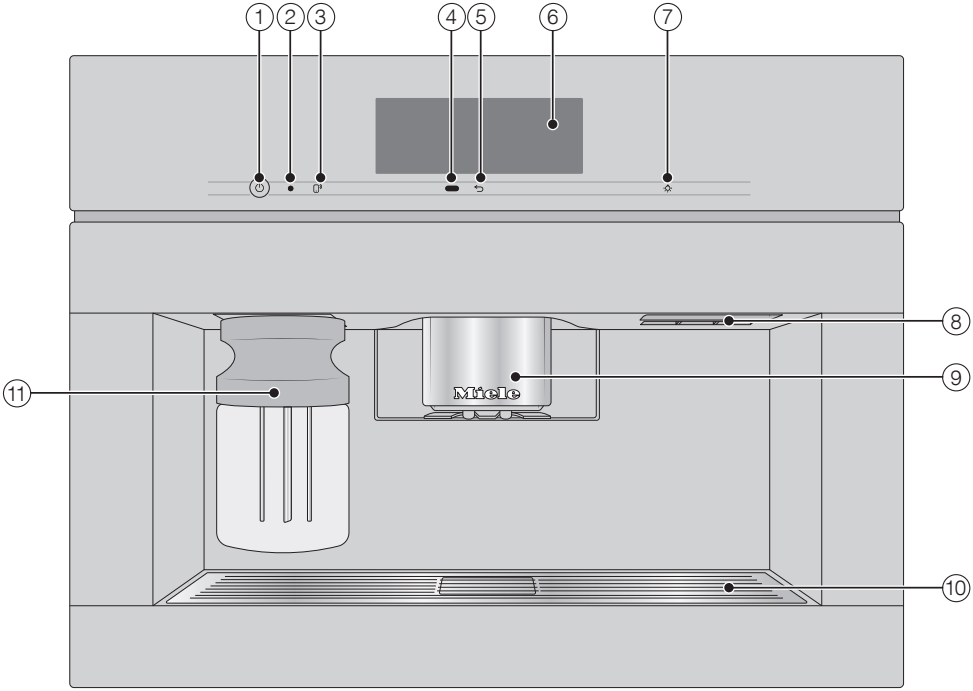

① Buton Pornire/Oprire ⏻
② Interfață optică (numai pentru Serviciul Clienți furnizat de Miele)
③ Buton cu senzor MobileStart
④ Senzor de proximitate
⑤ Buton cu senzor „Înapoi“ ⮌
⑥ Afișaj tactil
⑦ Buton cu senzor „Sistem de iluminat“
⑧ Mânerul ușii
⑨ Dispersor central reglabil pe înălțime cu sistem de iluminat
⑩ Capacul tăvii colectoare
⑪ Recipient de lapte

Descrierea aparatului

Vedere interioară

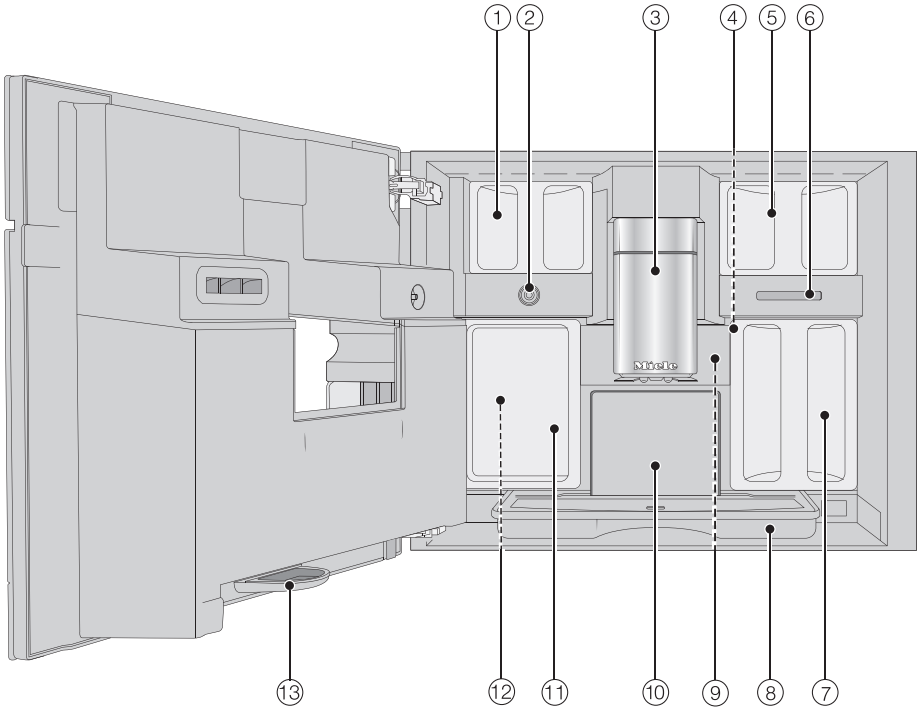

① Rezervor de boabe de cafea (Sortiment A și Sortiment C)
② Supapă de lapte
③ Dispersor central reglabil pe înălțime cu sistem de iluminat
④ Setare a gradului de măcinare
⑤ Rezervor pentru cafea boabe (Sortiment B)
⑥ Evacuarea ventilatorului
⑦ Rezervor de apă
⑧ Tavă colectoare cu capac
⑨ Unitate de infuzie
⑩ Rezervor de reziduuri
⑪ Vas pentru întreținere
⑫ Suporturi pentru cartușele de curățare și detartrare (inclusiv adaptor)
⑬ Tavă pentru captarea picăturilor

Recipientul de lapte

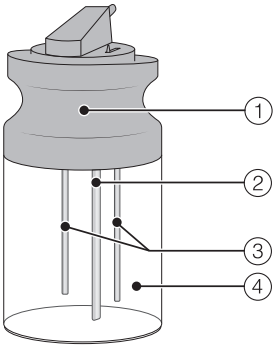

① Capac

② Tub de absorbire a laptelui

③ Senzor

④ Flacon de sticlă

Dispersor central cu senzor de margine de ceaşcă

Dispersor central cu senzor de margine de ceaşcă dispune de o reglare automată. Prin această reglare, dispersorul central se deplasează automat în jos la începutul preparării unei băuturi şi se opreşte la înălţimea optimă a ceştilor sau paharelor utilizate prin intermediul senzorului pentru marginea ceştii.

Nu puteţi regla manual dispersorul central cu senzor pentru marginea ceştii.

Când maşina de cafea este oprită, dispersorul central rămâne într-o poziţie intermediară.

Dacă se execută programe de întreţinere, dispersorul central se deplasează la nivelul vasului de întreţinere sau într-o poziţie inferioară de întreţinere.

Aveţi grijă ca dispersorul central să se afle în poziţia superioară sau intermediară, înainte de a deschide uşa.

Simboluri pe afișaj

Suplimentar față de texte, pe afișaj apar și simboluri.

Simbol	Explicație
	Simbolul marchează informații și indicații de utilizare. Confirmați mesajele cu *OK*.
	Simbolul marchează meniul „Setări“ și punctul de meniu „Limbă“.
	Simbolul este afișat, când funcția Blocare comenzi este activată. Utilizarea aparatului este blocată.
	Simbolul împreună cu ora dorită de pornire sunt afișate pe afișaj cu 23:59 ore înainte dacă funcția Timer Pornire la și afișare oră sunt activate.
	Simbolul este afișat în timpul programului de întreținere Curățarea conductei de lapte și la curățarea automată. Simbolul se găsește și pe rezervorul de apă: umpleți rezervorul până la acest marcaj.
	Simbolul este afișat în timpul detartrării. În plus, simbolul se găsește și pe rezervorul de apă: umpleți rezervorul până la acest marcaj.
	Dacă survine o defecțiune, sunt afișate simbolul și un cod de eroare.
	Dacă este activat Miele@home pentru mașina automată de cafea, conexiunea WiFi este afișată cu aceste simboluri. Simbolurile indică puterea conexiunii WiFi în trepte de la puternic până la neconectat.
	Butonul cu senzor „MobileStart“ se aprinde atunci când aplicația Miele@home a fost configurată pentru espressor iar MobileStart este activat. Dacă butonul cu senzor se aprinde doar intermitent, acest lucru indică faptul că espressorul nu este încă conectat în rețea. Puteți dezactiva conectarea la rețea în orice moment, atunci când espressorul este gata de funcționare, prin atingerea scurtă a butonului cu senzor.
	Simbolul „SuperVision“ este afișat atunci când Miele@home este configurată pentru espressor și a fost selectată setarea SuperVision | Afișaj SuperVision | Pornit.

Afișaj tactil

Afișajul tactil sensibil poate fi zgâriat dacă este atins cu obiecte ascuțite, de ex. pixuri.
Atingeți afișajul tactil doar cu degetele.

Afișajul tactil este împărțit în mai multe zone.



În **zona superioară**, în partea stângă, se află meniul. Dacă, în partea superioară, atingeți un nume din meniu, afișajul trece la meniul respectiv. Pentru a ajunge în ecranul de pornire, atingeți ⌂.

În partea dreaptă a zonei superioare este afișată ora. Suplimentar pot apărea și alte simboluri, precum TeaTimer ⌛.

În **mijloc** apare meniul actual cu opțiunile sale. Glisând pe afișaj, puteți să răsfoiți spre dreapta sau spre stânga.

Pe **rândul de jos** în funcție de meniu apar diferite opțiuni de comandă, precum DoubleShot ☕☕, Salvare sau *OK*.

Efectuarea comenzilor

Toate opțiunile selectabile sunt ilustrate cu alb sau cu negru, în funcție de schema de culori aleasă.

Fiecare atingere a unei posibile selecții face ca semnele corespunzătoare (cuvânt și/sau simbol) să devină **portocalii**.

Selectarea unui punct de meniu

- Atingeți punctul de meniu dorit sau valoarea dorită pe afișajul tactil.

Răsfoire

Puteți răsfoi spre stânga ori spre dreapta.

- Glisați cu degetul pe ecran. Pentru aceasta așezați degetul pe afișajul tactil și deplasați-l în direcția dorită.

Bara din zona inferioară vă arată poziția curentă în meniul actual.

Ieşirea din nivelurile de meniu

- Atingeţi butonul cu senzor ⮌. Sau, în calea de meniu, atingeţi denumirea de meniu superioară ierarhic.

Toate valorile şi setările introduse până acum şi pe care nu le-aţi confirmat cu *OK*, nu vor fi salvate.

Sfat: Dacă atingeţi butonul cu senzor ⮌de trei ori consecutiv, ajungeţi în meniul băuturilor.

Introducerea unor cifre cu ajutorul contorului

- Glisaţi cu degetul pe contor în sus sau în jos, până când valoarea dorită se situează pe mijloc şi este colorată în portocaliu.
- Confirmaţi cu *OK*.

Introducerea cifrelor cu ajutorul tastaturii numerice

- Atingeţi valoarea din mijloc colorată în portocaliu, până când apare blocul numeric.



- Selectaţi valoarea dorită: De îndată ce aţi introdus o valoare valabilă,*OK* este evidenţiat cu verde. Cu săgeata ⇦ ştergeţi ultima cifră introdusă.
- Confirmaţi cu *OK*.

Introducerea numelui

Introduceţi literele cu ajutorul tastaturii. Este indicat să optaţi pentru denumiri scurte şi expresive.

- Atingeţi literele sau caracterele dorite.

Sfat: Cu săgeata ⇦ştergeţi ultimul caracter introdus.

- Atingeţi Salvare.

Afişarea meniului contextual

În unele meniuri puteţi afişa un meniu contextual, de ex. pentru a configura băuturi.

- Atingeţi de exemplu o denumire de băutură, până când se deschide meniul contextual.
- Atingeţi afişajul tactil în afara ferestrei de meniu pentru a închide meniul contextual.

Mutarea unor înregistrări

Puteţi modifica ordinea înregistrărilor în meniul băuturilor, în Profiluri şi în MyMiele.

- Atingeţi o înregistrare până când apare meniul contextual.
- Selectaţi mutare.

În jurul înregistrării apare un cadru portocaliu.

- Atingeţi înregistrarea marcată şi ţineţi degetul pe afişaj. Mutaţi înregistrarea în locul dorit.

Asistenţă

Pentru unele funcţii există un ajutor contextual. Pe rândul de jos apare Ajutor.

- Atingeţi Ajutor, pentru a afişa instrucţiunile cu imagini şi text.
- Atingeţi închidere, pentru a reveni la meniul anterior.

Meniu pull-down

În meniul pull-down găsiţi de ex. prezentarea schematică a rezervorului de cafea boabe şi Regim expert.

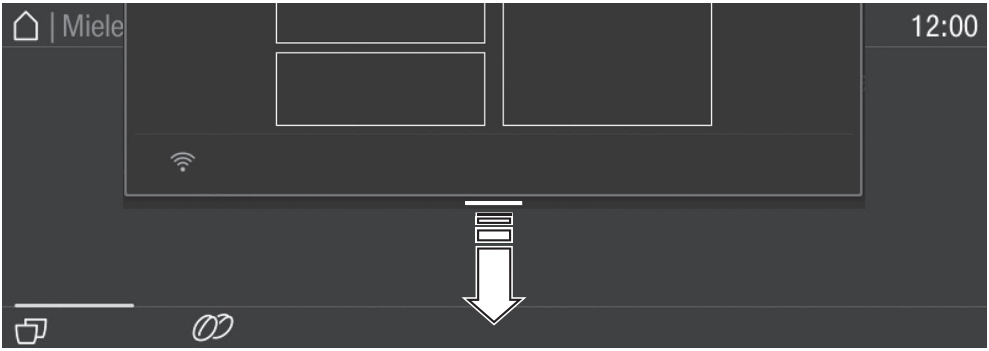

- Atingeţi marginea superioară a ecranului pe linia portocalie şi trageţi degetul în jos pe afişaj.

Setările active sunt marcate cu portocaliu.

- Pentru a închide meniul pull-down, atingeţi afişajul tactil în afara ferestrei de meniu sau împingeţi meniul pull-down în sus.

Înainte de prima utilizare

- Conectați mașina de cafea la rețeaua de apă și la rețeaua electrică.
- Instalați mașina de cafea.
- Îndepărtați eventualele etichete cu indicații.
- Îndepărtați folia de protecție de pe tava colectoare.
- Curățați rezervorul de apă, rezervorul pentru boabe de cafea și dispersorul central.

Conectarea la rețea

Espressorul este dotat cu un modul Wi-Fi integrat. Modulul Wi-Fi permite conectarea la rețeaua dumneavoastră de acasă și utilizarea aplicației Miele pe un dispozitiv mobil.

După prima conectare a espressorului la rețeaua Wi-Fi, conexiunea va fi restabilită automat la fiecare repornire a acestuia.

Asigurați-vă că în locul de instalare al espressorului există o rețea Wi-Fi cu un semnal suficient de puternic.

Prin integrarea espressorului în rețeaua dumneavoastră Wi-Fi, consumul de energie crește inclusiv atunci când espressorul este oprit.

Caracteristici inteligente suplimentare disponibile prin intermediul aplicației Miele*

Prin intermediul aplicației Miele vă bucurați de acces la o varietate mare de opțiuni inteligente, precum:

- Obținerea informațiilor de stare
- Utilizarea funcțiilor suplimentare practice
- Instalați actualizările de software oferite periodic de Miele pentru a vă menține espressorul la cel mai înalt nivel de funcționare.

Mai multe detalii despre caracteristicile suplimentare inteligente puteți găsi pe site-ul web Miele, în Apple App Store® sau în Google Play Store™.

* Ofertă digitală suplimentară de la Miele & Cie. KG. Gama de funcții poate varia în funcție de model și țară. Trebuie să acceptați Termenele și condițiile generale și Politica de confidențialitate privind produsele și serviciile digitale Miele din aplicația Miele. Miele își rezervă dreptul de a modifica sau întrerupe în orice moment ofertele digitale.

Condiţii preliminare pentru conectarea în rețea

Vă rugăm să țineți cont de următoarele condiții preliminare pentru conectarea în rețea:

1. La locul de instalare este disponibilă o rețea locală.
   Pregătiți parola WiFi.
2. Aplicația Miele este disponibilă pe un dispozitiv mobil.
3. Aveți un cont de utilizator în aplicația Miele.

Aplicaţia Miele

Aplicaţia Miele poate fi descărcată gratuit de pe Apple App Store® sau Google Play Store™.



Pentru prima punere în funcțiune trebuie să aveți la îndemână următoarele componente ale pachetului de livrare:

- Cartuș de curățare Miele
- Cartuș de detartrare Miele

Prima pornire a mașinii

■ Atingeți butonul de Pornire/Oprire ⏻.

Selectarea limbii de pe afișaj

■ Selectați limba de afișare dorită.

La nevoie, va fi solicitată locația dumneavoastră.

Prin selectarea locației se stabilește de ex. afișarea orei, format 12 h sau 24 h, sau reprezentarea unităților de măsură.

Configurarea conexiunii (Miele@home)

În timpul punerii în funcțiune, pe afișaj apare mesajul Instalați Miele@home?

Sfat: De asemenea, puteți configura Miele@home la o dată ulterioară, de exemplu, utilizând codul QR de pe partea interioară a ușii aparatului (consultați capitolul „Configurare Scan & Connect“). Apoi selectați Omitere.

■ Atingeți mai departe.

■ Selectați metoda de conectare dorită.

■ Urmați indicațiile de pe afișajul espressorului și din aplicația Miele.

Pe afișaj apare Conexiune realizată cu succes.

Software-ul nou pentru espressorul dvs. va fi descărcat prin Remote update la următoarea pornire a aparatului, cu condiția ca acesta să fie disponibil. În acest caz, veți fi notificat că puteți instala noul software (a se vedea capitolul „Remote update“).

■ Pentru a continua punerea în funcțiune, atingeți mai departe.

Setarea datei

■ Setați data actuală.

■ Confirmați cu *OK*.

Setarea orei

■ Setați ora actuală.

■ Confirmați cu *OK*.

Dacă ați conectat mașina automată de cafea cu o rețea WiFi și v-ați înregistrat în aplicația Miele, ora se sincronizează pe baza locației setate în aplicația Miele.

Setarea nivelului de duritate a apei

Solicitați furnizorului local de apă informații privind nivelul de duritate al apei din zonă.

Mai multe informații despre duritatea apei găsiți în capitolul „Setări”, secțiunea „Duritatea apei”.

■ Introduceți nivelul de duritate al apei din zona dumneavoastră (în °dH) și confirmați cu *OK*.

Selectarea tipului de alimentare cu apă (Apă curentă)

Maşina automată de cafea este prevăzută cu racord permanent de alimentare cu apă proaspătă. Puteţi selecta una dintre următoarele posibilităţi de alimentare cu apă:

- **Activat**: Rezervorul de apă este umplut automat cu apă potabilă prin racordul de alimentare cu apă proaspătă.
- **Oprit**: Trebuie să umpleţi rezervorul de apă manual. Pe afişaj va apărea atunci un mesaj în acest sens.

■ Selectaţi opţiunea dorită.

Configurarea curăţării şi detartrării automate

Pe afişaj apar informaţii privind curăţarea şi detartrarea automată.

■ Confirmaţi cu *OK*.

Sfat: Atingeţi Ajutor, pentru ca pe afişaj să apară indicaţii cu imagini.

Introducerea cartuşului de curăţare

Acum vi se solicită să introduceţi cartuşul de curăţare.

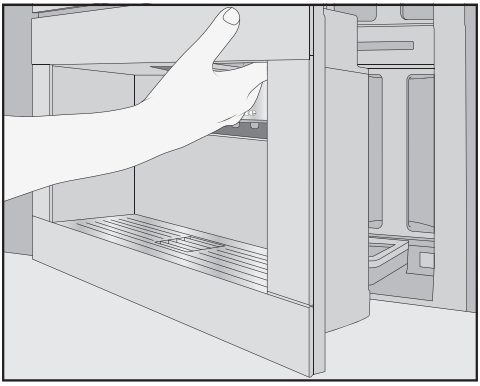

■ Deschideţi uşa aparatului.

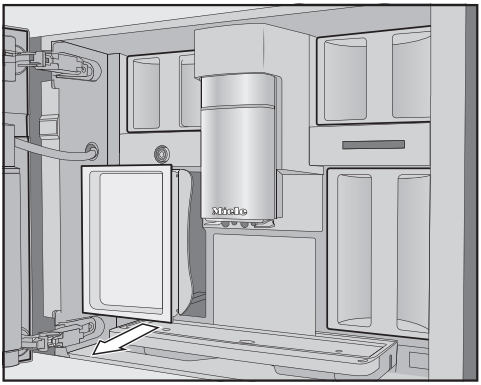

■ Scoateţi vasul pentru întreţinere din stânga.

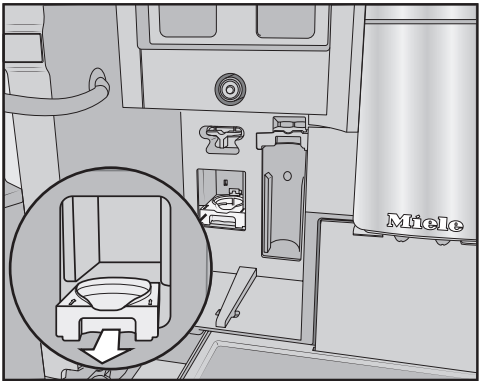

■ Trageţi în faţă suportul cartuşului de curăţare şi apoi scoateţi suportul.

■ Scoateţi cartuşul de curăţare din ambalaj.

■ Răsuciţi capacul cu filet.

Nu mai aveţi nevoie de capacul cu filet.

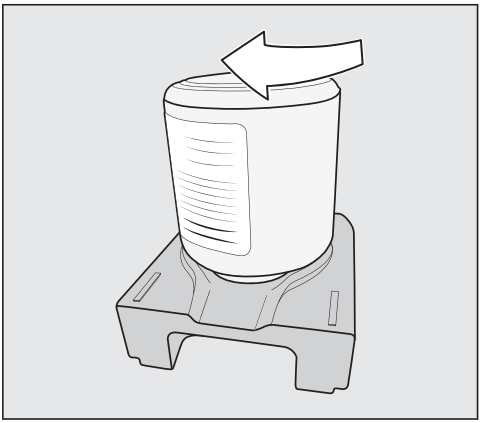

- Înșurubați cartușul nou de curățare în suport, cu susul în jos.
- Împingeți suportul cu cartușul în mașina de cafea, până când suportul se fixează cu un clic.

Introducerea cartușului de detartrare

- Scoateți cartușul de detartrare din ambalaj.

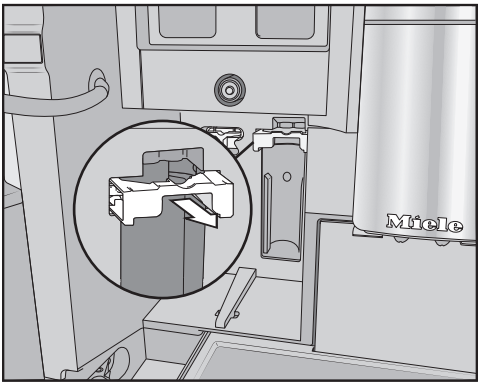

- Trageți în față suportul cartușului de detartrare.
- Introduceți cartușul de detartrare și împingeți cartușul în sus până când întâmpinați rezistență.
- Împingeți înapoi suportul cartușului de detartrare.
- Reintroduceți vasul pentru întreținere.
- Închideți ușa aparatului.

La următoarea oprire, cartușul de detartrare va fi umplut cu apă.

Așteptați până când mașina automată de cafea se oprește. Nu o forțați să se oprească.

Modificare ora începerii

În cazul în care cartușul de curățare și cartușul de detartrare sunt introduse, pe afișaj apare un mesaj privind momentul de pornire a curățării automate și a detartrării automate, setat actualmente.

- Dacă doriți să modificați timpul de pornire, atingeți Timer.
- Selectați ora dorită.
- Confirmați cu *OK*.

Puteți modifica oricând timpul de pornire a curățării și a detartrării automate.

Selectarea Regim de performanţă

Puteți selecta modul de performanță potrivit conform preferințelor dumneavoastră în materie de cafea (consultați capitolul „Setări“, secțiunea „Mod Performance“).

- **Regim Eco**: acest mod consumă cea mai puțină energie (presetat).
- **Regim barista**: acest mod este optimizat pentru a obține cafeaua perfectă.
- **Regim latte**: în acest mod, băuturile cu lapte pot fi preparate mult mai repede.

- Selectați regimul dorit.

Dacă selectaţi un alt mod Performance decât Regim Eco, acest lucru creşte consumul de energie al espressorului.

Astfel, prima punere în funcţiune este finalizată cu succes. Acum puteţi să configuraţi sistemul de boabe.

Configurarea sistemului de boabe

După prima punere în funcţiune sunteţi întrebat(ă) dacă doriţi să configuraţi sistemul de boabe. Maşina automată de cafea vă asistă la prima umplere cu boabe şi denumire a rezervorului de cafea boabe.

- Atingeţi da.

Dacă selectaţi nu, asistentul pentru configurarea sistemului de boabe nu va mai fi afişat.

Umplerea recipientului de boabe de cafea

Maşina automată de cafea are 2 sertare ale recipientului de boabe de cafea, în partea superioară stângă şi dreaptă.

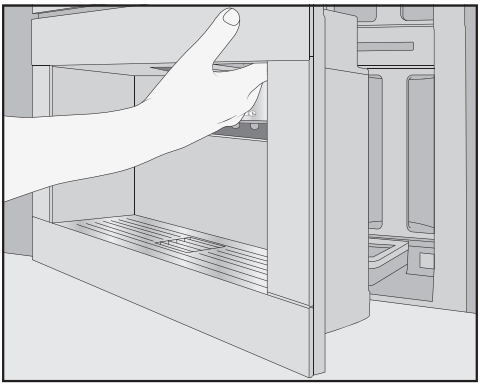

- Deschideţi uşa aparatului.

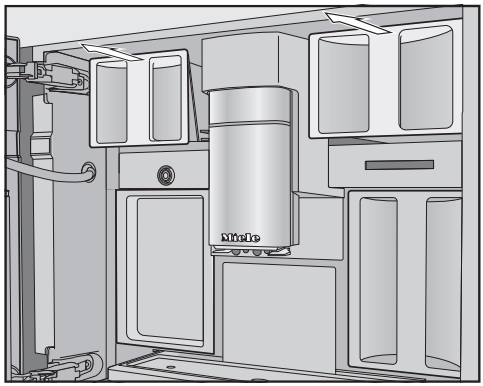

- Scoateţi recipientul de boabe de cafea şi ridicaţi capacul.
- Turnaţi boabe de cafea în recipientele de boabe de cafea.
- Închideţi recipientele de boabe cu capacele.
- Împingeţi recipientul de boabe la loc în maşina automată de cafea. Închideţi uşa aparatului.

Sfat: Notaţi-vă fiecare tip de boabe.

După ce recipientele de boabe au fost umplute, denumiţi tipurile de boabe.

Denumirea tipurilor de boabe

Cele 3 recipiente de boabe sunt reprezentate şi presetate pe afişaj după cum urmează.

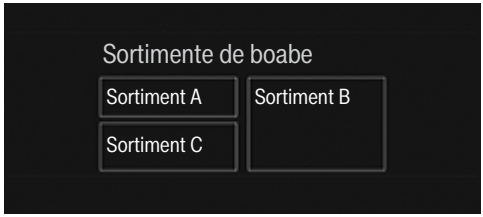

Atunci când redenumiţi recipientele de boabe, reţineţi următoarele:

- Este indicat să optaţi pentru denumiri scurte şi expresive.
- Atunci când atribuiţi aceeaşi denumire la 2 sau la toate recipientele de boabe (deoarece utilizaţi doar un singur tip de boabe), aveţi grijă ca denumirea să fie scrisă exact la fel.

Pe afişaj apare Doriţi să denumiţi sortimentele de boabe pentru rezervorul de boabe? şi Sortiment A este marcat cu portocaliu în schemă.

■ Atingeţi da.

Pe afişaj se deschide editorul.

■ Introduceţi denumirea dorită pentru recipientul de boabe de cafea .

■ Atingeţi Salvare.

■ Denumiţi acum celelalte 2 recipiente de boabe de cafea.

Pe afişaj apare rândul de titlu alocare<tip XY> Atribuiţi „“.

Alocarea tipurilor de boabe

Atribuiţi băuturile de cafea dorite tipurilor individuale de boabe de cafea.

■ Acum selectaţi băuturile pe bază de cafea care să fie preparate cu acest tip de boabe de cafea.

Băuturile de cafea selectate sunt marcate cu portocaliu.

■ Confirmaţi cu *OK*.

Următorul tip de boabe este acum alocat şi sunt afişate băuturile pe bază de cafea care nu au fost încă alocate.

■ Acum selectaţi băuturile pe bază de cafea care să fie preparate cu acest tip de boabe de cafea.

■ Confirmaţi cu *OK*.

Toate băuturile rămase şi neselectate sunt alocate celui de-al treilea tip de boabe.

Aţi configurat sistemul de boabe şi puteţi prepara acum băuturi.

Sfat: Dacă atingeţi opţiunea toate băuturile, vor fi marcate toate băuturile pe bază de cafea. Puteţi deselecta băuturile nedorite pe bază de cafea.

Dacă nu doriţi să alocaţi recipientele de boabe băuturilor pe bază de cafea, la prepararea băuturilor veţi fi întrebat(ă) ce tip de boabe doriţi să folosiţi.

Pentru a asigura îndepărtarea din sistemul de infuzie a resturilor de cafea rezultate în urma procesului de testare din fabrică, aruncaţi primele 2 cești de cafea preparate după punerea în funcţiune a maşinii.

Puteți să preparați fiecare ceașcă de espresso sau de cafea folosind boabe de cafea întregi prăjite, pe care mașina le macină pe loc pentru fiecare porție. Mașina dumneavoastră automată de cafea are un sistem de boabe cu 3 rezervoare, în care puteți pune sortimente diferite de boabe sau doar un singur sortiment. Apoi puteți aloca fiecare băutură pe bază de cafea unui sortiment de boabe dorit. Sau puteți crea profiluri cu propriile băuturi pe bază de cafea și le puteți aloca unui alt sortiment de boabe decât cel prevăzut în profilul standard Miele.

⚠ Pericol de deteriorare a râșniței ca urmare a utilizării necorespunzătoare.

Atunci când în rezervorul de boabe sunt turnate substanțe neadecvate precum lichidele, cafeaua măcinată sau boabele de cafea pretratate cu zahăr, caramel sau alte arome, mașina automată de cafea se deteriorează.

Și cafeaua brută (boabe verzi, neprăjite) sau amestecurile de cafea ce conțin cafea brută pot deteriora râșnița mașinii. Boabele de cafea brută sunt foarte tari și au o anumită cantitate de umiditate reziduală. Râșnița mașinii de cafea se poate defecta încă de la prima măcinare.

Umpleți rezervorul doar cu boabe prăjite.

Dacă după o băutură de cafea cu conținut de cofeină sunt preparate boabe fără cofeină, este posibil ca în râșniță sau în camera de infuzie să mai rămână resturi de cofeină.

Rețineți că în prima băutură de cafea pot exista mici cantități reziduale de cofeină.

Modificarea setărilor sistemului de boabe (Sortimente de boabe)

Este afișat meniul băuturilor.

- Atingeți butonul cu senzor ⮌.
- Selectați Setări.
- Selectați Sortimente de boabe.

Este afișată prezentarea schematică a recipientului de boabe.

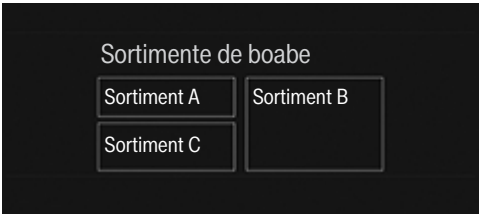

- Selectați un tip de boabe.

Acum puteți modifica numele tipului de boabe sau puteți modifica alocarea.

Sfat: Dacă pentru o băutură pe bază de cafea doriți să alocați un alt tip de boabe, puteți realoca tipul de boabe și din parametri (consultați capitolul „Parametri”, secțiunea „Tip de boabe”).

Redenumirea tipurilor de boabe

Dacă redenumiți un tip de cafea boabe, rețineți următoarele:

- Este indicat să optați pentru denumiri scurte și expresive.
- Atunci când atribuiți aceeași denumire la 2 sau la toate recipientele de boabe (deoarece utilizați doar un singur tip de boabe), aveți grijă ca denumirea să fie scrisă exact la fel.

- Atingeți Modificați denumirea.

Pe afișaj se deschide editorul.

- Introduceți denumirea dorită.
- Atingeți Salvare.

Dacă ați redenumit anterior diferit tipurile de boabe numite la fel, va trebui să alocați tipul redenumit unor noi băuturi pe bază de cafea.

Modificarea alocării rezervoarelor de boabe de cafea

Dacă pe lângă profilul Miele (standard) ați creat și alte profiluri cu băuturi pe bază de cafea, puteți aloca tipurile de boabe individual băuturilor pe bază de cafea din profilurile respective.

- Atingeți Modificați alocarea.

Dacă ați creat 1 sau mai multe profiluri și ați salvat cel puțin 1 băutură de cafea, selectați apoi profilul.

- Selectați profilul în care doriți să alocați tipurile de boabe.

Sunt afișate toate băuturile de cafea. Băuturile alocate actualmente sunt marcate cu portocaliu.

- Modificați alocarea după cum doriți.
- Confirmați cu *OK*.

Sfat: Atunci când atingeți toate băuturile, toate băuturile de cafea sunt marcate și le puteți deselecta pe cele nedorite.

Dacă nu alocați niciun tip de boabe, la prepararea băuturii veți fi întrebat(ă) ce tip de boabe doriți să utilizați pentru respectiva băutură de cafea.

Umplerea rezervorului de apă

⚠ Pericol pentru sănătate ca urmare a apei contaminate.

Apa care stă prea mult în rezervorul de apă se poate contamina şi vă poate pune în pericol sănătatea. De asemenea, apa care stă în furtunul de alimentare îşi poate schimba gustul dacă nu preparaţi băuturi pentru un timp îndelungat.

Schimbaţi **zilnic** apa din rezervorul de apă.

Aruncaţi prima cantitate de apă turnată în rezervorul de apă atunci când nu aţi preparat băuturi pentru un timp îndelungat.

Dacă maşina are posibilitate de alimentare permanentă cu apă, rezervorul de apă se umple automat, de îndată ce aparatul este pornit.

Puteţi umple oricând manual rezervorul de apă.

⚠ Pericol de deteriorare ca urmare a utilizării necorespunzătoare.

Lichidele inadecvate, precum apa caldă sau fierbinte şi alte lichide pot deteriora maşina automată de cafea.

Apa îmbogăţită cu dioxid de carbon formează depuneri foarte ample de calcar în maşină.

Atunci când umpleţi manual rezervorul de apă:

Folosiţi doar apă proaspătă şi rece de la robinet.

- Deschideţi uşa aparatului.

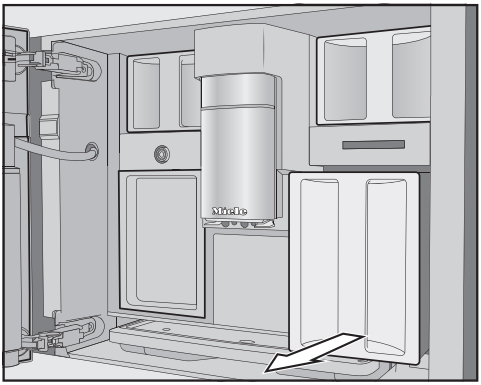

- Scoateţi rezervorul de apă, trăgându-l în faţă.
- Umpleţi rezervorul de apă cu apă potabilă şi proaspătă de la robinet până la marcajul *max* .
- Introduceţi rezervorul de apă în aparat.
- Închideţi uşa aparatului.

Pornirea maşinii automate de cafea

■ Atingeţi butonul de Pornire/Oprire ⏻.

Maşina automată de cafea se încălzeşte şi clăteşte conductele. Din duza centrală curge apă fierbinte.

Acum puteţi prepara băuturile.

Dacă aparatul automat pentru cafea are deja temperatura de funcţionare, conductele nu sunt spălate la pornire.

Oprirea maşinii automate de cafea

■ Atingeţi butonul de Pornire/Oprire ⏻.

Dacă aţi folosit maşina automată de cafea pentru prepararea unei băuturi, aceasta va efectua automat o clătire a conductelor înainte de oprire.

La prepararea băuturilor sau în timpul proceselor de întreţinere, în maşina automată de cafea se formează umezeală. Ventilatorul din aparat continuă să funcţioneze după prepararea băuturilor sau chiar după oprirea maşinii automate de cafea, până când incinta este dezumidificată suficient. Auziţi un zgomot corespunzător.

Pregătirea pentru absenţe mai lungi

Dacă nu utilizaţi espressorul pentru mai mult de trei zile, de ex., în timpul vacanţei, reţineţi următoarele:

■ Goliţi tava de scurgere, rezervorul de reziduuri şi rezervorul de apă.

■ Curăţaţi temeinic toate componentele, inclusiv unitatea de preparare şi incinta.

■ Opriţi espressorul.

⚠ Pericol de arsuri şi opărire la dispersoare.
Lichidele şi aburul emanate sunt foarte fierbinţi şi pot provoca opăriri.
Nu ţineţi părţi ale corpului sub dispersoare în timp ce prin acestea se emană lichide fierbinţi sau aburi.
Nu atingeţi componentele fierbinţi ale maşinii.

Cafea

Specialităţi de cafea în detaliu

Cu ajutorul maşinii automate de cafea puteţi prepara următoarele specialităţi de cafea:

- **Ristretto** este un espresso mai concentrat şi mai puternic. Aceeaşi cantitate de cafea măcinată ca la espresso este preparată cu foarte puţină apă.
- **Espresso** este o cafea tare, aromată, ce are deasupra un strat gros de spumă de culoare alunie-maronie, denumit caimac.
  Pentru prepararea espresso-ului utilizaţi boabe de cafea special rumenite în acest scop.
- **Cafea** se deosebește de espresso prin cantitatea mai mare de apă utilizată și prin rumenirea specială a boabelor de cafea.
  Pentru prepararea cafelei utilizați boabe de cafea special rumenite în acest scop.
- **Cafea lungă** este o cafea cu şi mai multă apă.
- **Long black** se prepară din apă fierbinte și două porţii de espresso.
- **Caffè Americano** se prepară din espresso şi apă fierbinte. Mai întâi se prepară espresso, apoi se adaugă apă fierbinte în ceaşcă.
- **Cappuccino** este alcătuit din circa 2 treimi spumă de lapte și 1 treime espresso.
- **Latte macchiato** este alcătuit din câte 1 treime de lapte fierbinte, spumă de lapte şi espresso.
- **Caffè Latte** se prepară din espresso şi lapte fierbinte.
- **Cappuccino italiano** are aceleaşi cantităţi de spumă de lapte şi espresso ca şi un cappuccino. Diferenţa este că se prepară mai întâi espresso şi apoi spuma de lapte.
- **Espresso macchiato** este un espresso acoperit cu un strat subțire de spumă de lapte.
- **Flat white** este o variantă specială de cappuccino: o cantitate semnificativ mai mare de espresso decât de spumă de lapte asigură o aromă de cafea intensă.
- **Café au lait** este o specialitate franceză de cafea, alcătuită din cafea și spumă de lapte. Café au lait se servește de obicei într-un bol.

În plus, se pot prepara **lapte fierbinte** şi **spumă de lapte**.

Lapte şi produse lactate alternative

Aditivi cu zahăr în laptele de vacă sau produse lactate alternative de origine vegetală, de ex. băuturi din soia, pot bloca conducta de lapte și componentele prin care trece laptele. Resturile de lichide neadecvate pot afecta prepararea corespunzătoare.
Folosiți exclusiv lapte fără aditivi.

Laptele de origine animală conține în mod natural bacterii.
Dacă folosiți lapte de origine animală, acesta trebuie să fie obligatoriu pasteurizat, cum ar fi lapte de vacă pasteurizat.

Puteți prepara lapte fierbinte și spumă de lapte cu lapte de vacă sau cu produse alternative de lapte vegetal. În funcție de laptele folosit însă, consistența spumei de lapte diferă foarte mult. Nu orice sortiment de lapte este bun pentru spuma de lapte.

După etapa de încălzire, în duza centrală laptele absorbit este încălzit cu ajutorul aburilor, apoi spumat pentru a se obține spuma de lapte.

Sfat: Pentru o consistență perfectă a spumei de lapte folosiți lapte de vacă rece (< 10 °C) cu un conținut de albumină de min 3 %.
Puteți să alegeți conținutul de grăsime al laptelui după preferințele personale. Cu lapte integral (minimum 3,5 % grăsime), spuma de lapte va fi mai cremoasă decât cu lapte degresat.

Produsele lactate alternative de origine vegetală – denumite în continuare „produse lactate alternative” – conțin alte ingrediente decât, de ex., laptele de vacă. Îngroșarea apare în produsele lactate alternative datorită sedimentării naturale. La prepararea laptelui cald sau a spumei de lapte, astfel de agenți de îngroșare pot împiedica aspirarea produsului lactat alternativ.

Se amestecă bine produsele lactate alternative chiar înainte de preparare.

Nu agitați produsele lactate alternative. Agitarea duce la formarea nedorită de spumă în ambalaj și afectează prepararea.

Sfat: Clătiți manual conducta de lapte imediat după preparare.

Umplerea și introducerea recipientului de lapte

Laptele **nu** este răcit în recipient.
Dacă lăsați laptele nerefrigerat în recipientul de lapte pentru o perioadă lungă de timp, laptele se poate strica (în funcție de tipul de lapte).
În special, nu lăsați laptele de vacă nerefrigerat în recipientul de lapte pentru o perioadă lungă de timp.
Respectați instrucțiunile producătorului cu privire la termenul de valabilitate al laptelui utilizat.

Dacă nu ați preparat de mult timp băuturi cu lapte, clătiți conducta de lapte înainte de a prepara prima băutură.

Sfat: Folosiți lapte rece (< 10 °C), pentru a prepara o spumă de lapte de bună calitate.

- Dacă folosiți un produs lactat alternativ, amestecați-l bine. Pentru o preparare optimă, aveți nevoie de produse lactate alternative amestecate, nu agitate.
- Umpleți recipientul de lapte până la max. 2 cm sub margine.
- Închideți recipientul de lapte cu capacul.

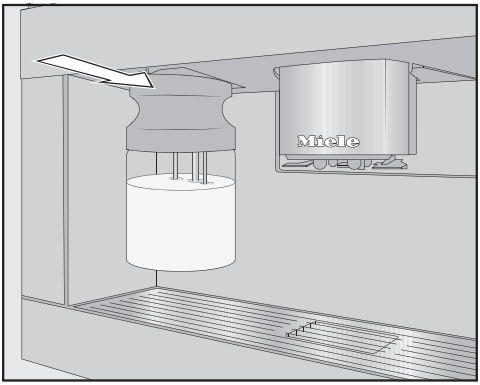

- Glisați flaconul de lapte complet înapoi în mașina automată de cafea până când se fixează în poziție.

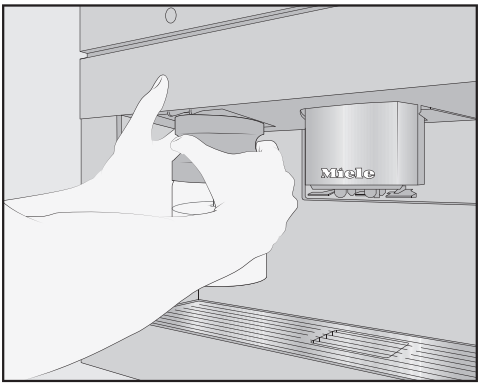

Sfat: Flaconul de lapte se poate scoate mai ușor cu amândouă mâinile.

Prepararea cafelei

Dacă după o băutură de cafea cu conținut de cofeină sunt preparate boabe fără cofeină, este posibil ca în râșniță sau în camera de infuzie să mai rămână resturi de cofeină.

Rețineți că în băutura de cafea următoare pot exista cantități mici reziduale de cofeină din băutura de cafea anterioară.

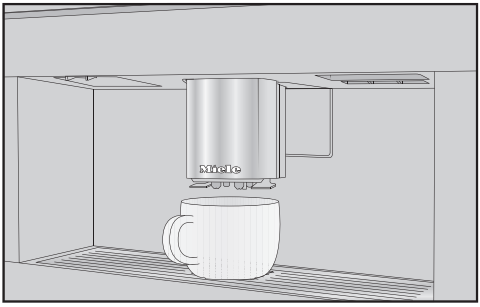

- Așezați un vas sub duza centrală.
- Dacă doriți să preparați o băutură de cafea cu lapte fierbinte sau cu spumă de lapte, umpleți recipientul pentru lapte și introduceți-l.
- Selectați o băutură.

Băutura va fi administrată în vas prin duza centrală.

Sfat: Dacă ați preparat o băutură de cafea cu lapte, clătiți manual conducta de lapte după preparare.

Anularea preparării

- Atingeți Stop sau anulați.

Prepararea unei cafele cu DoubleShot ⌀⌀

Pentru o băutură de cafea extrem de puternică și aromată puteți să selectați funcția DoubleShot ⌀⌀. După jumătatea procesului de infuzie, vor fi măcinate și infuzate pentru a doua oară boabe de

cafea. Prin timpul de extracție scurtat, sunt eliberate mai puține arome și substanțe amare.

La prepararea băuturilor pe bază de cafea este afișat butonul cu senzor ∅.

- Atingeți butonul cu senzor ∅, imediat înainte sau după ce ați pornit prepararea unei băuturi pe bază de cafea.

Prepararea începe, iar butonul cu senzor ∅ luminează. Se macină și se infuzează 2 porții de boabe de cafea una după cealaltă.

Puteți activa funcția DoubleShot pentru băuturile de cafea, mai puțin „Ristretto“ și „Long black“.

Prepararea a 2 porții ⧉

Puteți administra simultan 2 porții de băutură, fie într-o singură ceașcă mai mare, fie în 2 cești separate.

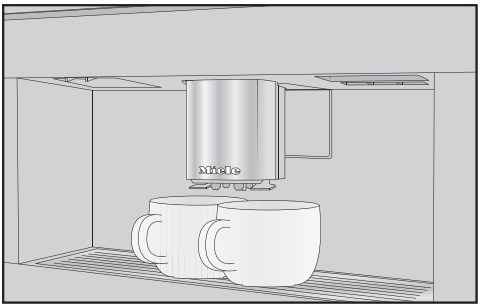

- Așezați câte un vas sub fiecare duză a dispersorului central.
- Atingeți simbolul ⧉, imediat înainte sau după ce ați pornit prepararea unei băuturi.

Prepararea începe, iar simbolul ⧉ luminează portocaliu. Se prepară 2 porții din băutura dorită.

Prepararea unei căni de cafea

Puteți prepara în mod automat mai multe cești de cafea consecutiv folosind funcția Ibric de cafea(maximum 1 litru).

Este afișat meniul băuturilor.

Sfat: Aveți grijă ca recipientul de boabe și rezervorul de apă să fie suficient de pline, înainte de a porni Ibric de cafea.

- Așezați un vas de mărime corespunzătoare sub duza centrală.
- Selectați Ibric de cafea.

Sfat: Opțiunea Ibric de cafea se găsește la finalul meniului băuturilor.

- Selectați numărul de cești dorit (3 până la 8).
- Urmați indicațiile de pe afișaj.

Cafeaua este măcinată, infuzată și administrată individual pentru fiecare ceașcă în parte. Procesul este indicat pe afișaj.

Puteți anula oricând prepararea.

- Atingeți anulați.

Ceai

Temperaturile de evacuare prea ridicate sau prea scăzute și timpii de infuzare prea scurți sau prea lungi pot afecta gustul ceaiului.
Respectați instrucțiunile de preparare ale producătorului pentru ceaiul pe care îl preparați.

Espressorul nu este conceput pentru aplicații comerciale sau științifice. Valorile de temperatură de ieșire sunt orientative și pot varia în funcție de condițiile de mediu. O treaptă de temperatură face o diferență de cca. 2 °C.

La prepararea ceaiului, puteți selecta apă fierbinte pentru următoarele specialități de ceai:

- **Ceai japonez** este un ceai verde de înaltă calitate și se distinge printr-un gust fin, proaspăt –„verde“.
  Temperatura apei: cca. 65 °C, durată de infuzie: cca. 1,5 minute
- **Ceai alb** este un ceai verde, pentru care se utilizează doar mugurii tineri, încă închiși, ai arbustului de ceai, care sunt prelucrați într-o manieră deosebit de blândă. Ceaiul alb are un gust foarte delicat.
  Temperatura apei: cca. 70 °C, durată de infuzie: cca. 2 minute
- **Ceai verde** capătă culoarea sa verde de la frunzele arbustului de ceai. În funcție de regiune, frunzele de ceai sunt prăjite sau tratate cu abur. Ceaiul verde poate fi infuzat de mai multe ori.
  Temperatura apei: cca. 80 °C, durată de infuzie: cca. 2,5 minute
- **Ceai negru** capătă culoarea sa închisă și gustul tipic în urma fermentării frunzelor de ceai. Ceaiul negru poate fi combinat foarte bine cu puțină lămâie sau lapte.
  Temperatura apei: cca. 97 °C, durată de infuzie: cca. 3 minute
- **Chai Latte** își are originea în învățăturile ayurvedice, ca un ceai negru cu condimente tipic indiene și lapte. Laptele calmează gustul picant al condimentelor și rotunjește experiența gustativă.
  Temperatura apei: cca. 97 °C, durată de infuzie: cca. 3 minute
- **Ceai de plante** este o infuzie aromată din frunze uscate sau din părți proaspete alei plantelor.
  Temperatura apei: cca. 97 °C, durată de infuzie: cca. 8 minute
- **Ceai de fructe** se compune din bucăți de fructe uscate și/sau părți ale plantelor, de ex. măcește. Gustul variază în funcție de plantele folosite și de amestecul lor. Multe ceaiuri de fructe sunt aromatizate suplimentar.
  Temperatura apei: cca. 97 °C, durată de infuzie: cca. 8 minute

Temperatura de ieșire presetată variază în funcție de tipul de ceai.
Temperaturile respective sunt temperaturile recomandate de Miele pentru prepararea acestor sortimente de ceai.

Utilizați frunze de ceai, amestecuri sau pliculețe în funcție de preferințele personale.

Dozarea cantității de ceai variază de la un sortiment de ceai la altul. Urmați recomandările de pe ambalajul ceaiului sau pe care le-ați primit la achiziționarea ceaiului. Cantitatea de apă pentru ceai poate fi adaptată în funcție de sortimentul de ceai și mărimea ceștii (consultați capitolul „Modificare mărime porție“).

Prepararea ceaiului

Este afișat meniul băuturilor.

- Introduceți ceaiul vrac într-un filtru de ceai sau în ceva similar.
- Introduceți filtrul de ceai sau un pliculeț de ceai în ceașcă.
- Așezați ceașca de ceai sub duza centrală.
- Alegeți sortimentul de ceai pe afișaj.

Apa fierbinte curge în ceașcă.

Dacă este selectată setarea TeaTimer | automat, pornește automat TeaTimer pentru timpul de infuzare.

Alternativ, acum puteți porni TeaTimer și manual.

După expirarea timpului de infuzare se aude o alarmă sonoră și simbolul ⌛ clipește.

- Pentru a confirma sfârșitul timpului de infuzie, atingeți ⌛.

Funcția TeaTimer s-a oprit.

- Îndepărtați frunzele de ceai sau pliculețul de ceai.

Pornirea manuală a TeaTimer

- Preparați un ceai.
- Atingeți TeaTimer.

Editorul se deschide cu un timp de infuzare recomandat.

- Dacă este cazul, modificați timpul de infuzare și confirmați cu OK.
- Confirmați cu *OK*.

După expirarea timpului de infuzare se aude o alarmă sonoră și simbolul ⌛ clipește.

- Pentru a confirma sfârșitul timpului de infuzie, atingeți ⌛.

Funcția TeaTimer s-a oprit.

- Îndepărtați frunzele de ceai sau pliculețul de ceai.

Prepararea unei căni de ceai

Cu funcția Cană de ceai puteți prepara o cantitate mai mare de apă pentru ceai (maximum 1 litru). Sortimentul de ceai selectat determină temperatura presetată a apei.

Este afișat meniul băuturilor.

Sfat: Aveți grijă ca rezervorul de apă să fie suficient de plin, înainte de a porni prepararea unei căni de ceai.

- Așezați un vas de mărime corespunzătoare sub duza centrală.
- Selectați cana de ceai dorită.
- Selectați numărul de cești dorit (3 până la 8).

Puteți anula oricând prepararea.

- Atingeți anulați.

Prepararea apei calde și fierbinți

Puteți alege dintre următoarele opțiuni:

- Apă fierbinte cca. 90 °C
- Apă caldă cca. 65 °C

Este afișat meniul băuturilor.

- Așezați un recipient corespunzător sub dispersorul central.
- Selectați apă caldă sau apă fierbinte.

Prepararea va începe.

Regim expert

Cu funcția Regim expert puteți să modificați mărimea porției în timpul preparării băuturii. Setarea **nu** este salvată și este valabilă doar pentru băutura actuală.

Activarea și dezactivarea modului expert

Regimul expert se găsește în meniul pull-down, la marginea superioară a ecranului.

- Atingeți în mijloc marginea superioară a ecranului și trageți degetul pe afișaj în jos, pentru a deschide Regim expert.

Este afișată prezentarea schematică a recipientului de boabe.

- Atingeți Regim expert.

Funcția este activă atunci când Regim expert este marcat cu portocaliu.

- Pentru a părăsi meniul pull-down, glisați fereastra de meniu în sus sau atingeți ecranul în afara meniului pull-down.

Regim expert: Alocarea recipientelor de boabe de cafea

- Atingeți marginea de sus a ecranului și deschideți meniul pull-down Regim expert.
- Acum selectați recipientul de boabe de cafea ale cărui boabe doriți să fie folosite pentru prepararea băuturii actuale.
- Glisați din nou fereastra de meniu în sus, pentru a o închide.
- Dacă este cazul, treceți în meniul băuturilor.
- Acum porniți prepararea băuturii.

Modul expert: reglarea mărimii porției

Este afișat meniul băuturilor.

Atunci când selectați DoubleShot sau 2 porții, mărimea porției nu mai poate fi modificată cu regimul expert.

- Selectați o băutură.

Prepararea va începe. În timpul administrării puteți să modificați mărimea porției, de ex. la latte macchiato puteți să modificați cantitățile de lapte fierbinte, spumă de lapte și espresso.



- Atingeți bara și deplasați cursorul (sub formă de triunghi) după cum doriți.

Gradul de măcinare determină timpul de contact al cafelei măcinate cu apa, așanumitul timp de extracție. Numai dacă gradul de măcinare este setat în mod optim, poate fi preparată o băutură perfectă de cafea cu o cremă fină, de culoare maro-alun.

Verificarea gradului corect de măcinare

Există mai multe moduri de a verifica setarea corectă a gradului de măcinare.

Gradul de măcinare este **prea grosier**, dacă cafeaua sau espresso-ul au un gust prea apos și acru. Crema este foarte deschisă la culoare.

Gradul de măcinare este **prea fin**, dacă cafeaua sau espresso-ul au un gust prea amar și crema este maro închis.

Reglarea gradului de măcinare

Dacă gradul de măcinare este reglat cu mai mult de o treaptă, acesta poate fi deteriorat.
Modificați întotdeauna gradul de măcinare doar cu câte o treaptă diferență.
Începeți prepararea unei băuturi după fiecare reglare, astfel încât boabele de cafea să fie măcinate. Apoi puteți regla din nou gradul de măcinare în trepte.

Reglorul gradului de măcinare se găsește în partea din stânga sus, în spatele rezervorului de apă.

- Deschideți ușa aparatului.
- Scoateți rezervorul de apă.

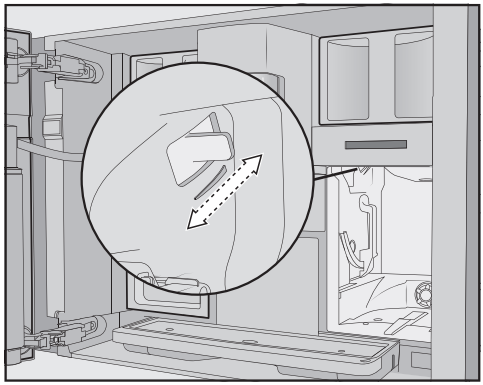

- Glisați reglatorul gradului de măcinare cu **exact 1 treaptă** în față (pentru o măcinare mai fină) sau în spate (pentru o măcinare mai grosieră).

Gradul de măcinare setat va fi aplicabil pentru toate băuturile de cafea și toate tipurile de boabe de cafea.

- Puneți la loc rezervorul de apă.
- Închideți ușa aparatului.
- Preparați o băutură de cafea.

Apoi puteți regla din nou gradul de măcinare.

Râșnița se uzează în mod natural în timp. Dacă este necesar, reglați gradul de măcinare mai fin.

Sortimente de boabe

Puteți afișa ce tip de boabe este utilizat actualmente pentru băutura pe bază de cafea aflată în curs de preparare, precum și alocarea rezervoarelor de cafea boabe pentru băutura pe bază de cafea selectată.

Cantitatea de cafea măcinată

Mașina automată de cafea poate măcina și infuza 7,5–12,5 g de boabe de cafea per ceașcă. Cu cât cantitatea de cafea măcinată este mai mare, cu atât va fi mai tare, mai concentrată băutura de cafea.

Cantitatea de cafea măcinată este **prea puțină**, dacă espresso-ul sau cafeaua are un gust slab.

Pentru a infuza mai multă pulbere de cafea, măriți cantitatea de măcinat.

Cantitatea de cafea măcinată este **prea mare**, dacă espresso-ul sau cafeaua are un gust amar.

Pentru a infuza mai puțină pulbere de cafea, reduceți cantitatea de măcinat.

Preinfuzarea cafelei măcinate

Atunci când funcția de Preinfuzie este activată, cafeaua măcinată este mai întâi umezită cu puțină apă fierbinte. Cafeaua măcinată se umflă puțin. Apoi, restul de apă fierbinte este trecut la presiune ridicată prin cafeaua măcinată umezită. Dacă, de exemplu, cafeaua are un gust prea fad și doriți mai multă „aromă“ sau „tărie“, încercați funcția „Preinfuzare“. În funcție de tipul de cafea utilizat, pre-infuzarea poate intensifica gustul.

Puteți selecta un proces de preinfuzie cu durată scurtă sau lungă, sau puteți deselecta complet funcția de „Preinfuzie“.

Sfat: Pre-infuzarea este recomandată în special pentru prepararea cafelei.

Temperatura de infuzie a specialităților de cafea

Temperatura de infuzie trebuie să fie ajustată la boabele de cafea utilizate și la prăjirea lor. De asemenea, este important dacă pregătiți espresso sau cafea.

Unele tipuri de cafea sunt prea delicate la temperaturi ridicate de infuzare, astfel încât gustul va fi afectat. Dacă cafeaua dvs. are un gust amar, o temperatură de infuzare prea mare poate fi cauza.

Espresso este de obicei preparat la temperaturi mai ridicate.

Temperatura de ieșire pentru băuturi de ceai, apă caldă și apă fierbinte

Puteți modifica temperaturile presetate ale apei pentru ceaiurile individuale precum și pentru apă caldă și apă fierbinte, ajustând individual temperatura de infuzie.

O treaptă de temperatură înseamnă o diferență de cca. 2 °C.

Mărime porție

Puteți să modificați cantitatea de apă pentru toate specialitățile de cafea, apă fierbinte și toate sortimentele de ceai.

Intensitatea cafelei este în mare măsură determinată de raportul dintre cantitatea de cafea și cantitatea de apă. Dacă băutura de cafea este preparată cu o cantitate mai mare de apă cu aceeași cantitate de cafea, cafeaua are un gust mai slab și mai subțire. În schimb, veți obține o cafea mai tare dacă reduceți cantitatea de apă.

Dacă creșteți sau micșorați în mod semnificativ cantitatea băuturii produse și, astfel, cantitatea de apă pentru o porție de cafea, ar trebui să ajustați și cantitatea de cafea în consecință.

Pentru specialitățile de cafea cu lapte puteți să modificați cantitatea de lapte și spumă de lapte conform dorințelor dumneavoastră. De asemenea, puteți adapta cantitatea de lapte fierbinte și spumă de lapte, atunci când le preparați separat.

Mărimea modificată a porției este întotdeauna salvată în profilul curent de utilizator. Denumirea profilului curent va apărea pe afișaj în stânga sus.

Dacă rezervorul de apă se golește în timpul pregătirii, espressorul va întrerupe procesul de programare a cantității. Cantitatea **nu** va fi salvată în memorie.

Afișarea și modificarea parametrilor

Pentru fiecare băutură de cafea, puteți seta individual următorii parametri:

- Tip de boabe
- Cantitate de cafea măcinată
- Temperatura de infuzie
- Pre-infuzie

Pentru ceaiuri, apă caldă și apă fierbinte puteți ajusta temperatura de infuzie.

Este afișat meniul băuturilor.

- Atingeți numele băuturii dorite până când este afișat meniul contextual aferent acelei băuturi.
- Selectați Parametri.

Este afișat meniul Parametri.

- Selectați parametrul dorit.

Este afișată setarea actuală.

- Modificați setarea după cum doriți.

Modificarea mărimii porției

Este afișat meniul băuturilor.

- Așezați ceașca aleasă sub duza centrală.
- Apăsați pe băutura dorită până când se deschide meniul contextual.
- Atingeți Mărime porție.

Băutura va fi preparată. Pe afișaj va apărea Salvare, de îndată ce a fost atinsă cantitatea minimă de dozare.

- Dacă ceașca s-a umplut până la nivelul dorit, atingeți Salvare.

Atunci când a fost atinsă cantitatea maximă, prepararea se oprește și este salvată cantitatea maximă posibilă.

Dacă doriți să modificați mărimea porției pentru băuturile pe bază de cafea cu lapte sau cu apă fierbinte, ingredientele băuturii vor fi salvate unul după altul în timpul preparării.

Pe viitor, această băutură va fi preparată conform compoziției și proporțiilor programate.

Resetarea băuturilor

Puteți reseta cantitățile băuturilor și parametrii pentru toate băuturile sau doar pentru unele băuturi, revenind la setările implicite din fabricație.

Este afișat meniul băuturilor.

- Atingeți băutura dorită până când se deschide meniul contextual.
- Selectați resetați și confirmați cu da.

Parametri

Cantitatea de băutură și parametrii revin la setările implicite din fabricație. Alocarea tipului de boabe rămâne memorată.

Profiluri

Pentru a satisface gusturile și preferințele în materie de cafea ale diferiților utilizatori, puteți crea până la profiluri individuale pe lângă meniul de băuturi Miele (profil Miele).

În fiecare profil puteți ajusta individual mărimile porţiilor și parametrii pentru toate băuturile.

Pe lângă acestea, puteți șterge din profil băuturile pe care nu le mai doriți. Puteți salva maximum 9 băuturi într-un profil.

Crearea unui profil

Este afișat meniul băuturilor.

■ Atingeți Profiluri.

Se deschide meniul Profiluri.

■ Atingeți Creați profil.

Pe afișaj se deschide editorul.

■ Introduceți denumirea dorită.

■ Atingeți Salvare.

Profilul este creat. Acum puteți crea băuturi (consultați capitolul „Profiluri: Crearea și configurarea băuturilor“).

Configurarea profilului

Puteți redenumi, șterge sau muta profilurile pe care le-ați creat personal.

Este afișat meniul băuturilor.

■ Atingeți Profiluri.

Se deschide meniul Profiluri.

■ Pentru aceasta, atingeți denumirea profilului dorit până când apare meniul contextual.

■ Modificați datele introduse după preferințe.

Setarea trecerii de la un profil la altul

Este afișat meniul băuturilor.

■ Atingeți Profiluri.

Se deschide meniul Profiluri.

■ Pentru aceasta, atingeți denumirea profilului dorit până când apare meniul contextual.

■ Selectați opțiunea dorită.

Puteți alege dintre următoarele opțiuni:

- **manual**: Profilul selectat rămâne activ până când selectați un alt profil.
- **După fiecare utilizare**: După fiecare băutură preparată este afișat profilul Miele.

Crearea unei băuturi

Pe baza băuturilor deja existente puteți crea băuturi noi.

Este afișat meniul băuturilor.

■ Atingeți Profiluri.

Se deschide meniul Profiluri.

■ Selectați profilul dorit.

Denumirea profilului curent va apărea în partea din stânga sus a afișajului.

■ Atingeți Creare băutură.

■ Acum selectați o băutură.

■ Modificați după preferințe parametrii și mărimea porției pentru această băutură.

Procesul de preparare va începe și puteți salva după bunul plac cantitățile aferente fiecărei componente a băuturii.

■ Denumiți băutura nou creată și atingeți Salvare.

Băutura nou creată va apărea în profil.

Redenumirea, mutarea sau ștergerea propriei băuturi

Dacă ați creat deja băuturi, puteți edita aceste băuturi din meniul contextual.

Este afișat profilul dorit cu băuturile create.

- Pentru aceasta, atingeți denumirea băuturii până când apare meniul contextual.
- Modificați datele introduse după preferințe.

Puteți afișa băuturile preparate frecvent, băuturile din diferite profiluri și programele preferate de întreținere pe ecranul MyMiele.

Sfat: Elementele de meniu înregistrate în MyMiele pot fi configurate și ca ecran de pornire (consultați capitolul „Setări”, secțiunea „Ecran de pornire”).

Este afișat meniul principal.

- Atingeți MyMiele.

Acum puteți să configurați MyMiele.

MyMiele: Adăugarea unei înregistrări

- Atingeți Adăugați înregistrare.

Acum puteți adăuga înregistrări din meniuri:

- Băuturi
- Profiluri
- Întreținere

- Selectați o înregistrare.
- Confirmați mesajul cu *OK*.

Pe ecran va apărea o casetă cu înregistrarea selectată și meniul din care provine aceasta.

MyMiele: Ștergerea sau mutarea unei înregistrări

Dacă ați creat deja înregistrări, le puteți muta sau șterge în meniul contextual, în ecranul MyMiele.

- Pentru aceasta, atingeți înregistrarea dorită până când apare meniul contextual.
- Mutați sau ștergeți înregistrarea după cum doriți.

Pregătiți MobileStart

⚠ Pericol de arsuri și opărire la duze.
Dacă în cazul funcționării nesupravegheate a aparatului sunt eliminate lichide sau aburi, alte persoane se pot opări dacă stau foarte aproape de duza centrală sau ating componente fierbinți.
Asigurați-vă că nicio persoană, în special copiii, nu sunt în pericol atunci când porniți aparatul și nu îl supravegheați.

Laptele **nu** este răcit în recipientul de lapte sau într-o cutie de lapte.
Dacă lăsați laptele nerefrigerat în recipientul de lapte sau în cutia de lapte pentru o perioadă lungă de timp, laptele se poate strica (în funcție de tipul de lapte).
În special, nu lăsați laptele de vacă nerefrigerat în recipientul de lapte sau în cutia de lapte pentru o perioadă lungă de timp. Respectați instrucțiunile producătorului cu privire la termenul de valabilitate al laptelui utilizat.

Cu MobileStart puteți, de ex., să porniți prepararea unei băuturi prin aplicația Miele.

- Asigurați-vă că espressorul este gata de funcționare, de ex. că rezervorul de apă și recipientul de boabe sunt umplute suficient.
- Așezați un vas gol suficient de mare sub duza centrală.
  Puteți utiliza MobileStart numai atunci când
  - aplicația Miele@home este configurată pentru espressorul dumneavoastră și
  - funcțiile Comandă la distanță și MobileStart sunt activate.

Apoi puteți pregăti băuturi prin intermediul aplicației.

Pornirea și oprirea MobileStart

Pentru a putea utiliza MobileStart, funcția Comandă la distanță trebuie activată.

Este afișat meniul băuturilor.

- Atingeți butonul cu senzor .

Acum puteți porni prepararea unei băuturi prin aplicație.

Dacă preparați o băutură cu ajutorul aplicației, veți fi avertizat prin semnale acustice și vizuale când băutura selectată este gata. Nu puteți modifica sau opri aceste semnale de avertizare.

Butonul cu senzor este aprins atunci când MobileStart este activat.

Clătirea la pornire nu are loc, astfel încât ceașca de sub duza centrală nu este umplută cu apă rezultată de la clătire. Nici curățarea automată și nici detartrarea automată nu au loc atunci când MobileStart este activat.

Dacă espressorul este utilizat direct, comanda prin aplicație nu este posibilă. Comanda direct la aparat are prioritate. După 24 de ore, când ați pregătit o băutură sau ați deschis ușa aparatului, MobileStart este dezactivat automat.

Puteți personaliza mașina dumneavoastră de cafea, adaptând setările implicite din fabricație în funcție de nevoile dumneavoastră.

Afișarea și modificarea setărilor

Este afișat meniul băuturilor.

- Atingeți butonul cu senzor ⮌.
- Selectați Setări.
- Selectați opțiunea pe care doriți să o modificați.
- Modificați setarea.

Eventual confirmați mesajul cu *OK*.

Unele setări pe care le găsiți în meniul Setări sunt descrise în secțiuni separate ale instrucțiunilor de utilizare.

Limba

Puteți selecta limba și, dacă este necesar, locația dvs. pentru toate textele de pe afișaj.

Sfat: Dacă din întâmplare ați setat o limbă greșită, puteți regăsi opțiunea de meniu „Limbă“ urmărind simbolul ⚑.

Ora exactă

Afișare (afișare oră)

Selectați modul de afișare a orei pentru espressorul oprit:

- **Activat**: ora exactă este afișată întotdeauna.
- **Oprit**: ora exactă nu este afișată.
- **Regim noapte**: ora exactă este afișată doar în intervalul 5:00 până la 23:00, pentru a economisi energie.

Atunci când funcția afișare oră este pornită, consumul de energie al espressorului crește.

Prezentare

Puteți afișa ora curentă în format **analogic** (cadran) sau **digital** (ore: minute plus data), atunci când mașina automată de cafea este oprită.

Formatul orei

- format 24 ore (24 h)
- format 12 ore (12 h (am/pm))

Setarea

Setați orele și minutele.

Sfat: Dacă atingeți ora curentă pe afișaj în partea din dreapta sus, o puteți seta fără a accesa meniul Setări.

Dacă ați conectat mașina automată de cafea cu o rețea WiFi și v-ați înregistrat în aplicația Miele, ora se sincronizează pe baza locației setate în aplicația Miele.

Data

Puteți să setați data.

Data apare doar în setarea Oră curentă | Vizualizare | digital.

Ecran de pornire

Puteți alege ce meniu să fie afișat atunci când porniți mașina de cafea. De exemplu, cu MyMiele puteți afișa un meniu personalizat (consultați capitolul „MyMiele“).
Ecranul de pornire modificat este afișat la următoarea pornire a mașinii.

Din fabricație este setat meniul băuturilor ca ecran de pornire.

Timer

Timer aparat

Mașina automată de cafea dispune de 3 temporizatoare:

- Pornire la
- oprire la
- Oprire după

Puteți să alocați funcțiile timerului diverselor zile ale săptămânii. Puteți seta, de ex. diferiți timpi pentru weekend (Sâmb și Dumin) și/sau de luni până vineri (Luni - Vineri). Sau puteți alege zilnic, atunci când doriți să activați un timer pentru fiecare zi.

Sfat: Dacă nu puteți porni timerele, iar ecranul este gri, atingeți Pornit, pentru a activa setarea timerului.

Pentru a salva setările timer-ului și activa funcția Timer, selectați acceptați toate.

Dacă doriți să dezactivați funcțiile Timer, selectați opriți toate.

Cu ștergeți puteți dezactiva individual fiecare timer. Pe afișaj apare apoi -- --.

Pornire la (Pornire la)

Aparatul automat pentru cafea pornește singur la o anumită oră a zilei, de ex. dimineața la micul dejun.

Dacă funcția Blocare comenzi este activată, aparatul automat pentru cafea **nu** pornește la ora programată. Sunt dezactivate setările timerului.

Dacă aparatul automat pentru cafea a pornit **de trei ori** la momentul prestabilit fără a se administra vreo băutură, acesta nu va mai porni automat. Astfel, aparatul automat pentru cafea nu va porni zilnic în timpul unei absențe îndelungate a dumneavoastră, de ex. pe perioada concediilor.

Timpii programați rămân salvați în memorie și se vor activa din nou la următoarea pornire manuală a aparatului.

Dacă pentru aparatul oprit ați setat afișarea orei curente (Afișare | activat sau Regim noapte) iar formatul ceasului este digital (Vizualizare | digital), pe afișaj vor apărea cu 23:59 ore înainte simbolul și ora de pornire dorită.

Oprire la (oprire la)

Mașina de cafea se oprește la o anumită oră a zilei.

Oprire după (oprire după)

Espressorul se oprește după o anumită perioadă de timp, dacă nu se atinge nici un buton.

Din fabricație, espressorul este prevăzut să se oprească după 20 minute.

Această setare implicită poate fi modificată, fiind posibilă programarea unei durate între 20 minute și 9 ore.

Prin prelungirea timpului oprire după, crește consumul de energie al espressorului.

Dacă dezactivați funcțiile de temporizare cu opriți toate, espressorul se oprește în funcție de oprire după ultima perioadă de timp setată. Nu puteți dezactiva acest timer.

Timer întreţinere

Puteți alege după preferințe timpul de pornire pentru programele automate de întreținere, cu funcția Timer întreținere (a se vedea capitolul „Curățarea și detartrarea automate”, secțiunea „Timer întreținere”).

TeaTimer

Dacă preparați apă pentru ceai, puteți porni un cronometru cu ajutorul funcției TeaTimer. Pentru sortimentul de ceai selectat este presetată o anumită durată de infuzie. Puteți modifica durata de infuzie presetată (maximum 14:59 minute).

Aveți la dispoziție 2 funcții Timer ceai, care pot fi pornite independent una față de cealaltă.

Puteți alege dintre următoarele opțiuni:

- **automat**: Funcția TeaTimer pornește automat atunci când a fost eliberată toată apa pentru ceai.
- **manual**: Atunci când a fost eliberată apa pentru ceai, puteți porni opțional TeaTimer.

Funcțiile Timer ceai cu durata de infuzie aferentă sunt afișate pe ecran în partea din dreapta sus.

Pe durata infuziei puteți utiliza în continuare mașina automată de cafea în condiții normale. După expirarea duratei de infuzie se aude un semnal sonor și simbolul ⌛ clipește.

Volum

Puteți modifica intensitatea semnalelor sonore și a tonului butoanelor cu ajutorul barei formate din segmente.

Afișaj

Luminozitatea

Luminozitatea afișajului se setează cu ajutorul barei formate din segmente.

Schemă de culori

Selectați dacă doriți ca afișajul să fie reprezentat printr-o schemă de culori deschise sau închise.

QuickTouch

Puteți seta dacă doriți ca butonul cu senzor ☼ și senzorul de proximitate să reacționeze, atunci când mașina de cafea este oprită, iar ora curentă să fie afișată pe ecran (Oră curentă | Afișare | Activat sau Regim noapte).

Sistem de iluminat

Intensitatea de iluminare se setează cu ajutorul barei formate din segmente.

Cu butonul cu senzor ☼ puteți activa sau dezactiva oricând sistemul de iluminat, dacă espressorul este pornit.

Dacă espressorul este oprit, puteți activa sau dezactiva oricând sistemul de iluminat selectând următoarele setări:

- Oră curentă | Afișare | Activat sau Regim noapte (este afișată ora curentă)
- Afișaj | QuickTouch | Activat

Cu cât luminozitatea sistemului de iluminat este mai mare și cu cât acesta este aprins mai mult timp, cu atât consumul de energie al espressorului este mai mare.

Info (afișarea informațiilor)

La punctul de meniu Info puteți afișa numărul de administrări de băuturi și nivelurile cartușelor (în cazul în care se utilizează).

Apă proaspătă

Aparatul este prevăzut cu racord permanent de alimentare cu apă proaspătă. Dacă alimentarea permanentă cu apă este activată, rezervorul de apă se umple de la conducta de apă potabilă. Umpleți manual rezervorul de apă atunci când mașina este oprită.

Instalarea la altitudini mari

Atunci când mașina automată de cafea este instalată la altitudini mai mari, ca urmare a presiunii mai scăzute a aerului, apa fierbe la temperaturi mai mici. Pentru a regla în mod optim temperaturile de preparare, puteți seta altitudinea locală.

Regim de performanţă

Puteți selecta modul Performance potrivit în funcție de comportamentul dumneavoastră de utilizare:

- Regim eco
- Mod Barista
- Mod Latte

Pentru utilizarea rară dar intensivă a espressorului, există și .

Regim Eco

În Regim Eco espressorul consumă cea mai puțină energie. Sistemul se încălzește abia când începe prepararea unei băuturi.

Din fabricație este setat Regim Eco. Dacă selectați un alt mod Performance decât Regim Eco, acest lucru crește consumul de energie al espressorului.

Regim barista

Acest mod Performance este optimizat pentru a obține cafeaua perfectă. Băuturile de cafea pot fi preparate fără timpi de așteptare, deoarece espressorul rămâne încălzit la temperatura de infuzie.

Consumul de energie în modul Regim barista este mai mare decât în Regim Eco.

Regim latte

Acest mod Performance este optimizat pentru prepararea laptelui. Băuturile de lapte pot fi preparate în modul Regim latte mult mai repede.

Consumul de energie în modul Regim latte este mai mare decât în Regim Eco și în Regim barista.

Regim party

Acest mod Performance este conceput pentru folosirea **rară**, dar intensă a espressorului, de ex. pentru petreceri în familie.

Goliți tava de scurgere și umpleți rezervorul de apă înainte de a opri espressorul, pentru ca programele de întreținere prevăzute să poată rula. Curățați bine espressorul după folosirea intensivă, în special conducta de lapte. Eventual espressorul trebuie detartrat manual, iar unitatea de preparare trebuie degresată.

Respectați următoarele indicații privind modul Petrecere:

- Conductele sunt clătite mult mai puțin sau deloc. Conducta de lapte este clătită abia după 1 oră de la ultima preparare a unei băuturi cu lapte.
- Mesajele privind starea de întreținere sau solicitările de întreținere necesară sunt dezactivate și amânate până la următoarea pornire.
- Funcția de iluminare a ceștilor este activată la luminozitate maximă, cât timp espressorul este pornit.

- Opțiunile timerului oprire la și oprire după sunt dezactivate.
- Espressorul se oprește după 6 ore de la ultima atingere a unui buton. La următoarea pornire, modul Petrecere este dezactivat, iar ultimul mod Performance setat este activat din nou.

Consumul de energie în modul Petrecere este mai mare decât în alte moduri Performance.

Duritatea apei

Setați mașina de cafea la nivelul de duritate al apei utilizate, pentru ca aceasta să funcționeze perfect și să nu se deterioreze.

Solicitați furnizorului local de apă informații privind nivelul de duritate al apei potabile din zonă.

Dacă utilizați apă potabilă îmbuteliată, de ex. apă minerală, efectuați setarea mașinii în funcție de conținutul de calciu al apei. Conținutul de calciu este indicat pe eticheta sticlei în mg/l Ca^{2+} sau ppm (mg Ca^{2+}/l).

Utilizați apă potabilă fără adaos de dioxid de carbon.

Nivelul de duritate setat din fabricație este de 21° dH.

Duritatea apei		**Conținut de calciu** mg/l Ca^{2+} sau ppm (mg Ca^{2+}/l)	**Setare**
°dH	mmol/l		
1	0,2	7	1
2	0,4	14	2
3	0,5	21	3
4	0,7	29	4
5	0,9	36	5
6	1,1	43	6
7	1,3	50	7
8	1,4	57	8
9	1,6	64	9
10	1,8	71	10
11	2,0	79	11
12	2,1	86	12
13	2,3	93	13
14	2,5	100	14
15	2,7	107	15
16	2,9	114	16
17	3,0	121	17
18	3,2	129	18
19	3,4	136	19
20	3,6	143	20
21	3,8	150	21
22	3,9	157	22
23	4,1	164	23
24	4,3	171	24
25	4,5	179	25
26	4,6	186	26
27	4,8	193	27
28	5,0	200	28
29	5,2	207	29
30	5,4	214	30
31	5,5	221	31
32	5,7	229	32
33	5,9	236	33
34	6,1	243	34
35	6,3	250	35
36	6,4	257	36
37-45	6,6-8,0	258–321	37-45

Duritatea apei		Conținut de calciu mg/l Ca^{2+} sau ppm (mg Ca^{2+}/l)	Setare
°dH	mmol/l		
46-60	8,2-10,7	322–429	46-60
61-70	10,9-12,5	430-500	61-70

Sfat: Dacă duritatea apei este >21 °dH (3,8 mmol/l), recomandăm utilizarea apei potabile îmbuteliate (< 150 mg/l Ca^{2+}). Astfel veți detartra mai rar mașina de cafea și veți proteja mediul înconjurător, deoarece veți utiliza mai puțin agent anti-calcar.

Senzor de proximitate

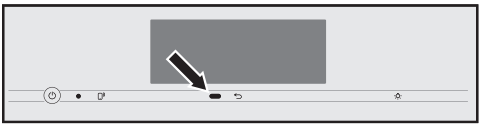

Senzorul de proximitate detectează dacă vă apropiați de afișaj cu mâna sau cu corpul. Puteți activa individual următoarele funcții:

- **Aprindere lumină**: Puteți alege dacă lumina să se activeze atunci când mașina de cafea este pornită sau oprită.
- **Confirmați alarma sonoră**: Semnalele sonore sunt dezactivate, de ex. în cazul mesajului Umpleți și repuneți rezervorul de apă.
- **Porniți aparatul**: Este afișat ecranul de pornire.

Din fabricație, senzorul de proximitate este dezactivat.

Dacă doriți ca senzorul de proximitate să reacționeze și atunci când mașina de cafea este oprită, activați și opțiunea QuickTouch (Afișaj | QuickTouch | Activat).

Dacă funcția Blocare comenzi este activată, funcțiile senzorului de proximitate sunt dezactivate.

Funcția Blocare comenzi

Puteți bloca comenzile mașinii de cafea, pentru ca persoanele neautorizate, de exemplu copiii, să nu o poată utiliza.

Dacă funcția Blocare comenzi este activată, setările timerului pentru Pornire la și senzorul de proximitate sunt dezactivate. Mașina automată de cafea **nu** pornește la ora programată și/sau nu reacționează la apropiere.

Dezactivarea temporară a funcției Blocare comenzi

- Atingeți afișajul tactil timp de 6 secunde.

La următoarea oprire, mașina de cafea este din nou blocată.

Miele@home

Espressorul este dotat cu un mod WiFi integrat și cu Miele@home.

Indiferent dacă ați conectat sau nu espressorul la rețea, următoarele puncte sunt afișate în aplicația Miele@home:

- **Configurați**: această opțiune apare doar dacă espressorul nu a mai fost conectat până acum la o rețea WiFi sau dacă configurația rețelei a fost resetată.
- **Dezactivați***/**Activare***: setările pentru rețeaua WiFi se păstrează, însă conectarea la rețea este pornită sau oprită.

- **Status conexiune***: sunt afișate informațiile despre conexiunea WiFi. Simbolurile indică viteza conexiunii.
- **Reconfigurați***: setările pentru rețeaua WiFi actuală sunt resetate. Conexiunea WiFi este configurată din nou.
- **resetați***: rețeaua este oprită, iar setările pentru rețeaua WiFi actuală sunt resetate.

* Acest punct de meniu apare atunci când a fost configurată aplicația Miele@home, iar espressorul este conectat eventual la o rețea WiFi.

Sfat: Puteți dezactiva conectarea la rețea în orice moment, atunci când espressorul este gata de funcționare, prin atingerea scurtă butonului cu senzor sau scanând codul QR din aceste instrucțiuni de utilizare (consultați capitolul „Scan and Connect“).

Prin conectarea sa, va crește consumul de energie al espressorului, chiar și în cazul în care acesta este oprit.

Resetați configurarea rețelei atunci când eliminați sau vindeți mașina de cafea sau când puneți în funcțiune o mașină de cafea folosită. Doar așa vă asigurați că ați șters toate datele personale și posesorul anterior nu mai poate avea acces la mașina de cafea.

Efectuarea Scan & Connect

Prima punere în funcțiune a fost efectuată fără a configura Miele@home.

■ Scanați codul QR.

Dacă ați instalat aplicația Miele și aveți un cont de utilizator, veți fi direcționat direct în rețea.

Dacă nu ați instalat încă aplicația Miele, veți fi direcționat către Apple App Store® sau Google Play Store™.

■ Instalați aplicația Miele și configurați un cont de utilizator.

■ Scanați din nou codul QR.

Aplicația Miele vă ghidează pe parcursul procesului de configurare.

Comandă de la distanță

Acest punct de meniu Comandă la distanțăComandă la distanță apare atunci când a fost configurată aplicația Miele@home, iar espressorul este conectat eventual la o rețea WiFi.

În aplicația Miele puteți, de ex. să modificați setări ale espressorului, atunci când comanda de la distanță este activată. Pentru a porni prepararea unei băuturi prin aplicație, trebuie să activați și MobileStart.

Comanda de la distanță este activată din fabricație.

SuperVision

Cu SuperVision puteți monitoriza alte aparate electrocasnice din sistemul Miele@home.

Supervision apare atunci când espressorul este conectat la o rețea WiFi.

Puteți activa sau dezactiva funcția SuperVision pentru aparatele electrocasnice înregistrate. De asemenea, puteți activa sau dezactiva alarmele sonore pentru aparatele electrocasnice din listă.

Afișajul SuperVision

Atunci când funcția SuperVision este activată (SuperVision | Activat), pe afișaj apare simbolul 👁.

Atunci când afișajul SuperVision este pornit, consumul de energie al espressorului crește.

Afișaj în standby

SuperVision este disponibil și în modul standby, atunci când afișarea orei curente este activă (Setări | Oră curentă | Afișare | Activat sau Regim noapte).

Listă aparate

Toate aparatele electrocasnice înregistrate în sistemul Miele@home sunt prezentate sub forma unei liste. Dacă dezactivați SuperVision pentru un aparat electrocasnic, erorile survenite la acel aparat vor fi totuși afișate.

Prin activarea funcției Căutați aparate, va crește consumul de energie al espressorului.

Remote update

Prin Remote update, software-ul espressorului dumneavoastră poate fi actualizat. Dacă este disponibilă o actualizare pentru espressorul dumneavoastră, aceasta este descărcată automat prin mașina de cafea. Instalarea unei actualizări nu are loc automat, ci trebuie inițiată manual de dumneavoastră.

Dacă nu instalați o actualizare, puteți să folosiți în continuare espressorul în mod obișnuit. Miele vă recomandă totuși să instalați actualizările.

Punctul de meniu „Remote update“ este doar afișat și poate fi selectat doar dacă sunt îndeplinite condițiile pentru utilizarea Miele@home.

Remote update este activat din fabricație. O actualizare disponibilă este descărcată automat și trebuie inițiată manual de dumneavoastră.

Dacă nu doriți ca o actualizare să fie descărcată automat, dezactivați Remote update.

Efectuarea unui Remote Update

Informațiile despre cuprinsul și conținutul unei actualizări sunt furnizate în aplicația Miele.

Dacă o actualizare este gata de instalare, pe afișajul espressorului dumneavoastră va apărea un mesaj.

Puteți instala actualizarea imediat sau o puteți amâna pe mai târziu. Interogarea se repetă la următoarea pornire a espressorului.

Dacă nu doriți să instalați actualizarea, dezactivați Remote update.

Instalarea actualizării poate dura câteva minute.

Rețineți următoarele pentru Remote update:

- Dacă nu primiți niciun mesaj, înseamnă că nu e disponibil niciun Remote update.
- Un Remote update instalat nu poate fi resetat.
- Nu opriți espressorul în timpul instalării unei actualizări. În caz contrar actualizarea va fi întreruptă și nu va fi instalată.
- Unele actualizări de software pot fi efectuate numai de către Service Miele.

Versiune de software

Punctul de meniu „Versiune de software“ este conceput pentru Serviciul Clienți Miele. Pentru utilizarea privată a mașinii de cafea nu aveți nevoie de aceste informații.

Informații privind prevederile legale

La acest punct de meniu găsiți licențele Open Source utilizate.

Showroom (regim demo)

Pentru utilizarea privată a mașinii de cafea nu aveți nevoie de această funcție.

Mașina de cafea poate fi prezentată în showroom-uri sau spații expoziționale cu funcția Reprezentanță | Regim demo. Aparatul este iluminat, dar nu pot fi preparate băuturi sau efectuate programe de întreținere.

Puteți activa regimul demo, fără a iniția prima punere în funcțiune. Porniți și opriți aparatul automat de cafea. Imediat după, atingeți butonul ⮌ timp de 5 secunde. Este activat regimul demonstrativ pentru showroom-uri.

Setări implicite din fabricație

Dacă ați modificat oricare dintre setările standard din fabricație, le puteți reseta la valorile implicite (din fabricație).

Puteți reseta separat MyMiele.

Următoarele elemente **nu** sunt resetate:

- Numărul de băuturi preparate și starea aparatului (număr de băuturi care mai pot fi preparate până la detartrare, ... degresarea unității de infuzie)
- Limba
- Ora exactă și data
- Profilurile și băuturile aferente (Corelarea sortimentelor de boabe cu băuturile este resetată.)
- Miele@home

Timer întreţinere este setat la ora 2:00.

Curăţare şi întreţinere

⚠ Pericol pentru sănătate ca urmare a necurățării mașinii.
Din cauza căldurii și umezelii din incinta mașinii de cafea, resturile de cafea pot mucegăi și/sau resturile de lapte se pot înăcri, punând în pericol sănătatea.
Curățați regulat și cu grijă mașina de cafea.

Lista intervalelor de curățare

Interval de curățare recomandat	Ce trebuie curățat/îngrijit?
zilnic (la sfârșit de zi)	Rezervor de lapte și capac
	Supapă de lapte
	Rezervor de apă
	Capac tavă de picurare
	Tavă de scurgere și rezervor de reziduuri
1 x săptămânal (mai des în caz de contaminare puternică)	Duză centrală
	Senzor pentru marginea cești
	Interiorul aparatului
	Unitatea de preparare
	Tavă de scurgere
	Partea frontală a aparatului
1 x lunar	Recipient de boabe
	Scoaterea și curățarea supapei de lapte
1 x anual (mai des la nevoie)	Ungerea unității de preparare (cu unsoare siliconică)
la nevoie / când apare o solicitare pe afișaj	Curățarea conductei de lapte (cu 2 batoane de detergent)
	Degresarea unității de preparare (cu 1 tabletă de curățare)
	Detartrare aparat (cu 2 tablete de detartrant)

Curăţare manuală sau în maşina de spălat vase

Unitatea de infuzie **nu** este adecvată pentru spălare în maşina de spălat vase.
Spălaţi unitatea de infuzie doar manual, cu apă caldă, **fără a folosi detergent**.

Următoarele componente trebuie curăţate doar **manual**:

- Capacul din oţel al dispersorului central
- Unitate de infuzie
- Rezervorul pentru cafea boabe şi capacul

⚠ Pericol de deteriorare din cauza temperaturilor ridicate din maşina de spălat vase.
Prin curăţarea în maşina de spălat vase la mai mult de 55 °C, componentele se pot deforma, nemaiputând fi utilizate.
Pentru componentele adecvate pentru curăţare în maşina de spălat vase, selectaţi doar programe cu maximum 55 °C.

Prin contactul cu coloranţii naturali care se găsesc de ex. în morcovi, roşii şi ketchup, componentele de plastic îşi pot schimba culoarea în maşina de spălat vase. Această modificare a culorii nu influenţează stabilitatea componentelor.

Următoarele componente pot fi curăţate în **maşina de spălat vase**:

- Tavă colectoare, capac şi rezervor de reziduuri
- Capacul tăvii colectoare
- Dispersor central (fără capac de oţel)
- Recipientul de lapte şi capacul său
- Senzor de margine ceaşcă
- Vas pentru întreţinere
- Rezervor de apă

⚠ Pericol de ardere şi opărire la componentele fierbinţi sau cu lichide fierbinţi.
Ca urmare a funcţionării maşinii de cafea, componentele sale se pot înfierbânta. La atingerea componentelor fierbinţi pot surveni arsuri. Lichidele şi aburul emanate sunt foarte fierbinţi şi pot provoca opăriri.
Nu ţineţi părţi ale corpului sub dispersoare în timp ce prin acestea se emană lichide fierbinţi sau aburi.
Lăsaţi maşina de cafea să se răcească înainte de a o curăţa.
Ţineţi cont de faptul că şi apa din tava colectoare poate fi foarte fierbinte.

⚠ Defecţiuni ca urmare a pătrunderii umezelii.
Aburii de la un dispozitiv de curăţare cu aburi pot pătrunde la piesele electrice, provocând un scurt-circuit.
Nu utilizaţi dispozitive de curăţare cu aburi pentru a curăţa maşina de cafea.

Este foarte important să curăţaţi maşina în mod regulat, deoarece resturile de cafea se mucegăiesc repede. Resturile de lapte se pot acri, iar conductele de lapte se pot colmata.

Agenţi de curăţare neadecvaţi

Contactul cu agenţi de curăţare neadecvaţi poate duce la deteriorarea sau decolorarea suprafeţelor. Toate suprafeţele sunt sensibile la zgâriere. În anumite împrejurări, zgârierea suprafeţelor de sticlă poate duce la spargerea acestora.

Îndepărtaţi imediat resturile de agenţi de curăţare. Atunci când detartraţi aparatul, îndepărtaţi imediat eventualii stropi proiectaţi pe acesta.

Pentru a preveni deteriorarea suprafeţelor, în timpul curăţării nu folosiţi:

- detergent pentru maşina de spălat vase care conţine sodă, amoniac, acizi sau cloruri
- agenţi de curăţare pe bază de solvenţi
- agenţi de curăţare dezinfectanţi şi gel dezinfectant pentru mâini
- agenţi de curăţare anti-calcar (inadecvaţi pentru partea frontală a aparatului)
- agenţi de curăţare pentru inox
- detergenţi pentru maşini de spălat vase (inadecvaţi pentru partea frontală a aparatului)
- detergenţi pentru curăţat sticla
- agenţi de curăţare pentru plite vitroceramice
- agenţi de curăţare cuptoare
- agenţi de curăţare pentru cuptorul cu aburi (DG-Clean)
- agenţi de curăţare abrazivi, de ex. de tip pudră sau cremă
- bureţi abrazivi, de ex. bureţi metalici de frecat cratiţe, perii sau bureţi uzaţi care conţin resturi de soluţii abrazive
- radiere speciale de îndepărtat mizeria
- răzuitoare metalice ascuţite
- lână de oţel sau spirale din inox
- Protecţie solară/creme de protecţie solară

Deschiderea uşii aparatului

Risc de deteriorare la deschiderea uşii dacă duza centrală este prea înaltă sau prea joasă.

Dacă duza centrală este prea înaltă sau prea joasă, uşa nu poate fi deschisă. În cazul în care se încearcă deschiderea uşii, duza centrală poate fi deteriorată.

Aveţi grijă ca duza centrală să se afle în poziţia superioară sau intermediară, înainte de a deschide uşa.

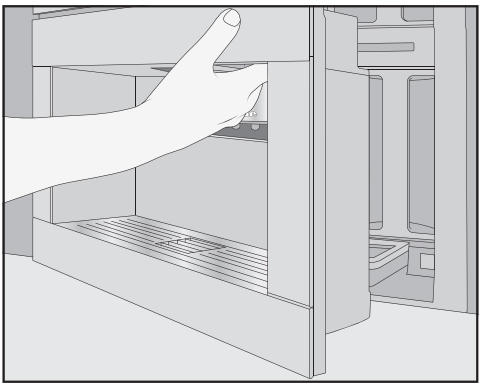

■ Deschideţi uşa aparatului.

Curățarea tăvii de scurgere și a rezervorului de reziduuri

⚠ Pericol de ardere și opărire la componentele fierbinți sau cu lichide fierbinți.

Ca urmare a funcționării aparatului automat pentru cafea, componentele sale se pot înfierbânta. La atingerea componentelor fierbinți pot surveni arsuri. Lichidele și aburul emanate sunt foarte fierbinți și pot provoca opăriri.

Dacă tocmai au fost clătite conductele, așteptați un timp înainte de a scoate tava de scurgere din espressor.

Țineți cont de faptul că și apa din tava de scurgere poate fi foarte fierbinte.

Nu atingeți componentele fierbinți ale mașinii.

Pentru a preveni formarea mirosurilor și a mucegaiului, curățați tava de scurgere și rezervorul de reziduuri **zilnic**.

Prin intermediul afișajului, espressorul vă anunță când tava de scurgere și/sau rezervorul de reziduuri sunt pline și trebuie golite. Goliți apoi tava de scurgere **și** rezervorul de reziduuri. Pentru turnare nu este necesară înlăturarea capacului tăvii de scurgere.

- Deschideți ușa aparatului.

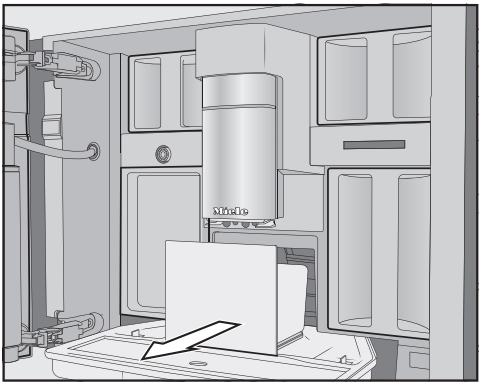

- Scoateți din aparat tava de scurgere cu rezervorul de reziduuri.
- Scoateți rezervorul de reziduuri din tava de scurgere și goliți-l.

Pe lângă resturile de cafea, în rezervorul de reziduuri se poate afla și apă de clătire.

Demontarea tăvii colectoare

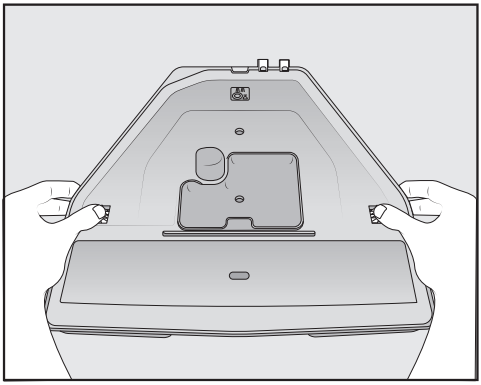

Închiderile portocalii cu clemă nu sunt detașabile.

- Detașați capacul de tava colectoare: pe ambele părți, apăsați în afară închiderile portocalii cu clemă și detașați capacul.
- Scoateți capacul.

- Curățați tava colectoare, capacul și rezervorul de reziduuri manual, cu o soluție caldă cu detergent cu acțiune blândă.
- Uscați toate componentele.

Sfat: Pentru a curăța în mod deosebit de temeinic tava colectoare, capacul și rezervorul de reziduuri, curățați-le din când în când în mașina de spălat vase. În cazul murdăririi puternice, curățați tava colectoare mai întâi cu o perie înainte de a o pune în mașina de spălat vase.

- Curățați incinta mașinii automate de cafea de sub tava colectoare.

Curățarea contactelor tăvii de colectare

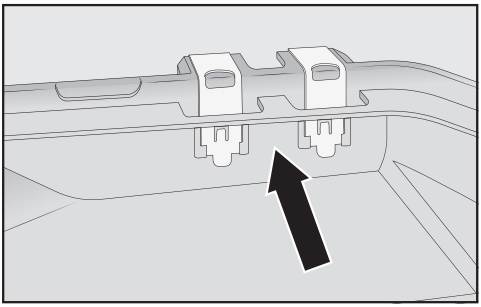

- Curățați cu grijă contactele (plăcuțele metalice) și spațiul dintre ele, de ex. cu o perie.
- Uscați bine toate componentele.

Doar cu ajutorul unor contacte curate și uscate aparatul sesizează dacă tava colectoare este plină.
Dacă este necesar, verificați zona contactelor cel puțin o dată pe săptămână.

Asamblarea tăvii colectoare

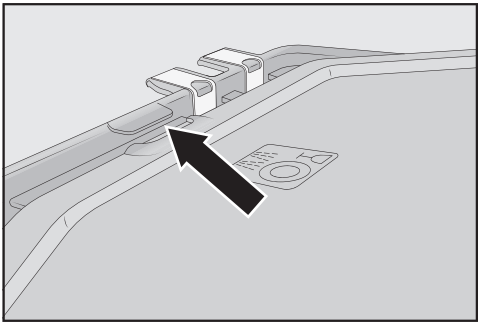

- Repuneți capacul tăvii colectoare: împingeți capacul sub proeminența de lângă contacte și apăsați pe capac până când opritoarele laterale se cuplează cu un clic.

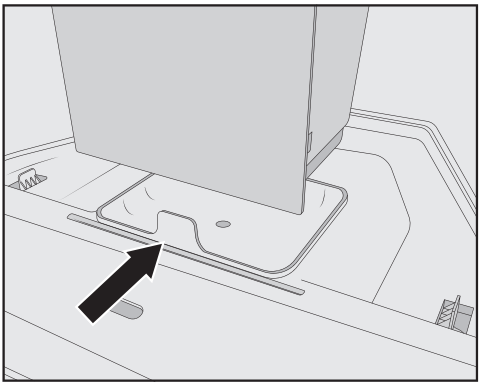

- Așezați rezervorul de reziduuri pe capac.
- Împingeți tava colectoare cu rezervorul de reziduuri în mașina de cafea.
- Închideți ușa aparatului.

Curățarea capacului tăvii colectoare

Curățați zilnic capacul tăvii colectoare.

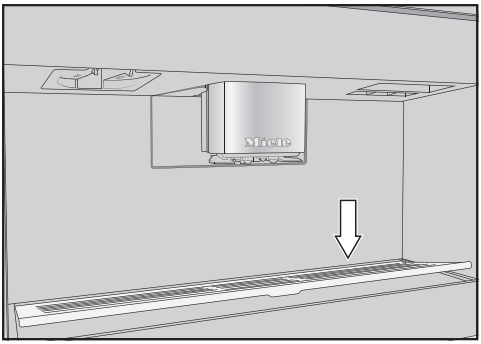

- Scoateți tava colectoare: apăsați pe marginea posterioară, pentru ca tava să se încline în sus în partea din față și să poată fi scoasă cu ușurință.
- Curățați capacul tăvii colectoare manual, folosind apă caldă și puțin detergent lichid de vase.
- Uscați capacul tăvii colectoare.
- Așezați la loc capacul tăvii colectoare.

Sfat: Pentru a curăța foarte bine tava colectoare, curățați-o din când în când în mașina de spălat vase.

Curățarea rezervorului de apă

Curățați rezervorul de apă zilnic.

- Deschideți ușa aparatului.
- Scoateți rezervorul de apă.
- Curățați rezervorul de apă manual, cu apă caldă și puțin detergent lichid de vase.
- Clătiți bine rezervorul de apă cu apă curată, pentru a înlătura eventualele resturi de detergent.
- Uscați pe exterior rezervorul de apă.

Sfat: Pentru a curăța foarte bine rezervorul de apă, curățați-l din când în când în mașina de spălat vase.

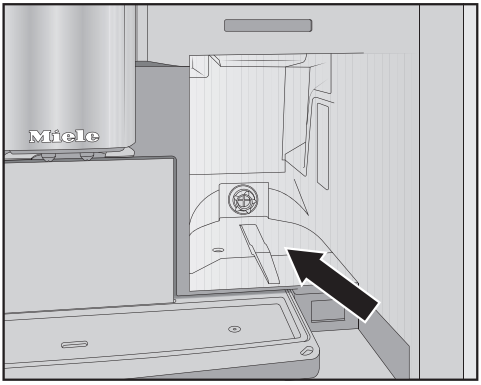

- Curățați și uscați suprafața pe care este așezat rezervorul de apă.
- Împingeți rezervorul de apă în mașina de cafea, până când simțiți că opune rezistență.
- Închideți ușa aparatului.

Curățarea dispersorului central

Spălați capacul din inox al duzei centrale doar manual, folosind apă caldă și puțin agent de curățare lichid pentru vase.

Curățați toate piesele duzei centrale cel puțin o dată pe săptămână.

Scoaterea duzei centrale

- Deschideți ușa aparatului.
- Trageți în față capacul din inox al duzei centrale.
- Curățați capacul de inox al duzei centrale.

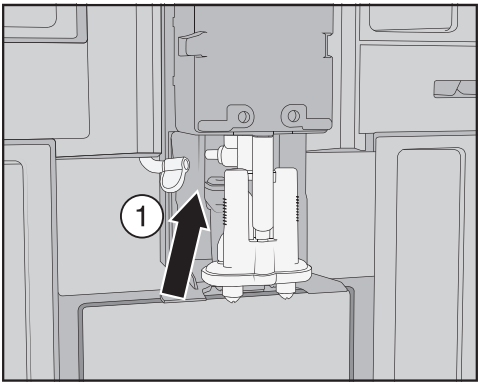

■ Detașați conducta de lapte din unitatea de dozare: pentru aceasta trageți eclisa ① spre stânga.

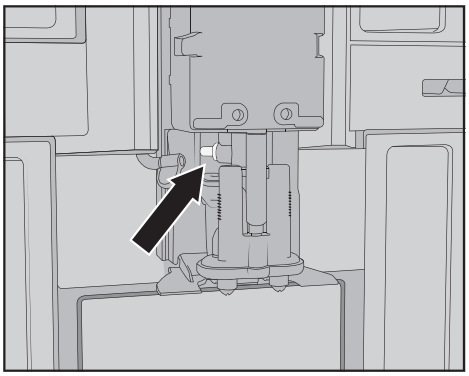

Nu scoateți piesa de racordare a conductei de lapte.

Dacă este cazul, curățați piesa de racordare cu peria de curățare.

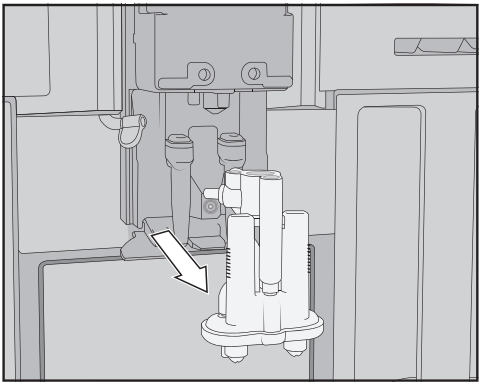

■ Apucați din lateral unitatea de dozare și trageți-o în jos.

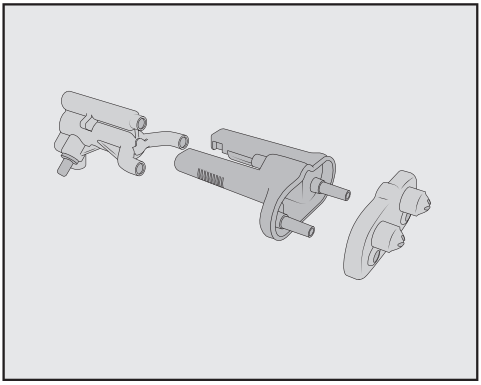

■ Demontați unitatea de dozare în 3 componente: desfaceți piesa Y, duzele de administrare și suportul.

Curăţarea duzei centrale

Spălați capacul din inox al duzei centrale doar manual, folosind apă caldă și puțin agent de curățare lichid pentru vase.

■ Curățați temeinic toate componentele manual.

Sfat: Pentru a curăța foarte bine piesele duzei centrale, cu excepția capacului din oțel inoxidabil, curățați aceste piese în mașina de spălat vase din când în când. Astfel vor fi îndepărtate în mod eficient depunerile de cafea și resturile de lapte.

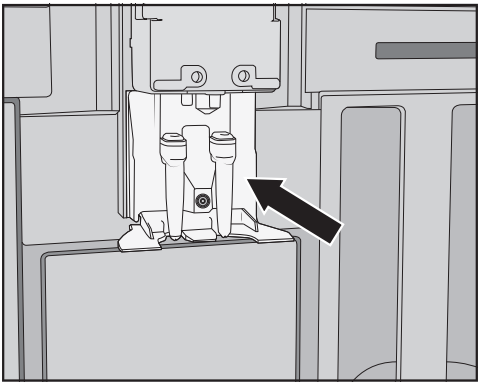

- Curățați zona din jurul duzei centrale cu un burete umed.

Introducerea duzei centrale

Unitatea de administrare este mai ușor de remontat dacă piesele individuale sunt umezite în prealabil cu apă.

Aveți grijă ca toate componentele să fie bine conectate.

- Reasamblați unitatea de administrare.
- Pentru ca duzele să se conecteze bine cu suportul, apăsați cu forță.

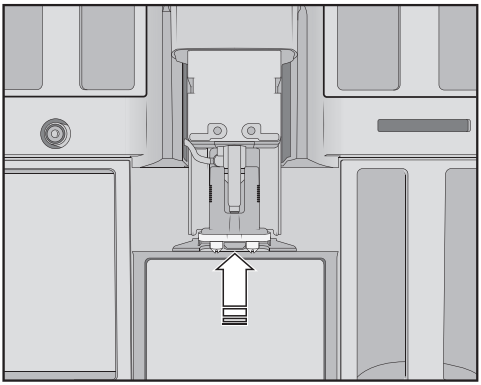

- Introduceți unitatea de administrare în mașina automată de cafea.
- Conectați conducta de lapte.
- Repuneți capacul din inox.
- Închideți ușa aparatului.

Pe afișaj apare Așezați capacul pe dispersorul central.

- Confirmați cu *OK*.

Curățarea senzorului de margine de ceașcă

Curățați senzorul de margine de ceașcă cel puțin o dată pe săptămână sau mai des, dacă este foarte murdar.

În partea de jos a duzei centrale se află senzorul de margine de ceașcă.

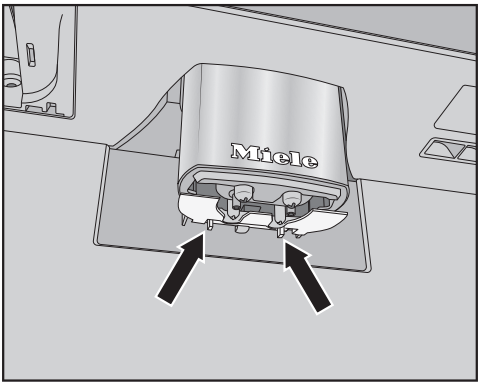

- Apăsați cele două cleme de prindere (săgeți).

Senzorul de margine de ceașcă se desprinde.

- Curățați senzorul de margine de ceașcă manual, cu apă caldă și puțin detergent lichid de vase.

Sfat: Pentru a curăța senzorul de margine de ceașcă în mod deosebit, curățați-l din când în când în mașina de spălat vase.

- Pentru a pune la loc senzorul de margine de ceașcă, apăsați senzorul de jos în sus în suportul duzei centrale.

Curățarea recipientului de lapte și a capacului

Recipientul de lapte trebuie demontat și curățat zilnic după utilizare.

Curățați atât capacul, cât și vasul de sticlă în mașina de spălat vase sau manual, folosind apă caldă și puțin detergent lichid de vase.

- Scoateți și goliți recipientul de lapte.

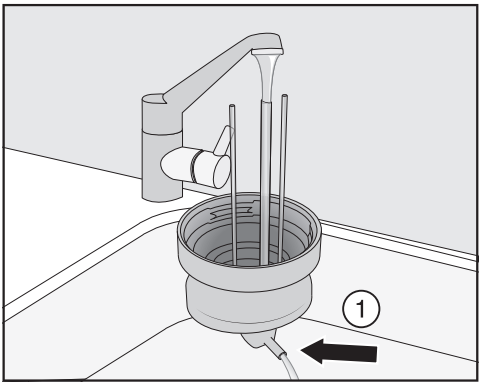

- Spălați conducta de lapte sub jet de apă înainte de a pune capacul recipientului de lapte în mașina de spălat vase.
- Dacă nu curge apă din piesa de racordare ①, curățați-o cu peria de curățare.
- Curățați vasul de sticlă.
- Uscați toate componentele și frecați în special filetele de pe capac și pahar cu o cârpă curată.
- Reasamblați recipientul de lapte.

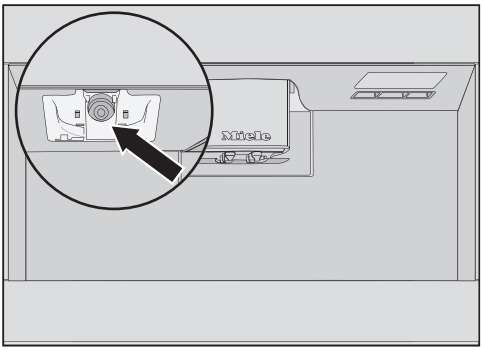

- Curățați suportul recipientului din mașină cu un burete umed.

Curățarea supapei de lapte (zilnică)

Garnitura de etanșare a supapei de lapte se poate deteriora din cauza obiectelor cu muchii ascuțite sau de la alte obiecte similare.
Nu utilizați obiecte cu muchii ascuțite, de ex. cuțite, pentru a curăța supapa pentru lapte.

Curățați zilnic supapa de lapte. Resturile de lapte se pot depune pe bolțul de inox, uscându-se. Astfel de cruste sunt greu de înlăturat. De aceea este importantă curățarea regulată după prepararea băuturilor cu lapte.

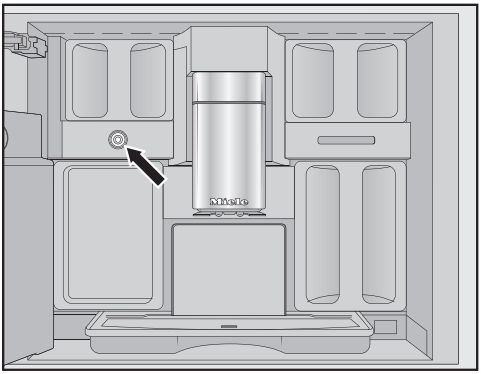

Supapa de lapte se află sub recipientul de boabe de cafea din partea stângă.

- Deschideți ușa aparatului.
- Curățați supapa de lapte cu un burete umed sau cu o lavetă din microfibre.
- Închideți ușa aparatului.

Scoaterea și curățarea supapei de lapte (lunar)

Scoateți supapa de lapte numai când mașina automată de cafea este oprită. **Nu** porniți mașina automată de cafea dacă supapa de lapte este scoasă.

Scoateți și curățați supapa de lapte cel puțin o dată pe lună. Dacă la prepararea laptelui, în loc de spumă de lapte este eliberat doar lapte fierbinte sau laptele este împroșcat la eliberare, este posibil ca supapa de lapte să fie înfundată. Dacă este necesar, curățați supapa de lapte mai des.

Scoaterea supapei de lapte

Scoateți supapa de lapte numai când espressorul este oprit. **Nu** porniți espressorul dacă supapa de lapte este scoasă.

- Opriți espressorul.
- Deschideți ușa aparatului.
- Scoateți recipientul de boabe de cafea din stânga și vasul pentru întreținere.
- Scoateți capacul de inox al duzei centrale.

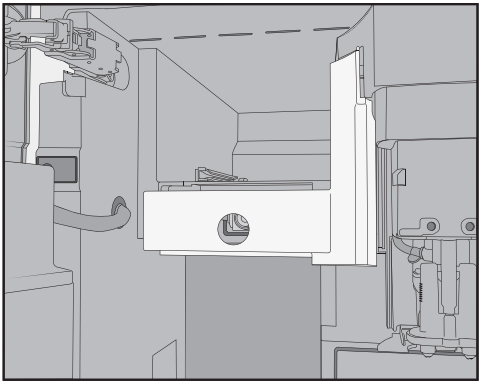

- Scoateți capacul supapei de lapte: Pentru a debloca capacul, apăsați pe mânerul încastrat.
  În partea din dreapta sus, pe capac, se află un știft, cu care puteți bascula afară capacul.

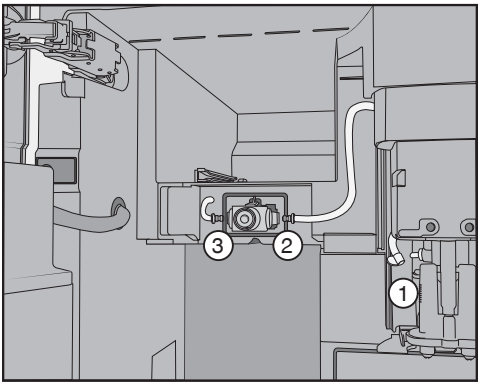

- Detașați conductele de lapte de unitatea de dozare a duzei centrale ① și de garnitura de etanșare din silicon a supapei de lapte ② și ③.
- Scoateți conducta de lapte ①, care unește supapa de lapte cu duza centrală.
- Detașați tubul de formă pătrată de tubul rotund.
- Curățați tuburile sub jet de apă.

Nu detașați racordurile de furtun.

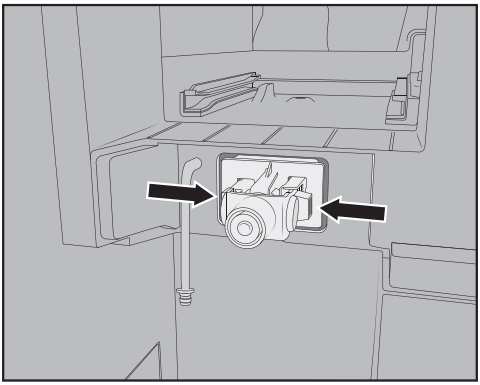

- Apăsați clemele de prindere din stânga și din dreapta de la suportul supapei de lapte și scoateți-l afară trăgându-l în față.

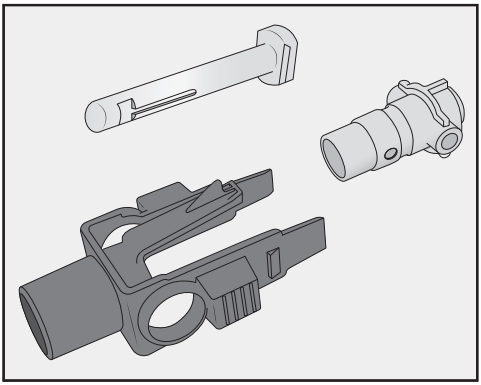

- Demontați suportul și garnitura de etanșare din silicon.

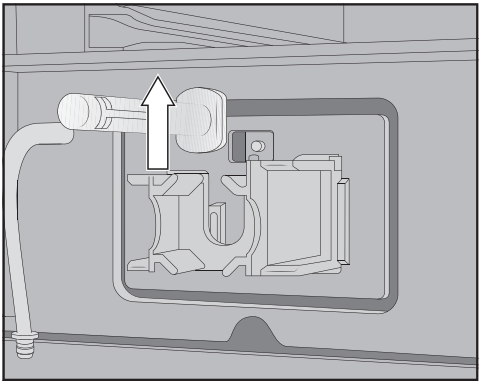

- Ridicați în sus bolțul din inox și trageți-l afară.

Curățarea supapei de lapte

Capacul supapei de lapte nu poate fi spălat în mașina de spălat vase.
Curățarea în mașina de spălat vase poate deteriora capacul supapei de lapte.
Curățați capacul supapei de lapte doar **manual**.

Nu porniți mașina automată de cafea dacă supapa de lapte este scoasă.

- Curățați manual toate componentele supapei de lapte.

Sfat: Pentru a curăța foarte bine piesele supapei de lapte, cu excepția capacului, curățați aceste piese în mașina de spălat vase din când în când.
Dacă pe partea frontală se află resturi de lapte uscate, înmuiați bolțul din inox în apă caldă cu puțin detergent.

Introducerea supapei de lapte

Nu porniți mașina automată de cafea dacă supapa de lapte este scoasă.

- Introduceți bolțul din inox de sus în jos.
- Introduceți garnitura de etanșare din silicon în suportul supapei de lapte.

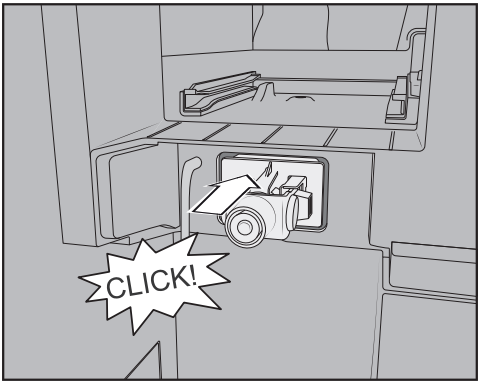

- Introduceți suportul cu garnitura de etanșare din silicon până când se fixează cu un clic.

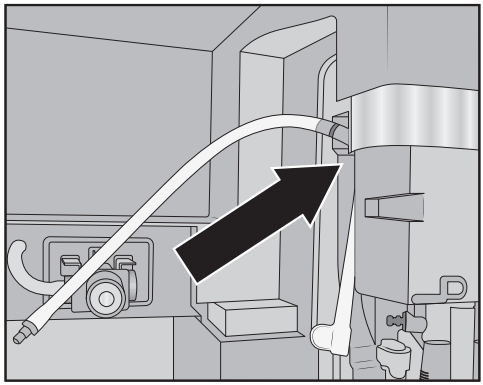

- Asamblați tubul de formă pătrată și conducta de lapte mai lungă. Acum introduceți mai întâi tubul de formă pătrată în partea de sus, în duza centrală. Piesa neagră de racordare trebuie să fie îndreptată către spate.
- Racordați capătul de jos al furtunului de formă pătrată la unitatea de administrare.
- Introduceți conductele de lapte din stânga și din dreapta în supapa de lapte. Introduceți racordurile în garnitura de etanșare din silicon cât de mult intră.
- Verificați dacă conducta de lapte se prinde de carcasă și dacă puteți pune ușor capacul.

Sfat: Eventual rotiți posterior conducta de lapte din piesa dreaptă de racordare.

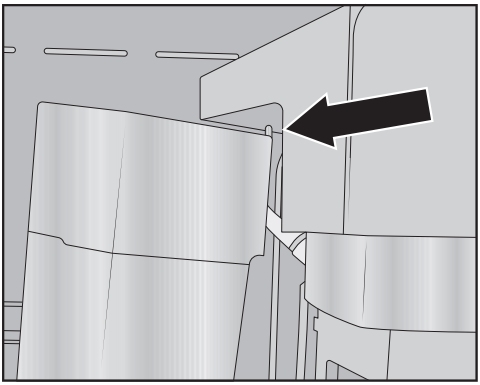

- Aşezaţi capacul supapei de lapte: pentru aceasta introduceţi ştiftul în colţul din dreapta sus şi basculaţi capacul spre spate, până când se închide corect.
- Împingeţi recipientul de boabe din stânga şi vasul pentru întreţinere la loc în maşina automată de cafea.
- Aşezaţi capacul de inox al duzei centrale.
- Închideţi uşa aparatului.

Puteţi porni din nou maşina automată de cafea.

Curăţarea recipientului de boabe de cafea

⚠ Pagube ca urmare a utilizării şi curăţării necorespunzătoare.

Atunci când recipientele de boabe de cafea sunt scufundate în lichide, pot surveni defecţiuni. La demontare, componentele se pot rupe sau sistemul mecanic poate să nu mai funcţioneze corespunzător după reasamblare.

Nu demontaţi recipientele de boabe de cafea.

Nu scufundaţi recipientul de boabe de cafea în lichide, de ex. în soluţii cu detergent.

Boabele de cafea conţin grăsimi care se depun pe pereţii recipientelor de boabe şi pot împiedica curgerea boabelor. Curăţaţi cel puţin o dată pe lună recipientele de boabe cu o lavetă moale.

Dacă este necesar, puteţi curăţa capacele recipientelor de boabe **manual**, cu apă caldă şi puţin detergent. Uscaţi bine capacele înainte de a închide cu ele recipientele de boabe.

- Deschideţi uşa aparatului.
- Trageţi recipientele de boabe de cafea din stânga şi din dreapta din maşina automată de cafea.
- Curăţaţi locaşurile rezervoarelor de boabe de cafea din aparat.

Sfat: Aspiraţi incinta cu un aspirator, pentru a înlătura resturile de cafea.

- Scoateţi capacul şi goliţi recipientele de boabe de cafea.

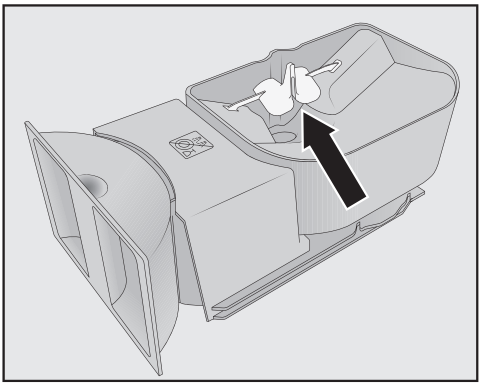

Nu înlăturaţi componentele care îmbunătăţesc fluxul boabelor (vezi săgeata).

- Curăţaţi recipientele de boabe de cafea, inclusiv capacele,**manual** cu o lavetă uşor umezită.
- Uscaţi cu grijă toate componentele înainte de a umple din nou recipientele de boabe de cafea.

- Aşezaţi capacele la loc.
- Împingeţi recipientul de boabe înapoi în maşina automată de cafea.
- Închideţi uşa aparatului.

Curăţaţi manual unitatea de preparare şi interiorul

Piesele mobile ale unităţii de preparare sunt unse. Agenţii de curăţare deteriorează unitatea de preparare.
Curăţaţi unitatea de preparare doar manual, cu apă caldă, **fără a folosi detergent**.

Scoateţi şi clătiţi unitatea de preparare **o dată pe săptămână**. Curăţaţi şi zona de sub unitatea de preparare tot o dată pe săptămână.
Indiferent dacă este introdus sau nu un cartuş de curăţare, după 100 sau 200 de cicluri de preparare pe afişaj va apărea Scoateţi unitatea de preparare, clătiţi şi curăţaţi interiorul.

Scoaterea unităţii de preparare

Dacă aţi scos unitatea de preparare şi aţi schimbat poziţia mânerului, este posibil să nu mai puteţi introduce unitatea de preparare.
După ce aţi scos unitatea de preparare din aparat,**nu** modificaţi poziţia mânerului.

- Deschideţi uşa aparatului.
- Scoateţi rezervorul de apă.

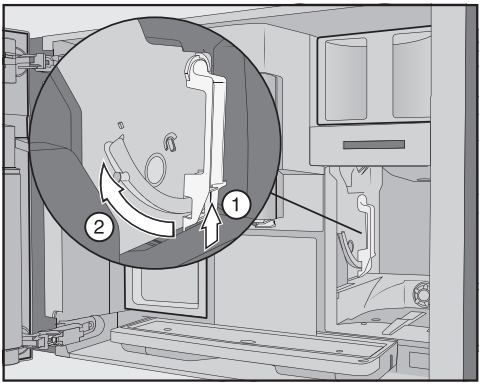

- Apăsaţi butonul de pe mânerul unităţii de preparare ①, iar în acelaşi timp rotiţi mânerul în faţă ②.

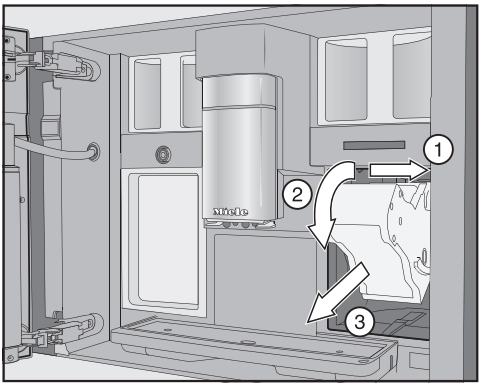

- Trageţi mai întâi unitatea de preparare într-o parte ① şi apoi în faţă pentru a o scoate afară ③. Înclinaţi unitatea de preparare în faţă ②.

Dacă nu puteţi scoate unitatea de preparare ori întâmpinaţi rezistenţă, înseamnă că elementul de acţionare al acesteia nu se află în poziţia de bază.

Curăţarea unităţii de preparare

Piesele mobile ale unității de preparare sunt unse. Agenții de curățare deteriorează unitatea de preparare.
Spălați unitatea de preparare doar manual, cu apă caldă,**fără a folosi agent de curățare**.

- Spălați unitatea de preparare **manual, sub jet de apă caldă**, fără a folosi agenți de curățare.

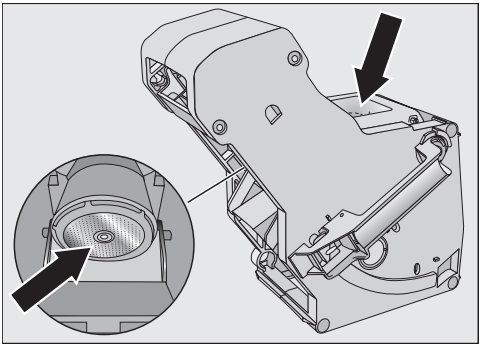

- Îndepărtați prin frecare resturile de cafea de pe filtre. Unul dintre filtre se găsește în pâlnie. Celălalt filtru se găsește la stânga pâlniei.
- Uscați pâlnia, pentru a preveni aderarea cafelei măcinate la următoarea preparare a băuturilor.

Curăţarea spaţiului interior

- Îndepărtați resturile uscate de cafea măcinată, de ex. cu un aspirator.

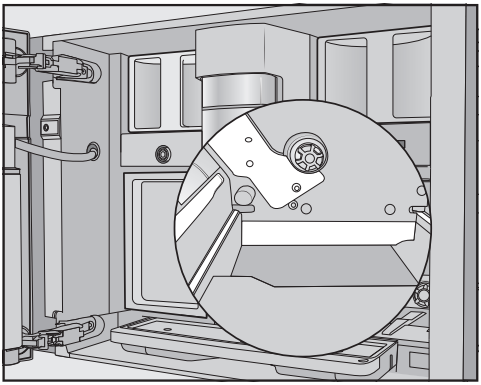

- Curățați nișa unității de preparare cu un burete umed și curat. Curățați cu deosebită atenție zonele marcate cu culoarea albă în imagine, de ex. la axul de acționare.

Introducerea unităţii de preparare

- Procedați în ordine inversă față de scoatere: glisați unitatea de preparare în espressor. Aplecați unitatea de preparare ușor spre în față.

Dacă nu puteți introduce unitatea de preparare, înseamnă că elementul de acționare al acesteia nu se află în poziția de bază.

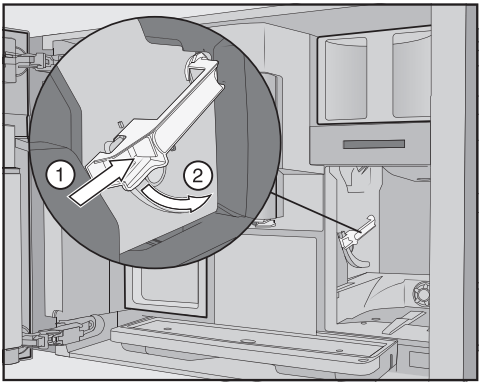

- Apăsați butonul de sub mânerul unității de preparare ①, iar în același timp rotiți mânerul în spate ②.

Sfat: Dacă mânerul unității de preparare nu se poate roti, apăsați bine în lateral pe unitatea de preparare.

- Glisați rezervorul de apă în espressor.

Prin scoaterea și introducerea unității de preparare, în tava de scurgere cade cafea măcinată.

- Scoateți tava de scurgere și curățați capacul.
- Împingeți tava de scurgere în espressor.
- Închideți ușa aparatului.

Curățarea incintei, interiorului ușii aparatului și tăvii de scurgere

Curățați incinta și partea frontală a aparatului în timpul curățării normale. De ex. curățați și zona de sub rezervorul de apă, atunci când scoateți rezervorul de apă.

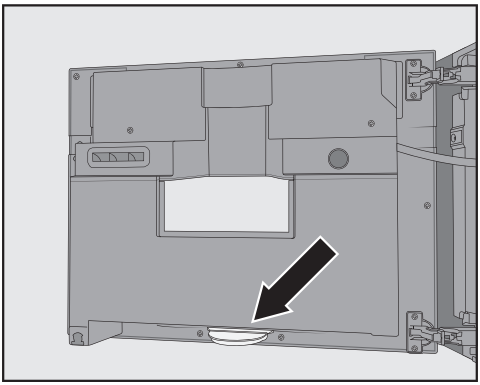

În partea de jos, pe interiorul ușii mașinii, se află tava de scurgere. Curățați tava de scurgere regulat.

- Deschideți ușa aparatului.
- Curățați tava de scurgere.
- Scoateți următoarele componente din incintă:

- Rezervor de apă
- Tavă de scurgere
- Vas pentru întreținere
- Unitatea de preparare
- Recipient de boabe

Sfat: Folosiți un aspirator pentru a îndepărta resturile uscate de cafea măcinată.

- Curățați incinta și interiorul ușii mașinii manual, cu un burete curat și umed sau cu o lavetă din microfibre.
- Apoi uscați incinta și ușa aparatului cu o lavetă moale.
- Reintroduceți toate piesele.
- Închideți ușa aparatului.

Curățarea părții frontale a aparatului

Suprafețele se pot decolora și deteriora dacă mizeria este lăsată mult timp să acționeze asupra lor.

Îndepărtați imediat urmele de murdărie de pe partea frontală a aparatului.

Asigurați-vă că nu ajunge apă în spatele afișajului tactil.

După detartrare, curățați partea frontală a aparatului. Înlăturați cât mai repede stropii de soluție anti-calcar.

Sfat: Deschideți ușa aparatului înainte de a curăța panoul de comandă. Astfel evitați utilizările greșite.

- Curățați partea frontală a aparatului cu un burete curat și umed sau cu o lavetă din microfibre.
- Apoi ștergeți suprafețele cu o lavetă moale.

Sfat: Puteți curăța partea frontală a aparatului și cu laveta din microfibre Miele.

Programe de întreţinere

Există următoarele programe de întreținere:

- Clătirea aparatului
- Clătirea conductei de lapte
- Curățarea conductei de lapte*
- Degresarea unității de preparare*
- Detartrarea aparatului*

* Dacă nu ați introdus un cartuș de curățare, iar curățarea automată este dezactivată, efectuați programele de întreținere independent.

De asemenea, în funcție de comportamentul de utilizare și de apa folosită, conductele espressorului trebuie detartrate manual la intervale regulate, chiar dacă ați introdus un cartuș de detartrare și detartrarea automată este activată.

Accesarea meniului Întreţinere

Este afișat meniul băuturilor.

- Atingeți butonul cu senzor ⮌.
- Selectați Întreținere.

Acum puteți porni programul de întreținere dorit.

Clătirea aparatului

Dacă ați preparat o băutură de cafea, mașina va efectua automat o clătire la oprire. Puteți porni Clătiți aparatul și manual.

Clătirea conductei de lapte

Dacă ați preparat o băutură cu lapte, mașina va clăti automat conductele de lapte după câteva minute. Puteți porni Clătiți conductă lapte și manual.

Curăţaţi conducte lapte

Puteți efectua programul cu cartușul de curățare Miele sau cu detergentul pentru conducte de lapte (batoane cu praf de curățare). Programul de întreținere durează circa 20 minute.

Dacă ați activat curățarea automată și ați introdus un cartuș de curățare gata de utilizare,Curățați conducte lapte se efectuează cu cartușul de curățare.

Curăţarea conductei de lapte cu cartuşul de curăţare

Pe lângă curățarea automată, puteți porni programul de întreținere pentru a curăța conductele de lapte, de ex. după o utilizare mai intensă.

Este afișat meniul Întreținere.

- Atingeți Curățați conducte lapte.
- Urmați indicațiile de pe afișaj.

Curăţaţi conducta de lapte cu agentul de curăţare special pentru conducte de lapte (batoane)

Atunci când curățarea automată este dezactivată, conducta de lapte trebuie curățată după cel târziu 15 zile. Pe afișaj apar mesaje care vă reamintesc să curățați.

Pentru o curățare optimă, recomandăm agentul de curățare Miele pentru conductele de lapte.
Praful de curățare a conductei de lapte a fost conceput special pentru mașinile Miele de preparat cafea, iar prin utilizarea sa se împiedică apariția defecțiunilor ulterioare.

Aveți nevoie de 2 batoane de detergent pentru conducte de lapte la fiecare proces de curățare.

Puteți achiziționa acest agent de curățare de la magazinul online Miele Webshop, Serviciul Clienți sau reprezentanța Miele.

Pe afișaj apare mesajul Curățați conducta de lapte.

- Confirmați mesajul cu *OK*.
- Urmați indicațiile de pe afișaj.

Când pe afișaj apare Umpleți rezervorul de apă cu agent de curățare și apă călduță până la marcajul de curățare ///\\\, apoi repuneți-l. Închideți ușa, procedați după cum urmează.

- Desfaceți **2** batoane de agent de curățare a conductelor de lapte și turnați conținutul în rezervorul de apă.

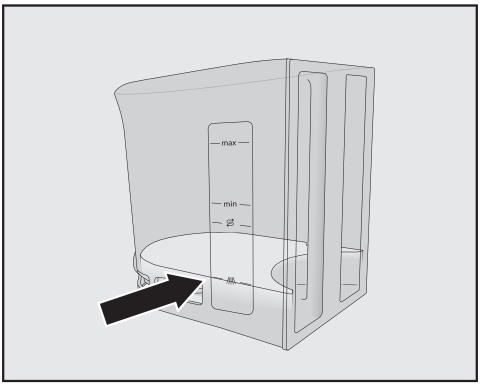

- Umpleți rezervorul de apă până la marcajul /// cu apă călduță și amestecați soluția.

Respectați raporturile de amestec. Nu umpleți rezervorul de apă cu mai puțină apă. Altfel procesul de curățare nu va fi complet.

- Puneți rezervorul de apă înapoi.
- Închideți ușa aparatului.
- Urmați indicațiile de pe afișaj.
- Dacă vi se solicită acest lucru pe afișaj, curățați rezervorul de apă cu atenție, cu apă curată. Aveți grijă să **nu** rămână resturi de detergent în rezervorul de apă. Umpleți rezervorul de apă potabilă.

Procesul de curățare este încheiat când pe afișaj apare mesajul Proces încheiat.

Degresarea unității de preparare

Degresați unitatea de preparare în mod regulat, pentru a obține băuturi aromate și pentru a asigura funcționarea ireproșabilă a espressorului. În funcție de conținutul de uleiuri naturale al tipului de boabe folosite, unitatea de preparare se poate bloca mai repede sau mai încet.

Puteți efectua programul de întreținere cu cartușul de curățare Miele sau cu tabletele de curățare, pentru degresarea unității de preparare. Programul de întreținere durează circa 10 minute.

Dacă ați activat curățarea automată și ați introdus un cartuș de curățare gata de utilizare,Degresați unit. de infuzie se efectuează cu cartușul de curățare.

Dacă nu ați introdus un cartuș de curățare Miele, după 200 de cicluri de preparare pe afișaj apare mesajul Degresați unitatea de infuzie.

- Confirmați cu *OK*.

Acest mesaj va fi afișat în mod repetat până la degresarea unității de preparare.

Pornire Degresare unitate de preparare

Este afișat meniul Întreținere.

- Atingeți Degresați unit. de infuzie.

Programul de întreținere pornește.

- Urmați indicațiile de pe afișaj.

Pe afişaj apare Scoateţi rezervorul de apă şi unitatea de infuzie. Clătiţi manual unitatea de infuzie. Curăţaţi incinta aparatului.

Scoaterea unităţii de preparare

Dacă aţi scos unitatea de preparare şi aţi schimbat poziţia mânerului, este posibil să nu mai puteţi introduce unitatea de preparare.
După ce aţi scos unitatea de preparare din aparat,**nu** modificaţi poziţia mânerului.

- Deschideţi uşa aparatului.
- Scoateţi rezervorul de apă.

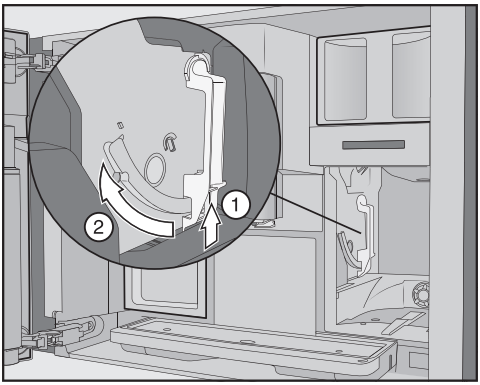

- Apăsaţi butonul de pe mânerul unităţii de preparare ①, iar în acelaşi timp rotiţi mânerul în faţă ②.

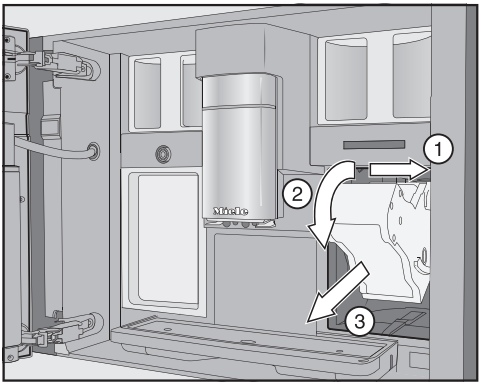

- Trageţi mai întâi unitatea de preparare într-o parte ① şi apoi în faţă pentru a o scoate afară ③. Înclinaţi unitatea de preparare în faţă ②.

Dacă nu puteţi scoate unitatea de preparare ori întâmpinaţi rezistenţă, înseamnă că elementul de acţionare al acesteia nu se află în poziţia de bază.

Curăţarea unităţii de preparare

Piesele mobile ale unităţii de preparare sunt unse. Agenţii de curăţare deteriorează unitatea de preparare.
Spălaţi unitatea de preparare doar manual, cu apă caldă,**fără a folosi agent de curăţare**.

- Spălaţi unitatea de preparare **manual, sub jet de apă caldă**, fără a folosi agenţi de curăţare.

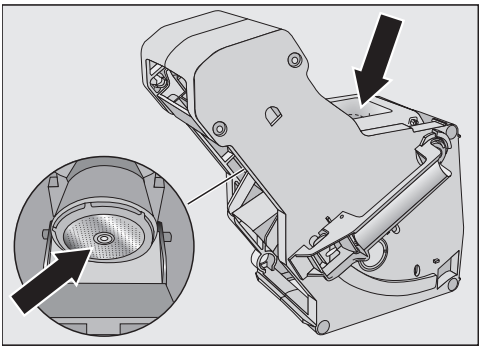

- Îndepărtați prin frecare resturile de cafea de pe filtre. Unul dintre filtre se găsește în pâlnie. Celălalt filtru se găsește la stânga pâlniei.
- Uscați pâlnia, pentru a preveni aderarea cafelei măcinate la următoarea preparare a băuturilor.

Curățarea spațiului interior

- Îndepărtați resturile uscate de cafea măcinată, de ex. cu un aspirator.

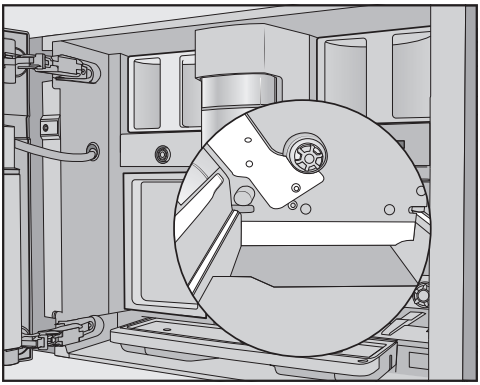

- Curățați nișa unității de preparare cu un burete umed și curat. Curățați cu deosebită atenție zonele marcate cu culoarea albă în imagine, de ex. la axul de acționare.

Introducerea tabletei de curățare în unitatea de preparare

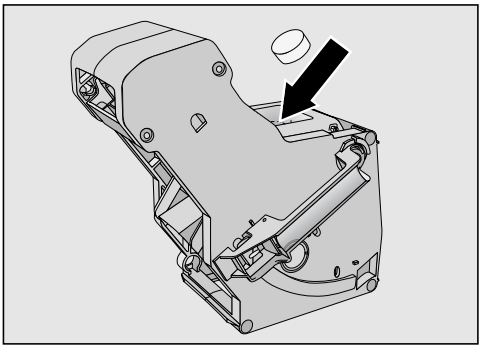

- Introduceți tableta de curățare pe sus în unitatea de preparare (conform săgeții).
- Glisați unitatea de preparare cu tableta în espressor.

Dacă nu puteți introduce unitatea de preparare, înseamnă că elementul de acționare al acesteia nu se află în poziția de bază.

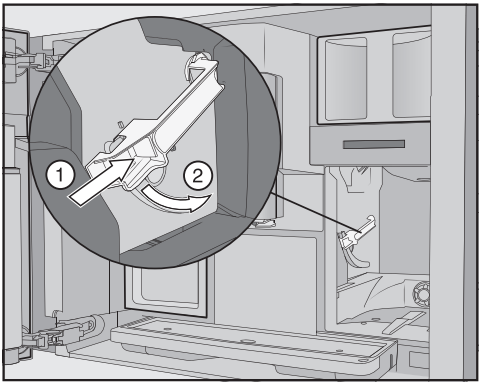

- Apăsați butonul de sub mânerul unității de preparare ①, iar în același timp rotiți mânerul în spate ②.
- Împingeți rezervorul de apă și tava de scurgere cu rezervorul de reziduuri în espressor.

- Închideți ușa aparatului.
- Urmați indicațiile următoare de pe afișaj.

Procesul de curățare se încheie atunci când pe afișaj apare meniul băuturilor.

Detartrarea aparatului

Pericol de deteriorare ca urmare a stropilor de soluție anti-calcar.
Suprafețele sensibile și/sau podelele naturale se pot deteriora.
Înlăturați eventualii stropi atunci când are loc detartrarea.

În mașina automată de cafea se acumulează calcar, ca urmare a utilizării. Frecvența cu care mașina se colmatează depinde de gradul de duritate a apei utilizate. Resturile de calcar trebuie înlăturate regulat.

Ele sunt eliminate din aparat prin procesul de detartrare. Pe afișaj apar diverse mesaje prin care vi se solicită, de exemplu, să goliți tava colectoare sau să umpleți rezervorul de apă.

Detartrarea este **obligatorie** și durează aprox. 35 minute.

Chiar dacă se efectuează o detartrare automată, conductele trebuie detartrate la intervale regulate cu programul de întreținere Detartrați aparatul.

Dacă nu ați introdus un cartuș de detartrare, afișajul vă va aminti să detartrați mașina automată de cafea.

Pe afișaj apare Număr utilizări până la „Detartrare aparat“: 50. După aceasta, mașina va afișa la fiecare preparare numărul băuturilor rămase până la detartrare.

- Confirmați mesajul cu *OK*.

Când numărul băuturilor rămase este 0, mașina se blochează.

Puteți opri mașina de cafea, dacă nu doriți să o detartrați la momentul respectiv. Veți putea prepara din nou băuturi doar după detartrarea sa.

Detartrare în urma înștiinţării afișate

Pe afișaj apare mesajul Detartrați aparatul.

- Confirmați mesajul cu *OK*.

Procesul începe.

- Urmați indicațiile de pe afișaj.

Când pe afișaj apare Umpleți rezervorul de apă cu două tablete de detartrare și apă călduță până la marcajul de detartrare ⇄, apoi repuneți-l, procedați după cum urmează.

Pentru o detartrare optimă, vă recomandăm să folosiți tabletele de detartrare Miele.
Tabletele de detartrare au fost dezvoltate special pentru espressorul Miele.

Alți detartranți, ce conțin și alți acizi în afară de acidul citric și/sau au în componență alte substanțe nedorite, precum clorurile, pot avaria produsul. De asemenea, efectul dorit nu poate fi garantat dacă nu se respectă concentrația soluției anti-calcar.

Puteți achiziționa tablete d detartrare de la magazinul online Miele Webshop, servicii pentru clienți sau distribuitorul Miele.

Pentru procesul de detartrare aveți nevoie de **2** tablete anti-calcar.

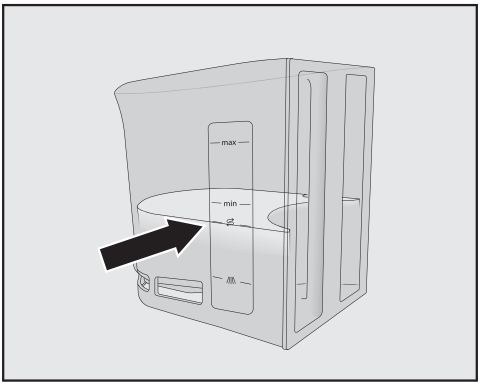

- Umpleți rezervorul de apă până la marcajul ⇆ cu apă călduță.
- Introduceți **2** tablete anticalcar în rezervorul de apă.

Respectați raportul tabletelor anticalcar în amestec. Este important să turnați cantitatea corectă de apă în rezervorul de apă, nici mai mult, nici mai puțin. Altfel, procesul de detartrare se poate anula prematur.

Efectuarea detartrării

- Puneți rezervorul de apă înapoi.
- Urmați indicațiile de pe afișaj.

Când pe afișaj apare Clătiți, apoi umpleți rezervorul de apă:

- Clătiți cu grijă rezervorul de apă, folosind apă curată. Asigurați-vă că ați înlăturat **toate** resturile de agent de curățare din rezervorul de apă. Umpleți rezervorul cu apă potabilă.

Detartrarea este finalizată atunci când pe afișaj apare meniul băuturilor.

Ungerea unității de preparare

Ungeți unitatea de preparare o dată pe an și ori de câte ori este necesar, dacă unitatea de preparare este dificil de demontat și de remontat.

Folosiți unsoare siliconică alimentară.

- Deschideți ușa aparatului.
- Scoateți unitatea de preparare.

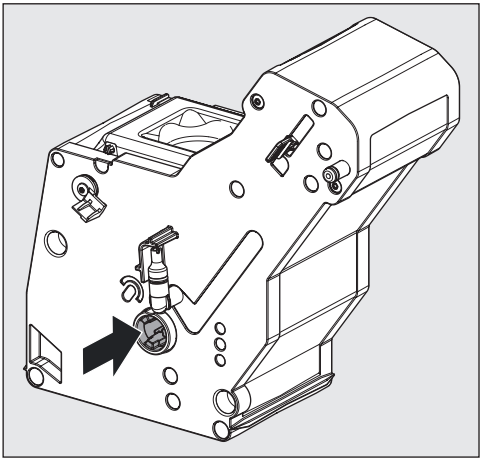

- Aplicați o cantitate de unsoare siliconică de mărimea unui bob de mazăre pe arborele de transmisie al unității de preparare.
- Introduceți la loc unitatea de preparare.
- Închideți ușa aparatului.

Pericol de deteriorare ca urmare a stropilor de soluție anti-calcar.

Suprafețele sensibile și/sau podelele naturale se pot deteriora.

Înainte de a opri mașina, puteți așeza vasul de întreținere sub dispersorul central, pentru ca soluțiile de curățare și anti-calcar să fie colectate.

Îndepărtați stropii de soluție de curățare și detartrare.

Atunci când manipulați un cartuș de detartrare deja umplut cu apă, aveți grijă ca soluția anti-calcar să nu ajungă pe suprafețele sensibile.

Aparatul automat de cafea dispune de programe automate de întreținere pentru curățarea conductei de lapte și a unității de infuzie, precum și pentru detartrarea aparatului. Pentru aceasta, cartușul de curățare Miele și cartușul de detartrare Miele se introduc în aparatul automat de cafea. Curățarea automată se efectuează întotdeauna înainte de detartrarea automată, atunci când ambele programe de curățare trebuie efectuate în aceeași zi (timp total: aprox. 35 minute).

Puteți stabili momentul pornirii curățării zilnice și detartrării cu ajutorul funcției Timer întreținere.

Pe baza comportamentului de utilizare, mașina de cafea stabilește dacă și în ce zi este necesară efectuarea detartrării automate.

La curățarea automată este curățată conducta de lapte și/sau degresată unitatea de infuzie. Și pentru curățarea automată, aparatul automat de cafea stabilește, pe baza numărului și tipului de preparări, concentrația soluției de curățare și tipul programului de curățare.

Dacă nu preparați băuturi, programele automate de întreținere nu pornesc.

Pentru programele de curățare automată, apa este amestecată cu agentul de întreținere pentru a forma o soluție care este apoi pompată prin conductele aparatului automat de cafea. După un timp de acționare definit, soluția este evacuată complet din conducte și puteți prepara din nou băuturi, în modul obișnuit.

În timpul curățării automate și detartrării, la intervale scurte, se aud zgomote, de ex. zgomot de clătire, deși aparatul este închis.

Ce trebuie să rețineți înainte și în timpul programelor automate de întreținere?

Aparatul automat de cafea trebuie să fie gata de funcționare, iar condițiile de mai jos trebuie să fie îndeplinite:

- Cartușele de curățare și detartrare gata de utilizare sunt introduse.
- Curățarea automată este activată.
- În timpul programelor automate de întreținere, mașina de cafea **nu** trebuie deconectată de la rețeaua electrică.
- Tava colectoare, unitatea de infuzie și dispersorul central sunt instalate la locul lor.
- Pentru utilizarea rezervorului de apă: rezervorul de apă este umplut cu apă cel puțin până la marcajul ⇄ și introdus.
- Urmați indicațiile care apar înainte de oprirea aparatului, de ex. Goliți tava colectoare și rezervorul de reziduuri.
- Ușa aparatului este închisă la momentul pornirii.
- Aparatul automat de cafea este oprit.

Curățarea automată

Dacă ați preparat o băutură cu lapte, conductele de lapte vor fi curățate în cel mult 4 zile după aceea.

Dacă ați preparat o băutură cu cafea, unitatea de infuzare va fi degresată nu mai târziu de 15 zile după aceea.

Curățarea automată durează aprox. 25 minute.

Pornirea și oprirea curățării automate

De regulă, este recomandat să porniți curățarea automată la prima punere în funcțiune.
Însă puteți porni și opri oricând Curățare automată.

Este afișat meniul băuturilor.

- Atingeți butonul cu senzor ⮌.
- Selectați Setări și apoi Curățare automată.
- Selectați setarea dorită și confirmați cu *OK*.

Atunci când curățarea automată este pornită și au fost deja preparate cafele și/sau băuturi cu lapte, mașina de cafea trebuie curățată o dată manual. Astfel resturile de lapte și grăsimile pe care le conține cafeaua sunt îndepărtate, iar contorul este resetat.

Cartușul de curățare Miele

Pentru curățarea automată, utilizați exclusiv cartușul de curățare Miele. Acesta a fost conceput special pentru această mașină automată de cafea.

După ce cartușul de curățare Miele a fost introdus pentru prima dată în mașina de cafea, acesta are o valabilitate de aprox. 1 an (valabilitate după deschidere).
Decisivă pentru termenul de valabilitate de un an este data la care cartușul a fost introdus în mașină.

Nu turnați lichide sau alte substanțe în cartușul de curățare.

Cartușul de curățare Miele conține un detergent care îndepărtează eficient resturile de lapte și grăsimile pe care le conține cafeaua.

În funcție de utilizarea mașinii de cafea, cartușul este suficient pentru 3 luni de curățare. În cazul în care curățați manual mai frecvent sau preparați foarte multe băuturi, durata se scurtează în mod corespunzător.

Nivelul de umplere al cartușului poate fi afișat sub forma unei bare cu segmente, accesând Setări | Info | Niveluri de umplere. Pe măsură ce nivelul cartușului scade, vor fi afișate la intervale regulate diverse mesaje care vă amintesc să pregătiți un nou cartuș de detartrare.

Primul mesaj apare atunci când cartușul mai are 25 % conținut.

Puteți achiziționa cartușul de curățare de la magazinul online Miele Webshop, Serviciul Clienți sau reprezentanța Miele.

Dacă nu este introdus **niciun** cartuș de curățare sau cartușul este **gol** sau **terminat**, conducta de lapte și unitatea de infuzie trebuie curățate manual. Pentru aceasta aveți nevoie de detergenți corespunzători (consultați capitolul „Curățare și întreținere”, secțiunile „Curățarea conductei de lapte” și „Degresarea unității de infuzie”).

În cazul în care lipsiți de acasă pentru mai mult timp sau dacă transportați mașina de cafea în alt loc, cartușul de curățare poate rămâne introdus în mașină.

Înlocuirea cartușului de curățare

Puteți achiziționa un nou cartuș de curățare de la magazinul online Miele Webshop, servicii pentru clienți sau distribuitorii Miele.

- Deschideți ușa aparatului.
- Scoateți vasul pentru întreținere.

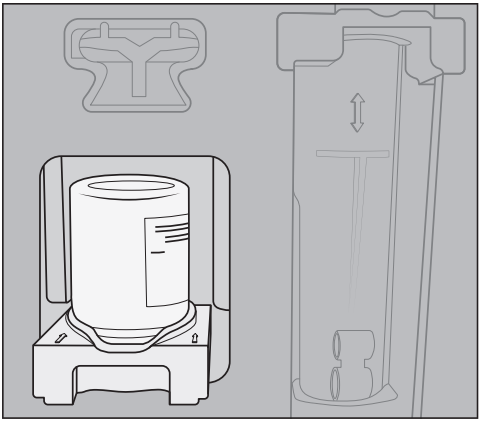

- Trageți în față suportul cu cartușul și scoateți-le pe amândouă.
- Rotiți cartușul de curățare afară din suport.
- Aruncați cartușul uzat la gunoiul menajer.

Ocazional pot rămâne resturi uscate de detergent pe suport, sub forma unor depuneri albe. Aceste resturi de detergent nu afectează funcționarea curățării automate. Dacă este necesar, puteți îndepărta resturile cu o lavetă umedă sau puteți curăța suportul în mașina de spălat vase.

- Scoateți cartușul nou din ambalaj și deșurubați capacul cu filet.
- Răsuciți capacul cu filet.

Nu mai aveți nevoie de capac.

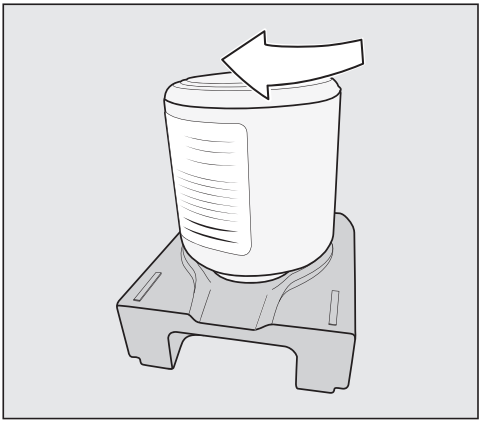

- Înșurubați cartușul nou în suport, cu susul în jos.
- Împingeți suportul cu cartușul în espressor, până când suportul se fixează cu un clic.
- Reintroduceți vasul pentru întreținere.
- Închideți ușa aparatului.

Detartrarea automată

Detartrarea automată durează aprox. 12 minute.

Pentru a menține durata de viață a componentelor și pentru a asigura un mediu constant fără calcar pentru prepararea băuturilor, conductele aparatului automat de cafea trebuie detartrate manual din când în când. Intervalele se stabilesc în funcție de comportamentul dumneavoastră de utilizare și de duritatea apei utilizate. Dacă preparați, de exemplu, multe specialități de cafea cu lapte, trebuie să detartrați aparatul automat de cafea mai frecvent cu tabletele anti-calcar.

Cartușul de detartrare Miele

Pentru detartrarea automată, utilizați doar cartușe de detartrare Miele.

Cartușul de detartrare Miele are termen de valabilitate cca. 1 an (termen de valabilitate după desigilare) de când este folosit pentru prima dată în espressor și umplut cu apă. Decisivă pentru durata de valabilitate de un an este data la care cartușul de detartrare a fost introdus și umplut cu apă.

Nu introduceți un cartuș de detartrare care a fost deja utilizat într-un alt espressor Miele. Espressorul dumneavoastră nu conține informații despre nivelul de umplere a acestui cartuș. Efectul de detartrare poate fi insuficient, iar espressorul dumneavoastră se poate deteriora.

Nu introduceți lichide sau alte substanțe în cartușul de detartrare.

Agentul anti-calcar este inclus în cartușul de detartrare, sub formă de tablete. Atunci când cartușul este introdus în espressor, acesta este umplut cu apă. Tabletele se dizolvă treptat.

În funcție de utilizarea espressorului, cartușul de detartrare este suficient pentru 7 până la 12 luni de detartrare.

Nivelul de umplere al cartușului poate fi afișat sub forma unei bare cu segmente, accesând Setări | Info | Niveluri de umplere. Pe măsură ce nivelul cartușului scade, vor fi afișate la intervale regulate diverse mesaje care vă amintesc să pregătiți un nou cartuș de detartrare.

Puteți achiziționa cartușul de detartrare de la magazinul online Miele Webshop, serviciile pentru clienți sau distribuitorii Miele.

Când nu este introdus **nici un cartuș**, un **cartuș gol** sau **un cartuș de detartrare expirat**, espressorul trebuie detartrat regulat cu programul de întreținere Detartrați aparatul. Pentru aceasta aveți nevoie de agentul anti-calcar corespunzător (consultați capitolul „Curățare și îngrijire“, secțiunea „Detartrarea aparatului“).

Cartușul de detartrare poate rămâne introdus și în cazul în care espressorul nu este folosit timp îndelungat. Atunci când transportați espressorul, scoateți cartușul înainte de transport. Țineți cont de următoarele:

- Cartușul de detartrare umplut cu apă poate fi depozitat în afara espressorului timp de max. 3 săptămâni.
- Transportați cartușul de detartrare inundat în poziție verticală și cu grijă. Evitați zguduirile. Scuturarea sau întoarcerea cartușului îi reduce durata de viață sau îl deteriorează.
- Păstrați cartușul în poziție verticală, într-un loc întunecat și la temperatura camerei (16 – 38 °C).

Înlocuirea cartușului de detartrare

Scoaterea cartușului de detartrare

- Deschideți ușa aparatului.
- Scoateți vasul pentru întreținere.

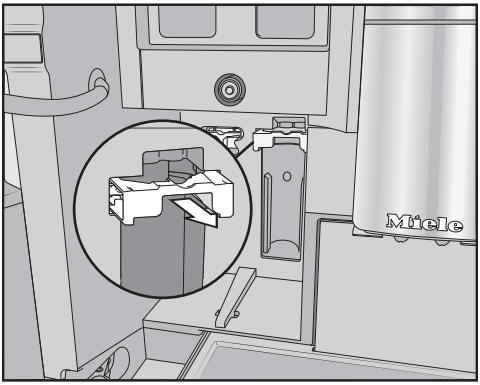

- Trageți suportul cartușului spre dumneavoastră.
- Scoateți cartușul.

Sfat: Puteți închide cartușul de detartrare cu capacul aflat pe cilindrul cartușului. Capacul se desface ușor din punctul de rupere.

- Aruncați cartușul la gunoiul menajer.

Introducerea cartușului de detartrare

- Introduceți cartușul și împingeți-l până când întâmpinați rezistență.
- Glisați înapoi suportul cartușului și introduceți vasul pentru întreținere.
- Închideți ușa aparatului.
- Urmați indicațiile de pe afișaj.

Când opriți aparatul automat pentru cafea data următoare, în timpul clătirii este umplut cu apă și noul cartuș de detartrare. Veți auzi cum apa pătrunde în cartuș la intervale scurte.

Așteptați până când mașina automată de cafea se oprește. Nu o forțați să se oprească.

Nu utilizați un cartuș de decalcifiere

Atunci când nu doriți să introduceți niciun cartuș de detartrare, închideți sistemul folosind adaptorul.

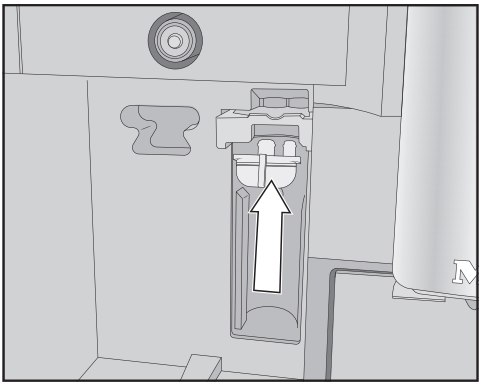

- Introduceți adaptorul în locul cartușului.

Timer întreținere

Puteți alege după preferințe timpul de pornire pentru programele automate de întreținere, cu funcția Timer întreținere.

Rețineți că programele automate de întreținere nu depășesc aprox. 35 minute.

Puteți seta diferiți timpi de pornire pentru weekend și pentru intervalul luni – vineri.

Setare Timer întreținere

Este afișat meniul băuturilor.

- Atingeți butonul cu senzor ⮌.
- Selectați Întreținere.
- Selectați Timer întreținere.
- Modificați setările după cum doriți.
- Confirmați cu *OK*.

Ora de pornire este salvată. Programele automate de întreținere pornesc la momentul dorit.

Anularea curățării automate și detartrării

Puteți anula programele automate de curățare în timpul de activare.

Dacă curățarea automată nu se efectuează **de cinci ori** la rând, prepararea băuturilor este blocată. Veți putea prepara din nou băuturi numai după ce ați degresat unitatea de preparare și/sau ați curățat conductele de lapte.

■ Atingeți butonul de Pornire/Oprire ⏻.

Pe afișaj apare timpul rămas în ore.

■ Atingeți anulați.

Soluția de curățare sau detartrare este evacuată din conducte. Clătirea poate dura până la 5 minute. Acum puteți prepara băuturile.

Remedierea problemelor

Puteţi remedia singur majoritatea defecţiunilor şi erorilor. În multe cazuri, puteţi economisi timp şi bani prin faptul că nu trebuie să contactaţi service-ul.

La www.miele.ro/support/customer-assistance veţi primi informaţii suplimentare cu privire la modul de remediere a defecţiunilor.

Mesaje afişate

Mesajele de eroare trebuie confirmate cu *OK*. Aceasta înseamnă că şi dacă defecţiunea este remediată, mesajul poate fi afişat din nou.

Urmăriţi instrucţiunile afişate pentru a remedia „defecţiunea“.

Dacă mesajul de eroare apare din nou pe afişaj, contactaţi Serviciul de asistenţă tehnică.

Problemă	Cauză posibilă şi remediere
F1, F2, F80, F82 F353, F354	S-a produs o defecţiune internă. ■ Opriţi maşina automată de cafea. Aşteptaţi aprox. 1 oră înainte de a reporni maşina.
F74, F77 F225, F226 F235, F353, F354	S-a produs o defecţiune internă. ■ Opriţi maşina automată de cafea. Aşteptaţi aprox. 2 minute înainte de a reporni maşina.

Problemă	Cauză posibilă şi remediere
F73 sau Verificaţi unitatea de infuzie	Unitatea de infuzie nu se poate deplasa în poziţia de bază sau este murdară. Cafeaua măcinată nu poate fi presată. ■ Verificaţi dacă puteţi scoate unitatea de infuzie. ■ Dacă puteţi scoate unitatea de infuzie, curăţaţi-o sub jet de apă. 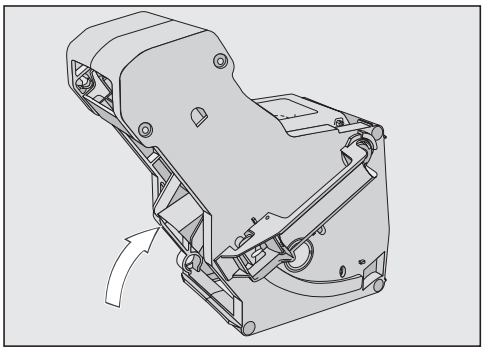 ■ Glisaţi eliminatorul de cafea al unităţii de infuzie în poziţia de bază (vezi imaginea). ■ Repuneţi rezervorul de apă în maşină şi închideţi uşa. **Nu** introduceţi la loc unitatea de infuzie. Porniţi maşina automată de cafea. Motorul unităţii de infuzie va fi astfel iniţializat şi se va deplasa în poziţia de bază. ■ Când se afişează mesajul Repuneţi unitatea de infuzie, introduceţi unitatea de infuzie înapoi în maşina de cafea. ■ Dacă nu puteţi scoate unitatea de infuzie, opriţi maşina de cafea. Aşteptaţi aprox. 2 minute înainte de a reporni maşina.
Un program manual de întreţinere este anulat prematur, iar pe afişaj apare Împingeţi rezervorul de apă până când se cuplează în poziţie**.**	Rezervorul de apă nu a fost umplut şi aşezat corect în maşină. ■ Verificaţi dacă aţi selectat marcajul corect. Simbolurile de pe rezervorul de apă marchează cantitatea de apă necesară pentru programele de întreţinere Detartraţi aparatul: ⟳ şi Curăţaţi conducte lapte: ///\\\ . ■ Umpleţi rezervorul de apă până la marcaj şi reluaţi procedura.

Remedierea problemelor

Problemă	Cauză posibilă şi remediere
Verificaţi alimentarea cu apă şi goliţi rezervorul de apă	Alimentarea cu apă proaspătă nu funcţionează. ■ Verificaţi dacă furtunul de alimentare este îndoit sau dacă robinetul de închidere este deschis corect. ■ Scoateţi rezervorul de apă şi goliţi-l. ■ Repuneţi rezervorul de apă gol în aparatul automat de cafea. Apare mesajul Vă rugăm aşteptaţi. Rezervorul de apă este în curs de umplere. Rezervor de apă în curs de umplere. Dacă doriţi să închideţi alimentarea cu apă proaspătă, umpleţi rezervorul de apă şi repuneţi-l. Acum puteţi selecta în meniu Setări: Apă curentă | Oprit.
F233	Senzorul de margine de ceaşcă nu este instalat sau este instalat incorect. În timp ce dispersorul central se deplasează în sus, iar senzorul de margine de ceaşcă este atins, de ex. cu ceaşca, senzorul îşi pierde poziţia de referinţă. ■ Confirmaţi mesajul cu *OK*. ■ Reinstalaţi senzorul de margine de ceaşcă. Până la următoarea pornire a maşinii de cafea, recunoaşterea marginii ceştii este inactivă, iar dispersorul central rămâne în poziţia superioară. La următoarea pornire, recunoaşterea marginii ceştii va fi reiniţializată.
F 355, F 357– F 362	Sistemul de boabe trebuie reiniţializat, de ex. este posibil ca boabele de cafea să se fi lipit. ■ Deschideţi uşa maşinii şi scoateţi ambele rezervoare de cafea boabe din maşină. ■ Închideţi uşa aparatului. Sistemul de boabe este iniţializat. ■ Urmaţi indicaţiile de pe afişaj.
F 307 sau Scoateţi şi curăţaţi supapa de lapte	Există o defecţiune la nivelul supapei de lapte. ■ Scoateţi şi curăţaţi supapa de lapte (consultaţi capitolul „Curăţare şi întreţinere“, secţiunea „Scoaterea şi curăţarea supapei de lapte“).

Comportament neobişnuit al maşinii automate de cafea

Problemă	Cauză posibilă şi remediere
Afişajul rămâne stins dacă maşina de cafea este pornită de la butonul de Pornire/Oprire ⏻.	Atingerea butonului de Pornire/Oprire ⏻ nu a fost suficient de îndelungată. ■ Atingeţi centrul butonului de Pornire/Oprire ⏻ timp de cel puţin 3 secunde.
	Ştecărul nu este introdus corect în priză. ■ Introduceţi ştecărul în priză.
	Siguranţa instalaţiei electrice din locaţie s-a decuplat deoarece maşina de cafea sau un alt aparat sunt defecte, ori din cauza unor probleme cu tensiunea de alimentare. ■ Scoateţi ştecărul maşinii automate de cafea din priză. ■ Contactaţi un electrician profesionist sau Serviciul Clienţi.
După pornirea maşinii automate de cafea, iluminatul rămâne stins.	Sistemul de iluminat a fost stins. ■ Aprindeţi sistemul de iluminat (consultaţi capitolul „Setări“, secţiunea „Sistem de iluminat“).
	Sistemul de iluminat este defect. ■ Contactaţi Serviciul de asistenţă tehnică.
Ora curentă este afişată, dar butonul cu senzor ☼ şi senzorul de proximitate nu reacţionează.	Aceasta nu este o defecţiune. Funcţia QuickTouch este dezactivată. Selectaţi setarea Afişaj | QuickTouch | Activat, pentru ca butonul cu senzor ☼ şi senzorul de proximitate să reacţioneze şi atunci când maşina automată de cafea este oprită.
Maşina de cafea nu reacţionează la comenzile de pe afişaj.	S-a produs o defecţiune. ■ Atingeţi butonul de Pornire/Oprire ⏻, până când afişajul se stinge, iar aparatul este repornit.
Maşina de cafea se opreşte brusc.	Timpul de oprire presetat din fabricaţie (20 de minute) sau timpul de oprire programat de dumneavoastră s-a scurs. ■ Reprogramaţi ora de oprire (consultaţi capitolul „Setări“, secţiunea „Timer“).
	Ştecărul nu este introdus corect în priză. ■ Introduceţi ştecărul în priză.

Remedierea problemelor

Problemă	Cauză posibilă şi remediere
Butoanele cu senzori nu reacţionează. Maşina de cafea nu mai poate fi utilizată.	S-a produs o defecţiune internă. ■ Deconectaţi maşina de la reţeaua electrică scoţând ştecărul maşinii din priză sau decuplând siguranţa instalaţiei electrice.
Deşi nu sunt preparate băuturi sau maşina de cafea este oprită, se aude un ventilator.	Aceasta nu este o defecţiune. Ventilatorul din aparat continuă să funcţioneze după prepararea băuturilor sau chiar după oprirea maşinii de cafea, până când incinta este dezumidificată suficient.
Unitatea de preparare a espressorului nu poate fi scoasă.	Elementul de acţionare al unităţii de preparare nu se află în poziţia de bază. ■ Dacă este necesar, rotiţi mânerul unităţii de preparare înapoi în poziţia iniţială. ■ Închideţi uşa aparatului. ■ Opriţi espressorul. ■ Aşteptaţi cca. 1 minut înainte de a reporni espressorul. Elementul de acţionare al unităţii de preparare va fi astfel iniţializat şi se va deplasa în poziţia de bază. ■ Dacă este necesar, repetaţi paşii.
Unitatea de preparare a espressorului nu poate fi introdusă.	Elementul de acţionare al unităţii de preparare nu se află în poziţia de bază. ■ Închideţi uşa aparatului. ■ Porniţi espressorul. Elementul de acţionare al unităţii de preparare va fi astfel iniţializat şi se va deplasa în poziţia de bază. ■ Dacă este necesar, repetaţi pasul.

Problemă	Cauză posibilă şi remediere
Prepararea băuturilor cu cafea se anulează în mod repetat şi apare mesajul Umpleţi rezervorul de boabe şi introduceţi-l**.**	Aceasta nu este o defecţiune. Unitatea de infuzie nu detectează cafeaua măcinată. La măcinare, din unele sortimente de boabe rezultă un volum foarte mic de cafea. Cel mai adesea sunt setate gradul de măcinare fină şi cantitatea măcinată minimă. ■ Confirmaţi mesajul cu *OK*. Dacă mesajul apare la prepararea tuturor specialităţilor de cafea: ■ Reglaţi râşniţa pentru o măcinare mai brută (consultaţi „Grad de măcinare“). ■ Selectaţi o cantitate măcinată mai mare. Luaţi în considerare şi eventualele modificări ale băuturilor în „Profiluri“.
	Dacă mesajul apare doar la prepararea specialităţilor de cafea selectate: ■ Verificaţi setările cantităţii măcinate pentru această specialitate de cafea (consultaţi „Cantitatea măcinată“). Selectaţi o cantitate măcinată mai mare. ■ Eventual setaţi şi un grad de măcinare mai brută.
Deşi este aşezat un vas sub dispersorul central, prepararea băuturii este anulată prematur.	Aceasta nu este o eroare. Dacă vasul are o deschidere foarte largă, de ex. o ceaşcă foarte mare, astfel că senzorul de margine de ceaşcă nu atinge marginea vasului, prepararea băuturii este anulată. Utilizaţi un alt vas sau poziţionaţi vasul în aşa fel încât să poată fi detectată marginea vasului.
Maşina de cafea nu porneşte, deşi setarea timerului Pornire la **este activată.**	Funcţia Blocare comenzi este activată. ■ Dezactivaţi funcţia Blocare comenzi.
	Nu a fost selectată ziua curentă din săptămână. ■ Verificaţi setările timerului şi modificaţi-le dacă este cazul.
	Maşina de cafea nu a fost folosită de trei ori consecutiv după pornirea automată (mod concediu). ■ Porniţi maşina de cafea şi preparaţi o băutură.
	În timp ce se desfăşoară detartrarea automată, maşina de cafea nu porneşte cu timerul Pornire la. Aceasta nu este o eroare. Selectaţi o altă setare a timerului.

Remedierea problemelor

Problemă	Cauză posibilă şi remediere
Preparaţi apă fierbinte sau ceai şi în loc de apă este eliberat abur.	Probabil altitudinea este setată greşit. ■ Modificaţi setările altitudinii (Setări I Altitudine). ■ Dacă este cazul, puteţi modifica şi setările de temperatură ale băuturilor (Parametri băuturi).
Afişajul este greu sau imposibil de citit.	Luminozitatea afişajului este setată la o valoare prea mică. ■ Modificaţi această setare (a se vedea „Setări“).
Afişajul este luminos, însă maşina automată de cafea nu încălzeşte şi nu prepară nicio băutură.	A fost activat regimul demonstrativ, pentru prezentarea maşinii automate de cafea în cadrul showroom-urilor şi al magazinelor. ■ Dezactivaţi regimul demonstrativ (consultaţi capitolul „Setări“).

Probleme la curăţarea automată şi/sau detartrare

Problemă	Cauză posibilă şi remediere
După pornire apare un mesaj care anunţă că curăţarea şi/sau detartrarea automată nu au putut fi executate.	Maşina automată de cafea nu era gata de utilizare: Toate componentele detaşabile, de ex. rezervorul de apă, tava colectoare, unitatea de infuzie sau dispersorul central trebuie să fie montate la locul lor. Rezervorul de apă nu a fost umplut cu apă potabilă cel puţin până la marcajul de detartrare ⟲. Uşa aparatului nu a fost închisă. ■ Confirmaţi mesajul cu *OK*. ■ Aveţi grijă ca maşina de cafea să fie gata de funcţionare înainte de efectuarea următoarei curăţări şi/sau detartrări automate.
	La momentul pornirii, maşina de cafea nu era oprită. Programele automate de întreţinere pornesc doar dacă maşina de cafea este oprită. ■ Confirmaţi mesajul cu *OK*. ■ Dacă este necesar, modificaţi ora de pornire.

Problemă	Cauză posibilă şi remediere
Este afişat mesajul Detartraţi aparatul**, deşi este introdus un cartuş de detartrare gata de utilizare. Nu pot fi preparare băuturi.**	În funcţie de duritatea apei utilizate şi de comportamentul dumneavoastră de utilizare, trebuie să detartraţi ocazional maşina cu programul de întreţinere. Pentru aceasta aveţi nevoie de un agent anti-calcar adecvat, de ex. tabletele anti-calcar Miele. ■ Detartraţi maşina de cafea cu programul de întreţinere (consultaţi capitolul „Curăţare şi întreţinere“, secţiunea „Detartrarea maşinii“).
După pornire apare unul dintre următoarele mesaje: Curăţarea automată nu a putut fi efectuată. Doriţi să efectuaţi acum curăţarea automată (durată min.)? În caz contrar, curăţarea automată va fi permanent dezactivată **Sau:** Întreţinerea automată nu a putut fi efectuată. Doriţi să efectuaţi acum curăţarea automată ca parte a întreţinerii automate (durată min.)? În caz contrar, curăţarea automată ca parte a întreţinerii automate va fi permanent dezactivată **Băuturile nu pot fi preparate.**	Curăţarea automată nu a putut fi executată de cinci ori consecutiv. Doriţi ca aparatul să cureţe automat în continuare conducta de lapte, iar unitatea de infuzie să fie degresată automat: ■ Aveţi grijă ca maşina de cafea să fie gata de funcţionare pentru întreţinerea automată (consultaţi capitolul „Curăţare automată şi detartrare“). ■ Atingeţi *OK*, pentru a porni curăţarea automată. Dacă selectaţi nu şi astfel dezactivaţi curăţarea automată, trebuie să curăţaţi manual conducta de lapte şi să degresaţi manual unitatea de infuzie (consultaţi capitolul „Curăţare şi întreţinere“). Pentru aceasta aveţi nevoie de detergentul pentru conducte de lapte şi de tabletele pentru degresarea unităţii de infuzie.

Remedierea problemelor

Rezultate nesatisfăcătoare

Problemă	Cauză posibilă şi remediere
Băutura de cafea nu este suficient de fierbinte.	Ceaşca nu a fost preîncălzită. Cu cât ceaşca este mai mică şi cu pereţi mai groşi, cu atât este mai importantă preîncălzirea. ■ Preîncălziţi ceaşca, de exemplu cu apă fierbinte.
	Temperatura de infuzie este programată la o valoare prea mică. ■ Programaţi o temperatură mai ridicată de infuzie.
	Filtrele unităţii de infuzie sunt colmatate. ■ Scoateţi şi curăţaţi manual unitatea de infuzie. ■ Degresaţi unitatea de infuzie.
În timpul măcinării cafelei se aud zgomote mai puternice decât în mod obişnuit.	Rezervorul de cafea boabe a fost golit în timpul măcinării. ■ Reumpleţi rezervorul cu boabe.
	Între boabele de cafea pot fi corpuri străine, de ex. plastic sau pietre. ■ Opriţi imediat maşina automată de cafea. Contactaţi Serviciul de asistenţă tehnică.
Cafeaua curge prea lent în ceaşcă.	Unitatea de infuzie este colmatată. ■ Degresaţi unitatea de infuzie (consultaţi capitolul „Curăţare şi întreţinere“, secţiunea „Degresarea unităţii de infuzie şi curăţarea interiorului“).
Pe cafea sau pe espresso nu se formează cremă deloc.	Boabele de cafea nu mai sunt proaspete. Dacă boabele de cafea prăjite sunt lăsate deschise prea mult timp, dioxidul de carbon va ieşi treptat din boabele de cafea. Prin urmare, nu se mai formează crema în timpul preparării. Desigur, puteţi folosi în continuare boabele de cafea.

Problemă	Cauză posibilă şi remediere
Cafeaua are gust diluat. Zaţul din rezervorul de reziduuri este vâscos şi sfărâmicios.	Este infuzată prea puţină cafea măcinată, deoarece nu alunecă suficiente boabe de cafea în râşniţă. Folosiţi un sortiment de cafea foarte prăjită? Boabele de cafea foarte prăjite sunt deseori uleioase. Aceste grăsimi se depun pe pereţii rezervoarelor de boabe şi pot împiedica curgerea boabelor. Utilizaţi un sortiment de cafea cu boabe foarte mari sau de mărimi foarte diferite? Este posibil ca boabele să se fi agăţat sau să se fi lipit, formând aşa-numite „punţi“. ■ Curăţaţi frecvent rezervoarele de cafea boabe dacă folosiţi sortimente de cafea foarte prăjită, uleioasă. ■ Trageţi puţin în afară rezervorul de cafea boabe şi scuturaţi-l, dacă utilizaţi sortimente de cafea cu boabe foarte mari sau de mărimi foarte diferite. ■ Eventual testaţi alte sortimente de cafea.
Cafeaua nu curge uniform din amândouă dispersoarele. La prepararea laptelui, maşina stropeşte ocazional.	Depunerile de cafea din dispersorul central împiedică curgerea băuturii. ■ Demontaţi dispersorul central şi curăţaţi componentele – cu excepţia capacului din inox – în maşina de spălat vase. Această curăţare trebuie efectuată **o dată pe săptămână**.
Consistenţa spumei de lapte nu este satisfăcătoare.	Temperatura laptelui este prea ridicată. Spuma de lapte de cea mai bună calitate se obţine din lapte rece (< 10 °C). ■ Verificaţi temperatura laptelui din recipientul de lapte.
	Conducta de lapte este înfundată şi/sau supapa de lapte este murdară. ■ Scoateţi şi curăţaţi supapa de lapte.

Problemă	Cauză posibilă şi remediere
Băuturile pe bază de cafea curg încet, „picurând" din dispersorul central.	Unitatea de infuzie este înfundată, deoarece maşina de cafea a fost folosită foarte intens. Şi/sau unitatea de infuzie nu a fost scoasă şi curăţată manual regulat. ■ Dacă este introdus un cartuş de curăţare, dezactivaţi mai întâi Curăţare automată (Setări | Curăţare automată). ■ Executaţi programul de întreţinere Degresaţi unit. de infuzie cu 1 tabletă de curăţare (consultaţi capitolul „Curăţare şi întreţinere", secţiunea „Degresarea unităţii de infuzie şi curăţarea interiorului"). 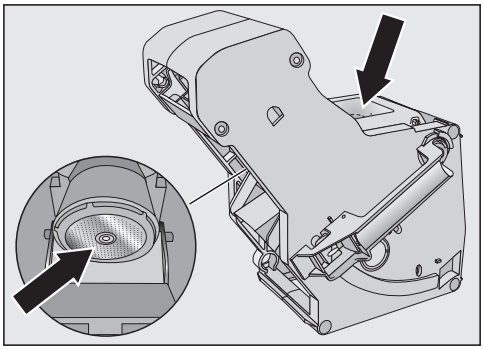 ■ Curăţaţi în special filtrele unităţii de infuzie, cu grijă. ■ Dacă este cazul, activaţi Curăţare automată, înainte de a porni prepararea unei băuturi. În caz contrar, programele de întreţinere Curăţaţi conducte lapte şi Degresaţi unit. de infuzie trebuie executate din nou.

La www.miele.ro/service veți găsi informații despre cum să remediați singur defecțiunile și despre piesele de schimb Miele.

Contact în caz de defecțiuni

În cazul oricăror defecțiuni pe care nu le puteți remedia dumneavoastră, vă rugăm să contactați reprezentanța Miele sau serviciul pentru clienți Miele.

Puteți să faceți o programare la serviciul pentru clienți Miele online, la www.miele.ro/service.

Datele de contact ale serviciului pentru clienți Miele sunt trecute la finalul acestor documente.

Serviciul pentru clienți Miele are nevoie să știe denumirea modelului și numărul de fabricație (Fabr./SN/Nr.). Ambele informații pot fi găsite pe eticheta cu date tehnice.

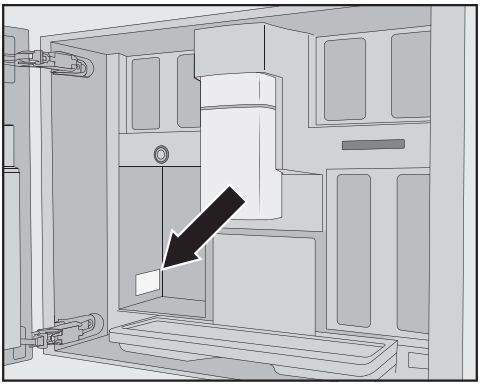

Garanţie

Perioada de garanție este de 2 ani.

Mai multe informații puteți găsi în Condițiile de garanție livrate împreună cu produsul.

Accesorii

Puteţi achiziţiona aceste produse şi alte accesorii de la magazinul online Miele Webshop, Serviciul de asistenţă tehnică sau reprezentanţa Miele.

- **Lavetă universală din microfibre**
  pentru îndepărtarea amprentelor şi a murdăriei superficiale
- **Agent de curăţare a conductelor de lapte**
  pentru curăţarea sistemului de lapte
- **Tablete de curăţare**
  pentru degresarea unităţii de infuzie
- **AutoCleaner**
  pentru curățarea automată a conductei de lapte și a unității de infuzie
- **Cartuș de detartrare**
  pentru detartrarea automată
- **Tablete anti-calcar**
  pentru detartrare manuală
- **CJ Jug 1,0 l**
  Cană termică pentru cafea sau ceai (funcție căni)

Articolele furnizate vor diferi în funcție de aparat și țară. Pentru a afla ce accesorii și produse de curățare și îngrijire sunt disponibile în țara dumneavoastră, accesați website-ul sau contactați Serviciul Clienți sau furnizorul Miele.

Racord la apă curentă

⚠ Pericol de vătămări corporale și deteriorare ca urmare a racordării necorespunzătoare.
O racordare necorespunzătoare poate duce la rănirea persoanelor și/sau la pagube materiale.
Racordarea la alimentarea cu apă curentă trebuie efectuată exclusiv de către specialiști calificați.

⚠ Pericol pentru sănătate și pericol de deteriorare din cauza apei contaminate.
Calitatea apei de alimentare trebuie să corespundă reglementărilor privind apa potabilă din țara respectivă, în care este utilizat aparatul automat de cafea.
Conectați aparatul automat de cafea la alimentarea cu apă potabilă.

Racordarea la alimentarea cu apă se efectuează conform prevederilor aplicabile în țara respectivă. De asemenea, toate aparatele și dispozitivele care se utilizează la alimentarea cu apă a aparatului automat de cafea trebuie să respecte prevederile aplicabile din țara respectivă.

Racordați aparatul automat de cafea direct la o conductă de apă proaspătă.
Evitați staționarea apei alimentate în aparatul automat de cafea. În caz contrar, gustul băuturilor preparate poate fi afectat.

Aparatul automat de cafea corespunde cerințelor prevăzute de IEC 61770 și EN 61770.

Aparatul automat de cafea poate fi racordat numai la o conductă de apă rece.

Presiunea de racordare a apei trebuie să fie între 100 și 1.000 kPa (1 și 10 bar).

Între furtunul de inox și racordul la alimentarea permanentă cu apă a locuinței trebuie instalat un robinet de închidere, pentru ca, în caz de nevoie, să poată fi întreruptă alimentarea cu apă. Aveți grijă ca robinetul de închidere să fie ușor accesibil, atunci când mașina de cafea este încastrată.

Montarea furtunului din inox la mașina de cafea

Utilizați doar furtunul din inox livrat împreună cu aparatul. Furtunul din inox nu trebuie scurtat, prelungit sau înlocuit cu un alt furtun.

Furtunul din inox livrat are o lungime de 1,5 m.

- Îndepărtați capacul racordului pentru apă proaspătă de pe partea posterioară a mașinii de cafea.
- Controlați partea **unghiulară** a furtunului din inox pentru a verifica dacă există garnitura de etanșare. Dacă este nevoie, introduceți o astfel de garnitură.
- Înșurubați piulița olandeză a furtunului din inox pe filet.
- Asigurați-vă că este înșurubat corect și etanș.

Racordarea alimentării cu apă

⚠ Deconectați mașina de cafea de la rețeaua electrică înainte de a o racorda la conducta de apă.
Închideți alimentarea cu apă înainte de a racorda aparatul automat de cafea la conducta de apă.

Asigurați-vă că robinetul de închidere este accesibil și atunci când aparatul este încastrat.

Pentru a racorda aparatul automat de cafea la alimentarea cu apă este necesar un robinet de apă cu filet de conectare de 3/4".

- Verificați dacă există garnitura de etanșare. Dacă este nevoie, introduceți o astfel de garnitură.

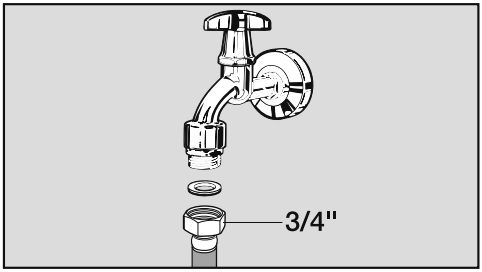

- Racordați furtunul din inox la robinetul de închidere.
- Asigurați-vă că este înșurubat corect.
- Deschideți încet robinetul de închidere al alimentării cu apă și verificați dacă racordul la alimentarea cu apă curentă este etanș.
  Ajustați poziția garniturii și a racordului, dacă este cazul.

Acum puteți continua cu încastrarea aparatului automat de cafea.

Conexiune electrică

Espressorul este furnizat cu un cablu de alimentare cu ștecăr, pregătit pentru conectarea la o priză cu împământare.

Instalați espressorul astfel încât priza să fie accesibilă. Dacă priza nu este accesibilă, trebuie montat un disjunctor omnipolar.

⚠ Pericol de incendiu din cauza supraîncălzirii.
Dacă espressorul este conectat la un prelungitor cu prize multiple sau la un cablu prelungitor, funcționarea acestuia poate duce la o suprasolicitare a cablurilor.
Din motive de siguranță, nu utilizați prelungitoare cu prize multiple, cabluri prelungitoare, adaptoare și/sau așa-numite prize de economisire a energiei.

Este permisă racordarea numai la o instalație electrică realizată conform standardului VDE 0100.

Din motive de siguranță, pentru realizarea conexiunii electrice a espressorului, vă recomandăm să instalați un întrerupător de curent rezidual (RCD) de tip ⎓ în instalația electrică a locuinței.

Un cablu de alimentare deteriorat poate fi înlocuit doar cu un cablu special, de același tip (disponibil, de exemplu, la centrul de servicii pentru clienți Miele). Din motive de siguranță, înlocuirea cablului se va face doar de către un tehnician calificat sau de către centrul de servicii pentru clienți Miele.

Consumul nominal este indicat pe plăcuța de date a aparatului respectiv. Amperajul trebuie să fie de minimum 10 A.
Comparați aceste indicații cu datele conexiunii electrice de la locația de instalare. În cazul în care aveți nelămuriri, adresați-vă unui electrician.

Este posibilă funcționarea temporară sau permanentă pe un sistem de alimentare cu energie autosuficient sau nesincronizat cu rețeaua (de exemplu, rețelele autonome, sistemele de copie de siguranță). Condiția prealabilă pentru funcționare este ca sistemul de alimentare cu energie să fie în conformitate cu cerințele standardului EN 50160 sau ale unui alt standard comparabil.
Măsurile de protecție prevăzute în instalația locuinței și în acest produs Miele trebuie asigurate, de asemenea, în ceea ce privește funcția și modul de funcționare a acestora în operare autonomă sau în funcționare nesincronă a rețelei, sau trebuie înlocuite cu măsuri echivalente în instalație. Așa cum este descris, de exemplu, în publicația actuală a VDE-AR-E 2510-2.

Instalare

Dimensiuni de încastrare

Instalarea într-un corp de bucătărie înalt

Respectați o înălțime minimă de montare de 850 mm.

Toate dimensiunile sunt indicate în mm.

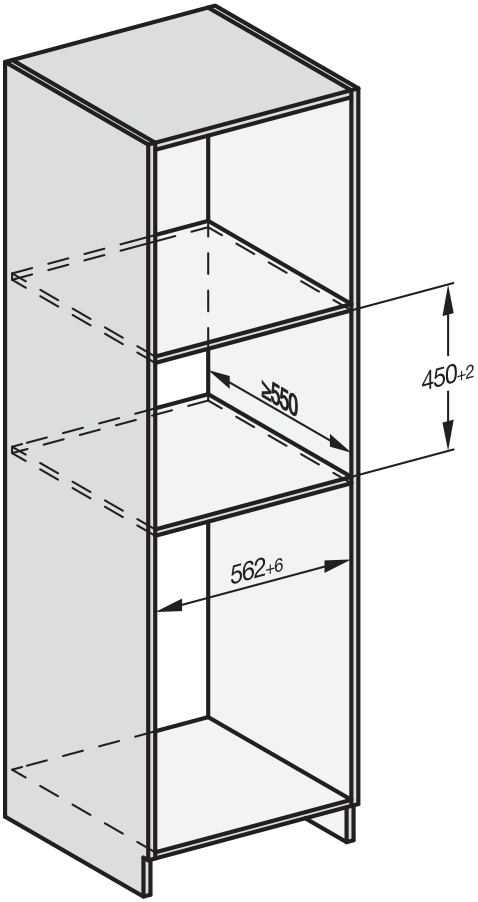

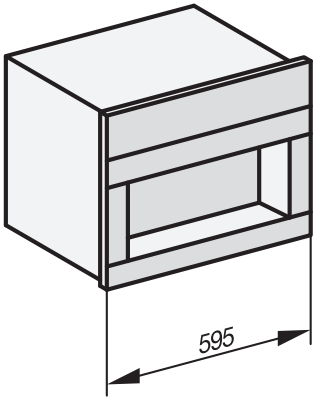

Este posibilă combinarea cu alte aparate incorporabile Miele. Pentru aceasta, mașina de cafea trebuie delimitată în partea de jos printr-o poliță intermediară. Nu este necesară o poliță intermediară pentru combinația cu un sertar cald Gourmet/sertar de vidare încastrat.

Instalare și racorduri

Toate dimensiunile sunt indicate în mm.

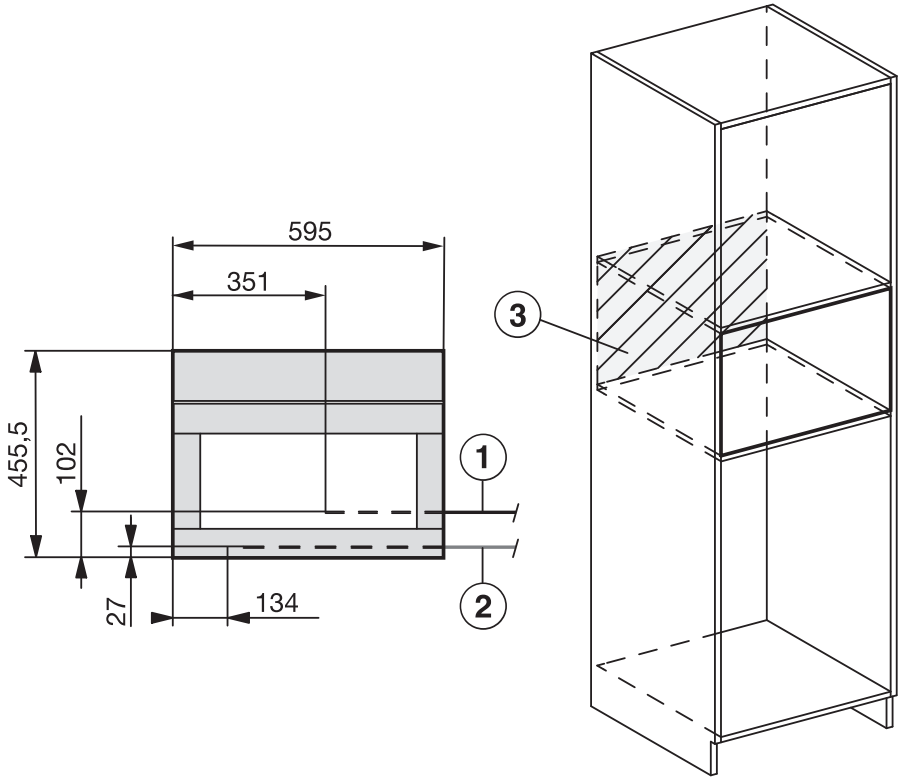

① Cablu de alimentare

② Racord la apă curentă

③ Fără conectare la rețeaua electrică și racord la apa curentă în această zonă

Încastrarea mașinii automate de cafea

⚠ Pericol de rănire ca urmare a utilizării necorespunzătoare.
Persoanele se pot răni dacă aparatul este neîncastrat și nesigur.
Folosiți mașina automată de cafea numai încastrată.

⚠ Pericol de deteriorare ca urmare a utilizării necorespunzătoare.
Dacă limitele de temperatură ambientală nu sunt respectate, este posibil ca mașina automată de cafea să nu funcționeze corect.
Folosiți mașina automată de cafea numai într-un interval de temperatură ambientală de la +16 °C până la +38 °C.

Respectați o înălțime minimă de montare de 850 mm.

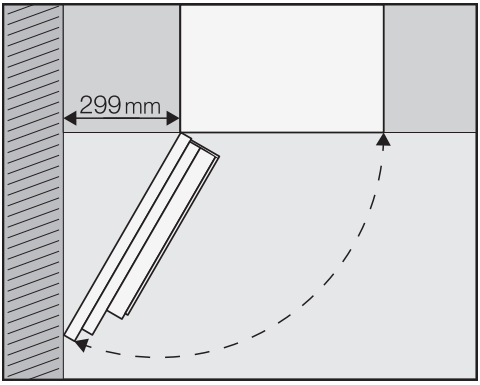

Sfat: Dacă există o distanță de cel puțin 299 mm între perete și mașina automată de cafea, ușa aparatului poate fi deschisă mai mult și manipularea este mai ușoară. De ex. recipientul de boabe de cafea din stânga poate fi deschis mai ușor.

Pentru încastrare aveți nevoie de o șurubelniță cu dimensiunea TX 20.

Sfat: Este util ca la înălțimea nișei de încastrare să existe o suprafață de așezare a aparatului automat pentru cafea. Astfel, veți putea conecta aparatul mai ușor la rețeaua electrică și de apă.

Conectare la alimentarea cu apă proaspătă și la rețeaua electrică

Respectați indicațiile din capitolele „Racord la apă curentă” și „Conectare la rețeaua electrică”.

- Conectați aparatul automat pentru cafea la alimentarea cu apă proaspătă și la rețeaua electrică.

Demontarea elementelor de siguranță la transport

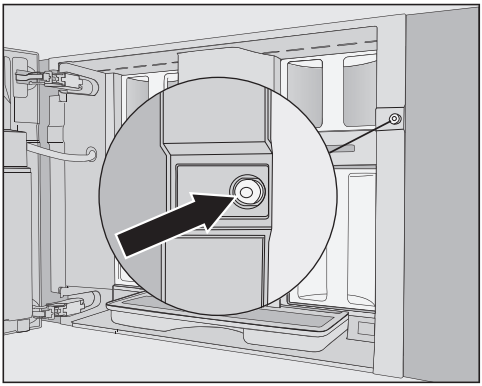

În orificiul pentru șuruburi se află o protuberanță de silicon roșu care fixează ușa aparatului în timpul transportului și previne astfel deteriorarea acestuia.

Îndepărtați protuberanța de silicon, **înainte** de a înșuruba aparatul automat pentru cafea în unitatea de montare.

- Îndepărtaţi protuberanţa de silicon roşu din orificiul pentru şurub, trăgând ferm de acesta.

Protuberanţa de silicon nu mai este necesară. Îndepărtaţi protuberanţa de silicon la deşeurile reziduale.

Glisarea şi alinierea aparatului automat pentru cafea

Când glisaţi aparatul în nişă, asiguraţi-vă că nu prindeţi sau avariaţi cablul de alimentare la reţeaua electrică sau cu apă curentă.

- Împingeţi aparatul automat pentru cafea complet în nişa de încastrare, până când simţiţi că opune rezistenţă.
- Verificaţi dacă aparatul automat pentru cafea este amplasat centrat şi drept pe înălţime în nişa de încastrare. Aliniaţi aparatul.

Nu reglaţi balamalele uşii pentru a alinia aparatul automat pentru cafea. Altfel, recipientul de lapte nu mai poate fi introdus corect, iar prepararea laptelui va funcţiona defectuos.

Acum puteţi înşuruba aparatul automat pentru cafea în unitatea de montare.

Înşurubaţi aparatul automat pentru cafea în unitatea de montare

- Deschideţi uşa aparatului.

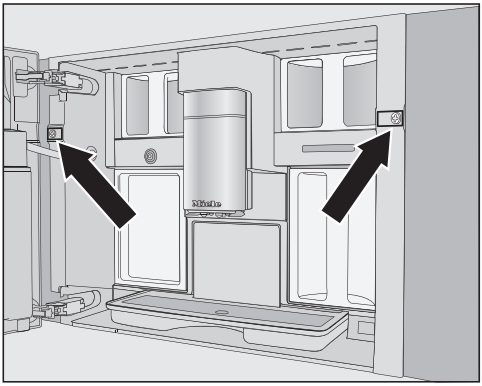

În ambalajul de livrare sunt furnizate 2 şuruburi TX20 (25 mm).

- Fixaţi aparatul automat pentru cafea de pereţii laterali ai unităţii de montare cu ajutorul şuruburilor din dotare. Strângeţi bine şuruburile, cu mâna.

Sfat: Puteţi înlătura limitatoarele de deschidere a uşii pentru a mări unghiul de deschidere la cca. 170°, astfel încât şurubul din stânga să poată fi strâns mai uşor (consultaţi capitolul „Limitarea deschiderii uşii”). Verificaţi dacă există suficient spaţiu pentru a mări unghiul de deschidere a uşii şi asiguraţi-vă că uşa aparatului nu se izbeşte de peretele învecinat.

- Verificaţi funcţionarea aparatului automat pentru cafea.

Limitarea deschiderii ușii

Balamalele mașinii de cafea sunt prevăzute cu limitatoare de deschidere a ușii, care limitează unghiul de deschidere a ușii la cca. 120°. Astfel se previne lovirea ușii de un perete și deteriorarea acesteia.

Puteți înlătura limitatoarele de deschidere a ușii pentru a mări unghiul de deschidere la cca. 170°. Astfel rezervoarele de cafea boabe pot fi scoase mai ușor.

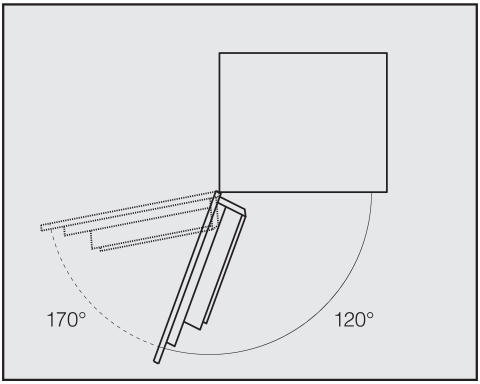

Înlăturarea limitării deschiderii ușii

Verificați dacă există suficient spațiu pentru a mări unghiul de deschidere a ușii și asigurați-vă că ușa mașinii nu se izbește de peretele învecinat.

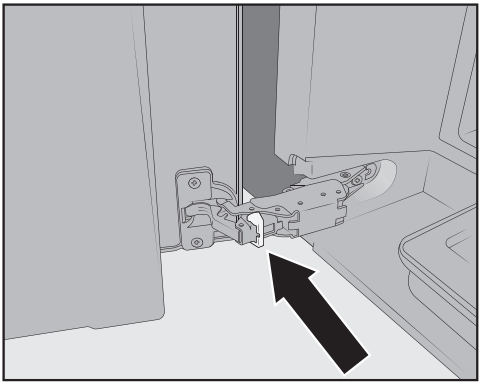

- Înlăturați limitatoarele de deschidere a ușii din balamale, folosind o șurubelniță ca pârghie pentru a le scoate.

Unghiul de deschidere a ușii este acum mărit la aprox. 170°.

Consum de curent în standby:	≤ 0,3 Watt
Consum de curent în modul inactiv:	≤ 2,0 Watt
Bandă de frecvenţă	2,4000 GHz – 2,4835 GHz
Putere maximă de emisie	≤ 100 mW

Declaraţie de conformitate

Miele declară prin prezenta că această maşină automată de cafea încorporată corespunde Directivei 2014/53/UE.

Textul complet al declaraţiei de conformitate UE este disponibil la una dintre următoarele adrese de internet:

- Produse, descărcare, pe www.miele.ro
- Puteţi efectua o solicitare de service, cere informaţii sau instrucţiuni de utilizare, la www.miele.ro/manual, indicând numele produsului sau numărul de serie al produsului.

Drepturi de autor și licențe

Pentru utilizarea și controlul modulului de comunicare, Miele folosește software-uri proprii sau externe neîncadrate în așa-numitele condiții de licențiere Open Source. Aceste software-uri/componente software sunt protejate prin drepturi de autor. Autorizările Miele și ale terților privind drepturile de autor trebuie respectate.

Modulul de comunicare integrat în aparat conține, de asemenea, componente software care sunt transmise în condiții de licență open source. Puteți accesa componentele Open Source incluse, împreună cu prevederile privind drepturile de autor aferente, copii ale respectivelor condiții de licențiere valabile, precum și alte eventuale informații la nivel local, prin IP, prin intermediul unui browser web (http[s]://<ip adresse>/Licenses). Reglementările privind răspunderea și garanția pentru condițiile de licențiere Open Source indicate acolo se aplică numai raportat la respectivii titulari ai drepturilor.

Drepturi de autor şi licenţe

Pentru utilizarea și controlul aparatului, Miele folosește software-uri proprii sau externe, neîncadrate în așa-numitele condiții de licențiere Open Source. Aceste software-uri/componente software sunt protejate de drepturi de autor. Autorizările Miele și ale terților privind drepturile de autor trebuie respectate.

Mai mult, în prezentul aparat sunt incluse componente software care sunt transmise mai departe sub condiții de licențiere Open Source. Puteți accesa componentele Open Source incluse, împreună cu prevederile privind drepturile de autor aferente, copii ale respectivelor condiții de licențiere valabile, precum și alte eventuale informații din aparat, în meniul Setări | Informații legale | Licențe Open Source. Reglementările privind răspunderea și garanția pentru condițiile de licențiere Open Source indicate acolo se aplică numai raportat la respectivii titulari ai drepturilor.

Aparatul include în special componente software licențiate de către titularii drepturilor sub GNU General Public License, versiunea 2, resp. GNU Lesser General Public License, versiunea 2.1. Miele vă oferă dumneavoastră sau terților posibilitatea punerii la dispoziție, pentru un interval de minim 3 ani după achiziționarea respectiv livrarea aparatului, a unei copii prelucrabile electronic a codului sursă pentru componentele Open Source incluse în aparat, licențiate sub condițiile GNU General Public License, versiunea 2, sau ale GNU Lesser General Public License, versiunea 2.1, pe un suport de date (CD-ROM, DVD sau stick USB). Pentru a obține acest cod sursă, vă rugăm să ne contactați, indicând numele produsului, seria și data achiziționării, prin e-mail (info@miele.com) sau la adresa de mai jos:

Miele & Cie. KG
Open Source
GTZ/TIM
Carl-Miele-Straße 29
33332 Gütersloh

Vă atragem atenția asupra garanției limitate în favoarea titularilor drepturilor sub condițiile GNU General Public License, versiunea 2, și ale GNU Lesser General Public License, versiunea 2.1:

This program is distributed in the hope that it will be useful, but WITHOUT ANY WARRANTY, without even the implied warranty of MERCHANTABILITY of FITNESS FOR A PARTICULAR PURPOSE. See the GNU General Public License and GNU Lesser General Public License for more details.

Acest program este distribuit în speranța că va fi util, dar FĂRĂ NICIO GARANȚIE; chiar și fără garanția implicită de MERCANTILITATE sau de ADECVARE PENTRU UN ANUMIT SCOP. Vezi Licența publică generală GNU pentru mai multe detalii.

România
Miele Appliances S.R.L.
Piața Presei Libere, nr. 3-5,
sector 1, București
Clădirea City Gate, Turnul sudic, etaj 5
Telefon 021 352 07 77 / 78 / 79
Fax 021 352 07 76
E-mail info@miele.ro

Miele & Cie. KG
Carl-Miele-Straße 29
33332 Gütersloh
Germania

Miele

CVA 7845

ro-RO

M.-Nr. 12 861 201 / 02 / 002