Miele

# Instrucțiuni de utilizare



# Aspirator cu acumulator

ro-RO

**HS23**

M.-Nr. 13 189 530

# Cuprins


**Indicaţii de siguranţă şi avertizări** . **3**
Instrucțiuni de siguranță și avertismente referitoare la acumulatorul AP11 și încărcătorul LG02/LG04 .... 5

**Sustenabilitate şi protecţia mediului înconjurător** ..... **9**

**Mod de funcţionare** ..... **10**
Descrierea aparatului ..... 10
**Mod de funcţionare** ..... **12**
Indicații generale referitoare la acumulator ..... 12
Afișarea nivelului de încărcare a acumulatorului (în timpul încărcării) 12
Afișarea nivelului de încărcare al acumulatorului (în timpul aspirării) . 13
Accesorii incluse ..... 13
Duză pentru podea AllFloor ..... 15
3D4U ..... 15
Accesorii opționale ..... 15
Perie electrică MultiFloor (se poate achiziționa separat, cuponul de reducere este atașat separat) ..... 15
Perie de mână Electro Compact HX-EC 20 ..... 15
Furtun de prelungire (HX-FSH 20) . 16
Perie universală (HX-UB) ..... 16

**Punerea în funcţiune** ..... **16**
Asamblarea aspiratorului ..... 16
Separarea componentelor ..... 16
Încărcarea directă a acumulatorului (fără suport de perete) ..... 16
Încărcați acumulatorul în suportul de perete ..... 17
Alegerea locului ..... 17
Înșurubați suportul de perete în perete ..... 17
Fixarea cablului de încărcare în suportul de perete ..... 17
Scoateți suportul de perete (dacă este necesar) ..... 18

**Operare** ..... **19**
Scoaterea aspiratorului din suportul de perete ..... 19
Începeți procesul de aspirare ..... 19
PowerUnit Solo ..... 19

**Bine de ştiut** ..... **20**
Recomandări privind curățarea ..... 20

**Curăţare şi îngrijire** ..... **20**
Îngrijirea aspiratorului și accesoriilor ..... 20
Sistem de filtre ..... 20
Utilizarea funcției de auto-curățare ComfortClean ..... 21
Golirea recipientului pentru praf ..... 21
Curățarea recipientului pentru praf și a prefiltrului ..... 21
Curățarea filtrului pentru praf fin ..... 22
Curățarea periei electrice/periei electrice manuale (disponibile separat) ..... 23
Scoaterea periei rotative din peria electrică ..... 24
Scoaterea periei rotative de pe peria de mână ..... 24
Înlocuirea acumulatorului ..... 24

**Remedierea problemelor** ..... **26**

**Serviciu Clienţi** ..... **27**
Contact în caz de defecţiuni ..... 27
Garanţie ..... 27

Acest aspirator este în conformitate cu regulamentele de siguranţă în vigoare. O utilizare incorectă poate provoca accidentarea utilizatorilor şi daune materiale.

Înainte de prima utilizare a aspiratorului, citiţi instrucţiunile de utilizare. Acestea oferă informaţii importante privind siguranţa, funcţionarea, curăţarea şi îngrijirea aspiratorului. Astfel vă protejaţi atât pe dumneavoastră, cât şi pe celelalte persoane şi evitaţi daunele.

În conformitate cu standardul IEC 60335-1, Miele atrage în mod expres atenţia asupra necesităţii de a citi şi de a respecta cu stricteţe instrucţiunile de punere în funcţiune, precum şi indicaţiile de siguranţă şi avertismentele.
Miele nu îşi asumă răspunderea pentru pagubele rezultate în urma nerespectării acestor indicaţii.

Păstraţi instrucţiunile de utilizare şi transmiteţi-le mai departe eventualilor viitori proprietari.

Opriţi aspiratorul după încheierea fiecărei operaţiuni, precum şi înainte de schimbarea accesoriilor şi de efectuarea operaţiunilor de curăţare, îngrijire şi depanare. În acest scop, apăsaţi butonul On/Off de pe mâner.

## Întrebuinţare adecvată

▶ Acest aspirator este proiectat pentru a fi folosit în mediul casnic şi în spaţii similare celui casnic. Acest aspirator nu este conceput pentru utilizare pe şantiere de construcţii.

▶ Acest aspirator nu a fost proiectat pentru a fi utilizat în aer liber.

▶ Acest aspirator este adecvat pentru curăţarea zilnică a covoarelor şi pardoselilor.
Respectaţi instrucţiunile de curăţare şi îngrijire emise de producătorul pardoselii.

▶ Acest aspirator este destinat utilizării la o altitudine de până la 4000 m deasupra nivelului mării.

▶ Utilizaţi aspiratorul doar pentru a aspira particule uscate. Nu aspiraţi persoane şi animale. Orice alte întrebuinţări, conversii nepermise şi reconfigurări sunt contraindicate.

▶ Acest aspirator nu este destinat utilizării de către persoane (inclusiv copii) cu dizabilităţi fizice, senzoriale sau mintale, ori fără experienţă şi cunoştinţe de utilizare a acestuia, cu excepţia cazului în care sunt supravegheate sau instruite în privinţa utilizării sale de către o persoană responsabilă.

## Siguranţa copiilor

▶ Nu le permiteţi copiilor sub 8 ani să se apropie de aspirator, decât dacă îi supravegheaţi în permanenţă.

▶ Le puteţi permite copiilor având cel puţin 8 ani să folosească aspiratorul doar după ce le-aţi explicat foarte clar modul de utilizare şi după ce au învăţat să îl folosească în siguranţă. Copiii trebuie să cunoască şi să înţeleagă potenţialele pericole ale unei utilizări incorecte.

▶ Copiii nu trebuie lăsaţi să cureţe ori să întreţină aspiratorul fără a fi supravegheaţi.

▶ Supravegheaţi copiii care se află în apropierea aspiratorului. Nu le permiteţi să se joace cu acesta.

▶ Pericol de asfixiere! În timp ce se joacă, copiii se pot înfăşura în ambalaj (de exemplu folii) sau îşi pot trage ambalajul peste cap şi se pot asfixia. Nu lăsaţi ambalajul la îndemâna copiilor.

## Aspecte tehnice

▶ Depozitaţi aspiratorul şi toate accesoriile la o temperatură ambientală între 0 °C şi 45 °C.

▶ Depozitaţi aspiratorul numai întins sau aşezaţi-l în suportul de perete.

▶ Priza trebuie să fie protejată de un sistem de protecţie corespunzător.

▶ Aspiratorul se utilizează la o tensiune de 25,2/25,69 V.
Este un aparat care aparţine clasei de protecţie II ⧈ şi proiectat în clasa de protecţie III ⋄.
Este un aparat care asigură protecţie împotriva electrocutării prin conectarea la tensiune joasă de siguranţă şi care nu generează tensiuni mai mari decât tensiunea joasă de siguranţă. Încărcarea aspiratorului se face printr-un încărcător din clasa de protecţie II ⧈.

▶ Comparaţi datele de conectare de pe eticheta cu date tehnice a încărcătorului (tensiune şi frecvenţă) cu cele ale reţelei de alimentare. Aceste date trebuie să corespundă. Încărcătorul este adecvat pentru o reţea de 50 Hz sau 60 Hz.

▶ Înainte de utilizare, verificaţi dacă aspiratorul şi toate accesoriile prezintă deteriorări vizibile. Nu folosiţi un aspirator deteriorat şi accesorii deteriorate.

▶ Revendicările de garanţie vor fi invalidate dacă aspiratorul nu este reparat de un tehnician calificat sau de un centru de servicii pentru clienţi Miele.

▶ Reparaţiile trebuie efectuate numai de un tehnician calificat sau de centrul de servicii pentru clienţi Miele. Lucrările de reparaţie efectuate incorect pot duce la un pericol major pentru utilizator, iar producătorul nu îşi asumă răspunderea în astfel de cazuri.

## Utilizare corectă

▶ Nu utilizaţi aspiratorul fără prefiltru şi filtrul pentru praf fin.

▶ Nu aduceţi aspiratorul în contact cu flăcări deschise sau alte surse de căldură. Nu încălziţi aspiratorul. Nu expuneţi aspiratorul la lumină solară directă.

▶ Nu aspiraţi articole care au ars recent ori care sunt încă incandescente, precum ţigări, cenuşă sau cărbuni, fie că sunt incandescente sau aparent stinse.

▶ Nu aspiraţi niciun lichid. Lăsaţi covoarele şi mochetele curăţate umede sau cu detergent să se usuce complet înainte de a le aspira.

▶ Nu aspiraţi praf de toner. Tonerul, precum cel folosit la imprimante sau fotocopiatoare, poate fi conductor de electricitate.

▶ Nu aspiraţi substanţe sau gaze inflamabile sau explozive şi nu utilizaţi aspiratorul în zone în care sunt depozitate astfel de substanţe.

▶ Nu ridicaţi fluxul de aspirare la nivelul capului atunci când aspiraţi.

## Instrucţiuni de siguranţă şi avertismente referitoare la acumulatorul AP11 şi încărcătorul LG02/LG04

**Siguranţa copiilor**

▶ Acest aparat nu este destinat utilizării de către persoane (inclusiv copii) cu dizabilităţi fizice, senzoriale sau mintale, ori fără experienţă şi cunoştinţe referitoare la utilizarea încărcătorului LG02/LG04, cu excepţia cazului în care sunt supravegheate sau instruite în privinţa utilizării sale de către o persoană responsabilă.

▶ Nu lăsaţi acumulatorul AP11 la îndemâna copiilor.

▶ Nu permiteţi copiilor accesul la încărcătorul LG02/LG04 decât dacă sunt supravegheaţi în permanenţă.

## Indicaţii de siguranţă şi avertizări

**Aspecte tehnice**

▶ Acumulatorul AP11 și încărcătorul LG02/LG04 sunt destinate utilizării împreună cu acest aspirator Miele HS23. Din motive de siguranță, utilizarea acestui aspirator cu un acumulator sau cu un încărcător de la alte mărci nu este permisă.

▶ Dacă folosiți un adaptor pentru ștecăr, acesta trebuie să fie aprobat pentru utilizare îndelungată.

▶ Pentru a încărca acumulatorul AP11, utilizaţi numai încărcătorul LG02/**xx** sau LG04/**xx**.



**xx** reprezintă 01 sau 07 și, prin urmare, indică modelul încărcătorului dumneavoastră LG02/LG04:

| **xx** | |
|---|---|
| 01 | AT, BE, BG, CH, CL, CZ, DE, DK, EE, ES, FI, FR, GR, HR, HU, IT, KZ, LT, LU, LV, NL, NO, PL, PT, RO, RS, RU, SE, SI, SK, TR, UA, ZA |
| 07 | IE, UK |

▶ Este posibilă funcţionarea temporară sau permanentă pe un sistem de alimentare cu energie autosuficient sau nesincronizat cu reţeaua (de ex. reţelele autonome, sistemele de copie de siguranţă). Condiţia prealabilă pentru funcţionare este ca sistemul de alimentare cu energie să respecte cerinţele standardului EN 50160 sau ale unuia comparabil.
Măsurile de protecţie prevăzute în instalaţia casei şi în acest produs Miele trebuie asigurate, de asemenea, în ceea ce priveşte funcţia şi modul de funcţionare a acestora în operare autonomă sau în funcţionare nesincronă a reţelei sau trebuie înlocuite cu măsuri echivalente în instalare. Aşa cum este descris, de exemplu, în publicaţia actuală a VDE-AR-E 2510-2.

▶ Încărcaţi acumulatorul AP11 la o temperatură ambientală între 10 °C şi 40 °C.

▶ Utilizaţi acumulatorul AP11 la o temperatură ambientală între 0 °C şi 45 °C.
Dacă acumulatorul AP11 este utilizat în afara acestei temperaturi ambientale, performanţa acestuia va fi redusă.

▶ Acumulatorii pot prezenta scurgeri. Evitaţi contactul substanţei iritante cu ochii şi pielea. În cazul unui contact, clătiţi cu apă şi apelaţi la medic.

▶ Acumulatorul litiu-ion AP11 este supus prevederilor legii mărfurilor periculoase. Acumulatorul AP11 poate fi transportat de către utilizator fără alte condiţii. Înainte de a expedia acumulatorul AP11, adresaţi-vă centrului de servicii pentru clienţi. Expediaţi acumulatorul AP11 doar în stare complet descărcată şi nedeteriorată. Izolaţi cu bandă adezivă contactele metalice, pentru a evita scurtcircuitele. Ambalaţi acumulatorul AP11 astfel încât să nu se deplaseze în ambalaj.

▶ Nu utilizaţi acumulatorul AP11 în cazul în care observaţi că emană mirosuri neobişnuite, prezintă scurgeri, se supraîncălzeşte, este decolorat sau deformat. Acumulatorul AP11 trebuie eliminat imediat ca deşeu (consultaţi indicaţia de siguranţă „Eliminarea ca deşeu a acumulatorului AP11“ de la finalul secţiunilor „Utilizarea corectă“ şi secţiunea „Sustenabilitate şi protecţia mediului înconjurător – Returnarea bateriilor şi acumulatorilor vechi“).

**Utilizare corectă**

▶ Nu lăsaţi acumulatorul AP11 să cadă şi nu îl aruncaţi. Din motive de siguranţă, nu continuaţi să utilizaţi un acumulator AP11 deteriorat.

▶ Nu aduceţi acumulatorul AP11 în contact cu flăcări deschise sau alte surse de căldură. Nu încălziţi acumulatorul AP11. Nu-l expuneţi la lumina solară directă.

▶ Nu dezasamblaţi acumulatorul AP11.

▶ Nu provocaţi un scurt circuit al acumulatorului AP11 prin şuntarea accidentală sau intenţionată a contactelor.

▶ Utilizaţi încărcătorul LG02/LG04 numai în spaţii uscate, închise şi bine ventilate.

▶ Menţineţi încărcătorul LG02/LG04 la distanţă de lichide şi sursele de murdărie.

▶ Nu puneţi acumulatorul AP11 în contact cu lichidele.

▶ Deconectaţi încărcătorul LG02/LG04 de la reţeaua electrică dacă acesta urmează să nu fie utilizat pentru o perioadă mai lungă de timp.

▶ Eliminarea la deşeuri a acumulatorului AP11: Scoateţi acumulatorul AP11 din aspirator. Izolaţi cu bandă adezivă contactele metalice, pentru a evita scurtcircuitele. Predaţi acumulatorul AP11 la sistemul de colectare municipal. Nu eliminaţi acumulatorul AP11 împreună cu deşeurile menajere.

## Curăţare

▶ Nu introduceţi în apă aspiratorul sau accesoriile furnizate. Curăţaţi aspiratorul şi accesoriile doar cu o lavetă uscată sau uşor umedă.

▶ PowerUnit, tubul de aspirare şi mânerul conţin cabluri electrice. Contactele de conectare nu trebuie să intre în contact cu apa.

▶ Asiguraţi-vă că toate canalele de aspirare ale aspiratorului rămân libere. Curăţaţi periodic accesoriile şi înlocuiţi filtrul pentru praf fin după aproximativ 3 ani.

## Accesorii şi piese de schimb

▶ Utilizarea unei perii electrice Miele MultiFloor (disponibilă separat, cuponul de reducere este ataşat separat) sau unei perii de mână Electro Compact (disponibilă separat):

Periile electrice sunt accesorii motorizate, concepute special pentru acest aspirator Miele.
Din motive de siguranţă, nu este permisă utilizarea aspiratorului cu o altă perie electrică/perie de mână Miele sau cu o perie electrică/perie de mână de la un alt producător.

- Înainte de utilizare şi când aspiraţi, asiguraţi-vă că partea inferioară a periei electrice/periei de mână nu conţine particule grosiere prinse.
- Nu atingeţi peria rotativă.
- Nu aspiraţi în apropierea capului.
- Ambele perii electrice conţin cabluri electrice. Contactele de conectare nu trebuie să intre în contact cu apa – de aceea, curăţarea umedă a periilor electrice nu este permisă.

▶ Miele nu îşi asumă răspunderea pentru utilizarea de accesorii care nu sunt originale Miele. Miele nu îşi asumă răspunderea pentru pretenţiile legate de garanţie, garanţia legală şi/sau garanţia pentru produse în cazul în care daunele sau defectele au rezultat din utilizarea sau instalarea unor accesorii care nu aparţin mărcii Miele sau care nu au fost aprobate de Miele.

▶ În cazul înlocuirii componentelor defecte relevante pentru siguranţă, Miele garantează că numai piesele de schimb originale Miele îndeplinesc în totalitate cerinţele de siguranţă.

▶ Miele va garanta furnizarea de piese de schimb funcţionale pentru o perioadă minimă de 10 ani şi până la 15 ani, după întreruperea producţiei în serie a aspiratorului dumneavoastră.

## Aruncarea ambalajului

Ambalajul este folosit pentru manipulare și protejează aparatul împotriva deteriorării în timpul transportului.

Prin readucerea ambalajului în circuitul materialelor, contribuiți la economisirea materiilor prime. Utilizați opțiuni de colectare și returnare a materialelor reciclabile specifice fiecărui material.

Recomandăm păstrarea ambalajului în scopul transportării ulterioare.

## Aruncarea aparatului vechi

Înainte de a arunca aparatul vechi, scoateți filtrul pentru praf fin și aruncați-l împreună cu gunoiul menajer.

Echipamentele electrice și electronice vechi conțin adesea materiale valoroase. Acestea conțin însă și substanțe, amestecuri și componente necesare pentru funcționarea și siguranța aparatelor. Aceste substanțe, prin manevrare sau aruncare incorectă, pot reprezenta un risc pentru sănătatea oamenilor și mediul înconjurător. De aceea, nu aruncați niciodată vechiul aparat împreună cu gunoiul menajer.



Pentru predarea și valorificarea aparatelor electrice și electronice apelați la unitățile oficiale de colectare și livrare gratuită ale autorităților locale, reprezentanței sau companiei Miele. Aveți responsabilitatea legală de a șterge datele personale de pe aparatul pe care îl duceți la casat. Aveți responsabilitatea legală să eliminați în mod nedistructiv bateriile și acumulatorii vechi care nu sunt încastrate în dispozitiv, precum și lămpile care pot fi îndepărtate nedistructiv. Duceți-le la un punct de colectare adecvat unde pot fi predate gratuit. Asigurați-vă că aparatul vechi nu prezintă niciun pericol pentru copii în decursul perioadei de depozitare în vederea eliminării.

## Returnarea bateriilor și acumulatorilor uzați

Aparatele electrice și electronice conțin baterii și acumulatori, care nu pot fi aruncate în gunoiul menajer după folosire. Aveți obligația legală de a scoate bateriile și acumulatorii vechi din aparat și de a le duce la un punct de colectare adecvat (de ex. magazine), unde vor fi preluate în mod gratuit. Izolați contactele metalice cu bandă adezivă, pentru a evita scurt-circuitele. Bateriile și acumulatorii pot conține substanțe dăunătoare pentru sănătatea umană și mediu.

Marcajul bateriei sau al acumulatorului oferă informații suplimentare. Cele care conțin litiu sunt marcate, spre exemplu cu „Li-ion“. Simbolul coșului de gunoi tăiat înseamnă că este interzis să aruncați bateriile și acumulatorii în gunoiul menajer. Suntem de asemenea, îndemnați să ne amintim următoarele: dacă simbolul coșului de gunoi tăiat este marcat cu unul sau mai multe dintre simbolurile chimice menționate, înseamnă că acestea conțin plumb (Pb), cadmiu (Cd) și/sau mercur (Hg).




Bateriile și acumulatorii vechi conțin materii prime importante, care pot fi refolosite. Colectarea separată a bateriilor și acumulatorilor vechi ajută la gestionarea și reciclarea acestora.

# Mod de funcționare

## Descrierea aparatului

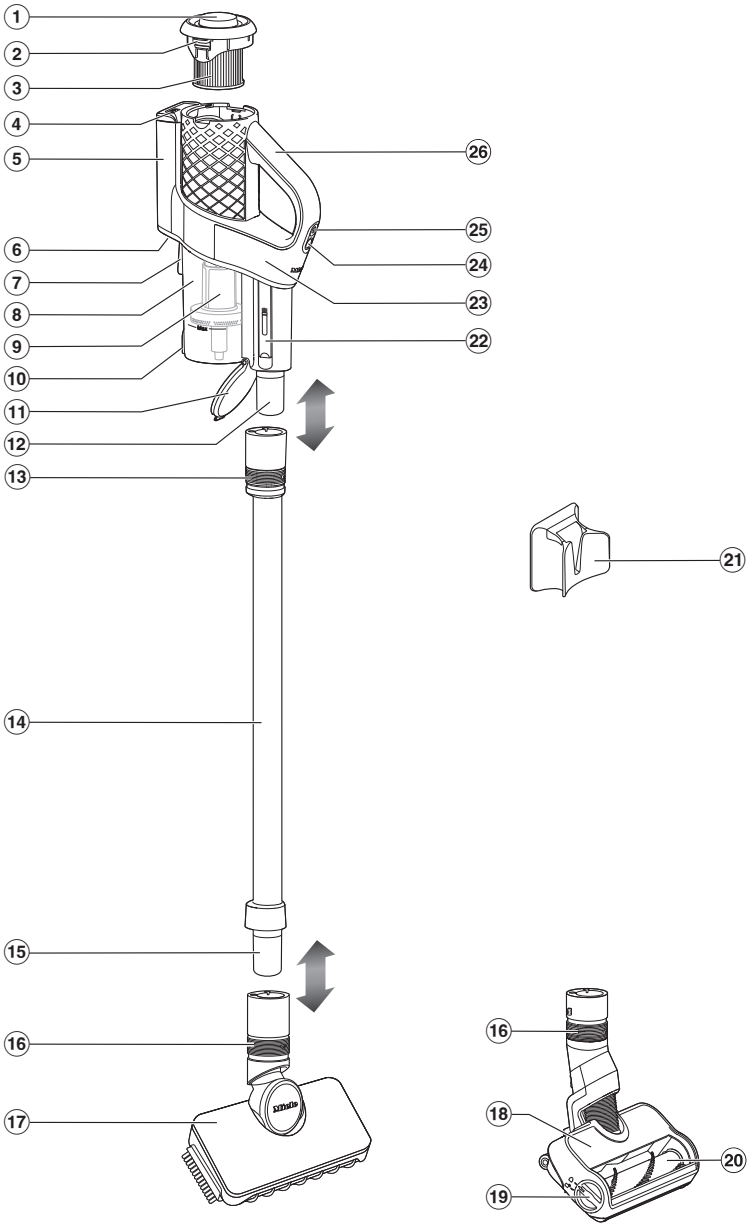

① Capac rotativ al sistemului de auto-curățare ComfortClean
② Dispozitiv de deblocare pentru scoaterea filtrului pentru praf fin
③ Filtru pentru praf fin
④ Indicatorul de stare a acumulatorului
⑤ Compartimentul acumulatorului
⑥ Mufă de încărcare (pe partea inferioară)
⑦ Dispozitiv de prindere pentru suportul de perete
⑧ Recipient pentru praf
⑨ Prefiltru
⑩ Sistem de deblocare a clapetei recipientului pentru praf
⑪ Clapeta recipientului pentru praf
⑫ Duze PowerUnit
⑬ Inel glisant pentru deblocarea PowerUnit-ului
⑭ Tub de aspirare
⑮ Duzele tubului de aspirare
⑯ Inel glisant pentru deblocarea tubului de aspirare
⑰ Perie pentru podea AllFloor
⑱ Perie electrică MultiFloor (se poate achiziționa separat, cuponul de reducere este atașat separat)
⑲ Dispozitiv de deblocare pentru deschiderea periei electrice
⑳ Perie rotativă detașabilă
㉑ Suport de perete
㉒ Instrument de curățare
㉓ PowerUnit
㉔ Buton de reglare a puterii de aspirare
㉕ Buton de pornire/oprire
㉖ Mâner

## Mod de funcționare

### Indicații generale referitoare la acumulator

La livrare, acumulatorul nu este încărcat complet.
Înainte de prima utilizare, încărcați complet acumulatorul. Luați în considerare un interval de 3,5 ore pentru acest lucru.

Capacitatea maximă de încărcare a acumulatorului este atinsă numai după aproximativ a cincea încărcare și descărcare.

Puteți aspira până la 17 minute atunci când utilizați aspiratorul complet asamblat.
Totuși, dacă folosiți PowerUnit Solo (consultați „Operare – PowerUnit Solo”), puteți aspira timp de până la 55 de minute.

Durata de funcționare depinde de nivelul de putere selectat, de tipul de podea, de obiceiurile de utilizare și de gradul de murdărire al sistemului de filtrare.

### Afișarea nivelului de încărcare a acumulatorului (în timpul încărcării)

Starea de încărcare a acumulatorului este afișată deasupra PowerUnit-ului.

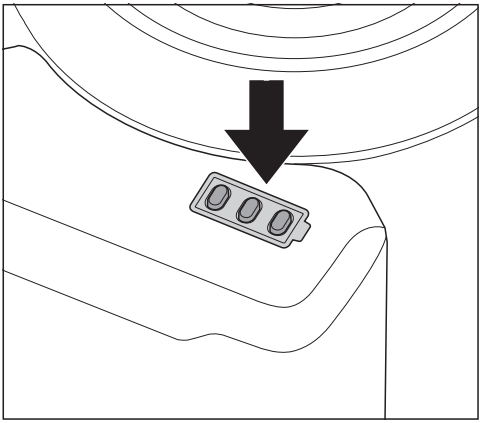

| Nivel de încărcare | Indicator |
|---|---|
| cel mai scăzut nivel de încărcare | clipește stânga |
| capacitate de încărcare în creștere | luminează stânga, clipește în mijloc |
| creștere suplimentară a capacității de încărcare | luminează stânga și mijloc, clipește dreapta |
| nivel de încărcare aprox. 91% – 99% | luminează stânga, mijloc și dreapta |
| 100% | se stinge |

Când acumulatorul este complet încărcat, indicatorul nivelului de încărcare al acumulatorului se stinge, pentru a economisi energie.

Dacă acumulatorul nu a fost utilizat pentru un timp îndelungat și este descărcat, acesta va trece într-un mod de siguranță. În timpul încărcării, indicatorul nivelului de încărcare al acumulatorului reacționează doar după aproximativ 30–60 de minute.

**Afişarea nivelului de încărcare al acumulatorului (în timpul aspirării)**

Starea de încărcare a acumulatorului este afișată deasupra PowerUnit-ului.

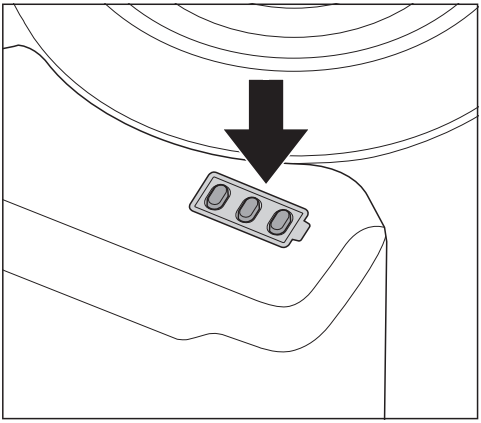

| Nivel de încărcare | Indicator |
|---|---|
| cel mai înalt nivel de încărcare | luminează toate indicatoarele |
| nivel de încărcare în scădere | luminează două indicatoare |
| nivel de încărcare în scădere continuă | un indicator luminează |
| cel mai scăzut nivel de încărcare | toate indicatoarele luminează |

Efectuați procesul de încărcare numai în spații închise, uscate şi bine aerisite. Acumulatorul și încărcătorul nu trebuie să intre în contact cu lichide sau murdărie.

**Accesorii incluse**

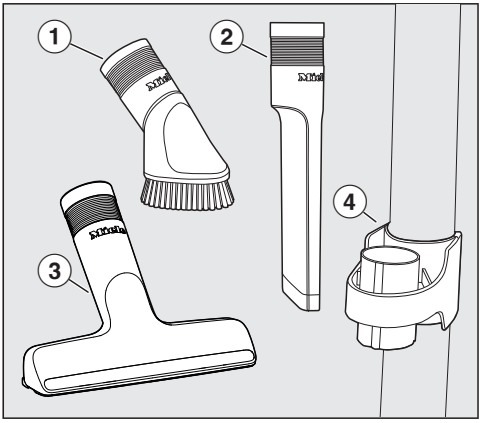


① **Perie de praf**

Accesoriu pentru îndepărtarea prafului de pe plinte și de pe obiectele decorate sau sculptate. Capul periei este rotativ și poate fi rotit în poziția dorită.

② **Duză pentru spații înguste**

Accesoriu pentru curățarea spațiilor înguste, rosturilor și zonelor de colț.

③ **Duză pentru tapițerie**

Accesoriu pentru aspirarea tapițeriilor, saltelelor și pernelor.

④ **Suport pentru accesorii cu fixare pe tubul de aspirare**

Pentru depozitarea a 2 piese din setul de accesorii din trei piese. Puteți fixa suportul pentru accesorii pe tubul de aspirare și puteți transporta cu dumneavoastră 2 dintre cele trei accesorii în timpul aspirării.

**Duză XL flexibilă pentru spații înguste, 60 cm**

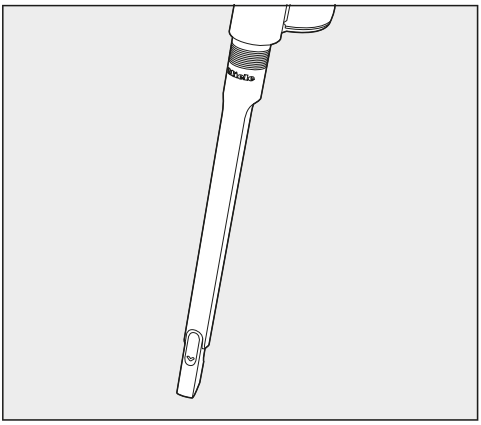

Duză pentru spații înguste, destinată curățării zonelor greu accesibile.

**Duză pentru podea AllFloor**

(consultați „Descrierea aparatului”)

Datorită acestei duze pentru podea plate și ușoare, aspiratorul este ideal pentru curățarea temeinică și eficientă a covoarelor și pardoselilor tari.

**3D4U**

Cu 3D4U, Miele vă oferă accesorii gratuite disponibile pentru a fi descărcate, pentru imprimanta 3D (www.miele.de, Service, 3D4U).

**Accesorii opționale**

Vă recomandăm să folosiți doar accesorii care sunt prevăzute cu sigla Miele pe ambalaj. Doar astfel puteți asigura funcționarea optimă a aspiratorului, menținerea constantă a puterii de aspirare și rezultate excelente la curățare. Rețineți că defecțiunile și deteriorările aspiratorului, provocate de utilizarea unor accesorii care nu sunt prevăzute cu sigla Miele pe ambalaj, nu sunt acoperite de garanția pentru aspirator.

Puteți achiziționa aceste produse și multe altele de la reprezentanța dumneavoastră, de la centrul de servicii pentru clienți Miele sau din magazinul online Miele.

**Perie electrică MultiFloor (se poate achiziționa separat, cuponul de reducere este atașat separat)**

(consultați „Descrierea aparatului”)

⚠ Deteriorări provocate de materialul blocat.

Suprafața care trebuie aspirată se poate zgâria.

Asigurați-vă că partea inferioară a periei electrice nu conține elemente aspre, de exemplu, cioburi sau pietre.

Aspiratorul, dotat cu peria electrică, este potrivit pentru curățarea fără efort a tuturor tipurilor de pardoseli, dar în special pentru curățarea intensivă a tipurilor de podele textile rezistente.

**Perie de mână Electro Compact HX-EC 20**

⚠ Deteriorări provocate de materialul blocat.

Suprafața care trebuie aspirată se poate zgâria.

Asigurați-vă că partea inferioară a periei electrice manuale nu conține elemente aspre, de exemplu, cioburi sau pietre.

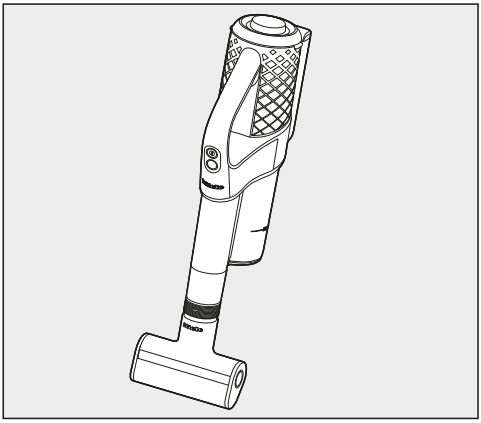

Împreună cu peria de mână, aspiratorul este adecvat pentru curățarea intensă a scaunelor auto și treptelor acoperite cu mochetă.

Puteți obține cele mai bune rezultate de curățare pe mobilier tapițat folosind duza pentru tapițerie.

**Furtun de prelungire (HX-FSH 20)**

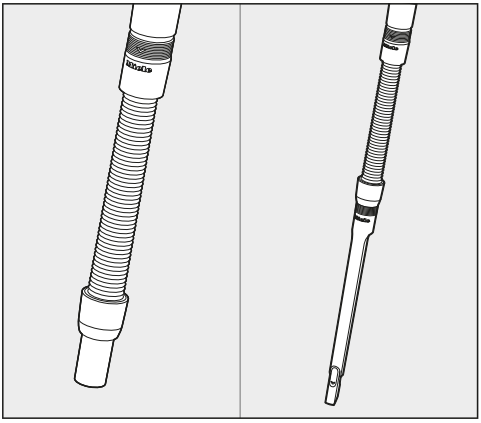

Prelungirea furtunului are o lungime maximă a extensiei de 120 cm. De asemenea, poate fi extinsă cu ajutorul duzei flexibile extensibile pentru spații înguste.

**Perie universală (HX-UB)**

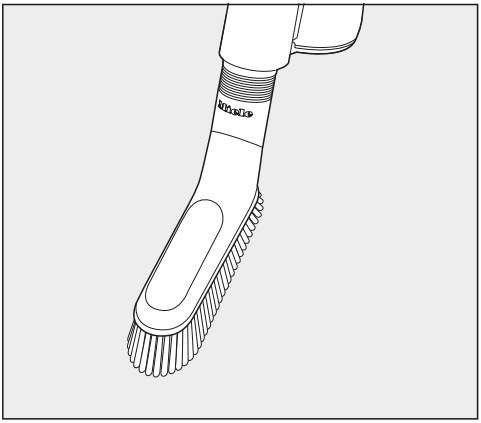

Pentru aspirarea delicată a cărților, rafturilor și altor articole similare.

## Punerea în funcțiune

### Asamblarea aspiratorului

(consultați „Noțiuni introductive – Descrierea aparatului")

- Introduceți știutul corespunzător în tubul de aspirare/duza pentru podea, menținându-l în poziție, până când se fixează perceptibil.

**Separarea componentelor**

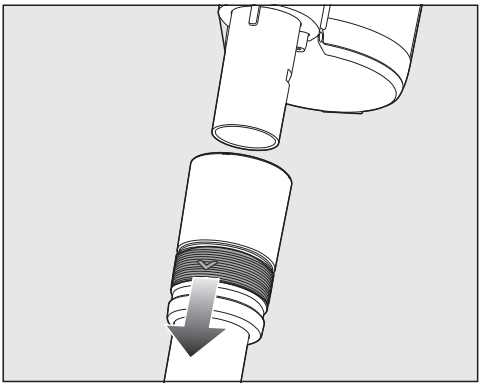

- Împingeți în jos inelul glisant de pe tubul de aspirare/duza pentru podea și scoateți știutul corespunzător.

**Încărcarea directă a acumulatorului (fără suport de perete)**

Înainte de prima încărcare, citiți neapărat secțiunea „Noțiuni introductive – Indicații generale privind acumulatorul".

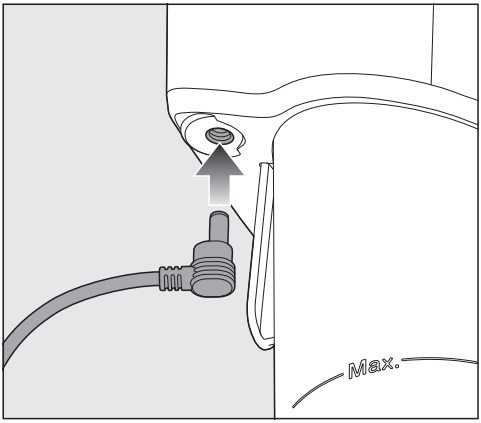

- Introduceți ștecărul cablului de încărcare în mufa de încărcare de pe partea din spate de jos a PowerUnit-ului.
- Introduceți încărcătorul într-o priză.

Procesul de încărcare începe.

### Încărcați acumulatorul în suportul de perete

Înainte de prima încărcare, citiți neapărat secțiunea „Noțiuni introductive – Indicații generale privind acumulatorul“.

### Alegerea locului

Pentru montarea pe perete aveți nevoie de un loc adecvat aflat în apropierea unei prize libere.

Păstrați o distanță de 106 cm față de la marginea inferioară a suportului de perete până la podea.

Aveți grijă să nu deteriorați cablurile din perete.

### Înșurubați suportul de perete în perete

Pentru fixarea suportului de perete sunt furnizate 2 dibluri și 2 șuruburi TORX. Aveți nevoie și de o șurubelniță cu acumulator sau de o bormașină (cu un burghiu cu diametrul de 6 mm).

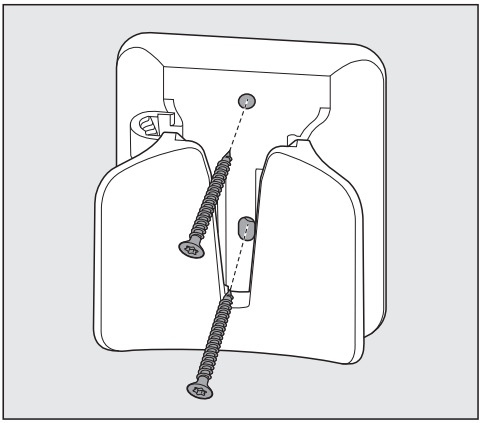

- Fixați suportul de perete pe perete.

### Fixarea cablului de încărcare în suportul de perete

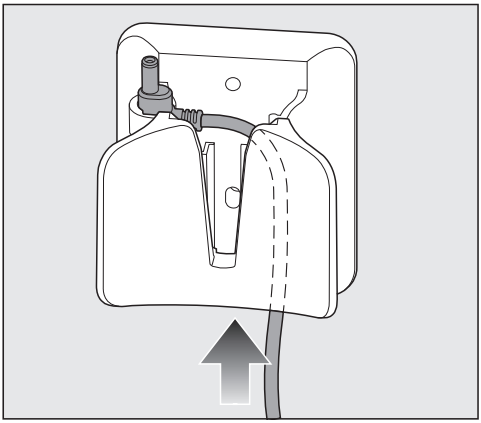

- Împingeți ștecărul de încărcare prin suportul de perete, de jos în sus.
- Introduceți ștecărul de încărcare în suportul pentru ștecăr și apăsați-l ferm.

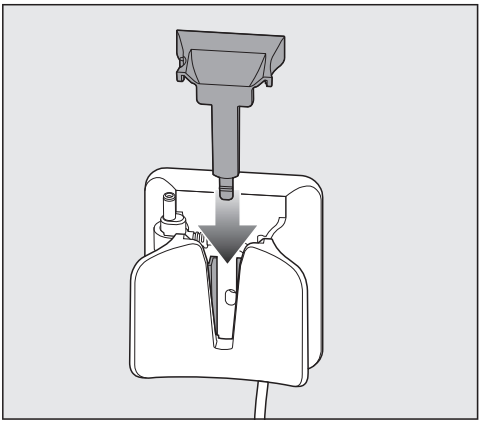

- Introduceți capacul pe suportul de perete, de sus în jos, până când capacul se fixează sonor.

Cablul de încărcare este fixat în suportul de perete.

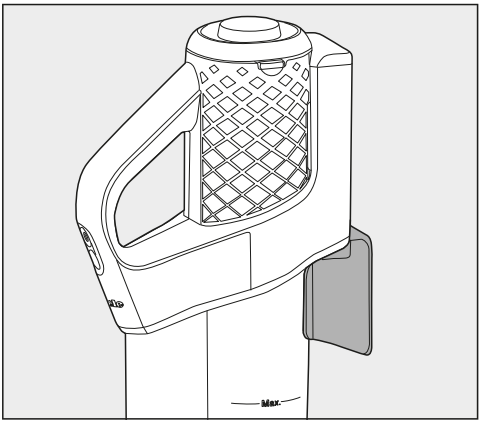

- Montați tubul de aspirare, de sus în jos, în suportul de perete.
- Introduceți încărcătorul în priză.

Procesul de încărcare începe.

**Scoateți suportul de perete (dacă este necesar)**

Dispozitivul de eliberare a capacului este situat în partea de jos în golul suportului de perete.

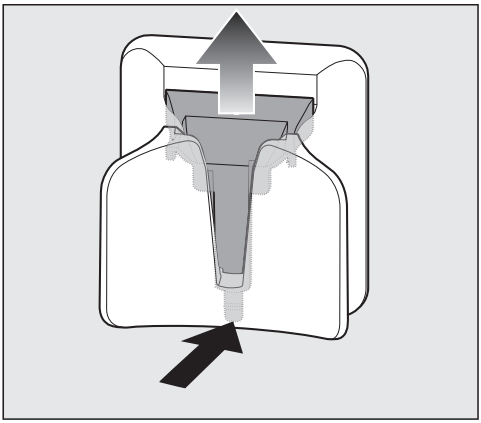

- Apăsați cu degetul mare butonul de deblocare, în direcția peretelui, și trageți în sus capacul.
- Scoateți ștecărul de încărcare.

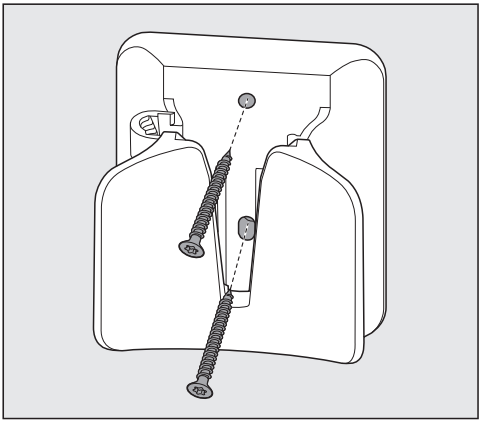

- Desfaceți șuruburile.

## Operare

### Scoaterea aspiratorului din suportul de perete

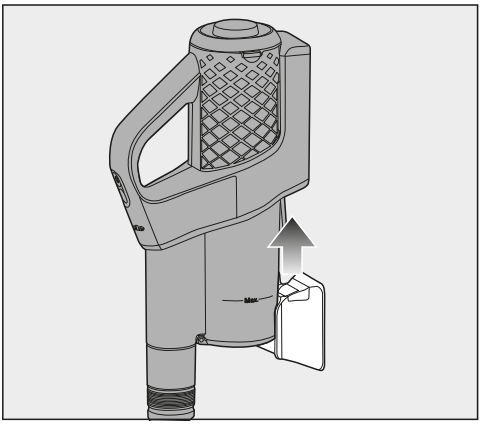

### Începeți procesul de aspirare

- Dacă ați încărcat direct acumulatorul, scoateți ștecărul de încărcare din mufa de încărcare din partea din spate de jos a PowerUnit-ului.

**Sfat:** Pentru rezultate optime de curățare, porniți funcția de auto-curățare ComfortClean înainte de fiecare proces de aspirare (consultați „Curățare și îngrijire – Utilizarea funcției de auto-curățare ComfortClean").

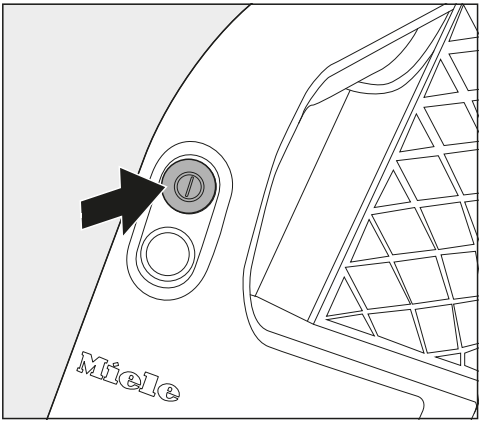


- Apăsați butonul superior de pe mâner.

Aspiratorul pornește cu treapta de putere redusă.

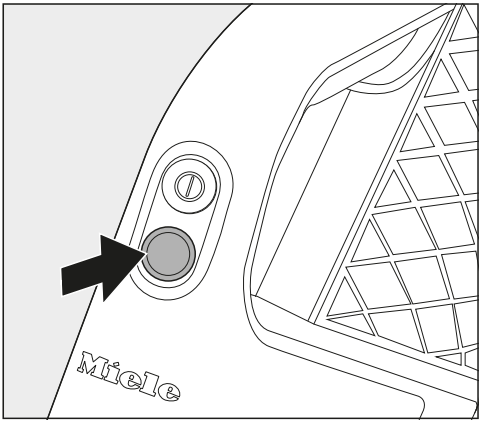


- Dacă este necesar, apăsați butonul de jos de pe mâner pentru a crește puterea de aspirare.

LED-ul se aprinde.

### PowerUnit Solo

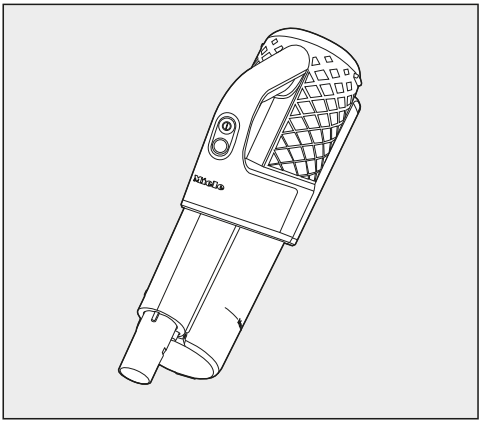

PowerUnit fără tub de aspirare și duză pentru podea este ideal pentru aspirarea rapidă și specifică a firimiturilor sau scamelor.

**Sfat:** Această configurație este optimă în special pentru utilizarea accesoriilor din trei piese („Noțiuni introductive – Accesorii incluse în pachetul de livrare”).

## Bine de știut

### Recomandări privind curățarea

**Sfat:** Dacă doriți să aspirați confortabil treptele sau scaunele auto, renunțați la tubul de aspirare.

**Sfat:** Nu utilizați duza pentru podea pentru a aspira suprafețele tavanelor.

**Sfat:** Dacă doriți să aspirați o cantitate mai mare de resturi voluminoase, scoateți tubul de aspirare și duza pentru podea.

## Curățare și îngrijire

### Îngrijirea aspiratorului și accesoriilor

⚠ Înainte de fiecare operațiune de îngrijire, opriți aspiratorul. În acest scop, apăsați butonul On/Off de pe mâner.

⚠ Pericol de electrocutare din cauza tensiunii din rețea.
Dacă în încărcător pătrunde umiditate, există pericolul de electrocutare.
Nu scufundați niciodată încărcătorul în apă.

Pentru a obține cele mai bune rezultate posibile la aspirare, țineți cont de instrucțiunile speciale de curățare a filtrelor pentru praf fin, recipientului pentru praf și prefiltrului.

- Suprafețele exterioare ale aspiratorului și ale tuturor accesoriilor pot fi curățate cu o soluție de curățare pentru plastic disponibilă în comerț.

⚠ Daune provocate de detergenți neadecvați.
Toate suprafețele sunt sensibile la zgâriere. Contactul cu detergenții neadecvați poate duce la deteriorarea sau decolorarea suprafețelor.
Nu utilizați substanțe abrazive, detergenți de curățare pentru sticlă, detergenți universali sau produse pentru îngrijire pe bază de ulei.

### Sistem de filtre

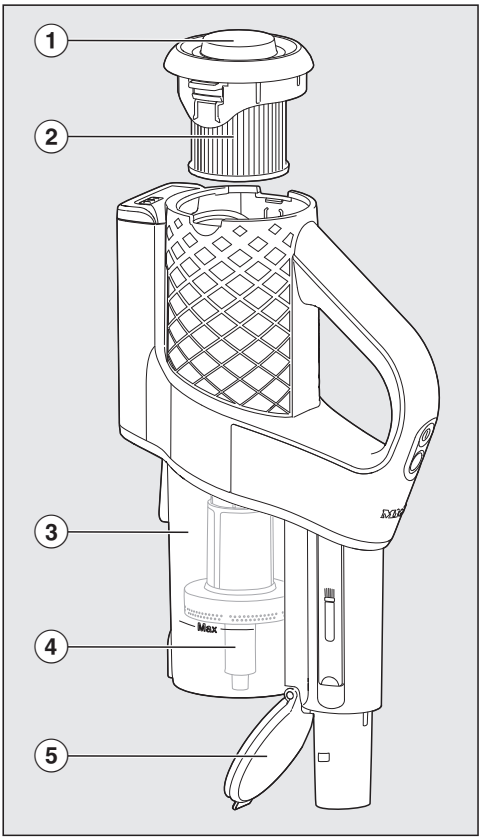

① Capac rotativ

② Filtru pentru praf fin

③ Recipient pentru praf

④ Prefiltru

⑤ Clapeta recipientului pentru praf

**Utilizarea funcţiei de auto-curăţare ComfortClean**

Efectuaţi întotdeauna o curăţare intermediară a filtrului pentru praf fin înainte de a goli recipientul pentru praf şi atunci când puterea de aspirare scade.
Astfel, aspiratorul va putea obţine imediat cele mai bune rezultate de curăţare.

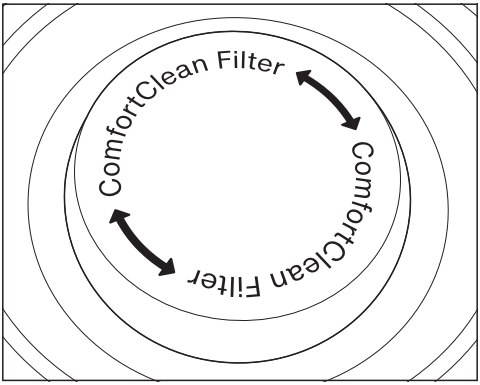


■ Întoarceţi capacul rotativ de 3 ori cu 180°.

La rotire se produce un zgomot; acesta este un fenomen normal şi este cauzat de procesul normal de desfăşurare a funcţiei de auto-curăţare ComfortClean.

**Golirea recipientului pentru praf**

Goliţi recipientul pentru praf cel târziu când praful a atins marcajul **Max.** pe recipientul pentru praf.

Dacă în recipientul pentru praf există impurităţi rezultate doar din mediul casnic, puteţi elimina conţinutul acestuia împreună cu deşeurile menajere.

■ Deconectaţi PowerUnit-ul de la tubul de aspirare.

■ Ţineţi recipientul pentru praf cât mai jos în coşul de gunoi, astfel încât să se ridice cât mai puţin praf.

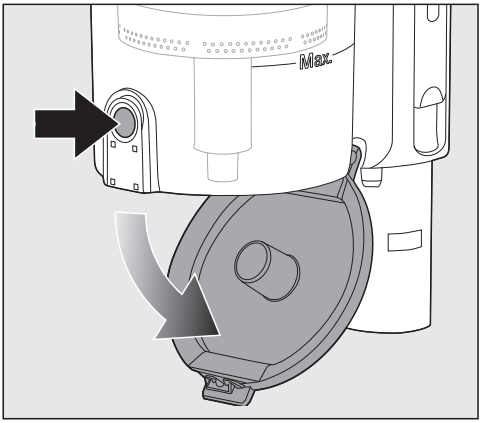


■ Apăsaţi butonul galben de deblocare de pe partea inferioară a recipientului pentru praf.

Clapeta se deschide, iar praful cade.

Dacă firele de praf, părul sau particulele grosiere nu cad, scoateţi prefiltrul în jos („Curăţarea recipientului pentru praf şi prefiltrului”).

■ Închideţi capacul recipientului pentru praf până când se fixează în poziţie.

**Curăţarea recipientului pentru praf şi a prefiltrului**

Curăţaţi recipientul pentru praf şi prefiltrul, dacă este cazul.

■ Goliţi recipientul pentru praf deasupra coşului de gunoi.

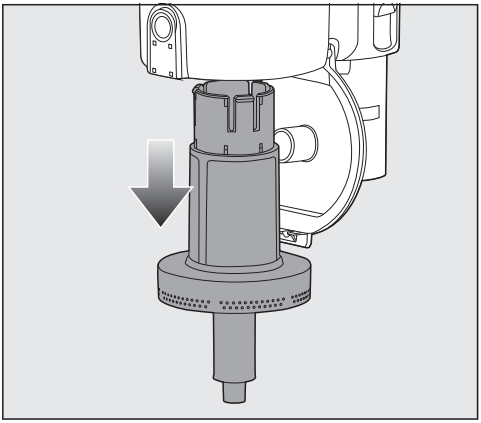

■ Scoateți prefiltrul apăsându-l în jos.

⚠ Deteriorări cauzate de curățarea incorectă.
Prefiltrul se poate deteriora, pierzându-și efectul.
Nu curățați prefiltrul în apă. Pentru curățare, nu utilizați obiecte ascuțite sau cu muchii tăioase.

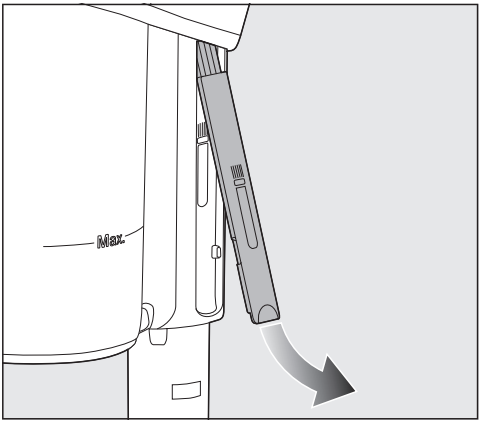


■ Curățați recipientul pentru praf și prefiltrul cu o lavetă uscată sau cu instrumentul de curățare situat în partea laterală a PowerUnit-ului.

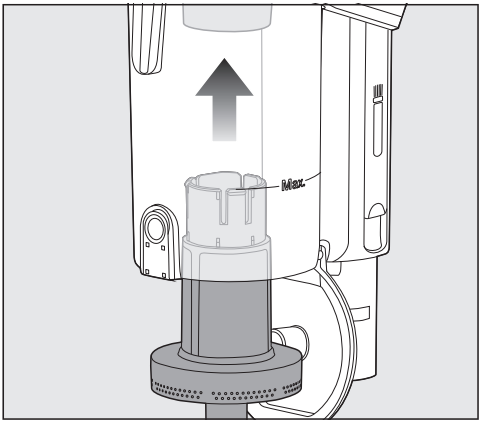


■ Introduceți prefiltrul curățat în recipientul pentru praf, până la capăt.

■ Închideți capacul recipientului pentru praf până când se fixează în poziție.

**Curățarea filtrului pentru praf fin**

Curățați temeinic filtrul pentru praf fin din afara PowerUnit-ului cel puțin o dată la fiecare 3 luni.

⚠ Deteriorări cauzate de curățarea incorectă.
Filtrul pentru praf fin s-ar putea deteriora și și-ar putea pierde eficiența.
Nu curățați din interior filtrul pentru praf fin și nu-l curățați cu apă. Pentru curățare, nu utilizați obiecte ascuțite sau cu muchii tăioase. Nu periați filtrul pentru praf fin, nici măcar cu instrumentul de curățare inclus.

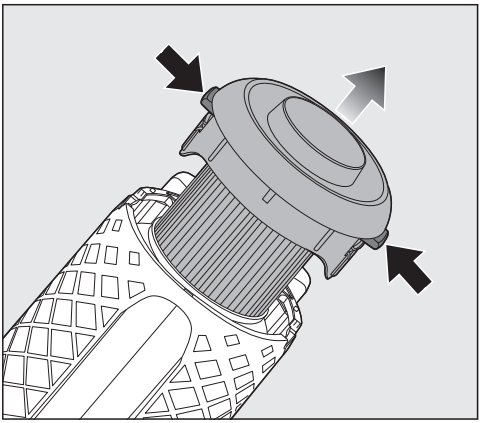

- Apăsați ambele butoane de deblocare de pe părțile laterale ale capacului filtrului pentru praf fin și scoateți filtrul pentru praf fin în sus.
- Țineți filtrul pentru praf fin deasupra unui coș de gunoi.

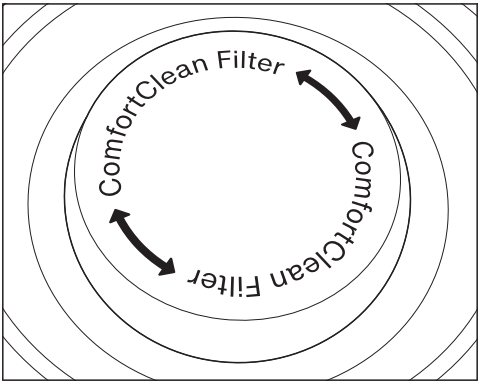


- Țineți nemișcat filtrul pentru praf fin pe suprafața neagră de sub capacul rotativ și rotiți capacul rotativ de 10 ori la 180°.

La rotire se produce un zgomot; acesta este un fenomen normal și este cauzat de procesul normal de desfășurare a funcției de auto-curățare ComfortClean.

- Bateți cu grijă filtrul pentru praf fin pe marginea inferioară, pentru a elimina praful.
- Rotiți ușor filtrul pentru praf fin, astfel încât murdăria să se poată desprinde din toate spațiile intermediare.
- Repoziționați filtrul pentru praf fin curățat în PowerUnit până când acesta se fixează bine în poziție.

Înlocuiți filtrul pentru praf fin (HX-FDF 20) aproximativ la fiecare 3 ani, pentru a obține în continuare cel mai bun rezultat de curățare.

**Curățarea periei electrice/periei electrice manuale (disponibile separat)**

- Așezați peria electrică/peria de mână cu partea inferioară în sus, pe o suprafață plană și curată.

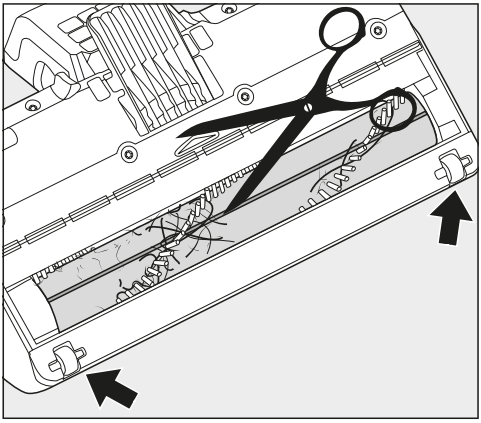

- Tăiați cu o foarfecă ațele și firele de păr înfășurate în jurul periei. Pentru ghidarea foarfecii, peria rotativă este prevăzută o canelură de ghidare.

Ațele și firele de păr tăiate vor fi aspirate în timpul următorului proces de aspirare.

Puteți scoate rotoarele mici ale periei electrice și le puteți curăța dacă sunt foarte murdare sau blocate. Pentru a le scoate, folosiți o șurubelniță cu vârf plat.

Pentru a înlătura murdăria persistentă și pentru a curăța spațiul interior, puteți scoate peria rotativă. Pentru informații detaliate, scanați codul QR de pe pagina de titlu.

### Scoaterea periei rotative din peria electrică

Puteți scoate peria rotativă din peria electrică pentru a înlătura murdăria persistentă și pentru a curăța interiorul periei electrice.

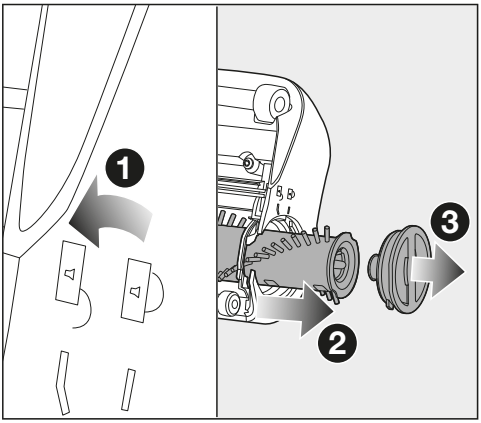


❶ Rotiți săgeata de pe mânerul de îndepărtare de pe partea laterală a periei electrice spre simbolul 🔓.

Peria rotativă este deblocată.

❷ Scoateți peria rotativă.

■ Curățați peria rotativă și îndepărtați toate particulele aderente de mizerie din interiorul periei electrice.

Dacă există multă murdărie între mânerul de îndepărtare și peria rotativă, puteți slăbi mânerul de îndepărtare.

❸ Rotiți mânerul de îndepărtare trăgând ușor de el până când se deblochează.

■ Îndepărtați murdăria.

■ Blocați mânerul de îndepărtare curățat înapoi în peria rotativă.

■ Împingeți peria rotativă până la capăt în peria electrică.

■ Blocați peria rotativă.

### Scoaterea periei rotative de pe peria de mână

Puteți separa peria rotativă de pe peria de mână, pentru a îndepărta murdăria persistentă și pentru a curăța interiorul periei electrice manuale.

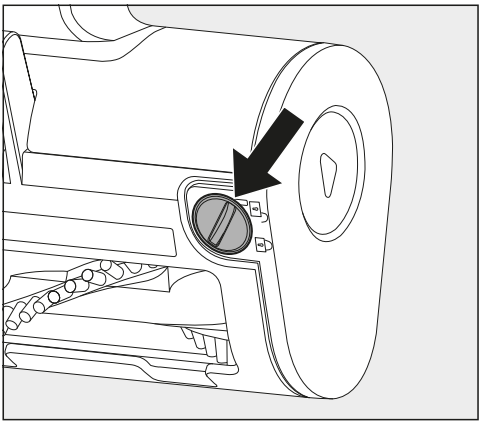

❶ Deblocați peria rotativă folosind o monedă.

❷ Scoateți peria rotativă.

■ Curățați peria rotativă și îndepărtați toate particulele aderente de murdărie din interiorul periei electrice manuale.

■ Reasamblați peria de mână în ordinea inversă a operațiunilor.

### Înlocuirea acumulatorului

Când acumulatorul a ajuns la sfârșitul duratei sale de viață, îl puteți înlocui cu un nou acumulator litiu-ion original Miele AP11 (denumire comercială: HX-LA 21).

Țineți cont de instrucțiunile privind utilizarea și eliminarea ca deșeu a acumulatorului („Instrucțiuni de siguranță și avertismente”, „Sustenabilitate și protecția mediului” și „Noțiuni introductive – Informații generale despre acumulator”).

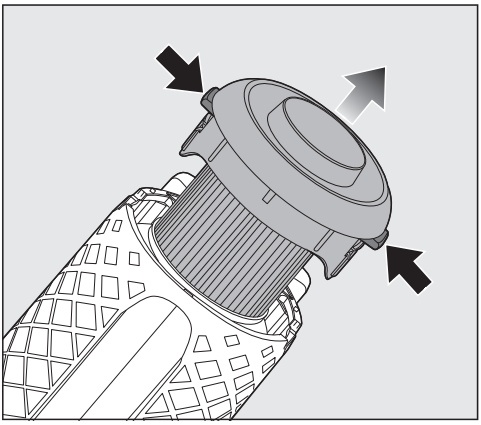

- Scoateți filtrul pentru praf fin din PowerUnit.

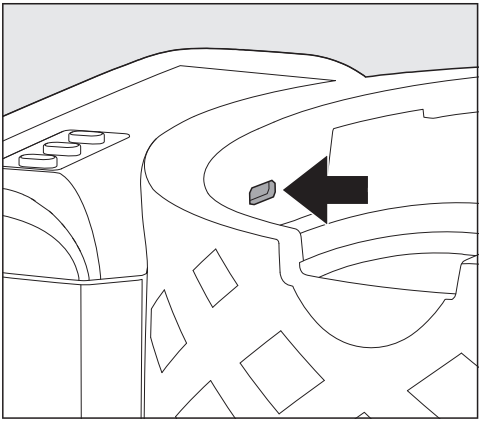

- Deblocați cu grijă capacul compartimentului pentru acumulator cu o șurubelniță cu vârf plat.

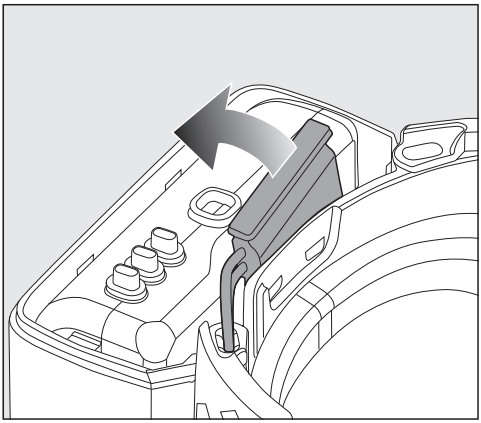

- Deconectați cu atenție ștecărul și înlocuiți acumulatorul.
- Montați cu precizie ștecărul.
- Închideți compartimentul pentru acumulator și reintroduceți filtrul pentru praf fin în PowerUnit până când acesta se fixează bine în poziție.

## Remedierea problemelor

Puteți remedia singur majoritatea defecțiunilor și erorilor. În multe cazuri, puteți economisi timp și bani prin faptul că nu trebuie să contactați serviciul pentru clienți.

La www.miele.ro/support/customer-assistance veți primi informații suplimentare cu privire la modul de remediere a defecțiunilor. Alternativ, scanați codul QR.

Înainte de remedierea problemelor, opriți aspiratorul. În acest scop, apăsați butonul On/Off de pe mâner.

| Problemă | Cauză posibilă și remediere |
|---|---|
| **Afișarea stării de încărcare a acumulatorului la pornire: Clipește rapid la stânga și în centru** | Eroare temperatură<br>■ Așteptați aprox. 30 de minute înainte de a reporni aspiratorul. |
| **Afișarea stării de încărcare a acumulatorului la încărcare: clipește rapid în dreapta și în mijloc** | Eroare acumulator<br>■ Deconectați ștecărul de încărcare de la mufa de încărcare de pe partea din spate a PowerUnit-ului atunci când încărcați acumulatorul fără a-l monta pe perete.<br>■ Scoateți aspiratorul din suportul de perete atunci când încărcați acumulatorul în suportul de perete.<br>■ Așteptați aproximativ 5 minute înainte de a continua încărcarea.<br>Când încărcați și utilizați acumulatorul, asigurați-vă că respectați temperaturile ambientale recomandate („Instrucțiuni de siguranță și avertismente“). |
| **LED-ul de pe mâner clipește**<br>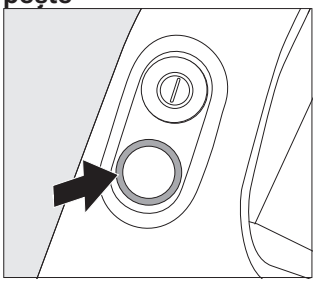 | Eroare „Acumulatorul este descărcat“<br>■ Încărcați acumulatorul. |
| | Eroare internă de sistem<br>■ Verificați dacă toate căile de aspirare sunt libere.<br>■ Curățați recipientul pentru praf, pre-filtrul și filtrul pentru praf fin.<br>■ Așteptați aproximativ 30 de minute, iar apoi reporniți aspiratorul. |

## Serviciu Clienţi

### Contact în caz de defecţiuni

În cazul oricăror defecţiuni pe care nu le puteţi remedia dumneavoastră, vă rugăm să contactaţi reprezentanţa Miele sau Serviciul de asistenţă tehnică Miele.

Datele de contact ale Serviciului de asistenţă tehnică Miele sunt trecute la finalul acestor documente.

### Garanţie

Perioada de garanţie a aspiratorului este de 2 ani.

Pentru mai multe informaţii privind condiţiile de garanţie din ţara dvs. contactaţi Serviciul de asistenţă tehnică Miele.

România
Miele Appliances S.R.L.
Piața Presei Libere, nr. 3-5,
sector 1, București
Clădirea City Gate, Turnul sudic, etaj 5
Telefon 021 352 07 77 / 78 / 79
Fax 021 352 07 76
E-mail info@miele.ro

Miele & Cie. KG
Carl-Miele-Straße 29
33332 Gütersloh
Germania