Miele

Mode d'emploi et instructions de montage
Réfrigérateurs



Lisez **impérativement** ce mode d’emploi et ses instructions de montage avant d’installer et de mettre en service votre appareil.
Vous éviterez ainsi de vous blesser et d’endommager votre appareil.

fr-CH

M.-Nr. 11 549 800

Table des matières

Prescriptions de sécurité et mises en garde **5**

Votre contribution à la protection de l'environnement **14**

Installation **15**
Lieu d'installation 15
Classe climatique 15
Conseils pour l'encastrement 16
Meubles/Éléments avoisinants 16
Charge admissible du sol de niche 16
Aération et ventilation 17
Changement de charnière de porte 17
Side-by-Side 17
Cotes d'encastrement 19
Cotes avec porte ouverte (angle d'ouverture 90°/115°) 21
Cotes de la façade du meuble 22
Encastrement de l'appareil 23
Avant de commencer 23
Outils nécessaires 23
Poids de la façade de meuble 23
Ajustement de la niche d'encastrement 24
Contrôler la niche d'encastrement 24
Avant l'encastrement 24
Préparer la niche d'encastrement 26
Insérer l'appareil dans la niche d'encastrement 28
Ajuster l'appareil de froid 29
Fixer l'appareil dans la niche d'encastrement 32
Préparer le montage de la façade du meuble 33
Fixer et ajuster la façade de meuble 36
Fixer les caches 40
Fixer la grille de ventilation du socle et la plinthe de socle 42
Limiter l'angle d'ouverture de la porte de l'appareil 42
Branchement électrique 43

Économiser de l'énergie **44**

Description de l'appareil **46**
Écran principal 48
Mode de réglage 49

Accessoires **51**
Accessoires fournis avec l'appareil 51
Accessoires disponibles en option 51

Table des matières

Première mise en service **53**
Avant la première utilisation 53
Choisir le bon assistant de porte (Push2open/Pull2open) 53
Installer les filtres Active AirClean 53
Miele@home 53
Utiliser l'appareil de froid 54
Procéder à la première mise en service 55

Mise en marche et arrêt de l'appareil **57**
En cas d'absence prolongée 57

Autres réglages **58**
Activer ou désactiver le Verrouillage des touches 58
Régler la température dans la zone MasterFresh (compartiment sec) 58
Effectuer un Auto test 58
Activer l'Assistant de porte 59
Désactiver l'Assistant de porte 60
Miele@home 61
Désactiver le Mode expo 62
Réinitialiser les réglages d'usine 63
Activer ou désactiver le Mode Shabbat/ 65
Activer, désactiver ou réinitialiser l'Affichage filtre active AirClean 65

Choisir la température optimale **67**
... dans la zone de réfrigération et dans la zone MasterFresh 67
Répartition automatique de la température (DynaCool) 67
Régler la température 67
Régler la température dans le compartiment sec de la zone MasterFresh 67
Possibilités de réglage de la température 68

Utilisation de SuperFroid **69**

Alarme de porte **70**

Arrangement intérieur **71**
Déplacer ou retirer les balconnets de contreporte 71
Retirer ou déplacer les tablettes 71
Retirer le tiroir suspendu 71
Retirer les compartiments de la zone de réfrigération 72

Entreposer les aliments dans la zone de réfrigération **73**
Différentes zones de froid 73
Bien entreposer ses aliments 74

Table des matières

Conserver des aliments dans la zone MasterFresh **75**
Zone MasterFresh 75
Compartiment humide avec réglage d'humidité 75
Compartiment sec avec réglage de la température 76

Dégivrage automatique **79**

Nettoyage et entretien **80**
Conseils concernant les détergents 80
Avant le nettoyage 80
Espace intérieur, accessoires 80
Nettoyer le joint de porte 81
Nettoyage des fentes d'aération et des prises d'air 81
Changer le filtre Active AirClean 81
Après le nettoyage 82

En cas d'anomalie **83**
Origines des bruits 89

SAV **91**
Contact en cas d'anomalies 91
Base de données EPREL 91
Garantie 91

Déclaration de conformité **92**

Droits d'auteur et licences **93**

Cet appareil de froid est conforme aux réglementations de sécurité en vigueur. Toute utilisation non conforme peut toutefois causer des dommages corporels et matériels.
Lisez attentivement le mode d'emploi et les instructions de montage avant de mettre l'appareil de froid en service. Vous y trouverez des informations importantes sur le montage, la sécurité, l'utilisation et la maintenance de l'appareil. Vous éviterez ainsi de vous blesser et d'endommager votre appareil de froid.
Conformément à la norme CEI 60335-1, Miele indique expressément de lire impérativement toutes les informations concernant l'installation de l'appareil de froid et de suivre les consignes de sécurité et de mise en garde.
La société Miele ne peut être tenue responsable des dommages dus au non-respect des consignes.
Conservez le présent mode d'emploi et les instructions de montage. Remettez le mode d'emploi et les instructions de montage à tout nouveau détenteur de l'appareil.

⚠ Risques de blessures et de dommages en cas de basculement de l'appareil.

L'appareil de froid est très lourd et a tendance à basculer vers l'avant, lorsque la porte de l'appareil est ouverte.

Laissez la porte de l'appareil fermée jusqu'à ce que l'appareil soit monté et installé dans la niche d'encastrement conformément au mode d'emploi et aux instructions de montage.

Utilisation conforme

▶ Cet appareil de froid est conçu pour un usage ménager dans un environnement domestique ou similaire, par exemple :
– dans des magasins, des bureaux ou d'autres environnements de travail similaires
– dans des exploitations agricoles
– par des clients dans des hôtels, motels, chambres d'hôtes ou d'autres types de logements de vacances.
Cet appareil frigorifique n'est pas conçu pour être utilisé à l'extérieur.

▶ Utilisez l'appareil de froid uniquement dans le cadre d'un usage domestique pour le refroidissement et le stockage d'aliments.
L'appareil de froid n'est pas conçu pour congeler des aliments.
Toute autre utilisation est proscrite.

▶ L’appareil de froid ne convient pas au stockage et au refroidissement de médicaments, de plasma sanguin, de préparations de laboratoire ou de substances ou produits similaires sur lesquels la directive sur les dispositifs médicaux est basée. Une mauvaise utilisation de l’appareil de froid peut endommager les marchandises stockées ou les détériorer. En outre, l’appareil de froid n’est pas adapté à une utilisation dans des zones à risque d’explosion.
Miele décline toute responsabilité en cas de dommages occasionnés par une utilisation non conforme ou une mauvaise manipulation.

▶ Les personnes (enfants inclus) qui en raison de déficiences physiques, sensorielles ou mentales, de leur manque d'expérience ou de leur ignorance, ne sont pas aptes à utiliser l'appareil frigorifique en toute sécurité doivent impérativement être surveillées pendant la commande.
Ces personnes sont autorisées à utiliser l'appareil frigorifique sans surveillance uniquement si vous leur avez expliqué comment l'utiliser sans danger et les risques encourus en cas de mauvaise manipulation.

▶ Un câble d’alimentation secteur endommagé ne doit être remplacé que par un câble d’alimentation secteur spécial du même type (disponible sur le shop en ligne Miele ou auprès du service après-vente Miele). Pour des raisons de sécurité, seul un professionnel qualifié ou le service après-vente Miele doit se charger du remplacement.

En présence d’enfants dans le ménage

▶ Tenez les enfants de moins de 8 ans à l’écart de l’appareil de froid à moins qu’ils ne soient sous surveillance permanente.

▶ Les enfants de plus de huit ans sont autorisés à utiliser cet appareil sans surveillance uniquement si son fonctionnement leur a été expliqué de telle sorte qu'ils puissent le manipuler en toute sécurité. Les enfants doivent être capables de reconnaître et de comprendre les dangers que présente une erreur de manipulation.

▶ Les enfants ne doivent jamais nettoyer ou entretenir l'appareil sans surveillance.

▶ Surveillez toujours les enfants qui se trouvent à proximité de l'appareil. Ne laissez jamais les enfants jouer avec l'appareil.

▶ Les charnières de porte de l’appareil constituent un danger. Veillez à ce que les enfants restent éloignés de l’appareil.

▶ Risque d'asphyxie. Les enfants peuvent se mettre en danger en s'enveloppant dans les matériaux d'emballage (par ex. film plastique) ou en glissant leur tête à l'intérieur. Tenez les matériaux d'emballage hors de portée des enfants.

Sécurité technique

▶ Le circuit du fluide frigorigène a fait l'objet d'un contrôle d'étanchéité. L'appareil est conforme aux consignes de sécurité en vigueur et aux directives européennes applicables.



Si le circuit de refroidissement est endommagé : le fluide frigorigène et l'huile peuvent s'échapper et s'enflammer.

▶ Avertissement : risque d'incendie/matériaux inflammables. Ce symbole se trouve sur le compresseur et indique la présence de matériaux inflammables. Ne retirez pas cet autocollant.

Le fluide frigorigène contenu (indications sur la plaque signalétique) est écologique, mais inflammable.
L'utilisation de ce fluide frigorigène écologique a tendance à rendre l'appareil plus bruyant. Outre les bruits de fonctionnement du compresseur, des bruits d'arrivée de fluide peuvent apparaître dans tout le circuit de refroidissement. Ces effets sont hélas inévitables, mais ils n'ont aucun impact sur la performance de l'appareil de froid.
Lorsque vous transportez et montez/installez l'appareil de froid, veillez à ne pas endommager les éléments du circuit de refroidissement. Les projections de fluide frigorigène peuvent provoquer des lésions oculaires et les fuites de fluide peuvent s'enflammer.
En cas de dommages :

- éloignez toute flamme ouverte ou source d'inflammation ;
- débranchez l'appareil de froid du secteur ;
- aérez intégralement la pièce dans laquelle se trouve l'appareil de froid pendant quelques minutes ;
- contactez le service après-vente.

Prescriptions de sécurité et mises en garde

▶ La taille de la pièce où est installé l'appareil de froid doit être proportionnelle à la quantité de fluide frigorigène contenue dans l'appareil. En cas de fuite, un mélange gaz-air inflammable peut se former dans les locaux trop petits. Le volume de la pièce doit être d'au moins 1 m^3 pour 8 g de fluide frigorigène. La quantité de fluide frigorigène est indiquée sur la plaque signalétique à l'intérieur de l'appareil de froid.

▶ Si les fentes d'aération et d'évacuation d'air sont recouvertes ou obstruées, un mélange gaz-air inflammable peut se former si le circuit de refroidissement est endommagé. Ne recouvrez pas les fentes d'aération et d'évacuation d'air indiquées. Les fentes d'aération et d'évacuation d'air ne doivent jamais être recouvertes ni obstruées.

▶ Afin que l'appareil ne s'endommage pas, les données de branchement (tension et fréquence) figurant sur la plaque signalétique de l'appareil doivent impérativement concorder avec celles offertes par le secteur électrique. Comparez-les avant de le brancher.
En cas de doute, renseignez-vous auprès d'un électricien professionnel.

▶ La sécurité électrique de cet appareil n'est assurée que s'il est raccordé à une terre de protection installée dans les règles de l'art. Ce dispositif de sécurité revêt une importance fondamentale. En cas de doute, faites vérifier l'installation électrique par un électricien professionnel.

▶ Le fonctionnement temporaire ou permanent sur un système d'alimentation électrique autonome ou non synchrone au réseau (comme les réseaux autonomes, les systèmes de secours) est possible. La condition préalable au fonctionnement est que le système d'alimentation électrique corresponde aux spécifications de la norme EN 50160 ou similaire.
Les mesures de protection prévues dans l'installation domestique et dans ce produit Miele doivent également être assurées dans leur fonction et leur mode de fonctionnement en fonctionnement isolé ou en fonctionnement non synchrone au réseau ou être remplacées par des mesures équivalentes dans l'installation. Comme décrit, par exemple, dans la publication actuelle de VDE-AR-E 2510-2.

▶ Afin de pouvoir débrancher l'appareil de froid rapidement du secteur en cas d'urgence, il faut que la prise se trouve hors de la zone occupée par le dos de l'appareil et qu'elle soit facilement accessible.

▶ Un câble d'alimentation secteur endommagé ne doit être remplacé que par un câble d'alimentation secteur spécial du même type (disponible sur le shop en ligne Miele ou auprès du service après-vente Miele). Pour des raisons de sécurité, seul un professionnel qualifié ou le service après-vente Miele doit se charger du remplacement.

▶ Les prises multiples ou les rallonges n'assurent pas la sécurité nécessaire (risque d'incendie). Ne raccordez pas l'appareil au réseau électrique par ce moyen.

▶ Si les éléments sous tension ou le câble d'alimentation sont exposés à l'humidité, cela peut provoquer un court-circuit. Par conséquent, la cave à vin ne doit jamais fonctionner dans des locaux présentant des risques d'humidité ou d'éclaboussures (par ex. garages, buanderies, etc.).

▶ Cet appareil ne doit pas être utilisé à un emplacement non stationnaire (p. ex. à bord d'un bateau).

▶ Un appareil endommagé peut présenter des risques pour votre sécurité. Vérifiez qu'il ne présente aucun dommage visible. Ne mettez jamais en service un appareil endommagé.

▶ L'appareil ne doit être utilisé qu'une fois encastré afin d'en garantir le bon fonctionnement.

▶ Lors de travaux d'installation, de maintenance et de réparations, il faut que l'appareil soit déconnecté du secteur. Vous n'aurez débranché votre appareil du secteur que si :

- le disjoncteur de l'installation domestique est éteint, ou
- le fusible de l'installation domestique est entièrement dévissé et sorti de son logement, ou
- le cordon d'alimentation est débranché du secteur. Pour débrancher l'appareil du secteur, ne tirez pas le cordon d'alimentation mais la fiche.

▶ Des travaux d'installation, de maintenance ou de réparation effectués de manière incorrecte peuvent entraîner des risques importants pour l'utilisateur ou l'utilisatrice. Le fabricant décline toute responsabilité pour ces risques.
Les travaux d'installation, de maintenance ou de réparation doivent impérativement être réalisés par un professionnel qualifié ou par le service après-vente Miele.

▶ La garantie devient caduque si l'appareil de froid n'est pas réparé par un professionnel qualifié ou par le service après-vente Miele.

▶ En cas de remplacement de composants défectueux liés à la sécurité, Miele garantit que seules les pièces de rechange d'origine Miele répondent pleinement aux exigences de sécurité.

▶ Cet appareil de froid est équipé d'une ampoule spéciale en raison d'exigences particulières (par ex. en matière de température, d'humidité, de résistance chimique, de résistance aux frottements et de vibrations). Cette ampoule convient uniquement à l'utilisation prévue. L'ampoule ne convient pas à l'éclairage d'une pièce. Le remplacement doit exclusivement être réalisé par un professionnel qualifié ou par le service après-vente Miele. Cet appareil de froid dispose de plusieurs sources lumineuses possédant au moins la classe d'efficacité énergétique F.

Utilisation conforme

▶ L'appareil de froid est prévu pour une classe climatique précise (plage de température ambiante) dont il faut respecter les limites. La classe climatique est indiquée sur la plaque signalétique apposée à l'intérieur de l'appareil de froid. Une température ambiante basse augmente la durée d'arrêt du compresseur si bien que l'appareil de froid ne peut pas maintenir la température requise.

▶ Les fentes d'aération et d'évacuation d'air ne doivent jamais être recouvertes ni obstruées. Une bonne circulation de l'air n'est alors plus garantie. La consommation d'énergie augmente et des dommages aux composants peuvent en résulter.

▶ Risque de dommages à cause des aliments contenant de la graisse ou de l'huile. Si vous stockez des aliments contenant de la graisse ou de l'huile dans l'appareil de froid ou dans la porte de l'appareil, veillez à ce que la graisse ou l'huile ne coule pas sur les éléments en plastique de l'appareil de froid. Ces substances pourraient endommager le matériau plastique qui risquerait de se fendre ou de se déchirer.

▶ Risque d'explosion et d'incendie provoqués par des mélanges de gaz inflammables. N'entreposez aucun produit explosif ni aucun produit contenant un gaz propulseur (par ex. une bombe aérosol) dans l'appareil de froid. Certains mélanges de gaz inflammables risquent de prendre feu au contact de composants électriques. Les bombes aérosol correspondantes sont reconnaissables par les indications de contenu imprimées ou un symbole de flamme. Les fuites de gaz éventuelles risquent de prendre feu au contact de composants électriques.

▶ Risque d'explosion. Ne faites pas fonctionner d'appareils électriques dans votre appareil de froid (par ex. pour fabriquer de la crème glacée). Des étincelles risqueraient de se former.

▶ Ne consommez pas des aliments stockés depuis longtemps, car ils risquent d'être impropres à la consommation et de provoquer une intoxication alimentaire.
La durée de conservation dépend de plusieurs facteurs tels que le degré de fraîcheur, la qualité et la température de conservation. Vérifiez la date limite de conservation et les conseils de stockage fournis par les fabricants des produits alimentaires !

Accessoires et pièces détachées

▶ Miele décline toute responsabilité quant à l'utilisation d'accessoires qui ne sont pas des accessoires d'origine Miele. Miele décline toute responsabilité en matière de garantie, de garantie légale et/ou de responsabilité du fait des produits dans la mesure où les dommages ou les défauts résultent de l'utilisation ou de l'installation d'accessoires qui ne proviennent pas de Miele ou qui n'ont pas été homologués par Miele.

▶ Les pièces de rechange d'origine Miele restent disponibles pendant au moins 10 ans et jusqu'à 15 ans après l'arrêt de la production en série de votre appareil de froid.

Nettoyage et entretien

▶ Ne traitez pas le joint de porte avec de l'huile ou de la graisse. Cela le rendrait poreux à la longue.

▶ La vapeur provenant d'un nettoyeur à vapeur peut atteindre des pièces électroconductrices et provoquer un court-circuit.
Pour nettoyer l'appareil et le faire dégivrer, n'utilisez jamais de nettoyeur à vapeur.

▶ Avertissement. N'utilisez pas d'accessoires mécaniques ou d'autres moyens qui ne sont pas conseillés par le fabricant pour accélérer le dégivrage.

▶ Les objets pointus ou tranchants risquent d'endommager les générateurs de froid, ce qui compromettrait le bon fonctionnement de l'appareil. N'utilisez donc pas d'objets pointus ou tranchants pour

- enlever la couche de givre ou de glace,
- décoller des bacs à glaçons ou des produits alimentaires.

▶ Pour le dégivrage, ne placez jamais un appareil de chauffage électrique ou une bougie dans l'appareil. Cela endommagerait le matériau synthétique.

▶ N'utilisez pas de sprays ni de bombes dégivrantes. Les sprays et bombes dégivrantes peuvent former des gaz explosifs, contenir des solvants ou des agents propulseurs qui pourraient endommager le matériau synthétique ou être nocifs pour la santé.

Transport

▶ Transportez toujours l'appareil de froid en position verticale et dans son emballage de transport afin d'éviter tout dommage.

▶ Risque de dommages corporels et matériels. L'appareil étant très lourd, transportez-le toujours à l'aide d'une deuxième personne.

Élimination de votre ancien appareil

▶ Les enfants qui jouent peuvent s'enfermer dans l'appareil de froid et s'asphyxier.

- Démontez la ou les porte(s) de l'appareil.
- Retirez les tiroirs.
- Laissez les tablettes à l'intérieur de l'appareil de froid afin que les enfants ne puissent pas y grimper facilement.
- Le cas échéant, détruisez le système de fermeture de porte de votre appareil de froid. Vous éviterez ainsi que des enfants ne s'enferment dedans et mettent leur vie en danger.

▶ Risque de choc électrique !

- Coupez la fiche d'alimentation du câble d'alimentation électrique.
- Coupez le câble d'alimentation de l'ancien appareil.

Éliminez la fiche d'alimentation et le câble de raccordement au réseau séparément de l'ancien appareil.

▶ Pendant et après la mise au rebut, assurez-vous que l'appareil de froid n'est pas placé à proximité d'essence ou d'autres gaz et liquides inflammables.

▶ Risque d'incendie dû à une fuite d'huile ou de fluide frigorigène. Le fluide frigorigène et l'huile qu'ils contiennent sont inflammables. Les fuites de fluide frigorigène ou d'huile peuvent s'enflammer en cas de concentration élevée et de contact avec une source de chaleur externe.
Lors de la mise au rebut, assurez-vous que le circuit de refroidissement n'est pas endommagé. Vous éviterez ainsi toute fuite incontrôlée de fluide frigorigène (indications sur la plaque signalétique) et d'huile.

▶ Les projections d'agent réfrigérant peuvent provoquer des lésions oculaires ! N'endommagez aucune partie du circuit de refroidissement :

- en perçant les tubulures de l'évaporateur qui contiennent de l'agent réfrigérant,
- en pliant les conduites rigides,
- ou en rayant le revêtement de surface.

Symbole sur le compresseur (selon modèle)

Cette remarque est uniquement significative pour le recyclage. Il n'y a aucun danger en fonctionnement normal.



▶ L'huile dans le compresseur peut être mortelle en cas d'ingestion et de pénétration dans les voies respiratoires.

Votre contribution à la protection de l'environnement

Mise au rebut de l'emballage

Nos emballages sont simples d'utilisation et protègent votre appareil des dommages qui peuvent survenir pendant le transport.

En participant au recyclage de vos emballages, vous contribuez à économiser les matières premières. Utilisez les collectes de matières recyclables spécifiques aux matériaux et les possibilités de retour. Les emballages de transport sont repris par votre revendeur Miele.

Mise au rebut de l'ancien appareil

Les appareils électriques et électroniques contiennent souvent des matériaux précieux. Cependant, ils contiennent également certains mélanges, substances et pièces nocives nécessaires à leur bon fonctionnement et à leur sécurité. Si vous déposez ces appareils usagés avec vos ordures ménagères ou les manipulez de manière non conforme, vous risquez de nuire à la santé des personnes et à l'environnement. Ne jetez jamais vos anciens appareils avec vos ordures ménagères.



Veillez à ce que votre appareil de froid ne soit pas endommagé avant d'être mis au rebut conformément aux normes environnementales.
On évitera ainsi que le fluide frigorigène contenu dans le circuit de refroidissement et l'huile contenue dans le compresseur ne soient libérés dans l'environnement.

Au lieu de cela, rapportez vos appareils dans un point de collecte officiel spécialement dédié à la récupération et au recyclage des appareils électriques et électroniques, mis à disposition gratuitement par votre commune, municipalité, revendeur, ou chez Miele. Vous êtes légalement responsable de la suppression des éventuelles données à caractère personnel figurant sur l'ancien appareil à éliminer. Vous êtes dans l'obligation de retirer, sans les détruire, les piles et accumulateurs usagés non fixés à votre appareil, ainsi que les lampes qui peuvent être retirées sans être endommagées. Rapportez-les dans un point de collecte spécialement dédié à leur élimination, où ils peuvent être remis gratuitement. Veillez, en attendant l'évacuation de l'appareil, à tenir celui-ci hors de portée des enfants.

Lieu d'installation

Choisissez une pièce peu humide que vous pouvez aérer facilement.

Au moment de choisir le lieu d'installation, gardez à l'esprit que la consommation d'énergie de l'appareil augmente lorsqu'il est à proximité immédiate d'un chauffage, d'une cuisinière ou de toute autre source de chaleur. Évitez également une exposition directe au soleil. Plus la température ambiante est élevée, plus le compresseur fonctionne longtemps et plus la consommation d'énergie augmente.

Pour l'emplacement de l'appareil, tenez également compte de ce qui suit :

- La prise doit se trouver hors de la zone située contre l'arrière de l'appareil et être aisément accessible en cas d'urgence.
- La fiche et le câble d'alimentation ne doivent pas entrer en contact avec le dos de l'appareil. Ils pourraient être endommagés par les vibrations de l'appareil.
- Évitez aussi de brancher d'autres appareils à des prises situées derrière l'appareil de froid.

S'il est impossible de monter l'appareil ailleurs qu'à proximité d'une source de chaleur, respectez les distances minimales suivantes :

- avec les cuisinières électriques ou à gaz au moins 3 cm
- avec les cuisinières à fioul ou à charbon au moins 30 cm

Si ces distances minimales ne peuvent pas être respectées, il faut monter une plaque pour servir d'isolation entre l'appareil de froid et la source de chaleur.

Classe climatique

L'appareil de froid est prévu pour une classe climatique précise (plage de température ambiante) dont il faut respecter les limites. La classe climatique est indiquée sur la plaque signalétique apposée à l'intérieur de l'appareil de froid.

Classe climatique	Température ambiante
SN	10 à 32 °C
N	16 à 32 °C
ST	16 à 38 °C
T	16 à 43 °C
SN-ST	10 à 38 °C
SN-T	10 à 43 °C

Une température ambiante plus basse augmente la durée d'arrêt du compresseur. Cela peut provoquer une augmentation de la température à l'intérieur de l'appareil de froid et provoquer des dommages.

⚠ Risque de dommages dû à un taux d'humidité élevé.
Lorsque le taux d'humidité est élevé, de la condensation peut s'accumuler sur les parois extérieures de l'appareil de froid et entraîner la corrosion.
Nous recommandons d'installer l'appareil de froid dans une pièce sèche et/ou climatisée et suffisamment aérée.
Une fois l'installation effectuée, assurez-vous que la porte de l'appareil ferme correctement, que les fentes d'aération et d'évacuation d'air ne sont pas recouvertes et que l'appareil de froid a été installé conformément au mode d'emploi et instructions de montage.

Conseils pour l'encastrement

⚠ Risque de dommages et de blessures dû à l'inclinaison de l'appareil de froid.
L'appareil de froid est très lourd et a tendance à basculer vers l'avant lorsque la ou les portes de l'appareil sont ouvertes.
Laissez la/les porte(s) de l'appareil fermée(s) jusqu'à ce que l'appareil de froid soit monté et installé dans la niche d'encastrement conformément au mode d'emploi et aux instructions de montage.
En raison du poids et de la taille de l'appareil, le montage doit obligatoirement se faire à deux.

Meubles/Éléments avoisinants

L'appareil de froid doit être fermement vissé aux meubles/éléments avoisinants. C'est pourquoi tous les meubles/éléments prévus pour la fixation doivent être reliés au sol ou au mur.

Charge admissible du sol de niche

Pour un montage sécurisé de l'appareil et afin de garantir son bon fonctionnement, le sol doit être plat et bien à l'horizontale.

Par ailleurs, il doit être constitué d'un matériau dur et rigide.

En raison du poids important de l'appareil de froid lorsqu'il est plein, il est indispensable qu'il repose sur une surface dont la capacité de charge est particulièrement élevée. Vous pouvez vous renseigner si nécessaire auprès d'un architecte ou d'un expert en bâtiment.

Le poids d'un appareil de froid plein est d'environ :

K 2802 Vi	380 kg
K 2902 Vi	448 kg

Aération et ventilation

⚠ Risque d'incendie et de dommages en raison d'une aération ou évacuation insuffisante.

Si l'appareil de froid n'est pas suffisamment ventilé et aéré, le compresseur réagit plus souvent et fonctionne pendant une durée prolongée. Cela entraîne une consommation d'énergie plus élevée et l'augmentation de la température de fonctionnement du compresseur, ce qui risque d'endommager le compresseur.

Vérifiez que l'appareil de froid reçoit suffisamment d'air et peut évacuer l'air chaud.

Ne recouvrez pas les fentes d'aération et d'évacuation d'air. Les ouvertures d'aération et les prises d'air ne doivent être ni couvertes, ni obstruées.

Changement de charnière de porte

⚠ Risque de dommages et de blessures dus au changement de charnière de porte.

Vous risquez d'endommager l'appareil et de vous blesser si vous changez la charnière de porte par vous-même.

Votre appareil de froid est livré avec une charnière de porte fixe. Ne réalisez sous aucun prétexte le changement de charnière de porte par vous-même.

Si vous devez changer la charnière, contactez le service après-vente.

Side-by-Side

Cet appareil de froid peut être installé à côté d'un autre appareil à froid ("Side-by-side"). Dans l'aperçu ci-dessous, vous pouvez voir quelles sont les configurations de montage side by side avec votre appareil.

Selon la situation de montage, le montage Side-by-Side peut nécessiter l'utilisation du kit de montage dédié (voir chapitre "Accessoires", paragraphe "Accessoires optionnels").

Les instructions du kit de montage side by side décrivent comment fixer les appareils.

. . . avec paroi de séparation

La paroi **a** située entre les appareils de froid placés côte à côte doit être **d'au moins 16 mm** d'épaisseur.

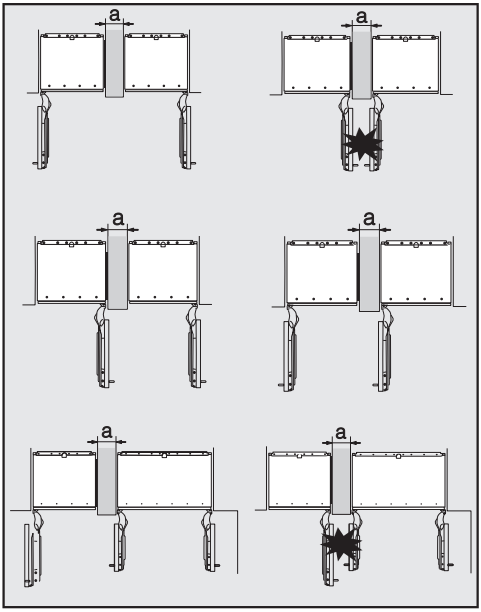

Si les butées de porte des appareils de froid se trouvent côte à côte, il faut impérativement tenir compte de l'épaisseur des façades de meuble et des poignées de porte, pour que les portes des appareils n'entrent pas en collision et ne soient pas endommagées lorsqu'elles sont ouvertes simultanément.

Les appareils de froid doivent être fixés respectivement dans leur niche d'encastrement, à l'aide du kit de montage joint.

Si la paroi intermédiaire **a** est **plus étroite que 160 mm**, vous avez besoin du chauffage latéral du kit de montage side-by-side (côte à côte), pour éviter la formation d'eau de condensation et d'éventuels dommages qui peuvent en découler.

Lors de la planification des niches d'encastrement, veillez à ce que la niche d'encastrement dans laquelle l'appareil de froid est installé avec le chauffage latéral soit en principe **4 mm** plus large (voir chapitre "Installation", au chapitre "Cotes d'encastrement").

Si l'épaisseur de la paroi intermédiaire **a est supérieure à 160 mm**, le kit de montage Side-by-side est inutile, tout comme le chauffage latéral.

. . . sans paroi de séparation

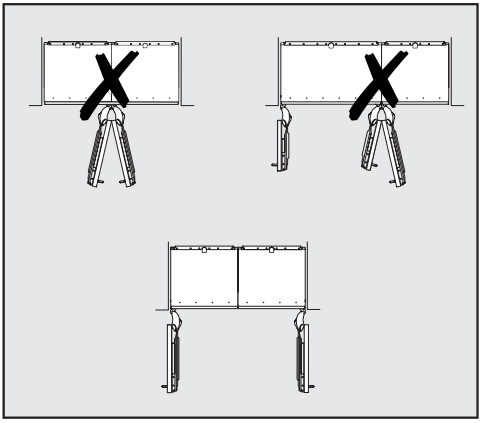

Si les deux appareils de froid ne sont pas séparés par une paroi de séparation, ils doivent être reliés l'un à l'autre grâce au kit de montage side by side. Il faut également installer le chauffage latéral pour éviter la formation d'eau de condensation et d'éventuels dommages en résultant.

Cotes d'encastrement

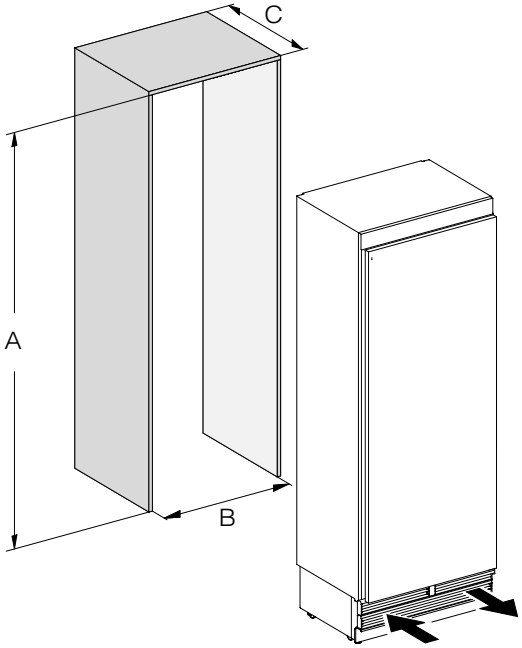

	A	B	C
K 2802 Vi	2'134–2'164 mm	762 mm	610 mm + façade du meuble (19–38 mm)
K 2902 Vi	2'134–2'164 mm	915 mm	610 mm + façade du meuble (19–38 mm)

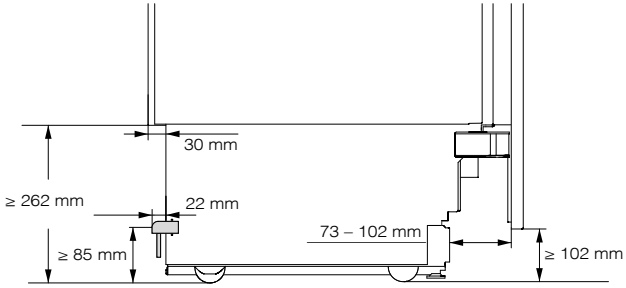

Vue latérale

Cotes avec porte ouverte (angle d'ouverture 90°/115°)

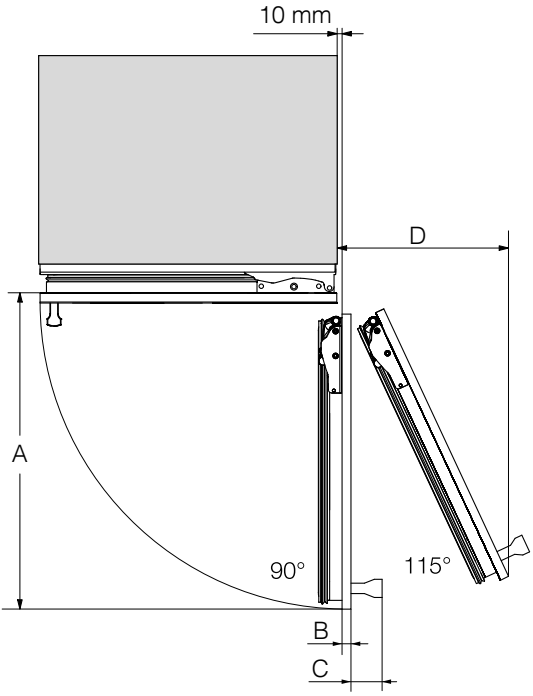

	A	B*	C*	D (pour une façade de meuble de 19 mm)
K 2802 Vi	829 mm	Façade du meuble (19–38 mm)	Poignée de la porte	363 mm
K 2902 Vi	982 mm	Façade du meuble (19–38 mm)	Poignée de la porte	428 mm

* Les cotes pour la façade de meuble et la poignée de porte varient en fonction de la configuration de la cuisine.

Cotes de la façade du meuble

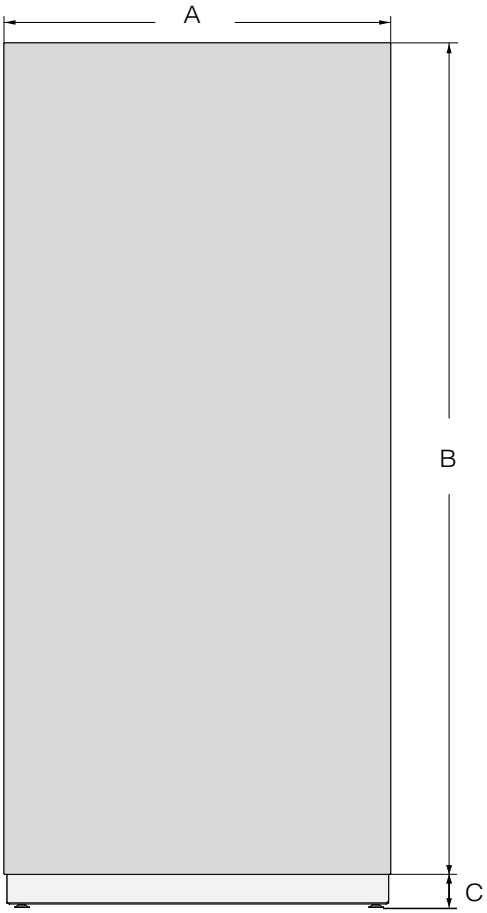

	A	B	C
K 2802 Vi	756 mm	2 029 mm	≥ 102–132 mm
K 2902 Vi	908 mm	2'029 mm	≥ 102–132 mm

Encastrement de l'appareil

Avant de commencer ...

Lisez attentivement le mode d'emploi et les instructions de montage avant de mettre l'appareil en service.
L'appareil de froid doit être installé par un installateur qualifié en suivant le mode d'emploi et les instructions de montage. Le fonctionnement sûr de l'appareil de froid n'est garanti que si ce dernier est monté et raccordé conformément au mode d'emploi et aux instructions de montage.

⚠ Risque de dommages et de blessures dû à l'inclinaison de l'appareil de froid.
L'appareil de froid est très lourd et a tendance à basculer vers l'avant, lorsque la porte de l'appareil est ouverte.
Laissez la ou les porte(s) de l'appareil fermée(s) jusqu'à ce que l'appareil soit monté et installé dans la niche d'encastrement conformément au mode d'emploi et aux instructions de montage.
En raison du poids et de la taille de l'appareil, le montage doit **obligatoirement se faire à deux**.

Outils nécessaires

- Perceuse sans fil
- Tournevis (TX 20)
- Perforateur
- Perceuse avec forets de différentes tailles adaptés au matériau
- Marteau
- Clé à fourche
- Clé à cliquet, douille de 8 mm
- Bande adhésive
- Cutter
- Pince multiprise
- Niveau à bulle
- Mètre ruban
- Crayon

Divers

- Escabeau
- Diable

Poids de la façade de meuble

Avant de monter la façade du meuble, vérifiez que le panneau qui la compose ne dépasse pas le poids maximal autorisé :

Appareil de froid	Poids max. de la façade de meuble
K 2802 Vi	27 kg
K 2902 Vi	48 kg

⚠ Risque de dommages à cause d'une façade de meuble trop lourde.
Le montage d'une façade de meuble dont le poids dépasse la limite admissible risque d'endommager les charnières.
De tels dommages sont susceptibles de provoquer des dysfonctionnements.
Avant de monter la façade du meuble, vérifiez que le panneau qui la compose ne dépasse pas le poids maximal autorisé.

Ajustement de la niche d'encastrement

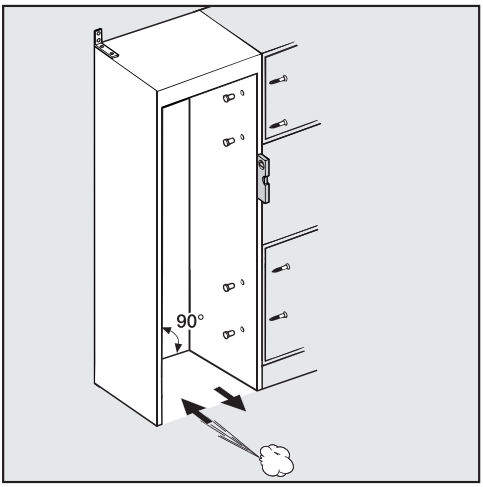

Avant le montage de l'appareil de froid, ajustez avec précision la niche d'encastrement à l'aide d'un niveau à bulle. Les angles de la niche doivent être à 90°, faute de quoi la façade du meuble ne recouvrira pas correctement les 4 angles de la niche d'encastrement.

Contrôler la niche d'encastrement

- Vérifiez les cotes d'encastrement (voir chapitre "Installation", section "Cotes d'encastrement").
- Vérifiez la position du branchement électrique. La longueur du câble d'alimentation électrique est de 3 m.

La prise doit se trouver hors de la zone située contre l'arrière de l'appareil et être aisément accessible en cas d'urgence.

- Vérifiez la configuration d'encastrement environnante pour éviter d'éventuelles collisions (voir chapitre "Installation", section "Cotes avec porte d'appareil ouverte").
- Ne montez l'appareil de froid que dans des niches d'encastrement robustes et stables installées sur un sol plan et horizontal.
- Contrôlez également la niche d'encastrement au regard des critères suivants :

- Les parois latérales de la niche d'encastrement doivent être planes.
- Les parois entourant la niche d'encastrement doivent avoir une épaisseur minimum de 16 mm.
- Les parois environnantes doivent toujours être fixées de manière sûre au sol ou au mur.
- La profondeur des parois latérales raccourcies doit être d'au moins 100 mm.

Avant l'encastrement

- Avant d'encastrer l'appareil, retirez les accessoires de la face extérieure de l'appareil.

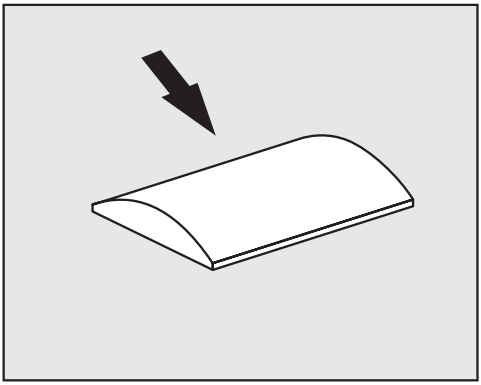

⚠ Risque d'incendie et de dommages en raison d'une aération insuffisante.
Si l'appareil de froid n'est pas suffisamment aéré, le compresseur réagit plus souvent et fonctionne pendant une durée prolongée. Cela entraîne une consommation d'énergie plus élevée et l'augmentation de la température de fonctionnement du compresseur, ce qui risque d'endommager le compresseur.
Vérifiez que l'appareil de froid soit suffisamment aéré et ventilé.
Ne recouvrez pas les fentes d'aération et prises d'air indiquées. Les fentes d'aération et prises d'air ne doivent être ni couvertes, ni obstruées.

- Vérifiez que l'appareil n'a pas subi de dommages pendant le transport.

N'installez jamais un appareil de froid présentant des dommages apparents.

- Vérifiez si toutes les pièces situées sur la paroi arrière de l'appareil peuvent bouger librement.
- Pour éviter d'endommager le sol pendant le montage, fixez un reste de moquette ou un revêtement similaire sur le sol là où va avoir lieu l'installation.

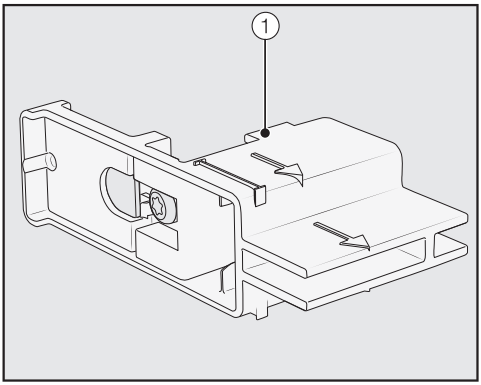

- Ne retirez **pas** les dispositifs de réglage ① de la porte de l'appareil. Vous aurez besoin des dispositifs de réglage plus tard pour le positionnement dans la niche d'encastrement.

⚠ Risque de dommages et de blessures dû à l'inclinaison de l'appareil de froid.
L'appareil de froid n'est plus sécurisé à partir du moment où vous dévissez les équerres de fixation qui fixent l'appareil à la palette.
En raison du poids et de la taille de l'appareil, le montage doit **obligatoirement se faire à deux**.

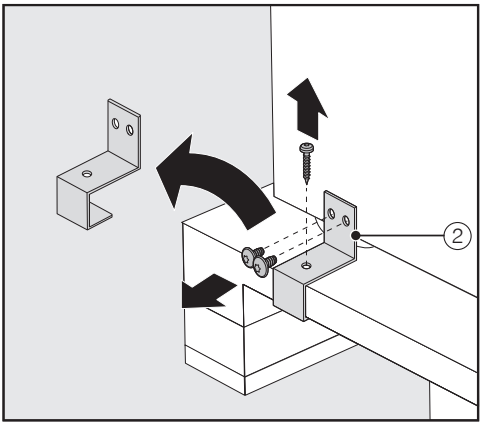

- Dévissez les équerres de fixation ②.

- Mettez-vous à plusieurs pour soulever l'appareil de la palette en faisant bien attention et en commençant par le dos de l'appareil.

⚠ Risque de dégâts matériels en cas de surcharge du sol.
Le déplacement de l'appareil de froid peut entraîner des dommages sur le sol.
Déplacez l'appareil avec précaution sur des sols fragiles.

Dès que vous avez positionné l'appareil, vous pouvez le déplacer à l'aide des roulettes situées sur le dessous de l'appareil.

Préparer la niche d'encastrement

⚠ Risque de dommages et de blessures dû à l'inclinaison de l'appareil de froid.
L'appareil de froid est très lourd et a tendance à basculer vers l'avant lorsque les portes de l'appareil sont ouvertes.
La niche d'encastrement doit impérativement être solidement vissée en plusieurs points au mur situé derrière et/ou au-dessus. C'est la seule façon d'empêcher l'appareil fixé dans la niche d'encastrement de basculer.
Pour fixer la niche d'encastrement, utilisez également les équerres anti-basculement fournies.

Le matériel de montage pour l'installation de l'appareil de froid est fourni. Les sachets en plastique fournis sont identifiés par des lettres.

- À chaque étape du montage, tenez compte des lettres indiquées et utilisez à chaque fois le sachet plastique associé au matériel de montage dont vous avez besoin.

Les équerres anti-basculement empêchent l'appareil de basculer.

En outre, les équerres anti-basculement aident à fixer solidement la niche d'encastrement aux parois avoisinantes.

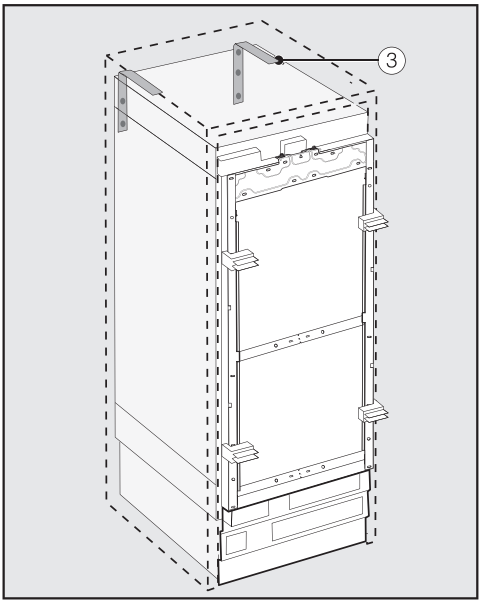

- Pour chaque appareil, utilisez 2 équerres anti-basculement ③, et si vous combinez 2 appareils (en configuration side-by-side), utilisez 4 équerres anti-basculement.
- Positionnez les équerres anti-basculement ③ à gauche et à droite dans la niche d'encastrement.

La position des équerres anti-basculement en hauteur, après ajustement des pieds réglables, est de 2'134–2'164 mm depuis le fond de la niche.

⚠ Risques de blessures et de dommages en cas de basculement de l'appareil.
Si les équerres anti-basculement sont fixées trop haut, l'appareil ne peut pas être sécurisé pour l'empêcher de basculer.
La distance entre les équerres anti-basculement et l'appareil ne doit pas dépasser 8 mm.

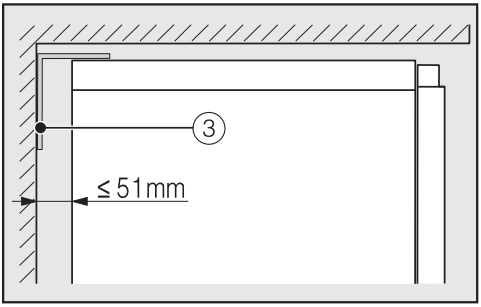

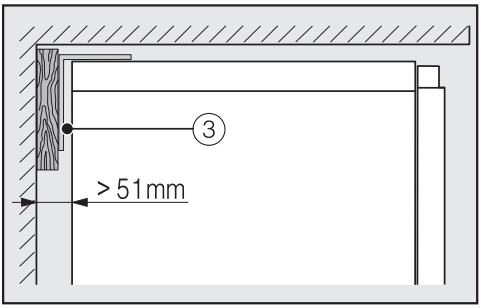

- Attention : l'interstice entre la paroi arrière de l'appareil et la niche d'encastrement ne doit pas dépasser 51 mm.
- Si nécessaire, placez une cale en bois derrière les équerres anti-basculement ③.

- Marquez l'emplacement des trous à percer sur la paroi arrière de la niche d'encastrement à l'aide des équerres anti-basculement.

B

Dans le paquet joint se trouvent des vis de fixation pour différents types d'utilisation/de matériaux.

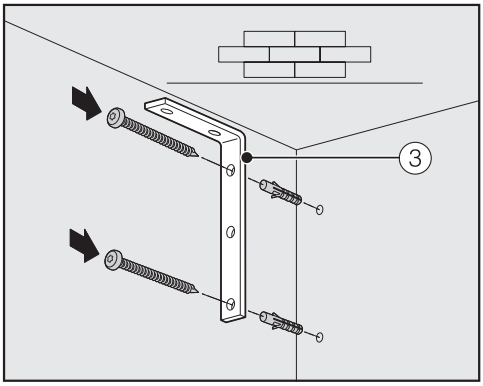

Fixation à un mur en béton

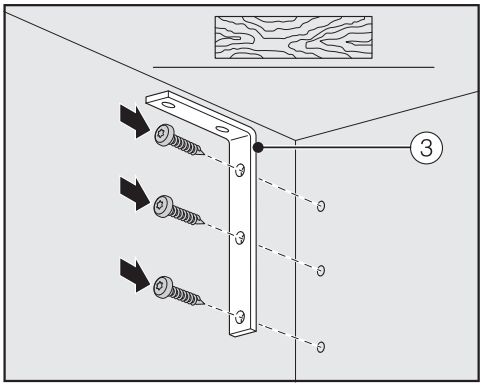

Fixation à un mur en bois

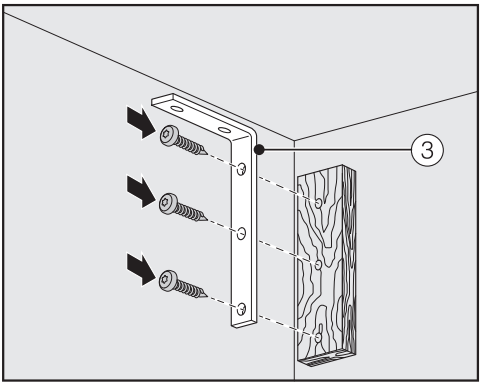

Fixation avec cale en bois

- Utilisez à présent les équerres anti-basculement ③ pour fixer si besoin la niche d'encastrement au mur situé derrière et/ou au-dessus.

Insérer l'appareil dans la niche d'encastrement

En poussant l'appareil de froid dans la niche d'encastrement, veillez à ne pas endommager le raccordement électrique.

Si vous souhaitez effectuer une installation side-by-side de plusieurs appareils de froid, raccordez les appareils les uns aux autres (voir instructions de montage du kit de montage side-by-side).

- Pour pouvoir ajuster l'appareil de froid dans le raccordement, il faut retirer la grille de ventilation du socle de l'appareil :

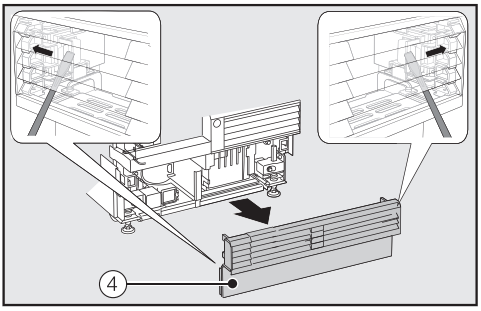

- Sur les deux côtés, insérez avec précaution un tournevis plat par la grille de ventilation du socle ④ et pressez les languettes intérieures en plastique vers l'extérieur afin de déclipser la grille de ventilation du socle.
- Mettez la grille de ventilation du socle de côté.

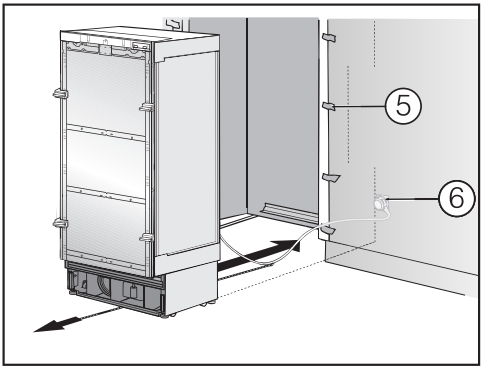

- Protégez les façades des meubles avoisinants avec un protège-arête ⑤.
- Branchez la fiche de l'appareil de froid à l'arrière de ce dernier (voir chapitre "Installation", paragraphe "Raccordement électrique").
- Branchez la fiche secteur ⑥ dans la prise.

La prise doit se trouver hors de la zone située contre l'arrière de l'appareil et être aisément accessible en cas d'urgence.

⚠ Risque de dommages dû à une surcharge du réseau électrique.
Une surcharge du réseau électrique peut entraîner un court-circuit et, par conséquent, endommager votre appareil de froid.
Dans le cas d'une combinaison side-by-side, branchez chaque appareil sur une prise séparée.

Conseil : Pour éviter que le cordon d'alimentation ne se coince, attachez un fil au milieu du câble d'alimentation électrique puis glissez-le sous l'appareil, et tirez le câble vers vous lorsque vous poussez l'appareil dans la niche.

- Poussez l'appareil dans la niche en faisant très attention.
- Si l'insertion de l'appareil de froid dans la niche d'encastrement pose problème, par ex. en raison d'un sol irrégulier, dévissez légèrement les pieds de réglage arrières (voir chapitre "Installation", paragraphe "Ajuster l'appareil de froid") et insérez l'appareil de froid dans la niche d'encastrement.
- Retirez le protège-arête ⑤ des façades des meubles avoisinants.

Ajuster l'appareil de froid

Les dispositifs de réglage ① de la porte de l'appareil aident à positionner ce dernier dans la niche d'encastrement.

Les dispositifs de réglage sont prévus pour des épaisseurs de façades de 19 mm ou de 38 mm.

- Ajustez ensuite la position de l'appareil par rapport aux façades des meubles avoisinants.

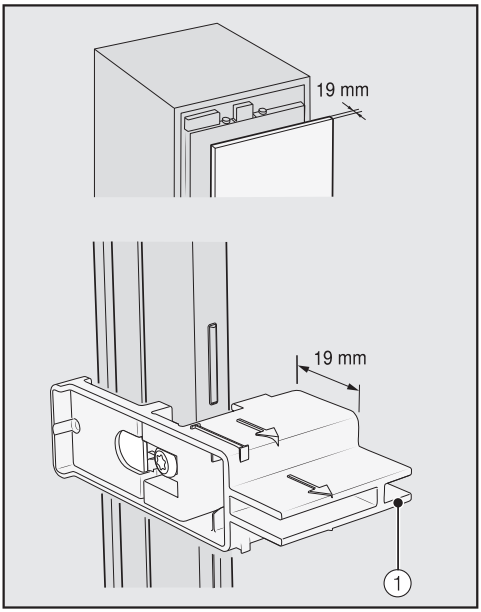

Épaisseur de la façade de meuble 19 mm

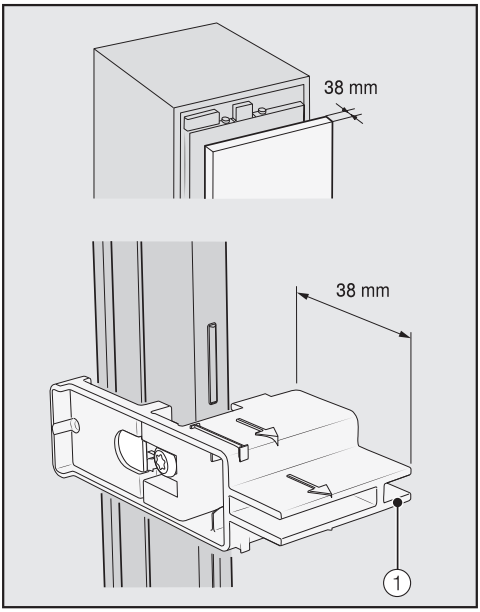

Épaisseur de la façade de meuble 38 mm

Les pieds avant et arrière peuvent être réglés en hauteur et par l'avant de l'appareil.

⚠ Risque d'endommagement en cas de réglage non conforme des pieds.

Le réglage des pieds peut être faussé avec l'utilisation d'une visseuse sans fil.

Réglez les pieds avant et arrière manuellement.

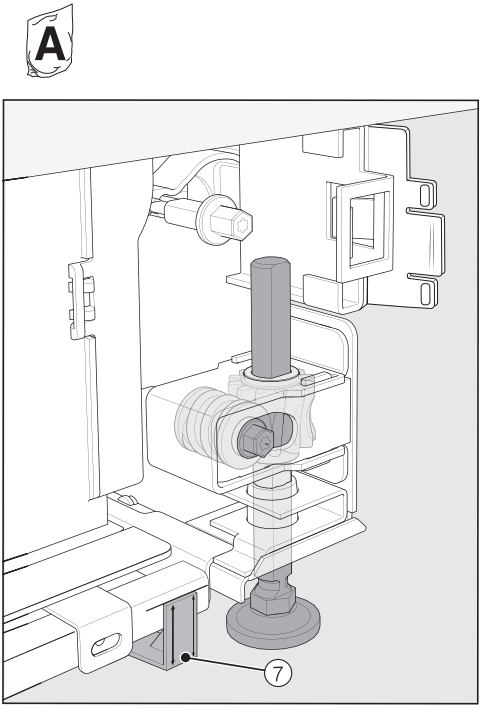

■ Placez les entretoises fournies ⑦ des deux côtés au niveau des marquages à côté des pieds réglables de l'appareil.

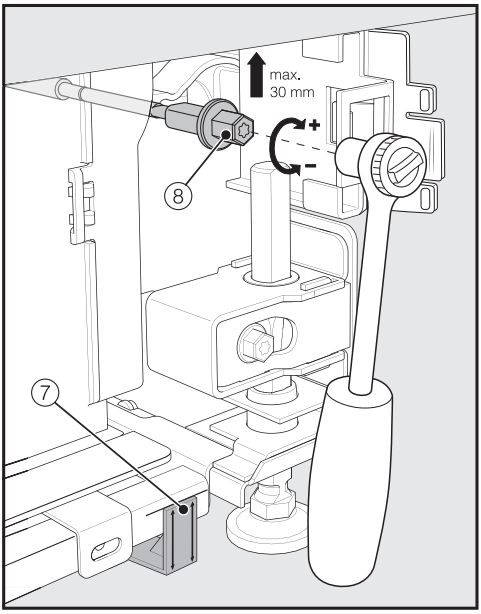

■ Réglez les pieds arrière à l'aide d'une clé à cliquet (embout : douille, 8 mm) ou d'un tournevis (TX 20) ⑧.

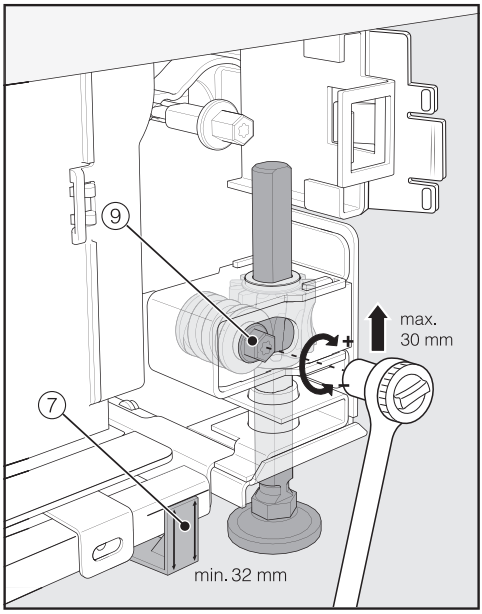

■ Réglez les pieds avant à l'aide d'une clé à cliquet (embout : douille, 8 mm) ou d'un tournevis (TX 20) ⑨.

Conseil : pour dévisser les pieds réglables, procédez par étapes : alternez toujours gauche, droite, gauche, etc.

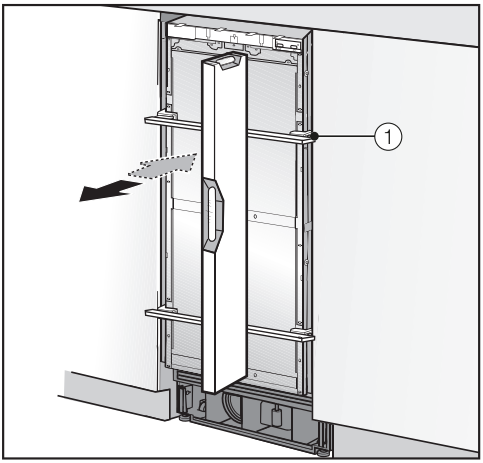

- Pour équilibrer l'appareil de froid, placez un niveau à bulles sur les dispositifs de réglage ① de la porte de l'appareil.
- Dévissez les pieds réglables ⑧ et ⑨ sur les deux côtés jusqu'à ce que le repère visible sur le socle se retrouve au moins à la hauteur de référence de 32 mm sur l'entretoise ⑦. Cette hauteur de référence de 32 mm est calculée pour une hauteur de niche de 2'134 mm.

Il importe d'ajuster les pieds réglables à une hauteur d'au moins 32 mm pour assurer l'aération et l'évacuation de l'air de l'appareil au niveau du socle.

⚠ Risque de dommages en raison d'un réglage trop important des pieds.
Les pieds de réglage arrière pourraient être endommagés.
Dévissez les pieds réglables **au maximum jusqu'à ce que** le marquage visible sur le socle se retrouve à 62 mm (hauteur de niche max. de 2'164 mm).

- Utilisez les dispositifs de réglage ① pour ajuster de nouveau l'appareil à l'aide d'un niveau à bulle.

Fixer l'appareil dans la niche d'encastrement



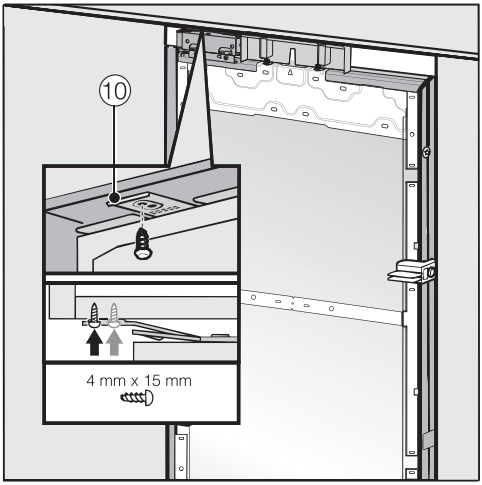

- Vissez en haut les languettes de la plaque de fixation ⑩ sur les meubles et éléments qui se trouvent au-dessus de l'appareil.

Si vous n'avez pas la possibilité de fixer la partie haute de l'appareil de froid, nous vous conseillons de le fixer avec des languettes latérales dans la niche d'encastrement :

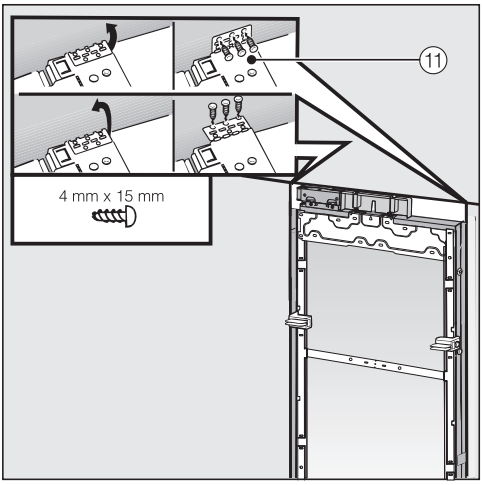

- Rabattez les languettes de fixation latérales ⑪.
- Vissez les languettes de fixation latérales ⑪ sur les meubles/équipements qui entourent l'appareil.
- Ouvrez la porte de l'appareil.

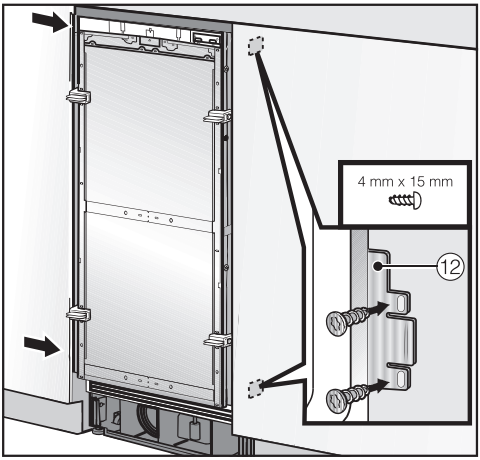

- Vissez les languettes supérieures et inférieures de la plaque de fixation ⑫ sur les meubles/éléments qui entourent l'appareil.

Dans le cas d'une combinaison côte à côte, fixez les appareils de froid à la paroi extérieure du meuble uniquement.

Préparer le montage de la façade du meuble

- Ouvrez la porte de l'appareil jusqu'à la butée.

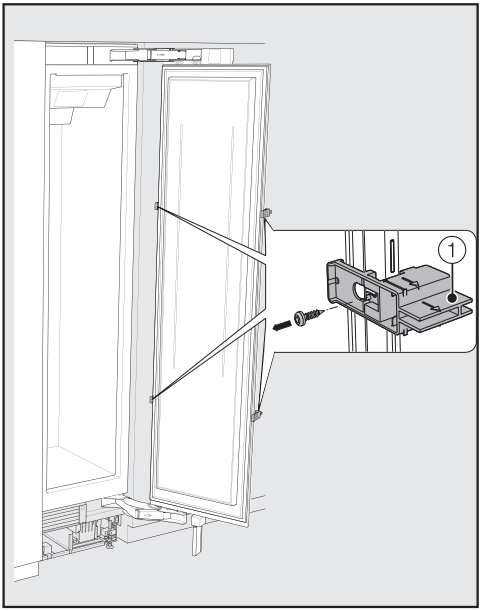

- Dévissez les dispositifs de réglage ① de la porte.

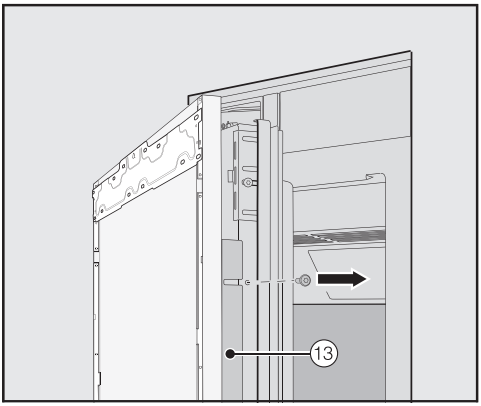

- Dévissez les équerres d'angle ⑬ des deux côtés de la porte et mettez les équerres et les vis de côté. Vous en aurez besoin pour plus tard.
- Fermez la porte de l'appareil.

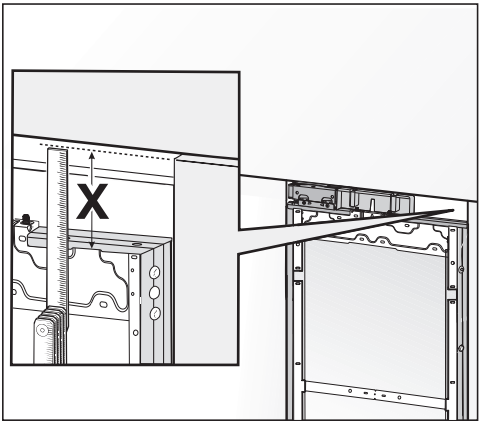

- Mesurez l'écart **X** qui sépare le cadre de montage et le rebord supérieur de la façade la plus proche.

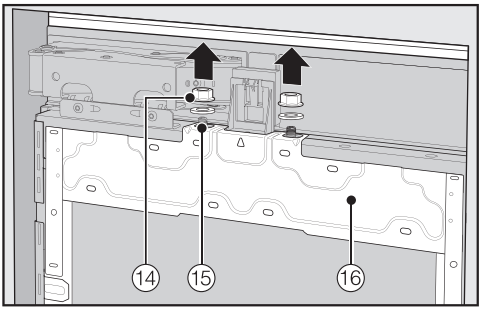

- Dévissez les écrous et les rondelles ⑭ des boulons filetés ⑮ et mettez-les de côté. Vous en aurez besoin pour plus tard.
- Soulevez le cadre de montage ⑯ pour l'extraire de la porte.

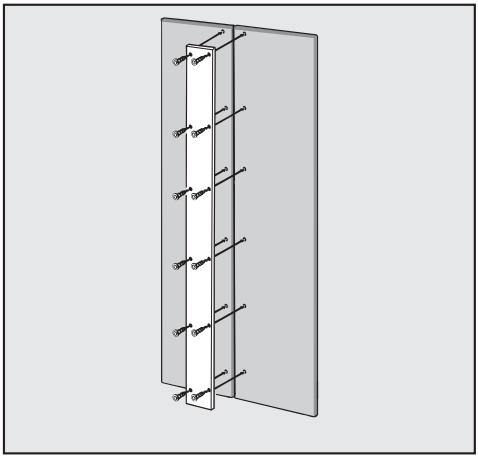

- Pour les façades à plusieurs panneaux : faites attention à la longueur des vis lorsque vous fixez le bandeau métallique à la façade de meuble.

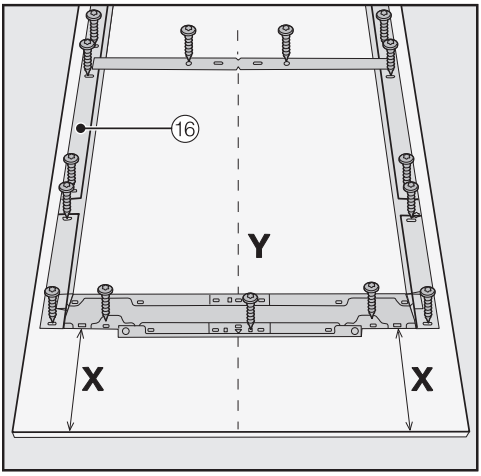

- Placez une couverture sur un support stable pour éviter les rayures puis posez-y le panneau de façade côté intérieur vers le haut.
- Reportez l'écart **X**-3 mm sur la face interne du panneau de façade.
- Calculez puis marquez le milieu **Y** de la façade.
- Positionnez le cadre de montage ⑯ en vous calant sur les marquages reportés sur la façade.
- Prépercez les trous.



- Vissez le cadre de montage ⑯ sur le panneau de façade :
  utilisez au moins une vis par point de fixation pour fixer le cadre de montage ⑯.

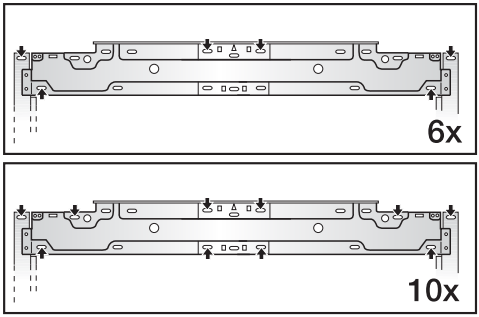

- Selon la taille, utilisez 6 à 10 vis pour fixer le cadre de montage ⑯ à la partie supérieure du panneau de façade.

Le cadre de montage est équipé d'un nombre de trous suffisant pour s'adapter aux différents modèles de panneaux de façade.

Choisissez toujours le matériau le plus résistant de la façade pour y visser le cadre de montage. La longueur des vis doit être inférieure à l'épaisseur du panneau de façade.

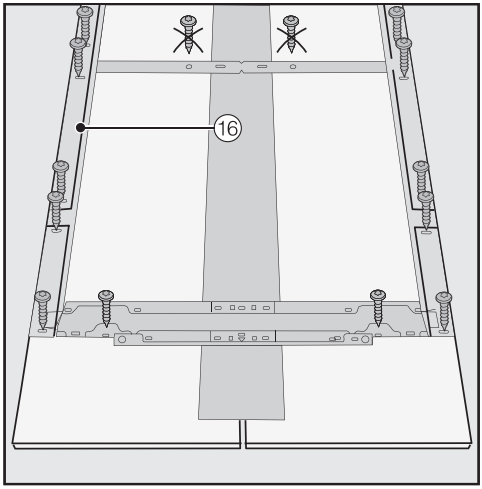

- Pour les façades à plusieurs panneaux : vissez uniquement le pourtour du cadre de montage ⑯.

- Si nécessaire, vissez la poignée à partir de l'intérieur de la façade.

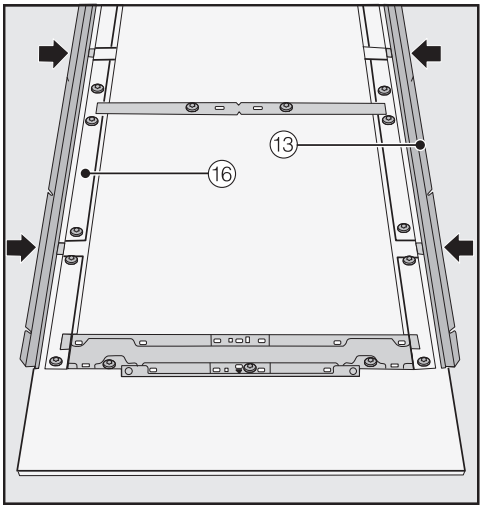

- Enfoncez des deux côtés les équerres d'angle ⑬ jusqu'à la butée dans les ouvertures prévues à cet effet sur le cadre de montage ⑯.

Fixer et ajuster la façade de meuble

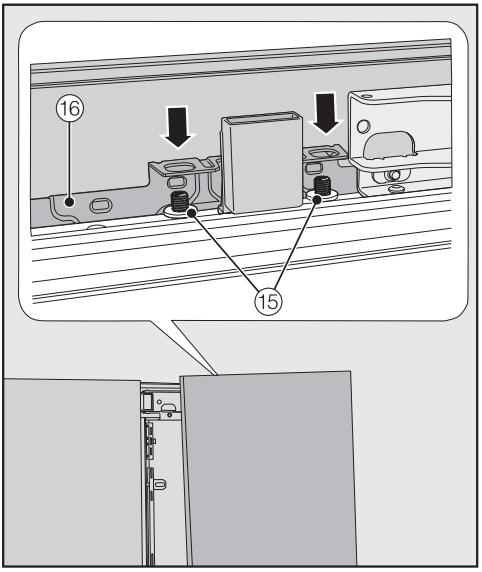

- Ouvrez la porte de l'appareil et suspendez la façade du meuble avec le cadre de montage ⑯ dans les boulons filetés ⑮ à partir du haut.



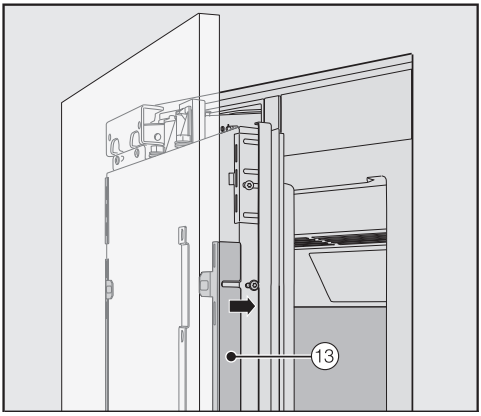

- Appuyez sur les deux côtés des équerres d'angle ⑬ dans le cadre en plastique blanc et vissez-les de manière à serrer légèrement. Vous trouverez pour ce faire des vis de rechange dans le sac en plastique portant la lettre E.

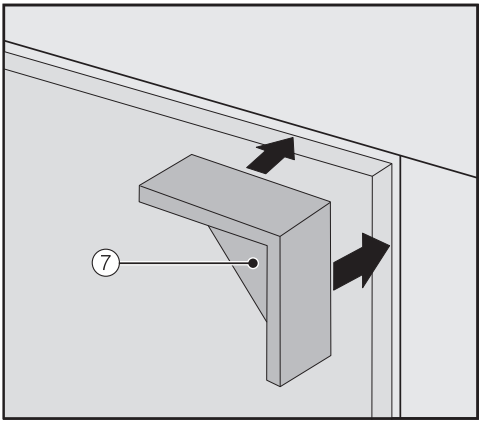

- Montez les écarteurs ⑦ des deux côtés sur les coins supérieurs de la façade de meuble.
- Fermez la porte de l'appareil et vérifiez la distance entre celle-ci et les façades de meuble avoisinantes.

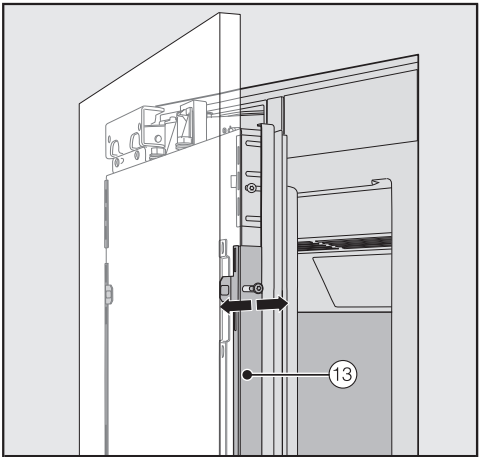

- Réglez la profondeur de la façade de meuble grâce aux orifices des équerres d'angle ⑬.

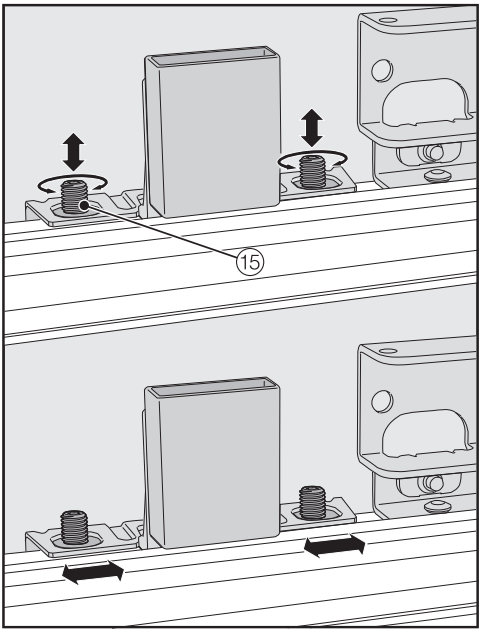

- Ajustez la façade sur les côtés et en hauteur à l'aide des boulons filetés ⑮.
- Fermez la porte de l'appareil et vérifiez la distance entre celle-ci et les façades de meuble avoisinantes.

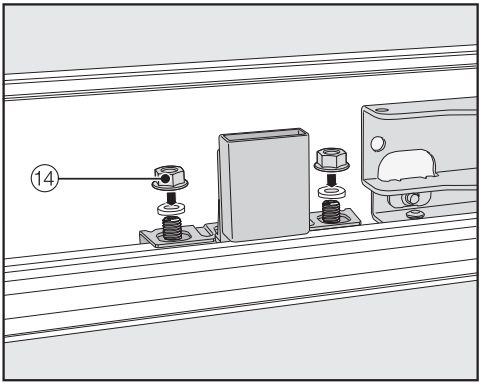

- Remontez les rondelles et les écrous ⑭ et serrez les écrous ⑭ à fond. Ceci permet de fixer la façade du meuble.

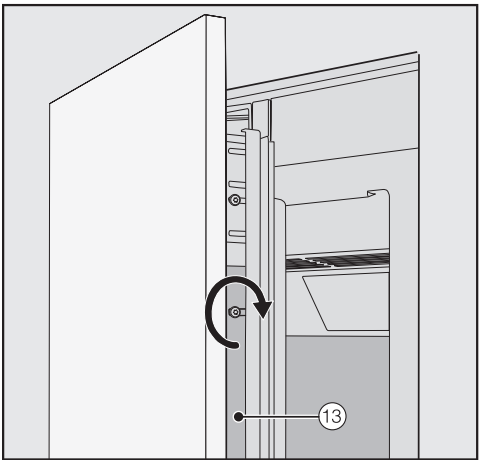

- Serrez à fond les vis dans les équerres d'angle ⑬.
- Ouvrez la porte de l'appareil.
- Retirez les écarteurs ⑦ de la façade du meuble.

Monter l'équerre de fixation

L'équerre de fixation permet de fixer le bas de la façade de meuble à la porte de l'appareil.

Montez l'équerre de fixation seulement après avoir encastré l'appareil (en configuration side-by-side le cas échéant) et aligné la façade de meuble.

- Ouvrez la porte de l'appareil jusqu'à la butée.

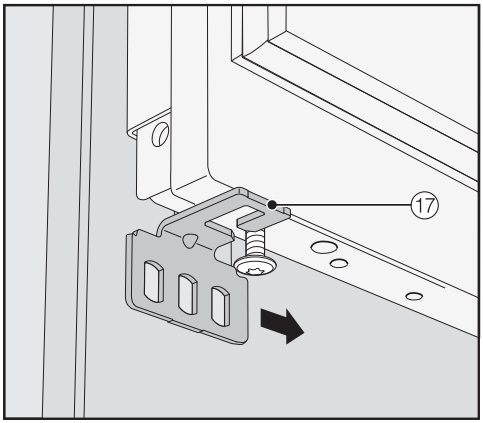

- Faites glisser l'équerre de fixation ⑰ par le côté pour la caler avec la vis située sous la porte de l'appareil.

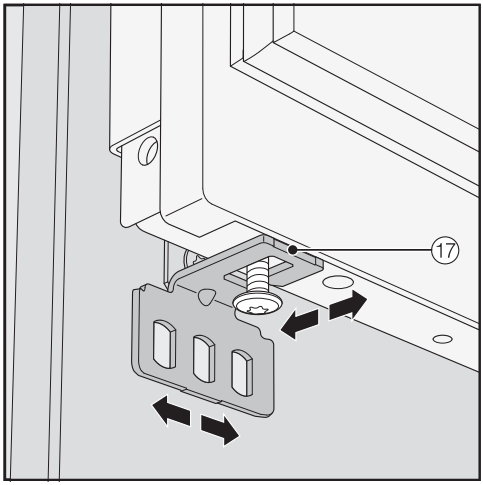

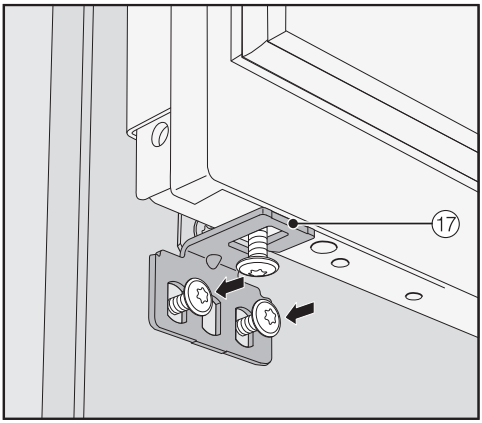

■ Vissez ensemble l'équerre de fixation ⑰ et la façade de meuble.

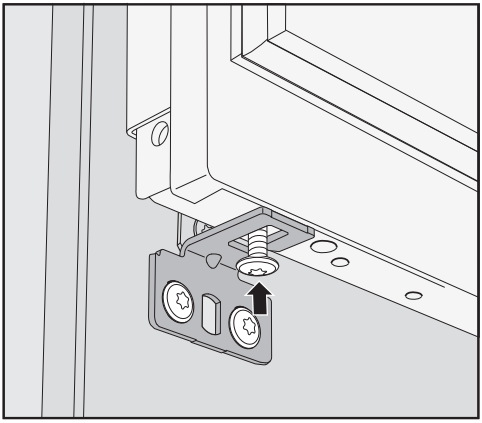

■ Serrez la vis située sous la porte de l'appareil.

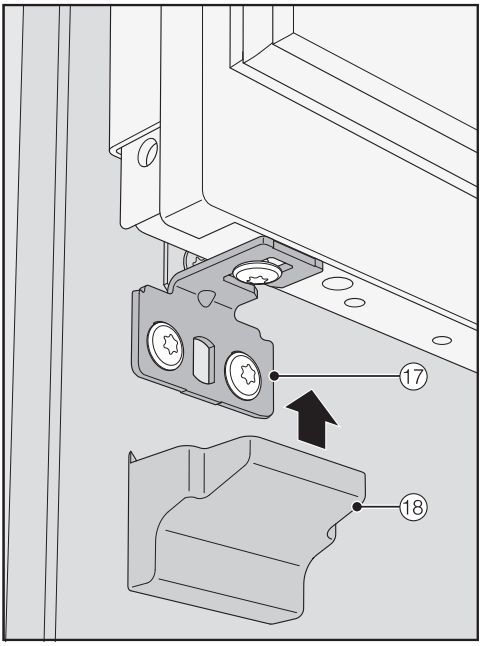

■ Montez le cache ⑱ sur l'équerre de fixation ⑰.

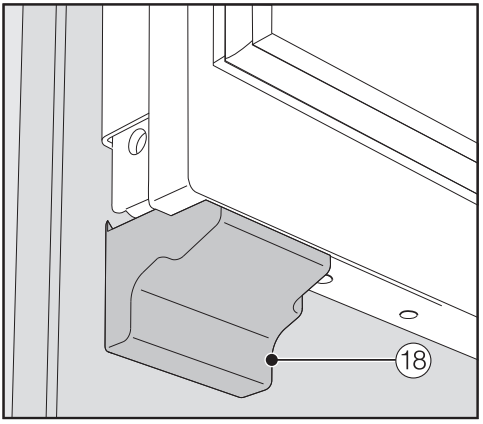

■ Encliquetez le cache ⑱ sur l'équerre de fixation jusqu'à entendre un "clic".

Fixer les caches

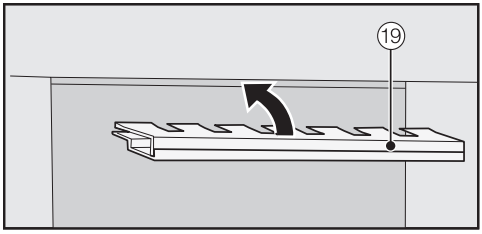

- Pour pouvoir fixer le cache ⑲ dans l'interstice au-dessus de l'appareil, vous devez assembler le cache comme suit :

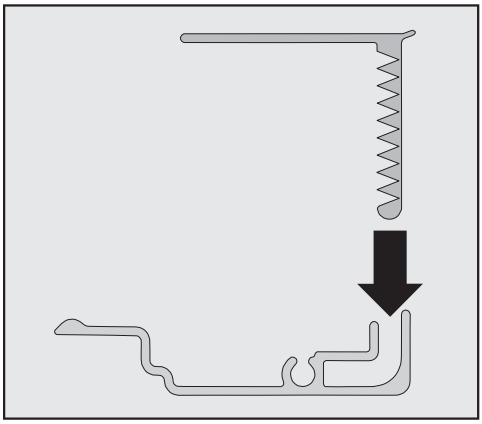

- Emboîtez les deux pièces du cache.

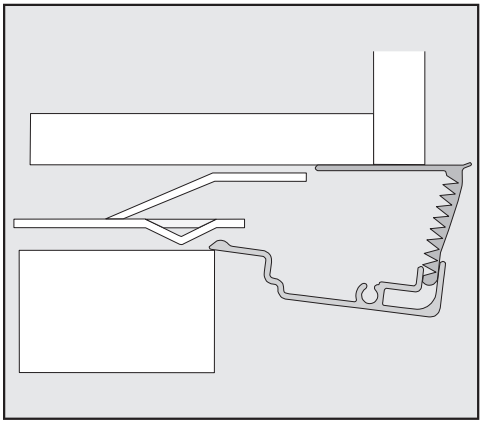

Vue de côté

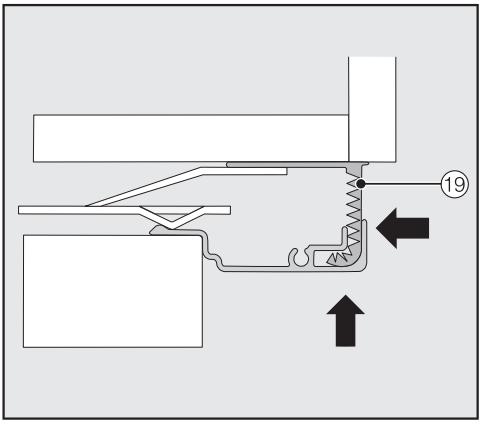

- Insérez le cache ⑲ dans l'interstice au-dessus de l'appareil jusqu'à ce qu'il s'encliquète. Pour ce faire, faites coulisser ensemble les deux pièces du cache autant que nécessaire.

Monter le cache pour une combinaison side-by-side

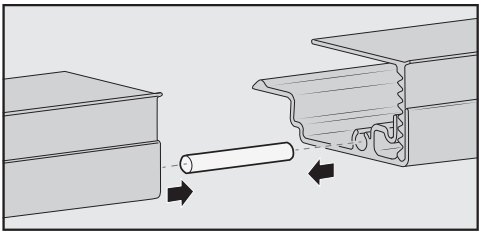

- Insérez la cheville (jointe au jeu de montage side by side) de moitié dans le guidage du cache de l'appareil de gauche.
- Insérez le second cache sur la cheville et faites glisser les deux caches sur la cheville jusqu'à ce qu'ils se rejoignent.
- Montez les deux caches dans l'interstice au-dessus des appareils jusqu'à ce qu'ils s'encliquètent.

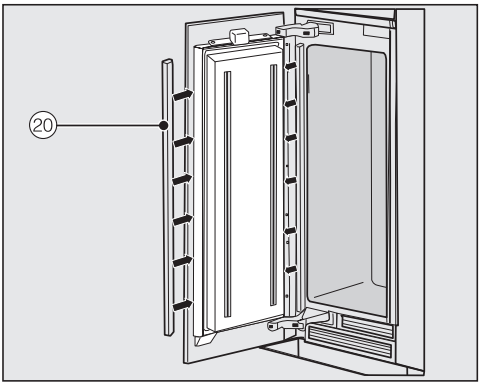

■ Montez les caches en plastique ⑳ des deux côtés de la porte : enfoncez-les bien en commençant par le bas, dans l'interstice situé entre la porte de l'appareil et la façade du meuble.

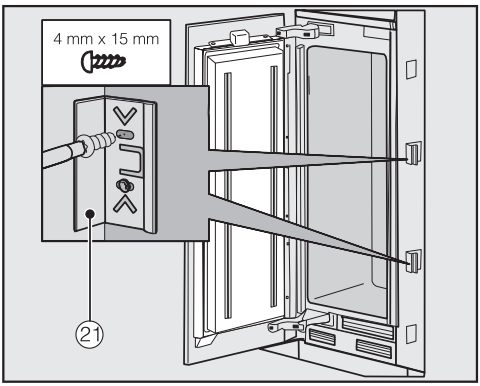

■ Fixez au moins 3 clips de serrage ㉑ pour les caches des deux côtés de la porte de l'appareil.

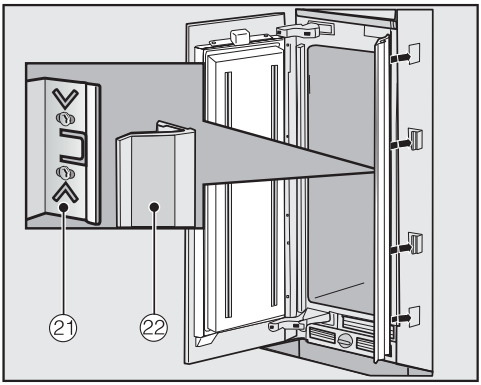

■ Montez à présent les caches ㉒ des deux côtés sur les clips de serrage ㉑. En cas de combinaison side-by-side (côte à côte), montez les caches uniquement sur le côté extérieur.

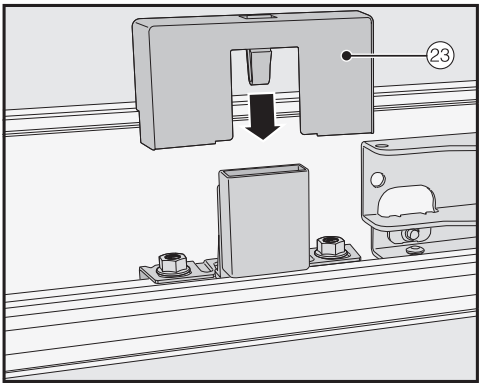

■ Installez le cache ㉓ sur le commutateur d'éclairage.

Fixer la grille de ventilation du socle et la plinthe de socle

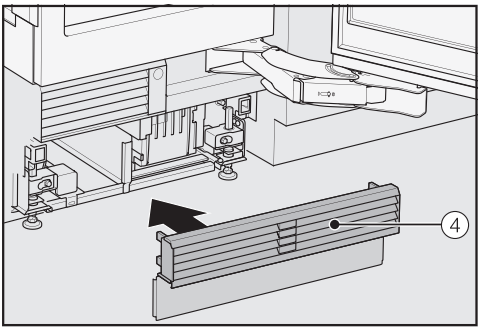

- Encliquetez la grille de ventilation du socle ④ en bas dans le socle de l'appareil.

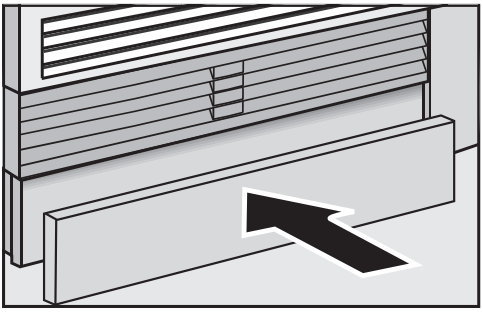

- Si besoin est, coupez le panneau de socle à la bonne longueur et à la bonne hauteur (entre le rebord inférieur du socle et le sol).
- Fixez la plinthe de socle en bas à la grille de ventilation du socle.

Limiter l'angle d'ouverture de la porte de l'appareil



Les charnières de porte sont réglées en usine de sorte que la porte de l'appareil puisse être ouverte en grand.

Si, lors de son ouverture, la porte de l'appareil cogne par exemple contre le mur adjacent, vous devez limiter son angle d'ouverture sur 90°.

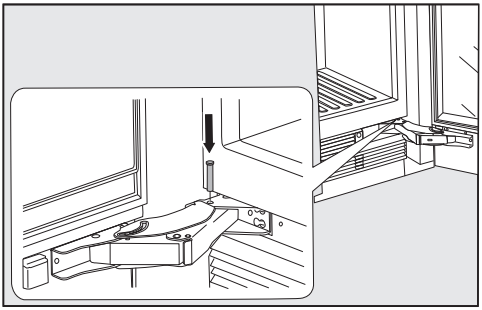

- Ouvrez la porte de l'appareil.
- Installez par le dessus les chevilles réduisant l'angle d'ouverture des portes dans les charnières inférieures.

L'angle d'ouverture de la porte de l'appareil est maintenant réduit à environ 90°.

Branchement électrique

L'appareil de froid doit exclusivement être raccordé à une prise de courant avec contact de protection à l'aide du câble d'alimentation joint.

Installez l'appareil de froid de sorte que la prise soit facilement accessible. Si la prise n'est pas facilement accessible, vérifiez qu'un dispositif de sectionnement de chacun des pôles est prévu sur l'installation.

⚠ Risque d'incendie en cas de surchauffe.

Le fonctionnement de l'appareil de froid sur des multiprises et des rallonges peut entraîner une surcharge des câbles.

Pour des raisons de sécurité, n'utilisez pas de rallonge ni de multiprises.

L'installation électrique doit satisfaire aux prescriptions en vigueur.

Pour des raisons de sécurité, nous recommandons l'utilisation d'un disjoncteur différentiel (RCD) du type ⏦ de l'installation domestique associée pour le raccordement électrique de l'appareil de froid.

Un câble d'alimentation réseau abîmé ne doit être remplacé que par un câble réseau spécial du même type (disponible auprès du SAV Miele). Pour des raisons de sécurité, seul un professionnel qualifié ou le SAV Miele doit se charger du remplacement.

Le mode d'emploi ou la plaque signalétique vous indique la puissance de raccordement et la protection électrique adaptée. Comparez ces informations avec les données du câble d'alimentation électrique sur place. En cas de doute, contactez un électricien professionnel.

Le fonctionnement temporaire ou permanent sur un système d'alimentation électrique autonome ou non synchrone au réseau (comme les réseaux autonomes, les systèmes de secours) est possible. La condition préalable au fonctionnement est que le système d'alimentation électrique corresponde aux spécifications de la norme EN 50160 ou similaire.
Les mesures de protection prévues dans l'installation domestique et dans ce produit Miele doivent également être assurées dans leur fonction et leur mode de fonctionnement en fonctionnement isolé ou en fonctionnement non synchrone au réseau ou être remplacées par des mesures équivalentes dans l'installation. Comme décrit, par exemple, dans la publication actuelle de VDE-AR-E 2510-2.

Raccorder l'appareil de froid

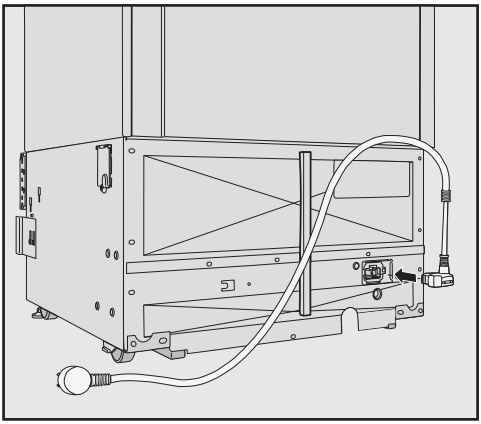

- Branchez la fiche de l'appareil au dos de l'appareil.

Vérifiez que la fiche est correctement enclenchée.

- Enfoncez bien la fiche de l'appareil dans la prise.

Votre appareil de froid est désormais raccordé.

Économiser de l’énergie

	Consommation d'énergie normale	Forte consommation d'énergie
Installation/Entretien	Dans des pièces aérées.	Dans des pièces fermées, non aérées.
	Sans exposition directe aux rayons du soleil.	Exposition directe aux rayons du soleil.
	Loin d'une source de chaleur (radiateur, cuisinière).	Près d'une source de chaleur (radiateur, cuisinière).
	Température ambiante idéale aux alentours de 20 °C.	Température ambiante plus élevée à partir de 25 °C.
	Ne pas obstruer les prises d'air et les dépoussiérer régulièrement.	Prises d'air obstruées ou poussiéreuses.
Réglage de la température	Zone de réfrigération 4 à 5 °C	Plus la température réglée est basse, plus la consommation d'énergie est élevée !
	Compartiment sec dans la zone MasterFresh env. 0 °C.	

	Consommation d'énergie normale	Forte consommation d'énergie
Utilisation	Agencement des tiroirs, plans de rangement et rangements tel que réglé par défaut en usine.	
	N'ouvrir la porte de l'appareil que si nécessaire et aussi brièvement que possible. Ranger convenablement les aliments.	Le fait d'ouvrir souvent et longtemps la porte entraîne une déperdition de froid et un afflux d'air ambiant chaud. L'appareil essaie alors de se refroidir et la durée de fonctionnement du compresseur augmente.
	Lorsque vous faites vos courses, emportez un sac isotherme et rangez les aliments le plus vite possible dans l'appareil frigorifique. Rangez les aliments au froid le plus vite possible pour ne pas briser la chaîne du froid. Laisser d'abord refroidir les boissons et les plats chauds à l'extérieur de l'appareil frigorifique.	Les plats chauds et les aliments réchauffés à la température extérieure apportent de la chaleur à l'intérieur de l'appareil frigorifique. L'appareil essaie alors de se refroidir et la durée de fonctionnement du compresseur augmente.
	Ranger les aliments bien emballés ou bien couverts.	L'évaporation et la condensation de liquides dans la zone de réfrigération provoquent une baisse de la puissance frigorifique.
	Pour décongeler des surgelés, les placer dans la zone de réfrigération.	
	Ne pas surcharger les compartiments, afin que l'air puisse circuler.	Une mauvaise circulation d'air provoque une baisse de la puissance frigorifique.

Description de l'appareil

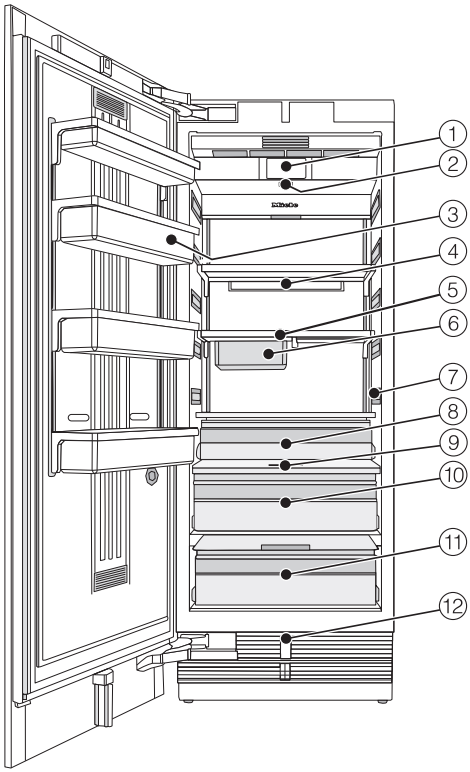

① Écran

② Interrupteur Marche/Arrêt

③ Balconnet de contreporte

④ Support pour filtre Active AirClean

⑤ Plans de rangement

⑥ Tiroir suspendu pour le rangement de denrées alimentaires de petite taille

⑦ Éclairage intérieur

⑧ Bac à fruits et à légumes

⑨ Régulateur d'humidité

⑩ Compartiment humide avec réglage d'humidité pour fruits et légumes

⑪ Compartiment sec avec réglage de la température pour les aliments facilement périssables

⑫ Ouverture automatique de porte (Push2open/Pull2open)

Le compartiment sec dans la zone MasterFresh satisfait aux exigences d’un compartiment pour denrées alimentaires hautement périssables selon EN ISO 15502.

Description de l'appareil

Écran principal

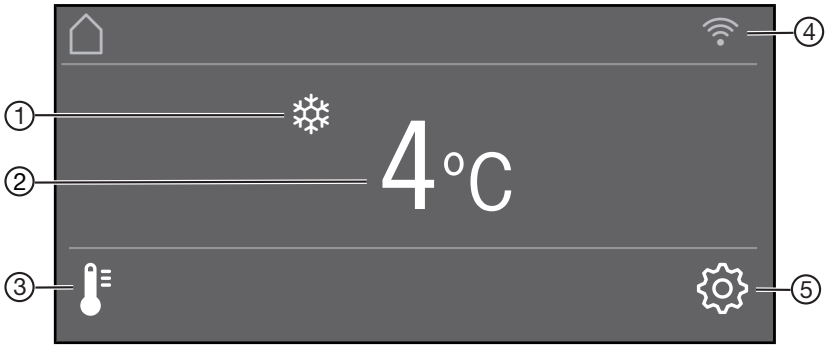

① Affichage SuperFroid
(visible uniquement lorsque la fonction SuperFroid est activée)

② Affichage de température de consigne

③ Touche sensitive
de réglage de la température

④ Affichage de l'état de la connexion
(visible uniquement si la mise en réseau a été activée)

⑤ Touche sensitive mode réglage
pour la sélection de diverses fonctions en mode Réglages

Mode de réglage

Les fonctions suivantes peuvent être sélectionnées en mode de réglage et leurs paramètres peuvent être partiellement modifiés :

Symbole		Fonction
	Langue	régler
	Luminosité	régler (plus sombre à plus clair)
	Schéma de couleurs	régler (sombre ou clair)
/	Signaux sonores	régler le volume ou désactiver totalement les Signaux sonores (par ex. pour l'alarme de la porte)
/	Bip touches	régler le volume ou désactiver totalement le Bip touches
°F/° C	Unité de température	régler (degrés Fahrenheit ou degrés Celsius)
/	Verrouillage des touches	activer ou désactiver (voir chapitre "Autres réglages")
	MasterFresh	Régler la température dans le compartiment sec (voir chapitre "Autres réglages")
	Auto test	le système redémarre et analyse les éventuels défauts ou dysfonctionnements (voir chapitre "Autres réglages")
	Assistant de porte	activer ou désactiver (Push2open ou Pull2open) (voir chapitre "Autres réglages")
	Miele@home	configurer, désactiver ou demander le statut de la connexion Wi-Fi (voir chapitre "Autres réglages")
*	Mode expo	désactiver * (visible uniquement si le Mode expo est activé, voir chapitre "Autres réglages")
	Réglages usine	réinitialiser les réglages d'usine (voir chapitre "Autres réglages")
	Mode Shabbat	activer ou désactiver (voir chapitre "Autres réglages")
	Affichage filtre active AirClean	Activer, désactiver ou réinitialiser (voir chapitre "Autres réglages")

Symboles du mode de réglage ⚙

</>	naviguer dans le mode de réglage pour sélectionner un réglage
−/+	modifier un réglage (par ex. luminosité de l’écran)
OK	confirmer un réglage
⮌	quitter le niveau de menu

Accessoires fournis avec l'appareil

Fiche de l’appareil

Filtre Active AirClean

Les filtres Active AirClean neutralisent les mauvaises odeurs dans la zone de réfrigération et empêchent les transferts d’odeurs entre les aliments.

Installez les filtres Active AirClean fournis comme décrit au chapitre “Nettoyage et entretien”, paragraphe “Remplacer les filtres ActiveAirClean”.

Il est recommandé de remplacer les filtres Active AirClean tous les 6 mois.

Accessoires disponibles en option

Conçus spécialement pour l'appareil frigorifique, des accessoires et des produits de nettoyage et d'entretien sont disponibles dans le gamme de produits Miele.

Chiffon microfibre polyvalent

Le chiffon microfibre contribue à éliminer les traces de doigts et les petites salissures sur les façades en inox, les panneaux d'appareil, les fenêtres, les meubles, les vitres de voiture, etc.

Filtre Active AirClean

Description voir paragraphe “Accessoires fournis”.

Filtre Active AirClean avec support

Les filtres Active AirClean neutralisent les mauvaises odeurs dans la zone de réfrigération et empêchent les transferts d’odeurs entre les aliments.

Le support pour filtre Active AirClean peut être fixé sous n’importe quelle tablette dans la zone de réfrigération.

Habillage frontal en inox

Les panneaux frontaux en inox confèrent à votre appareil un design hautement qualitatif.

Les plinthes de socle et poignées sont également disponibles en aspect inox.

Bandeau métallique pour les façades à plusieurs panneaux

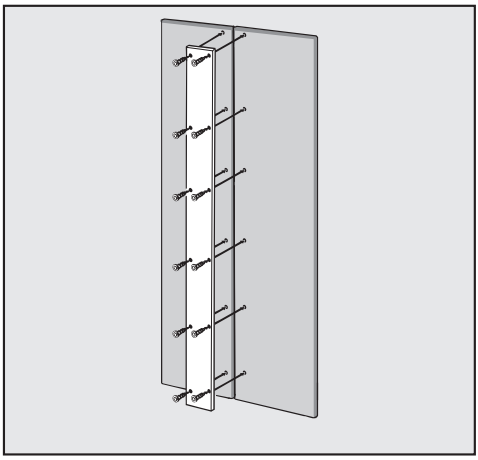

Si vous souhaitez monter une façade constituée de deux panneaux, vous devez assembler ces derniers à l’aide du bandeau métallique.

Kit de montage side-by-side

Pour le montage côte-à-côte de deux appareils de froid ou plus, vous devez utilisez le kit de montage side-by-side (voir chapitre “Installation”, paragraphe “Side-by-side”).

Accessoires

Élément de charnière

S’il faut changer la butée de porte de votre appareil, la grille inférieure d’aération doit être démontée. Pour ce faire, il vous faut un nouvel élément de charnière.

Seul le SAV Miele est habilité à effectuer le remplacement de la butée de porte.

Possibilité de commander des accessoires en option dans la boutique en ligne Miele. Vous pouvez également les obtenir auprès du service après-vente Miele (voir à la fin de ce mode d'emploi) et de votre revendeur Miele.

Avant la première utilisation

Après le transport, laissez l'appareil de froid reposer pendant env. 1 heure avant de le raccorder.
Vous éviterez ainsi d'éventuels dysfonctionnements de l'appareil.

Matériaux d'emballage

- Retirez tout l'emballage qui se trouve à l'intérieur de l'appareil.

Retirez impérativement tout le matériel d'emballage, film adhésif compris, **avant** de mettre l'appareil en marche. Il est difficile de retirer le film adhésif sur des surfaces froides.

Nettoyage

Veuillez respecter les indications figurant au chapitre "Nettoyage et entretien".

- Nettoyez l'intérieur de l'appareil et les accessoires.

Choisir le bon assistant de porte (Push2open/Pull2open)

L'assistant de porte facilite l'ouverture de la porte de l'appareil.

Vous avez le choix entre les deux assistants de porte Push2open et Pull2open (voir chapitre "Autres réglages", paragraphe "allumer Assistant de porte "). L'assistant de porte Push2open est paramétré par défaut.

- Sélectionnez l'assistant Pull2open si votre appareil est pourvu d'une façade de meuble avec poignée.
- Sélectionnez l'assistant Push2open si votre appareil est pourvu d'une façade de meuble sans poignée.

Installer les filtres Active AirClean

Votre appareil de froid est équipé de 2 filtres Active AirClean qui neutralisent les mauvaises odeurs dans la zone de réfrigération.

- Installez les filtres Active AirClean fournis comme décrit au chapitre "Nettoyage et entretien", paragraphe "Remplacer les filtres Active AirClean".

Miele@home

Votre appareil de froid est équipé d'un module Wi-Fi intégré.

Dans les réglages d'usine, la mise en réseau est désactivée.

Pour utiliser cette fonctionnalité, il vous faut :

- un réseau Wi-Fi
- l'App Miele
- un compte utilisateur Miele Vous pouvez créer votre compte utilisateur via l'App Miele.

L'App Miele vous guide lors de la connexion entre l'appareil et le réseau Wi-Fi local.

Une fois l'appareil connecté au réseau Wi-Fi, vous pouvez par exemple procéder aux actions suivantes avec l'App :

- obtenir des informations sur le statut de votre appareil
- modifier les réglages de votre appareil de froid

En connectant l'appareil de froid à votre réseau Wi-Fi, la consommation d'énergie augmente, même si l'appareil est arrêté.

Assurez-vous que le signal de votre réseau Wi-Fi est suffisamment fort sur le lieu d'installation de votre appareil.

Disponibilité de la connexion Wi-Fi

La connexion Wi-Fi partage une plage de fréquence avec d'autres appareils (par ex. micro-ondes, jouets télécommandés). Cela peut entraîner des problèmes de connexion temporaires ou complets. Une disponibilité constante des fonctions proposées ne peut donc pas être garantie.

Disponibilité Miele@home

L'utilisation de l'App Miele dépend de la disponibilité du service Miele@home de votre pays.

Le service de Miele@home n'est pas disponible dans tous les pays.

Vous trouverez plus d'informations sur la disponibilité de ce service sur notre page Internet www.miele.com.

Application Miele

Vous pouvez télécharger gratuitement l'application Miele depuis l'Apple App Store® ou depuis Google Play Store™.

Télécharger dans l'App Store

APPLI ANDROID SUR Google Play

Utiliser l'appareil de froid

Les objets pointus ou tranchants, tels que des crayons ou stylos, peuvent rayer l'écran tactile.

Effleurez l'écran tactile avec les doigts uniquement.
Si vos doigts sont froids, il est possible que l'écran tactile ne réagisse pas.

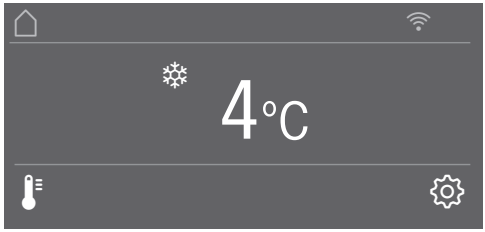

Les touches sensitives qui se trouvent sous l'affichage de température peuvent être **sélectionnées** directement par effleurement ; à l'inverse, les symboles et les textes dans ou au-dessus de l'affichage de température sont uniquement **affichés**.

Le mode de réglage ⚙

Le mode de réglage ⚙ permet de sélectionner diverses fonctions de l'appareil de froid et notamment de modifier leurs paramètres (voir chapitre "Autres réglages").

- Effleurez la touche sensitive ⚙ pour accéder au mode de réglage.
- À l'aide des touches sensitives < et >, sélectionnez la fonction dans laquelle vous souhaitez effectuer des réglages.
- Confirmez votre choix avec *OK*.
- Modifiez les réglages au choix à l'aide des touches sensitives < et > ou + et −.
- Confirmez votre choix avec *OK*.

Le réglage affiché **en couleur** correspond toujours au réglage **sélectionné**, il peut être confirmé directement avec *OK*.

- Effleurez la touche sensitive ⮌ si vous souhaitez revenir au niveau de menu précédent ou si vous souhaitez interrompre une procédure.

Tout contact avec l'écran est confirmé par un bip sonore. Ce bip sonore peut être désactivé via le mode de réglage ⚙.

Procéder à la première mise en service

- Ouvrez la porte de l'appareil.

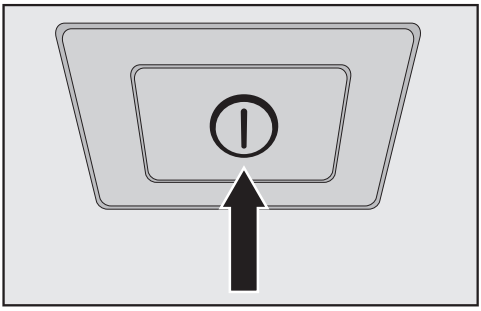

- Appuyez sur le bouton Marche/Arrêt pour allumer l'appareil.

Le bouton Marche/Arrêt se trouve sous l'écran.

L'appareil de froid commence à produire du froid et l'éclairage intérieur s'allume chaque fois que la porte est ouverte.

Miele s'affiche à l'écran de l'appareil de froid.

- Si vous allumez l'appareil pour la première fois, il vous invite à effectuer les réglages suivants :

- Régler la Langue (si vous avez sélectionné accidentellement une Langue que vous ne comprenez pas, revenez dans le mode de réglage ⚙ et servez-vous du symbole ⚑ pour régler la langue de votre choix)
- Régler l'Unité de température : °C (degrés Celsius) ou °F (degrés Fahrenheit)
- Configurer Miele@home :

- Sélectionnez continuer si vous souhaitez configurer Miele@home immédiatement (suivez les instructions du chapitre "Autres réglages", paragraphe "Miele@home").
- Sélectionnez passer si vous souhaitez configurer Miele@home ultérieurement.

- À l'aide des touches sensitives < et >, sélectionnez le réglage approprié puis validez en appuyant sur *OK*.
- Effleurez la touche sensitive ⮌ si vous souhaitez revenir au niveau de menu précédent.

Le message Première mise en service effectuée avec succès apparaît à l'écran.

- Confirmez la première mise en service avec *OK*.

L'écran principal s'affiche (voir chapitre "Description de l'appareil", paragraphe "Écran principal").

La première mise en service ne peut pas être interrompue. Elle peut seulement être interrompue par la désactivation de l'appareil, et devra se poursuivre lorsque vous remettrez celui-ci en marche.

Activer l’appareil de froid

- Ouvrez la porte de l’appareil.
- Appuyez sur le bouton Marche/Arrêt pour allumer l’appareil de froid.

L’appareil de froid commence à produire du froid et l’éclairage intérieur s’allume chaque fois que la porte de l’appareil est ouverte.

Miele puis la page d’accueil s’affichent à l’écran :

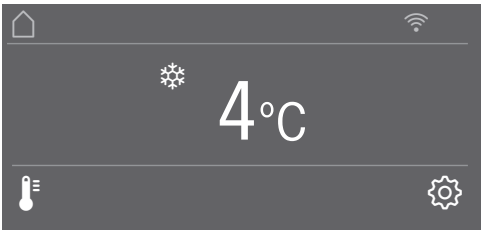

Pour que la température soit suffisamment basse, laissez l’appareil de froid descendre en température pendant quelques heures avant de le remplir pour la première fois.

⚠ Risque d’endommagement en cas d’utilisation sans surveillance.
N’allumez pas l’appareil de froid si vous devez vous absenter pendant une longue période.
Ne faites pas fonctionner l’appareil de froid sans surveillance pendant une longue période.

Arrêt de l’appareil de froid

- Appuyez sur le bouton Marche/Arrêt pour éteindre l’appareil de froid.

L’éclairage intérieur s’éteint et la production de froid s’arrête.

Attention ! L’appareil de froid n’est pas coupé du réseau électrique lorsque vous l’éteignez à l’aide du bouton Marche/Arrêt.

En cas d’absence prolongée

Si l’appareil doit rester longtemps sans fonctionner :

- Désactivez l’appareil de froid.
- Débranchez la fiche secteur de l’appareil ou désactivez le(s) fusible(s) de l’installation électrique.
- Nettoyez l’appareil de froid.
- Laissez les portes de l’appareil ouvertes afin d’aérer suffisamment et d’éviter ainsi la formation de mauvaises odeurs.

En cas d’arrêt prolongé de l’appareil de froid, de la moisissure risque de se former si la porte de l’appareil reste fermée et si l’appareil n’a pas été nettoyé.
Nettoyez impérativement l’appareil de froid.

Le mode Réglages ⚙ vous permet de sélectionner différentes fonctions de l'appareil et de modifier en partie leurs paramètres pour mieux adapter l'appareil à vos besoins.

Vous trouverez ci-dessous la description des fonctions du mode de réglage ⚙ nécessitant des explications supplémentaires.

En mode Réglages ⚙, l'alarme de la porte et d'autres messages d'avertissement sont automatiquement bloqués.

Activer ou désactiver le Verrouillage des touches 🔒/🔓

Le Verrouillage des touches allumé vous protège d'un déréglage intempestif de la température ou de déréglages intempestifs en mode de réglage ⚙.

- En mode Réglages ⚙, utilisez les touches < et > pour sélectionner le Verrouillage des touches puis validez avec *OK*.
- Utilisez les touches sensitives < et > pour activer (activé) ou désactiver (désactivé) le verrouillage des touches et confirmez votre choix avec *OK*.
- Fermez la porte de l'appareil pour activer le verrouillage des touches.

Le verrouillage des touches activé ne s'affiche pas à l'écran.

Si vous sélectionnez une touche sensitive alors que le verrouillage des touches est activé, le message Presser la touche OK pendant 6 secondes pour déverrouiller s'affiche à l'écran.

- Suivez les instructions à l'écran.

L'écran se déverrouille temporairement et vous pouvez procéder au réglage de votre choix. Fermez la porte de l'appareil pour réactiver le verrouillage des touches.

Régler la température dans la zone MasterFresh (compartiment sec) 🌡↕

- En mode Réglages ⚙, utilisez les touches < et > pour sélectionner MasterFresh puis validez avec *OK*.
- À l'aide des touches sensitives − et +, sélectionnez la température appropriée puis validez en appuyant sur *OK*.
- Effleurez la touche sensitive ⮌ si vous souhaitez interrompre l'opération.

La barre de segment a 5 segments, la température est réglée par palier d'environ 1 °C.

La température dans le compartiment sec est réglée en usine à 0 °C.

Effectuer un Auto test ☑

Effectuez un Auto test si vous avez l'impression que votre appareil ne fonctionne pas parfaitement et qu'il doit être contrôlé en vue de détecter d'éventuels défauts.

- En mode Réglages ⚙, utilisez les touches < et > pour sélectionner Auto test puis validez avec *OK*.
- Effleurez la touche sensitive ⮌ si vous souhaitez interrompre l'opération.

L'Auto test démarre et le système recherche d'éventuels défauts ou dysfonctionnements de l'appareil.

- Si l'auto-test ne détecte aucune erreur ni aucun défaut, le message Redémarrage système s'affiche à l'écran.
- Si l'auto-test détecte une erreur ou un défaut, les messages correspondants s'affichent à l'écran.

En outre, un signal sonore retentit.

- Si le signal sonore vous dérange, vous pouvez l'interrompre avant la fin en effleurant la touche sensitive .
- Recopiez le contenu du/des message(s) affiché(s).
- Contactez le service après-vente et informez-le du ou des message(s) affiché(s).
- Confirmez le message en appuyant sur la touche *OK*.

Le message Redémarrage système apparaît à l'écran.

L'appareil s'éteint un instant de lui-même, puis se rallume.

Le message Auto test terminé apparaît à l'écran.

- Confirmez le message en appuyant sur la touche *OK*.

L'écran principal s'affiche à nouveau.

Activer l'Assistant de porte

Vous avez le choix entre les deux assistants de porte Push2open et Pull2open. L'assistant de porte Push2open est paramétré par défaut.

L'assistant de porte Push2open convient pour les façades de meuble sans poignées. Exercez une légère pression sur la porte de l'appareil pour qu'elle s'ouvre automatiquement.

L'assistant de porte Pull2open convient pour les façades de meuble avec poignées. La porte de l'appareil peut être ouverte aisément, presque sans effort.

⚠ Risque de dommages en fermant prématurément la porte de l'appareil.
Lorsque l'assistant de porte est activé, une fermeture anticipée et répétée de la porte de l'appareil peut entraîner des dommages et des dysfonctionnements.
Ne maintenez ou ne fermez pas la porte de l'appareil tant que l'ouverture automatique de la porte est en cours. Si vous avez fermé la porte de l'appareil pendant ce processus, laissez-la fermée pendant 5 minutes. Le système d'ouverture automatique se réinitialise.

Activer Push2open

- En mode de réglage , sélectionnez Assistant de porte à l'aide des touches sensitives < et > puis validez en appuyant sur *OK*.
- Sélectionnez Mode à l'aide des touches sensitives < et > puis validez en appuyant sur *OK*.
- Sélectionnez Push2open à l'aide des touches sensitives < et > puis validez en appuyant sur *OK*.
- Effleurez la touche sensitive pour revenir au niveau de menu précédent.

– Régler l'intensité

Vous pouvez également régler l'intensité de la fonction Push2open. Plus l'intensité réglée est basse, moins il faut appuyer fort contre la porte de l'appareil.

- En mode de réglage ⚙, sélectionnez Assistant de porte à l'aide des touches sensitives < et > puis validez en appuyant sur *OK*.
- En mode de réglage ⚙, sélectionnez Intensité à l'aide des touches sensitives < et > puis validez en appuyant sur *OK*.
- À l'aide des touches sensitives < et >, sélectionnez l'intensité qui vous convient (faible, moyenne, élevée) puis validez en appuyant sur *OK*.

- Régler la durée d'AutoClose

Vous pouvez également régler la durée d'ouverture de la porte de l'appareil jusqu'à sa fermeture automatique.

- En mode de réglage ⚙, sélectionnez Assistant de porte à l'aide des touches sensitives < et > puis validez en appuyant sur *OK*.
- En mode de réglage ⚙, sélectionnez AutoClose à l'aide des touches sensitives < et > puis validez en appuyant sur *OK*.
- À l'aide des touches sensitives + et —, sélectionnez la durée qui vous convient (5 à 30 secondes) puis validez en appuyant sur *OK*.

Protection contre toute ouverture involontaire : si vous n'ouvrez pas la porte de l'appareil, elle se ferme automatiquement une fois la durée réglée écoulée.

Activer Pull2open

- En mode de réglage ⚙, sélectionnez Assistant de porte à l'aide des touches sensitives < et > puis validez en appuyant sur *OK*.
- Sélectionnez Mode à l'aide des touches sensitives < et > puis validez en appuyant sur *OK*.
- Sélectionnez Pull2open à l'aide des touches sensitives < et > puis validez en appuyant sur *OK*.
- Effleurez la touche sensitive ⮌ pour revenir au niveau de menu précédent.

– Régler l'intensité

Vous pouvez également régler l'intensité de la fonction Pull2open. Plus l'intensité réglée est basse, moins il faut tirer fort sur la porte de l'appareil.

- En mode de réglage ⚙, sélectionnez Assistant de porte à l'aide des touches sensitives < et > puis validez en appuyant sur *OK*.
- En mode de réglage ⚙, sélectionnez Intensité à l'aide des touches sensitives < et > puis validez en appuyant sur *OK*.
- À l'aide des touches sensitives < et >, sélectionnez l'intensité qui vous convient (faible, moyenne, élevée) puis validez en appuyant sur *OK*.

Désactiver l'Assistant de porte

- En mode de réglage ⚙, sélectionnez Assistant de porte à l'aide des touches sensitives < et > puis validez en appuyant sur *OK*.
- Sélectionnez Mode à l'aide des touches sensitives < et > puis validez en appuyant sur *OK*.
- Sélectionnez désactivé à l'aide des touches sensitives < et > puis validez en appuyant sur *OK*.
- Effleurez la touche sensitive ⮌ pour revenir au niveau de menu précédent.

Miele@home

Désactiver Miele@home

- En mode Réglages ⚙, utilisez les touches < et > pour sélectionner Miele@home puis validez avec *OK*.
- Sélectionnez désactiver à l'aide des touches sensitives < et > puis validez en appuyant sur *OK*.

Le message Désactivation réussie apparaît à l'écran.

- Confirmez le message en appuyant sur la touche *OK*.

Votre appareil est maintenant déconnecté de votre réseau Wi-Fi.

Le symbole ᯤ disparaît à l'écran.

Désactiver Miele@home

- En mode Réglages ⚙, utilisez les touches < et > pour sélectionner Miele@home puis validez avec *OK*.
- Sélectionnez désactiver à l'aide des touches sensitives < et > puis validez en appuyant sur *OK*.

Le message Désactivation réussie apparaît à l'écran.

- Confirmez le message en appuyant sur la touche *OK*.

Votre appareil est maintenant déconnecté de votre réseau Wi-Fi.

Le symbole ᯤ disparaît à l'écran.

Activer Miele@home

Vous devez réactiver la mise en réseau dans le cas où vous avez activé Miele@home une fois au préalable et que la connexion a ensuite été interrompue.

- En mode de réglage ⚙, sélectionnez Miele@home à l'aide des touches sensitives < et > puis validez en appuyant sur *OK*.
- Sélectionnez activer à l'aide des touches sensitives < et > puis validez en appuyant sur *OK*.

Le message Activation réussie s'affiche à l'écran.

- Validez le message avec *OK*.

Si la connexion Wi-Fi est activée, le symbole ᯤ s'affiche à l'écran.

Contrôler l'état de la connexion Wi-Fi

- En mode de réglage ⚙, sélectionnez Miele@home à l'aide des touches sensitives < et > puis validez en appuyant sur *OK*.
- Sélectionnez Etat de la connexion à l'aide des touches sensitives < et > puis validez en appuyant sur *OK*.

Des informations concernant l'état de la connexion Wi-Fi s'affichent à l'écran :

- ᯤ connecté : connexion de haute qualité,
- ᯤ connecté : connexion de qualité moyenne,
- ᯤ connecté : connexion de faible qualité,
- ᯤ : pas de connexion.

Reconfigurer Miele@home

Si les informations ou les paramètres de votre réseau Wi-Fi ont changé, vous pouvez reconfigurer Miele@home pour votre appareil de froid.

- En mode Réglages ⚙, utilisez les touches < et > pour sélectionner Miele@home puis validez avec *OK*.

- Sélectionnez Nouvelle installation à l'aide des touches sensitives < et > puis validez en appuyant sur *OK*.

Le message Rétablir la configuration ? apparaît à l'écran

- Sélectionnez oui ou non à l'aide des touches sensitives < et > puis validez en appuyant sur *OK*.

Réinitialiser la configuration du réseau

Avant de mettre au rebut, de vendre, ou de mettre en service un appareil de froid d'occasion, réinitialisez ses paramètres au réglage d'usine. Cela réinitialisera aussi la configuration du réseau, de façon à effacer toutes les données personnelles de l'appareil de froid. Par ailleurs, un précédent propriétaire ne pourra plus accéder à l'appareil.

- Réinitialisez les réglages de l'appareil de froid comme expliqué au chapitre "Réinitialiser les réglages d'usine".

Désactiver le Mode expo

Le mode Expo permet aux revendeurs de présenter l'appareil **sans activer la production de froid**. Ce réglage n'a aucune utilité pour les particuliers.

Si le mode Expo a été activé à l'usine, s'affiche à l'écran.

- En mode Réglages, utilisez les touches < et > pour sélectionner Mode expo puis validez avec *OK*.

Le message Presser la touche OK pendant 4 secondes pour désactiver apparaît à l'écran.

- Suivez les instructions à l'écran.

Le compte à rebours Désactivation du mode expo dans secondes s'affiche à l'écran.

Le message Mode expo désactivé L'appareil refroidit apparaît à l'écran.

- Confirmez ce message avec *OK*.

L'écran principal s'affiche à nouveau.

Réinitialiser les réglages d'usine

Vous pouvez réinitialiser les réglages de l'appareil de froid aux réglages d'usine.

Avant de mettre au rebut, de vendre, ou de mettre en service un appareil de froid d'occasion, réinitialisez ses paramètres au réglage d'usine. Cela réinitialisera aussi la configuration du réseau, de façon à effacer toutes les données personnelles de l'appareil de froid. Par ailleurs, un précédent propriétaire ne pourra plus accéder à l'appareil.

- En mode Réglages, utilisez les touches < et > pour sélectionner le Réglages usine puis validez avec *OK*.
- Sélectionnez Restaurer à l'aide des touches sensitives < et > puis validez en appuyant sur *OK*.

Le message Réglages restaurés s'affiche à l'écran après un petit délai d'attente.

- Validez le message avec *OK*.

La première mise en service se relance (voir chapitre "Première mise en service", section "Effectuer la première mise en service").

Les réglages de l'appareil de froid sont réinitialisés aux valeurs suivantes :

Autres réglages

Fonction		Réglage d'usine
	Langue	anglais
	Luminosité	valeur moyenne (4 segments sur 7)
	Schéma de couleurs	sombre
/	Signaux sonores	valeur moyenne (4 segments sur 7)
/	Bip touches	valeur moyenne (4 segments sur 7)
°C/°F	Unité de température	° Celsius
/	Verrouillage des touches	désactivé
	MasterFresh	0 °C (2 sur 5 segments)
	Assistant de porte	Push2open
	Miele@home	désactivé
	Mode Shabbat	désactivé
	Affichage filtre active AirClean	activé
	Température de la zone de réfrigération	4 °C
	Température du compartiment sec	0 °C

Activer ou désactiver le Mode Shabbat/

Cet appareil de froid propose un Mode Shabbat qui permet de faciliter l'observance des pratiques religieuses.

Lorsque le Mode Shabbat est activé, vous ne pouvez procéder à aucun réglage sur votre appareil.

La signalisation sonore et visuelle étant désactivée en Mode Shabbat, vous devez contrôler que la porte est bien fermée.

- En mode Réglages, utilisez les touches < et > pour sélectionner Mode Shabbat puis validez avec *OK*.
- Sélectionnez à l'aide des touches sensitives < et > activé ou désactivé puis validez en appuyant sur *OK*.

Si le Mode Shabbat est activé, s'affiche à l'écran et la luminosité de l'affichage est atténuée (l'écran n'est pas modifié en fermant la porte de l'appareil).

Lorsque le Mode Shabbat est activé, cela désactive :

- l'assistant de porte (dans le cas d'une façade de meuble sans poignée, vous devez ouvrir la porte de l'appareil par le bas ou les côtés),
- l'éclairage,
- tous les signaux sonores et visuels,
- l'affichage de la température,
- la fonction SuperFroid (si elle a été activée au préalable),

Peuvent être sélectionnés :

- la touche sensitive du mode de réglage pour désactiver le Mode Shabbat.

Le Mode Shabbat se désactive automatiquement au bout de 125 heures environ.

⚠ Risque sanitaire en raison de consommation d'aliments impropres à la consommation.

Si une panne de courant survient pendant le mode Shabbat, les aliments peuvent être exposés à des températures élevées pendant un certain temps. Par conséquent, la durée de conservation est réduite.

Si une coupure de courant survient en mode Shabbat, contrôlez la qualité des aliments.

Activer, désactiver ou réinitialiser l'Affichage filtre active AirClean

L'Affichage filtre active AirClean vous rappelle de procéder au remplacement des filtres Active AirClean tous les 6 mois environ. L'écran affiche : Changer filtre active AirClean.

La procédure de remplacement des filtres Active AirClean est décrite au chapitre "Nettoyage et entretien", paragraphe "Remplacer les filtres Active AirClean".

La demande de remplacement des filtres Active AirClean s'affiche automatiquement la première fois, elle ne doit pas être activée manuellement.

Activer l'Affichage filtre active AirClean

Si l'Affichage filtre active AirClean a été désactivé, vous pouvez le réactiver si nécessaire.

- En mode Réglages, utilisez les touches < et > pour sélectionner Affichage filtre active AirClean puis validez avec *OK*.
- Sélectionnez activé à l'aide des touches sensitives < et > puis validez en appuyant sur *OK*.

Le Affichage filtre active AirClean est activé.

Désactiver l'Affichage filtre active AirClean

Si vous le souhaitez, vous pouvez également désactiver l'Affichage filtre active AirClean.

- En mode Réglages, utilisez les touches < et > pour sélectionner Affichage filtre active AirClean puis validez avec *OK*.
- Sélectionnez désactivé à l'aide des touches sensitives < et > puis validez en appuyant sur *OK*.

L'Affichage filtre active AirClean est désactivé.

Réinitialiser le Affichage filtre active AirClean

Une fois les filtres Active AirClean remplacés, vous devez réinitialiser l'Affichage filtre active AirClean pour qu'il puisse à nouveau être affiché après une période de 6 mois.

Si vous ne réinitialisez pas le rappel, il réapparaîtra sans cesse.

- En mode Réglages, utilisez les touches < et > pour sélectionner Affichage filtre active AirClean puis validez avec *OK*.
- Sélectionnez Restaurer à l'aide des touches sensitives < et > puis validez en appuyant sur *OK*.

Le message Changer filtre active AirClean disparaît à l'écran.

L'Affichage filtre active AirClean pour le prochain remplacement des filtres Active AirClean a été activé.

Il est primordial de sélectionner une température correcte afin de bien conserver les aliments. Ceux-ci s'abîment vite sous l'action de micro-organismes. Une bonne température de conservation peut retarder, voire empêcher leur dégradation. La température influence la vitesse de développement des micro-organismes. Plus la température baisse et plus ce processus ralentit.

La température à l'intérieur de l'appareil augmente :

- selon la fréquence et la durée d'ouverture de la porte,
- en fonction de la quantité d'aliments conservés,
- avec la chaleur des produits venant d'être entreposés,
- en fonction de la température ambiante de la pièce où est installé l'appareil. Cet appareil de froid est prévu pour une classe climatique (température ambiante) précise dont il faut respecter les limites.

... dans la zone de réfrigération et dans la zone MasterFresh

Nous recommandons une température de 4 °C dans la zone de réfrigération.

Dans le compartiment sec de la zone MasterFresh, nous conseillons une température de 0 °C.

Répartition automatique de la température (DynaCool)

L'appareil enclenche automatiquement le ventilateur lorsque la réfrigération de la zone de réfrigération se met en route. Le froid est ainsi réparti uniformément et les aliments stockés sont refroidis à une température homogène.

Régler la température

- Effleurez la touche sensitive pour régler la température.

La température préalablement réglée apparaît.

- Réglez la température à l'aide des touches + et —. Si vous maintenez les touches enfoncées, la température défile automatiquement.
- Confirmez le réglage avec *OK* ou patientez pendant env. 8 secondes après avoir actionné une touche pour la dernière fois. La température est ensuite automatiquement enregistrée.

Conseil : La température récemment réglée est aussi confirmée et validée lors de la fermeture de la porte de l'appareil.

L'affichage de température à l'écran indique toujours la température **souhaitée**.

Si vous avez modifié la température, contrôlez l'affichage **au bout de 6 heures environ pour un appareil peu rempli et au bout de 24 heures pour un appareil plein**. Ce n'est que passé ce délai que la température réelle s'est effectivement établie.

- Si, une fois ce laps de temps écoulé, la température est trop élevée ou trop basse, réglez-la à nouveau.

Régler la température dans le compartiment sec de la zone MasterFresh

La température dans le compartiment sec de la zone MasterFresh est d'env. 0 °C.

Si vous souhaitez augmenter ou baisser la température, vous pouvez la modifier légèrement (voir chapitre "Effectuer

d’autres réglages”, paragraphe “Régler la température dans la zone MasterFresh (compartiment sec)”).

Conseil : Si vous souhaitez stocker du poisson particulièrement fragile, par exemple, vous pouvez choisir un réglage plus bas. Une température un peu plus élevée est plus agréable si vous souhaitez conserver des aliments prêts à être consommés.

Possibilités de réglage de la température

La température dans la zone de réfrigération est réglable entre 2 °C et 8 °C.

La température dans le compartiment sec de la zone MasterFresh est réglable entre -1 °C et 3 °C environ.

Fonction SuperFroid ❄

Grâce à la fonction SuperFroid, la zone de réfrigération atteint très rapidement la valeur la plus froide (selon la température ambiante).

Il est particulièrement recommandé d'enclencher la fonction SuperFroid lorsque vous souhaitez refroidir de grandes quantités d'aliments ou de boissons qui viennent d'être entreposées.

Activer la fonction SuperFroid

- Effleurez la touche sensitive 🌡 pour régler la température.
- Pour activer la fonction SuperFroid, effleurez la touche sensitive ❄.

Le symbole ❄ apparaît en couleur et la nouvelle valeur de température réglée de 2 °C apparaît sur l'affichage de température.

- Confirmez le réglage avec *OK* ou patientez pendant env. 8 secondes après avoir actionné une touche pour la dernière fois. Le réglage est ensuite automatiquement enregistré.

Le symbole ❄ s'allume à l'écran.

L'appareil active la capacité maximale de congélation.

Désactiver la fonction SuperFroid

- Effleurez la touche sensitive 🌡 pour régler la température.

Le symbole ❄ apparaît sur fond coloré et une température de 2 °C est affichée.

- Effleurez la touche sensitive ❄ pour désactiver la fonction SuperFroid.

Le symbole ❄ n'est plus coloré et la température réglée précédemment s'affiche à l'écran.

- Confirmez le réglage avec *OK* ou patientez pendant env. 8 secondes après avoir actionné une touche pour la dernière fois. Le réglage est ensuite automatiquement enregistré.

Le symbole ❄ s'éteint à l'écran.

L'appareil se remet à fonctionner à puissance normale.

Si la fonction SuperFroid ne se désactive pas, elle se désactive automatiquement au bout de 6 heures environ. L'appareil de froid repasse à la puissance frigorifique normale.

Conseil : Pour économiser de l'énergie, vous pouvez désactiver vous-même la fonction SuperFroid dès que les aliments ou les boissons sont suffisamment froids.

Alarme de porte

L'appareil est équipé d'un système d'alarme afin d'éviter une déperdition énergétique lorsque la porte est ouverte.

Alarme de porte

Un signal sonore retentit si la porte de l'appareil reste ouverte plus de 2 minutes.
Par ailleurs, le message Fermer la porte apparaît à l'écran.

Dès que la porte de l'appareil est fermée, le signal sonore s'arrête et le message disparaît de l'écran.

Arrêt prématuré de l'alarme de porte

Si le signal sonore vous gêne, vous pouvez le désactiver avant qu'il ne s'arrête de lui-même.

- Effleurez la touche sensitive *OK*.

Le signal sonore s'arrête et le message disparaît de l'écran.

Le signal sonore reprend et le message réapparaît à l'écran au bout d'un certain temps, jusqu'à ce que la porte de l'appareil soit refermée.

Déplacer ou retirer les balconnets de contreporte

Déplacez ou retirez les balconnets uniquement lorsqu'ils sont vides.

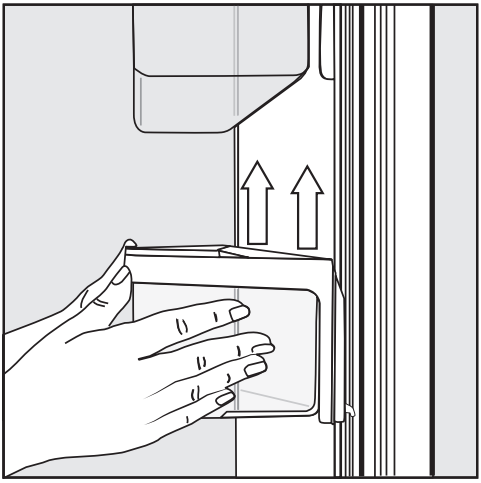

- Saisissez le balconnet à deux mains au niveau du cadre et faites-le remonter un peu, de sorte que les deux ergots sortent du guidage.
- Retirez le balconnet ou réinsérez-le à l'emplacement souhaité en introduisant les ergots à la même hauteur dans le guidage.
- Veillez à ce que le balconnet soit bien droit.

Conseil : Vous pouvez extraire les paniers de leur cadre de fixation pour les nettoyer ou les charger/décharger plus facilement.

Retirer ou déplacer les tablettes

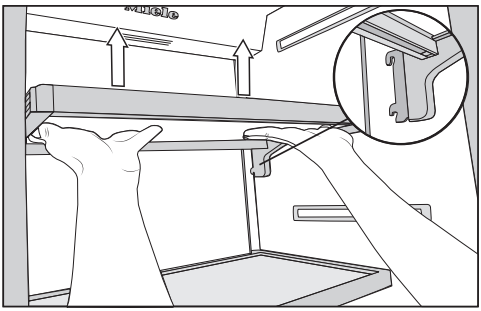

- Saisissez la tablette par en-dessous avec les deux mains et soulevez-la légèrement, de sorte que les ergots arrière sortent du guidage.
- Tirez la tablette vers vous.
- Retirez la tablette ou réinsérez-la à l'emplacement souhaité en introduisant les ergots bien dans le guidage.
- Veillez à ce que la tablette soit bien droite.

Retirer le tiroir suspendu

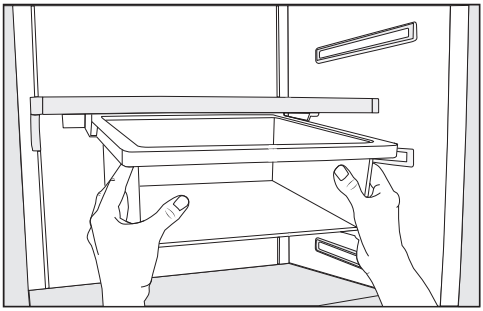

- Retirez le tiroir suspendu sans le décaler sur les côtés, de manière à pouvoir le sortir des butées d'arrêt des deux côtés.
- Pour le remettre en place, positionnez-vous bien en face et insérez le tiroir suspendu dans le guidage.

Vous pouvez déplacer le tiroir suspendu vers la droite ou vers la gauche, selon vos besoins.

Déplacer le tiroir suspendu

Le tiroir suspendu peut être fixé sous n'importe quelle tablette dans la zone de réfrigération.

- Retirez le tiroir suspendu.
- Pour retirer le support du tiroir suspendu, appuyez sur les deux côtés du support à l'arrière contre les ergots et retirez le support du cadre de fixation en biais vers le bas.
- Pour remettre le support en place, appuyez sur les deux côtés du support à l'arrière contre les ergots et encliquetez le support par le bas dans la fente du cadre de fixation.
- Réinstallez le tiroir suspendu.

Conseil : Sinon, vous pouvez aussi déplacer la tablette avec le tiroir suspendu.

Retirer les compartiments de la zone de réfrigération

- Sortez légèrement le compartiment.

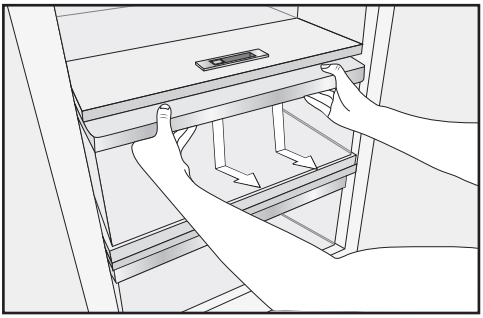

- Saisissez avec les deux mains le bas du cadre de fixation du compartiment et poussez ce dernier par à-coup vers le bas, de manière à ce qu'il sorte des ergots à l'arrière.
- Sortez le compartiment en le tirant vers vous.

Pour finir, insérez à nouveau complètement les rails télescopiques. Vous éviterez ainsi de les endommager.

Une graisse spéciale a été déposée sur les rails télescopiques. Veillez à ne pas la retirer au cours du nettoyage.
Nettoyez les rails télescopiques avec un chiffon humide.

- Pour insérer le compartiment, placez-le sur les rails télescopique et veillez à ce qu'il s'encliquette de manière audible.

⚠ Risque d'explosion provoquée par des mélanges gazeux inflammables.

Certains mélanges gazeux inflammables risquent de prendre feu au contact de composants électriques.

N'entreposez aucun produit explosif ni aucun produit contenant un gaz propulseur (par ex. une bombe aérosol). Les bombes aérosol correspondantes sont reconnaissables par les indications de contenu imprimées ou un symbole de flamme. Des gaz qui peuvent s'échapper risquent de s'enflammer en raison des composants électriques.

⚠ Risque de dommages à cause des aliments contenant de la graisse ou de l'huile.

Si vous entreposez des aliments contenant de la graisse ou de l'huile à l'intérieur de l'appareil ou dans la contre-porte de celui-ci, des fissures risquent d'apparaître dans le plastique, qui peut casser ou se déchirer.

Veillez à ce que la graisse ou l'huile ne fuient pas sur les pièces en plastique de l'appareil frigorifique.

Différentes zones de froid

La circulation naturelle de l'air crée des différences de température de la zone de réfrigération.

L'air froid, plus lourd, descend dans la partie basse de la zone de réfrigération. Servez-vous des différentes zones de froid quand vous rangez vos aliments dans l'appareil !

Conseil : Veillez à ne pas stocker les aliments de façon trop compacte afin de garantir une bonne circulation de l'air.

Si la circulation de l'air ne suffit pas, le refroidissement diminue et la consommation d'énergie augmente.

N'obstruez pas le ventilateur sur la paroi arrière.

Conseil : Les aliments ne doivent pas toucher la paroi arrière de l'appareil. Ils risqueraient d'y adhérer en gelant.

Il s'agit d'un appareil de froid à répartition automatique de la température (DynaCool). L'appareil de froid enclenche automatiquement le ventilateur dès que la production de froid de la zone de réfrigération est activée. Ainsi, le froid est réparti uniformément dans la zone de réfrigération et les différentes zones de froid sont moins prononcées. Tous les aliments stockés sont ainsi refroidis à peu près à la même température.

Zone la moins froide

La zone la moins froide du réfrigérateur se trouve tout en haut, au niveau de la porte de l'appareil. Utilisez cette zone, par exemple pour conserver votre beurre et l'étaler plus facilement ou votre fromage afin d'en préserver les arômes.

Zone la plus froide

La zone la plus froide du réfrigérateur se trouve juste au-dessus du bac à fruits et à légumes, sur la face arrière de l'appareil. Cependant, la température est encore plus basse dans le compartiment sec de la zone MasterFresh.

Utilisez cet espace dans la zone de réfrigération et le compartiment sec de la zone MasterFresh pour tous les produits fragiles facilement périssables, à savoir :

- le poisson, la viande et la volaille,
- les saucisses et les plats cuisinés,
- les plats/pâtisseries aux œufs ou à la crème,
- les pâtes fraîches, les pâtes à gâteau, à pizza ou à quiche,
- les fromages au lait cru et autres produits à base de lait cru,
- les légumes sous cellophane et autres aliments frais dont la date de péremption est conditionnée par un stockage inférieur à 4 °C.

Conseil : ces conditions de stockage conviennent parfaitement pour les plats faits maison puisque la prolifération d'éventuels micro-organismes encore présents est évitée.

Bien entreposer ses aliments

Laissez vos aliments dans leur emballage ou couvrez-les soigneusement (exceptions dans la zone MasterFresh). Cela permet d'éviter que les aliments n'absorbent des odeurs d'autres aliments, qu'ils ne dessèchent et qu'ils ne transmettent des germes. Respectez plus particulièrement cette consigne pour la conservation d'aliments d'origine animale. Veillez tout particulièrement à ce que les aliments crus tels que la viande et le poisson ne soient pas en contact avec d'autres denrées alimentaires.
En réglant correctement la température de votre appareil et en respectant une hygiène convenable, vous pouvez allonger considérablement la durée de conservation des aliments et éviter de jeter les aliments.

Fruits et légumes

Les fruits et légumes peuvent toutefois être stockés sans emballage dans le bac à fruits et à légumes.

Zone MasterFresh

La zone MasterFresh réunit les conditions optimales pour stocker fruits, légumes, poissons, viandes et produits laitiers. Les aliments restent frais plus longtemps et les vitamines et le goût sont conservés.

La zone MasterFresh se compose d'un compartiment humide et d'un compartiment sec.

- Selon la position du régulateur d'humidité, le **compartiment humide** convient tout particulièrement pour la **conservation des fruits et légumes**.
- Le **compartiment sec** convient particulièrement pour la **conservation des aliments fragiles** tels que la viande, le poisson et les produits laitiers.
  Vous pouvez également y stocker des aliments de toute sorte, tant qu'ils restent emballés.

	Capacité de charge max. des compartiments dans la zone MasterFresh
K 2802 Vi	35 kg
K 2902 Vi	45 kg

Compartiment humide avec réglage d'humidité



L'humidité générée par les aliments reste dans le compartiment humide. Plus le taux d'humidité du compartiment humide est proche de la teneur en eau des aliments, plus ceux-ci restent frais et croquants longtemps, leur taux d'humidité restant stable.

> Si les aliments ne sont pas emballés, le taux d'humidité dépend principalement de la nature et de la quantité des aliments stockés.

La température dans le compartiment humide est proche de celle d'une zone de réfrigération classique.

> Rappelez-vous que plus les aliments sont frais au moment de leur achat, mieux ils se conserveront !

Le régulateur d'humidité vous permet de réguler le taux d'humidité dans le compartiment humide via les réglages ◊ à ◊◊◊.

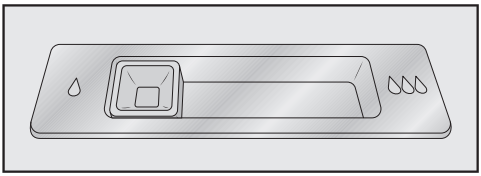

Position ◊ du régulateur d'humidité = taux d'humidité légèrement plus élevé

Ce réglage ◊ doit être sélectionné lorsque vous entreposez une quantité **très importante** de fruits et de légumes dans le compartiment humide. Le régulateur d'humidité ferme partiellement les ouvertures du compartiment de telle sorte qu'une partie de l'humidité reste à l'intérieur.

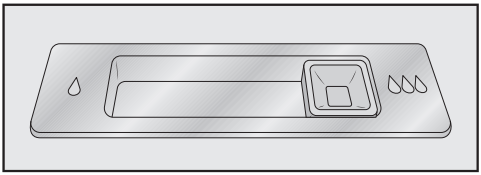

Position ◊◊◊ du régulateur d'humidité = taux d'humidité élevé

Conserver des aliments dans la zone MasterFresh

Ce réglage ◊◊◊ doit être sélectionné lorsque vous entreposez une quantité **modérée à importante** de fruits et de légumes dans le compartiment humide. Le régulateur d'humidité ferme entièrement les ouvertures du compartiment de telle sorte que toute l'humidité reste à l'intérieur.

Conseil : Si le taux d'humidité est trop élevé et qu'une quantité importante d'humidité se concentre dans le compartiment, sélectionnez le réglage ◊. Le taux d'humidité peut être trop bas si le compartiment n'est que faiblement chargé. Il est alors conseillé de conserver vos aliments dans des emballages hermétiques.

Si le taux d'humidité est trop élevé dans le compartiment humide, il se peut que de la condensation se forme.
Essuyez l'eau condensée avec un chiffon sec.

Régler le taux d'humidité dans le compartiment humide

- Déplacez le régulateur d'humidité vers la gauche ◊ ou vers la droite ◊◊◊ pour obtenir les réglages souhaités.

Compartiment sec avec réglage de la température



La température dans le compartiment sec est comprise entre -1 °C et 3 °C. Ces températures inférieures aux températures habituelles des zones de réfrigération offrent néanmoins des conditions idéales aux aliments peu sensibles au froid.

Le froid ralentissant le processus de dégradation des aliments, vos aliments resteront frais beaucoup plus longtemps et vous pouvez ainsi espacer vos achats.

Si toutefois vous souhaitez augmenter ou baisser la température, par ex. pour conserver du poisson, vous pouvez la modifier légèrement (voir chapitre "Effectuer d'autres réglages", paragraphe "Régler la température dans la zone MasterFresh (compartiment sec)" 🌡↕).

Le taux d'humidité du compartiment sec est proche de celui d'une zone de réfrigération classique.

Conseil : Les conditions de stockage conviennent parfaitement pour les plats faits maison puisque la reproduction d'éventuels micro-organismes encore présents est évitée.

Le compartiment sec convient tout particulièrement aux aliments fragiles :

- les produits laitiers comme les yaourts, les fromages, la crème fraîche, le fromage blanc, etc.
- les salades composées
- la viande, la volaille, le poisson
- poisson frais, coquillages et crustacés
- Vous pouvez également y stocker des aliments de toute sorte, tant qu'ils restent emballés.

Veuillez noter que les aliments riches en protéines périssent plus rapidement. Cela signifie que les crustacés se gâtent plus vite que le poisson et que le poisson se gâte plus vite que la viande.

Pour des raisons d'hygiène, ne conservez ces aliments qu'**emballés ou couverts** dans ce compartiment.

Sortez les aliments du compartiment sec env. 30 à 60 minutes avant leur consommation. Leur arôme et leur goût ne se déploieront pleinement qu'à température ambiante.

En cas de températures ambiantes élevées, laissez de préférence les aliments fragiles dans la zone de réfrigération pour un temps.

Conserver des aliments dans la zone MasterFresh

Si vous n'êtes pas satisfait de l'état de vos aliments (par ex. s'ils sont fanés ou flétris au bout d'une courte durée de stockage), veuillez suivre les instructions suivantes :

- N'entreposez que des aliments frais. Les conditions de stockage sont très importantes afin d'assurer la fraîcheur des aliments.
- Nettoyez la zone MasterFresh avant d'entreposer les aliments.
- Essuyez les aliments très humides avant de les entreposer dans le compartiment humide.
- Ne conservez pas d'aliments sensibles au froid dans le compartiment sec (voir chapitre "Stocker les aliments dans la zone de réfrigération", paragraphe "Aliments non adaptés à la zone de réfrigération").
- Adaptez les réglages de l'appareil aux aliments que vous souhaitez conserver au frais (conservation humide ou sèche).
- Stockez les aliments non emballés dans le compartiment humide.
  L'humidité contenue dans les aliments stockés peut suffire à produire un taux d'humidité élevé dans le compartiment humide.
  Toutefois, si le taux d'humidité n'était pas assez élevé, parce que vous n'avez entreposé que peu d'aliments par exemple, vous pouvez augmenter le taux d'humidité ambiant en introduisant une éponge mouillée dans cette zone.
- Si vous avez l'impression que la température dans le compartiment sec est trop élevée ou trop basse, réglez la température dans le compartiment sec (voir chapitre "Choix de la bonne température", paragraphe "Valeurs de réglage possibles de la température"). Si des cristaux de givre se forment au fond du compartiment sec, augmentez aussitôt la température car le froid risque d'abîmer les aliments entreposés.
- De l'eau s'est écoulée sur le fond du compartiment humide ? Essuyez le fond avec un chiffon. Le cas échéant, égouttez les aliments avant de les remettre au frais ou posez une grille de cuisson sur le fond du compartiment humide afin de permettre à l'eau de s'évacuer.

Zone de réfrigération et zone MasterFresh

Le dégivrage de la zone de réfrigération et de la zone MasterFresh est automatique.

Pendant que le compresseur fonctionne, du givre et des gouttelettes d'eau peuvent se former sur la paroi arrière de la zone de réfrigération et de la zone MasterFresh. Inutile de les enlever, car elles s'évaporent automatiquement en raison de la chaleur produite par le compresseur.

Veuillez vous assurer que l'eau ne pénètre pas dans l'électronique ni dans l'éclairage.

⚠ Risque de dommages en cas de pénétration d'humidité.
La vapeur d'un nettoyeur vapeur peut endommager les plastiques et les composants électriques.
N'utilisez en aucun cas de nettoyeur vapeur pour nettoyer votre appareil de froid.

La plaque signalétique apposée à l'intérieur de l'appareil de froid ne doit pas être enlevée. Elle vous sera utile en cas de panne.

Conseils concernant les détergents

Pour éviter d'endommager les surfaces, **ne les nettoyez pas** avec

- des produits nettoyants à base de soude, d'ammoniaque, d'acide ou de chlorure,
- des détergents anticalcaires,
- des détergents abrasifs (poudre, crème à récurer ou pierres de nettoyage, etc.),
- des détergents contenant des solvants,
- des nettoyants spéciaux pour l'inox,
- des nettoyants pour lave-vaisselle,
- des décapants pour four,
- des nettoyants pour le verre,
- des éponges abrasives ou des brosses dures (grattoirs, etc.),
- les éponges efface-taches,
- des racloirs à lame aiguisée.

A l'intérieur de l'appareil, n'utilisez que des produits de nettoyage et d'entretien qui ne présentent aucun risque pour les aliments.

Pour le nettoyage, nous recommandons d'utiliser de l'eau tiède additionnée d'un peu de liquide vaisselle.

Avant le nettoyage

- Appuyez sur le bouton Marche/Arrêt pour éteindre l'appareil de froid.
- Sortez les aliments de l'appareil de froid et conservez-les dans un endroit frais.
- Démontez toutes les autres pièces amovibles pour les nettoyer (voir chapitre "Configurer l'intérieur").

Espace intérieur, accessoires

Nettoyez l'appareil régulièrement, au moins une fois par mois.
Ne laissez pas les salissures sécher mais nettoyez-les immédiatement.

- Nettoyez l'intérieur de l'appareil avec de l'eau tiède et un peu de produit vaisselle. Lavez toutes les pièces à la main et non en machine.
- Rincez ensuite à l'eau claire, puis séchez le tout avec un chiffon doux.
- Laissez les portes de l'appareil ouvertes un instant afin d'aérer suffisamment et d'éviter ainsi la formation de mauvaises odeurs.

Liserés en aluminium

Les liserés des tablettes et des balconnets de contreporte sont en aluminium.

L'aluminium est un matériau qui réagit aux jeux de lumière. L'angle de vision, l'éclairage et l'environnement influencent l'effet réfléchissant et donc l'effet visuel de l'appareil de froid. L'aluminium est sensible aux rayures et aux entailles.

Les liserés en aluminium peuvent se tacher, se décolorer ou changer d'aspect si les salissures ne sont pas nettoyées sans tarder.

Par conséquent, éliminez les salissures immédiatement.

Nettoyer le joint de porte

⚠ Risque de dommages dû à un nettoyage incorrect.

Si un corps gras est appliqué sur le joint de porte, il risque de devenir poreux.

N'appliquez aucun corps gras sur le joint de porte.

- Nettoyez régulièrement le joint de porte à l'eau claire et séchez-le ensuite avec un torchon.

Nettoyage des fentes d'aération et des prises d'air

Les dépôts de poussière augmentent la consommation d'énergie.

- Nettoyez régulièrement les fentes d'aération et les prises d'air à l'aide d'un pinceau ou de l'aspirateur (utilisez pour ce faire p. ex. la brosse à meuble des aspirateurs Miele).

Changer le filtre Active AirClean

Les filtres Active AirClean dans la zone de réfrigération doivent être remplacés tous les 6 mois environ.

L'écran affiche : Changer filtre active AirClean.

- Validez le message avec *OK*.

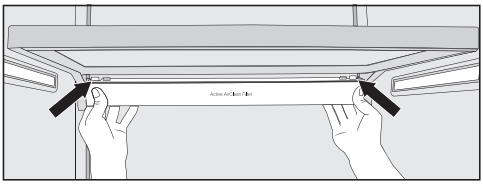

- Pour retirer le support des filtres Active AirClean, appuyez sur les deux côtés du support à l'arrière contre les ergots et retirez le support du cadre de fixation en biais vers le bas.

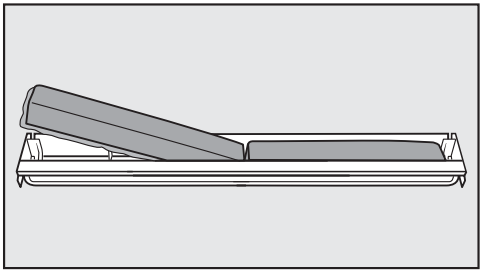

- Sortez les filtres Active AirClean usagés puis placez les nouveaux filtres Active AirClean dans leur support, bordure vers le bas.
- Pour remettre le support en place, appuyez sur les deux côtés du support à l'arrière contre les ergots et encliquetez le support par le bas dans la fente du cadre de fixation.

Le support peut être fixé sous n'importe quelle tablette dans la zone de réfrigération.

Après avoir remplacé les filtres Active AirClean, il faut réinitialiser l'affichage des filtres Active AirClean via

le mode de réglage ⚙ à l'écran (voir chapitre "Autres réglages", paragraphe "RéinitialiserAffichage filtre active AirClean ❁").

Vous pouvez vous procurer des filtres Active AirClean (avec et sans filtre) chez votre revendeur, auprès du SAV Miele ou sur la boutique en ligne Miele.

Après le nettoyage

- Remettez toutes les pièces en place dans l'appareil de froid.
- Remettez l'appareil de froid en marche.
- Enclenchez la fonction SuperFroid ❄ et laissez-la fonctionner pendant un certain temps, afin que la température baisse rapidement dans l'appareil.
- Ne remplissez l'appareil que lorsque la température a suffisamment baissé.
- Fermez la/les porte(s) de l'appareil.

Vous pouvez remédier vous-même à la plupart des anomalies ou pannes qui peuvent se produire au quotidien. Dans bon nombre de cas, vous économiserez ainsi du temps et de l’argent car vous n’aurez pas besoin de faire appel au SAV.

Sur www.miele.com/service, vous trouverez des informations sur l’aide au dépannage.

Les tableaux suivants vous aideront à déceler la cause d’un défaut ou d’une anomalie et à y remédier.

Vous pouvez remédier vous-même à la plupart des pannes et anomalies. Dans bon nombre de cas, vous économiserez ainsi du temps et de l’argent car vous n’aurez pas besoin de contacter le service après-vente.

Sur www.miele.ch/fr/support/customer-assistance vous trouverez des informations supplémentaires sur la manière de remédier vous-même aux pannes.

Afin d'empêcher toute déperdition de froid, évitez autant que possible d'ouvrir l'appareil frigorifique avant que la panne ne soit réparée.

Problème	Cause et dépannage
Si vous avez l’impression que votre appareil ne fonctionne pas parfaitement, vous pouvez effectuer un Auto test**. Le système recherchera d’éventuels défauts ou dysfonctionnements de votre appareil.**	Une fois l’auto-test effectué, les éventuels défauts s’affichent à l’écran. ■ Exécutez l’auto-test (voir chapitre “Autres réglages”, paragraphe “Exécuter Auto test ☑”). ■ Le cas échéant, contactez le service après-vente pour leur signaler le message d’erreur qui s’affiche.
L’appareil de froid ne refroidit pas.	L’appareil de froid n’est pas allumé. ■ Allumez l’appareil de froid.
	La fiche d’alimentation n’est pas correctement insérée dans la prise de courant ou la fiche de l’appareil n’est pas correctement insérée dans la prise de l’appareil. ■ Branchez la fiche d’alimentation dans la prise de courant et la fiche de l’appareil dans la prise de l’appareil.
	Le(s) fusible(s) de l’installation domestique a/ont disjoncté. Il est possible que l’appareil de froid, la tension domestique ou un autre appareil soit défectueux. ■ Contactez un électricien professionnel ou le service après-vente Miele.

Problème	Cause et dépannage
Le compresseur se met en route de plus en plus souvent et de plus en plus longtemps, la température à l’intérieur de l’appareil de froid est trop basse.	Les portes de l’appareil ont été fréquemment ouvertes. Ou de grandes quantités d’aliments ont été stockées. ■ N’ouvrez les portes de l’appareil que lorsque c’est nécessaire et refermez-les aussi vite que possible.
	Les portes de l’appareil ne se ferment pas complètement. La température de l’appareil de froid baisse. ■ Contrôlez la fixation des portes de l’appareil et, le cas échéant, réglez les portes de l’appareil à l’aide des vis dans les charnières.
	Les portes de l’appareil ne sont pas correctement fermées. Si une couche épaisse de glace s’est déjà formée, la puissance frigorifique diminue, ce qui fait augmenter la consommation d’énergie. ■ Fermez toujours complètement les portes de l’appareil. ■ Dégivrez l’appareil de froid si besoin et nettoyez-le.
	La température ambiante est trop élevée. Plus la température ambiante est élevée, plus le compresseur fonctionne longtemps. ■ Suivez les indications du chapitre “Installation”, section “Lieu d’installation”.
	Les ouvertures d’aération sont obstruées ou poussiéreuses. ■ Ne pas couvrir les ouvertures d’aération. ■ Dépoussiérer régulièrement les ouvertures d’aération.
	Pour les appareils encastrables : l’appareil de froid n’a pas été correctement encastré dans la niche d’encastrement. ■ Installez l’appareil de froid conformément aux instructions figurant dans le manuel d’installation ci-joint.
Le compresseur s'enclenche de plus en plus souvent et de plus en plus longtemps, la température à l'intérieur de l'appareil est trop basse.	La température à l'intérieur de l'appareil est réglée à un niveau trop bas. ■ Corrigez le réglage de la température.
	La fonction SuperFroid est encore enclenchée. ■ Vous pouvez vous-même interrompre la fonction SuperFroid pour économiser de l'énergie :

Problème	Cause et dépannage
La température dans l'appareil de froid est trop élevée. Les aliments congelés (selon le modèle) risquent de décongeler.	Il ne s'agit pas d'une anomalie. La température réglée est trop élevée. ■ Corrigez le réglage de la température. ■ Vérifiez à nouveau la température au bout de 24 heures.
	La température ambiante est inférieure à la température admise pour cet appareil de froid. Lorsque la température ambiante est trop basse, le compresseur se met en marche plus rarement. La température de l'appareil de froid augmente. ■ Suivez les indications du chapitre "Installation", section "Lieu d'installation". ■ Augmentez la température ambiante.
Le compresseur fonctionne en permanence.	Il ne s'agit pas d'une anomalie. Pour économiser de l'énergie, le dispositif de réfrigération tourne au ralenti lorsque les besoins sont moindres. La durée de fonctionnement du compresseur augmente en conséquence.
Un signal sonore retentit.	La porte de l'appareil est restée ouverte pendant plus de 2 minutes environ. ■ Fermez la porte de l'appareil.
Aucun signal sonore ne retentit, bien que la porte de l'appareil soit ouverte.	Vous avez désactivé le signal sonore. ■ Réactivez le signal sonore via le mode de réglage ⚙.
	La fonction Mode Shabbat est activée : l'affichage de la température est éteint et le symbole s'affiche à l'écran. ■ Vous pouvez désactiver le mode Shabbat à tout moment (voir chapitre "Autres réglages", paragraphe "Activer ou désactiver Mode Shabbat").
La porte de l'appareil ne s'ouvre pas.	L'assistant de porte Pull2open est activé alors que l'appareil a une façade sans poignée. ■ Dans le cas de façades de meubles sans poignées, activez les assistants de porte Push2open (voir chapitre "Autres réglages", paragraphe "Activer Assistant de porte").

En cas d’anomalie

Problème	Cause et dépannage
Impossible d’ouvrir la porte en Mode Shabbat **.**	L’assistant de porte Push2open et le Mode Shabbat sont activés. ■ L’assistant de porte est désactivé lorsque le Mode Shabbat est activé. ■ Tirez sur la porte par le dessous ou par le côté.

Messages à l'écran

Message	Cause et dépannage
Le signal sonore retentit et le message Fermer la porte **s’affiche à l’écran.**	La porte de l’appareil reste ouverte. ■ Fermez la porte de l’appareil. ■ Si le signal sonore vous dérange, vous pouvez l’interrompre avant la fin en effleurant la touche sensitive *OK*. Le signal sonore s’arrête.
L’affichage de température s’éteint et le symbole apparaît sur l’écran.	La fonction Mode Shabbat est activée : l’éclairage intérieur est désactivé et l’appareil refroidit. ■ Vous pouvez désactiver le mode Shabbat à tout moment (voir chapitre “Autres réglages”, paragraphe “Activer ou désactiver Mode Shabbat ”).
“F Veuillez appeler le service après-vente Miele.**” s’affiche à l’écran et un signal sonore retentit.**	Une anomalie est survenue. ■ Recopiez le contenu du message, le cas échéant. ■ Appelez le service après-vente. ■ Pour désactiver le signal sonore, effleurez le symbole . Le message d’erreur disparaît de l’écran uniquement si la cause de l’erreur a été éliminée.
	Présence d’une sous-tension ou d’une surtension. ■ Respectez les données de raccordement du chapitre “Installation”, section “Raccordement électrique”. ■ Contactez le service après-vente, le cas échéant. ■ Pour désactiver le signal sonore, effleurez le symbole . Le message d’erreur disparaît de l’écran uniquement si la cause de l’erreur a été éliminée.

Message	Cause et dépannage
L’écran affiche . L’appareil ne produit pas de froid bien que la commande de l’appareil continue de fonctionner.	Le Mode expo est activé. Le mode Expo permet aux revendeurs de présenter l’appareil sans activer la production de froid. Ce réglage n’a aucune utilité pour les particuliers. ■ Désactivez le mode Expo (voir chapitre “Autres réglages”, paragraphe “Désactiver le Mode expo ”).

L'éclairage intérieur ne fonctionne pas

Problème	Cause et dépannage
L’éclairage intérieur ne fonctionne pas.	L’appareil de froid n’est pas allumé. ■ Allumez l’appareil de froid.
	La fonction Mode Shabbat est activée : l’affichage de la température est éteint et le symbole s’affiche à l’écran. ■ Vous pouvez désactiver le Mode Shabbat à tout moment en passant par le mode Réglages.
	Une anomalie s’est produite. ⚠ Risque d’électrocution en raison d’éléments non protégés sous tension. En retirant le cache de l’ampoule, vous pouvez toucher les parties conductrices. Ne retirez pas le cache de l’ampoule. L’éclairage LED doit être réparé et remplacé exclusivement par le SAV. ⚠ Risque de blessure par l’éclairage LED. Cet éclairage correspond au groupe de risque RG 2. Si le cache est défectueux, cela peut provoquer des blessures oculaires. Si le cache de la lampe est défectueux, ne fixez pas directement l’éclairage à proximité immédiate à l’aide d’instruments optiques (une loupe ou similaire). ■ Appelez le SAV.

Origines des bruits

L’appareil de froid produit différents bruits pendant son fonctionnement.
Lorsque la puissance frigorifique est faible, l’appareil de froid fonctionne en économisant de l’énergie, mais plus longtemps. Le volume est plus faible.
Une forte puissance de refroidissement permet de refroidir les aliments plus rapidement.
Le volume est plus fort.

Bruits normaux	Quelle est la cause de ces bruits ?
Soufflement, sifflement	Le fluide frigorigène est injecté dans le circuit de refroidissement.
Bulles, gargouillis, clapotis	Le fluide frigorigène s’écoule dans les tuyaux.
Bourdonnement	L’appareil de froid refroidit.
Clic	Le thermostat met en marche ou arrête le compresseur.
Bourdonnement, bruissement	Le ventilateur fonctionne. L’ouvre-porte automatique (selon le modèle) ouvre ou ferme la porte de l’appareil.
Craquement	Le matériau de l’appareil de froid se dilate.
Cliquetis	Les vannes ou les clapets sont actifs.
Bourdonnement (appareils de froid avec réservoir d’eau)	L’eau est pompée du réservoir d’eau.
Succion (appareils de froid avec amortisseur de fermeture de porte)	La porte de l’appareil avec amortisseur de fermeture de porte est ouverte ou fermée.
N’oubliez pas qu’il n’est pas possible d’éviter les bruits de compresseur et d’arrivée du fluide dans le circuit de refroidissement.	

En cas d’anomalie

Bruits	Cause et dépannage
Vibration, claquement et cliquetis	L’appareil de froid n’est pas droit. Ajustez l’appareil de froid à l’aide d’un niveau à bulle. Utilisez pour ce faire les pieds réglables (selon le modèle) situés sous l’appareil de froid. **Pour les appareils encastrables (selon le modèle)** : à partir d’une niche d’encastrement de 140 cm, insérez les rails de stabilisation fournis sur la face inférieure du socle de l’appareil.
	L’appareil de froid touche des meubles avoisinants ou d’autres appareils. Éloignez l’appareil de froid des meubles.
	Des tiroirs, paniers ou tablettes vacillent ou sont coincés. Contrôlez les pièces amovibles et replacez-les correctement.
	Des bouteilles ou récipients se touchent. Déplacez légèrement les bouteilles ou récipients afin qu’ils ne se touchent plus.
	Le support du câble de transport (selon le modèle) se trouve encore au dos de l’appareil. Retirez le support du câble de transport.

Sur www.miele.com/service, vous trouverez des informations relatives à l'aide au dépannage et les pièces de rechange Miele.

Contact en cas d'anomalies

En cas d'anomalies auxquelles vous n'arrivez pas à remédier vous-même, veuillez vous adresser par exemple à votre revendeur Miele ou au SAV Miele.

Vous pouvez réserver une intervention du SAV Miele en ligne, sur www.miele.com/service.

Les coordonnées du SAV Miele figurent en fin de notice.

Veuillez indiquer au SAV la référence du modèle et le numéro de fabrication (N° fab./SN/N°). Ces deux indications figurent sur la plaque signalétique.

La plaque signalétique est située à l'intérieur de l'appareil.

Base de données EPREL

Depuis le 1er mars 2021, des informations sur l'étiquetage énergétique et les exigences d'écoconception seront disponibles dans la base de données européenne sur les produits (EPREL). Pour accéder à la base de données sur les produits, utilisez le lien https://eprel.ec.europa.eu/. Vous serez invité(e) à saisir la référence du modèle.

Vous trouverez la référence du modèle sur la plaque signalétique à l'intérieur de l'appareil de froid ou, selon le modèle, dans le mode de réglage sous Informations i.

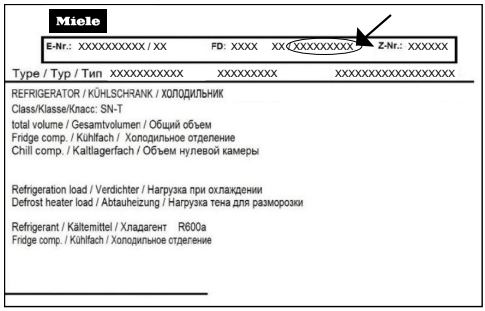

Garantie

La durée de garantie est de 2 ans.

Pour de plus amples informations, veuillez consulter les conditions de garantie fournies.

Déclaration de conformité

Par la présente, Miele déclare que cet appareil frigorifique est conforme à la directive 2014/53/UE.

Le texte intégral de la déclaration de conformité UE est disponible à l'une des adresses suivantes :

- Produits, Téléchargements, sur www.miele.ch/fr
- Service après-vente, Demande d'informations, Modes d'emploi, sur https://miele.ch/manual en saisissant le nom du produit ou la référence

Bande de fréquence du module Wi-Fi	2'4000 GHz–2'4835 GHz
Puissance d’émission maximale du module Wi-Fi	< 100 mW

Miele utilise son propre logiciel ou un logiciel tiers non couvert par une licence open source, pour faire fonctionner et contrôler l’appareil. Le présent logiciel/les composants de logiciel sont soumis à des droits d’auteur. Les droits d’auteur détenus par Miele et des tiers doivent être respectés.

De plus, cet appareil contient des composants logiciels distribués sous licence open source. Vous pouvez consulter les composants open source inclus ainsi que les avis de droit d’auteur correspondants, les copies des conditions de licence applicables et toute autre information dans le document “Informations et licences open source”. Les dispositions de responsabilité et de garantie des conditions de licence open source qui y figurent ne s’appliquent qu’à l’égard des ayants droit respectifs.

L’appareil contient notamment des composants logiciels sous licence GNU General Public License, version 2, ou GNU Lesser General Public License, version 2.1. Pendant une période d’au moins trois ans après l’achat ou la livraison de l’appareil, Miele propose de vous fournir ou de fournir à des tiers une copie lisible par machine du code source des composants open source contenus dans l’appareil, sous licence GNU General Public License, version 2, ou GNU Lesser General Public License, version 2.1, sur un support de données (CD-ROM, DVD ou clé USB). Pour obtenir ce code source, veuillez nous contacter par e-mail (info@miele.com) ou à l’adresse suivante, en précisant le nom du produit, le numéro de série et la date d’achat :

Miele & Cie. KG
Open Source
GTZ/TIM
Carl-Miele-Strasse 29
33332 Gütersloh

Nous attirons votre attention sur la garantie limitée en faveur des ayants droit selon les termes de la GNU General Public License, Version 2, et de la GNU Lesser General Public License, Version 2.1 :

This program is distributed in the hope that it will be useful, but WITHOUT ANY WARRANTY, without even the implied warranty of MERCHANTABILITY of FITNESS FOR A PARTICULAR PURPOSE. See the GNU General Public License and GNU Lesser General Public License for more details.

Miele AG
Limmatstrasse 4
8957 Spreitenbach

Miele SA
Sous-Riette 23
1023 Crissier

Tél. 0848 848 048
www.miele.ch/contact

www.miele.ch

Miele

K 2802 Vi, K 2902 Vi

fr-CH

M.-Nr. 11 549 800 / 01