Miele

Naudojimo ir montavimo instrukcija
Indukcinės kaitlentės

Būtinai perskaitykite šią naudojimo ir montavimo instrukciją prieš statydami, montuodami arba prieš prietaisą eksploatuodami pirmąjį kartą. Taip apsisaugosite patys ir išvengsite prietaiso pažeidimų.

lt-LT

M.-Nr. 13 020 880

Turinys

Saugos nurodymai ir įspėjimai **6**

Tvarumas ir aplinkos apsauga **14**

Įdiegimas **15**

Įrengimo saugos nurodymai..... 15

Papildomi ištraukiamojo oro režimo saugos nurodymai 16

Papildomi “Plug&Play” režimo saugos nurodymai..... 17

Papildomi saugos nurodymai montuojant ant paviršiaus 19

Papildomi saugos nurodymai, kaip montuoti vienoje plokštumoje 19

Saugūs atstumai 20

Veikimo režimai..... 23

Montavimo pavyzdžiai 23

“Plug&Play” adapterio matmenys .. 25

Montavimo matmenys montuojant ne vienoje plokštumoje..... 26

KMDA 7473-1 FR 26

KMDA 7473-1 FL, KMDA 7473-1 FL MattFinish..... 27

Ištraukiamojo oro ir reguliuojamos recirkuliacijos režimas 28

“Plug&Play”..... 30

Montavimo matmenys montuojant vienoje plokštumoje su stalviršiu 32

KMDA 7473-1 FL, KMDA 7473-1 FL MattFinish..... 32

Ištraukiamojo oro ir reguliuojamos recirkuliacijos režimas 34

“Plug&Play”..... 35

Lango kontakto jungtis, jei reikia 36

Kaitlentės montavimas ant stalviršio naudojant ištraukiamojo oro ir nukreipiamą recirkuliacinio oro režimą..... 38

Stalviršio paruošimas montuoti naudojant ištraukiamojo oro ir nukreipiamo recirkuliacinio oro režimą..... 38

Kaitlentės tvirtinimas naudojant ištraukiamojo oro ir nukreipiamo recirkuliacinio oro režimą..... 38

Kaitlentės montavimas ant stalviršio“Plug&Play” režimu 38

Stalviršio paruošimas montuoti ant paviršiaus naudojant “Plug&Play” 38

Kaitlentės uždėjimas naudojant “Plug&Play” 39

Kaitlentės montavimas vienoje plokštumojenaudojant ištraukiamojo oro ir nukreipiamą recirkuliacinio oro režimą..... 40

Stalviršio paruošimas montuoti vienoje plokštumoje naudojant ištraukiamojo oro ir nukreipiamo recirkuliacinio oro režimą..... 40

Kaitlentės tvirtinimas vienoje plokštumoje naudojant ištraukiamojo oro ir nukreipiamo recirkuliacinio oro režimą..... 40

Kaitlentės montavimas vienoje plokštumoje“Plug&Play” atveju..... 40

Stalviršio paruošimas montuoti vienoje plokštumoje naudojant “Plug&Play” 40

Kaitlentės tvirtinimas vienoje plokštumoje naudojant “Plug&Play” 41

Išpjova užpakaliniame skydelyje – be gręžimo šablono 43
Angos išpjovimas galinėje sienelėje, jei montuojama ant stalviršio ir įmontavimo atstumas (vertikaliai) tarp prietaiso viršutinės dalies ir žemiausio "Plug&Play" adapterio taško yra 200 mm 43
Angos išpjovimas galinėje sienelėje, jei montuojama vienoje plokštumoje su stalviršiu ir įmontavimo atstumas (vertikaliai) tarp prietaiso viršutinės dalies ir žemiausio "Plug&Play" adapterio taško yra 200 mm 44
Angos išpjovimas galinėje sienelėje, jei montuojama ant stalviršio ir įmontavimo atstumas (vertikaliai) tarp prietaiso viršutinės dalies ir žemiausio "Plug&Play" adapterio taško yra 210 mm 44
Angos išpjovimas galinėje sienelėje, jei montuojama vienoje plokštumoje su stalviršiu ir įmontavimo atstumas (vertikaliai) tarp prietaiso viršutinės dalies ir žemiausio "Plug&Play" adapterio taško yra 210 mm 45
Elektros jungtis 47

Susipažinimas 49
Jūsų kaitlentė 49
Įranga 50
Tiekimo komplektacija 50
Papildomai įsigyjami priedai 51
Valdymo ir indikacijos elementai 52
Kaitviečių duomenys 54
Elektros energijos valdiklis 55
Valdymo principas 55
Komponentai 56
Riebalų filtras 56
Kvapų filtras 56
Jungimas į tinklą 56

Specialiosios funkcijos 57
Paviršiai 57
Nuolatinis puodo atpažinimas 57
Puodo dydžio atpažinimo funkcija 57
"Flex" maisto ruošimo zona 57
Kaitlentės galios pakopos 57
Kaitvietės "Booster" pakopa 57
"Stop&Go" 57
Užvirinimo automatinė sistema 57
Laikmatis 57
Paleidimo blokatorius 58
Užraktas 58
"Recall" – pakartotinis įjungimas 58
Šilumos palaikymas 58
Valymo apsauga 58
"Con@ctivity" 58
Nukreipiamas recirkuliacinio oro režimas 58
"Plug&Play" 58
Gartraukio galios pakopos 58
Gartraukio "Booster" pakopa 58
Papildomas veikimas 58
Veikimo valandų skaitiklis 58
Nustatymai 59
Parodomasis režimas 59
Liekamosios šilumos indikatorius 59
Apsauginis išsijungimas 59
Apsauga nuo perkaitimo 59
Gaminio tipas ir serijos numeris 60
Programinės įrangos versija 60

Pirmasis paleidimas 61
Kaitlentės išėmimas iš pakuotės 61
Pirmasis kaitlentės nuvalymas 61
Kaitlentės pirmasis įjungimas 61
Gartraukio naudojimas pirmąjį kartą 61
Jungimas į tinklą 61
Prisijungimas tinkle per programėlę 61
Prisijungimas tinkle per WPS 62

Turinys

Valdymas **63**
Valdymo saugos nurodymai 63
Kaitlentės įjungimas 63
Kaitlentės / kaitvietės išjungimas 63
Maisto ruošimo indų išdėstymas 64
Kaitlentės galios pakopos 64
Galios pakopos nustatymas 64
Galios pakopos nustatymas — tarpinės pakopos 64
Galios pakopos keitimas 64
“Flex” kaitviečių sujungimas / atskyrimas rankiniu būdu 64
“Booster” 65
“Booster” pakopos aktyvinimas 65
“Booster” pakopos išaktyvinimas 65
“Stop&Go” 65
“Stop&Go” suaktyvinimas 65
“Stop&Go” išaktyvinimas 65
Užvirinimo automatinė sistema 65
Užvirinimo automatinės sistemos aktyvinimas 66
Užvirinimo automatinės sistemos išaktyvinimas 66
Laikmatis 66
Laiko nustatymas 66
Trumposios trukmės nustatymas 67
Trumposios trukmės keitimas 67
Trumposios trukmės ištrynimas 67
Išjungimo laiko nustatymas 67
Maisto gaminimo proceso išjungimo laiko keitimas 67
Maisto gaminimo proceso išjungimo laiko ištrynimas 67
Tolesnių maisto gaminimo procesų išjungimo laiko nustatymas 68
Maisto gaminimo proceso išjungimo laiko rodymas 68
Laikmačio funkcijų naudojimas vienu metu 68
Paleidimo blokatorius 68
Paleidimo blokatoriaus suaktyvinimas 68
Paleidimo blokatoriaus išaktyvinimas 68
Užraktas 68
Užrakto aktyvinimas 68
Užrakto išaktyvinimas 69
“Recall” aktyvinimas 69
Šilumos palaikymo funkcijos suaktyvinimas / išaktyvinimas 69
Valymo apsauga 69
Valymo apsaugos aktyvinimas 69
Valymo apsaugos išaktyvinimas 69
Garų ištraukimas 69
Rankinis gartraukio galios pakopos nustatymas 69
Gartraukio rankinis išjungimas 70
“Booster” pakopos aktyvinimas 70
“Booster” išjungimas 70
Laikinas “Con@ctivity” išaktyvinimas 70
Papildomas veikimas 70
Parodomojo režimo įjungimo aktyvinimas / išaktyvinimas 71

Kaitlentės galios pakopų nustatymo diapazonai **72**
Duomenys priežiūros institucijoms 73

Pravartu žinoti **74**
Jūsų kaitlentė 74
Indukcinių kaitlenčių veikimas 74
Garsai 74
Maisto ruošimo indai 74
Jūsų gartraukis 76
Gartraukio veikimas 76
Oro nukreipimo patarimai 76

Nustatymų pritaikymas **78**
Modelio žymens / serijos numerio rodmuo 82
Programinės įrangos versijos rodmuo 82

Valymas ir priežiūra **83**
Paviršiai 83
Stiklo keramikos valymas: KMDA 7473-1 FR, KMDA 7473-1 FL 83
Valymas ir priežiūros saugos nurodymai 83
Plovimo intervalas 83
Stiklo keramikos paviršių valymas 84
Netinkamos valymo priemonės . 84
“MattFinish” stiklo keramikos kaitlentės valymas: KMDA 7473-1 FL MattFinish 84
Valymas ir priežiūros saugos nurodymai 84
Plovimo intervalas 85
“MattFinish” stiklo keramikos paviršių valymas 85
Indaplovėms pritaikytos dalys 85
Dengiamosios grotelės 85
Dengiamųjų grotelių išėmimas .. 85
Dengiamųjų grotelių plovimas rankomis 85
Dengiamųjų grotelių plovimas indaplovėje 86
Riebalų filtras 86
Riebalų filtro išėmimas 86
Riebalų filtro plovimas rankomis 86
Riebalų filtro plovimas indaplovėje 86
Riebalų filtro įdėjimas 86
Riebalų filtro keitimas 86
Riebalų filtro veikimo valandų skaitiklio atsukimas 86
Kvapų filtras (tik naudojant nukreipiamą recirkuliacinio oro arba “Plug&Play” režimą) 87
Kvapų filtro keitimas (tik naudojant nukreipiamą recirkuliacinio oro arba “Plug&Play” režimą) 87
Kvapų filtro veikimo valandų skaitiklio atsukimas (tik naudojant nukreipiamą recirkuliacinio oro arba “Plug&Play” režimą) 87
Gartraukio lašų surinkimo vonelės plovimas 87
Gartraukio korpuso vidinės dalies valymas 88
Ventiliatoriaus vidinės dalies valymas 88

Problemų šalinimas **89**
Rodmenų / ekrano pranešimai 89
Nenumatytas veiksmas 90
Netenkinantis rezultatas 91
Bendrosios problemos arba techninės triktys 92

Klientų aptarnavimo skyrius **94**
Kontaktai pranešti apie triktis 94
Specifikacijų lentelė 94
Garantija 94
Garantijos sąlygos 94

Techniniai duomenys **96**
Techniniai duomenys 96
Produktų duomenų lapai 96
Atitikties deklaracija 97

Ši kaitlentė atitinka nustatytus saugos reikalavimus. Netinkamai naudojant, kyla pavojus susižaloti ir patirti materialinę žalą.

Prieš naudodami prietaisą, atidžiai perskaitykite naudojimo ir montavimo instrukciją. Joje pateikti svarbūs nurodymai apie prietaiso įmontavimą, saugą, naudojimą ir techninę priežiūrą. Taip apsisaugosite patys ir apsaugosite kaitlentę nuo pažeidimų.

“Miele” rekomenduoja susipažinti ir vadovautis prietaiso pastatymo ir prijungimo instrukcija bei saugos nurodymais ir įspėjimais, kaip nurodyta standarte IEC 60335-1.

“Miele” neatsako už žalą, atsiradusią dėl šių nurodymų nepaisymo.

Naudojimo ir montavimo instrukciją saugokite ir perduokite kitam galimam savininkui.

Tinkamas naudojimas

▶ Ši kaitlentė skirta naudoti buityje ir panašioje aplinkoje.

▶ Ši kaitlentė neskirta naudoti lauke.

▶ Kaitlentę naudokite tik buityje patiekalams ruošti ir šildyti. Bet koks kitoks naudojimas yra draudžiamas.

▶ Asmenys, kurie dėl nepakankamų fizinių, jutiminių, protinių gebėjimų, nepakankamos patirties arba neišmanymo negali saugiai valdyti prietaiso, juo gali naudotis tik prižiūrimi arba instruktuojami atsakingo asmens. Šie asmenys gali naudoti prietaisą neprižiūrimi tik tada, jeigu jie buvo supažindinti su saugaus prietaiso naudojimo taisyklėmis. Vaikai turi gebėti atpažinti ir suprasti galimus netinkamo naudojimo pavojus.

Vaikai namų ūkyje

▶ Aštuonerių metų neturintys vaikai prietaiso naudoti negali, nebent jie yra nuolat prižiūrimi.

▶ Vaikai nuo aštuonerių metų gali be priežiūros naudoti kaitlentę, jeigu jie yra supažindinti su saugiu prietaiso naudojimu. Vaikai turi gebėti atpažinti ir suprasti galimus netinkamo naudojimo pavojus.

▶ Vaikai neprižiūrimi negali valyti kaitlentės.

▶ Prižiūrėkite vaikus, esančius netoli kaitlentės. Neleiskite vaikams žaisti su kaitlente.

▶ Naudojama kaitlentė įkaista ir išjungus dar kurį laiką lieka karšta. Neleiskite vaikams būti arti kaitlentės, kol ji neatvės tiek, kad nebekiltų pavojus nudegti.

▶ Pavojus nudegti. Už kaitlentės arba lentynose virš jos nelaikykite vaikams įdomių daiktų. Vaikai gali bandyti lipti ant prietaiso.

▶ Pavojus nudegti ir nusiplikyti. Puodų ir keptuvių rankenas pasukite į šoną, virš stalviršio, kad vaikai negalėtų jų patraukti ir nusideginti.

▶ Pavojus uždusti. Vaikai žaisdami gali įsivynioti į pakavimo medžiagą (pvz., plėvelę) arba užsimauti ją ant galvos ir uždusti. Laikykite ją vaikams nepasiekiamoje vietoje.

▶ Naudokite įjungimo blokatorių, kad be priežiūros palikti vaikai negalėtų įjungti kaitlentės. Jei naudojate kaitlentę, įjunkite blokatorių, kad vaikai nepakeistų ar nenustatytų nuostatų.

Techninė sauga

▶ Dėl netinkamai atliktų įrengimo ir techninės priežiūros ar remonto darbų naudotojui gali kilti didelių pavojų, už kuriuos gamintojas neatsako. Įrengimo ir techninės priežiūros arba remonto darbus gali atlikti tik kvalifikuotas specialistas arba “Miele” klientų aptarnavimo skyrius.

▶ Netvarkinga kaitlentė gali tapti nesaugi. Patikrinkite, ar nėra matomų pažeidimų. Niekada nenaudokite netvarkingo prietaiso.

▶ Galimas epizodinis arba nepertraukiamas eksploatavimas su autonomine arba tinklo sinchronine elektros tiekimo sistema (pavyzdžiui, autonominiais elektros tinklais, rezervinėmis sistemomis). Eksploatavimo sąlyga, kad elektros tiekimo sistema atitiktų EN 50160 arba panašių standartų nustatytąsias vertes.
Buitinėje instaliacijoje ir šiame “Miele” produkte numatytų saugos priemonių funkcijos ir veikimo principas turi būti užtikrinti veikiant autonominiu ir ne tinklo sinchroniniu režimu arba pakeisti lygiavertėmis įrengimo priemonėmis. Kaip, pavyzdžiui, aprašyta naujausios redakcijos VDE-AR-E 2510-2.

▶ Prietaisą prijungę prie pagal visus reikalavimus įrengtos įžeminimo sistemos, užtikrinsite kaitlentės elektros instaliacijos saugumą. Svarbu, kad būtų įvykdyta ši pagrindinė saugumo sąlyga. Kilus abejonių, elektrikas turėtų patikrinti elektros instaliaciją.

▶ Kad kaitlentė nesugestų, specifikacijų lentelėje nurodyti kaitlentės jungimo duomenys (dažnis, saugikliai) turi sutapti su elektros tinklo duomenimis.
Prieš jungdami, palyginkite šiuos duomenis. Kilus abejonių, pasikonsultuokite su elektriku.

▶ Daugiakištukiniai lizdai arba ilginamieji laidai neužtikrina reikiamos saugos (gaisro pavojus). Jų nenaudokite kaitlentę jungdami prie elektros tinklo.

▶ Kaitlentę naudokite tik įmontuotą, kad būtų užtikrinamas saugus darbas.

▶ Šios kaitlentės negalima naudoti nestacionariose pastatymo vietose (pvz., laivuose).

▶ Palietus įtampingąsias jungtis ir pakeitus elektros įrangos arba mechanines konstrukcijas, gali kilti pavojus gyvybei ir sutrikti kaitlentės funkcijos.
Niekada neatidarinėkite kaitlentės korpuso.

▶ Jei kaitlentę remontuoja nekvalifikuotas specialistas ar ne “Miele” klientų aptarnavimo skyrius, prarandama teisė į garantiją.

▶ Jei keičiami sugedę saugai svarbūs komponentai, “Miele” garantuoja, kad tik originalios “Miele” atsarginės dalys visiškai atitinka saugos reikalavimus.

▶ Kaitlentė nepritaikyta naudoti su išoriniu laikmačiu arba nuotolinio valdymo sistema.

▶ Kaitlentę prie elektros tinklo turi prijungti kvalifikuotas elektrikas.

▶ Jei jungimo į tinklą laidas yra pažeistas, kvalifikuotas specialistas arba “Miele” klientų aptarnavimo skyrius turi jį pakeisti specialiu jungimo į tinklą laidu.

▶ Prieš įrengiant, atliekant techninę priežiūrą ir remontuojant, reikia visiškai atjungti kaitlentę nuo elektros tinklo. Norint tai užtikrinti, reikia:

- išjungti elektros instaliacijos saugiklius arba
- visiškai išsukti elektros įsukamuosius elektros saugiklius arba
- iš kištukinio lizdo ištraukti tinklo kištuką (jei yra). Traukti reikia ne už laido, bet už kištuko.

▶ Elektros smūgio pavojus. Pastebėję gedimą, lūžusią, įskilusią arba įtrūkusią stiklo keramikos plokštę, kaitlentės toliau nenaudokite arba ją iš karto išjunkite. Atjunkite kaitlentę nuo elektros tinklo. Kreipkitės į kvalifikuotą specialistą arba “Miele” klientų aptarnavimo skyrių.

▶ Jeigu kaitlentė yra įmontuota už priekinės baldų dalies (pvz., už durelių), prietaiso veikimo metu laikykite jas atidarytas. Už uždarytų durelių kaupiasi šiluma ir drėgmė. Galite pažeisti kaitlentę, įmontavimui skirtą spintą ir grindis. Dureles uždarykite tik užgesus liekamosios šilumos indikatoriams.

Veikimas kartu su patalpos orą naudojančia ugniaviete.

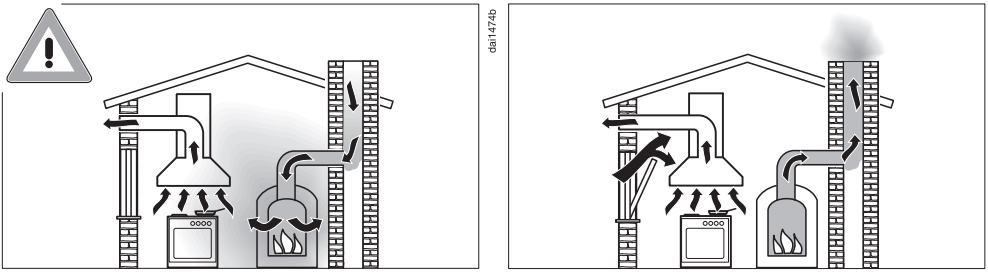

⚠ Pavojus apsinuodyti degimo dujomis!
Jeigu tuo pačiu naudojate gartraukį ir patalpos orą naudojančią ugniavietę, kurie yra vienoje patalpoje arba turi bendrą vėdinimo jungtį, būtina laikytis didžiausio atsargumo.
Ugniavietės ima degimo orą iš patalpos, o išmetamąsias dujas šalina į lauką per įrengtą dūmų ar dujų šalinimo sistemą (pvz., dūmtraukį). Tai gali būti dujomis, alyva, mediena arba anglimis kūrenami šildymo įrenginiai, momentiniai vandens šildytuvai, vandens šildytuvai, kaitvietės arba orkaitės.

Gartraukis traukia orą iš virtuvės ir iš šalia esančių patalpų. Tai taikoma šiems režimams:
– oro ištraukimo režimui,
– cirkuliuojančio oro režimui su kitoje patalpoje įrengta cirkuliacine dėžute.

Dėl nepakankamo oro tiekimo susidaro neigiamas slėgis. Į ugniavietę patenka per mažai degimo oro. Tai turi įtakos degimo procesui. Nuodingos degimo dujos iš dūmtraukio arba ištraukimo šachtos gali patekti į gyvenamąsias patalpas.
Kyla pavojus gyvybei!

Nepavojingas naudojimas bus užtikrintas tik jeigu tuo pačiu metu naudojant gartraukį ir ugniavietę, patalpoje arba vėdinimo jungtyje bus pasiekiamas ne didesnis, negu 4 Pa (0,04 mbar) neigiamas slėgis. Taip išvengsite ugniavietės dujų patekimo atgal į patalpą.

Tai yra įmanoma, jeigu degimo oras į patalpą patenka per neuždaromas angas (pvz., duryse arba languose). Svarbu įrengti tinkamo skersmens oro tiekimo angas. Vien tik tiekiamo / ištraukiamo oro dėžutė sienoje neužtikrins pakankamo oro tiekimo.

Vertinant, visada būtina atsižvelgti į bendrą oro tiekimą visame bute. Pasikonsultuokite su atsakingu priešgaisrinės tarnybos specialistu.

Jei gartraukis veikia cirkuliuojančio oro režimu, kai oras grąžinamas atgal į patalpą, kartu naudoti orą iš patalpos imančią ugniavietę yra nepavojinga.

Tinkamas naudojimas

▶ Naudojama kaitlentė įkaista ir išjungus dar kurį laiką lieka karšta. Kai liekamosios šilumos indikatoriai užgęsta, pavojaus nudegti nebėra.

▶ Perkaitęs aliejus ir kiti riebalai gali užsidegti. Jeigu gamindami naudojate aliejų ir riebalus, kaitlentės niekada nepalikite be priežiūros. Aliejaus arba riebalų sukelto gaisro niekada negesinkite vandeniu. Išjunkite kaitlentę.
Liepsną atsargiai užgesinkite pledu arba specialiu gesinimo užklotu.

▶ Nepalikite veikiančios kaitlentės be priežiūros. Nepalikite be priežiūros trumpus kepimo arba virimo procesus.

▶ Atvira liepsna gali sukelti gaisrą!
Jokiu būdu neruoškite patiekalų, kurių gaminimo metu uždegamas spiritas. Įjungtas gartraukis gali įtraukti liepsną į filtrą. Gali užsidegti riebalai.

▶ Sušilę purškalai, lengvai užsidegantys skysčiai arba degios medžiagos gali užsidegti. Lengvai užsidegančių daiktų niekada nelaikykite stalčiuose šalia kaitlentės. Įrankių laikymo dėžės turi būti iš nedegių medžiagų.

▶ Niekada nekaitinkite tuščių indų.

▶ Verdant arba šildant uždarytas skardines susidaro viršslėgis ir jos gali sprogti. Nevirkite ir nešildykite skardinių ant kaitlentės.

▶ Jei kaitlentė uždengta ir netyčia įjungiama arba yra liekamosios šilumos, kyla pavojus, kad ji užsidegs, suskils arba ims lydytis dangčio medžiaga. Niekada neuždenkite kaitlentės, pvz., dengiamosiomis plokštėmis, šluostėmis ar apsaugine plėvele.

▶ Kai kaitlentė veikia, įjungiama netyčia arba tebėra liekamosios šilumos, kyla pavojus, kad įkais ant jos padėti metaliniai daiktai. Kitos medžiagos gali išsilydyti arba užsidegti. Drėgni puodų dangčiai gali būti pritraukti. Ant kaitlentės nieko nedėkite. Baigę naudoti, išjunkite kaitvietes!

▶ Baigę naudoti išjunkite kaitlentę. Nelaukite, kol kaitlentė automatiškai išsijungs, nes ant jos nėra maisto ruošimo indų. Maisto produktai gali užsidegti.

▶ Karšta kaitlentė gali nudeginti. Atlikdami bet kokius darbus apsaugokite rankas pirštinėmis arba puodkėlėmis. Naudokite tik sausas pirštines arba puodkėles. Drėgna arba šlapia tekstilė lengviau perduoda šilumą, dėl to galimi garų sukeliami nudegimai.

▶ Gaminimo metu dėl karštų garų gartraukis gali labai įkaisti. Korpusą ir riebalų filtrus lieskite tik tada, kai gartraukis atvės.

▶ Jei netoli kaitlentės naudojate elektrinį prietaisą (pvz., rankinį maišytuvą), saugokite, kad elektros laidas nesiliestų prie karštos kaitlentės. Galite pažeisti prijungimo laido izoliaciją.

▶ Druska, cukrus ar smėlio grūdeliai, nubyrėję ant kaitlentės, pvz., valant daržoves, gali subraižyti, jei ant jų padėsite indą. Apžiūrėkite, ar stiklo keramikos plokštė ir indo dugnas švarūs, tik tuomet dėkite maisto ruošimo indą.

▶ Net nukritus lengviems daiktams (pvz., druskos grūdeliams), stiklo keramikos plokštė gali įtrūkti arba suskilti. Saugokite, kad ant stiklo keramikos paviršiaus nenukristų jokių daiktų.

▶ Ant mygtukų ir ekranų esantys karšti daiktai gali pažeisti juose esančią elektroniką. Niekada nestatykite karštų puodų ar keptuvių ant mygtukų ir indikatorių.

▶ Patekęs ant karštos kaitlentės ir ištirpęs cukrus ar patiekalai, kurių sudėtyje yra cukraus, plastikas ar aliuminio folija vėsdami pažeidžia stiklo keramikos paviršių. Išjunkite prietaisą ir nugrandykite šias medžiagas stiklo grandikliu. Naudokite puodkėles. Stiklo keramikos plokštę valykite specialiu valikliu, kai tik ji atauš.

▶ Kaitinami tušti puodai gali sugadinti stiklo keramikos plokštę ir (arba) maisto ruošimo indus. Nepalikite veikiančios kaitlentės be priežiūros!

▶ Šiurkštus puodų ir keptuvių dugnas gali subraižyti stiklo keramikos plokštę. Naudokite tik lygaus dugno puodus ir keptuves.

▶ Jei norite perkelti puodą, pakelkite jį. Tuomet neliks dryžių dėl trinties ir įbrėžimų.

▶ Indukcinės kaitvietės greitai įkaista, todėl aliejus arba riebalai ant maisto ruošimo indo dugno per trumpą laiką gali pasiekti savaiminio užsidegimo temperatūrą. Nepalikite veikiančios kaitlentės be priežiūros!

▶ Riebalus ir aliejų kaitinkite ne ilgiau negu vieną minutę, nenaudokite “Booster” funkcijos.

▶ Informacija asmenims su implantuotu širdies stimuliatoriumi: šalia įjungtos kaitlentės susidaro elektromagnetinis laukas. Tai neturėtų neigiamai paveikti širdies stimuliatoriaus. Jeigu abejojate, pasikonsultuokite su širdies stimuliatoriaus gamintoju arba gydytoju.

▶ Įjungtos kaitlentės elektromagnetinis laukas gali sutrikdyti įmagnetinamų daiktų funkcijas. Šalia įjungtos kaitlentės nelaikykite kredito kortelių, duomenų saugojimo laikmenų, skaičiuotuvų ir pan.

▶ Kaitlentę naudojant ilgai ir intensyviai, gali įkaisti stalčiuje po ja laikomi metaliniai daiktai.

▶ Kaitlentėje yra įrengtas ventiliatorius. Jei po įmontuota kaitlente yra stalčius, tarp stalčiaus ir apatinės prietaiso dalies būtina palikti tam tikrą atstumą, kad kaitlentei būtų tiekiamas tinkamas aušinimo oro kiekis.

▶ Stalčiuje po įmontuota kaitlente nelaikykite jokių smailių arba smulkių daiktų, popieriaus, servetėlių ir pan. Šie per vėdinimo angas gali patekti į korpusą arba gali būti įtraukti ir pažeisti aušinimo sistemos ventiliatorių arba pačią aušinimo sistemą.

▶ Jei indas neteisingai uždėtas ant virimo arba keptuvo zonos, gali labai įkaisti rankenos.
Maisto ruošimo indą dėkite virimo arba keptuvo zonos viduryje.

▶ “Flex” maisto ruošimo zoną naudokite tik kampuotiems arba ovaliems maisto ruošimo indams.

▶ Riebalų ir nešvarumų nuosėdos neigiamai veikia gartraukio veikimą.
Kad gartraukį būtų lengviau išvalyti, nenaudokite jo be riebalų filtro.

▶ Jeigu gartraukį valysite ne pagal šioje naudojimo instrukcijoje pateiktus nurodymus, gali kilti gaisro pavojus.

▶ Kai gartraukis veikia, neuždenkite dengiamųjų grotelių.

▶ Ant gartraukio dengiamųjų grotelių nedėkite jokių karštų maisto ruošimo indų. Tai neigiamai veikia garų ištraukimo funkciją, taip pat galite pažeisti groteles.

▶ Į gartraukį patekę skysčiai gali jį pažeisti. Laikykite skysčius atokiau nuo gartraukio.

▶ Gartraukis gali įtraukti lengvus daiktus, kurie paveiktų jo funkcijas. Nelaikykite prie gartraukio jokių lengvų daiktų (pvz., popierinių servetėlių, popieriaus).

▶ Jeigu maisto ruošimo indams naudojate indukcinės kaitlentės adapterio plokštę, galite pažeisti arba net sugadinti indukcijos generatorius. Nenaudokite indukcijos adapterių plokščių.

Valymas ir priežiūra

▶ Garinio valytuvo garai, patekę ant įtampingųjų dalių, gali sukelti trumpąjį jungimą.
Niekada nevalykite kaitlentės gariniu valytuvu.

▶ Jei kaitlentė įrengta virš orkaitės su pirolizės funkcija ar viryklės, pirolizės proceso metu nenaudokite kaitlentės, nes gali suveikti kaitlentės apsauga nuo perkaitimo.

Priedai

▶ “Miele” neprisiima jokios atsakomybės už priedų, kurie nėra “Miele” originalūs priedai, naudojimą. “Miele” neatsako už reikalavimus, susijusius su garantija, garantiniu aptarnavimu ir (arba) atsakomybe už produktą, jei žala ar trūkumai atsirado dėl priedų, kurie nėra “Miele” gaminiai arba nebuvo “Miele” patvirtinti, naudojimo ar montavimo.

▶ Originalias “Miele” atsargines dalis galima įsigyti bent 10 metų ir iki 15 metų po jūsų kaitlentės serijinės gamybos nutraukimo.

Tvarumas ir aplinkos apsauga

Energijos taupymo patarimai gaminant

- Troškindami stenkitės naudoti maisto ruošimo indų dangčius. Tai padės apsisaugoti nuo nereikalingo šilumos praradimo.
- Troškinimui nenaudokite daug vandens.
- Skysčiams užvirus arba baigę kepinti, perjunkite žemesnę galios pakopą.
- Norėdami sutrumpinti troškinimo laiką, naudokite greitpuodį.

Patarimai, kaip taupyti energiją naudojant gartraukį

- Gamindami maistą pasirūpinkite tinkamu virtuvės vėdinimu. Jei gartraukiui veikiant ištraukiamojo oro režimu nebus užtikrinta tinkama oro apykaita, gartraukis veiks neefektyviai, padidės triukšmo lygis.
- Gamindami rinkitės kuo žemesnį kaitinimo lygį. Mažiau garų reiškia žemesnę gartraukio galios pakopą, o kartu ir mažesnes energijos sąnaudas.
- Patikrinkite pasirinktą gartraukio galios lygį. Dažniausiai pakanka ir žemesnio. “Booster” galios lygį naudokite tik jeigu būtina.
- Intensyviai garuojant, laiku pasirinkite aukštą galios lygį. Tai yra veiksmingiau, nei bandyti surinkti virtuvėje tvyrančius kvapus ilgai laikant įjungtą gartraukį.
- Baigę gaminti, išjunkite gartraukį.
- Reguliariai valykite arba keiskite filtrus. Užsiteršę filtrai sumažina gartraukio našumą, padidina gaisro pavojų ir higienos riziką.

Pakuotės utilizavimas

Pakuotė, skirta prietaiso gabenimui, apsaugo jį nuo pažeidimų gabenant.

Grąžinant pakuotę perdirbimui, taupomos žaliavos. Pasinaudokite konkrečių medžiagų surinkimo punktais ir grąžinimo galimybėmis. Jums prietaisą pardavęs “Miele” pardavėjas pakuotę priims atgal.

Seno prietaiso utilizavimas

Elektros ir elektroniniuose prietaisuose naudojamos vertingos medžiagos. Juose taip pat yra medžiagų, mišinių ir konstrukcinių elementų, kurie reikalingi nepriekaištingam įrangos veikimui bei saugumui užtikrinti. Patekusios į buitines atliekas arba naudojamos netinkamai, šios medžiagos gali pakenkti žmonių sveikatai ir aplinkai. Senos įrangos jokiu būdu nemeskite kartu su buitinėmis atliekomis.

Pristatykite prietaisą į artimiausią nenaudojamos elektros ir elektroninės įrangos nemokamo surinkimo punktą perdirbimui ir utilizavimui, grąžinkite pardavėjui arba “Miele”. Prieš pristatydami seną prietaisą utilizuoti, ištrinkite visus asmeninius duomenis. Įstatymuose numatyta tvarka esate įpareigotas išimti iš prietaiso senas baterijas ir akumuliatorius, kurių nereikia išardyti. Taip pat galima išimti lempas ir jų nepažeisti. Pristatykite juos į specializuotą surinkimo punktą, kur šie yra neatlygintinai surenkami. Pasirūpinkite, kad išvežti skirta sena įranga būtų laikoma vaikams nepasiekiamoje vietoje.

Įrengimo saugos nurodymai

⚠ Dėl netinkamo įrengimo atsiradę pažeidimai.

Netinkamai įrengę kaitlentę, galite ją sugadinti.

Prietaiso įrengimą patikėkite specialistui.

⚠ Elektros smūgio pavojus dėl tinklo įtampos.

Prietaisą netinkamai prijungus prie maitinimo tinklo, galima patirti elektros smūgį.

Prietaiso jungimą prie maitinimo tinklo patikėkite kvalifikuotam personalui.

⚠ Pažeidimai užkritus daiktui.

Montuojant viršutinę spintelę arba gartraukį, galima pažeisti kaitlentę.

Montuokite kaitlentę tik įrengę viršutinę spintelę ir gartraukį.

Jeigu kaitlentę reikia išmontuoti norint atlikti techninę priežiūrą, sandarinimo juostelė po kaitlentės kraštu gali būti pažeista.

Prieš atgal įmontuodami prietaisą, visada pakeiskite sandarinimo juostelę.

▶ Kaitlentės negalima montuoti virš šaldymo įrenginių, indaplovių, skalbyklių ir džiovyklių.

▶ Šią kaitlentę galima įmontuoti tik virš viryklių ir orkaičių su įrengta garų aušinimo sistema.

▶ Šalia šios kaitlentės negalima montuoti dujinės kaitlentės.

▶ Įsitikinkite, kad sumontavus kaitlentę prisiliesti prie elektros tinklo jungiamojo kabelio nebus įmanoma.

▶ Įmontuotos kaitlentės elektros tinklo jungiamasis laidas negali liestis prie judančių virtuvės elementų dalių (pvz., stalčiaus) ir negali būti veikiamas mechaninių apkrovų.

▶ Stalviršio apkalos turi būti apdorotos karščiui atspariais klijais (100 °C), kad neatsilaisvintų ir nesideformuotų. Apvadai prie sienos turi būti atsparūs karščiui.

▶ Kad galėtumėte įmontuoti, turite nuimti korpuso užpakalinio skydelio viršuje esantį skersinį laikiklį.

▶ Kaitlentė turi būti įmontuota taip, kad lašų surinkimo vonelė ir valymo sklendė visada būtų pasiekiamos, jas bet kada galėtumėte išimti ir išvalyti.

▶ Už įmontavimo spintos galinio korpuso skydelio turi būti įrengtas oro kanalas. Kad būtų galima atlikti techninės priežiūros darbus, korpuso galinis skydelis turi būti nuimamas.

▶ Mažiausias pagrindo aukštis:

- ištraukiamojo oro režimas: minimalus pagrindo aukštis nebūtinas
- nukreipiamas recirkuliacinio oro režimas: 100 mm
- “Plug&Play” režimas: 25 mm

▶ Ištraukiamas oras gali būti nukreipiamas per apatinę spintelę atgal į patalpą tik “Plug&Play” režimu. Naudojant ištraukiamojo oro ir reguliuojamos recirkuliacijos režimą ištraukiamas oras per oro išmetimo kanalą turi būti šalinamas į lauką (ištraukiamojo oro režimas) arba per recirkuliacinę dėžutę grąžinamas atgal į patalpą (reguliuojamos recirkuliacijos režimas).

▶ Laikykitės saugių atstumų.

Papildomi ištraukiamojo oro režimo saugos nurodymai

▶ Ištraukiamąjį orą draudžiama išleisti į naudojamą dūmų ar išmetamųjų dujų kaminą arba į šachtą, skirtą orui pašalinti iš ugniaviečių statymo patalpų.

▶ Jeigu oras ištraukiamas į nenaudojamą dūmų ar išmetamųjų dujų kaminą, būtina laikytis taikomų reikalavimų.

▶ Ištraukiamojo oro linijoms tiesti leidžiama naudoti tik iš nedegių medžiagų pagamintus vamzdžius arba žarnas. Jų galima įsigyti specializuotose parduotuvėse arba klientų aptarnavimo tarnyboje.

Papildomi “Plug&Play” režimo saugos nurodymai

U vertė

“Plug&Play” režimą galima naudoti naujesnės statybos renovuotuose pastatuose. Jeigu grindys ribojasi su žeme arba greta yra lauko siena, jų šilumos pernašos koeficientas (U vertė) turi būti: ≤ 0,5 W/(m²K).

Medžiaga	Medžiagos storis	U vertė (nuo 1995 m.)
Masyvi siena (keraminės plytos su kiaurymėmis, silikatiniai blokeliai ir panašios poringosios arba akytosios medžiagos)	≥ 30 cm	0,5
Medžio masyvo siena (pvz., rąstinis namas / surenkamas namas) Medienos karkaso arba lentų siena su izoliaciniu užpildu	–	0,4
Pasyvus namas (KfW 55, 40, 40 Plus)	–	0,15–0,2

U vertes ir kitas medžiagas rasite Federalinės ūkio ir energetikos ministerijos bei Federalinės vidaus reikalų ministerijos ir statybų bei teritorijų planavimo skyriaus tinklalapiuose.

Daugiau informacijos apie pastatą teiraukitės statybų eksperto arba patarėjo energijos klausimais.

▶ Ventiliacinė anga turi būti maž. 425 cm².

Jeigu į vėdinimo ir ventiliacijos angas norėtumėte įstatyti ventiliacines groteles, anga turi būti ne mažesnė negu 425 cm². 425 cm² ištraukimas apskaičiuojamas sudėjus angų plotus grotelėse.

Ventiliacijos ir vėdinimo angų jokiu būdu neužstatykite arba kitaip neuždenkite. Reguliariai išvalykite dulkes.

▶ Kaitlentei naudoti “Plug&Play” režimu reikalingas kartu pristatomas “Plug&Play” adapteris.

▶ Montuodami kaitlentę pasinaudokite pridėtu montavimo šablonu.

⚠ Dėl nuolatinio garų poveikio šaldymo prietaisas gali sugesti.

Kaitlentės garams patekus už šaldymo prietaiso, šis gali sugesti.

Tiesiai už šaldymo prietaiso draudžiama montuoti oro arba garų šalinimo prietaisus. Pasirūpinkite atskira oro ištraukimo linija arba tarp prietaisų įrenkite skiriamąją sienelę.

Papildomi saugos nurodymai montuojant ant paviršiaus

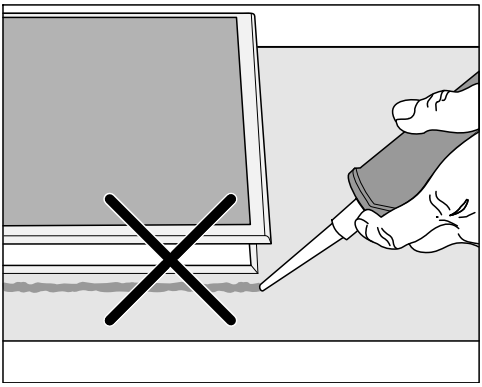

⚠ Dėl netinkamo įmontavimo atsiradę pažeidimai.

Jeigu kada bandysite išmontuoti kaitlentę, kuri yra užsandarinta siūlių sandarinimo priemone, galite pažeisti ir kaitlentę, ir stalviršį.

Tarp kaitlentės ir stalviršio nenaudokite siūlių sandarinimo priemonės.
Po kaitlentės kraštu esantis sandariklis užtikrina tinkamą sandarumą su stalviršiu.

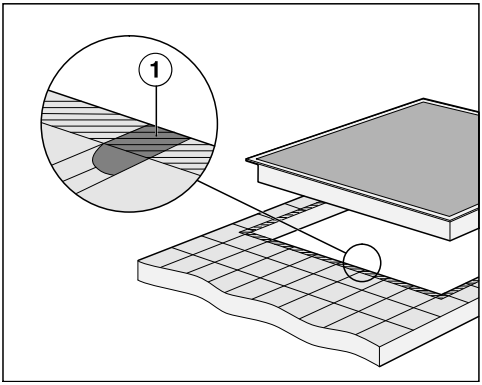

▶ Kad kaitlentė tolygiai priglustų, o po viršutinės prietaiso dalies kraštu esantis tarpiklis užtikrintų sandarumą ties stalviršiu, siūlės ① ir brūkšniuotas plotas po kaitlentės kraštais turi būti lygūs ir plokšti.

Papildomi saugos nurodymai, kaip montuoti vienoje plokštumoje

⚠ Pažeidimai dėl netinkamos sandarinimo priemonės.

Netinkamas sandariklis gali pažeisti natūralų akmenį.

Naudokite tik natūralaus akmens ir natūralaus akmens plytelėms skirtas temperatūrai atsparias (maž. 160 °C) silikonines siūlių sandarinimo priemones. Vadovaukitės gamintojo pateiktais nurodymais.

▶ Apatinė spintelė turi būti bent tokio pat pločio kaip vidinė stalviršio išpjova, kad įmontuota kaitlentė būtų prieinama iš apačios ir būtų galima nuimti apatinę dėžę, norint atlikti techninės priežiūros darbus. Jei įrengtos kaitlentės negalite pasiekti iš apačios, pašalinkite siūlių sandarinimo priemonę, kad galėtumėte išmontuoti kaitlentę.

▶ Kaitlentę montuoti vienoje plokštumoje su stalviršiu galima tik į natūralaus akmens (granito, marmuro), medžio masyvo arba plytelių stalviršį. Jeigu ketinate naudoti kitų medžiagų stalviršį, teiraukitės gamintojo, ar jis tinka montuoti vienoje plokštumoje.

- Natūralaus akmens stalviršiai: kaitlentė įmontuojama tiesiai į išfrezuotą angą.
- Medžio masyvo, plytelių stalviršiai: kaitlentė tvirtinama išpjovoje medinėmis juostelėmis. Medinės juostelės įsigyjamos papildomai, jų nėra pristatymo komplekte.

Saugūs atstumai

Saugus atstumas virš kaitlentės

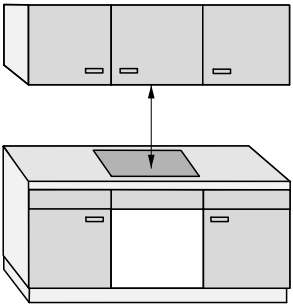

Tarp kaitlentės ir viršuje įrengto gartraukio:

- būtina išlaikyti gamintojo nurodytą saugų atstumą;
- jei po gartraukiu yra įmontuoti keli prietaisai, kuriems nurodyti skirtingi saugūs atstumai, būtina laikytis didžiausio.

Jei virš kaitlentės yra sumontuotos lengvai užsiliepsnojančios medžiagos (pvz., pakabinama lentyna), saugus atstumas turi būti ne mažesnis kaip 500 mm.

Saugus atstumas už kaitlentės ir iš šonų

Iki aukštos spintos arba patalpos sienos būtina išlaikyti bent šiuos atstumus:

- **gale** ① nuo stalviršio išpjovos iki stalviršio galinio krašto:
  50 mm

  ir

- **dešinėje** ② nuo stalviršio išpjovos iki šalia stovinčio baldo (pvz., aukštos spintos) arba patalpos sienos:
  50 mm ir priešingoje pusėje mažiausias 200 mm atstumas

  arba

- **kairėje** ③ nuo stalviršio išpjovos iki šalia stovinčio baldo (pvz., aukštos spintos) arba patalpos sienos:
  50 mm ir priešingoje pusėje mažiausias 200 mm atstumas

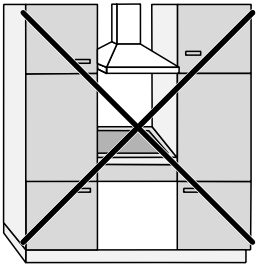

Draudžiama

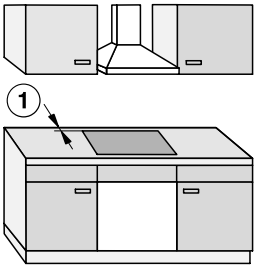

Labai rekomenduojama

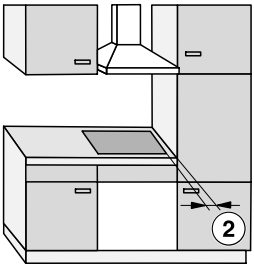

Nerekomenduojama

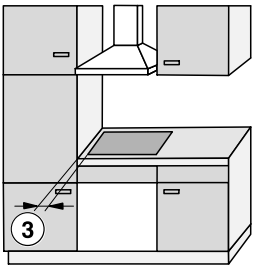

Nerekomenduojama

Saugus atstumas iki nišos apkalos

Jei niša yra su apkala, nuo išpjovos stalviršyje iki apkalos turi būti išlaikytas mažiausias atstumas. Dėl aukštos temperatūros poveikio medžiagos gali deformuotis arba gali būti sugadintos.

Montavimas vienoje plokštumoje su stalviršiu

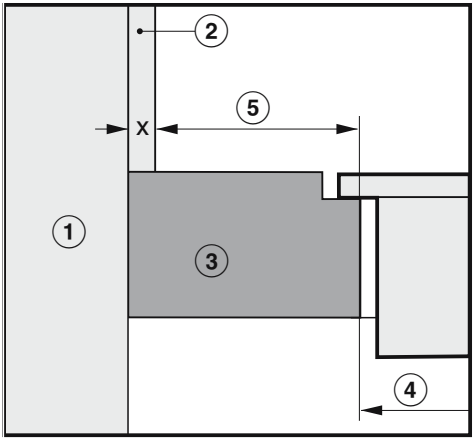

Montavimas ant stalviršio

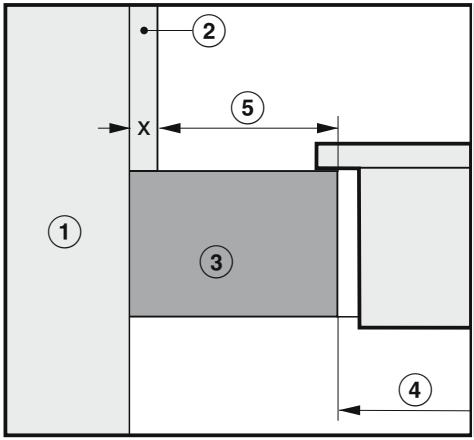

① Mūrinė siena

② Matmuo x = nišos apkalos storis

③ Stalviršis

④ Stalviršio išpjova

⑤ Mažiausias atstumas, jei medžiagos yra
degios (pvz., mediena)
nedegios (pvz., metalas, natūralus akmuo, keraminės plytelės)

	Pusė		Priešinga pusė	
Medžiaga	**Degi**	**Nedegi**	**Degi**	**Nedegi**
Gale	50 mm	50 mm – matmuo x	–	–
Dešinėje	50 mm	50 mm – matmuo x	200 mm	200 mm – matmuo x
Kairėje	50 mm	50 mm – matmuo x	200 mm	200 mm – matmuo x

Pavyzdys: nedegios nišos apkalos storis – 15 mm
50 mm – 15 mm = mažiausias atstumas – 35 mm

Veikimo režimai

Visi lentelėje išvardyti veikimo režimai galimi su visais šioje naudojimo instrukcijoje nurodytais KMDA.

Atsižvelgiant į veikimo režimą ir montavimo situaciją, gali prireikti papildomų priedų ir keisti gamyklinius nustatymus.

Veikimo režimas	Kiti priedai	Pritaikyti gamyklinius nustatymus
Ištraukiamojo oro režimas	✓	✓
Nukreipiamas recirkuliacinio oro režimas	✓	●
“Plug&Play”	●	●

✓ reikia
● nereikia

Montavimo pavyzdžiai

Nukreipiamas recirkuliacinio oro režimas

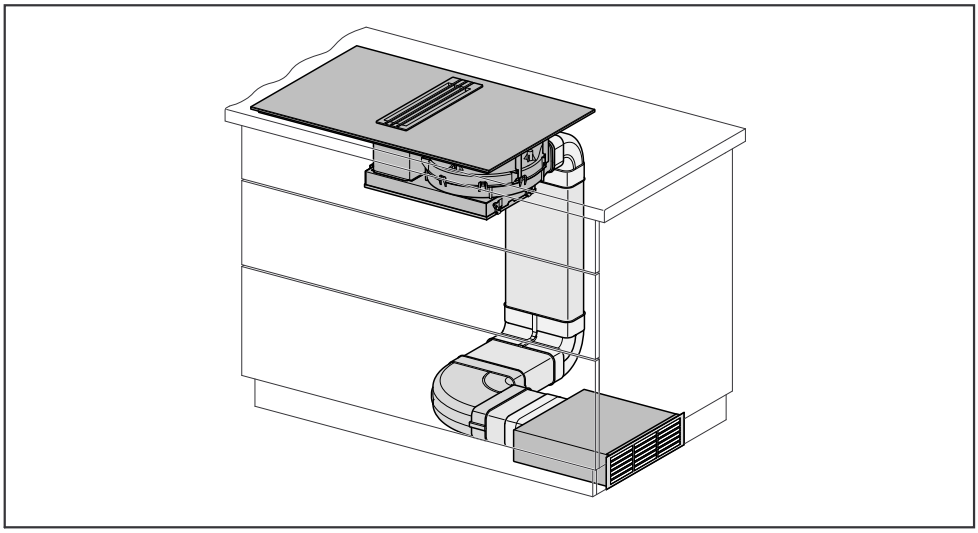

Ištraukiamojo oro režimas

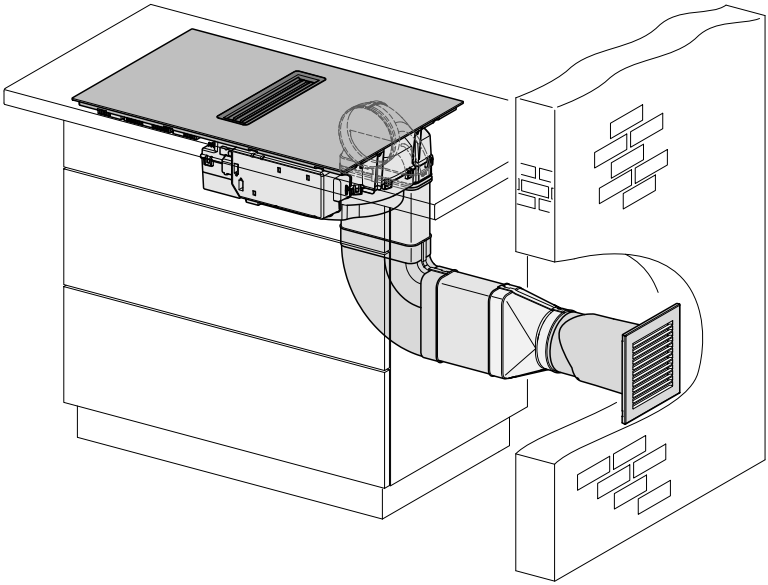

“Plug&Play”

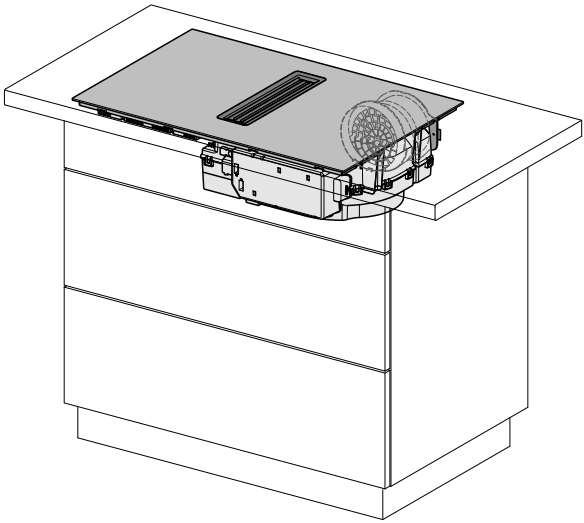

“Plug&Play” adapterio matmenys

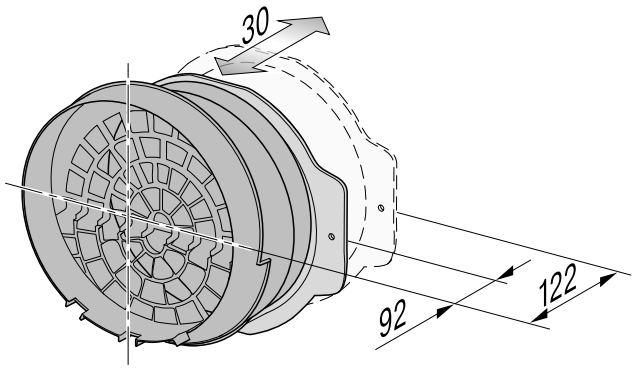

Montavimo matmenys montuojant ne vienoje plokštumoje

KMDA 7473-1 FR

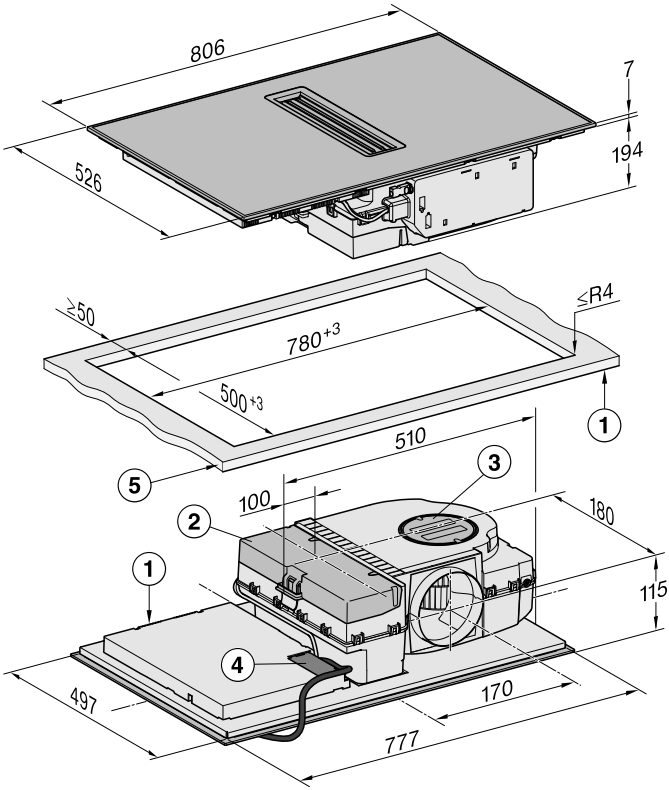

Visi matmenys nurodyti milimetrais.

① Priekyje

② Išimama surinkimo vonelė

③ Plovimo dangtelis

④ Jungimo į tinklą dėžutė su jungiamuoju laidu, 1440 mm ilgio

⑤ Stalviršio storis
Oro ištraukimas ir išvesto oro ištraukimas: ≥10 mm
“Plug&Play” režimas: ≥10 mm–≤40 mm

KMDA 7473-1 FL, KMDA 7473-1 FL MattFinish

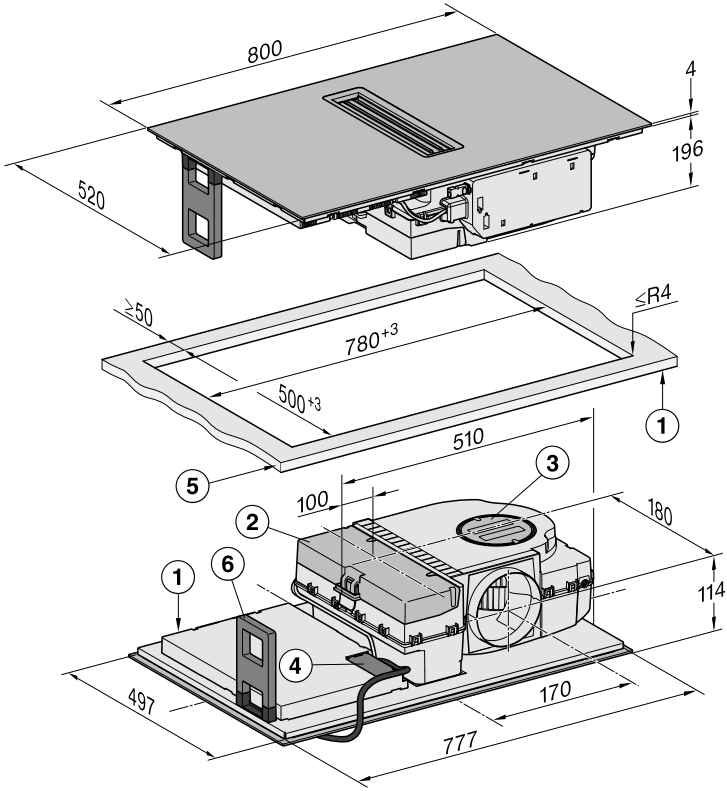

Visi matmenys nurodyti milimetrais.

① Priekyje

② Išimama surinkimo vonelė

③ Plovimo dangtelis

④ Jungimo į tinklą dėžutė su jungiamuoju laidu, 1440 mm ilgio

⑤ Stalviršio storis
Oro ištraukimas ir išvesto oro ištraukimas: ≥10 mm
“Plug&Play” režimas: ≥10 mm–≤40 mm

⑥ Atraminė kojelė (tik “KMDA 7473-1 FL MattFinish”)

Ištraukiamojo oro ir reguliuojamos recirkuliacijos režimas

Stalviršio ilgis – 600 mm

KMDA 7473-1 FR

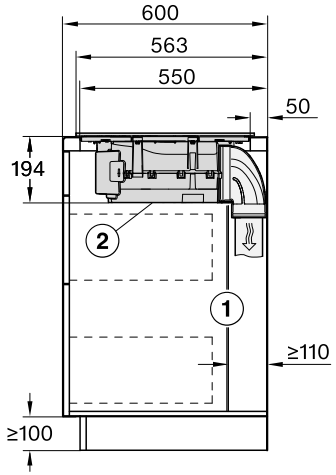

Visi matmenys nurodyti milimetrais.

① Užpakalinė korpuso sienelė turės būti nuimama, kad būtų galima vykdyti techninę priežiūrą.
Tarp užpakalinio korpuso skydelio ir sienos arba šalia esančio baldo būtina palikti bent 110 mm atstumą oro ištraukimo kanalui.

② Įmontavus išimamoji lašų surinkimo vonelė ir plovimo dangtelis (-iai) turi likti lengvai pasiekiami.

KMDA 7473-1 FL, KMDA 7473-1 FL MattFinish

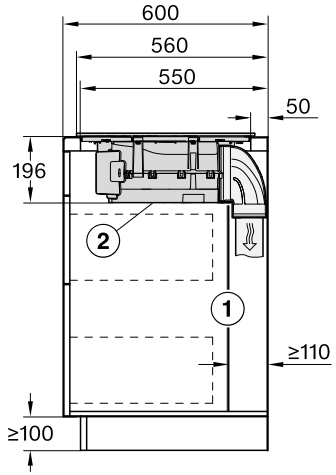

Visi matmenys nurodyti milimetrais.

① Užpakalinė korpuso sienelė turės būti nuimama, kad būtų galima vykdyti techninę priežiūrą.
Tarp užpakalinio korpuso skydelio ir sienos arba šalia esančio baldo būtina palikti bent 110 mm atstumą oro ištraukimo kanalui.

② Įmontavus išimamoji lašų surinkimo vonelė ir plovimo dangtelis (-iai) turi likti lengvai pasiekiami.

Stalviršis ilgesnis negu 600 mm

KMDA 7473-1 FR

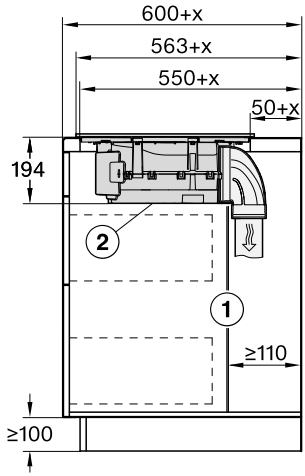

Visi matmenys nurodyti milimetrais.

① Užpakalinė korpuso sienelė turės būti nuimama, kad būtų galima vykdyti techninę priežiūrą.
Tarp užpakalinio korpuso skydelio ir sienos arba šalia esančio baldo būtina palikti bent 110 mm atstumą oro ištraukimo kanalui.

② Įmontavus išimamoji lašų surinkimo vonelė ir plovimo dangtelis (-iai) turi likti lengvai pasiekiami.

x Matmuo, kai stalviršis yra platesnis negu 600 mm

KMDA 7473-1 FL, KMDA 7473-1 FL MattFinish

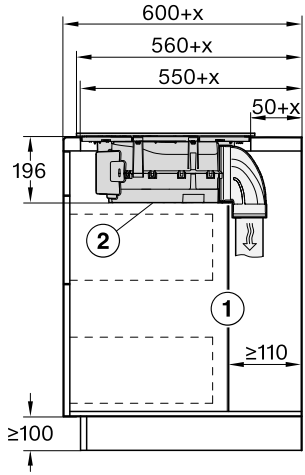

Visi matmenys nurodyti milimetrais.

① Užpakalinė korpuso sienelė turės būti nuimama, kad būtų galima vykdyti techninę priežiūrą.
Tarp užpakalinio korpuso skydelio ir sienos arba šalia esančio baldo būtina palikti bent 110 mm atstumą oro ištraukimo kanalui.

② Įmontavus išimamoji lašų surinkimo vonelė ir plovimo dangtelis (-iai) turi likti lengvai pasiekiami.

x Matmuo, kai stalviršis yra platesnis negu 600 mm

“Plug&Play”

Stalviršio ilgis – 600 mm

KMDA 7473-1 FR

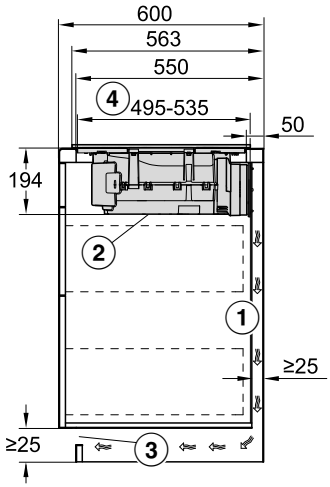

Visi matmenys nurodyti milimetrais.

① Oro ištraukimui tarp korpuso skydelio ir besiribojančios patalpos sienos arba baldo būtina palikti maž. 25 mm atstumą.

② Įmontavus išimamoji lašų surinkimo vonelė ir plovimo dangtelis (-iai) turi likti lengvai pasiekiami.

③ Ventiliacinės angos plotas turi būti maž. 425 cm².

④ Apatinės dėžutės atstumas priekyje iki “Plug&Play” adapterio galo

KMDA 7473-1 FL, KMDA 7473-1 FL MattFinish

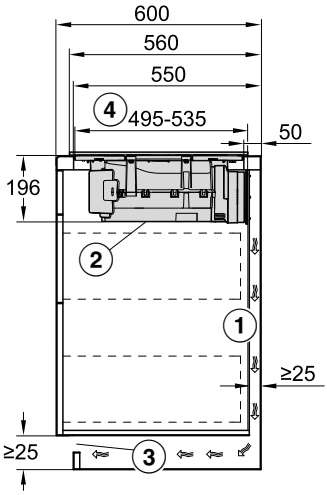

Visi matmenys nurodyti milimetrais.

① Oro ištraukimui tarp korpuso skydelio ir besiribojančios patalpos sienos arba baldo būtina palikti maž. 25 mm atstumą.

② Įmontavus išimamoji lašų surinkimo vonelė ir plovimo dangtelis (-iai) turi likti lengvai pasiekiami.

③ Ventiliacinės angos plotas turi būti maž. 425 cm².

④ Apatinės dėžutės atstumas priekyje iki “Plug&Play” adapterio galo

Stalviršis ilgesnis negu 600 mm

KMDA 7473-1 FR

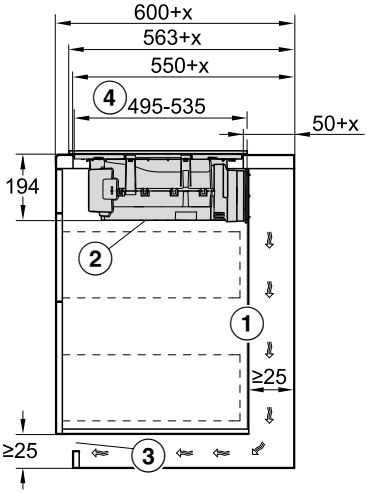

Visi matmenys nurodyti milimetrais.

① Oro ištraukimui tarp korpuso skydelio ir besiribojančios patalpos sienos arba baldo būtina palikti maž. 25 mm atstumą.
Jeigu tarp korpuso užpakalinio skydelio > ir stalviršio priekio atstumas 555 mm, kartu su “Plug&Play” adapteriu reikia naudoti papildomą “Miele” rinkinį.

② Įmontavus išimamoji lašų surinkimo vonelė ir plovimo dangtelis (-iai) turi likti lengvai pasiekiami.

③ Ventiliacinės angos plotas turi būti maž. 425 cm².

④ Apatinės dėžutės atstumas priekyje iki “Plug&Play” adapterio galo

x Matmuo, kai stalviršis yra platesnis negu 600 mm

KMDA 7473-1 FL, KMDA 7473-1 FL MattFinish

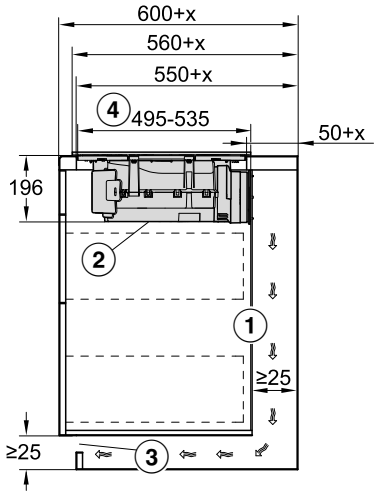

Visi matmenys nurodyti milimetrais.

① Oro ištraukimui tarp korpuso skydelio ir besiribojančios patalpos sienos arba baldo būtina palikti maž. 25 mm atstumą.
Jeigu tarp korpuso užpakalinio skydelio > ir stalviršio priekio atstumas 555 mm, kartu su “Plug&Play” adapteriu reikia naudoti papildomą “Miele” rinkinį.

② Įmontavus išimamoji lašų surinkimo vonelė ir plovimo dangtelis (-iai) turi likti lengvai pasiekiami.

③ Ventiliacinės angos plotas turi būti maž. 425 cm².

④ Apatinės dėžutės atstumas priekyje iki “Plug&Play” adapterio galo

x Matmuo, kai stalviršis yra platesnis negu 600 mm

Montavimo matmenys montuojant vienoje plokštumoje su stalviršiu

KMDA 7473-1 FL, KMDA 7473-1 FL MattFinish

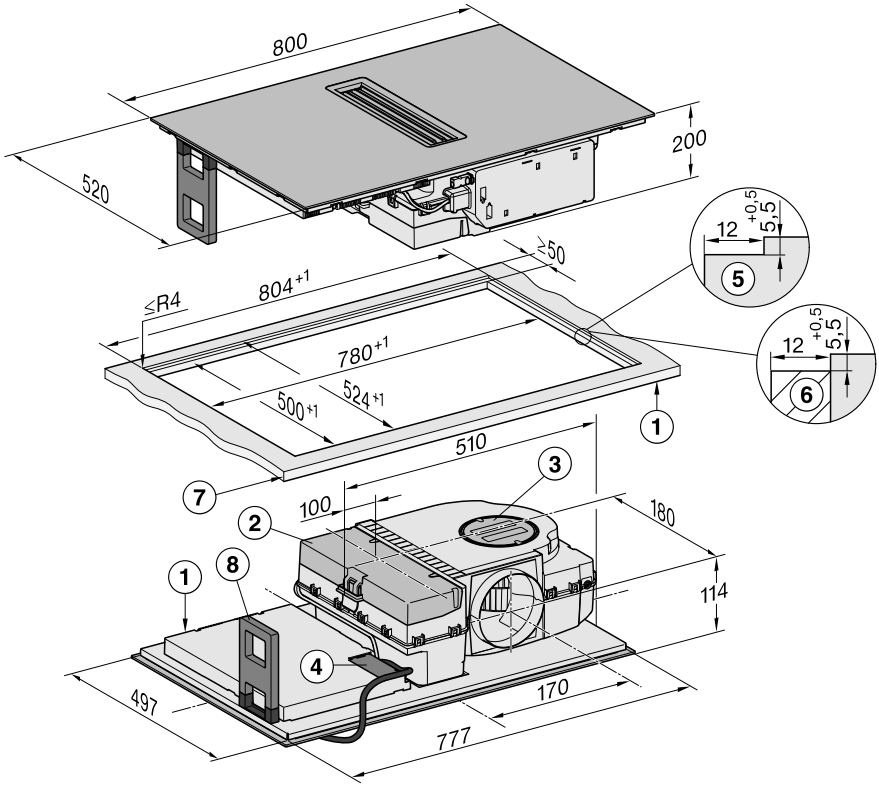

Visi matmenys nurodyti milimetrais. Skliausteliuose nurodyti matmenys yra rekomendaciniai.

① Priekyje

② Išimama surinkimo vonelė

③ Plovimo dangtelis

④ Jungimo į tinklą dėžutė su jungiamuoju laidu, 1440 mm ilgio

⑤ Natūralaus akmens stalviršio pakopinis frezavimas

⑥ 12 mm medinė juostelė (papildomai įsigyjamas priedas)

⑦ Stalviršio storis
Oro ištraukimas ir išvesto oro ištraukimas: ≥10 mm
“Plug&Play” režimas: ≥10 mm–≤40 mm

⑧ Atraminė kojelė (tik “KMDA 7473-1 FL MattFinish”)

Ištraukiamojo oro ir reguliuojamos recirkuliacijos režimas

Stalviršio ilgis – 600 mm

KMDA 7473-1 FL, KMDA 7473-1 FL MattFinish

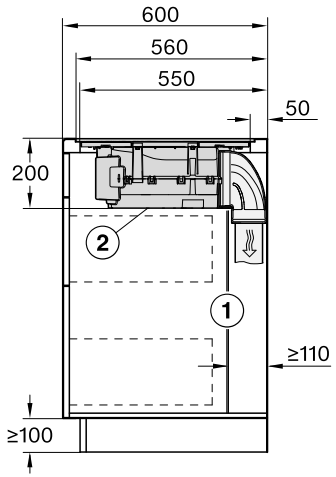

Visi matmenys nurodyti milimetrais.

① Užpakalinė korpuso sienelė turės būti nuimama, kad būtų galima vykdyti techninę priežiūrą.
Tarp užpakalinio korpuso skydelio ir sienos arba šalia esančio baldo būtina palikti bent 110 mm atstumą oro ištraukimo kanalui.

② Įmontavus išimamoji lašų surinkimo vonelė ir plovimo dangtelis (-iai) turi likti lengvai pasiekiami.

Stalviršis ilgesnis negu 600 mm

KMDA 7473-1 FL, KMDA 7473-1 FL MattFinish

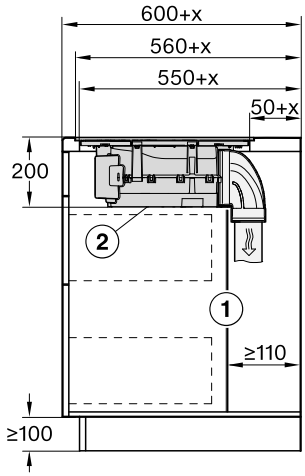

Visi matmenys nurodyti milimetrais.

① Užpakalinė korpuso sienelė turės būti nuimama, kad būtų galima vykdyti techninę priežiūrą.
Tarp užpakalinio korpuso skydelio ir sienos arba šalia esančio baldo būtina palikti bent 110 mm atstumą oro ištraukimo kanalui.

② Įmontavus išimamoji lašų surinkimo vonelė ir plovimo dangtelis (-iai) turi likti lengvai pasiekiami.

x Matmuo, kai stalviršis yra platesnis negu 600 mm

“Plug&Play”

Stalviršio ilgis – 600 mm

KMDA 7473-1 FL, KMDA 7473-1 FL MattFinish

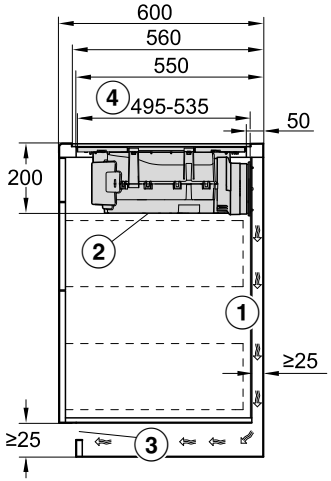

Visi matmenys nurodyti milimetrais.

① Oro ištraukimui tarp korpuso skydelio ir besiribojančios patalpos sienos arba baldo būtina palikti maž. 25 mm atstumą.

② Įmontavus išimamoji lašų surinkimo vonelė ir plovimo dangtelis (-iai) turi likti lengvai pasiekiami.

③ Ventiliacinės angos plotas turi būti maž. 425 cm².

④ Apatinės dėžutės atstumas priekyje iki “Plug&Play” adapterio galo

Stalviršis ilgesnis negu 600 mm

KMDA 7473-1 FL, KMDA 7473-1 FL MattFinish

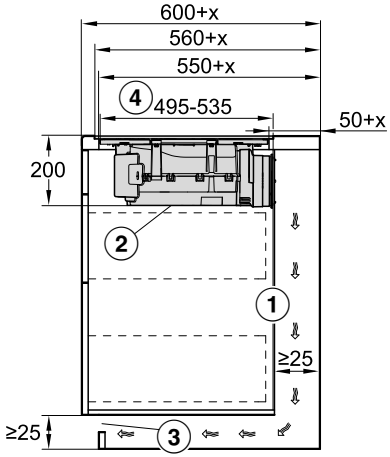

Visi matmenys nurodyti milimetrais.

① Oro ištraukimui tarp korpuso skydelio ir besiribojančios patalpos sienos arba baldo būtina palikti maž. 25 mm atstumą.
Jeigu tarp korpuso užpakalinio skydelio > ir stalviršio priekio atstumas 555 mm, kartu su “Plug&Play” adapteriu reikia naudoti papildomą “Miele” rinkinį.

② Įmontavus išimamoji lašų surinkimo vonelė ir plovimo dangtelis (-iai) turi likti lengvai pasiekiami.

③ Ventiliacinės angos plotas turi būti maž. 425 cm².

④ Apatinės dėžutės atstumas priekyje iki “Plug&Play” adapterio galo

x Matmuo, kai stalviršis yra platesnis negu 600 mm

Lango kontakto jungtis, jei reikia

⚠ Lango kontakto jungtyje yra tinklo įtampa.
Žmonių sužalojimai dėl elektros smūgio.
Prieš prijungdami perjungimo sistemą, atjunkite kaitlentę nuo elektros tinklo.
Perjungimo sistemos jungimo į tinklą laidą prijungti gali tik kvalifikuotas elektrikas.

Perjungimo sistemai prijungti būtina naudoti H03VV-F tipo, 2 x 0,75 mm^2, ne trumpesnį negu 2,0 m ilgio jungimo į tinklą laidą.
Perjungimo sistemoje turi būti bepotencialis sujungiamasis kontaktas, kuris tiktų 230 V, 1 A. Kai kontaktas atjungtas, gartraukis neveikia.
Naudokite tik “DIBt” (Vokietijos statybos technikos institutas) patikrintas ir patvirtintas belaides perjungimo sistemas (pvz., lango kontaktinius jungiklius, neigiamojo slėgio reles), kurias privalo patikrinti kvalifikuotas specialistas (sertifikuotas dūmtraukių valymo specialistas).
Norint saugiai prijungti ir naudoti, jums reikės tam tikrų išorinės perjungimo sistemos dokumentų.

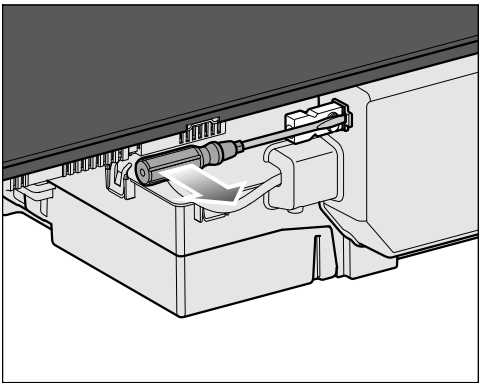

- Atlaisvinkite fiksatorių ir ištraukite kištuką.

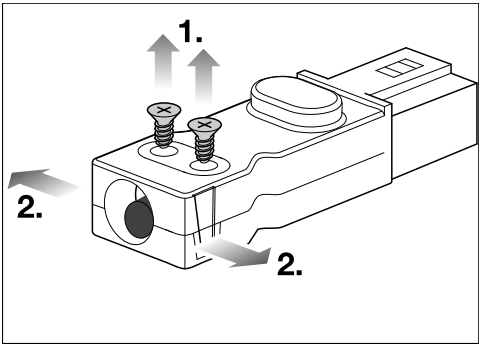

- Atlaisvinkite suveržimo įtaiso varžtą ① ir iš abiejų pusių atlaisvinkite korpusą ②.
- Atidarykite korpusą.
- Išimkite kamštį.

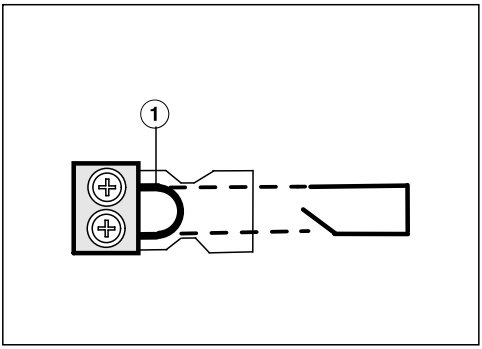

- Tiltelį ① pakeiskite perjungimo sistemos jungimo į tinklą laidu.
- Uždarykite korpusą.
- Vėl įsukite suveržimo įtaiso varžtą.
- Vėl įkiškite kištuką.

Kaitlentės montavimas ant stalviršio naudojant ištraukiamojo oro ir nukreipiamą recirkuliacinio oro režimą

Stalviršio paruošimas montuoti naudojant ištraukiamojo oro ir nukreipiamo recirkuliacinio oro režimą

- Laikykitės saugių atstumų.
- Stalviršyje išpjaukite angą.
- Mediniai stalviršiai:
  kad medinis stalviršis neišbrinktų, pjūvio paviršius padenkite specialiu laku, silikoniniu kaučiuku arba sintetine derva. Sandarinimo medžiaga turi būti atspari aukštai temperatūrai.

Pasirūpinkite, kad šių medžiagų nepatektų ant stalviršio paviršiaus.

Kaitlentės tvirtinimas naudojant ištraukiamojo oro ir nukreipiamo recirkuliacinio oro režimą

- Po kaitlentės kraštu priklijuokite kartu pristatomą sandarinimo juostelę. Neklijuokite sandarinimo juostelės, kai ji yra įtempta.
- Kaitlentės jungimo į tinklą laidą nuleiskite žemyn per stalviršyje išpjautą angą.
- Taikoma tik “KMDA 7473-1 FL MattFinish”: jei būtina, ištraukite atraminę kojelę.
- Išpjautos angos viduryje įstatykite kaitlentę. Atkreipkite dėmesį, kad sandariklis turi priglusti prie stalviršio, kad būtų užtikrintas stalviršio sandarumas.
- Jei sandariklis kampuose tinkamai nepriglunda prie stalviršio, galima pjūkleliu atsargiai pakoreguoti kampus (≤R4).
- Prijunkite kaitlentę prie elektros tinklo.
- Patikrinkite, ar kaitlentė veikia.

Kaitlentės montavimas ant stalviršio “Plug&Play” režimu

Stalviršio paruošimas montuoti ant paviršiaus naudojant “Plug&Play”

- Laikykitės saugių atstumų.
- Stalviršyje išpjaukite angą.
- Gręžimo šabloną viršuje sutrumpinkite iki savo stalviršio storio. Atsižvelgdami į montavimo gylį, tinkamą gręžimo šabloną uždėkite korpuso galinės sienelės viršuje. Pagal gręžimo šabloną išpjaukite angą “Plug&Play” adapteriui.

Gręžimo šablono numeris	Adapterio padėtis	Montavimo atstumas (vertikaliai) tarp prietaiso viršutinės dalies ir žemiausio “Plug&Play” adapterio taško
2	2	200 mm[1]
3a	3	210 mm[2]

[1] Šablonas pridėtas prie prietaiso.
[2] Šablono ieškokite “Miele” pradžios tinklalapyje.

- Jei gręžimo šablonas nepridėtas, žr. skyriaus “Montavimas” skirsnį “Angos galinėje sienelėje išpjovimas be gręžimo šablono”.
- Mediniai stalviršiai:
  kad medinis stalviršis neišbrinktų, pjūvio paviršius padenkite specialiu laku, silikoniniu kaučiuku arba sintetine derva. Sandarinimo medžiaga turi būti atspari aukštai temperatūrai.

Pasirūpinkite, kad šių medžiagų nepatektų ant stalviršio paviršiaus.

Kaitlentės uždėjimas naudojant “Plug&Play”

- Po kaitlentės kraštu priklijuokite kartu pristatomą sandarinimo juostelę. Neklijuokite sandarinimo juostelės, kai ji yra įtempta.

“Plug&Play” adapteris gali nulūžti.
Padėkite kaitlentę ant stalviršio taip, kad “Plug&Play” adapteris nepriglustų prie stalviršio.

- Pritvirtinkite “Plug&Play” adapterį prie kaitlentės ir nustatykite adapterio padėtį.
- Kaitlentės jungimo į tinklą laidą nuleiskite žemyn per stalviršyje išpjautą angą.
- Nuo “Plug&Play” adapterio gale esančios lipniosios juostos nulupkite apsauginę plėvelę.
- Taikoma tik “KMDA 7473-1 FL MattFinish”: jei būtina, ištraukite atraminę kojelę.
- Išpjautos angos viduryje įstatykite kaitlentę. Atkreipkite dėmesį, kad sandariklis turi priglusti prie stalviršio, kad būtų užtikrintas stalviršio sandarumas.
- Jei sandariklis kampuose tinkamai nepriglunda prie stalviršio, galima pjūkleliu atsargiai pakoreguoti kampus (≤R4).
- Išlygiuokite “Plug&Play” adapterį taip, kad jis tiktų į išgręžtą angą. Spauskite adapterį prie galinės sienelės, kol jis prilips.
- Prijunkite kaitlentę prie elektros tinklo.
- Patikrinkite, ar kaitlentė veikia.

Kaitlentės montavimas vienoje plokštumoje naudojant ištraukiamojo oro ir nukreipiamą recirkuliacinio oro režimą

Stalviršio paruošimas montuoti vienoje plokštumoje naudojant ištraukiamojo oro ir nukreipiamo recirkuliacinio oro režimą

- Laikykitės saugių atstumų.
- Stalviršyje išpjaukite angą.
- Medžio masyvo / plytelių stalviršiai:
  po stalviršio viršutine briauna pritvirtinkite medines juosteles 5,5 mm.

Kaitlentės tvirtinimas vienoje plokštumoje naudojant ištraukiamojo oro ir nukreipiamo recirkuliacinio oro režimą

- Po kaitlentės kraštu priklijuokite kartu pristatomą sandarinimo juostelę. Neklijuokite sandarinimo juostelės, kai ji yra įtempta.
- Kaitlentės jungimo į tinklą laidą nuleiskite žemyn per stalviršyje išpjautą angą.

Siūlė tarp stiklo keramikos plokštės ir stalviršio turi būti bent 2 mm pločio. Siūlės reikia kaitlentei sandarinti.

- Taikoma tik “KMDA 7473-1 FL MattFinish”: jei būtina, ištraukite atraminę kojelę.
- Įstatykite kaitlentę į išpjautą angą ir ją išlygiuokite.
- Prijunkite kaitlentę prie elektros tinklo.
- Patikrinkite, ar kaitlentė veikia.
- Siūlę tarp kaitlentės ir stalviršio užsandarinkite karščiui atsparia (maž. 160 °C) silikonine siūlių sandarinimo priemone.

Kaitlentės montavimas vienoje plokštumoje “Plug&Play” atveju

Stalviršio paruošimas montuoti vienoje plokštumoje naudojant “Plug&Play”

- Laikykitės saugių atstumų.
- Stalviršyje išpjaukite angą.
- Gręžimo šabloną viršuje sutrumpinkite iki savo stalviršio storio. Atsižvelgdami į montavimo gylį, tinkamą gręžimo šabloną uždėkite korpuso galinės sienelės viršuje. Pagal gręžimo šabloną išpjaukite angą “Plug&Play” adapteriui.

Gręžimo šablono numeris	Adapterio padėtis	Montavimo atstumas (vertikaliai) tarp prietaiso viršutinės dalies ir žemiausio “Plug&Play” adapterio taško
1	1	200 mm[1]
3b	3	210 mm[2]

[1] Šablonas pridėtas prie prietaiso.
[2] Šablono ieškokite “Miele” pradžios tinklalapyje.

- Jei gręžimo šablonas nepridėtas, žr. skyriaus “Montavimas” skirsnį “Angos galinėje sienelėje išpjovimas be gręžimo šablono”.
- Medžio masyvo / plytelių stalviršiai:
  po stalviršio viršutine briauna pritvirtinkite medines juosteles 5,5 mm.

Kaitlentės tvirtinimas vienoje plokštumoje naudojant “Plug&Play”

- Po kaitlentės kraštu priklijuokite kartu pristatomą sandarinimo juostelę. Neklijuokite sandarinimo juostelės, kai ji yra įtempta.

“Plug&Play” adapteris gali nulūžti.
Padėkite kaitlentę ant stalviršio taip, kad “Plug&Play” adapteris nepriglustų prie stalviršio.

- Pritvirtinkite “Plug&Play” adapterį prie kaitlentės ir nustatykite adapterio padėtį.
- Kaitlentės jungimo į tinklą laidą nuleiskite žemyn per stalviršyje išpjautą angą.
- “Plug&Play” režimas: nuo “Plug&Play” adapterio gale esančios lipniosios juostos nulupkite apsauginę plėvelę.
- Įstatykite kaitlentę į išpjautą angą ir ją išlygiuokite.

Siūlė tarp stiklo keramikos plokštės ir stalviršio turi būti bent 2 mm pločio. Siūlės reikia kaitlentei sandarinti.

- Taikoma tik “KMDA 7473-1 FL MattFinish”: jei būtina, ištraukite atraminę kojelę.
- Išlygiuokite “Plug&Play” adapterį taip, kad jis tiktų į išgręžtą angą. Spauskite adapterį prie galinės sienelės, kol jis prilips.
- Prijunkite kaitlentę prie elektros tinklo.
- Patikrinkite, ar kaitlentė veikia.
- Siūlę tarp kaitlentės ir stalviršio užsandarinkite karščiui atsparia (maž. 160 °C) silikonine siūlių sandarinimo priemone.

Ištraukiamojo oro linijos įrengimas

⚠ Vienu metu naudojant gartraukį ir nuo patalpos oro priklausančią ugniavietę, kyla pavojus apsinuodyti!
Vadovaukitės skyriuje “Saugos nurodymai ir įspėjimai” pateiktais nurodymais.
Jeigu abejojate, pasikonsultuokite su atsakingos priešgaisrinės tarnybos specialistais.

Turėkite omenyje, kad bet koks oro srauto apribojimas sumažina oro galią ir padidina triukšmą.

Gartraukyje yra oro ištraukimo jungtis, kurios matmenys: Ø 150 mm.

- Ištraukiamojo oro linijai naudokite tik lygius, iš nedegių medžiagų pagamintus vamzdžius arba lanksčius ventiliacinius ortakius.
- Norėdami pasiekti didžiausią galimą oro debitą ir mažą srauto keliamą triukšmą, atsižvelkite į tokius dalykus, kaip:

- Oro ištraukimo kanalo skerspjūvis negali būti mažesnis už atvamzdžio skerspjūvį (žr. prietaiso matmenis).
- Įrenkite kuo trumpesnę ir kuo tiesesnę ištraukiamojo oro liniją.
- Naudokite tik didelio spindulio alkūnes.
- Oro ištraukimo linija negali būti sulenkta arba suspausta.
- Patikrinkite visų jungčių tvirtumą ir sandarumą.

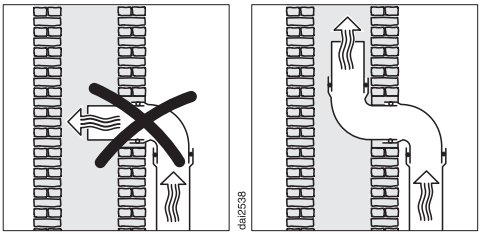

- Jeigu oras ištraukiamas per oro ištraukimo šachtą, įleidimo atvamzdį būtina nukreipti srauto kryptimi.
- Jeigu oro ištraukimo linija nutiesta vertikaliai, būtina išlaikyti nuolydį. Taip išvengsite kondensacinio skysčio tekėjimo atgal į gartraukį.
- Jeigu oro ištraukimo linija tiesiama per vėsias patalpas (pastoges ir pan.), kiekvienoje atkarpoje gali susidaryti didelis temperatūrų skirtumas. Gali pradėti kauptis kondensatas. Todėl šiose vietose oro ištraukimo ortakį reikėtų apšiltinti izoliacine medžiaga.

Išpjova užpakaliniame skydelyje – be gręžimo šablono

Angos išpjovimas galinėje sienelėje, jei montuojama ant stalviršio ir įmontavimo atstumas (vertikaliai) tarp prietaiso viršutinės dalies ir žemiausio “Plug&Play” adapterio taško yra 200 mm

Pasinaudokite pridėtu gręžimo šablonu. Šią instrukciją naudokite tik tada, jei nepridėtas gręžimo šablonas.

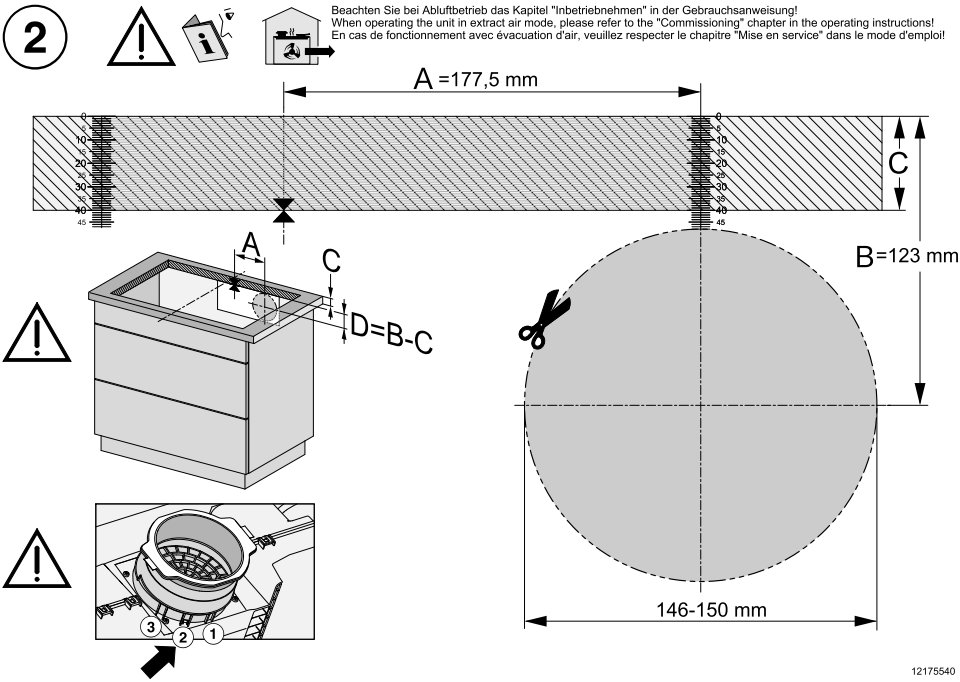

Gręžimo šablono pavyzdys, 2 psl. Tai nėra mastelį atitinkantis pavyzdys.

- Išmatuokite savo stalviršio storį (C).
- Nustatykite ilgosios išpjautos angos pusės centrą.
- Pažymėkite vietą, esančią 177,5 mm (A) į dešinę nuo centro.
- Pažymėkite vietą (D), kuri yra (B [123 mm] – C [stalviršio storis]) po dešiniuoju atkarpos A galu.
- Aplink šią vietą išpjaukite nurodytų matmenų angą: Ø 146–150 mm.
- Tik “Plug&Play” režime: “Plug&Play” adapterį užfiksuokite 2 padėtyje.

Angos išpjovimas galinėje sienelėje, jei montuojama vienoje plokštumoje su stalviršiu ir įmontavimo atstumas (vertikaliai) tarp prietaiso viršutinės dalies ir žemiausio “Plug&Play” adapterio taško yra 200 mm

Pasinaudokite pridėtu gręžimo šablonu. Šią instrukciją naudokite tik tada, jei nepridėtas gręžimo šablonas.

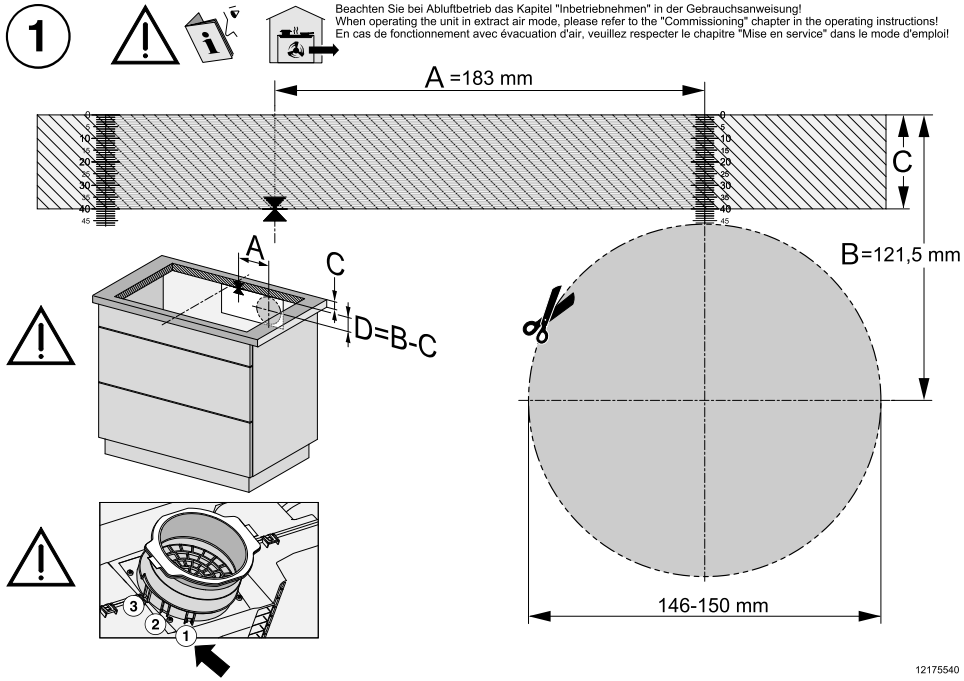

Gręžimo šablono pavyzdys, 1 psl. Tai nėra mastelį atitinkantis pavyzdys.

- Išmatuokite savo stalviršio storį (C).
- Nustatykite ilgosios išpjautos angos pusės centrą.
- Pažymėkite vietą, esančią 183 mm (A) į dešinę nuo centro.
- Pažymėkite vietą (D), kuri yra (B [121,5 mm] – C [stalviršio storis]) po dešiniuoju atkarpos A galu.
- Aplink šią vietą išpjaukite nurodytų matmenų angą: Ø 146–150 mm.
- Tik “Plug&Play” režime: “Plug&Play” adapterį užfiksuokite 1 padėtyje.

Angos išpjovimas galinėje sienelėje, jei montuojama ant stalviršio ir įmontavimo atstumas (vertikaliai) tarp prietaiso viršutinės dalies ir žemiausio “Plug&Play” adapterio taško yra 210 mm

Pasinaudokite pridėtu gręžimo šablonu. Šią instrukciją naudokite tik tada, jei nepridėtas gręžimo šablonas.

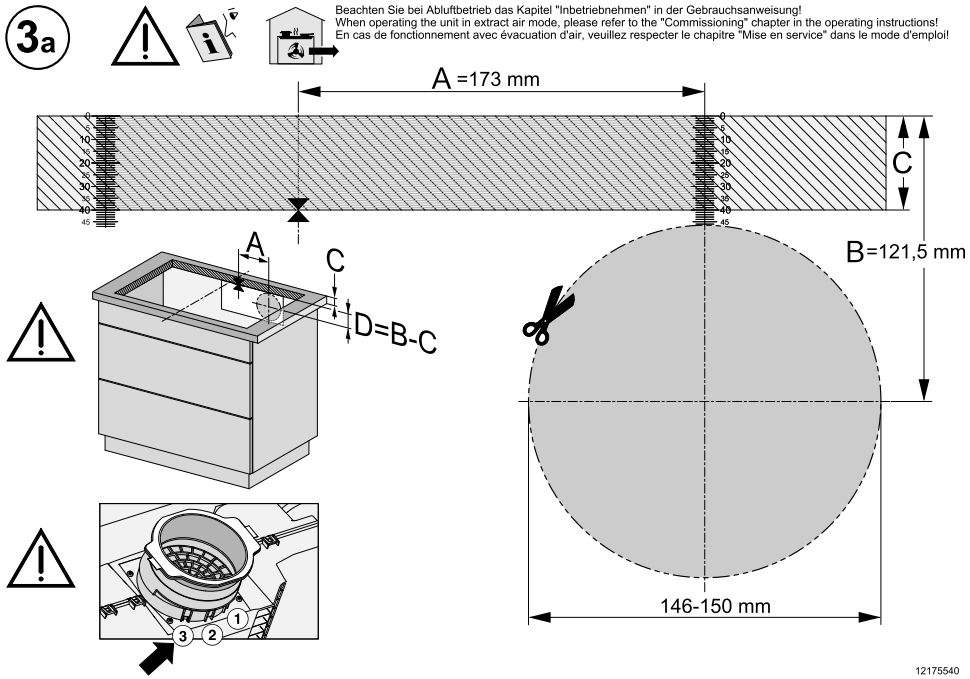

Gręžimo šablono pavyzdys, 3a. Tai nėra mastelį atitinkantis pavyzdys.

- Išmatuokite savo stalviršio storį (C).
- Nustatykite ilgosios išpjautos angos pusės centrą.
- Pažymėkite vietą, esančią 173 mm (A) į dešinę nuo centro.
- Pažymėkite vietą (D), kuri yra (B [121,5 mm] – C [stalviršio storis]) po dešiniuoju atkarpos A galu.
- Aplink šią vietą išpjaukite nurodytų matmenų angą: Ø 146–150 mm.
- Tik “Plug&Play” režime: “Plug&Play” adapterį užfiksuokite 3 padėtyje.

Angos išpjovimas galinėje sienelėje, jei montuojama vienoje plokštumoje su stalviršiu ir įmontavimo atstumas (vertikaliai) tarp prietaiso viršutinės dalies ir žemiausio “Plug&Play” adapterio taško yra 210 mm

Pasinaudokite pridėtu gręžimo šablonu. Šią instrukciją naudokite tik tada, jei nepridėtas gręžimo šablonas.

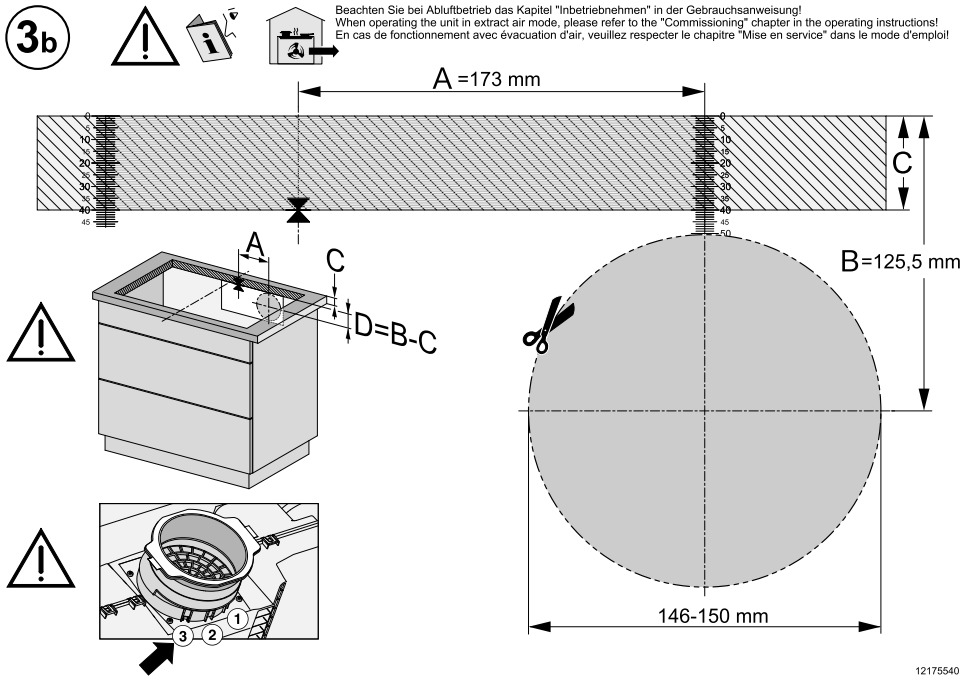

Gręžimo šablono pavyzdys, 3b psl. Tai nėra mastelį atitinkantis pavyzdys.

- Išmatuokite savo stalviršio storį (C).
- Nustatykite ilgosios išpjautos angos pusės centrą.
- Pažymėkite vietą, esančią 173 mm (A) į dešinę nuo centro.
- Pažymėkite vietą (D), kuri yra (B [125,5 mm] – C [stalviršio storis]) po dešiniuoju atkarpos A galu.
- Aplink šią vietą išpjaukite nurodytų matmenų angą: Ø 146–150 mm.
- Tik “Plug&Play” režime: “Plug&Play” adapterį užfiksuokite 3 padėtyje.

Elektros jungtis

⚠ Pažeidimai dėl netinkamo prijungimo.
Dėl netinkamai atliktų įrengimo ir techninės priežiūros arba remonto darbų naudotojui gali kilti pavojų. Netinkamai įrengus, atlikus techninę apžiūrą ar remonto darbus, naudotojui gali kilti didelių pavojų, už kuriuos "Miele" neatsako. Gamintojas neprisiima atsakomybės už žalą, atsiradusią dėl neįrengto arba nutraukto įžeminimo laido (pvz., patyrus elektros smūgį).

Prietaisą prijungti prie maitinimo tinklo gali tik kvalifikuotas elektros specialistas.

Elektros specialistas turi būti susipažinęs su šalyje galiojančiomis ir papildomomis vietinių elektros tiekimo įmonių taisyklėmis ir jų laikytis.

Baigus montuoti, būtina užtikrinti izoliuotų dalių apsaugą nuo prisilietimo.

Bendroji galia

žr. specifikacijų lentelėje

Prijungimo duomenys

Prijungimo duomenys nurodyti specifikacijų lentelėje. Duomenys turi sutapti su Jūsų tinklo duomenimis.

Prijungimo galimybės pateiktos schemoje.

Liekamosios srovės apsauginis jungiklis

Kad būtų užtikrinta dar didesnė sauga, VDE (Austrijoje: ÖVE) rekomenduoja prijungti prie kaitlentės liekamosios srovės apsauginį įtaisą, kurio grįžtamoji srovė yra 30 mA.

Skyrikliai

Būtina užtikrinti galimybę skyrikliu atjungti nuo tinklo visus kaitlentės polius. Kai prietaisas yra išjungtas, atstumas nuo kontaktų turėtų būti bent 3 mm. Skyrikliai naudojami kaip apsaugos nuo viršsrovio įtaisai ir kaip apsauginiai jungikliai.

Atjungimas nuo maitinimo tinklo

⚠ Elektros smūgio pavojus dėl tinklo įtampos.
Atliekant techninės priežiūros ar remonto darbus įjungta maitinimo įtampa gali sukelti elektros šoką.
Apsaugokite prietaisą nuo netyčinio įjungimo.

Jei prietaiso srovės grandinę reikia atskirti nuo maitinimo tinklo, atsižvelgę į paskirstymo dėžutės įrengimą, atlikite toliau nurodytus veiksmus:

Lydieji saugikliai

- Iš srieginių kamštelių išimkite saugiklių įdėklus.

Automatinis įsukamasis saugiklis

- Spauskite tikrinimo mygtuką (raudoną), kol iššoks vidurinis mygtukas (juodas).

Montuojami automatiniai saugikliai

- (Jungtuvai, maž. B arba C tipo): svirtelę nustatykite iš padėties 1 (įjungta) į padėtį 0 (išjungta).

FI apsauginiai išjungikliai

- (liekamosios srovės apsauginis įtaisas): pagrindinį jungiklį perjunkite iš padėties 1 (įjungta) į padėtį 0 (išjungta) arba paspauskite patikrinimo mygtuką.

Jungimo laidas

Kaip nurodyta jungimo schemoje, kaitlentę galima prijungti tik H 05 VV-F tipo (PVC izol.) jungiamuoju laidu.

Jungimo galimybės pateiktos schemoje.

Jūsų kaitlentei leistina jungimo įtampa ir atitinkama prijungta apkrova nurodyta specifikacijų lentelėje.

Maitinimo laido keitimas

⚠ Tinklo įtampa gali sukelti elektros smūgį.
Netinkamai prijungus prietaisą, galima patirti elektros smūgį.
Prietaiso jungimo į tinklą linijos keitimą patikėkite kvalifikuotam elektros specialistui.

Naudokite tik tinkamo skersmens H 05 VV-F tipo (PVC izol.) kabelį. Maitinimo kabelį galite įsigyti klientų aptarnavimo skyriuje arba iš gamintojo.

Prijungimo schema

Ne kiekvienas jungimo būdas gali būti tinkamas naudoti montavimo vietoje.
Būtina vadovautis šalyje galiojančiais ir papildomai šalies elektros tiekimo įmonėms taikomais teisės aktais.

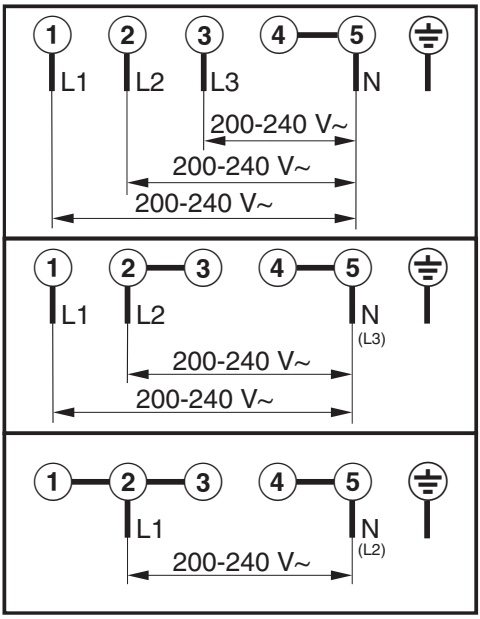

Jūsų kaitlentė

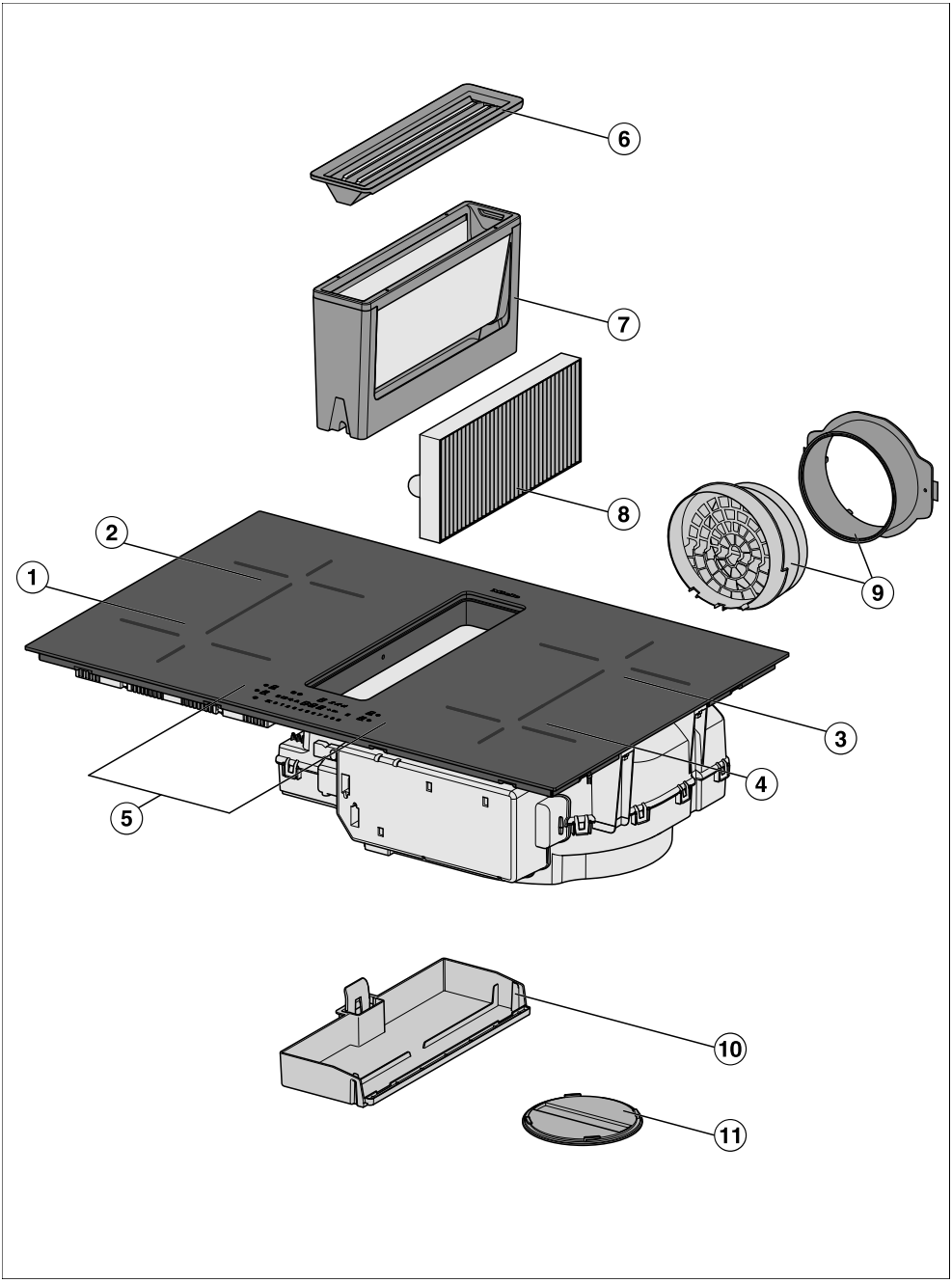

Susipažinimas

① “Flex” kaitvietė su “Booster”

② “Flex” kaitvietė su “Booster”
galima derinti su “Flex” kaitviete ① “Flex” maisto ruošimo zonoje

③ “Flex” kaitvietė su “Booster”
galima derinti su “Flex” kaitviete ④ “Flex” maisto ruošimo zonoje

④ “Flex” kaitvietė su “Booster”

⑤ Valdymo ir indikacijos elementai

⑥ Dengiamosios grotelės

⑦ Riebalų filtras

⑧ Kvapų filtras
Reikalingas tik naudojant nukreipiamą recirkuliacinio oro režimą arba “Plug&Play” režimą

⑨ “Plug&Play” adapteris
Reikalingas tik “Plug & Play” režimui

⑩ Išimama surinkimo vonelė

⑪ Plovimo dangtelis

Įranga

Įranga priklauso nuo modelio.

Tiekimo komplektacija

- Gręžimo šablonas
- Kvapų filtras
- “Plug&Play” adapteris
- Naudojimo ir montavimo instrukcija
- Jungimo į tinklą laidas
- Kiti priedai (atsižvelgiant į modelį)

Gręžimo šablonas

Iš abiejų pusių pažymėtas gręžimo šablonas “Plug&Play” adapterio angai išpjauti, o įmontavimo atstumas (vertikaliai) tarp prietaiso viršutinės dalies ir žemiausio “Plug&Play” adapterio taško yra 200 mm.

Gręžimo šablonų “Plug&Play” adapterio angai išpjauti, kai įmontavimo atstumas yra 210 mm (vertikaliai) tarp prietaiso viršutinės dalies ir žemiausio “Plug&Play” adapterio taško, ieškokite “Miele” pradžios tinklalapyje.

Kvapų filtras

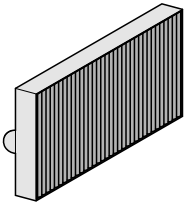

Prie KMDA pridedamas 1 kvapų filtras DKF 35-P.

“Plug&Play” adapteris

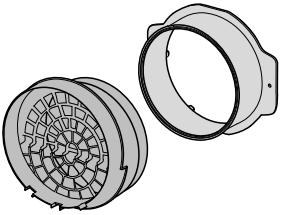

Papildomai įsigyjami priedai

“Miele” interneto parduotuvėje, “Miele” klientų aptarnavimo skyriuje arba iš “Miele” prekybos partnerio galite įsigyti specialiai kaitlentei pritaikytų gaminių, pvz., maisto ruošimo indų ir ploviklių.

Į “Miele” interneto parduotuvę pateksite nuskaitę QR kodą:

Susipažinimas

Valdymo ir indikacijos elementai

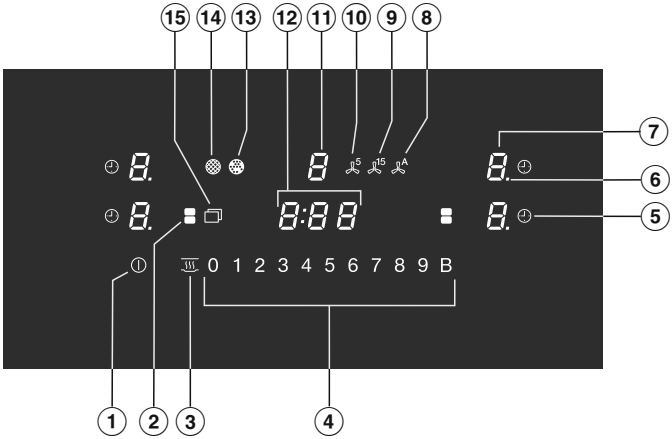

① Mygtukas *Įj. / išj.* ⏻

② Mygtukas *“Flex”*
“Flex” kaitvietėms sujungti / atskirti rankiniu būdu

③ Mygtukas *Šilumos palaikymas*
Specialiajai šilumos palaikymo funkcijai aktyvinti / išaktyvinti

④ Skaitmenų eilutė
– Galios pakopai nustatyti
– Laikui nustatyti

⑤ Mygtukas *Automatinio išjungimo funkcija*
Po nustatyto laiko automatiškai išjungia kaitvietes
Matuoja gaminimo proceso trukmę

⑥ Galios pakopų indikatorius – tarpinės pakopos

⑦ Kaitvietės rodmuo

0	Kaitvietė paruošta naudoti
nuo 1 iki 9	Galios pakopa
E	Likusi šiluma
A	Užvirinimo automatinė sistema
U	Nėra maisto ruošimo indo arba jis netinka
u	“Booster” pakopa
h	Šilumos palaikymas

⑧ Mygtukas *“Con@ctivity”*
Įmontuoto gartraukio “Con@ctivity” funkcijai aktyvinti / išaktyvinti

⑨ Mygtukas *Papildomas veikimas – 15 minučių* 15

⑩ Mygtukas *Papildomas veikimas – 5 minutės* 5

⑪ Gartraukio indikatorius

0	Gartraukis paruoštas naudoti
nuo 1 iki 3	Galios pakopa (perjungiamos 9 pakopos)
,,	“Booster” funkcija suaktyvinta

⑫ Laikmačio indikatorius

nuo 0:00 iki 9:59	Laikas
LOC	Paleidimo blokatorius / užraktas suaktyvintas.
dE	Parodomojo režimo įjungimas suaktyvintas.

⑬ *Kvapų filtro indikatorius*
Kvapų filtrą (-us) reikia pakeisti

⑭ *Riebalų filtro indikatorius*
Riebalų filtrą būtina valyti

⑮ Paspauskite mygtuką *Meniu*, kad būtų rodomi šie mygtukai:

	Mygtukas *Valymo apsauga*, skirtas valdymo ir rodymo elementams užrakinti 20 sekundžių
	Mygtukas *Trumposios trukmės laikmatis*, žadintuvas, skirtas su kaitlente nesusijusiam procesui
+	Mygtukas *Įvestis* – Nustatymams keisti – Laikui pritaikyti
II ▶	Mygtukas *“Stop&Go”* , skirtas vykdomam maisto gaminimo procesui sustabdyti / paleisti

Kaitviečių duomenys

Kaitvietė	Dydis cm[1]		Maks. galia vatais (W), kai įtampa siekia 230 V[2]		Sujungta kaitvietė[3]
	Ø	▭			
①	11–21	11 x 11 – 21 x 21	įprasta “Booster”	2100 3000	②
②	11–21	11 x 11 – 21 x 21	įprasta “Booster”	2100 3000	①
③	11–21	11 x 11 – 21 x 21	įprasta “Booster”	2100 3000	④
④	11–21	11 x 11 – 21 x 21	įprasta “Booster”	2100 3000	③
① + ② ③ + ④	–	11 x 25 – 23 x 46	įprasta “Booster”	3000 3650	–
			Iš viso	7300	

[1] Nurodytoje srityje galite naudoti bet kokio skersmens arba pagrindo maisto ruošimo indus (plotis x gylis).

[2] Nurodyta galia gali skirtis, atsižvelgiant į maisto ruošimo indų dydį ir medžiagą, iš kurios jie pagaminti.

[3] Siekiant padidinti galią, kaitvietės elektros sistema yra sujungta su šia kaitviete.

Elektros energijos valdiklis

Pilnutinė galia

Kaitlentei nustatyta maksimali pilnutinė galia, kurią dėl saugumo draudžiama viršyti. Didžiausią pilnutinę galią galite sumažinti.

Kuo didesnė kaitlentės pilnutinė galia, tuo daugiau galios pakopų / specialiųjų funkcijų galima naudoti vienu metu su visomis kaitvietėmis.

Jei nustatytoms galios pakopoms / specialiosioms funkcijoms reikalinga didesnė galia, negu gali suteikti pilnutinė galia, kaitlentė galimą galią paskirsto visoms kaitvietėms.

Galios paskirstymo poveikis

Jeigu sumažinama vienos kaitvietės galia, tai gali paveikti galią atiduodančią kaitvietę:

- sumažinama galios pakopa;
- išjungiama automatinė užvirinimo sistema; toliau naudojama nustatyta lėto troškinimo pakopa; jeigu galios nepakanka, automatiškai perjungiama žemesnė galios pakopa;
- išjungiama “Booster” funkcija;
- išjungiama kaitvietė.

Jeigu kaitvietė daugiau neatiduoda galios, galios pakopa dar kartą gali būti padidinta.

Patarimas: Jeigu ant vienos kaitvietės norite ruošti didelį kiekį maisto produktų, kitose kaitvietėse sumažinkite galios pakopą.

Valdymo principas

Išjungta kaitlentė

Kai kaitlentė išjungta, matomas tik įspaustas mygtuko ⏻ *Įj. / išj.* simbolis. Įjungus kaitlentę, įsižiebia kiti mygtukai.

Valdymas

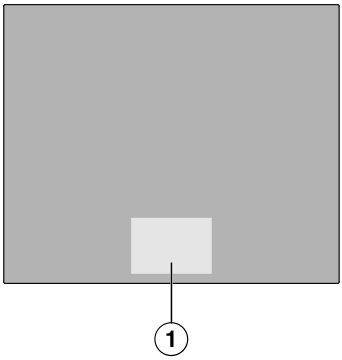

① Mygtukų ir rodmenų zona

Jūsų stiklo keramikos kaitlentėje įrengti mygtukai, reaguojantys į lytėjimą pirštu. Bet kokia mygtukų reakcija patvirtinama garsiniu signalu.
Saugumo sumetimais įjungdami mygtuką ⏻ *Įj. / išj.* lieskite jį ilgiau negu kitus mygtukus.

Kaitvietės pasirinkimas

Jei norite atlikti kaitvietės nustatymus, turite pasirinkti kaitvietę. Norėdami pasirinkti kaitvietę, palieskite atitinkamą kaitvietės indikatorių. Palietus kaitvietės indikatorių, jis šviečia ryškiai. Kol kaitvietės indikatorius šviečia ryškiai, kaitvietė yra pasirinkta, o jūs galite pasirinkti jos nustatymus. Jei ant kitų kaitviečių aptinkami maisto ruošimo indai, kitų kaitviečių indikatoriai šviečia blausiai. **Išimtis**: jei įjungta tik viena kaitvietė, nustatymams atlikti nereikia pasirinkti kaitvietės.

Virtuvės vėdinimas

Gartraukiui veikiant pasirūpinkite tinkamu virtuvės vėdinimu.

Prietaisui veikiant ištraukiamojo oro režimu, įeinantis oras pagerina garų ištraukimo efektyvumą.

Prietaisui veikiant recirkuliaciniu režimu, ruošiant maistą susiformavusi drėgmė lieka virtuvėje. Vėdinimas padeda ištraukti susidariusią drėgmę.

Komponentai

Riebalų filtras

Daugkartinio naudojimo metaliniai riebalų filtrai sulaiko kietąsias virtuvės garų daleles (riebalus, dulkes ir pan.) ir saugo gartraukį nuo užsiteršimo.

Kvapų filtras

Naudojant recirkuliacinio oro režimą ir recirkuliacinio oro režimą “Plug&Play”, kartu su riebalų filtrais būtina papildomai naudoti kvapų filtrą. Jis suriša gaminant besiformuojančius kvapus.

Kvapų filtras su aktyvintąja anglimi (DKF 35-P) pridedamas gamykloje.

Kvapų filtrų galima įsigyti papildomai. Galima įsigyti kvapų filtrų:

- kuriuos reikia pakeisti pasibaigus veikimo trukmei;
- kurie gali būti regeneruojami.

Jungimas į tinklą

Jūsų kaitlentėje yra integruotas vietinio belaidžio tinklo modulis. Kaitlentę galima jungti prie namų interneto tinklo arba tik prie jūsų “Miele” gartraukio. Belaidžio ryšio tinklas leidžia naudotis “Miele” programėle mobiliajame įrenginyje.

Kai kaitlentė prijungiama per belaidžio ryšio tinklą, ryšys automatiškai atkuriamas kiekvieną kartą, kai ją vėl įjungiate.

Užtikrinkite, kad kaitlentės pastatymo vietoje belaidžio ryšio signalas būtų pakankamai stiprus.

Kaitlentę prijungus prie belaidžio ryšio tinklo (“Wi-Fi”), padidėja energijos sąnaudos, net tada, kai kaitlentė yra išjungta.

Išmaniosios papildomos funkcijos “Miele” programėlėje*

Prisijungę prie tinklo per “Miele” programėlę galėsite naudotis daugybe išmaniųjų papildomų funkcijų, pvz.,

- Būsenos informacijos atsisiuntimu
- Naudokite papildomas naudingas funkcijas
- Atnaujindami programinę įrangą užtikrinkite, kad kaitlentė palaikytų “Miele” techninį lygį (galima tik prisijungus prie belaidžio tinklo)

Daugiau informacijos apie išmaniąsias papildomas funkcijas rasite “Miele” interneto svetainėje, “Apple AppStore®” arba “Google Play Store™”.

* Papildomas skaitmeninis “Miele & Cie. KG” pasiūlymas. Funkcijos gali skirtis, atsižvelgiant į modelį ir šalį. “Miele” programėlėje turite sutikti su “Miele” skaitmeninių produktų ir paslaugų bendrosiomis prekybos ir paslaugų teikimo sąlygomis bei privatumo politika. “Miele” pasilieka teisę bet kuriuo metu pakeisti arba nutraukti skaitmeninių pasiūlymų teikimą.

Specialiosios funkcijos

Paviršiai

Atsižvelgiant į kaitlentės modelį, skiriami šie paviršiai:

- Standartinė stiklo keramika yra blizgi, todėl galima atpažinti šviesos atspindžius.
- “MattFinish” stiklo keramikos paviršius yra matinės juodos spalvos, pasižymi šiurkštesniu paviršiumi ir atspindi mažiau šviesos.

Nuolatinis puodo atpažinimas

Uždėjus maisto ruošimo indą ant kaitvietės, automatiškai suaktyvinama kaitvietės skaitmenų eilutė.

Puodo dydžio atpažinimo funkcija

Kaitlentės elementai automatiškai atpažįsta maisto ruošimo indo dydį. Energijos atidavimas pritaikomas prie puodo dydžio.

“Flex” maisto ruošimo zona

Atsižvelgiant į modelį, jūsų kaitlentėje nėra “Flex” maisto ruošimo zonos.

“Flex” maisto ruošimo zonoje sujungiamos 2 “Flex” kaitvietės. Tai leidžia naudoti didesnį maisto ruošimo indą.

Uždėjus pakankamai didelį maisto ruošimo indą, “Flex” kaitvietės automatiškai sujungiamos į vieną “Flex” maisto ruošimo zoną. “Flex” kaitvietes galite sujungti ir rankiniu būdu.

Kaitlentės galios pakopos

Kaitlentės maisto ruošimo indų kaitinimo galios pakopas galima nustatyti nuo 1 iki 9.

Jei pageidaujate tiksliau nustatyti galios pakopas, nustatymuose galite suaktyvinti tarpines galios pakopas.

Kaitvietės “Booster” pakopa

“Booster” pakopa padidina galią. Šią funkciją naudokite, jeigu reikia greitai užvirinti didelį skysčio kiekį, pvz., vandenį makaronams virti.

“Stop&Go”

Aktyvinus “Stop&Go” funkciją, visos galios pakopos sumažinamos iki 1. Išjungus funkciją, bus įjungtas paskutinis naudotas galios lygis.

Patarimas: jeigu nerimaujate, kad patiekalas gali pervirti, pasinaudokite šia funkcija.

Užvirinimo automatinė sistema

Įjungus užvirinimo automatinę sistemą, maisto ruošimo zona automatiškai kaitinama didžiausia galia (užvirimo paspartinimas), tada persijungia į nustatytą galios pakopą (virimo palaikymo lygis).

Laikmatis

Galima naudoti dvi laikmačio funkcijas:

- trumpajai trukmei nustatyti;
- automatiškai išjungti kaitvietes.

Funkcijas galima naudoti vienu metu.

Laikmatis

Galite nustatyti žadintuvą su kaitlente nesusijusiems procesams.

Automatinio išjungimo funkcija

Galite nustatyti laiką, po kurio kaitvietė išsijungs automatiškai. Šią funkciją vienu metu galima naudoti su visomis kaitvietėmis.

Paleidimo blokatorius

Jeigu paleidimo blokatorius suaktyvintas, kaitlentės negalėsite įjungti.

Užraktas

Užraktas suaktyvinamas įjungus kaitlentę. Jei užraktas suaktyvintas, kaitlentės valdymas bus apribotas.

“Recall” – pakartotinis įjungimas

Jei netyčia išjungsite veikiančią kaitlentę, su šia funkcija galėsite atkurti visus pasirinktus nustatymus. Kaitlentę reikia dar kartą įjungti per 10 sekundžių nuo išjungimo.

Šilumos palaikymas

Specialioji funkcija padeda išlaikyti šiltus ką tik paruoštus patiekalus.

Ilgiausia šilumos palaikymo trukmė – 2 valandos.

Valymo apsauga

Norėdami nuo kaitlentės pašalinti susikaupusius nešvarumus, galite 20 sekundžių užblokuoti mygtukus. ⏻ *Įj. / išj.* neužblokuojamas.

“Con@ctivity”

Uždėjus indą ant maisto ruošimo zonos ir pasirinkus galios lygį, gartraukis įsijungia automatiškai. Gartraukio galios pakopa priklauso nuo pasirinktos kaitvietės galios pakopos. Išjungus kaitlentę mažinamos gartraukio ventiliatoriaus galios pakopos, kol galiausiai išjungiamos.

“Con@ctivity” funkciją galite laikinai arba visam laikui išjungti.

Ištraukiamojo oro režimas

Įtrauktas oras išvalomas riebalų filtre ir išleidžiamas į lauką.

Nukreipiamas recirkuliacinio oro režimas

Ištrauktas oras išvalomas riebalų filtre. Paskui jis yra papildomai nukreipiamas į kvapų filtrą. Tada oras ortakiu grąžinamas atgal į virtuvę.

“Plug&Play”

Oras be ortakio patenka į apatinę spintą ir per angas atgal į virtuvę. Vadovaukitės skyriuje “Įrengimas” pateikta informacija.

Gartraukio galios pakopos

Esant tiek negausiam, tiek intensyviam garavimui, kvapų arba šilumos išsiskyrimui, galite naudoti galios pakopas nuo **1** iki **3**.

Galios pakopas galima keisti nuo 1 iki 9.

Didėjant garų, kvapo ar šilumos lygiui, padidinkite galios pakopą.

Gartraukio “Booster” pakopa

Laikinai formuojantis labai gausiam garavimui, intensyviam kvapui arba išsiskiriant karščiui, pvz., kepinant, naudokite “Booster” **B** galios pakopą.

Papildomas veikimas

Papildomo veikimo funkcija automatiškai išjungia gartraukį po tam tikro nustatyto laiko.

Baigus ruošti maistą iš virtuvės oro pašalinami likę garai ir kvapai. Išvengiama likučių gartraukyje ir dėl to atsirandančių nemalonių kvapų.

Veikimo valandų skaitiklis

Gartraukis išsaugo veikimo trukmę.

Jei šviečia mygtukas ⊗ *Riebalų filtro indikatorius*, reikia išvalyti riebalų filtrą.

Jei šviečia mygtukas *Kvapų filtro indikatorius*, turite pakeisti kvapų filtrą arba, jei jis tam tinkamas, jį regeneruoti.

Veikimo valandų skaitiklio intervalus galite priderinti prie savo maisto gaminimo įpročių.

Ištraukiamojo oro režime kvapų filtro veikimo valandų skaitiklis išaktyvinamas.

Nustatymai

Kaitlentės nustatymus galite priderinti prie savo asmeninių poreikių.

Parodomasis režimas

Ši speciali funkcija leidžia prekybos partneriui pristatyti kaitlentę be kaitinimo.

Liekamosios šilumos indikatorius

Jeigu kaitvietė yra įkaitusi, išjungus šviečia liekamosios šilumos indikatorius.

Vėstant stiklo keramikos plokštei, vienas po kito užgęsta ir liekamosios šilumos indikatoriaus stulpeliai. Paskutinis liekamosios šilumos indikatoriaus stulpelis užges tik tada, kai bus galima saugiai liesti stiklo keramikos plokštę.

Apsauginis išsijungimas

Mygtukai uždengti

Jei uždengsite vieną ar kelis mygtukus ilgiau negu 10 sekundžių, pvz., uždėdami pirštą, išbėgus patiekalui arba uždėdami daiktą, kaitlentė automatiškai išsijungs. Laikmačio indikatoriuje trumpai sumirksi C ir pasigirsta signalas. Nuėmus uždėtus daiktus ir (arba) nuvalius nešvarumus, C užgęsta, kaitlentę vėl galima naudoti.

Per ilga veikimo trukmė

Jei kaitvietė naudojama neįprastai ilgai, suveikia apsauginis išsijungimas. Šis laiko tarpas priklauso nuo pasirinktos galios pakopos. Viršijus laiko tarpą kaitvietė išsijungia, kaitlentė rodo liekamosios šilumos indikatorių. Jei kaitvietę išjungsite ir įjungsite, ji vėl bus paruošta naudoti.

Apsauginį išsijungimą galite pritaikyti pakeisdami apsaugos lygį.

Galios pakopa[1]	Maksimali veikimo trukmė [val.:min.]		
	Apsaugos lygis		
	0[2]	1	2
1	10:00	8:00	5:00
1.	10:00	7:00	4:00
2/2.	5:00	4:00	3:00
3/3.	5:00	3:30	2:00
4/4.	4:00	2:00	1:30
5/5.	4:00	1:30	1:00
6/6.	4:00	1:00	0:30
7/7.	4:00	0:42	0:24
8	4:00	0:30	0:20
8.	4:00	0:30	0:18
9	1:00	0:24	0:10

[1] Tašku pažymėtos galios pakopos yra tarpinės pakopos.

[2] Gamyklinis nustatymas

Apsauga nuo perkaitimo

Siekiant išvengti kaitlentės pažeidimų dėl per aukštos temperatūros, suveikia apsauga nuo perkaitimo.

Apsaugos nuo perkaitimo priemonės

- Įjungta “Booster” pakopa išjungiama.
- Nustatyta galios pakopa sumažinama.
- Kaitvietė išsijungia. Laikmačio indikatoriuje mirksi Err pakaitomis su 044.
- Visos kaitvietės išsijungia.

Apsaugos nuo perkaitimo priežastys

Apsauga nuo perkaitimo įsijungia, jeigu:

- Kaitinamas tuščias maisto ruošimo indas.
- Kaitinami riebalai arba aliejus nustačius aukštą galios pakopą.
- Apatinė kaitlentės dalis nėra pakankamai vėdinama.
- Atnaujinus elektros tiekimą, karšta kaitvietė dar kartą įjungiama.

Gaminio tipas ir serijos numeris

Jūsų kaitlentėje gali būti rodomas gaminio tipas ir serijos numeris.

Programinės įrangos versija

Jūsų kaitlentė gali rodyti kaitlentės programinės įrangos versiją.

Kaitlentės išėmimas iš pakuotės

- Prie pristatymo dokumentų pridėtą specifikacijų lentelę priklijuokite tam numatytoje vietoje, žr. skyrių “Klientų aptarnavimo tarnyba”.
- Jeigu yra, nuimkite apsauginę plėvelę ir lipdukus.

Pirmasis kaitlentės nuvalymas

- Prieš pirmą kartą naudodami, nuvalykite kaitlentę drėgna šluoste.
- Kaitlentę nusausinkite.

Kaitlentės pirmasis įjungimas

Metaliniai konstrukciniai elementai yra apsaugoti priežiūros priemone. Pirmą kartą naudojant prietaisą, gali pasklisti kvapas ir dūmai. Šylant indukcinėms ritėms, pirmomis valandomis gali pasklisti specifinis kvapas. Kiekvieną kartą naudojant, šis kvapas mažės, kol galutinai išnyks.

Kvapas ir galimai pasklidę dūmai nereiškia, kad prietaisas netinkamai prijungtas arba sugedęs, jie nėra kenksmingi.

Gartraukio naudojimas pirmąjį kartą

Ištraukiamojo oro režimas:

naudojant ištraukiamojo oro režimą, kvapų filtro nereikia.

- Pakeiskite integruoto garų ištraukimo veikimo režimą (**P:17**) į ištraukiamojo oro režimą (C:01).

Nukreipiamo recirkuliacinio oro arba “Plug&Play” režimas:

- Įstatykite kvapų filtrą.

Jungimas į tinklą

Vietinis belaidis tinklas (WLAN) dalinasi dažnio diapazonu su kitais prietaisais (pvz., mikrobangų krosnelėmis, nuotoliniu būdu valdomais žaislais). Galimi laikini arba nuolatiniai ryšio trukdžiai. Dėl to negali būti užtikrinamas nuolatinis siūlomų funkcijų pasiekiamumas.

Prisijungimas tinkle per programėlę

- Namų belaidžio ryšio tinklas yra aktyvus.
- Kaitlentės pastatymo vietoje belaidžio ryšio tinklo signalas yra pakankamai stiprus.
- Nėra tiesioginio belaidžio tinklo ryšio tarp kaitlentės ir “Miele” gartraukio.

- Nuskaitykite QR kodą.

Jeigu įdiegėte “Miele” programėlę ir turite naudotojo paskyrą, būsite tiesiogiai nukreipti į jungimą prie tinklo.

Jeigu dar neturite įdiegtos “Miele” programėlės, būsite nukreipti į “Apple App Store®” arba “Google Play Store™”.

- Įdiekite “Miele” programėlę ir susikurkite naudotojo paskyrą.
- Iš naujo nuskaitykite QR kodą.

“Miele” programėlėje rodomi tolesni diegimo etapai.

Prisijungimas tinkle per WPS

- Namų belaidžio ryšio tinklas yra aktyvus.
- Kaitlentės pastatymo vietoje belaidžio ryšio tinklo signalas yra pakankamai stiprus.
- Nėra tiesioginio belaidžio ryšio tinklo tarp kaitlentės ir “Miele” gartraukio (“Con@ctivity”).
- Turite maršruto parinktuvą, kuris palaiko WPS (“WiFi” apsaugota sąranka).

■ Palieskite bet kurios kaitvietės indikatorių.

■ Vienu metu palieskite ir 6 sekundes laikykite mygtukus 0 ir 6.

Laikmačio indikatoriuje sekundės skaičiuojamos atgal. Pasibaigus laikui, kol bandoma prisijungti, laikmačio indikatoriuje rodoma “bėganti švieselė” (ne ilgiau kaip 120 sekundžių).

Prisijungti per WPS galima tik per šias 120 sekundžių.

■ Savo belaidžio ryšio tinklo maršruto parinktuve aktyvinkite WPS funkciją.

Jei prisijungti pavyko, laikmačio indikatoriuje rodomas kodas C:02. Jei prisijungti nepavyko, laikmačio indikatoriuje rodomas kodas C:01. Gali būti, kad savo maršruto parinktuve nepakankamai greitai aktyvinote WPS. Dar kartą atlikite pirmiau aprašytus veiksmus.

■ Įdiekite “Miele” programėlę.

■ Vadovaukitės programėlės naudotojo vadovu.

Galite naudotis visomis “Miele” programėlės funkcijomis.

Patarimas: Jei neįmanoma užmegzti ryšio per WPS su jūsų belaidžio ryšio tinklo maršruto parinktuvu, pasinaudokite “Miele” programėle.

Proceso nutraukimas

■ Palieskite bet kurį mygtuką.

Nustatymų atkūrimas

Atkurkite nustatymus, jei kaitlentę ketinate šalinti, parduoti arba jei ketinate naudoti naudotą kaitlentę. Ištrynus visus asmens duomenis buvęs savininkas nebeturės prieigos prie kaitlentės.

Pakeitus maršruto parinktuvą, nustatymų atkurti nebūtina.

■ Įjunkite kaitlentę.

■ Palieskite bet kurios kaitvietės indikatorių.

■ Vienu metu palieskite ir 6 sekundes laikykite mygtukus 0 ir 9.

Laikmačio indikatoriuje sekundės skaičiuojamos atgal.

Pasibaigus laikui, laikmačio indikatoriuje 10 sekundžių rodomas kodas C:00.

Valdymo saugos nurodymai

⚠ Perkaitinus maistą, gali kilti gaisras.

Be priežiūros paliktas ruošiamas maistas gali perkaisti ir užsidegti.

Nepalikite veikiančios kaitlentės be priežiūros.

⚠ Galite nusideginti prisilietę prie karštų kaitviečių.

Baigus ruošti maistą, kaitvietės yra karštos.

Nelieskite kaitviečių, kol šviečia liekamosios šilumos indikatoriai.

⚠ Galite nusideginti prisilietę prie karštų reikmenų.

Jei kaitlentė įjungta, netyčia įjungus arba esant liekamajai šilumai, gali įkaisti ant kaitlentės palikti metaliniai daiktai.

Nenaudokite kaitlentės kaip stalviršio.

Po naudojimo kaitlentę išjunkite mygtuku ⏻.

⚠ Ant jutiklinių mygtukų ir indikatorių uždėję karštus maisto ruošimo indus galite pažeisti po jais esančią elektroniką.

Mygtukai nereaguoja.
Prietaisas gali neplanuotai įsijungti arba išsijungti.
Kaitlentė išsijungia automatiškai.

Ant mygtukų ir indikatorių nedėkite karštų maisto ruošimo indų.

Kaitlentės įjungimas

- Palieskite ⏻ *Įj. / išj.*.

Įsižiebia kiti mygtukai.

Neatliekant jokių veiksmų, saugumo sumetimais kaitlentė po kelių sekundžių išsijungia.

Kaitlentės / kaitvietės išjungimas

Kaitlentės išjungimas

- Norėdami išjungti kaitlentę, o kartu ir visas kaitvietes, palieskite mygtuką ⏻ *Įj. / išj.*.

Kaitvietės išjungimas

- Norėdami išjungti kaitvietę, palieskite atitinkamos kaitvietės indikatorių.

Kaitvietės indikatorius šviečia ryškiai. Kiti kaitvietės indikatoriai šviečia blankiau.

- Skaitmenų eilutėje palieskite *0*.

Maisto ruošimo indų išdėstymas

Norėdami sužinoti apie maisto ruošimo indų dydžių priskyrimą ir padėtį, žiūrėkite savo kaitvietės modelio kaitviečių duomenis.

- Padėkite maisto ruošimo indą taip, kaip parodyta toliau:

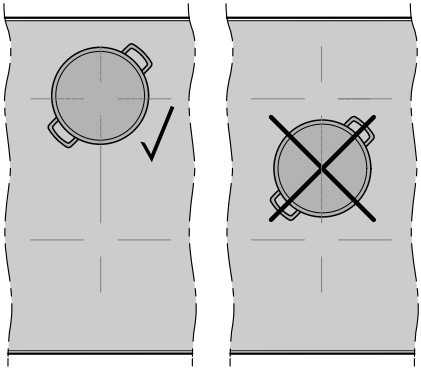

“Flex” kaitvietė

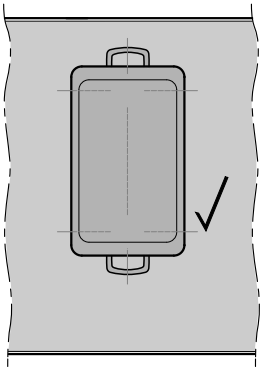

“Flex” maisto ruošimo zona (atsižvelgiant į modelį)

Kaitlentės galios pakopos

Galios pakopos nustatymas

Nuolatinis puodo atpažinimas suaktyvintas gamykloje. Ant įjungtos kaitlentės kaitvietės uždėjus maisto ruošimo indą, pradės mirksėti kaitvietės indikatorius.

- Uždėkite maisto ruošimo indą ant norimos kaitvietės.
- Skaitmenų eilutėje palieskite atitinkamą norimos galios pakopos mygtuką.

Galios pakopos nustatymas – tarpinės pakopos

Tarpinės pakopos yra suaktyvintos.

- Palieskite skaitmenų eilutę tarp mygtukų.

Kaitvietės indikatoriuje už galios pakopos rodomas taškas.

Mygtukai prieš tarpinę pakopą šviečia ryškiai. Kiti mygtukai šviečia blankiau.

Pavyzdys:
jei nustatėte 7 galios pakopą, kaitvietės indikatoriuje rodoma 7.

Skaitmenų eilutėje ryškiai šviečia skaitmuo 7. Kiti mygtukai šviečia blankiau.

Galios pakopos keitimas

- Palieskite atitinkamos kaitvietės indikatorių.

Kaitvietės indikatorius šviečia ryškiai. Kiti mygtukai šviečia blankiau.

- Skaitmenų eilutėje palieskite atitinkamą norimos galios pakopos mygtuką.

“Flex” kaitviečių sujungimas / atskyrimas rankiniu būdu

- Jei “Flex” kaitvietes norite sujungti arba atskirti rankiniu būdu, palieskite *“Flex”*.

“Booster”

“Booster” pakopos aktyvinimas

Suaktyvinus “Booster” pakopą, gali pasikeisti sujungtos kaitvietės nustatymai.

“Booster” pakopą galima naudoti:

- bet kuriai ir bet kurioje pusėje esančiai kaitvietei

  arba

- abiem “Flex” maisto ruošimo zonoms,

  arba

- vienai kaitvietei vietoje kaitlentės pusėje ir “Flex” maisto ruošimo zonai kitoje kaitlentės pusėje

“Booster” pakopa suaktyvinama maks. 5 min.

■ Uždėkite maisto ruošimo indą ant norimos kaitvietės.

■ Jei reikia, nustatykite galios pakopą.

■ Palieskite B *“Booster” pakopa*.

Kaitvietės indikatoriuje rodoma ıı.

“Booster” pakopos išaktyvinimas

■ Palieskite B *“Booster” pakopa*.

arba

■ Nustatykite kitą galios pakopą.

Jei išaktyvinate “Booster” pakopą arba “Booster” pakopos veikimo laiko pabaigoje ir

- prieš suaktyvindami “Booster” pakopą nesuaktyvinote jokios galios pakopos, automatiškai vėl įjungiama 9 galios pakopa;
- prieš suaktyvindami “Booster” pakopą nustatėte galios pakopą, automatiškai vėl įjungiama prieš tai pasirinkta galios pakopa.

“Stop&Go”

“Stop&Go” suaktyvinimas

Toliau veikia visos laikmačio funkcijos, nustatyti “Booster” pakopos ir užvirimo pagreitinimo laikai. Laikmačio nustatymų keisti negalima. Kaitlentę galima tik išjungti.

Jei specialioji funkcija neišaktyvinama per 1 valandą, kaitlentė išsijungia automatiškai.

■ Palieskite ⊡ *Meniu*.

■ Palieskite II▶ *“Stop&Go”*.

“Stop&Go” išaktyvinimas

■ Palieskite II▶ *“Stop&Go”*.

Užvirinimo automatinė sistema

Užvirinimo trukmė priklauso nuo nustatyto virimo palaikymo lygio:

Virimo palaikymo lygis[1]	Užvirinimo trukmė [min.:sek.]
1	apie 0.15
1.	apie 0.15
2	apie 0.15
2.	apie 0.15
3	apie 0.25
3.	apie 0.25
4	apie 0.50
4.	apie 0.50
5	apie 2.00
5.	apie 5.50
6	apie 5.50
6.	apie 2.50
7	apie 2.50
7.	apie 2.50
8	apie 2.50
8.	apie 2.50
9	–

[1] Tašku pažymėtos galios pakopos yra tarpinės pakopos.

Užvirinimo automatinės sistemos aktyvinimas

Užvirinant negalima nustatyti jokių laikmačio funkcijų.

- Palieskite norimos kaitvietės indikatorių.
- Lieskite norimo virimo palaikymo lygio mygtuką, kol pasigirs signalas, o kaitvietės indikatoriuje bus rodoma *A*.

Kol veikia užvirimo pagreitinimo funkcija (9 galios pakopa), galios pakopa mirksi pakaitomis su *A*.

Užvirinimo automatinės sistemos išaktyvinimas

- Palieskite norimos kaitvietės indikatorių.
- Lieskite nustatyto virimo palaikymo lygio simbolį, kol užges *A*.

arba

- Nustatykite kitą galios pakopą.

Laikmatis

Laiko nustatymas

Galite nustatyti laiką nuo 1 minutės (*0:01*) iki 9 valandų 59 minučių (*9:59*).

Laikas iki 59 minučių įvedamas minutėmis (00:59), o nuo 60 minučių jis gali būti įvedamas ir valandomis, ir minutėmis.

Laikas įvedamas naudojant skaitmenų eilutę ir gali būti pritaikomas naudojant + *Įvestis*.

- Nustatykite laiką tokia eilės tvarka: valandos, minučių dešimtys, minučių vienetai.

Pavyzdys:

59 minutės = 00.59 valandos,
įvestis: 5–9
80 minučių = 1.20 valandos,
įvestis: 1–2–0

Įvedus pirmąjį skaitmenį, užsidega laikmačio indikatorius, įvedus antrąjį skaitmenį, pirmasis skaitmuo peršoka į kairę pusę, o įvedus trečiąjį skaitmenį, pirmasis ir antrasis peršoka į kairę pusę.

Trumposios trukmės nustatymas

- Palieskite ⊡ *Meniu*.
- Palieskite 🔔 *Trumposios trukmės laikmatis*.

Laikmačio indikatorius mirksi.

- Nustatykite norimą laiką.

Jei paliesite 🔔 *Trumposios trukmės laikmatis* arba palauksite 10 sekundžių, bus paleistas trumposios trukmės skaičiavimas.

Trumposios trukmės keitimas

- Palieskite 🔔 *Trumposios trukmės laikmatis*.

Laikmačio indikatorius mirksi.

- Nustatykite norimą laiką.

Jei paliesite 🔔 *Trumposios trukmės laikmatis* arba palauksite 10 sekundžių, bus paleistas trumposios trukmės skaičiavimas.

Trumposios trukmės ištrynimas

- Palieskite 🔔 *Trumposios trukmės laikmatis*.
- Skaitmenų eilutėje palieskite *0*.

Išjungimo laiko nustatymas

Pasiekus maksimalią veikimo trukmę, kaitvietė išjungiama. Neatsižvelgiant į nustatytą išjungimo laiką.

Norimos kaitvietės galios pakopa yra nustatyta.

- Prie atitinkamo kaitvietės indikatoriaus palieskite ◷ *Automatinio išjungimo funkcija*.

Laikmačio indikatorius mirksi.

- Nustatykite norimą laiką.

Jei paliesite ◷ *Automatinio išjungimo funkcija* arba palauksite 10 sekundžių, bus paleistas išjungimo laiko skaičiavimas.

Maisto gaminimo proceso išjungimo laikas baigiasi, kaitvietės ◷ *Automatinio išjungimo funkcija* šviečia nuolat.

Maisto gaminimo proceso išjungimo laiko keitimas

- Palieskite norimą kaitvietės indikatorių.
- Prie atitinkamo kaitvietės indikatoriaus palieskite ◷ *Automatinio išjungimo funkcija*.

Laikmačio indikatorius mirksi.

- Nustatykite norimą laiką.

Jei paliesite ◷ *Automatinio išjungimo funkcija* arba palauksite 10 sekundžių, bus paleistas išjungimo laiko skaičiavimas.

Maisto gaminimo proceso išjungimo laikas baigiasi, kaitvietės ◷ *Automatinio išjungimo funkcija* šviečia nuolat.

Maisto gaminimo proceso išjungimo laiko ištrynimas

- Palieskite norimą kaitvietės indikatorių.
- Lieskite norimos kaitvietės ◷ *Automatinio išjungimo funkcija*, kol laikmačio indikatoriuje bus rodoma *0:00*.

arba

- Prie atitinkamo kaitvietės indikatoriaus palieskite ◷ *Automatinio išjungimo funkcija*.

Laikmačio indikatorius mirksi.

- Skaitmenų eilutėje palieskite *0*.

Tolesnių maisto gaminimo procesų išjungimo laiko nustatymas

- Norėdami nustatyti kitų maisto ruošimo procesų išjungimo laiką, elkitės taip, kaip aprašyta skyriaus “Valdymas” skirsnyje “Maisto gaminimo proceso išjungimo laiko nustatymas”.

Jei tolesniems maisto gaminimo procesams nustatytas išjungimo laikas, rodoma likusi pasirinktos kaitvietės trukmė. ◷ *Automatinio išjungimo funkcija* šalia atitinkamo kaitvietės indikatoriaus šviečia ryškiai. Kiti mygtukai šviečia blankiau.

Maisto gaminimo proceso išjungimo laiko rodymas

- Jei norite, kad fone būtų rodoma likusi trukmė, palieskite norimos kaitvietės ◷ *Automatinio išjungimo funkcija*.

Rodoma **suapvalinta** likusi norimos kaitvietės trukmė.

Laikmačio funkcijų naudojimas vienu metu

Jei abi funkcijas naudojate vienu metu, visada rodoma paskutinės pasirinktos funkcijos trukmė.

- Norėdami, kad fone būtų rodoma likusi trukmė, palieskite 🔔 *Trumposios trukmės laikmatis* arba atitinkamą kaitvietės indikatorių.

Paleidimo blokatorius

Paleidimo blokatoriaus suaktyvinimas

Visi mygtukai užblokuojami. Toliau skaičiuojama nustatyta trumpoji trukmė.

- 6 sekundes lieskite ⏻ *Įj. / išj.*.

Laikmačio indikatoriuje sekundės skaičiuojamos atgal. Pasibaigus trukmei, laikmačio indikatoriuje rodoma LOC. Paleidimo blokatorius suaktyvintas.

Jei suaktyvinus paleidimo blokatorių paliečiamas mygtukas, kurio liesti negalima, laikmačio indikatoriuje kelias sekundes rodoma LOC ir pasigirsta signalas.

Nustatymus galima pritaikyti, kad paleidimo blokatorius būtų automatiškai suaktyvintas praėjus 5 minutėms nuo kaitlentės išjungimo.

Paleidimo blokatoriaus išaktyvinimas

- 6 sekundes lieskite ⏻ *Įj. / išj.*.

Laikmačio indikatoriuje trumpai rodoma LOC, paskui sekundės skaičiuojamos atgal. Pabaigoje paleidimo blokatorius išaktyvinamas.

Užraktas

Užrakto aktyvinimas

Jei užraktas suaktyvintas:

- kaitvietes, kaitlentę ir gartraukį galima tik išjungti;
- galima keisti nustatytą trumpąją trukmę;
- galima suaktyvinti ▭ *Meniu*.

- Palieskite ⊡ *Meniu*.
- Vienu metu palieskite ir 6 sekundes laikykite II▶ *"Stop&Go"* ir 🔔 *Trumposios trukmės laikmatis*.

Laikmačio indikatoriuje sekundės skaičiuojamos atgal. Pasibaigus trukmei, laikmačio indikatoriuje rodoma LOC. Užraktas suaktyvintas.

Jei suaktyvinus užraktą paliečiamas mygtukas, kurio liesti negalima, laikmačio indikatoriuje kelias sekundes rodoma LOC ir pasigirsta signalas.

Užrakto išaktyvinimas

- Vienu metu palieskite ir 6 sekundes laikykite II▶ *"Stop&Go"* ir 🔔 *Trumposios trukmės laikmatis*.

Laikmačio indikatoriuje trumpai rodoma LOC, paskui sekundės skaičiuojamos atgal. Pabaigoje užraktas išaktyvinamas.

"Recall" aktyvinimas

- Dar kartą įjunkite kaitlentę.
- Iš karto palieskite vieną mirksinčių kaitviečių jutiklinių mygtukų.

Atkuriami visi nustatymai.

Šilumos palaikymo funkcijos suaktyvinimas / išaktyvinimas

Šilumos palaikymo funkcija netinka atšalusiems patiekalams pašildyti.

- Palieskite norimos kaitvietės indikatorių.

Kaitvietės indikatorius šviečia ryškiai. Kiti mygtukai šviečia blankiau.

- Palieskite *Šilumos palaikymas*.

Atitinkamame kaitvietės indikatoriuje rodoma h.

Šilumos palaikymo funkcijos naudojimo patarimai

- Patiekalus laikykite šiltai tik maisto ruošimo inde (puode / keptuvėje). Maisto ruošimo indą uždenkite dangčiu.
- Kietus arba tirštus patiekalus (bulvių piurė, troškinį) kartais pamaišykite.
- Dalis maistingųjų medžiagų prarandama gaminant maisto produktus, jų dar daugiau prarandama laikant šiltai. Kuo ilgiau šiltai laikysite maisto produktus, tuo daugiau maistingųjų medžiagų jie praras. Pasirinkite kuo trumpesnę šilumos palaikymo trukmę.

Valymo apsauga

Valymo apsaugos aktyvinimas

- Palieskite ⊡ *Meniu*.
- Palieskite *Valymo apsauga*.

Laikmačio indikatoriuje trukmė skaičiuojama atgal.

Valymo apsaugos išaktyvinimas

- Lieskite *Valymo apsauga* tol, kol užges laikmačio indikatorius.

Garų ištraukimas

Rankinis gartraukio galios pakopos nustatymas

Jei gartraukis neišjungiamas ranka, praėjus 12 valandų po paskutinio naudojimo, jis išsijungs automatiškai.

Jei įjungus gartraukį veikia 1 gartraukio galios pakopa, galia automatiškai 20 sekundžių padidinama iki 2 galios pakopos.

Šio galios padidinimo reikia tam, kad ištraukiamojo oro režime būtų užtikrintas sklendės atidarymas. Jei gartraukis naudojamas recirkuliacinio oro režimu, automatinę sistemą galima išaktyvinti.

- Palieskite gartraukio indikatorių.
- Galios pakopai nustatyti palieskite atitinkamą mygtuką.

Gartraukio rankinis išjungimas

- Palieskite gartraukio indikatorių.
- Skaitmenų eilutėje palieskite **0**.

"Booster" pakopos aktyvinimas

"Booster" pakopa suaktyvinama maks. 10 min.

- Palieskite gartraukio indikatorių.
- Palieskite B *"Booster" pakopa*.

"Booster" išjungimas

- Palieskite gartraukio indikatorių.
- Nustatykite kitą galios pakopą.

Laikinas "Con@ctivity" išaktyvinimas

Jei norite "Con@ctivity" išaktyvinti visam laikui, perjunkite programavimą į "Con@ctivity" . Jei "Con@ctivity" išaktyvinta visam laikui, mygtukas *"Con@ctivity"* daugiau nerodomas.

- Jei norite išaktyvinti "Con@ctivity", galite pasinaudoti net keliomis galimybėmis:

- Palieskite *"Con@ctivity"*.
- Skaitmenų eilutėje palieskite *0*.
- Pasirinkite kitą galios pakopą.

- Nustatykite norimą galios pakopą.

Jei kaitlentę išjungsite ir vėl įjungsite, atsižvelgiant į programavimą, "Con@ctivity" vėl bus suaktyvinta.

Papildomas veikimas

Jei nustatytas recirkuliacinio oro režimas, gartraukis papildomai veikia 1 galios pakopa.

Atsižvelgiant į paskutinę suaktyvintą galios pakopą, papildomo veikimo trukmė gali svyruoti nuo 2 iki 30 minučių.

Papildomo veikimo nenutraukite anksčiau laiko. Ypač "Plug&Play" režime, kai gartraukiui papildomai veikiant džiovinama apatinė spintelė.

Ištraukiamojo oro režime be "Con@ctivity" papildomą veikimą galite suaktyvinti ir rankiniu būdu.

Rankinis papildomo veikimo suaktyvinimas

- Baigę gaminti, veikiant gartraukiui palieskite mygtuką:

- 5: gartraukis išsijungia po 5 minučių.
- 15: gartraukis išsijungia po 15 minučių.

5 *Papildomas veikimas – 5 minutės* arba 15 *Papildomas veikimas – 15 minučių* šviečia ryškiai. Kiti mygtukai šviečia blankiau.

Papildomo veikimo išaktyvinimas

Jei kaitlentę išjungsite mygtuku ⏻ *Įj. / išj.*, gartraukis veiks tol, kol pasibaigs nustatyta trukmė.

- Skaitmenų eilutėje palieskite *0*.

Parodomojo režimo įjungimo aktyvinimas / išaktyvinimas

Ant kaitlentės yra uždėtas maisto ruošimo indas.

- Įjunkite kaitlentę.
- Skaitmenų eilutėje 6 sekundes vienu metu lieskite *0* ir *2*.

Laikmačio indikatoriuje keletą sekundžių mirksi:

- pakaitomis *dE* ir *On* (suaktyvintas parodomojo režimo įjungimas)

  arba

- pakaitomis *dE* ir *OFF* (parodomojo režimo įjungimas išaktyvintas)

Kaitlentės galios pakopų nustatymo diapazonai

Kaitlentės gamyklinis nustatymas – suprogramuotos 9 galios pakopos be tarpinių pakopų. Jei norite nustatyti visų skaičių galios pakopas, tarpines pakopas galite išjungti nustatymuose.

	Rekomenduojami maisto ruošimo indai[1]	Nustatymų diapazonas[2]	
		gamyklinis nustatymas 9 pakopos su tarpinėmis pakopomis	visas skaičius 9 pakopos be tarpinių pakopų
Sviesto lydymas	Puodas	1–1.	1–2
Šokolado tirpinimas			
Želatinos brinkinimas			
Lengvai sustingstančių patiekalų / maisto laikymas			
Nedidelio kiekio skysčio šildymas		2–3.	2–4
Ryžių šaltiniai			
Šaldytų daržovių bloko atitirpinimas			
Pieniškos košės virimas			
Skystų arba iš dalies kietų patiekalų / maisto šildymas		3.–5.	4–6
Vaisių virimas garuose			
Bulvių virimas			
Lašinių lydymas	Keptuvė		
Blynų, omletų, keptų kiaušinių be plutos ir kt. gaminimas.	Keptuvė su daugiasluoksniu pagrindu ir nelimpančia danga	5–6	5–6
Žuvies troškinimas		4.–6.	5–7
Daržovių troškinimas	Puodas		
Makaronų ir ankštinių daržovių šaltiniai			
Padažų ir kremų, pvz., vyno putų arba olandiškojo padažo, plakimas.			
Šaldytų pusgaminių atitirpinimas ir pašildymas	žr. gamintojo instrukcijas		
Švelnus kepimas (pvz., visa žuvis)	Keptuvė su daugiasluoksniu pagrindu ir nelimpančia danga	6–6.	6
švelnus kepimas (pvz., mėsos kukuliai, vištienos krūtinėlė)	Keptuvė		
Kepsnys (pvz., žuvies filė, pjausnys, kepti kiaušiniai)		6–7	6–7
intensyvus / karštas kepinimas (pvz., kepsnys, nedidelis kiekis mėsos, keptos bulvės, bulviniai blynai).		7–8.	7–8
Gruzdinimas, pvz., bulvyčių	Puodas su aukštu apvadu	8.–9	9
Didelių mėsos kiekių apkepinimas	Puodas su aukštais šonais arba keptuvė		

	Rekomenduojami maisto ruošimo indai[1]	Nustatymų diapazonas[2]	
		gamyklinis nustatymas 9 pakopos su tarpinėmis pakopomis	visas skaičius 9 pakopos be tarpinių pakopų
Verdantis vanduo	Puodas	“Booster”	“Booster”

[1]Pagal galimybes maistą troškinkite tik uždengtuose puoduose arba keptuvuose. Tai padės apsisaugoti nuo nereikalingo šilumos praradimo.

[2] Duomenys yra orientaciniai. Indukcinės ritės galia keičiasi atsižvelgiant į indo pagrindo dydį ir medžiagą. Todėl jūsų maisto ruošimo indams gali tekti parinkti kitą galios pakopą. Naudodami praktiškai, išsiaiškinsite savo maisto ruošimo indams tinkamus nustatymus. Jeigu ketinate išbandyti naujus maisto ruošimo indus, kurių savybės jums nežinomos, rinkitės žemesnę galios pakopą, nei nurodyta.

Duomenys priežiūros institucijoms

Bandomieji patiekalai pagal EN 60350-2

Gamyklinis nustatymas – 9 galios pakopos be tarpinių pakopų.

Kaip nurodyta standarte, bandymams nustatykite 9 galios pakopas su tarpinėmis pakopomis (žr. skyrių “Nustatymų pritaikymas”).

Bandomasis patiekalas	∅ Maisto ruošimo indo pagrindas (mm)	Gaubtas	Nustatymų diapazonas	
			Išankstinis įkaitinimas	Kepimas
Aliejaus įkaitinimas	150	ne	–	1–2
Lietiniai	180 (“Sumuštinio tipo” daugiasluoksnis dugnas)	ne	9	5.–7.
Šaldytų bulvyčių gruzdinimas	kaip nurodyta	ne	9	9

Jūsų kaitlentė

Indukcinių kaitlenčių veikimas

Po indukcine kaitviete yra indukcinė ritė. Ši ritė sukuria magnetinį lauką, kuris tiesiogiai veikia puodo dugną ir jį kaitina. Kaitvietė sušyla netiesiogiai, nuo per puodą perduodamos šilumos.

Indukcija veikia tik naudojant maisto ruošimo indus su įmagnetinamu pagrindu. Kaitlentė automatiškai prisitaiko prie uždėto maisto ruošimo indo dydžio.

Garsai

Įjungus indukcines kaitvietes, atsižvelgiant į indo dugno medžiagą ir apdirbimą, gali atsirasti tokie garsai:

Įjungus aukštą galios pakopą, gali atsirasti burzgimas. Mažinant galios pakopą, ji susilpnėja arba išnyksta.

Naudojant maisto ruošimo indą, kurio dugnas yra iš įvairių medžiagų (pvz., kelių sluoksnių), gali atsirasti traškėjimas.

Švilpimas atsiranda, kai tarpusavyje sujungtos kaitvietės naudojamos vienu metu ir ant vienos jų uždėtas maisto ruošimo indas, kurio dugnas yra iš įvairių medžiagų (pvz., sumuštinio tipo).

Spragsėjimas gali atsirasti dėl elektroninių perjungimo procesų, labiausiai tada, kai naudojamos žemos galios pakopos.

Įjungus ventiliatorių, pasigirsta gurgėjimas. Jis įsijungia kaip elektronikos apsauga, kai kaitlentė intensyviai naudojama. Išjungus kaitlentę, aušinimo ventiliatorius gali veikti toliau.

Maisto ruošimo indai

Tinkami maisto ruošimo indai

- nerūdijančiojo plieno su įmagnetinamu dugnu;
- emaliuoto plieno;
- ketaus.

Indo pagrindo struktūra gali turėti įtakos maisto ruošimo tolygumui (pvz., apkepinant lietinius). Kepimo indo pagrindas turėtų tolygiai paskirstyti karštį. Puikiai tinka maisto ruošimo indai, kurių pagrindą sudaro daugiasluoksnė medžiaga (sumuštinio tipo arba kapsulinis dugnas).

Netinkami maisto ruošimo indai

- nerūdijančiojo plieno, su neįmagnetinamu dugnu;
- aliuminio arba vario;
- stiklo, keramikos arba fajanso.

Maisto ruošimo indų patikra

Jeigu nesate įsitikinę, kad puodas ir keptuvė tinka indukcinei kaitlentei, pridėkite prie dugno magnetą. Jeigu magnetas prikimba, indą galite naudoti.

Maisto ruošimo indų naudojimo patarimai

- Maisto ruošimo indą statykite atitinkamos kaitvietės / maisto ruošimo zonos viduryje.
- Norėdami optimaliai išnaudoti maisto ruošimo zoną, naudokite tinkamo pagrindo skersmens indus. Jeigu puodas per mažas, jis bus neatpažintas.
- Naudokite puodus ir keptuves lygiu dugnu. Šiurkštus puodų ir keptuvių dugnas gali subraižyti stiklo keramikos plokštę.

- Ant tarpusavyje sujungtų kaitviečių rekomenduojame dėti maisto ruošimo indą, kuris uždengtų visą sujungtą maisto ruošimo zoną (pvz., keptuvą).
- Jei norite perkelti puodą, jo nestumkite. Tuomet dėl trinties ir įbrėžimų neliks dryžių. Įbrėžimai, atsiradę stumdant maisto ruošimo indus, neturi įtakos kaitlentės funkcijoms. Tokie įbrėžimai yra įprasti naudojimo požymiai, tai nėra priežastis reklamacijai.
- Įsigydami keptuves ir puodus turėkite omenyje, kad dažniausiai nurodomas maksimalus arba viršutinės indo dalies skersmuo. Jums svarbus pagrindo skersmuo (paprastai mažesnis).

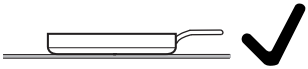

- Jei įmanoma, naudokite keptuves su lygiais kraštais. Jei keptuvių kraštai nuožulnūs, indukcija veikia ir keptuvės kraštų sritis. Dėl to gali nublukti keptuvės kraštai arba atsilupti jų danga.

Jūsų gartraukis

Gartraukio veikimas

Atsižvelgiant į pasirinktą veikimo režimą, skiriasi įsiurbto oro nukreipimas:

Oro nukreipimas	Riebalų filtras	Kanalas	Kvapų filtras	Iš pastato	Atgal į virtuvę
Ištraukiamojo oro režimas	x	x	–	x	–
Nukreipiamas recirkuliacinio oro režimas	x	x	x	–	x
“Plug&Play”	x	–	x	–	x

Oro nukreipimo patarimai

Patarimas: Esant tiek lengvam, tiek intensyviam garavimui ir kvapui, rinkitės galios pakopą nuo **1** iki **3** (9, jeigu išplėstos garų surinkimo galios pakopos), o laikinai formuojantis labai intensyviam garavimui ir kvapui, pvz., apkepinant, galite įjungti “Booster” **“B”** galios pakopą.

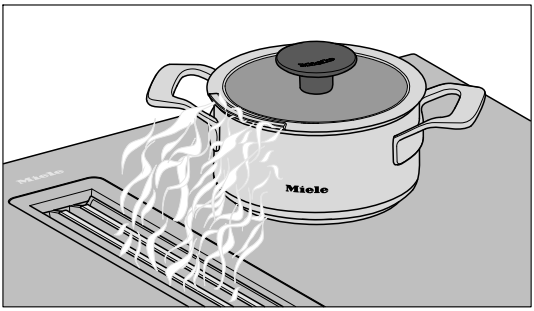

Patarimas: Informacijos apie maisto ruošimo indus su optimalaus garų išleidimo anga rasite skyriuje “Susipažinimas”, skyriuje “Papildomai įsigyjami priedai”.

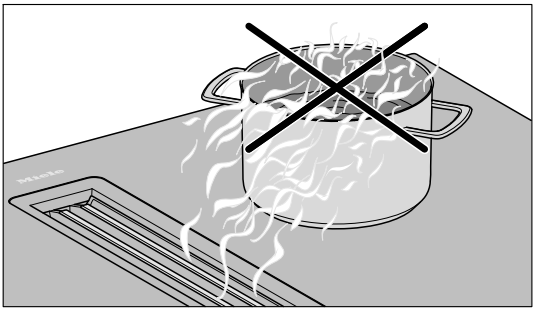

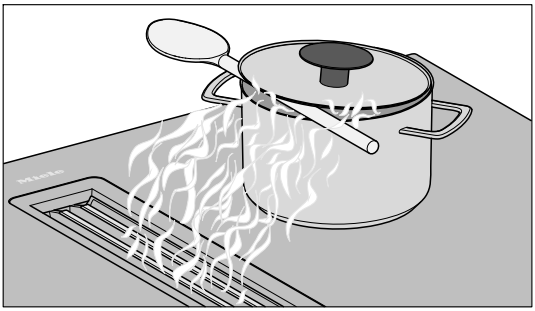

Patarimas: Jei neturite maisto ruošimo indų su optimalaus garų išleidimo anga, tarp dangčio ir keptuvės galite įdėti medinį šaukštą, kad oras būtų efektyviai ištraukiamas iš didesnių nei 15 cm aukščio keptuvių.

Nustatymų pritaikymas

Nustatymų atvėrimas

Kaitlentė yra išjungta.

- Vienu metu lieskite ⏻ *Įj. / išj.* ir *Šilumos palaikymas*, kol įsižiebs + *Įvestis*, ir laikmačio indikatoriuje bus rodoma *PC*.

Po kelių sekundžių laikmačio indikatoriuje pakaitomis mirksi *P:01* (01 programa) ir *C:01* (kodas).

Parametrų nustatymas

Jei parametro numerį sudaro du skaitmenys, pirmiausia reikia nustatyti dešimtis.

- Kai rodomas parametras (pvz., P:01), lieskite + *Įvestis* tol, kol laikmačio indikatoriuje pasirodys norimas parametro numeris, arba skaitmenų eilutėje palieskite atitinkamą skaitmenį.

Kodo nustatymas

- Kai rodomas kodas (pvz., C:00), lieskite + *Įvestis* tol, kol laikmačio indikatoriuje pasirodys norimas kodo numeris, arba skaitmenų eilutėje palieskite atitinkamą skaitmenį.

Nustatymų išsaugojimas

- Kai rodomas kodas (pvz., *P:01*), lieskite ⏻ *Įj. / išj.* tol, kol užges indikatoriai.

Nustatymų atsisakymas

- Kai rodomas parametras (pvz., *C:01*), lieskite ⏻ *Įj. / išj.* tol, kol užges indikatoriai.

Parametras [1]		Kodas	Nustatymai [2]
P:01	Parodomojo režimo įjungimas	**C:00**	Parodomojo režimo įjungimas išj.
		C:01	Parodomojo režimo įjungimas jj.[3]
P:02	Elektros energijos valdiklis[4]	**C:00**	išjungta
		C:01	3680 W
		C:02	3000 W
		C:03	2000 W
		C:04	1000 W
P:03	Gamyklinis nustatymas	C:00	**Neatkurti gamyklinių nustatymų**
		C:01	Atkurti gamyklinius nustatymus[5]
P:04	Kaitlentės galios pakopų nustatymo diapazonas	C:00	**9 galios pakopos be tarpinių pakopų + “Booster”**
		C:01	9 galios pakopos su tarpinėmis pakopomis + “Booster”[6]
P:06	Mygtukų garso signalas palietus mygtuką	C:00	išjungta[7]
		C:01	tylus
		C:02	vidutinis
		C:03	garsus
P:07	Laikmačio garsinis signalas	C:00	išjungta
		C:01	tylus
		C:02	vidutinio garsumo
		C:03	garsus
		C:04	maksimaliai garsus

Nustatymų pritaikymas

Parametras [1]		Kodas	Nustatymai [2]
P:08	Paleidimo blokatorius	C:00	**Tik rankinis paleidimo blokatoriaus įjungimas**
		C:01	Automatinis paleidimo blokatoriaus įjungimas
P:09	Maksimali veikimo trukmė	**C:00**	0 saugos lygis
		C:01	1 saugos lygis
		C:02	2 saugos lygis
P:10	Prisijungimas prie WLAN	**C:00**	nesuaktyvintas / išjungtas
		C:01	aktyvus be konfigūracijos
		C:02	aktyvus ir sukonfigūruotas (nepasirenkamas, rodo, jeigu prisijungta sėkmingai)
		C:03	Galimas prisijungimas su “WPS Push Button”
		C:04	WLAN grąžinamas į numatytąjį (C:00)
		C:05	Tiesioginis WLAN ryšys tarp kaitlentės ir **išorinio gartraukio** be “Miele” programėlės (“Con@ctivity”)
P:12	Mygtukų reakcijos greitis	C:00	lėtas
		C:01	įprastas
		C:02	greitas
P:15	Nuolatinis puodo atpažinimas	C:00	Nuolatinis puodo atpažinimas išj.
		C:01	**Nuolatinis puodo atpažinimas įj.**
P:16	Integruoto garų ištraukimo “Con@ctivity”	C:00	“Con@ctivity” išj.[8]
		C:01	**“Con@ctivity” įj.**

Parametras [1]		Kodas	Nustatymai [2]
P:17	Integruoto garų ištraukimo veikimo režimas	C:00	**Recirkuliacinio oro režimas**
		C:01	Ištraukiamojo oro režimas
P:18	“Con@ctivity”[10] paleidimo nustatymai	C:00	Paleidimas visada su išaktyvinta “Con@ctivity”
		C:01	**Paleidimas visada su suaktyvinta “Con@ctivity”**
		C:02	Paleidimas naudojant paskutinę nustatytą “Con@ctivity” būseną
P:19	Gartraukio galios pakopų skaičius	**C:00**	3 galios pakopos + “Booster”
		C:01	9 galios pakopos + “Booster”

[1] Nenurodytos programos nėra priskirtos.

[2] Gamykloje nustatytas kodas pažymėtas paryškintu šriftu.

[3] Įjungus kaitlentę, laikmačio indikatoriuje keletą sekundžių rodoma *dE*.

[4] Galima sumažinti pilnutinę kaitlentės galią ir pritaikyti prie vietos tinklo teikėjo reikalavimų.

[5] Gartraukio P:17 veikimo režimo gamyklinių nustatymų atkurti negalima.

[6] Suvokimui palengvinti, tekste ir lentelėse tarpinės pakopos yra pažymėtos tašku už skaitmens.

[7] ⏻ *Įj. / išj.* mygtukų garso signalas neišjungiamas.

[8] “Plug&Play” režimas: siekiant užtikrinti tinkamą veikimą, “Con@ctivity” turi būti suaktyvinta.

[9] Nustatymai galioja tik tuo atveju, jei programoje P:16 suaktyvinta “Con@ctivity”.

Modelio žymens / serijos numerio rodmuo

Ant kaitlentės yra uždėtas maisto ruošimo indas.

- Įjunkite kaitlentę.
- Skaitmenų eilutėje 6 sekundes vienu metu lieskite *0* ir *4*.

Laikmačio indikatoriuje vienas po kito rodomi brūkšneliu atskirti skaitmenys.

Pavyzdys: *12 34* (modelio žymuo KMDA 1234) – *1 23 45 67 89* (serijos numeris)

Programinės įrangos versijos rodmuo

Ant kaitlentės yra uždėtas maisto ruošimo indas.

- Įjunkite kaitlentę.
- Skaitmenų eilutėje 6 sekundes vienu metu lieskite *0* ir *3*.

Laikmačio indikatoriuje rodomi 3 skaitmenys:

Pavyzdys: *123* = programinės įrangos versija 1.23.

Paviršiai

Kaitlenčių modeliuose su priedu “MattFinish” naudojama matinė juodos spalvos stiklo keramika. “MattFinish” stiklo keramikos kaitlentės skiriasi nuo įprastos stiklo keramikos kaitlentės savo šiurkštesne struktūra ir mažesniais šviesos atspindžiais. Dėl ypatingų “MattFinish” stiklo keramikos savybių reikia laikytis specialių valymo instrukcijų.

Stiklo keramikos valymas: KMDA 7473-1 FR, KMDA 7473-1 FL

“MattFinish” stiklo keramikos kaitlentės valymas aprašytas skyriaus “Valymas ir priežiūra”, poskyryje “MattFinish” stiklo keramikos kaitlentės valymas”.

Valymas ir priežiūros saugos nurodymai

⚠ Valant įprastą stiklo keramiką, pvz., “MattFinish” stiklo keramiką,

įprasta stiklo keramika gali būti pažeista.

Įprastą stiklo keramiką valykite pagal įprastos stiklo keramikos kaitlentės valymo instrukcijas.

⚠ Galite nusideginti prisilietę prie karštų paviršių.

Baigus ruošti maistą visos kaitlentės dalys gali būti labai karštos.

Išjunkite kaitlentę.

Prieš valydami leiskite kaitlentei atvėsti.

Naudojant netinkamus ploviklius paviršiai gali nusidažyti arba pakeisti spalvą, paviršius taip pat gali nudažyti ant kaitlentės pridegusios valymo priemonės. Paviršiai gali susibraižyti.

Palaukite, kol atvės paviršius, tada valykite kaitlentę.

Ploviklių likučius nedelsiant nuvalykite.

Nenaudokite šveičiančių ploviklių, galinčių subraižyti paviršių.

Valymui naudojamas indų ploviklis nepašalina visų nešvarumų ir likučių. Susiformuoja nematoma plėvelė, dėl kurios gali pakisti stiklo keramikos atspalvis. Šis spalvos pasikeitimas nenusivalo.

Stiklo keramikos plokštę reguliariai valykite specialiu stiklo keramikai skirtu valikliu.

▶ Niekada nevalykite kaitlentės gariniu valytuvu.

▶ Nevalykite jokiais smailiais daiktais.

Plovimo intervalas

- Kiekvieną kartą prieš naudojant: nuvalykite visą kaitlentę ir maisto ruošimo indų dugną.
- Po kiekvieno naudojimo: nuvalykite visą kaitlentę.
- 1 kartą per savaitę: kad valiklių likučiai nepridegtų, stiklo keramikos paviršių valykite “Miele” stiklo keramikos ir nerūdijančiojo plie-

no valikliu arba įprastu stiklo keramikai skirtu valikliu. Vadovaukitės ploviklio gamintojo nurodymais.

Stiklo keramikos paviršių valymas

Įprastų nešvarumų valymas

- Visą stiklo keramikos paviršių valykite drėgna, minkšta šluoste ir praskiestu indų plovikliu. Vadovaukitės ploviklio gamintojo nurodymais.

Įsisenėjusių nešvarumų šalinimas

- Visus stambius nešvarumus valykite drėgna šluoste, o pridžiuvusius pašalinkite stiklo grandikliu.
- Stiklo keramikos paviršių valykite "Miele" stiklo keramikos ir nerūdijančiojo plieno valikliu, įprastu stiklo keramikai skirtu valikliu arba šveitimo pieneliu. Vadovaukitės ploviklio gamintojo nurodymais.

Valymo pabaigoje

- Drėgna šluoste nuvalykite visus valiklių likučius.
- Kas kartą nuvalę stiklo keramikos paviršių nusausinkite.

Netinkamos valymo priemonės

Kad nepažeistumėte paviršių, nenaudokite:

- valymo priemonių, kurių sudėtyje yra sodos, amoniako, rūgščių arba chloridų;
- dėmių ir rūdžių valiklių;
- šveitimo priemonių (pvz., šveičiamųjų miltelių, pienelio, valomojo akmens);
- valymo priemonių, kurių sudėtyje yra tirpiklių;
- indaplovėms skirtų ploviklių;
- keptuvų ir orkaičių valymui skirtų aerozolių;
- šveitimui skirtų šepečių;
- purvo trintukų;
- kempinių.

"MattFinish" stiklo keramikos kaitlentės valymas: KM-DA 7473-1 FL MattFinish

Standartinių stiklo keramikos kaitlenčių valymas aprašytas skyriuje "Valymas ir priežiūra", dalyje "Stiklo keramikos kaitlentės valymas".

Valymas ir priežiūros saugos nurodymai

Jei "MattFinish" stiklo keramiką valysite taip pat, kaip įprastą, "MattFinish" stiklo keramika gali nenusivalyti.

"MattFinish" stiklo keramiką valykite pagal "MattFinish" stiklo keramikos kaitlentėms skirtas valymo instrukcijas.

⚠ Galite nusideginti prisilietę prie karštų paviršių.

Baigus ruošti maistą visos kaitlentės dalys gali būti labai karštos.

Išjunkite kaitlentę.

Prieš valydami leiskite kaitlentei atvėsti.

▶ Niekada nevalykite kaitlentės gariniu valytuvu.

▶ Nevalykite jokiais smailiais daiktais.

Plovimo intervalas

- Kiekvieną kartą prieš naudojant: nuvalykite visą kaitlentę ir maisto ruošimo indų dugną.
- Po kiekvieno naudojimo: nuvalykite visą kaitlentę.
- 1 kartą per savaitę: kad valiklių likučiai nepridegtų, stiklo keramikos paviršių valykite “Miele” stiklo keramikos ir nerūdijančiojo plieno valikliu arba įprastu stiklo keramikai skirtu valikliu. Vadovaukitės ploviklio gamintojo nurodymais.

“MattFinish” stiklo keramikos paviršių valymas

Įprastų nešvarumų valymas

- Visą stiklo keramikos paviršių valykite drėgna, minkšta šluoste ir praskiestu indų plovikliu. Vadovaukitės ploviklio gamintojo nurodymais.

Valymo pabaigoje

- Drėgna šluoste nuvalykite visus valiklių likučius.
- Kas kartą nuvalę stiklo keramikos paviršių nusausinkite.

Indaplovėms pritaikytos dalys

Nuimamas savo kaitlentės dalis galite valyti taip:

	Mechaniškai	Rankomis
Dengiamosios grotelės	X	X
Riebalų filtras	X	X
Lašų surinkimo vonelė	X	X
Plovimo dangtelis	X	X

Dengiamosios grotelės

Dengiamųjų grotelių išėmimas

Dengiamąsias groteles galima apgadinti.
Dengiamąsias groteles traukite vertikaliai aukštyn iš KMDA.

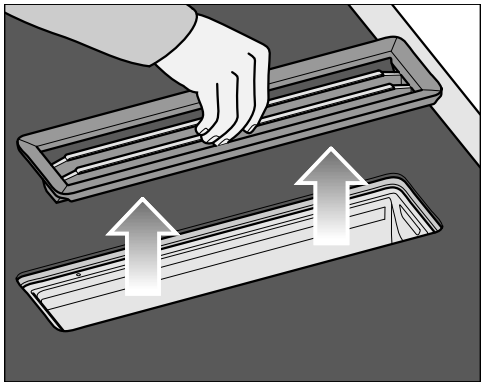

- Suimkite groteles per vidurį už strypelių.
- Vertikaliai patraukite į viršų ir išimkite.

Dengiamųjų grotelių plovimas rankomis

- Dengiamąsias groteles plaukite šiltame vandenyje, naudokite indų plovimo šepetėlį, įpilkite švelnaus indų ploviklio. Nenaudokite koncentruotų indų ploviklių.

Dengiamųjų grotelių plovimas indaplovėje

- Dengiamąsias groteles kuo vertikaliau įstatykite į apatinį krepšį.
- Naudokite įprastą indų ploviklį.
- Pasirinkite programą, kurios maks. plovimo temperatūra yra 55 °C.

Riebalų filtras

Riebalų filtro išėmimas

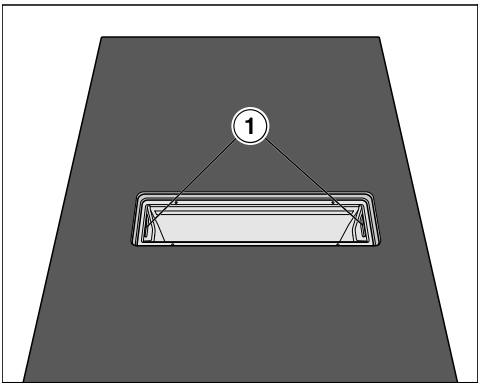

- Išimkite dengiamąsias groteles.
- Riebalų filtrą atsargiai suimkite už įleistų rankenėlių (1) ir išimkite. Stenkitės neapversti riebalų filtro.
- Iš riebalų filtro pagrindo išpilkite susikaupusį skystį.

Riebalų filtro plovimas rankomis

- Riebalų filtrą plaukite šiltame vandenyje, naudokite indų plovimo šepetėlį, įpilkite švelnaus indų ploviklio. Nenaudokite koncentruotų indų ploviklių.

Plovimo indaplovėje nurodymai

Dėl per aukštos temperatūros riebalų filtras gali tapti nenaudojamu, pvz., gali deformuotis. Pasirinkite programą, kurioje neviršijama rekomenduojama temperatūra.

Taip pat vadovaukitės naudojimo instrukcijoje pateiktais patarimais.

Atsižvelgiant į naudojamą ploviklį, ilgainiui gali pasikeisti filtro vidinių paviršių spalva. Tai neturi jokios įtakos riebalų filtro funkcijoms.

Riebalų filtro plovimas indaplovėje

- Riebalų filtrą taip pat pagrindu į viršų įdėkite į apatinį krepšį. Įsitikinkite, kad purškimo svirtis gali laisvai suktis.
- Naudokite įprastą indų plovimo priemonę.
- Pasirinkite programą, kurios maks. plovimo temperatūra yra 65 °C.

Riebalų filtro įdėjimas

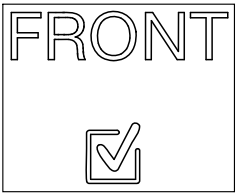

Riebalų filtro priekinėje dalyje pamatysite simbolį.

- Įdėkite riebalų filtrą taip, kad simbolis būtų nukreiptas į stalviršio priekį.

Riebalų filtro keitimas

Reguliariai naudojami ir valomi riebalų filtrai gali susidėvėti.

Jeigu pastebėjote filtro pakitimus, pakeiskite jį nauju.

Riebalų filtrą galite užsisakyti “Miele” klientų aptarnavimo skyriuje (žr. šios naudojimo instrukcijos pabaigą) arba “Miele” prekybos vietoje.

Riebalų filtro veikimo valandų skaitiklio atsukimas

Išvalę riebalų filtrą atsukite veikimo valandų skaitiklį.

- 3 sekundes lieskite *Riebalų filtro indikatorius*.

Mygtukas užgęsta.

Kvapų filtras (tik naudojant nukreipiamą recirkuliacinio oro arba “Plug&Play” režimą)

Kvapų filtro keitimas (tik naudojant nukreipiamą recirkuliacinio oro arba “Plug&Play” režimą)

Po 120 veikimo valandų kvapų filtrą būtina pakeisti. *Kvapų filtro indikatorius* apšviestas.

Šios naudojimo instrukcijos KMDA modeliams tinkami kvapų filtrai yra:

- DKF 35-P
- DKF 35-S

- Išimkite dengiamąsias groteles.
- Išimkite riebalų filtrą.

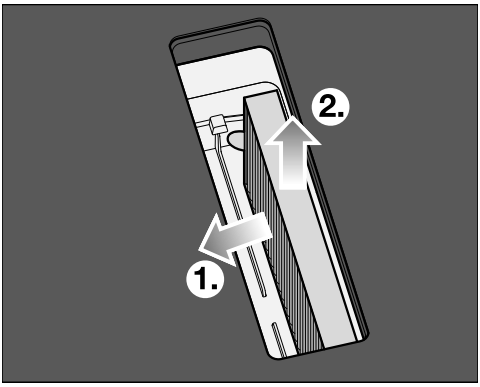

- Išimkite kvapų filtrą.

Kvapų filtro veikimo valandų skaitiklio atsukimas (tik naudojant nukreipiamą recirkuliacinio oro arba “Plug&Play” režimą)

Recirkuliacinės dėžutės naudojimo ir montavimo instrukcijoje nurodyta, kad būtina suaktyvinti kvapų filtro veikimo valandų skaitiklį. Tai nebūtina.

Kvapų filtro indikatorius taip pat yra apšviestas, kai gartraukis veikia ištraukiamojo oro režimu.

- 3 sekundes lieskite *Kvapų filtro indikatorius*.

Mygtukas užgęsta.

Gartraukio lašų surinkimo vonelės plovimas

Jei patiekalams užvirus arba išsiliejus į gartraukį pateko skysčių, išvalykite lašų surinkimo vonelę.

- Išimkite riebalų filtrą ir išvalykite, kaip aprašyta skyriaus “Valymas ir priežiūra” skirsnyje “Riebalų filtras”.

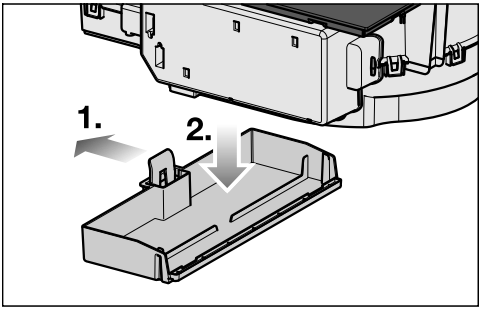

- Plastikinę plokštelę spauskite į kairę ①, kol lašų surinkimo vonelę galėsite patraukti žemyn ②.
- Išpilkite skystį.
- Išvalykite ir išsausinkite lašų surinkimo vonelę.
- Išvalykite ir nusausinkite atviras gartraukio vidines dalis.

- Lašų surinkimo vonelę dar kartą pritvirtinkite prie korpuso.
- Vėl įstatykite riebalų filtrą ir uždėkite dengiamąsias groteles.

Gartraukio korpuso vidinės dalies valymas

- Išimkite riebalų filtrą.
- Nuo pasiekiamų korpuso dalių nuvalykite susikaupusius riebalus.

Ventiliatoriaus vidinės dalies valymas

Ventiliatoriaus vidinę dalį reikėtų išvalyti, jei patiekalams užvirus arba išsiliejus į gartraukį pateko skysčio.

- Išplaukite gartraukio lašų surinkimo vonelę.
- Po plovimo dangteliu pastatykite indą, į kurį galėtų subėgti skysčiai.

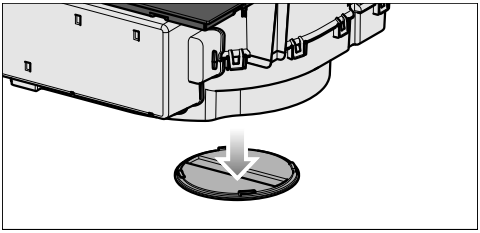

- Plovimo dangtelį sukite į kairę.
- Leiskite išbėgti skysčiui.
- Plovimo dangtelį iki galo pasukite į dešinę.

Daugumą veikimo sutrikimų ir klaidų galite pašalinti savarankiškai. Paprastai tai padeda sutaupyti laiko ir pinigų, nes nereikia kreiptis į klientų aptarnavimo skyrių.

Daugiau informacijos apie savarankišką veikimo sutrikimų šalinimą ieškokite: www.miele.lt/support/customer-assistance.

Rodmenų / ekrano pranešimai

Problema	Priežastis ir šalinimas
Laikmačio indikatoriuje pakaitomis mirksi Err ir 30 ir pasigirsta signalas.	Kaitlentė neteisingai prijungta. ■ Atjunkite kaitlentę nuo elektros tinklo. ■ Kreipkitės į klientų aptarnavimo skyrių. Kaitlentę būtina prijungti pagal prijungimo schemą.
Viename kaitvietės indikatoriuje šviečia Y arba mirksi pakaitomis su nustatyta galios pakopa arba A.	Ant kaitvietės neuždėtas maisto ruošimo indas. Ant kaitvietės uždėtas netinkamas maisto ruošimo indas. Uždėto maisto ruošimo indo dugno skersmuo yra per mažas. Tinkamas indas buvo nuimtas nuo kaitvietės. Jei neuždėsite jokio maisto ruošimo indo arba uždėsite netinkamą, kaitvietė po 3 minučių automatiškai išsijungs. ■ Per 3 minutes uždėkite tinkamą maisto ruošimo indą. Y užgęsta. Maisto gaminimo procesas pradedamas / tęsiamas naudojant pirmiau pasirinktus nustatymus. ■ Jei naudojate kitą maisto ruošimo indą ir (arba) naudojate kitus maisto produktus, pritaikykite nustatymus.
Įjungus kaitlentę arba palietus mygtuką, laikmačio indikatoriuje keletą sekundžių rodoma LOC.	Paleidimo blokatorius suaktyvintas. ■ Išaktyvinkite paleidimo blokatorių.
	Užraktas suaktyvintas. ■ Išaktyvinkite užraktą.

Problemų šalinimas

Problema	Priežastis ir šalinimas
Įjungus kaitlentę, laikmačio indikatoriuje trumpai rodoma dE. Kaitvietės nekaista.	Kaitlentė veikia parodomuoju režimu. Ant kaitlentės yra uždėtas maisto ruošimo indas. ■ Įjunkite kaitlentę. ■ Paskui skaitmenų eilutėje vienu metu lieskite *0* ir *2*, kol laikmačio indikatoriuje pradės pakaitomis mirksėti dE ir OFF.
Kaitlentė išsijungė automatiškai. Dar kartą įjungus kaitlentę, virš ⏻ *Įj./išj.* rodoma C.	Vienas arba keli mygtukai yra uždengti, pvz., uždėjus pirštą arba daiktą arba ištekėjus patiekalui. ■ Pašalinkite nešvarumus ir (arba) daiktus.
Šviečia ⊛ *Kvapų filtro indikatorius*	Kvapų filtrą reikia pakeisti. ■ Pakeiskite kvapų filtrą. ■ Atsukite atgal veikimo valandų skaitiklį.
Šviečia ⊛ *Riebalų filtro indikatorius*.	Riebalų filtrą reikia valyti. ■ Išvalykite riebalų filtrą.
⁂A *"Con@ctivity"* nešviečia	Įmontuoto garų ištraukimo funkcija "Con@ctivity" išaktyvinta visam laikui. ■ Programavimo nustatymuose suaktyvinkite integruoto garų ištraukimo funkciją "Con@ctivity".
Laikmačio indikatoriuje rodomas vienas iš šioje lentelėje nenurodytų pranešimų.	Elektronikos klaida. ■ Maždaug 1 minutei išjunkite elektros energijos tiekimą kaitlentei. ■ Jei atnaujinus elektros energijos tiekimą problema išlieka, kreipkitės į klientų aptarnavimo skyrių.

Nenumatytas veiksmas

Problema	Priežastis ir šalinimas
9 galios pakopa automatiškai sumažinama, jeigu sujungtai maisto ruošimo zonai taip pat nustatoma 9 galios pakopa.	Vienu metu naudojant 9 galios pakopą, viršijama leistina bendroji galia. ■ Naudokite kitą kaitvietę.

Problema	Priežastis ir šalinimas
Automatiškai išsijungia viena kaitvietė arba visa kaitlentė.	Prietaisas buvo per ilgai įjungtas. ■ Dar kartą įjunkite kaitlentę arba kaitvietę.
	Suveikė apsauga nuo perkaitimo. ■ Leiskite kaitlentei atvėsti. ■ Pašalinkite perkaitimo priežastis. ■ Patikrinkite, ar veikia kaitlentė. ■ Jei problema išlieka, kreipkitės į “Miele” klientų aptarnavimo skyrių.
Pasirinkus galios pakopą, kaitvietė veikia kitaip nei įprastai.	Suveikė apsauga nuo perkaitimo. ■ Leiskite kaitlentei atvėsti. ■ Pašalinkite perkaitimo priežastis. ■ Patikrinkite, ar veikia kaitlentė. ■ Jei problema išlieka, kreipkitės į “Miele” klientų aptarnavimo skyrių.
“Booster” pakopa automatiškai nutraukiama anksčiau laiko.	Suveikė apsauga nuo perkaitimo. ■ Leiskite kaitlentei atvėsti. ■ Pašalinkite perkaitimo priežastis. ■ Patikrinkite, ar veikia kaitlentė. ■ Jei problema išlieka, kreipkitės į “Miele” klientų aptarnavimo skyrių.

Netenkinantis rezultatas

Problema	Priežastis ir šalinimas
Įjungus užvirimo automatiką, maisto ruošimo indo turinys neužverda.	Kaitinami dideli maisto produktų kiekiai. ■ Užvirinkite nustatę aukščiausią galios pakopą, tada perjunkite atgal rankiniu būdu.
	Maisto ruošimo indas prastai praleidžia šilumą. ■ Naudokite kitą indą, kuris lengviau praleidžia šilumą.
Gartraukio oro ištraukimo našumas yra mažas.	Nustatytas recirkuliacinio oro veikimo režimas. ■ Pakeiskite integruoto garų ištraukimo veikimo režimą (**P:17**) į ištraukiamojo oro režimą (C:01).

Bendrosios problemos arba techninės triktys

Problema	Priežastis ir šalinimas
Kaitlentė arba kaitvietės neįsijungia.	Sutriko elektros srovės tiekimas. ■ Patikrinkite, ar neišsijungė elektros instaliacijos saugiklis. Susisiekite su įgaliotu elektriku arba “Miele” garantinio aptarnavimo skyriumi (nominalios saugiklio vertės nurodytos specifikacijų lentelėje).
	Gali būti, kad atsirado techninė triktis. ■ Maždaug 1 minutei atjunkite prietaisą nuo elektros tinklo: – galite išjungti atitinkamo saugiklio jungiklį, išsukti lydųjį saugiklį arba – liekamosios srovės apsauginį jungiklį (FI apsauginį jungiklį). ■ Jei pakartotinai įjungus / įsukus saugiklį arba FI apsauginį jungiklį prietaisas vis tiek neįsijungia, kvieskite elektriką arba kreipkitės į garantinio aptarnavimo skyrių.
Naudojant naują kaitlentę, gali jaustis nemalonus kvapas ar pasklisti dūmai.	Metaliniai konstrukciniai elementai yra apsaugoti priežiūros priemone. Pirmą kartą naudojant prietaisą, gali pasklisti kvapas ir dūmai. Net ir indukcinių ričių medžiaga pirmomis eksploatavimo valandomis išskiria kvapą. Kiekvieną kartą naudojant, šis kvapas mažės, kol galutinai išnyks. Kvapas ir galimai pasklidę dūmai nereiškia, kad prietaisas netinkamai prijungtas arba sugedęs, jie nėra kenksmingi.
Išjungus kaitlentę, girdimas veikimo garsas.	Kol atvės kaitlentė, veiks ventiliatorius, tada išsijungs automatiškai.
Į gartraukį pateko skysčio.	Patiekalams užvirus arba išsiliejus, per dengiamąsias groteles į gartraukį pateko skysčio. Tokiu atveju į riebalų filtro pagrindą ir į lašų surinkimo vonelę telpa apie 800 ml skysčio. ■ Išjunkite gartraukį. ■ Išplaukite riebalų filtrą, lašų surinkimo vonelę, korpuso vidinę dalį ir ventiliatoriaus variklio skyrių. ■ Tik naudojant nukreipiamą recirkuliacinio oro arba “Plug&Play” režimą: pakeiskite kvapų filtrą.

Problema	Priežastis ir šalinimas
Sumažėjo siurbimo galia. Padidėjo ištraukimo garsas.	Gali būti, kad gartraukis kažką įtraukė (pvz., šluostę). ■ Išjunkite gartraukį. ■ Išimkite riebalų filtrą. ■ Iš riebalų filtro išimkite įstrigusius daiktus.

Klientų aptarnavimo skyrius

Užėję į www.miele.com/service rasite informacijos apie savarankišką sutrikimų šalinimą, taip pat apie atsargines “Miele” dalis.

Kontaktai pranešti apie triktis

Jeigu sutrikimų nepavyksta pašalinti savarankiškai, informuokite jums prietaisą pardavusį pardavėją arba kreipkitės į “Miele” garantinio aptarnavimo skyrių.

Su “Miele” klientų aptarnavimo skyriumi galima susisiekti internete, adresu www.miele.com/service.

“Miele” klientų aptarnavimo skyriaus kontaktiniai duomenys nurodyti šio dokumento gale.

Klientų aptarnavimo skyriui reikia nurodyti modelio pavadinimą ir serijos numerį (SN). Abu šie duomenys nurodyti specifikacijų lentelėje arba skyriaus “Valdymas” poskyryje “Kaitlentės duomenys”.

Specifikacijų lentelė

Specifikacijų lentelę galite priklijuoti čia. Atkreipkite dėmesį, kad modelio pavadinimas sutaptų su nurodytu kitoje šio dokumento pusėje.

Garantija

Garantinis laikotarpis yra 2 metai.

Daugiau informacijos nurodyta pridėtose garantinio aptarnavimo sąlygose.

Garantijos sąlygos

“Miele” Lietuva pirkėjui suteikia – papildomai prie pardavėjo pagal įstatymus suteikiamos garantijos ir jos neapribojant – teisę į garantiją naujiems prietaisams pagal toliau pateiktus garantinius įsipareigojimus:

I Garantijos trukmė ir pradžia

1. Garantija suteikiama šiam laikotarpiui:
   a) 24 mėnesiai buitiniams prietaisams, naudojamiems pagal paskirtį;
   b) 12 mėnesių profesionaliems prietaisams, naudojamiems pagal paskirtį.
2. Garantijos galiojimo terminas pradedamas skaičiuoti nuo datos, nurodytos ant prietaiso pirkimo sąskaitos.

Dėl suteiktų garantinių paslaugų ir pristatytų atsarginių dalių garantijos galiojimo terminas nepratęsiamas.

II Garantijos suteikimo sąlygos

1. Prietaisas buvo įsigytas specializuotoje parduotuvėje arba tiesiogiai iš “Miele” ES šalyje, Šveicarijoje arba Norvegijoje ir ten buvo naudojamas.
2. Klientų aptarnavimo tarnybos technikui pareikalavus, pateikiamas garantijos patvirtinimas (pirkimo sąskaita arba užpildyta garantijos kortelė).

III Garantijos turinys ir suteikiamos paslaugos

1. Prietaiso trūkumai pašalinami per numatytą terminą jį pataisant arba pakeičiant atitinkamą dalį. Susijusias išlaidas, pavyzdžiui, už transportavimą, naudojimąsi keliais, darbą ir atsargines dalis, padengia “Miele” Lietuva. Pakeistos dalys arba prietaisai tampa “Miele” Lietuva nuosavybe.
2. Remiantis šia garantija, bendrovei “Miele” Lietuva negalima pateikti pretenzijų dėl žalos atlyginimo, nebent “Miele” Lietuva paskirtos ir įgaliotos klientų aptarnavimo tarnybos darbuotojai žalos padarė tyčia arba dėl šiurkštaus aplaidumo.
3. Neteikiamos eksploatacinių medžiagų ir priedų pristatymo paslaugos.

IV Garantijos suteikimo apribojimai

Garantija netaikoma trūkumams arba triktims, kurių priežastys yra šios:

1. Netinkamas pastatymas arba įrengimas, pvz., galiojančių saugos potvarkių arba raštiškų naudojimo, įrengimo ir montavimo instrukcijų nepaisymas.
2. Naudojimas ne pagal paskirtį, netinkamas valdymas arba netinkamų medžiagų naudojimas, pvz., netinkamų skalbimo priemonių, ploviklių arba chemikalų naudojimas.
3. Kitoje ES šalyje, Šveicarijoje arba Norvegijoje įsigytas prietaisas dėl ypatingų techninių specifikacijų negali būti naudojamas arba naudojamas taikant tam tikrus apribojimus.
4. Išoriniai veiksniai, pvz., transportuojant padaryta žala, pažeidimas dėl smūgio arba sutrenkimo, žala dėl nepalankių oro sąlygų arba kitų gamtos veiksnių.
5. Remonto darbai ir pakeitimai, kuriuos atliko “Miele” nemokyti ir neįgalioti klientų aptarnavimo tarnybos darbuotojai.
6. Ne “Miele” originalių atsarginių dalių ir ne “Miele” patvirtintų priedų naudojimas.
7. Sudužęs stiklas ir perdegusios kaitinamosios lemputės.
8. Elektros srovės ir įtampos svyravimai, kai nepasiekiamos arba viršijamos gamintojo nurodytos paklaidos ribos.
9. Neatliekami naudojimo instrukcijoje nurodyti priežiūros ir valymo darbai.

V Duomenų apsauga

Asmeniniai duomenys naudojami tik vykdant užsakymą ir suteikiant garantiją, jei prireiks, atsižvelgiant į pagrindines duomenų apsaugos sąlygas.

Techniniai duomenys

Techniniai duomenys

WLAN modulio dažnio juosta	2,400 GHz – 2,4835 GHz
WLAN modulio perdavimo galia	≤ 100 mW
Imamoji galia, kai prietaiso būsena yra išjungta	≤ 0,5 W
Energijos sąnaudos parengties režime, kai prietaisas prijungtas prie tinklo	≤ 2 W
Laikas iki automatinio perjungimo į išjungties būseną	10 Min.
Laikas iki automatinio perjungimo į parengties režimą, kai prietaisas yra prijungtas prie tinklo	10 Min.

Produktų duomenų lapai

Toliau pridedami šioje naudojimo ir montavimo instrukcijoje aprašytų modelių produktų duomenų lapai.

Informacija apie elektrines kaitlentes

pagal nurodytą potvarkį (ES) Nr. 66/2014

MIELE	
Tiekiamo modelio identifikavimo ženklas	KMDA 7473-1 FR, KMDA 7473-1 FL
Kaitvietės rūšis	Montavimas
Virimo vietų ir (arba) sričių skaičius	4
Esant apvalioms virimo vietoms: naudingosios virimo vietos / srities skersmuo Esant neapvalioms virimo vietoms arba sritims: naudingosios virimo vietos / srities ilgis / plotis L/W	1. = 210x420 mm 2. = 210x420 mm
Vienam kilogramui kiekvienoje virimo vietoje arba srityje suvartojamos energijos kiekis ($EC_{electric\ cooking}$)	1. = 177,7 Wh/kg 2. = 177,8 Wh/kg
Kaitvietės suvartojamos energijos kiekis vienam kilogramui ($EC_{electric\ hob}$)	177,7 Wh/kg
- “Flex” maisto ruošimo zona / kairėn / Indukcija	
- “Flex” maisto ruošimo zona / dešinėn / Indukcija	

Buitinių gartraukių duomenų lapas

pagal nurodytus potvarkius (ES) Nr. 65/2014 ir (ES) Nr. 66/2014

MIELE	
Tiekiamo modelio identifikavimo ženklas	KMDA 7473-1 FR, KMDA 7473-1 FL
Metinis suvartojamos energijos kiekis (AEC_{hood})	31,3 kWh per metus
Energijos vartojimo efektyvumo klasė	A+
Energijos vartojimo efektyvumo indeksas (EEI_{hood})	37,8
Srauto dinaminis efektyvumas (FDE_{hood})	35,6
Srauto dinaminio efektyvumo klasė	
Nuo A (didžiausias efektyvumas) iki G (mažiausias efektyvumas)	A
Apšvietimo efektyvumas (LE_{hood})	0,0 lx/W
Apšvietimo efektyvumo klasė	
Nuo A (didžiausias efektyvumas) iki G (mažiausias efektyvumas)	NA
Riebalų filtravimo našumas	95,1%
Riebalų filtravimo našumo klasė	
Nuo A (didžiausias efektyvumas) iki G (mažiausias efektyvumas)	A
Išmatuotasis optimalaus našumo taško oro srautas	321,3 m^3/h
Oro srautas (mažiausias greitis)	205 m^3/h
Oro srautas (didžiausias greitis)	533 m^3/h
Oro srautas (intensyvioji arba spartinančioji veiksena)	606 m^3/h
Oro srautas (Q_{max})	605,0 m^3/h
Išmatuotasis optimalaus našumo taško oro slėgis	490 Pa
A įvertintas akustinio triukšmo lygis (mažiausias greitis)	41 dB
A įvertintas akustinio triukšmo lygis (didžiausias greitis)	64 dB
A įvertintas akustinio triukšmo lygis (intensyvioji arba sparčioji veiksena)	68 dB
Išmatuotoji optimalaus našumo taško vartojamoji elektrinė galia	122,7 W
Vartojamoji galia budėjimo režimu (P_s)	0,22 W
Vardinė apšvietimo sistemos galia	W
Apšvietimo sistemos užtikrinama vidutinė virimo paviršiaus apšvieta	lx
Laiko didėjimo daugiklis	0,7

Atitikties deklaracija

Šiuo dokumentu “Miele” patvirtina, kad stiklo keramikos kaitlentė atitinka 2014/53/ES direktyvą.

Visą ES atitikties deklaracijos tekstą galima rasti interneto svetainėse:

- www.miele.lt – produktai atsisiųsti.
- www.miele.lt/namu-ukis/informacija-385.htm – paslaugos, rodyti daugiau informacijos, naudojimo instrukcijos; būtina nurodyti produkto pavadinimą arba gamyklinį numerį.

www.miele.lt

Vokietija - Miele & Cie. KG, Carl-Miele-Straße 29, 33332 Gütersloh

Miele

KMDA 7473-1 FR, KMDA 7473-1 FL,
KMDA 7473-1 FL MattFinish

lt-LT

M.-Nr. 13 020 880 / 01 / 002