Miele

PDR 910/510 EL
Electrically heated

en Installation Plan Commercial Tumble Dryer

fr Plan d’installation Sécheuse professionnelles

en-US, fr-CA

M.-Nr. 12 356 561

en 4
fr 22

Installation notes **4**
Installation requirements 4
Electrical connection 4
Supply air and exhaust air management 5
Ventilation 5
Exhaust air management 5
Calculating the total ducting length 7
Exhaust air management with plug-in pipes 8
Exhaust air management with flexible aluminum hose 9
Shared exhaust air duct 9
Floor anchoring 10
Optional accessories 10
Communication box 10
APCL106 11
Base 11
PDR 910/510 (electrically heated) **12**
Machine connections 12
Machine connections with base 13
Installation 14
Installation with base 15
Installation 16
Installation with base 17
Floor anchoring 18
Floor anchoring with base 18
Technical data **19**
Possible voltage options 19
Supply air 19
Exhaust air 19
Equipotential bonding 19
Machine data 19
APDR 001 communication box (optional accessory) 20
Closed base, APCL 054 (optional accessory) 20

Installation requirements

⚠ Risk of injury or damage to property due to improper installation.

Incorrect installation of the tumble dryer can lead to personal injury or damage to property.

The tumble dryer must only be installed and commissioned by Miele Customer Service or an authorized dealer.

▶ Suitable personal protective equipment must be worn during installation or maintenance.

▶ The tumble dryer must be installed in accordance with all relevant regulations and standards.

▶ The dryer must only be operated in a room that has sufficient ventilation and which is frost-free.

▶ The tumble dryer must not be installed behind a closeable door or a sliding door. The maximum opening angle of the tumble dryer door must not be limited by objects or doors. It must be possible to fully open the tumble dryer door at any time.

▶ The dryer, when installed, must be electrically grounded in accordance with local codes or, in the absence of local codes, with the National Electrical Code, ANSI/NFPA 70, or the Canadian Electrical Code, CSA C22.1.

▶ The dryer must not be installed or stored in an area where it will be exposed to water and/or weather.

▶ Caution: Label all wires prior to disconnection when servicing controls. Wiring errors can cause improper operation.

Electrical connection

⚠ Danger caused by improper electrical connection.

There is a risk of serious damage, injury, or even death if installation work is carried out incorrectly.

All electrical connection work must be carried out by a qualified electrician in accordance with local and national safety regulations.

The electrical installation must be carried out in accordance with local regulations.

The required supply voltage, power rating, and fuse rating can be found on the data plate on the tumble dryer. Ensure that the supply voltage matches the voltage quoted on the data plate before connecting the machine to the electricity supply.

Connection to a supply voltage other than the one quoted on the data plate can damage the tumble dryer if the voltage is too high.

If more than one voltage is specified on the data plate, the tumble dryer can be converted for connection to the relevant input voltage. This conversion must be performed by Miele Service or by an authorized dealer only. During the conversion, the wiring instructions given on the wiring diagram must be followed.

The tumble dryer can either be hard-wired or connected using a plug-and-socket connection in accordance with local regulations. For a hard-wired connection, an all-pole disconnect switch must be available at the installation site.

A disconnect switch is a switch which ensures a contact opening of more than 1/8" (3 mm). These include circuit breakers, breakers, and contactors.

If the power supply cannot be permanently disconnected, the disconnect switch (including plug and socket) must be safeguarded against being switched on either unintentionally or without authorization.

Tip: We recommend connecting the tumble dryer to the power supply via a plug and socket so that it is easier to conduct electrical safety checks (e.g., during maintenance or repair work).

The tumble dryer must not be connected to devices such as timers which would switch it off automatically.

If local regulations require that a residual current device (GFCI) is installed, a **type B** residual current device (sensitive to universal current) must be used.

▶ After installing the tumble dryer, equipotential bonding must be established. The equipotential bonding must comply with the local and national installation specifications.

Supply air and exhaust air management

The tumble dryer may only be operated when the ducting has been connected properly and the room is sufficiently ventilated.

Ventilation

The air required for drying is taken from the room where the dryer is installed.
Ensure sufficient room ventilation, e.g., by means of ventilation openings that cannot be closed in the exterior wall.

- It must not be possible to seal off ventilation openings.
- The room ventilation is only working properly if no low pressure occurs. Avoid low pressure, e.g., by means of ventilation openings in the exterior wall.
- For each tumble dryer, there must be a cross section of 52.5 sq.in. (237 cm^2) per ventilation opening.

The tumble dryer draws in air at the back. Therefore, there must be a sufficiently large gap between the back of the machine and the wall.
This would otherwise hinder a sufficient flow of air as well as the operational performance of the tumble dryer.
Observe the necessary spacing between the machine and the wall.
Do not reduce the gap between the bottom of the tumble dryer and the floor (e.g., toe-kicks, deep pile carpet).

Exhaust air management

The tumble dryer must only be operated if the humid exhaust air generated during drying is conveyed outside through installed vent ducting.
The exhaust air should not be vented into a wall, a ceiling, or a concealed space of building.

Exceptions regarding the design of the exhaust air management system must be designed in accordance with the applicable local building regulations. Seek approval from the relevant building inspector.

- While installing the ducting, keep the tumble dryer disconnected from the power supply.
- Make sure that the plug connections are fully sealed.
- The duct is not to be assembled with screws or other fastening means that extend into the duct and catch lint
- Only use heat-resistant materials with a temperature resistance of at least 175°F (80°C).

- Only use rigid metal duct. Consult local building codes.
- Condensation will form in the exhaust air management system. A condensate drain must therefore be placed at the lowest point in the system.

The opening of the vent ducting (e.g., a wall pipe) must be arranged in such a way that the humid exhaust air:

- does not flow back into the room where the tumble dryer is installed
- does not cause damage or unacceptable disturbance

The air required for drying is taken from the room where the dryer is installed. You must therefore ensure that the room is sufficiently ventilated. Otherwise, there is a risk of suffocation due to exhaust gases being sucked back from other technical systems or fuel-burning installations, and the drying time will be much longer.

The length of the required ductwork and the number and shape of the elbows are determined by the structural conditions on-site. In order to maximize the airflow efficiency, the pipeline should be as short as possible and contain few or minimal elbows.

⚠ The exhaust ducting must not be made from flammable materials.
Otherwise there is a risk of fire.
Use only non-flammable materials for the exhaust ducting. All local regulations for metallic ducting must be observed. Plastic must not be used for ventilation.

In upward exhaust ducting systems, a condensate drain must be fitted to the bottom. The condensate must be drained via a water collection tray or a floor drain positioned in an appropriate location.

If air is being directed from multiple appliances into a combined line (exceptional circumstances), a non-return device (non-return flap) must be installed in each separate line to prevent backflow.

To make subsequent cleaning of the pipes easier, cleaning flaps should be fitted to elbows wherever possible.

The on-site exhaust ducting and venting to the outdoors must be regularly checked for lint deposits and cleaned if necessary.

When connected to the vent ducting through the exhaust duct of a machine, particular care must be taken to make sure the connection is secure and air-tight.

With complex ducting with many bends and additional components, or when several different machines are connected to a shared duct, it is recommended that a detailed pipework calculation is carried out by a qualified specialist.

The vent ducting must not be channeled into a chimney or flue already in use for any gas-, coal-, or oil-burning installation. The warm and moist exhaust air is to be conducted outside or to a suitable venting duct over the shortest path possible.

The vent ducting must be laid so that air flow is not hindered. To achieve this, use as few bends as possible along with short pipelines and well-made connections and transitions checked for air-tightness. No filters or grilles may be fitted in the vent ducting.

The end of the vent ducting leading out into the open should be protected against the elements, e.g., with a downward-facing 90° bend.

⚠ During tumble dryer operation, the room must be adequately ventilated.

The following should be avoided:

- long vent ducting
- too many tight bends or elbows

This will help to stop a reduced dryer performance and excessive time and energy requirements.

Use:

- for the vent ducting: exhaust air hose* or a plastic waste water pipe (e.g., HT piping systems) with a minimum diameter of 4" (100 mm). Observe local codes.
- for the extraction ducting outside: wall pipe* or window connection*. Observe local codes.

*optional accessories

Calculating the total ducting length

The friction of the vent ducting with its bends and various components provides resistance to the flow of exhaust air. This friction resistance is expressed as a relative pipe length. The **relative pipe length** indicates how much greater the resistance of a bend is, for example, when compared to 1 meter of a straight plastic waste water pipe (Table I).

Adding together the relative pipe lengths for all of the components gives the **total ducting length**. The total ducting length expresses the resistance of the entire exhaust air system.

As a larger **duct diameter** has a lower flow resistance, a longer duct requires a greater duct diameter (Table II).

Procedure

1. Measure the length needed for the straight sections of vent ducting. Multiply this value by the corresponding relative pipe length from **Table I**.
2. Calculate the number of bends and components needed. Use **Table I** to help you add together their relative pipe lengths.
3. Add together all of the relative pipe lengths calculated above to calculate the total ducting length.
4. Refer to **Table II** for the pipe diameter needed for the total ducting length.

Table I	
Components	**Relative pipe length**
Exhaust air hose (flexible aluminum)* / pipe (temperature resistance min. 175°F (80°C))	
– 3' 3" (1 m) laid straight or 3' 3" (1 m) straight pipe	3' 3" (1.0 m)
– 45° bend (radius of bend = 10"(0.25 m))	2' (0.6 m)
– 90° bend (radius of bend = 10" (0.25 m))	2' 7 1/2" (0.8 m)
The use of a wall pipe or window connection is regarded as an exception to the design principles of the exhaust air management system. This must be carried out in accordance with the applicable local building regulations. Seek approval from the relevant building inspector where necessary.	
Wall pipe* or window connection*	
– with inserted grate	12' 5 5/8" (3.8 m)
– with non-return flap (swinging flap)	4' 11" (1.5 m)
Non-return flap*	46' 11" (14.3 m)
* optional accessories	

Table II	
Maximum permissible total ducting length	Required diameter
65' (20 m) 130' (40 m) 262' (80 m)	4" (100 mm) 5" (125 mm) 6" (150 mm)

Sample calculation

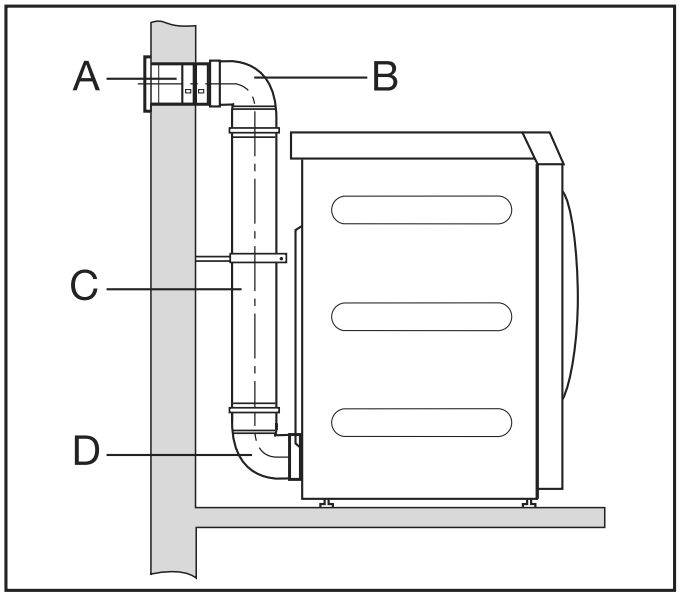

A	**Wall pipe, with inserted grate** = 1 x 12' 5 5/8" (3.8 m) relative pipe length	= 12' 5 5/8" (3.8 m)
B/D	**2 bends, 90°** = 2 x 2' 7 1/2" (0.8 m) relative pipe length	= 5' 3" (1.6 m)
C	**1' 7 11/16" (0.5 m) pipe** = 0.5 x 3' 3" (1 m) relative pipe length	= 1' 7" (0.5 m)
	Total ducting length	= 19' 4" (5.9 m)

Result: The total ducting length is less than 65' 7 3/8" (20 m) (as per Table II). A pipe diameter of 4" (100 mm) will therefore suffice.

Exhaust air management with plug-in pipes

You will need:

- the connector (supplied)
- pipes and connecting pieces from a suitable retailer

Only use heat-resistant materials with a temperature resistance of at least 175°F (80°C). Observe local ventilation codes.

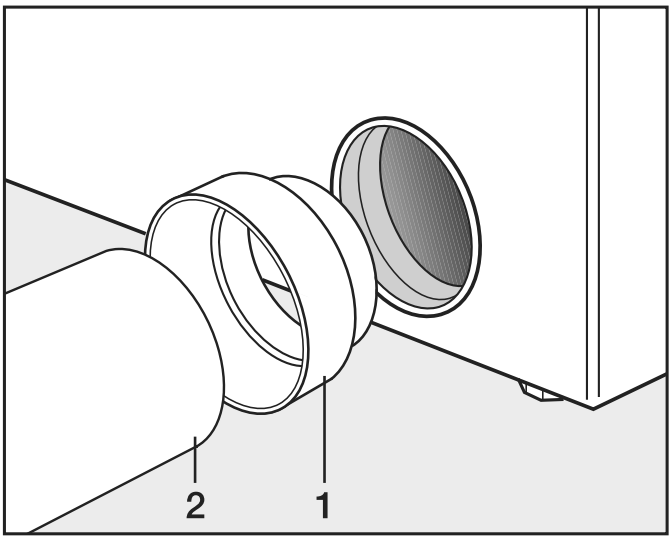

■ Install the connector (1) and the pipe (2).

⚠ Wrap heat-resistant metallic tape around the plug connections.

Exhaust air management with flexible aluminum hose

You will need:

- the adapter (supplied)
- flexible aluminum exhaust air hose (where permitted by code)

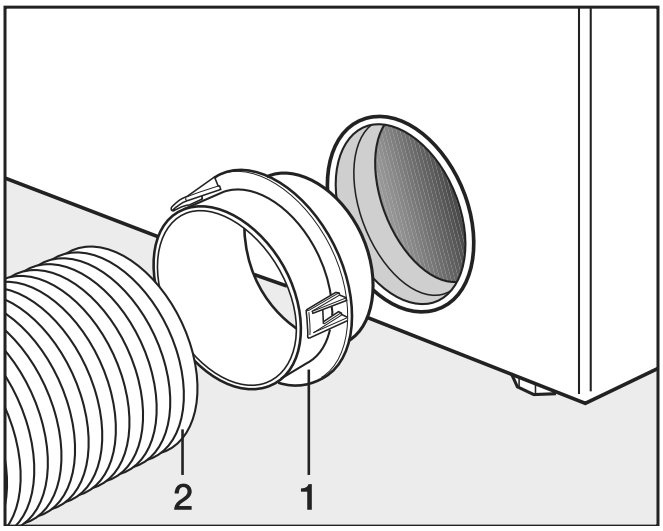

■ Install the adapter (1) and the flexible aluminum exhaust air hose (2).

⚠
Wrap heat-resistant metallic tape around plug connections.

Shared exhaust air duct

A shared exhaust air duct is only permitted in exceptional cases. The shared exhaust air duct must be approved by the relevant building inspector.

⚠ A non-return flap must be installed for each tumble dryer.
Otherwise, the tumble dryers may be damaged by a backflow of condensation and their electrical safety could be affected.

If 3–5 tumble dryers are installed on one shared exhaust air duct, the pipe diameter **D** must be increased.	
Number of tumble dryers	**Factor for increasing the pipe diameters from Table II**
3 4–5	1.25 1.5

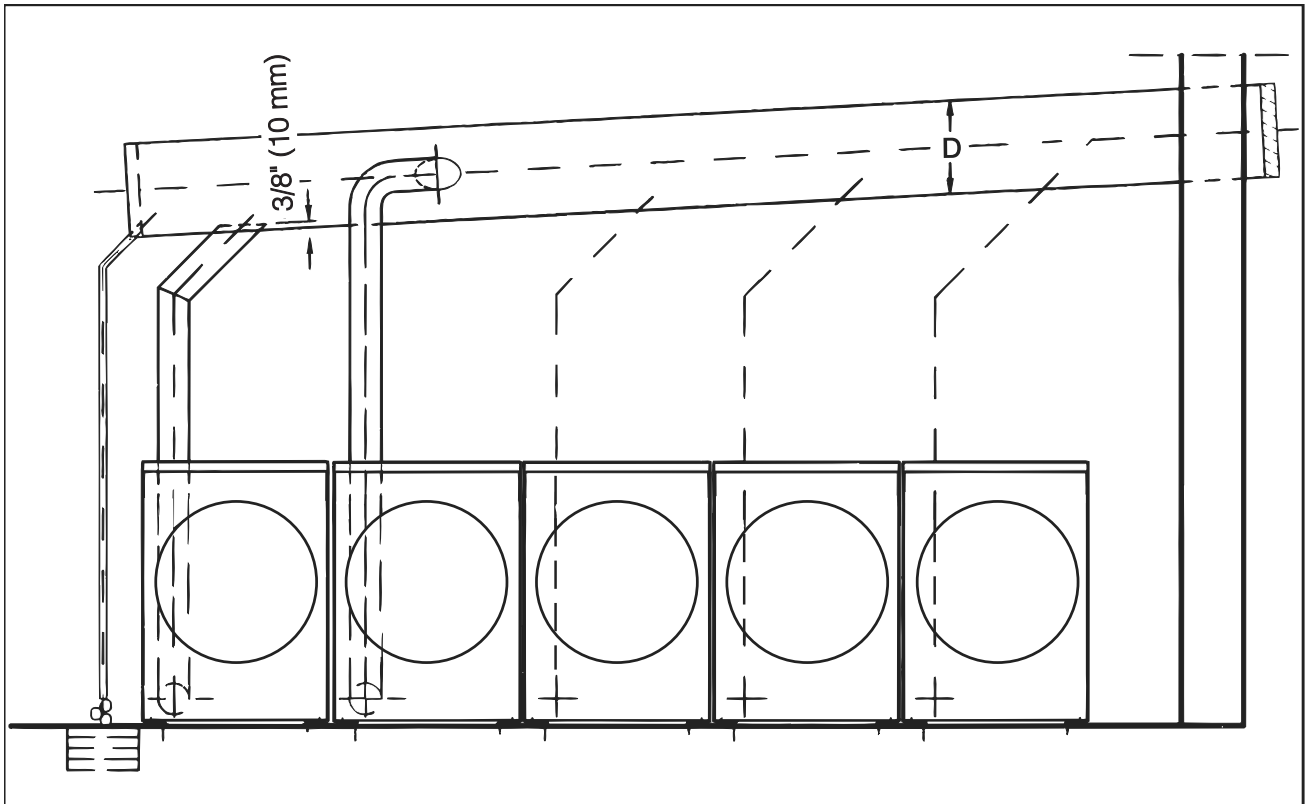

Floor anchoring

Miele generally recommends securing both of the tumble dryer's front screw feet to the floor with tensioning strips.

In the following cases, the tumble dryer must be secured to the floor with tensioning strips:

- when installing on a base
- on an offshore installation

Optional accessories

Only use genuine Miele spare parts and accessories with this machine.
Using parts or accessories from other manufacturers may void the warranty, and Miele cannot accept liability.

Communication box

The optional communication box allows external hardware from Miele and other suppliers to be connected to the Miele Professional machine. External hardware includes e.g., peak-load systems, pressure sensors, or an external vent flap.

The communication box is supplied with voltage by the Miele Professional machine.

The separately available set consists of the communication box and fasteners for installation on the machine or on the wall.

APCL106

The optional Miele communication module can be used to establish a data connection between a Miele Professional machine and a data processor in accordance with the Ethernet or WiFi standard.

This communication module fits into the communication slot which is a standard feature on all machines. The communication module offers the option of intelligent app-based communication with external systems. In addition, it can display detailed machine and program status information.

This module forms the basis for wired communication with Miele MOVE.

It is not possible to integrate the machine into the “Miele@home” app for domestic installations.

The communication module is intended exclusively for commercial use and is supplied with voltage directly via the Miele Professional machine. No additional power connection is required. The Ethernet interface provided via the communication module complies with SELV (safety extra low voltage) requirements in accordance with EN 60950. Connected external machines must also comply with SELV.

Base

The tumble dryer can be installed on a base (open or box base, available as an optional Miele accessory).

Elevating the tumble dryer gives a better ergonomic working position when loading or unloading.

⚠ Risk of injury and damage due to missing fastenings.
When installing on a base, an unsecured tumble dryer can slip and fall off the base.
If the tumble dryer is installed on an existing on-site base, it must be secured.
The base must be secured to the floor.

Machine connections

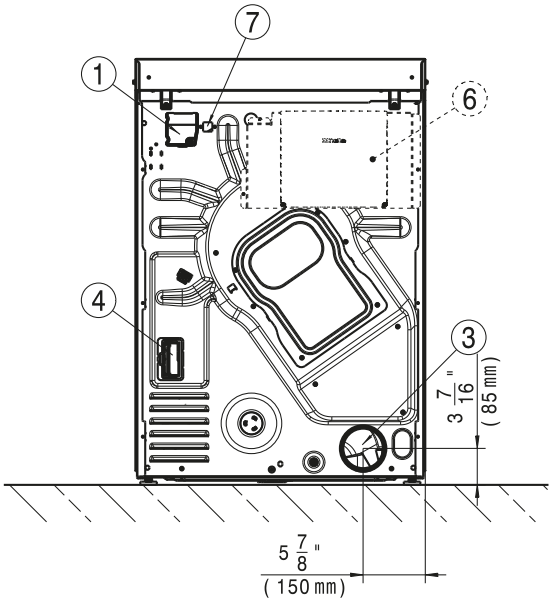

① Electrical connection

③ Exhaust duct

④ Connection for communication module
The optional communication module can be used to establish a data connection in accordance with the Ethernet or Wi-Fi standard.

⑥ Communication box (optional)
For setting up a connection with external systems

⑦ Connection for communication box

Machine connections with base

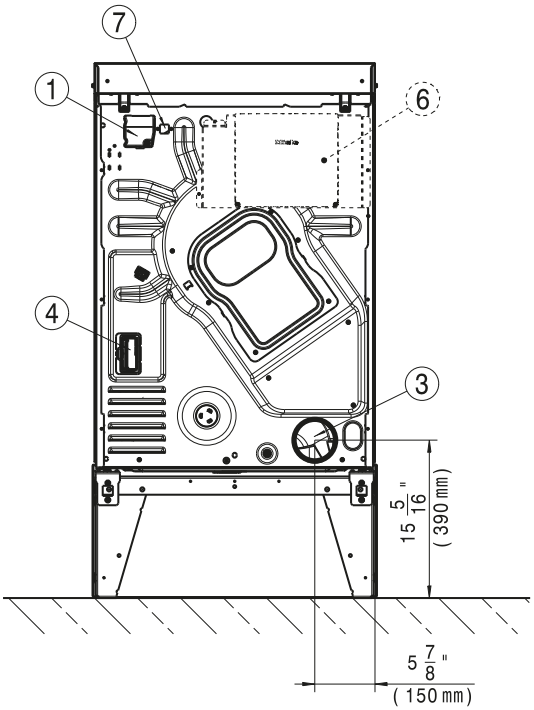

① Electrical connection

③ Exhaust duct

④ Connection for communication module
The optional communication module can be used to establish a data connection in accordance with the Ethernet or Wi-Fi standard.

⑥ Communication box (optional)
For setting up a connection with external systems

⑦ Connection for communication box

Installation

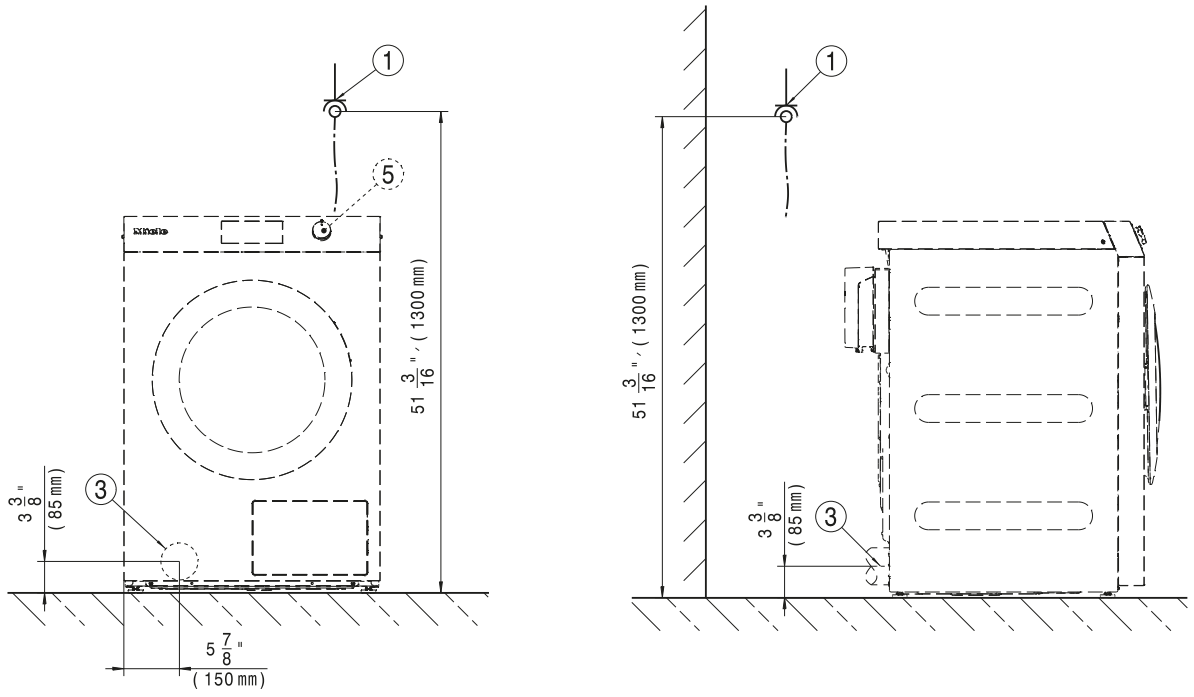

① Electrical connection

③ Exhaust duct

⑤ Selector dial (PDR 5xx only)

Installation with base

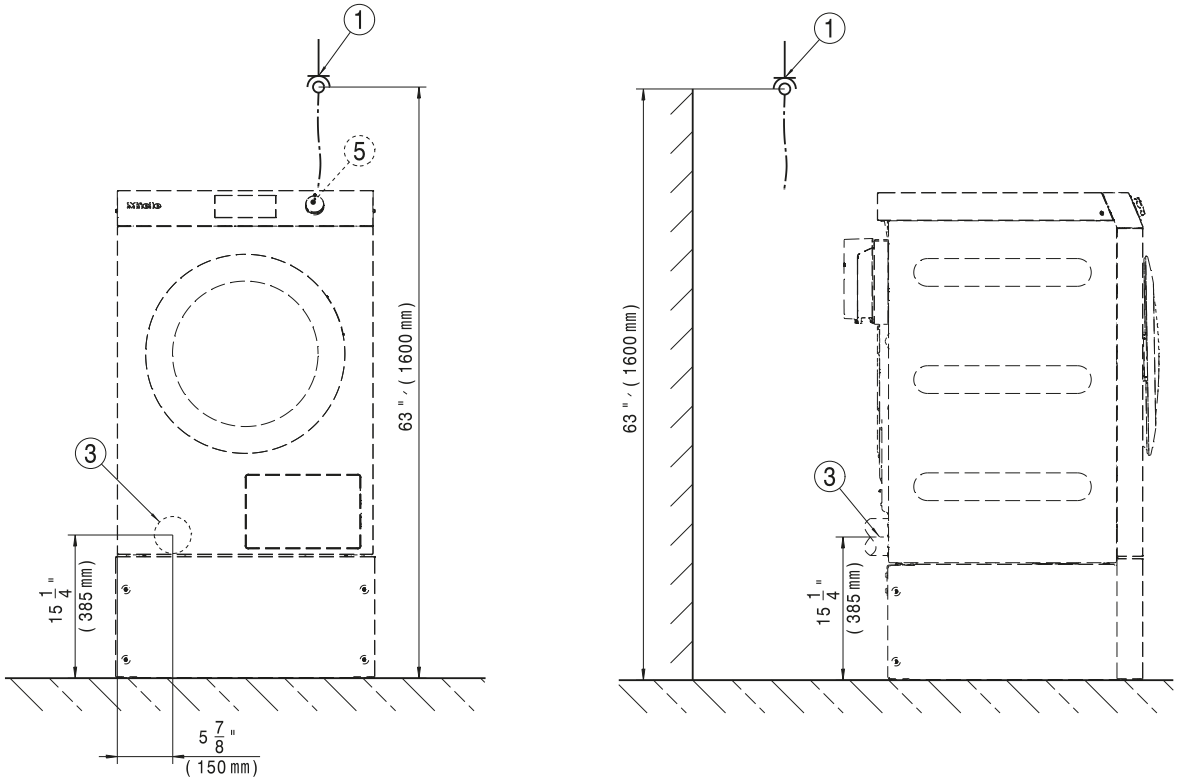

① Electrical connection

③ Exhaust duct

⑤ Selector dial (PDR 5xx only)

Installation

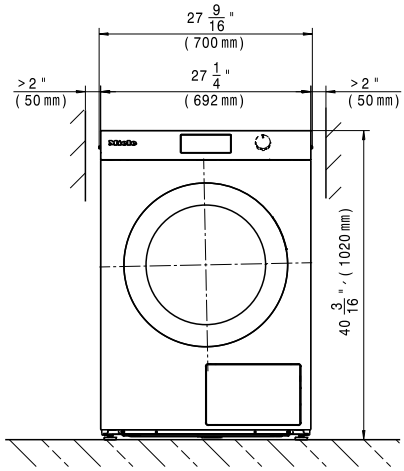

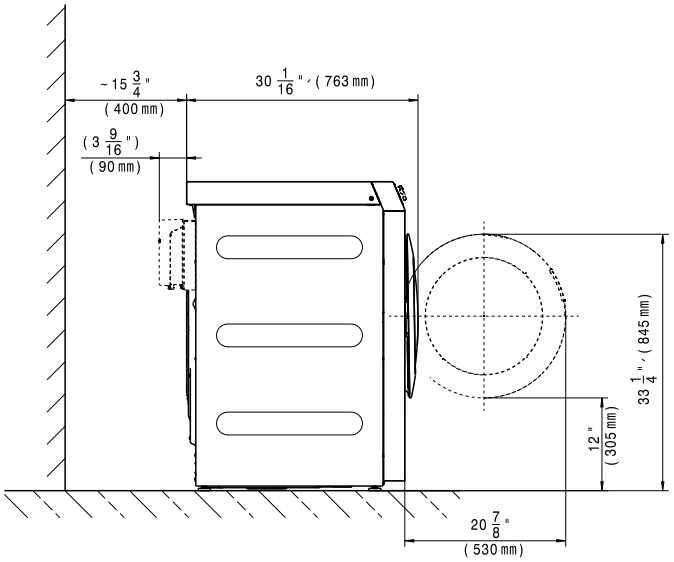

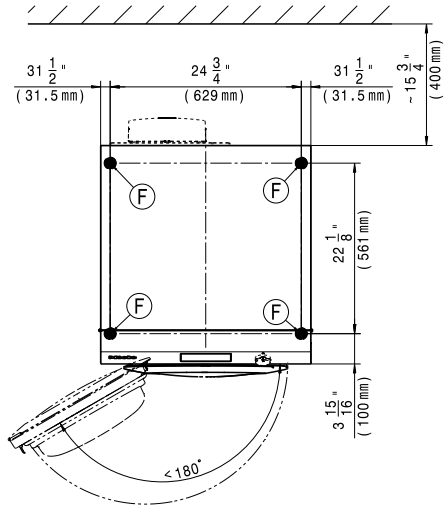

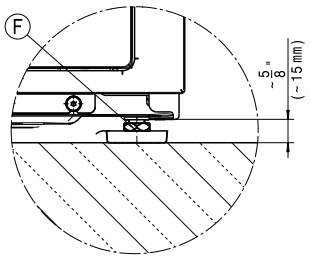

F Screw foot

Installation with base

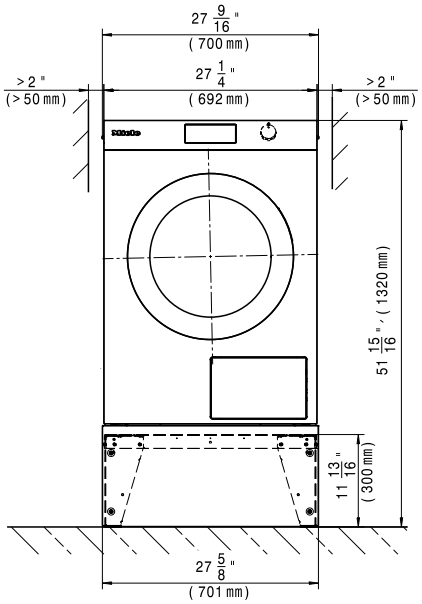

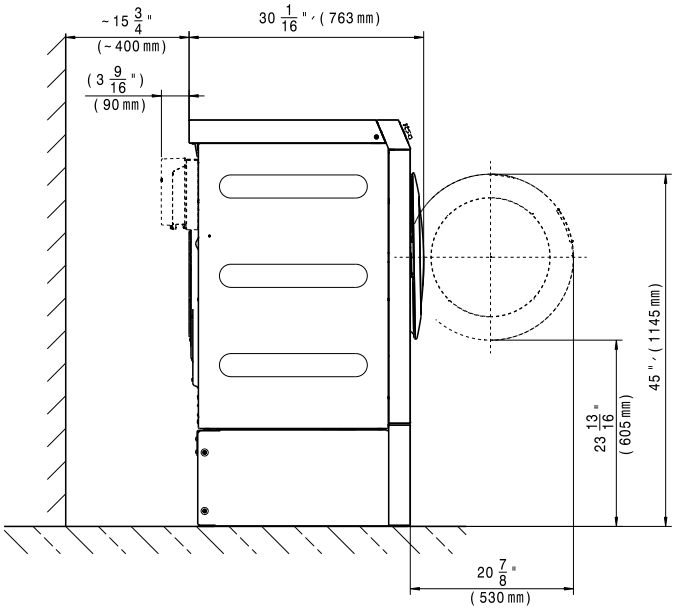

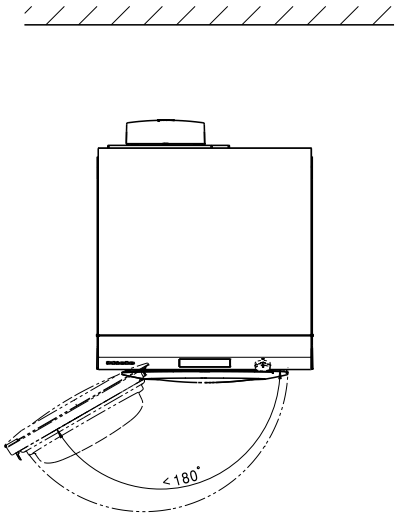

Floor anchoring

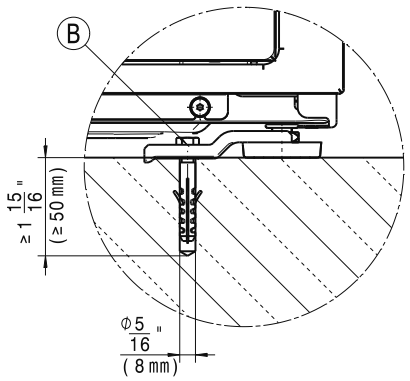

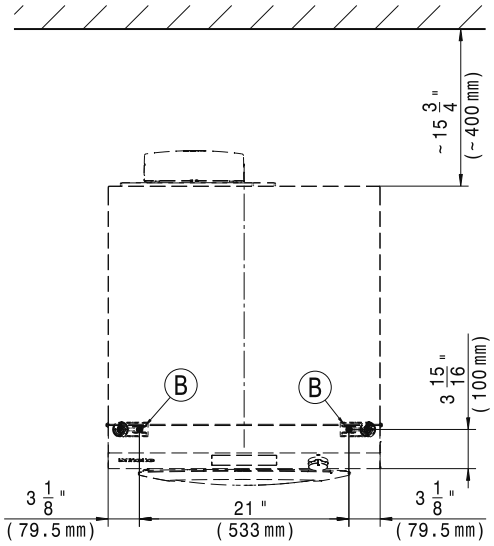

B Drill hole/anchor point

Floor anchoring with base

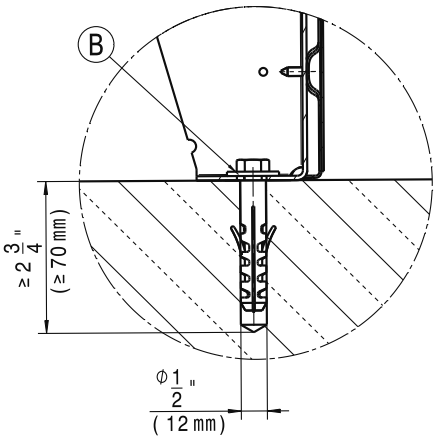

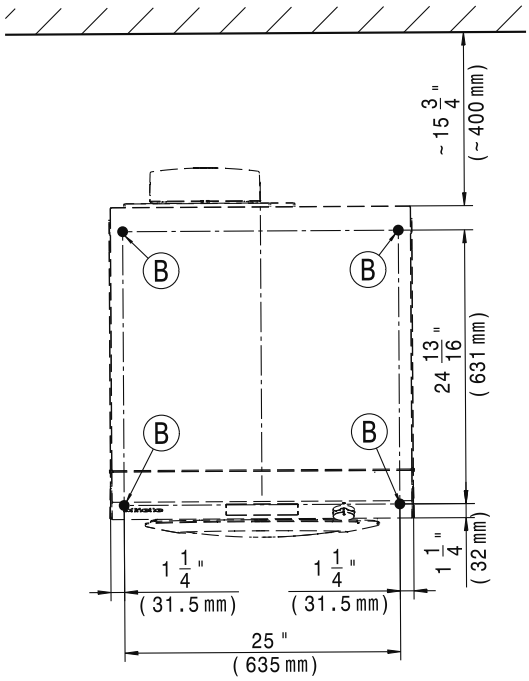

B Drill hole/anchor point

Possible voltage options

208/240 V 60 Hz 1 Ph

Power source	208/240 V 60 Hz 1 Ph
Total amps	21.9 A
Maximum fuse rating (time-delay fuse)	30 A
Minimum current	21.9 A
Supplied power cable	3 x AWG10 with NEMA L6-30P plug

Supply air

Recommended free air intake cross-section into the room: (equivalent to 3 times the exhaust air cross-section of a machine).	36.7 in² (237cm²)

There must be sufficient air intake to the installation site to match the air outlet volume.

Exhaust air

Maximum nominal volume flow rate	320 m³/h
Maximum permitted pressure loss	420 Pa
Connector on machine side (external diameter)	4" (100 mm)
Connection pipe provided on site (internal diameter)	4" (100 mm)
Maximum exhaust air temperature	176°F (80°C)

As relative humidity inside the exhaust ducting can be as high as 100%, suitable measures must be taken to prevent a backflow of condensate into the machine.

Equipotential bonding

Connection with male thread	10 x 35 mm
Washers and nuts	M10

Equipotential bonding with good contact connection must be provided in accordance with all national regulations. Accessories for equipotential bonding are not supplied and need to be ordered separately.

Machine data

Machine width, total	27 9/16" (700 mm)
Machine height, total	40 3/16" (1,020 mm)
Machine depth, total	30 1/16" (763 mm)
Niche width	32 5/16" (820 mm)
Minimum wall spacing (up to the back edge of the lid)	15 3/4" (400 mm)
Packaging width	29 15/16" (760 mm)
Packaging height	47 13/16" (1,215 mm)
Packaging depth	32 5/16" (820 mm)
Maximum gross volume	757.2 L
Maximum gross weight	176 lb (80 kg)
Maximum net weight	159 lb (72 kg)
Max. floor load in operation	853 N
Diameter of exhaust duct	4" (100 mm)
Drum diameter	25 9/16" (649 mm)
Diameter of drum opening	17 13/16" (452 mm)
Drum depth	21 5/8" (550 mm)
Drum volume	180 L

Door opening diameter	17 3/8" (442 mm)
Maximum door opening angle	180°
Emission sound pressure level	50 dB (A) re 20 µPa
Sound power level	58
Average heat dissipation rate into the room	3.9 MJ/h
Permissible ambient temperature range	36–104°F (2–40°C)
Wi-Fi frequency band	2.4000–2.4835 GHz
Maximum Wi-Fi transmission power	< 100 mW

APDR 001 communication box (optional accessory)

Electrical connection	~ 200–240 V, 50/60 Hz
Net height	9 9/16" (243 mm)
Net width	16 7/8" (428 mm)
Net depth	4 13/16" (123 mm)
Gross height (including packaging)	5 11/16" (145 mm)
Gross width (including packaging)	11 1/2" (292 mm)
Gross depth (including packaging)	(23 7/16") 595 mm
Net weight	7.6 lb (3.45 kg)
Gross weight (including packaging)	8.4 lb (3.8 kg)

Closed base, APCL 054 (optional accessory)

Net height	12 15/16" (329 mm)
Net width	27 5/8" (702 mm)
Net depth	27 3/8" (696 mm)
Gross height (including packaging)	13 7/8" (352 mm)
Gross width (including packaging)	28 7/16" (722 mm)
Gross depth (including packaging)	29" (737 mm)
Net weight	40.8 lb (18.5 kg)
Gross weight (including packaging)	45.2 lb (20.5 kg)

Remarques sur l'installation **22**
Conditions d'installation 22
Raccordement électrique 22
Gestion de l'alimentation en air et de l'évacuation d'air 23
Ventilation 23
Gestion de l'évacuation d'air 23
Calcul de la longueur totale de la conduite d'évacuation d'air 25
Gestion de l'évacuation d'air avec des tuyaux de raccordement 27
Gestion de l'évacuation d'air avec un tuyau en aluminium flexible 27
Conduite d'évacuation d'air partagé 28
Ancrage au sol 29
Accessoires en option 29
Boîtier de communication 29
APCL106 30
Socle 30
PDR 910/510 (chauffage électrique) **31**
Raccordements de l'appareil 31
Raccordements de l'appareil avec socle 32
Installation 33
Installation avec socle 34
Installation 35
Installation avec socle 36
Ancrage au sol 37
Ancrage au sol avec socle 37
Données techniques **38**
Options de tension possibles 38
Arrivée d'air 38
Évacuation d'air 38
Liaison équipotentielle 38
Caractéristiques de l'appareil 38
Boîtier de communication APDR 001 (accessoire en option) 39
Socle fermé, APCL 054 (accessoire en option) 39

Conditions d'installation

⚠ Risque de blessures ou de dommages matériels dus à une installation incorrecte.

Une installation incorrecte de la sécheuse peut entraîner des blessures ou des dommages matériels.

La sécheuse doit uniquement être installée et mise en service par un technicien du service à la clientèle Miele ou par un détaillant agréé.

▶ Un équipement de protection personnel approprié doit être porté lors de l'installation ou de la maintenance.

▶ La sécheuse doit être installée conformément à toutes les réglementations et normes en vigueur.

▶ La sécheuse ne doit être utilisée que dans une pièce suffisamment ventilée et à l'abri du gel.

▶ La sécheuse ne doit pas être installée derrière une porte à charnière coulissante ou refermable. L'angle d'ouverture maximum de la sécheuse ne doit pas être obstrué par des objets ou des portes. La porte de la sécheuse doit pouvoir être entièrement ouverte à tout moment.

▶ Une fois installée, la sécheuse doit être mise à la terre conformément aux codes locaux ou, en l'absence de codes locaux, au National Electrical Code, ANSI/NFPA 70 ou au Code canadien de l'électricité, CSA C22.1.

▶ La sécheuse ne doit pas être installée ou entreposée dans un lieu où elle risque d'être exposée à l'eau et/ou aux intempéries.

▶ Attention : lors de l'entretien des commandes, étiqueter tous les câbles avant de les débrancher. Les erreurs de câblage peuvent entraîner un mauvais fonctionnement.

Raccordement électrique

⚠ Danger lié à un raccordement électrique mal réalisé.

Risque de blessure grave voire mortelle si les travaux d'installation ne sont pas réalisés de façon correcte.

Tous les raccordements électriques doivent être effectués uniquement par un électricien qualifié, conformément aux prescriptions de sécurité nationales et locales en vigueur.

Les opérations d'installation électrique doivent être effectuées conformément aux réglementations locales.

La tension réseau requise, la consommation de puissance et le fusible sont indiqués sur la plaque signalétique de la sécheuse. Vérifier que la tension réseau correspond à celle indiquée sur la plaque signalétique avant de brancher l'appareil à l'alimentation électrique.

Le raccordement à une tension réseau différente de celle indiquée sur la plaque signalétique peut endommager la sécheuse si la tension est trop élevée.

Si plusieurs tensions réseau sont spécifiées sur la plaque signalétique, la sécheuse peut être convertie pour être raccordée à la tension d'entrée correspondante. Cette conversion ne doit être effectuée que par un détaillant agréé ou par le service à la clientèle Miele. Pendant la conversion, les instructions de câblage figurant sur le schéma de câblage doivent être respectées.

La sécheuse peut disposer d'un raccordement fixe ou de type fiche / prise, conformément aux réglementations locales. Pour un raccordement fixe, un sectionneur omnipolaire doit être disponible sur le lieu d'installation.

Un sectionneur est un commutateur qui garantit une ouverture des contacts de plus de 3 mm (1/8 po). Cela inclut les disjoncteurs, les fusibles et les contacteurs.

Si l'alimentation électrique ne peut pas être coupée de façon permanente, le sectionneur (y compris la fiche et la prise) doit être protégé contre toute mise sous tension involontaire ou non autorisée.

Conseil : Nous recommandons de raccorder la sécheuse à l'alimentation électrique au moyen d'une fiche et d'une prise de courant, afin de faciliter les contrôles de sécurité électrique (par ex. lors des opérations de maintenance ou de réparation).

La sécheuse ne doit pas être branchée à des appareils, comme une minuterie, qui l'éteindraient automatiquement.

Si les réglementations locales exigent l'installation d'un dispositif différentiel à courant résiduel (DDR), il convient d'en utiliser un de **type B** (sensible au courant universel).

Une fois installée, la sécheuse doit être mise à la terre conformément aux codes locaux et nationaux.

Gestion de l'alimentation en air et de l'évacuation d'air

La sécheuse ne peut être utilisée que lorsque les conduites d'évacuation d'air ont été correctement raccordées et que la pièce est suffisamment ventilée.

Ventilation

L'air nécessaire au séchage est aspiré dans la pièce où la sécheuse est installée.
Il convient de garantir une ventilation suffisante de la pièce, par exemple au moyen d'ouvertures de ventilation qui ne peuvent pas être fermées dans le mur extérieur.

- Les ouvertures d'aération et de ventilation ne doivent pas pouvoir être obturées.
- La ventilation de la pièce ne fonctionne correctement que s'il n'y a pas de faible pression. Il convient d'éviter une faible pression, par exemple au moyen d'ouvertures de ventilation dans le mur extérieur.
- Chaque sécheuse doit disposer d'une section transversale de 53 po² (237 cm^2) par ouverture de ventilation.

La sécheuse aspire l'air à l'arrière. Il faut donc prévoir un espace suffisamment grand entre l'arrière de l'appareil et le mur.
Sinon, le flux d'air serait insuffisant et la sécheuse ne fonctionnerait pas correctement.
Respecter l'espace nécessaire entre l'appareil et le mur.
Ne pas réduire l'espace entre la partie inférieure de la sécheuse et le plancher (par ex. avec des cale-pieds, une moquette épaisse).

Gestion de l'évacuation d'air

La sécheuse ne doit être utilisée que si l'évacuation d'air humide généré pendant le séchage est dirigée vers l'extérieur par une conduite d'évacuation d'air installée.
L'air ne doit pas être évacué par un mur, un plafond ou un vide de construction d'un immeuble.

Les exceptions concernant la conception du système de gestion de l'évacuation d'air doivent être définies de manière à être conforme aux réglementations locales en vigueur en matière de construction. Demander l'homologation d'un inspecteur des bâtiments compétent.

- Lors de l'installation de la conduite d'évacuation d'air, ne jamais brancher la sécheuse à l'alimentation électrique.

- Vérifier que les prises sont parfaitement étanches.
- La conduite ne doit pas être assemblée avec des vis ou d’autres éléments de fixation qui s’étendent dans la conduite et qui retiennent les peluches.
- Utiliser uniquement des matériaux résistants à la chaleur, dont la résistance thermique est d’au moins 175 °F (80 °C).
- Utiliser uniquement des conduites d’évacuation d’air métalliques rigides. Consulter les codes de construction locaux.
- De la condensation se forme dans le système de gestion de l’évacuation d’air. Un dispositif d'évacuation de condensat doit ainsi être placé au point le plus bas dans le système.

L’ouverture de la conduite d’évacuation d’air (par ex. un tuyau mural) doit être disposée de manière à ce que l’évacuation d’air humide :

- ne reflue pas dans la pièce où la sécheuse est installée;
- n’entraîne pas de dommages ou de perturbations inacceptables.

L’air nécessaire au séchage est aspiré dans la pièce où la sécheuse est installée. Par conséquent, il convient de s’assurer que la pièce est suffisamment ventilée. Dans le cas contraire, il existe un risque d’asphyxie dû à l’aspiration des gaz d’évacuation provenant d’autres systèmes techniques ou d’installations de combustion, et le temps de séchage est nettement plus long.

La longueur des conduites requises, ainsi que le nombre et la forme des coudes sont déterminés par les conditions structurelles sur place. Afin de optimiser l’efficacité de la circulation de l’air, la conduite doit être aussi courte que possible et contenir peu ou pas de coudes.

⚠ La conduite d’évacuation d’air ne doit pas être fabriquée à partir de matériaux inflammables.
Sinon, il existe un risque d’incendie.
Utiliser uniquement des matériaux non inflammables pour la conduite d’évacuation d’air.
Toutes les réglementations locales relatives aux conduites d’évacuation métalliques doivent être respectées. Le plastique ne doit pas être utilisé pour la ventilation.

Dans les systèmes de conduite d’évacuation d’air inclinés vers le haut, un dispositif d' évacuation du condensat doit être installée dans la partie inférieure. Le condensat doit être évacué via un bac de récupération d’eau ou d’une vidange au sol placée à un endroit approprié.

Si l’air est dirigé depuis plusieurs appareils vers une conduite combinée (circonstances exceptionnelles), un dispositif anti-retour (clapet anti-retour) doit être installé sur chaque ligne, afin d’éviter tout reflux.

Pour faciliter le nettoyage ultérieur des conduites, il convient d’installer, dans la mesure du possible, des clapets de nettoyage sur les coudes.

Les conduites d’évacuation d’air et la ventilation vers l’extérieur doivent être régulièrement contrôlées pour vérifier l’absence de dépôts de peluches, puis nettoyées si nécessaire.

En cas de raccordement à la conduite d’évacuation d’air par le raccord d’évacuation d’air d’un appareil, veiller tout particulièrement à ce que le raccordement soit sécurisé et étanche à l’air.

Avec des conduites d’évacuation complexes à plusieurs courbures et d’autres composants, ou avec le raccordement de plusieurs appareils différents sur une conduite commune, il est recommandé de demander à un spécialiste qualifié de procéder à un calcul détaillé de la tuyauterie.

La conduite d’évacuation d’air ne doit pas passer dans une cheminée ou un conduit de fumée déjà utilisé pour une installation de chauffage au gaz, au charbon ou au mazout. L’évacuation d’air chaud et humide doit être dirigée vers l’extérieur ou vers une conduite d’évacuation appropriée par le chemin le plus court possible.

La conduite d’évacuation d’air doit être posée de manière à ne pas gêner la circulation de l’air. Pour cela, utiliser le moins de coudes possible, des conduites courtes et des raccords et transitions parfaitement conçus, dont l’étanchéité à l’air a été vérifiée. Aucun filtre ou grille ne peut être installé dans la conduite d’évacuation d’air.

L’extrémité de la conduite d’évacuation d’air débouchant à l’extérieur doit être protégée contre les éléments, par ex. avec un coude de 90° tourné vers le bas.

⚠ Lorsque la sécheuse est en marche, la pièce doit être suffisamment ventilée.

Les situations suivantes doivent être évitées :

- Conduite d’évacuation d’air longue
- Nombre excessif de coudes ou de courbures étroites

  Cela permet de mettre fin à la diminution des performances de la sécheuse et aux besoins excessifs en termes de durée et de consommation d’énergie.

Utiliser :

- Pour la conduite d’évacuation d’air : un tuyau d’évacuation d’air ou un conduit d’eau usée en plastiques (par ex. des systèmes de canalisations HT) d’un diamètre minimum de 100 mm (4 po). Respecter les codes locaux.
- Pour la conduite d’évacuation d’air vers l'extérieur : un tuyau mural* ou un raccordement à la fenêtre*. Respecter les codes locaux.

  * Accessoires en option

Calcul de la longueur totale de la conduite d’évacuation d’air

Le frottement de la conduite d’évacuation d’air avec ses courbures et ses divers composants crée une résistance à l’écoulement de l’évacuation d’air. Cette résistance aux frottements est exprimée en longueur de tuyau relative. La **longueur de tuyau relative** indique l’augmentation de la résistance d’une courbure, par exemple en comparaison avec 1 mètre d’un conduit d'eaux usées droit à base de plastiques (tableau I).

L’ajout des longueurs de tuyau relatives pour tous les composants donne la **longueur totale de la conduite d’évacuation d’air**. La longueur totale de la conduite d’évacuation d’air représente la résistance de tout le système d’évacuation d’air.

Comme un **diamètre de conduite** supérieur réduit la résistance à l’écoulement, une longueur de conduite supérieure nécessite un diamètre de conduite supérieur (tableau II).

Procédure

1. Mesurer la longueur requise pour les sections droites de la conduite d’évacuation d’air. Multiplier cette valeur par la longueur de tuyau relative correspondante du **tableau I**.
2. Calculer le nombre de courbures et de composants nécessaires. Utiliser le **tableau I** pour ajouter leurs longueurs de tuyau relatives.
3. Ajouter les longueurs de tuyau relatives calculées ci-dessus pour calculer la longueur totale de la conduite d’évacuation d’air.
4. Consulter le **tableau II** pour en savoir plus sur le diamètre de tuyau requis pour la longueur totale de la conduite d’évacuation d’air.

Tableau I	
Composants	**Longueur de tuyau relative**
Tuyau d’évacuation d’air flexible (aluminium flexible)* / tuyau (résistance thermique min. 175 °F (80 °C))	
– 3 pi 3 po (1 m) de tuyau droit posé ou 3 pi 3 po (1 m) de tuyau droit	3 pi 3 po (1,0 m)
– 45° de courbure (rayon de courbure = 10 po (0,25 m))	2 pi (0,6 m)
– 90° de courbure (rayon de courbure = 10 po (0,25 m))	2 pi 7 1/2 po (0,8 m)
L’utilisation d’un tuyau mural ou d’un raccordement à la fenêtre est considérée comme une exception aux principes de conception du système de gestion de l’évacuation d’air. Cette opération doit être effectuée conformément aux réglementations locales en vigueur en matière de construction. Demander l’homologation d’un inspecteur des bâtiments compétent, si nécessaire.	
Tuyau mural* ou raccordement à la fenêtre*	
– avec grille insérée	12 pi 5 5/8 po (3,8 m)
– avec clapet anti-retour (clapet oscillant)	4 pi 11 po (1,5 m)
Clapet anti-retour*	46 pi 11 po (14,3 m)
* Accessoires en option	

Tableau II	
Longueur totale de la conduite d’évacuation d’air maximale autorisée	Diamètre requis
65 pi (20 m)	4 po (100 mm)
130 pi (40 m)	5 po (125 mm)
262 pi (80 m)	6 po (150 mm)

Exemple de calcul

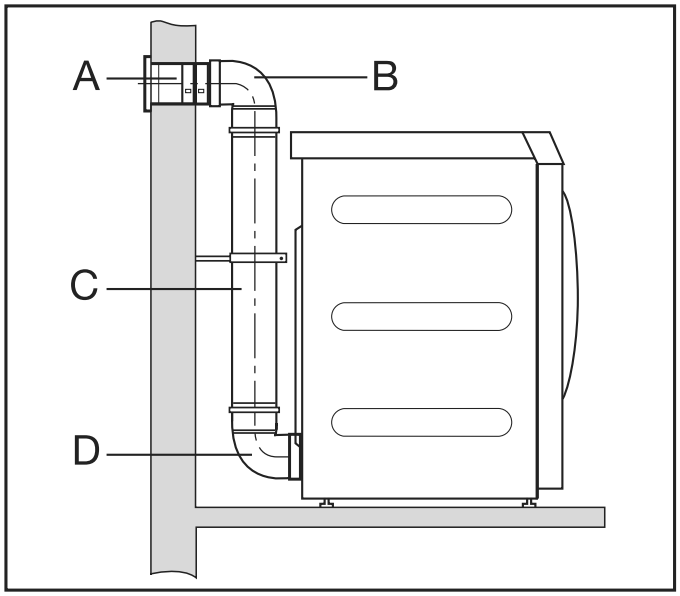

A	**Tuyau mural avec grille insérée** = 1 x 12 pi 5 5/8 po (3,8 m) de longueur de tuyau relative	= 12 pi 5 5/8 po (3,8 m)
B/D	**2 courbures, 90°** = 2 x 2 pi 7 1/2 po (0,8 m) de longueur de tuyau relative	= 5 pi 3 po (1,6 m)
C	**1 pi 7 11/16 po (0,5 m) de tuyau** = 0,5 x 3 pi 3 po (1 m) de longueur de tuyau relative	= 1 pi 7 po (0,5 m)
	Longueur totale de la conduite d'évacuation d'air	= 19 pi 4 po (5,9 m)

Résultat : la longueur totale de la conduite d'évacuation d'air est inférieure à 65 pi 7 3/8 po (20 m) (comme indiqué dans le tableau II). Un diamètre de tuyau de 4 po (100 mm) est donc suffisant.

Gestion de l'évacuation d'air avec des tuyaux de raccordement

Éléments nécessaires :

- Raccord (fourni);
- Tuyaux et pièces de raccordement provenant d'un revendeur agréé.

Utiliser uniquement des matériaux résistants à la chaleur, dont la résistance thermique est d'au moins 175 °F (80 °C). Respecter les codes locaux de ventilation.

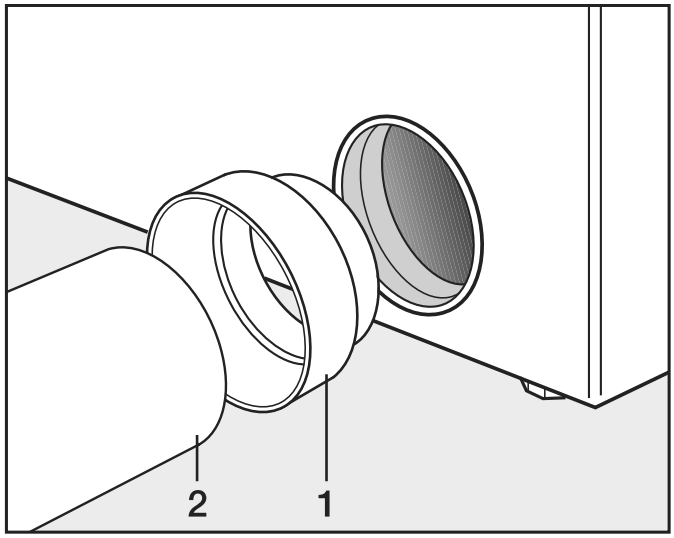

■ Installer le raccord (1) et le tuyau (2).

⚠ Enrouler du ruban métallique résistant à la chaleur autour des prises.

Gestion de l'évacuation d'air avec un tuyau en aluminium flexible

Éléments nécessaires :

- Adaptateur (fourni);
- Tuyau d'évacuation d'air en aluminium flexible (lorsque le code le permet).

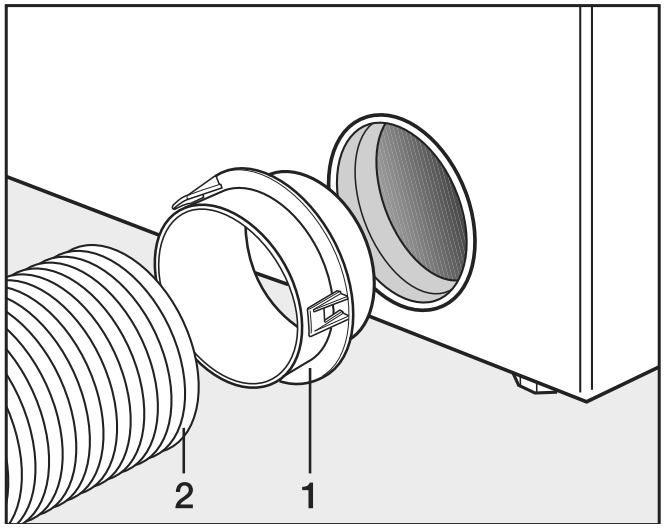

■ Installer l'adaptateur (1) et le tuyau d'évacuation d'air en aluminium flexible (2).

⚠
Enrouler du ruban métallique résistant à la chaleur autour des prises.

Conduite d'évacuation d'air partagé

Une conduite d'évacuation d'air partagé est uniquement autorisée dans des cas exceptionnels. La conduite d'évacuation d'air partagé doit être homologuée par l'inspecteur des bâtiments compétent.

⚠ Un clapet anti-retour doit être installé pour chaque sécheuse.
Sinon, les sécheuses pourraient être endommagées par le refoulement de la condensation et leur sécurité électrique risque d'en être affectée.

Si 3 à 5 sécheuses sont installées sur une conduite d'évacuation d'air partagé, le diamètre de tuyau **D** doit être augmenté.	
Nombre de sécheuses	**Facteur d'augmentation des diamètres de tuyau du tableau II**
3 4–5	1,25 1,5

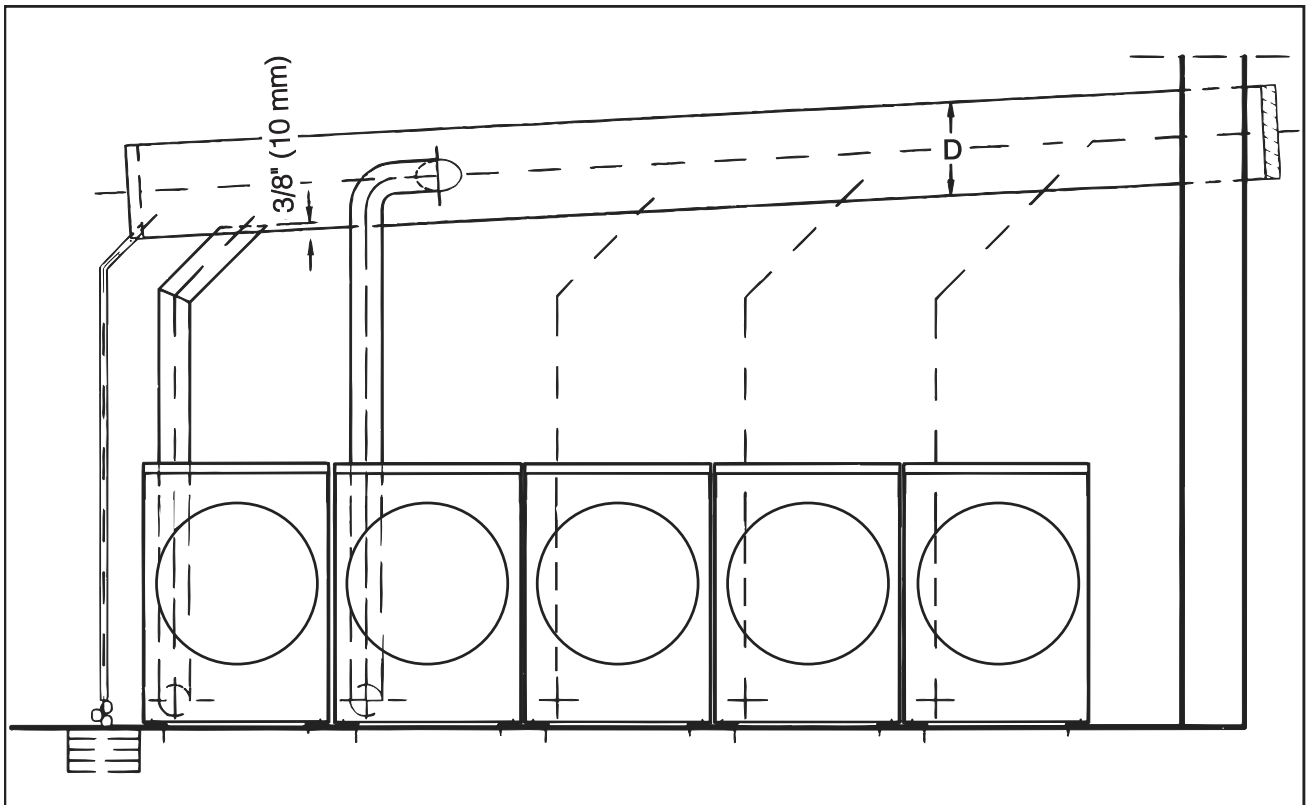

Ancrage au sol

Miele recommande généralement de fixer au sol les deux pieds à visser à l’avant de la sécheuse au moyen de bandes de tension.

Dans les situations suivantes, la sécheuse doit être fixée au sol au moyen des bandes de tension :

- Installation de l’appareil sur un socle
- Installation de l’appareil en mer

Accessoires en option

Utiliser uniquement les accessoires et les pièces de rechange d’origine Miele avec cet appareil.
Si des pièces de rechange ou des accessoires d’autres fabricants sont utilisés, la garantie sera annulée, et Miele n’acceptera aucune responsabilité.

Boîtier de communication

Le boîtier de communication en option permet de raccorder le matériel externe de Miele et d’autres fournisseurs à l’appareil Miele Professional. Le matériel externe comprend, par exemple, des systèmes de délestage, des capteurs de pression ou une soupape d’évacuation externe.

Le boîtier de communication est fourni avec la tension réseau par l’appareil Miele Professional.

Le jeu disponible séparément comprend le boîtier de communication et les fixations pour l’installation sur l’appareil ou sur le mur.

APCL106

Le module de communication Miele en option peut être utilisé pour établir une connexion de données entre un appareil Miele Professional et un système de traitement des données, conformément à la norme Ethernet ou Wi-Fi.

Ce module de communication s’insère dans l’emplacement de communication faisant partie de l’équipement standard de tous les appareils. Le module de communication offre l’option d’une communication intelligente basée sur une application avec des systèmes externes. De plus, il peut afficher des informations détaillées sur l’état de l’appareil et du programme.

Ce module constitue la base de la communication câblée avec Miele MOVE.

Il n’est pas possible d’intégrer l’appareil dans l’application « Miele@home » pour les installations domestiques.

Le module de communication est destiné exclusivement à un usage de qualité professionnelle, et est alimenté en tension directement par l’appareil Miele Professional. Aucun raccordement électrique supplémentaire n’est nécessaire. L’interface Ethernet fournie par le module de communication est conforme aux exigences de la TBTS (Très basse tension de sécurité) selon la norme EN 60950. Les appareils externes branchés doivent également respecter la TBTS.

Socle

La sécheuse peut être montée sur un socle (base ouverte ou fermé, accessoire Miele en option).

Surélever la sécheuse permet une position de travail plus ergonomique lors du chargement et du déchargement.

⚠ Risque de blessures et de dommages dû à l’absence de fixations.
Si la sécheuse est installée sur un socle sans fixations, elle peut glisser et tomber du socle.
Si la sécheuse est installée sur un socle existant sur place, elle doit être fixée.
Le socle doit être fixé au sol.

Raccordements de l'appareil

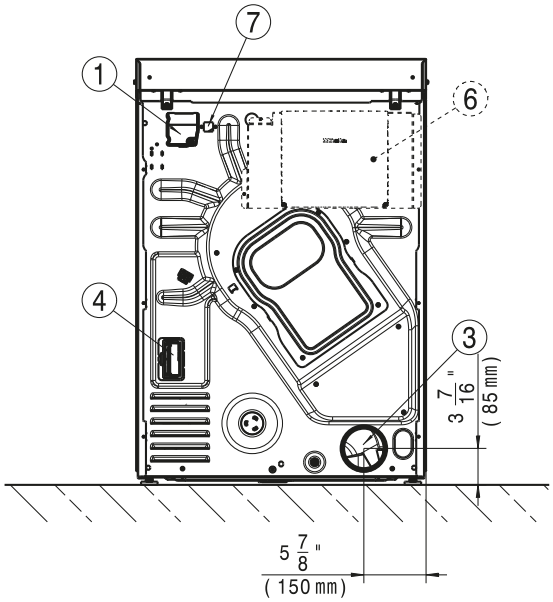

① Raccordement électrique

③ Raccord d'évacuation d'air

④ Raccordement pour module de communication
Le module de communication en option peut être utilisé pour établir une connexion de données conformément à la norme Ethernet ou Wi-Fi.

⑥ Boîtier de communication (en option)
Pour configurer une connexion avec des systèmes externes

⑦ Raccordement pour boîtier de communication

Raccordements de l’appareil avec socle

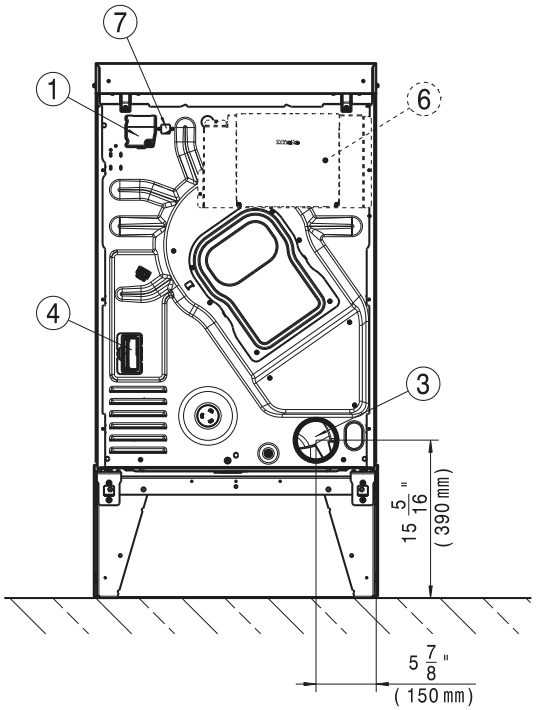

① Raccordement électrique

③ Raccord d’évacuation d’air

④ Raccordement pour module de communication
Le module de communication en option peut être utilisé pour établir une connexion de données conformément à la norme Ethernet ou Wi-Fi.

⑥ Boîtier de communication (en option)
Pour configurer une connexion avec des systèmes externes

⑦ Raccordement pour boîtier de communication

Installation

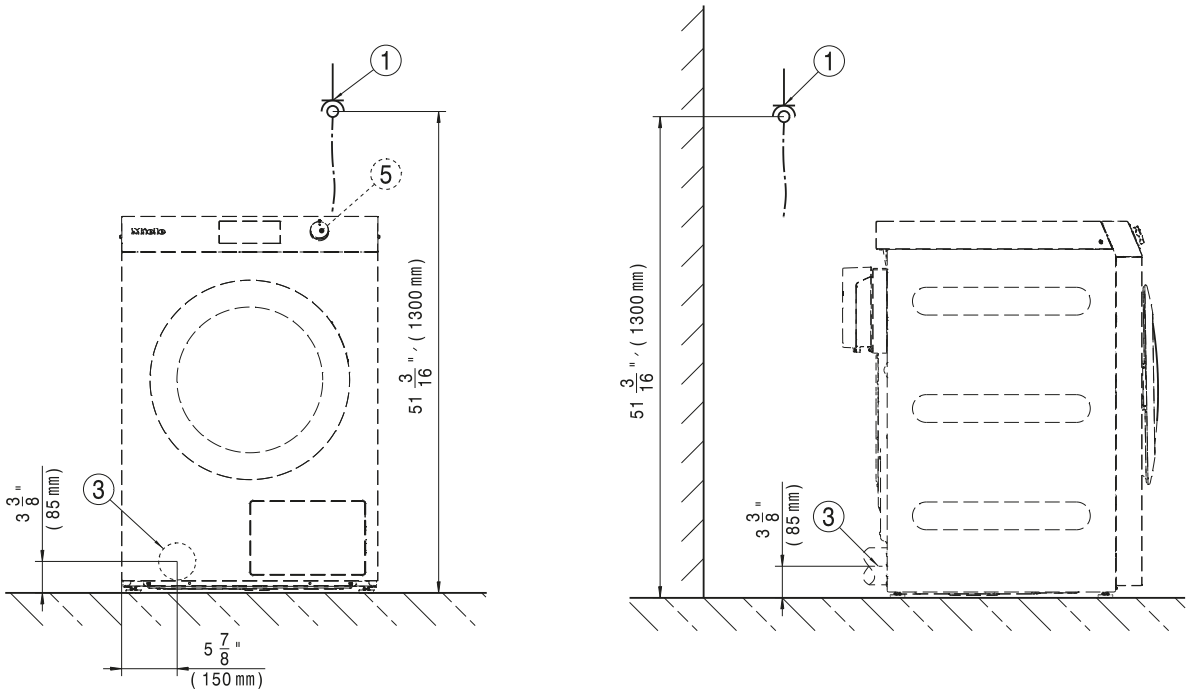

① Raccordement électrique

③ Raccord d'évacuation d'air

⑤ Sélecteur rotatif (PDR 5xx uniquement)

Installation avec socle

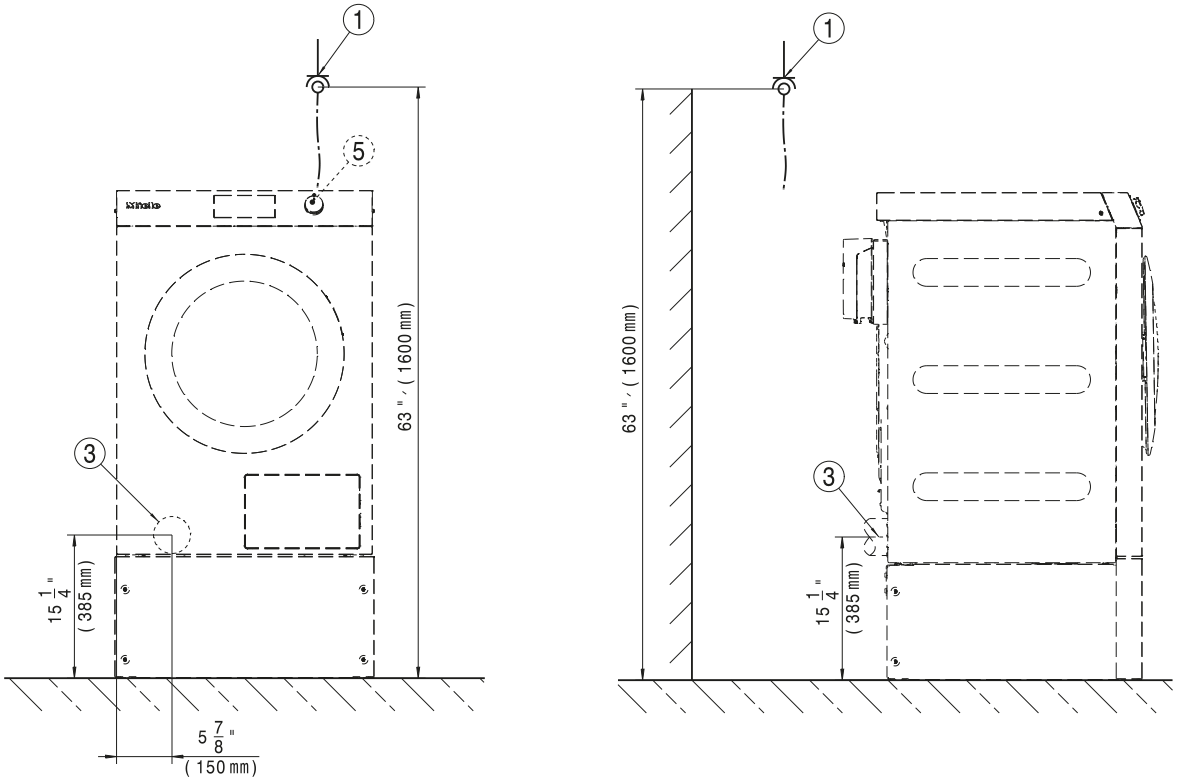

① Raccordement électrique

③ Raccord d'évacuation d'air

⑤ Sélecteur rotatif (PDR 5xx uniquement)

Installation

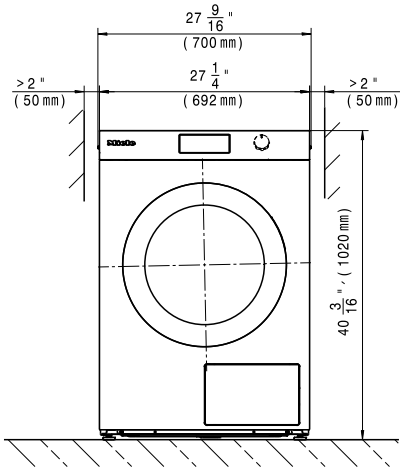

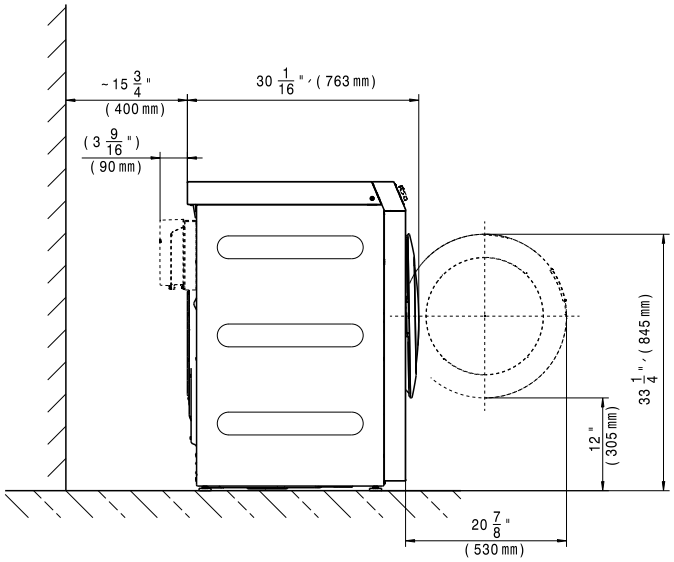

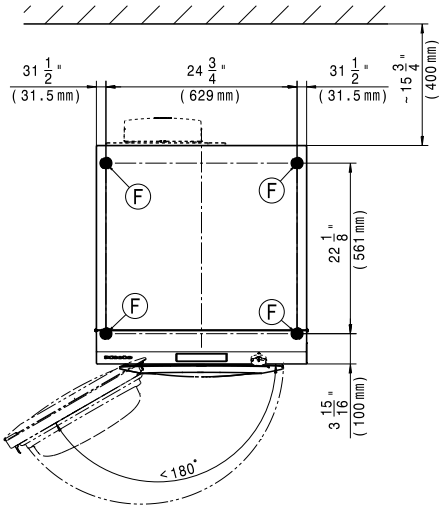

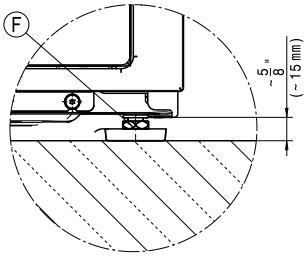

F Pied à visser

Installation avec socle

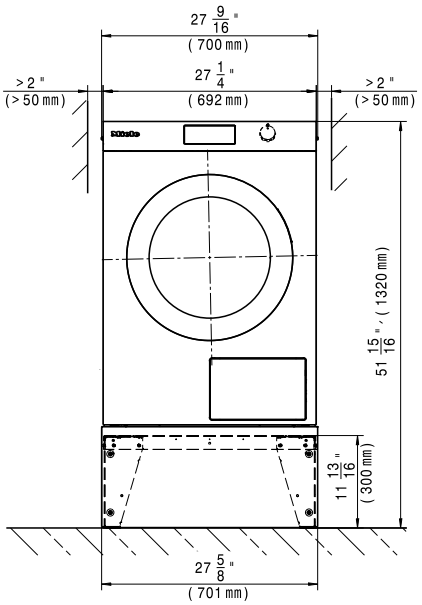

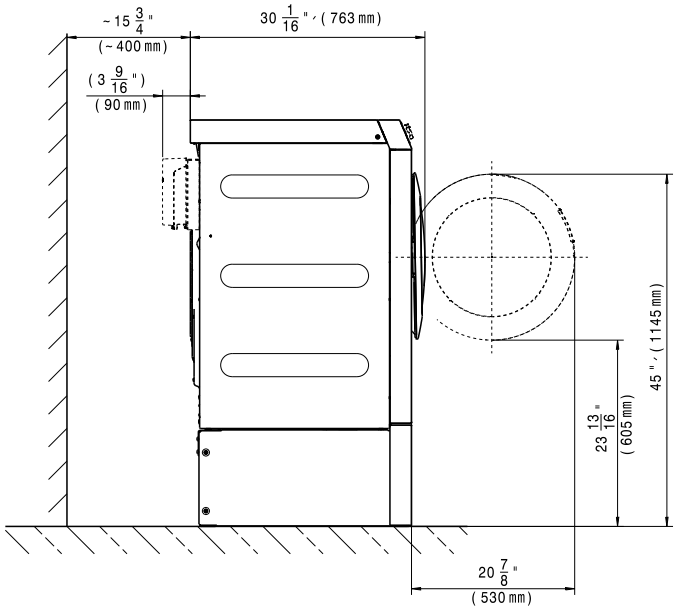

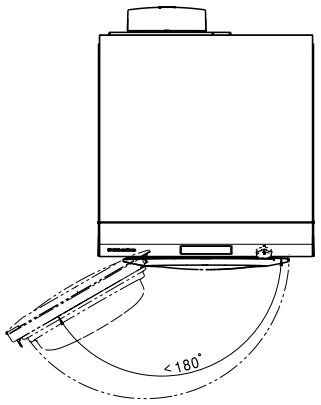

Ancrage au sol

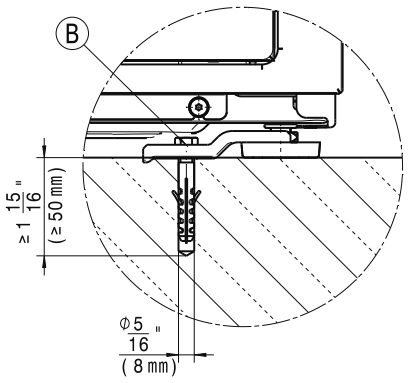

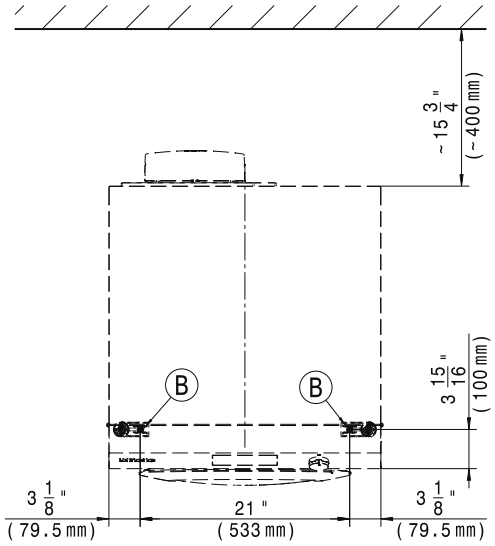

B Trou de forage / Point d'ancrage

Ancrage au sol avec socle

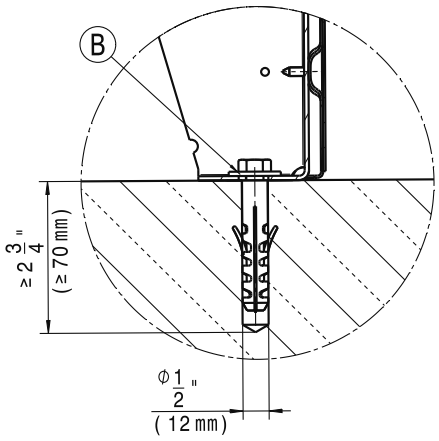

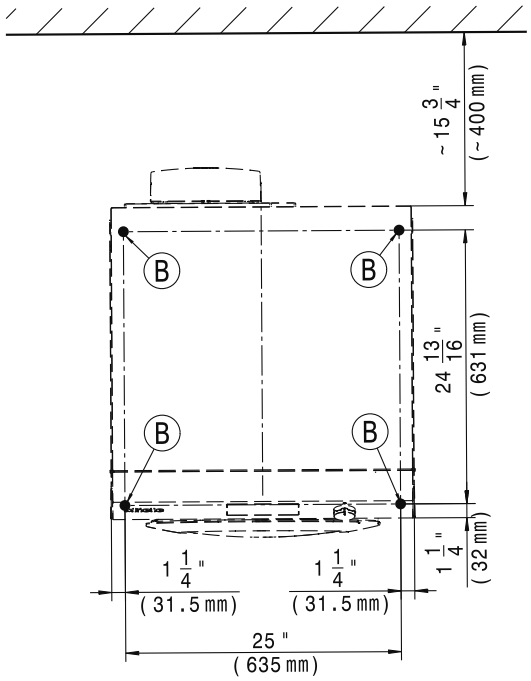

B Trou de forage / Point d'ancrage

Options de tension possibles

208/240 V 60 Hz 1 Ph

Source d'alimentation	208/240 V 60 Hz 1 Ph
Amp. totaux	21.9 A
Fusible maximum (fusible à retardement)	30 A
Courant minimum	21.9 A
Câble d'alimentation fourni	3 x AWG10 avec fiche NEMA L6-30P

Arrivée d'air

Diamètre d'arrivée d'air libre recommandé dans la pièce : (équivalente à 3 fois le diamètre d'évacuation d'air d'un appareil).	36.7 in² (237cm²)

L'arrivée d'air sur le lieu d'installation doit être suffisante pour compenser le volume d'air évacué.

Évacuation d'air

Débit volumétrique nominal maximal	320 m³/h
Perte de pression maximale admissible	420 Pa
Raccord du côté de l'appareil (diamètre externe)	100 mm (4 po)
Tube de raccordement fourni sur place (diamètre interne)	100 mm (4 po)
Température d'évacuation d'air maximale	176 °F (80 °C)

L'humidité relative à l'intérieur du raccord d'évacuation d'air pouvant atteindre 100 %, des mesures appropriées doivent être prises pour éviter le reflux de condensats dans l'appareil.

Liaison équipotentielle

Raccordement avec un filetage mâle	10 x 35 mm
Rondelles et écrous	M10

Une liaison équipotentielle avec un bon raccordement de contact doit toujours être fournie conformément à toutes les réglementations nationales. Les accessoires pour effectuer une liaison équipotentielle ne sont pas fournis et doivent être commandés séparément.

Caractéristiques de l'appareil

Largeur totale de l'appareil	700 mm (27 9/16 po)
Hauteur totale de l'appareil	1020 mm (40 3/16 po)
Profondeur totale de l'appareil	763 mm (30 1/16 po)
Largeur de la niche	820 mm (32 5/16 po)
Espacement minimum des murs (jusqu'à l'arête arrière du couvercle)	400 mm (15 3/4 po)
Largeur de l'emballage	760 mm (29 15/16 po)
Hauteur de l'emballage	1215 mm (47 13/16 po)
Profondeur de l'emballage	820 mm (32 5/16 po)
Volume brut maximal	757,2 l
Poids brut maximal	80 kg (176 lb)
Poids net maximal	72 kg (159 lb)
Charge au sol max. en état de fonctionnement	853 N
Diamètre du raccord d'évacuation d'air	100 mm (4 po)
Diamètre du tambour	649 mm (25 9/16 po)
Diamètre de l'ouverture du tambour	452 mm (17 13/16 po)
Profondeur du tambour	550 mm (21 5/8 po)
Volume du tambour	180 l

Diamètre de l'ouverture de porte	442 mm (17 3/8 po)
Angle d'ouverture maximum de la porte	180°
Niveau de pression acoustique d'émission	50 dB(A) re 20 µPa
Niveau de puissance acoustique	58
Taux de dissipation thermique moyen dans la pièce	3,9 MJ/h
Plage de température ambiante admissible	36–104 °F (2–40 °C)
Bande de fréquence Wi-Fi	2,4000–2,4835 GHz
Puissance maximale de transmission Wi-Fi	< 100 mW

Boîtier de communication APDR 001 (accessoire en option)

Raccordement électrique	~ 200–240 V, 50/60 Hz
Hauteur nette	243 mm (9 9/16 po)
Largeur nette	428 mm (16 7/8 po)
Profondeur nette	123 mm (4 13/16 po)
Hauteur brute (emballage inclus)	145 mm (5 11/16 po)
Largeur brute (emballage inclus)	292 mm (11 1/2 po)
Profondeur brute (emballage inclus)	595 mm (23 7/16 po)
Poids net	3,45 kg (7,6 lb)
Poids brut (emballage inclus)	3,8 kg (8,4 lb)

Socle fermé, APCL 054 (accessoire en option)

Hauteur nette	329 mm (12 15/16 po)
Largeur nette	702 mm (27 5/8 po)
Profondeur nette	696 mm (27 3/8 po)
Hauteur brute (emballage inclus)	352 mm (13 7/8 po)
Largeur brute (emballage inclus)	722 mm (28 7/16 po)
Profondeur brute (emballage inclus)	737 mm (29 po)
Poids net	18,5 kg (40,8 lb)
Poids brut (emballage inclus)	20,5 kg (45,2 lb)

Miele

Please have the model and serial number of your machine available when contacting Technical Service.

Veuillez indiquer le modèle et le numéro de série de votre appareil lorsque vous contactez le service à la clientèle.

U.S.A.
Miele, Inc.

National Headquarters
9 Independence Way
Princeton, NJ 08540
Phone: 800-991-9380
www.miele-professional.com
prosales@mieleusa.com

Technical Service & Support
Phone: 800-991-9380
proservice@mieleusa.com

Canada
Importer | Importateur
Miele Limited | limitée

Professional Division
161 Four Valley Drive
Vaughan, ON L4K 4V8
Phone | Tél. : 1-888-325-3957
www.miele-professional.ca
professional@miele.ca

Miele Professional Technical Service | Service Technique
Phone | Tél. : 1-888-325-3957
serviceprofessional@miele.ca

Manufacturer | Fabricant : Miele & Cie. KG
Carl-Miele-Straße 29, 33332 Gütersloh, Germany | Allemagne

Alteration rights reserved/37.26

M.-Nr. 12 356 561 / 00

CE