WWI860 WPS PWash&TDos&9kg
Пральна машина з вертикальним завантаженням W1:
A I 9 kg I 1600 об/хв I Автодозування I QuickPowerWash I Гігієна та запобігання вірусам



- Точне й автоматичне дозування мийного засобу за допомогою TwinDos®*
- QuickPowerWash забезпечує швидкі та високі результати всього за 49 хвилин**
- Ексклюзивна лінійка CapDosing для різних тканин і плям***
- Дисплей і зручне сенсорне керування – ComfortSensor
- Повне керування пральною машиною за допомогою додатка Miele@home****

* Патент EP 2 784 205

** Ця інформація в однаковій мірі стосується всіх пральних машин Miele, здатних відтворити процедурні та технічні показники, зазначені у звіті про випробування WL 1110/18.

*** Патент EP 2 365 120

**** Це окрема цифрова пропозиція від компанії Miele & Cie. KG. Набір функцій залежить від моделі та країни. Потрібна згода із Загальними положеннями та умовами та Політикою конфіденційності для цифрових продуктів і послуг Miele в додатку Miele. Miele залишає за собою право змінювати або припиняти дію своїх цифрових пропозицій в будь-який час.

EAN: 4002516303213 / номер матеріалу: 11407730 /
Номер старого матеріалу: 11WI8603UA

Загальна інформація	
Ідентифікатор моделі	WWI860 WPS PWash&TDos&9kg
Номер матеріалу виробника	11407730
Номер EAN	4002516303213
Маркетинговий клас	Platinum
Тип конструкції	
Підходить для установки в колону	•
Навішування дверцят	справа
Поруч	•
У ніші	•
Модель	
Бренд	W1 White Edition
Пральна машина з фронтальним завантаженням	•
Віджимання	
Максимальна швидкість віджимання	1600
Зупинка полоскання	•
Функція «Без віджимання»	•
Дизайн	
Колір приладу	Білий лотос
Колір панелі керування	Білий лотос
Дизайн дверцят	Чорний обсидіан із хромованим кільцем
Колір поворотного перемикача	Білий лотос/хромоване кільце
Версія панелі керування	Нахил 5°
Тип елементів керування	Ручка
Дисплей	ComfortSensor, білий, 1 рядок
Якість очищення	
Інноваційна технологія PowerWash	•
TwinDos автоматичне дозування мийного засобу	•
Дозування CapDosing	•
Опція Плями	•
Сертифікована вірусна гігієна	•
Делікатний догляд за білизною	
Стільниковий барабан	•
Завантаження, у кг	9
Зручність використання	
Об'єднання в мережу з Miele@home	•
Відстрочення старту до 24 годин	•
Індикація залишкового часу	•
Індикатор виконання програми	•
MultiLingua	•
Відсік для миючих засобів AutoClean	•
AddLoad	•

[1] Це окрема цифрова пропозиція від компанії Miele & Cie. KG. Набір функцій залежить від моделі та країни. Потрібна згода із Загальними положеннями та умовами та Політикою конфіденційності для цифрових продуктів і послуг Miele в додатку Miele. Miele залишає за собою право змінювати або припиняти дію своїх цифрових пропозицій в будь-який час.

WWI860 WPS PWash&TDos&9kg
Пральна машина з вертикальним завантаженням W1:
A I 9 kg I 1600 об/хв I Автодозування I QuickPowerWash I Гігієна та запобігання вірусам



EAN: 4002516303213 / номер матеріалу: 11407730 /
Номер старого матеріалу: 11WI8603UA

Smart Extras[1)]	
Рівні заповнення	•
Push-сповіщення	•
RemoteUpdate	•
Інтеграція зі Smart Home	•
Smart Extras[1)]	
Панель витрат	•
Помічник під час прання	•
MobileStart	•
Діагностика за допомогою ШІ	•
Ефективність	
Клас енергоефективності (A–G)	A
Зважені витрати електроенергії на 100 робочих циклів для циклу прання, кВт·год	49
Зважені витрати води на цикл прання, л	48
Клас ефективності віджиму (A–G)	A
Клас акустичного шуму в повітряному середовищі (цикл віджиму; A–D)	A
Потужність шуму під час циклу віджимання в дБ(A) на 1 пВт	68
Тривалість програми ECO 40–60 під час роботи за номінальної потужності	199
Потужність у вимкненому режимі у Вт	0,40
Потужність у режимі очікування для приладів у мережі у Вт	0,80
Прогнозоване споживання	•
Прання при низькій температурі «Холодна» та «20 °C»	•
Автоматичне зважування	•
Лічильник витрат води	•
Сенсор піноутворення	•
Двигун DuraLife	•
Програми прання	
QuickPowerWash	•
Автоматична плюс	•
Бавовняні речі (кольорові)	•
Легке розгладжування	•
Делікатні речі	•
Сорочки	•
Шовк (ручне прання)	•
Вовна (ручне прання)	•
Експрес 20	•
Темні речі/джинси	•
Верхній одяг	•
Просочення	•
Спортивний одяг	•
Пухові ковдри	•
Подушки	•

[1)] Це окрема цифрова пропозиція від компанії Miele & Cie. KG. Набір функцій залежить від моделі та країни. Потрібна згода із Загальними положеннями та умовами та Політикою конфіденційності для цифрових продуктів і послуг Miele в додатку Miele. Miele залишає за собою право змінювати або припиняти дію своїх цифрових пропозицій в будь-який час.

WWI860 WPS PWash&TDos&9kg
Пральна машина з вертикальним завантаженням W1:
A I 9 kg I 1600 об/хв I Автодозування I QuickPowerWash I Гігієна та запобігання вірусам

EAN: 4002516303213 / номер матеріалу: 11407730 /
Номер старого матеріалу: 11WI8603UA

Пухові вироби	•
Штори	•
Бавовна Гігієна	•
Очищення машини	•
Бавовна стрілка	•
Перше прання	•
Окреме полоскання/накрохмалювання	•
Злив/віджимання	•
ECO 40-60	•
Додаткові програми для прання	
SingleWash	•
Коротка	•
Замочування	•
Попереднє миття	•
Більше води	•
Додатковий цикл полоскання	•
Особливо тихо	•
Попереднє розгладжування парою	•
Зумер	•
AllergoWash	•
Безпека	
Система захисту води	Waterproof-System
Захист від дітей	•
PIN-код	•
Оптичний інтерфейс	•
Технічні дані	
Розміри в мм (В x Ш x Г)	850 x 596 x 643
Розміри в мм (ширина)	596
Розміри в мм (висота)	850
Розміри в мм (глибина)	643
Глибина приладу з відкритими дверцятами, мм	1077
Вага, у кг	95
Напруга, у В	220 - 240
Номінал запобіжника, у А	10
Частота, у Гц	50
Загальне номінальне навантаження в кВт	2,10 - 2,40
Довжина впускного шланга для води, у м	1,60
Довжина шланга для зливу води, у м	1,50
Довжина проводу живлення, у м	2
Аксесуари в комплекті	
З капсули	•
UltraPhase 1+2	•
Сертифікат на 5 картриджів UltraPhase від Miele	•

[1] Це окрема цифрова пропозиція від компанії Miele & Cie. KG. Набір функцій залежить від моделі та країни. Потрібна згода із Загальними положеннями та умовами та Політикою конфіденційності для цифрових продуктів і послуг Miele в додатку Miele. Miele залишає за собою право змінювати або припиняти дію своїх цифрових пропозицій в будь-який час.

WWI860 WPS PWash&TDos&9kg
Пральна машина з вертикальним завантаженням W1:
A I 9 kg I 1600 об/хв I Автодозування I QuickPowerWash I Гігієна та запобігання вірусам



EAN: 4002516303213 / номер матеріалу: 11407730 /
Номер старого матеріалу: 11WI8603UA

Доступні мови для дисплея	
Доступні мови відображення через MultiLingua	deutsch, dansk, english (GB), suomi, norsk, português, русский, svenska, slovenčina, español, čeština, українська

[1] Це окрема цифрова пропозиція від компанії Miele & Cie. KG. Набір функцій залежить від моделі та країни. Потрібна згода із Загальними положеннями та умовами та Політикою конфіденційності для цифрових продуктів і послуг Miele в додатку Miele. Miele залишає за собою право змінювати або припиняти дію своїх цифрових пропозицій в будь-який час.

WWI860 WPS PWash&TDos&9kg
Пральна машина з вертикальним завантаженням W1:
A I 9 kg I 1600 об/хв I Автодозування I QuickPowerWash I Гігієна та запобігання вірусам

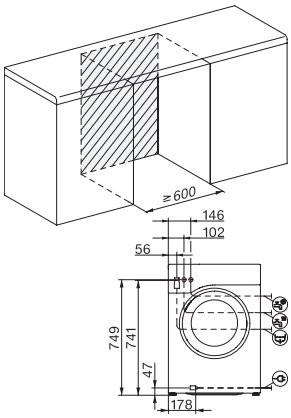

W1 drawing, facia 5 degree, measures in mm

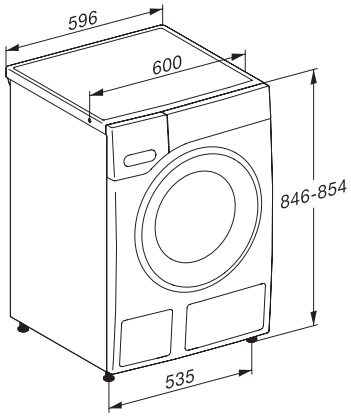

W1 drawing, facia 5 degree, measures in mm

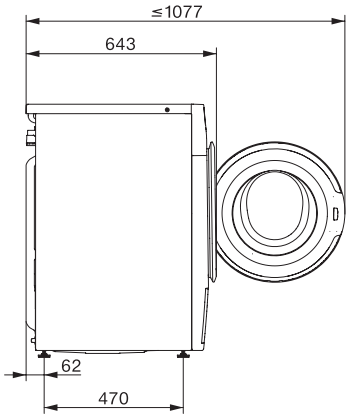

W1 drawing, facia 5 degree, measures in mm

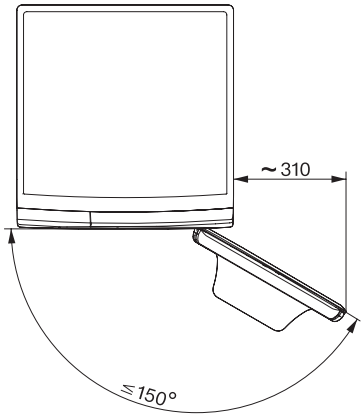

W1 drawing, facia 5 degree, measures in mm