Miele

Használati utasítás
Kávéfőző

Feltétlenül olvassa el a használati utasítást a felállítás - beszerelés - üzembe helyezés előtt.
Ezáltal megvédi önmagát és másokat, valamint elkerüli a károkat.

hu-HU

M.-Nr. 12 922 600

Tartalom

Biztonsági utasítások és figyelmeztetések **5**

Fenntarthatóság és környezetvédelem **14**
Energiamegtakarítás 14

Telepítés **15**
Elektromos csatlakozás 15
Készülékméretek 16
Felállítási útmutatások 17

Áttekintés **18**
Készülékleírás 18
Tejtartály és tejlándzsa 19
Tejtartály részletesen 19
A tejtartály és a tejlándzsa csatlakozóeleme 19
Mellékelt tartozékok 19
Utólag vásárolható tartozékok 20
Az italgombok piktogramjai 20
Kezelő- és kijelzőelemek 21
Szimbólumok a kijelzőn 22
Kezelési elv 23
Egy menü előhívása és navigálás egy menüben 23
Kávéitalok 23
Forró tej és tejhab 24
Teaitalok 24
Különleges funkciók 24
Hálózatba kapcsolás 24
DoubleShot 25
Két adag 25
Kávéskanna 25
TeaTimer 25
Csészefűtés 25
Szakértői mód 25
Profilok 25

Üzembe helyezés **26**
Az első használat előtt 26
A készülék első bekapcsolása és üzembe helyezése 26
Az üzembe helyezés befejezése 27

Kezelés **28**
A kávéfőző bekapcsolása 28
A szemeskávé-tartály feltöltése 28
A víztartály feltöltése 28
A központi kifolyó beállítása a csésze magasságához 29
Paraméterek 29
A paraméterek kijelzése és módosítása 29
Az italmennyiség módosítása 30
Szakértői üzemmód 30
Szakértői üzemmód be- és kikapcsolása 30
Az italmennyiség módosítása a szakértői üzemmódban 30
Profilok 31
Profil létrehozása 31
Italok készítése profilból 31
Ital módosítása egy profilban 31
Profilok szerkesztése 31
Őrlési fokozat 33
A megfelelő őrlési fokozat felismerése 33
Az őrlési fokozat beállítása 33
Hálózatba kapcsolás 33
A hálózatba kapcsolás előfeltételei 33
A MobileStart be- és kikapcsolása 33
MobileStart előkészítése 34
Csészemelegítés 35
A csészemelegítés be- vagy kikapcsolása 35
Csészék előmelegítése 35
A kávéfőző felébresztése 35
Hosszabb távollét előkészítése 35
A kávéfőző kikapcsolása 35

Italok készítése **37**
Forró tej és tejhab 37
Tej és alternatív tejtermékek elkészítése 37
A tejtartály előkészítése 37
A tejesdoboz és a tejvezeték előkészítése 38
Kávé 39
Kávéital készítése 39
Az italkészítés megszakítása 40
Kávéital készítése DoubleShot funkcióval 40
Két adag készítése 40
Kávéskanna: több csésze kávé elkészítése közvetlenül egymás után 40
Kávéitalok készítése őrölt kávéból 40
Tea 41
Teakészítés 41
A TeaTimer kézi elindítása 42
Meleg és forró víz készítése 42

Hasznos információk **43**
Kávéitalok részletesen 43
Teaitalok részletesen 43
Paraméterek 44
Italmennyiség 44
Őrlési mennyiség 44
Forrázási hőmérséklet kávéitalok esetén 44
Kimeneti hőmérséklet teaitalok esetén 44
Az őrölt kávé előforrázása 44
Őrlési fokozat 45

Beállítások személyre szabása **46**
Beállítások kijelzése és módosítása 46
Nyelv 46
Időzítő: kikapcsolás ... múlva 46
TeaTimer 46
Hangerő 46
Kijelző fényereje 46
Világítás 46
Információ (Információk megjelenítése) 47
Tengerszint feletti magasság 47
Performance mód 47
Eco mód 47
Barista-mód 47
Latte-mód 47
Party mód 47
Vízkeménység 48
Üzembehelyezési zár 49
Miele@home 49
Távvezérlés 49
RemoteUpdate 49
Szoftver verzió 50
Kereskedők (Bemutatótermi üzemmód) 50
Gyári beállítások 51

Tisztítás és ápolás **52**
A tisztítási időintervallumok áttekintése 52
Kézi tisztítás vagy tisztítás mosogatógépben 53
Nem megfelelő tisztítószerek 54
A cseppfogó tálca és a zacctartály tisztítása 54
A cseppfogó lemez tisztítása 55
A víztartály tisztítása 55
Víztartályszűrő tisztítása 56
A központi kifolyó megtisztítása 56
A tejlándzsa tisztítása 58
A tejtartály tisztítása 59
A tejvezeték és az öblítőszelep tisztítása 60
A gőzfúvóka tisztítása 61
Tisztítsa meg a szemeskávé-tartályt és az őröltkávé-rekeszt 61
A főzőmű és a belső tér tisztítása 62
A készülékház tisztítása 63

Tartalom

Ápolóprogramok 63
Az „Ápolás“ menü megnyitása .. 63
Készülék öblítése 63
A tejvezeték átöblítése 64
A tejvezeték tisztítása 64
A főzőmű zsírtalanítása 65
Készülék vízkőmentesítése 67
Főzőmű zsírozása 68

Problémák elhárítása **70**
Üzenetek a kijelzőn 70
A kávéfőző váratlan rendellenességei 73
Nem kielégítő eredmény 81

Ügyfélszolgálat **83**
Kapcsolatfelvétel üzemzavarok esetén 83
Garancia 83
Megfelelőségi nyilatkozat 83
Szállítás 83
Kávéfőző kigőzölése 83
A kávéfőző biztonságos becsomagolása 84

Műszaki adatok **85**

Ez a kávéfőző megfelel a kötelező biztonsági előírásoknak. Szakszerűtlen használata azonban személyi sérülésekhez és vagyoni károkhoz vezethet.

Olvassa el figyelmesen a Használati útmutatót, mielőtt üzembe helyezi a kávéfőzőt. Ez fontos útmutatásokat tartalmaz a telepítéshez, a biztonsághoz, a használathoz és a karbantartáshoz. Az útmutatások a felhasználó védelmét és a kávéfőző károsodásának megakadályozását szolgálják.
Az IEC 60335-1 szabványnak megfelelően a Miele kifejezetten felhívja a figyelmet arra, hogy a kávéfőző felállításáról és csatlakoztatásáról szóló fejezetet, valamint a biztonsági előírásokat és figyelmeztetéseket feltétlenül el kell olvasni és be kell tartani.

A Miele nem tehető felelőssé azon károkért, amelyek ezeknek az útmutatásoknak a figyelmen kívül hagyásából származnak.

Őrizze meg a használati útmutatót, és adja azt tovább az esetleges következő tulajdonosnak.

Rendeltetésszerű használat

▶ Ez a kávéfőző magán háztartásokban történő használatra alkalmas.

▶ A kávéfőző nem alkalmas a szabadban történő használatra.

▶ A kávéfőzőt kizárólag 2 000 m tengerszint feletti magasság alatt szabad használni.

▶ A kávéfőzőt kizárólag háztartási keretek között használja italok, például Espresso, Cappuccino, Latte Macchiato, tea stb. készítésére. Minden más felhasználási mód meg nem engedett.

▶ Azok a személyek, akik fizikai, érzékelési vagy szellemi képességeik vagy tapasztalatlanságuk vagy tájékozatlanságuk miatt nem tudják a kávéfőzőt biztonságosan kezelni, a kezeléskor felügyelni kell őket. Ezek a személyek csak akkor kezelhetik a kávéfőzőt felügyelet nélkül, ha úgy elmagyarázták nekik, hogy biztonságosan tudják kezelni. Fel kell tudniuk ismerni és meg kell tudniuk érteni a helytelen használat lehetséges veszélyeit.

Gyermekek a háztartásban

⚠ Égési és forrázási veszély a kifolyóknál!

A gyerekek bőre érzékenyebben reagál a magas hőmérsékletekre, mint a felnőtteké.

Akadályozza meg a gyerekeket abban, hogy a kávéfőző forró alkatrészeit megérintsék, vagy testrészeiket a kifolyók alá tartsák.

▶ A kávéfőzőt a gyermekektől távol állítsa fel.

▶ A nyolc év alatti gyermekeket tartsa távol a kávéfőzőtől és a hálózati csatlakozóvezetéktől.

▶ Ezek a személyek csak akkor kezelhetik a kávéfőzőt felügyelet nélkül, ha úgy elmagyarázták nekik, hogy biztonságosan tudják kezelni. A nyolc év feletti gyermekeknek fel kell tudniuk ismerni a helytelen használat lehetséges veszélyeit.

▶ Ügyeljen azokra a gyermekekre, akik a kávéfőző közelében tartózkodnak. Soha ne hagyja a gyermekeket a készülékkel játszani.

▶ Gyermekek felügyelet nélkül nem tisztíthatják a kávéfőzőt, kivéve, ha nyolc év felettiek és állandó felügyelet alatt állnak.

▶ Gondolja meg, hogy az Espresso és a kávé nem a gyermekek itala.

▶ Fulladásveszély! A gyermekek játék közben a csomagolóanyagokat (pl. fólia) magukra tekerhetik, vagy a fejükre húzhatják azt és megfulladhatnak. A csomagolóanyagokat tartsa távol gyermekektől.

Műszaki biztonság

▶ A kávéfőző sérülései veszélyeztethetik az ön biztonságát. Ellenőrizze, hogy a készüléken nincsenek-e látható sérülések, mielőtt felállítja. Soha ne helyezzen üzembe sérült kávéfőzőt.

▶ A kávéfőző csatlakoztatása előtt feltétlenül hasonlítsa össze a típustáblán lévő csatlakozási adatokat (feszültség és frekvencia) a villamos hálózat adataival.
Ezeknek az adatoknak feltétlenül egyezniük kell, hogy ne károsodjon a kávéfőző. Kétség esetén kérdezzen meg egy elektrotechnikai szakembert.

▶ Ennek a kávéfőzőnek az üzemeltetési biztonsága csak akkor biztosított, ha előírásszerűen van a védővezető rendszerre csatlakoztatva. Ennek az alapvető biztonsági feltételnek meg kell lennie. Kétséges esetben ellenőriztesse a berendezést egy elektrotechnikai szakemberrel.

▶ Lehetséges az önálló vagy a hálózattal nem szinkronban álló energiaellátó rendszer időszakos vagy folyamatos üzemeltetése (például szigethálózatok, biztonsági tartalékrendszerek). Az üzemeltetés feltétele, hogy az energiaellátó rendszer megfeleljen az EN 50160 vagy hasonló szabvány előírásainak.
A házi elosztórendszerrel és ezzel a Miele termékkel kapcsolatban előirányzott óvintézkedéseket a működést és a működési módot tekintve sziget üzemben vagy a hálózattal nem szinkronban álló üzem esetén is biztosítani kell, illetve azonos intézkedésekkel kell helyettesíteni a telepítésnél. Mint például a VDE-AR-E 2510-2 aktuális kiadványában leírtak szerint.

▶ Ne csatlakoztassa a kávéfőzőt elosztón vagy hosszabbító kábelen keresztül az elektromos hálózathoz. Azok nem garantálják a készülék szükséges biztonságát (tűzveszély).

▶ A kávéfőzőt nem szabad nem rögzített alkalmazási helyeken (pl. hajókon) üzemeltetni.

▶ Azonnal húzza ki a hálózati csatlakozót, ha sérülést tapasztal, vagy pl. égett szagot érez.

▶ Ügyeljen arra, hogy a hálózati csatlakozóvezeték ne csípődjön be, illetve ne dörzsölődjön éles szegélyekhez.

▶ Ügyeljen arra, hogy a hálózati csatlakozóvezeték ne lógjon le. A készülék leeshet és megsérülhet.

▶ A kávéfőzőt kizárólag +10 °C és +38 °C közötti környezeti hőmérsékletnél használja.

▶ A kávéfőzőt a padlótól min. 850 mm magasságban állítsa fel.

▶ Túlmelegedés veszélye! Ügyeljen a kávéfőző megfelelő szellőzésére. Üzemelés alatt ne fedje le a kávéfőzőt ruhával vagy hasonló tárgyakkal.

▶ Ha a kávéfőzőt zárt bútorfront mögé állította fel, akkor kizárólag nyitott bútorajtónál üzemeltesse (a fülke minimális méretét lásd a „Felállítási útmutatások“ c. fejezetben). A zárt bútor előlap mögött felgyülemlik a meleg és a nedvesség. Ezáltal károsodhat a készülék és/vagy a bútor. Ne csukja be a bútorajtót, ha a kávéfőző üzemel. Csak akkor csukja be a bútorajtót, ha a kávéfőző teljesen lehűlt.

▶ Védje a kávéfőzőt a víztől és a fröcskölő víztől. Ne merítse a kávéfőzőt vízbe.

▶ Javításokat, beleértve a hálózati csatlakozóvezetéket, csak a Miele által felhatalmazott szakembereknek szabad elvégezniük. Szakszerűtlen javítások következtében a felhasználó komoly veszélyeknek lehet kitéve.

▶ A garanciaigény elvész, ha a kávéfőző javítását nem a Miele által felhatalmazott ügyfélszolgálat végzi el.

▶ Javítások esetén a kávéfőzőt le kell választani az elektromos hálózatról.
A kávéfőző csak akkor van leválasztva az elektromos hálózatról, ha

- a kávéfőző hálózati csatlakozója ki van húzva.
  Csak a hálózati csatlakozót, ne a hálózati csatlakozó vezetéket húzza.
- a háztartás biztosítékai ki vannak kapcsolva.
- a háztartás becsavarható biztosítékai teljesen ki vannak csavarva.

▶ Soha ne nyissa ki a kávéfőző házát. A feszültségvezető csatlakozók érintése, valamint az elektromos és mechanikai felépítés megváltoztatása veszélyezteti önt, és esetlegesen a kávéfőző működési zavarához vezethet.

Szakszerű használat

⚠ Égési és forrázási veszély a kifolyóknál!
A kilépő folyadékok és a gőz nagyon forróak!

Ne tartsa semmilyen testrészét a kifolyók alá, amikor a forró folyadékok vagy a gőz kilép.

Ne érintsen meg forró alkatrészeket.

A fúvókák forró folyadékot vagy gőzt spriccelhetnek. Ezért ügyeljen arra, hogy a központi kifolyó tiszta legyen és helyesen legyen felszerelve.

A cseppfogó tálkában lévő víz is nagyon forró lehet. A cseppfogó tálkát óvatosan ürítse ki.

⚠ Szemsérülés veszélye!

Sose nézzen közvetlenül vagy optikai műszerrel (nagyítóval vagy hasonlóval) a világításba.

▶ A felhasznált vizet illetően ügyeljen a következőkre:

- A vízminőségnek meg kell felelnie azon ország ivóvízről szóló rendeletének, amelyben a kávéfőzőt üzemeltetni fogja.
- Kizárólag hideg és friss ivóvizet töltsön a víztartályba. Meleg, vagy forró víz, valamint más folyadékok károsíthatják a kávéfőzőt.
- A csíraképződés megelőzése érdekében naponta cserélje a vizet.
- Ne használjon szénsavas vizet.

▶ Kizárólag pörkölt szemes kávét töltsön a szemeskávé-tartályba. Ne töltsön adalékanyagokkal kezelt kávébabot vagy őrölt kávét a szemeskávé-tartályba.

▶ Ne töltsön folyadékot a szemeskávé-tartályba.

▶ Ne használjon nyers kávét (zöld, pörköletlen kávébabokat) vagy kávékeverékeket, amelyek nyers kávét tartalmaznak. A nyers kávébabok nagyon kemények és még tartalmaznak egy bizonyos maradéknedvességet. A kávéfőző őrlőműje már az első őrléskor károsodhat.

▶ Ne töltsön a kávéfőzőbe cukorral, karamellel vagy hasonlóval előkezelt szemes kávét, valamint cukortartalmú folyadékokat. A cukor tönkreteszi a készüléket.

▶ Az őrölt kávé tároló rekeszbe csak őrölt kávébabokat töltsön.

▶ Ne használjon karamellizált őrölt kávét. A benne lévő cukor odaragad és eltömíti a kávéfőző főzőműjét. A főzőmű zsírtalanítására szolgáló tabletta ezt nem oldja.

▶ Kizárólag adalékanyag mentes tejet használjon. A legtöbbször cukor tartalmú hozzáadott anyagok leragadnak a tejvezetéken.

▶ Ha állati eredetű tejet használ fel, kizárólag pasztőrözött tejet adjon hozzá.

▶ Ha tea italokat készít, vegye figyelembe az élelmiszergyártó utasításait.

▶ Ne tartson égő alkohol keverékeket a központi kifolyó alá. A kávéfőző műanyag részei meggyulladhatnak és megolvadhatnak.

▶ Soha ne helyezzen nyílt lángot, pl. gyertyát a kávéfőzőre vagy mellé. A kávéfőző meggyulladhat a lángtól és tüzet okozhat.

▶ Ne tisztítson tárgyakat a kávéfőző segítségével.

▶ Biztosítsa, hogy a kávéfőző ne érintkezzen kézfertőtlenítő géllel és naptejjel/napvédő krémekkel, mivel ezek a szerek károsítják a felületeket.

Tartozékok és pótalkatrészek

▶ Csak eredeti tartozékok esetén garantálja a Miele, hogy a biztonsági követelményeket teljesíti. Hibás alkatrészeket csak eredeti alkatrészekre szabad kicserélni.

▶ Kizárólag eredeti Miele tartozékokat használjon. Amennyiben más alkatrészek kerülnek felhasználásra, akkor a garanciára, jótállásra és/vagy termékfelelősségre vonatkozó igények érvényüket veszítik.

▶ A Miele a kávéfőző sorozatgyártásának befejezését követően még akár 15 évig, de legalább tíz évig garantálja a készülék működéséhez szükséges pótalkatrészek rendelhetőségét.

Tisztítás és ápolás

▶ Vegye figyelembe a „Tisztítás és ápolás“ c. fejezet útmutatásait.

▶ Alaposan tisztítsa meg a kávéfőzőt és a tejtartályt (a leszállított modelltől függően), különösen az első használat előtt (lásd „Tisztítás és ápolás“ részt).

▶ Ügyeljen arra, hogy a tejvezető részeket alaposan és rendszeresen tisztítsa. A tej természetéből adódóan csírákat tartalmaz, amelyek a nem megfelelő tisztítás miatt felszaporodhatnak.

▶ A tisztításhoz ne használjon gőz-tisztítókészüléket. A gőz áramvezető alkatrészekre juthat, és zárlatot okozhat.

▶ A vízkeménységtől függően rendszeresen vízkőmentesítse a kávéfőzőt. Vízkőmentesítse a készüléket gyakrabban, ha nagyon kemény vizet használ. A Miele nem vállal felelősséget olyan károkért, amelyek a hiányos vízkőmentesítés, rossz vízkőmentesítő szer, vagy a nem megfelelő koncentráció miatt keletkeztek.

▶ Zsírtalanítsa a főzőműt rendszeresen tisztítótablettákkal. A felhasznált kávéfajta zsírtartalmától függően a főzőmű gyorsabban eldugulhat.

▶ A presszó-/kávézacc a bioszemétbe vagy a komposztra való, ne öntse a mosogató kiöntőjébe. A lefolyó ettől eldugulhat.

A nemesacél felületekkel felszerelt készülékekre érvényes:

▶ Ne ragasszon öntapadós jegyzetlapot, átlátszó -vagy normál ragasztószalagot ill. egyéb ragasztóanyagot a nemesacél felületre.

▶ A nemesacél felület érzékeny a karcolásra. Maga a mágnes is karcolásokat okozhat.

Fenntarthatóság és környezetvédelem

A csomagolás ártalmatlanítása

A csomagolás a kezelést szolgálja, és megvédi a készüléket a szállítási sérülésektől. A csomagolóanyagokat környezetvédelmi és hulladékkezelés-technikai szempontok alapján választottuk ki, és általában újrahasznosíthatók.

A csomagolásnak az anyagkörforgásba való visszavezetése nyersanyagot takarít meg. Használja az újrafelhasználható anyagok anyagspecifikus gyűjtőhelyeit, és vegye igénybe az anyagspecifikus visszajuttatási lehetőségeket.

Javasoljuk, hogy őrizze meg a csomagolást szállítási célokra.

Energiamegtakarítás

A következő tippeket betartva energiát és pénzt takaríthat meg, miközben védi a környezetet is:

- Használja a kávéfőzőt Eco mód-ban (előre beállított üzemmód).
- Csökkentse a kijelző fényerejét.
- Állítsa a(z) Automat. kikapcsolás ... óra múlva Időzítőt 20 percre. Ekkor a kávéfőző az utolsó ital elkészítése vagy valamelyik érintőgomb megérintése után 20 perccel kikapcsol. Ha a(z) Automat. kikapcsolás ... óra múlva időzítő beállítását növeli, akkor nő a kávéfőző energiafogyasztása.
- Ha módosítja a gyári beállításokat, akkor megemelkedhet a kávéfőző energiafogyasztása. Különösen ügyeljen a kijelzőn megjelenő következő üzenetre: Ez a beállítás nagyobb energia- felhasználást eredményez.
- Ha csak alkalmanként melegíti elő a csészéket, kapcsolja ki a csészemelegítést.
- Ha nem használja a kávéfőzőt, kapcsolja ki a készüléket a Be/Ki gombbal ⏻.

A régi készülék ártalmatlanítása

Az elektromos és elektronikus készülékek számos értékes anyagot tartalmaznak. Ugyanakkor tartalmaznak olyan anyagokat, elegyeket és alkatrészeket is, amelyek működésükhöz és biztonságosságukhoz voltak szükségesek. A háztartási szemétbe kerülve, illetve nem szakszerű kezelés esetén ezek veszélyeztethetik az emberi egészséget és károsíthatják a környezetet. Ezért régi készülékét semmi esetre se dobja a háztartási szemétbe.

Helyette az önkormányzatoknál, a kereskedőknél vagy a Mielénél hivatalosan kijelölt, az elektromos és elektronikus készülékek ingyenes leadására és hasznosítására szolgáló gyűjtő- és visszavételi helyeket használja. Az esetlegesen az ártalmatlanítani kívánt régi készüléken maradt személyes adatok törléséért törvényileg ön felel. Önnek törvényi kötelessége, hogy a készülék által nem szorosan körülzárt, roncsolás nélkül kivehető elhasznált elemeket és akkumulátorokat, valamint lámpákat roncsolás nélkül vegye ki. Vigye el ezeket egy megfelelő gyűjtőhelyre, ahol ingyenesen leadhatja őket. Gondoskodjon arról, hogy a régi készülékét az elszállításig gyermekek elől biztosan elzárt helyen tárolják.

Elektromos csatlakozás

A kávéfőzőt alapkivitelben egy védőérintkezős aljzathoz való csatlakoztatásra készen gyártjuk.

Úgy állítsa fel a kávéfőzőt, hogy a dugaszolóaljzat szabadon hozzáférhető legyen. Ha a dugaszolóaljzat nem szabadon hozzáférhető, akkor gondoskodjon arról, hogy a telepítési oldalon minden pólusnál legyen megszakító berendezés.

⚠ Tűzveszély túlmelegedés miatt.

A kávéfőző elosztókon vagy hosszabbítókábeleken keresztüli üzemeltetése a csatlakozókábel túlterhelődéséhez vezethet.

Biztonsági okokból ne használjon elosztókat, hosszabbítókábeleket, adaptereket és/vagy úgynevezett energiatakarékos dugókat.

Az elektromos hálózatnak VDE 0100 szerinti kialakításúnak kell lennie.

Biztonsági okokból az otthoni hálózatban a kávéfőző elektromos csatlakoztatására szolgáló házi elektromos hálózatban ⊟ típusú hibaáram-védőkapcsoló (FI relé, ÉV relé) használatát javasoljuk.

Sérült hálózati csatlakozókábelt csak ugyanolyan típusú speciális csatlakozókábellel szabad helyettesíteni (a Miele Ügyfélszolgálatán kapható). A cserét biztonsági okokból csak a Miele Ügyfélszolgálata vagy egy megfelelően képzett szakember végezheti el.

A névleges teljesítményfelvételről a típustábla ad felvilágosítást.
A biztosíték legalább 10 A-s legyen.
Vesse össze ezeket az adatokat a helyszíni elektromos csatlakozás adataival.
Kétség esetén kérdezzen meg egy elektrotechnikai szakembert.

Az időszakos vagy folyamatos üzemelés lehetséges egy önellátó, vagy hálózattal nem szinkronizált energiaellátó rendszeren (például sziget-hálózatok, backup rendszerek). Az üzemeltetés feltétele, hogy az energiaellátó rendszer megfeleljen az EN 50160 vagy hasonló szabvány előírásainak.
A házi elektromos hálózattal és ezzel a Miele termékkel kapcsolatban előirányzott óvintézkedéseket a működést és a működési módot tekintve sziget üzemben vagy hálózattal nem szinkronizált üzemelés esetén is biztosítani kell, illetve azonos intézkedésekkel kell helyettesíteni a telepítésnél. Mint például a VDE-AR-E 2510-2 aktuális kiadványában leírtak szerint.

Készülékméretek

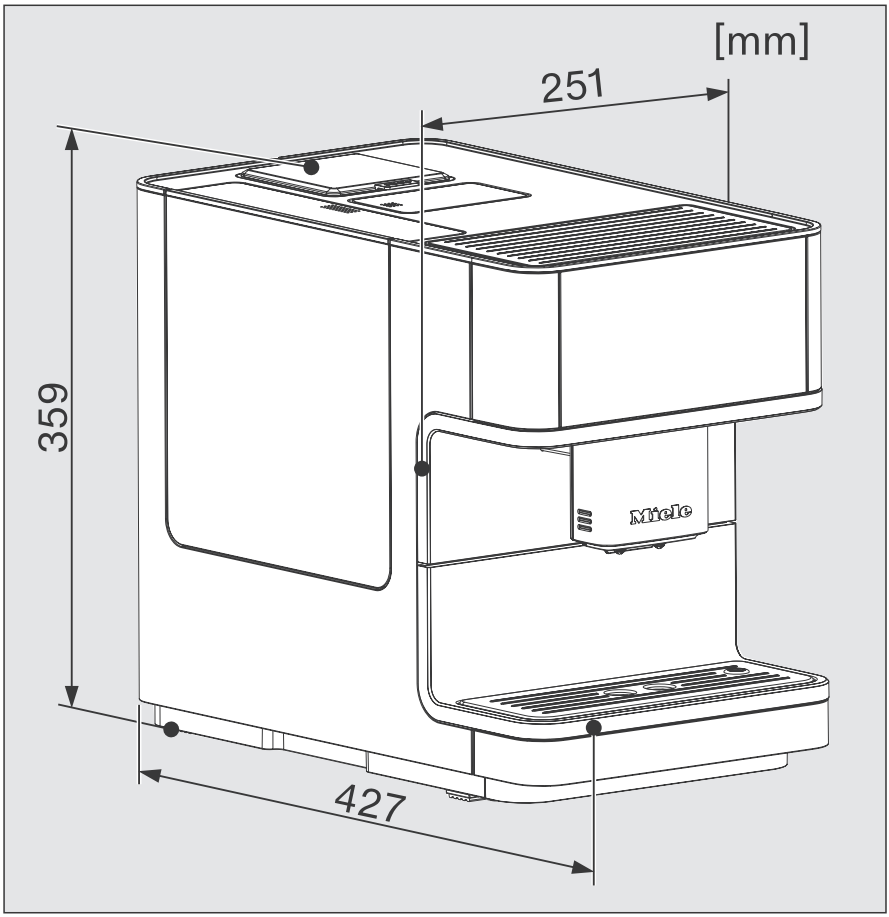

Felállítási útmutatások

⚠ A nem elegendő szellőzés túlmelegedést okozhat.
Ha a kávéfőzőnek nem megfelelő a szellőzése, a készülék túlmelegedhet.
Ügyeljen a kávéfőző megfelelő szellőzésére.
Üzemelés alatt ne fedje le a kávéfőzőt ruhával vagy hasonló tárgyakkal.

Ha a kávéfőzőt egy zárt bútorfront mögé állította fel, akkor a zárt ajtó mögött feltorlódik a hő és nedvesség gyülemlik fel. Ezáltal a kávéfőző és/vagy a bútor károsodhat.
Ne csukja be a bútorajtót, ha a kávéfőző üzemel.

Ügyeljen a következő felállítási útmutatásokra:

- A felállítási helynek száraznak és jól szellőzőnek kell lennie.
- A felállítási hely környezeti hőmérséklete +10°C és +38°C között legyen.
- A kávéfőző vízszintes felületen áll. A tárolófelületnek vízhatlannak kell lennie.

Ha a kávéfőzőt egy fülkében állítja fel, akkor a fülkének legalább a következő méretekkel kell rendelkeznie:

Magasság	508 mm
Szélesség	450 mm
Mélység	555 mm

Felállításnál vegye figyelembe, hogy a főzőmű kivételéhez a készülékajtót teljesen ki kell nyitni.

■ Állítsa a kávéfőzőt a fülke első peremével egy vonalba.

Készülékleírás

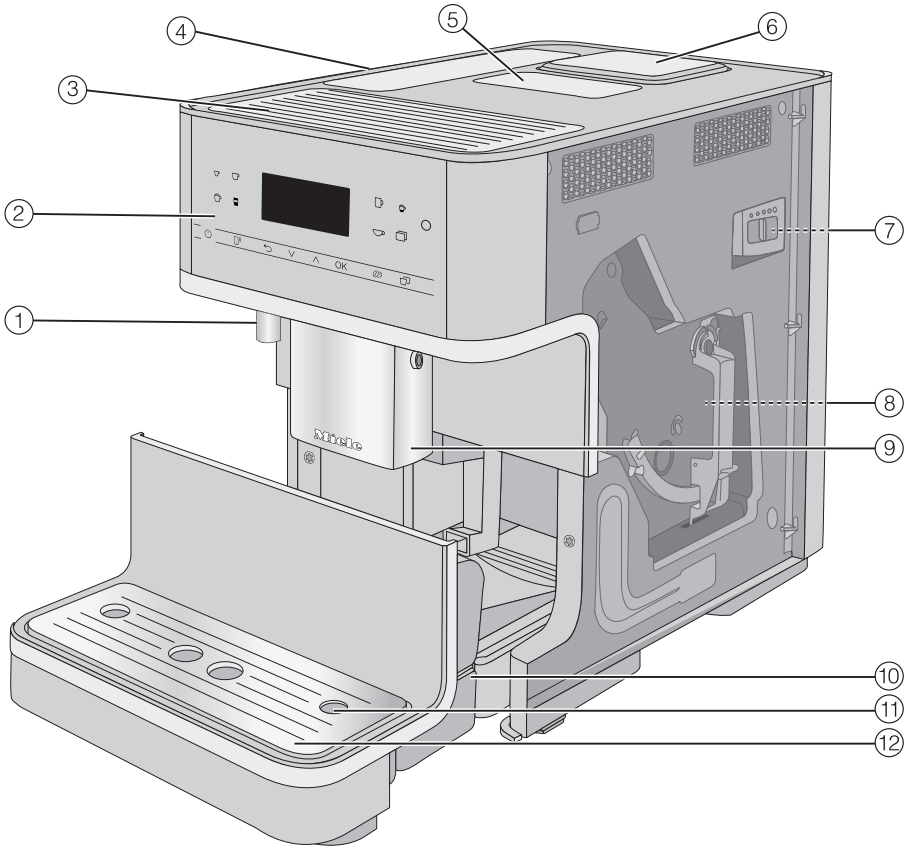

① Forró víz kifolyó

② Kezelőpanel

③ Csészefűtés*

④ Víztartály

⑤ Őröltkávé-rekesz

⑥ Szemeskávé-tartály

⑦ Őrlési fokozat beállítása (a készülékajtó mögött)

⑧ Főzőmű (a készülékajtó mögött)

⑨ Állítható magasságú központi kifolyó

⑩ Cseppfogó tálka fedéllel és zacctartállyal

⑪ Tejvezeték csatlakozóhelye

⑫ Alsó panel cseppfogó lemezzel

* modelltől függően: CM 6360, CM 6560

Tejtartály és tejlándzsa

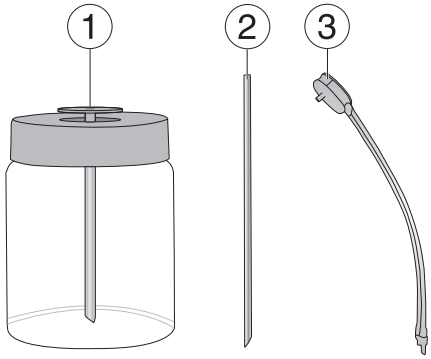

① Tejtartály*

② Tejlándzsa

③ Tejvezeték öblítőszeleppel

* modelltől függően: CM 6360, CM 6560

Tejtartály részletesen

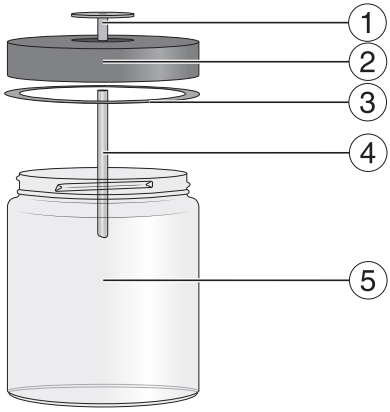

① Csatlakozóelem

② Fedél

③ Tömítőgyűrű

④ Nemesacél cső

⑤ Üveg

A tejtartály és a tejlándzsa csatlakozóeleme

A tej elkészítéséhez használhatja a tejlándzsát vagy a tejtartályt (modelltől függően a szállítási terjedelem része).

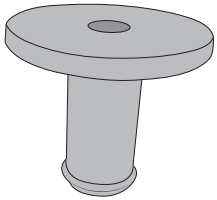

A szállítási terjedelemben egyetlen csatlakozóelem található, melyet vagy a tejlándzsára, vagy a tejtartály fedelébe kell helyezni.
Kiszállításkor a csatlakozóelem külön van mellékelve, vagy a tejtartály fedelében található (modelltől függően). A csatlakozóelemet egyszerűen, a tejtartály fedelének belső oldalából kinyomhatja.

Mellékelt tartozékok

- **Miele készülékápolási indulószett**
  Modelltől függően különböző tisztítási termékeket szállítunk.
- **Tisztítókefe**
  pl. a tejvezeték tisztításához
- **Tejlándzsa**
  tej készítéséhez közvetlenül a tejesdobozból
- **Tejtartály és fedél**
  tej tárolására és készítésére (modelltől függően tartalmazza a szállítási terjedelem)

Utólag vásárolható tartozékok

Ezeket a termékeket és a további tartozékokat a Miele webáruházban, a Miele ügyfélszolgálatánál vagy a Miele szakkereskedőnél szerezheti be.

- **Univerzális mikroszálas kendő**
  ujjlenyomatok és enyhe szennyeződések eltávolítására
- **Tisztítótabletták**
  a főzőmű zsírtalanítására
- **Vízkőmentesítő tabletták**
  a vízvezetékek vízkőmentesítéséhez
- **Tejtartály és fedél**
  tej tárolására és készítésére
- **CJ Jug 1,0 l**
  termosz kávéhoz vagy teához (kanna funkció)
- **Miele Black Edition One for all**
  szemes kávé – kiválóan alkalmas Espresso, Café Crema és tejjel készült kávé specialitások készítésére
- **Miele Black Edition Espresso**
  szemes kávé – tökéletesen alkalmas Espressók készítéséhez
- **Miele Black Edition Café Crema**
  szemes kávé – tökéletes különböző kávék készítéséhez
- **Miele Black Edition Decaf**
  szemes kávé – tökéletes koffeinmentes kávékülönlegességek készítéséhez

Az italgombok piktogramjai

	Espresso
	Kávé
	Hosszú kávé
	Cappuccino
	Latte macchiato
	Espresso macchiato
	Teavíz

Kezelő- és kijelzőelemek

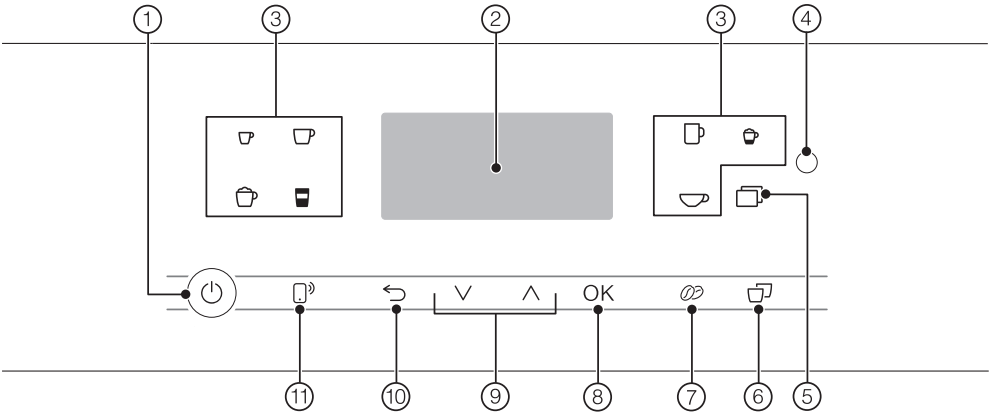

① **Be/Ki gomb** ⏻
Kávéfőző be- és kikapcsolása

② **Kijelző**
Információk megjelenítése az aktuális műveletről vagy az állapotról

③ **Italgombok**
Italok készítése

④ **Optikai interfész**
(csak a Miele Ügyfélszolgálata számára)

⑤ **Érintőgomb** ⧉
- További italok készítése: Ristretto, Cappuccino italiano, Flat white, Caffé Latte, Café au lait, forró tej és tejhab, forró víz, meleg víz, kávéskanna funkció
- Ápolóprogramok
- Profilok
- Beállítások

⑥ **„2 adag“ érintőgomb** ⧉
Két adag készítése egyféle italból

⑦ **„DoubleShot“ érintőgomb**
Különösen erős, aromás kávé készítése dupla mennyiségű őrölt kávéval és változatlan mennyiségű vízzel

⑧ ***OK* érintőgomb**
Kijelző üzeneteinek jóváhagyása és a beállítások elmentése

⑨ **Nyílgombok** ∧∨
Lapozás a kiválasztási listákban, egy kiválasztás kijelölése vagy értékek módosítása

⑩ **„Vissza“ érintőgomb** ⮌
Visszaugrás a következő feljebbi menübe, és a nem kívánt műveletek megszakítása

⑪ **MobileStart érintőgomb**
Italkészítés távoli elindítása a Miele Appon keresztül

Szimbólumok a kijelzőn

A szöveghez kiegészítőleg a következő szimbólumok jelenhetnek meg:

Szimbólum	Magyarázat
	A piktogram a „Beállítások“ menüt és a „Nyelv“ menüpontot jelöli.
	A szimbólum jelöli a kezelési információkat és utasításokat. Hagyja jóvá az üzeneteket az *OK* gombbal.
	Az üzembehelyezési zár be van kapcsolva. A kezelés le van zárva.
	A TeaTimer stopper elindult (Lásd a „TeaTimer“ című fejezetet). A fennmaradó áztatási idő a szimbólum mellett jelenik meg.
	A szimbólum a vízkőmentesítés alatt jelenik meg. A szimbólum megtalálható a víztartályon is: eddig a jelölésig töltse fel vízzel.
	Ha a Miele@home aktiválva van a kávéfőzőhöz, a Wi-Fi kapcsolat ezekkel a piktogramokkal kerül kijelzésre. A piktogramok a Wi-Fi kapcsolat erősségét mutatják az „erős“ és a „nincs csatlakoztatva“ fokozatok között.

Kezelési elv

Érintőgombok

Az érintőgombok ujjal történő megérintésével kezelheti a kávéfőzőt.

A gombok minden érintésekor hangjelzés hallható. Beállíthatja a gombhangok hangerejét, vagy kikapcsolhatja a gombhangot (lásd a „Beállítások“, „Hangerő“ fejezetet).

Italmenü

Ön az italmenüben van, ha a kijelzőn a következő jelenik meg: Ital választása.

További italokat a(z) További progr. menüben (⊡ érintőgomb) talál.

Egy menü előhívása és navigálás egy menüben

Az adott menü megnyitásához érintse meg a megfelelő érintőgombot, pl. a(z) ⊡ érintőgombot.

Az adott menüben műveleteket indíthat el vagy beállításokat módosíthat. Egy sáv a kijelző jobb oldalán mutatja, hogy további opciók vagy további szöveg következik.

Ha szeretné kiválasztani valamelyik menüpontot, érintse meg a nyílgombokat ∧∨, amíg a kívánt menüpont világos hátterű nem lesz.

Amint egy olyan érték, üzenet vagy egy beállítás megjelenik, amit jóváhagyhat, az *OK* érintőgomb narancs színnel világít.

A kiválasztás megerősítéséhez érintse meg az *OK* érintőgombot.

A ✓ pipáról ismerheti fel egy kiválasztási listában, hogy melyik beállítás van aktuálisan kiválasztva.

Kilépés a menüből vagy a művelet megszakítása

Az aktuális menüből való kilépéshez érintse meg az ⮌ érintőgombot.

Vagy érintse meg újra a narancs színnel világító érintőgombot az ital menübe való visszatéréshez.

Kávéitalok

Kávét vagy Espressot készíthet pörkölt kávészemekből, amelyeket a kávéfőző minden adaghoz frissen őröl meg.

Alternatívaként készíthet kávéitalokat már megőrölt kávéból (kávéporból).

Tanács: Ha nyers kávét szeretne használni, azt diófélék vagy magvak darálására szolgáló darálóval őrölheti meg. Az ilyen darálóknak általában rozsdamentes forgókésük van. A darált nyers kávét ezután **adagonként** töltse az őröltkávé-rekeszbe, majd készítse el a kívánt kávéitalokat.

Kávéfőzőjével elkészítheti a következő kávéspecialitásokat:

- Ristretto
- Espresso
- Kávé

- Hosszú kávé
- Cappuccino
- Cappuccino Italiano
- Latte macchiato
- Caffé Latte
- Espresso macchiato
- Flat white
- Café au lait

Forró tej és tejhab

Készíthet forró tejet és tejhabot tehéntejjel vagy alternatív növényi alapú tejtermékekkel.

Teaitalok

Teakészítéskor a következő teakülönlegességekhez választhat forró vízből:

- Japán tea
- Fehér tea
- Zöld tea
- Fekete tea
- Gyógytea
- Gyümölcstea

Különleges funkciók

Hálózatba kapcsolás

A kávéfőző integrált Wi-Fi modullal van felszerelve. A Wi-Fi modul lehetővé teszi a hálózati kapcsolatot az otthoni hálózattal, valamint a Miele App használatát egy mobil végkészüléken.

Miután a kávéfőző kiépítette a Wi-Fi kapcsolatot, a kapcsolat automatikusan újra létrejön, amikor újra bekapcsolja.

Gondoskodjon arról, hogy kávéfőző felállítási helyén a Wi-Fi hálózat jelerőssége megfelelő legyen.

A kávéfőző Wi-Fi hálózathoz történő csatlakoztatásával megnövekszik az energiafogyasztás, akkor is, ha a kávéfőző ki van kapcsolva.

Smart Extrák a Miele App-on keresztül*

A Miele App-on keresztül történő hálózatba kapcsolás számos Smart Extrát tesz elérhetővé, többek között a következőket:

- Állapotinformációk lekérdezése
- További hasznos funkciók használata
- A kávéfőző naprakészen tartása a Miele legújabb fejlesztéseivel, szoftverfrissítések segítségével

A Smart Extrákkal kapcsolatos további részleteket a Miele weboldalán, az Apple App Store®-ban vagy a Google Play Áruház™-ban találja.

* A Miele & Cie. KG kiegészítő digitális szolgáltatása. A funkciók köre a modelltől és az országtól függően változhat. A Miele App-ban a Miele digitális termékeire és szolgáltatásaira vonatkozó Általános Szerződési Feltételeket és Adatvédelmi Szabályzatot kell elfogadnia. A Miele fenntartja a jogot, hogy a digitális ajánlatokat bármikor megváltoztassa vagy megszüntesse.

Miele alkalmazás

A Miele alkalmazást ingyenesen letöltheti az Apple AppStore-ból vagy a Google Play áruházból.

Letölthető az App Store-ból

SZEREZD MEG: Google Play

DoubleShot

A különösen erős, aromás kávéital elkészítéséhez választhatja a DoubleShot funkciót. Ennek során a forrázási folyamat felétől a készülék újra kávébabot őröl és forráz. A rövidített forrázási idővel kevesebb nemkívánatos aroma és keserű ízanyag oldódik ki.

A DoubleShot funkciót minden kávéital esetében aktiválhatja, kivéve a „Ristretto“ italt.

Két adag

Egyszerre két csészét is megtölthet vagy két adagot is készíthet egy nagy csészébe ugyanabból az italból.

Kávéskanna

A(z) kávéskanna funkcióval egymás után automatikusan több csésze kávét készíthet el, például hogy megtöltsön egy kávéskannát.

Legfeljebb nyolc csészényi italt készíthet így el közvetlenül egymás után (legfeljebb 1 liter).

TeaTimer

Ha teavizet készített, aTeaTimer funkcióval elindíthat egy stoppert. A választott teafajtához be van állítva egy bizonyos áztatási idő, amely azonban módosítható.

Csészefűtés

Modelltől függően: CM 6360, CM 6560.

A kávéfőző csészefűtési funkciójával előmelegítheti a csészéket vagy poharakat.

Az Espresso és más kávéitalok íze előmelegített csészében jobban kibontakozik, és az ital hőmérséklete tovább megmarad.

Ha a csészefűtés aktiválva van, a készülék folyamatosan melegíti a csészetartó felületet, amíg a kávéfőző be van kapcsolva. Ezáltal nő a kávéfőző energiafogyasztása.

Szakértői mód

A Szakértői mód funkcióval italkészítés közben módosíthatja az italmennyiséget. A beállítást a készülék **nem** menti, és az csak az aktuális italkészítésre érvényes.

Profilok

A különböző felhasználók ízlésének megfelelően még akár egyedi profilt is létrehozhat a Miele italmenühöz (Miele profil).

Minden profilban egyénileg beállíthatja minden italhoz az ital mennyiségét és a paramétereket.

Az első használat előtt

- Távolítsa el az esetleg a készüléken levő címkéket.

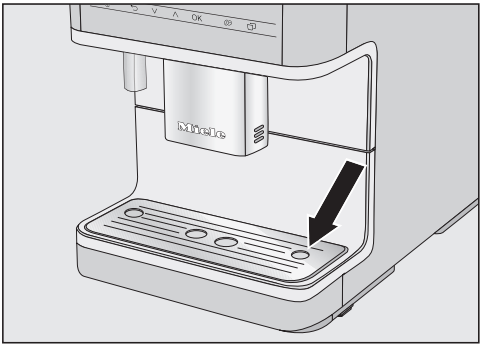

- Távolítsa el a védőfóliát a cseppfogó lemezről, és helyezze be az alsó panelbe.
- Állítsa a kávéfőzőt sima, vízre nem érzékeny felületre (lásd a „Felállítási útmutatások“ részt).

Tisztítsa meg a készüléket, mielőtt vizet és szemes kávét tölt a kávéfőzőbe. Vegye figyelembe a „Tisztítás és ápolás“ c. fejezet útmutatásait, például tisztítsa meg a szemeskávé-tartályt száraz, puha kendővel.

- Tisztítsa meg a víztartályt, a szemeskávé-tartályt és a központi kifolyót.
- Vegye ki a víztartályt, és töltse fel friss, hideg vízzel. Vegye figyelembe a „max.“ jelölést, és helyezze vissza a víztartályt.
- Vegye le a szemeskávé-tartály fedelét, töltse bele a pörkölt szemes kávét, és tegye vissza fedelet.
- Dugja be a kávéfőző hálózati csatlakozóját a dugaszolóaljzatba.

A készülék első bekapcsolása és üzembe helyezése

- Érintse meg a Be/Ki ⏻ gombot, ha a kijelzőn nem jelenik meg semmi.

A kijelző nyelvének kiválasztása

- Válassza ki a kívánt nyelvet.

Adott esetben a tartózkodási helyét is meg kell adnia.

Hálózatba kapcsolás beállítása (Miele@home)

A szoftverfrissítések eléréséhez és a kávéfőző mobil készülékén történő kezeléséhez a Miele Appon keresztül csatlakoztathatja kávéfőzőjét az otthoni Wi-Fi hálózatra.

Az üzembe helyezés közben a következő jelenik meg a kijelzőn: „Miele@home“ beállítás.

Tanács: A Miele@home funkciót később is beállíthatja kávéfőzőjéhez. Ezután válassza a(z) átugrás lehetőséget.

- Ellenőrizze, hogy Wi-Fi-hálózatának jele megfelelő erősségű-e a kávéfőző felállítási helyén.
- Érintse meg a következőt: Tovább.
- Válassza ki a kívánt csatlakozási módot.
- Kövesse a kávéfőző kijelzőjén és a Miele Appban megjelenő utasításokat.

A kijelzőn a(z) Kapcsolat sikeresen létrejött. jelenik meg.

Az új szoftver a kávéfőzőjéhez a legközelebbi bekapcsoláskor a RemoteUpdate segítségével letöltésre kerül, amennyiben rendelkezésre áll. Ebben az esetben ön üzenetet kap, hogy telepítheti az új szoftvert (lásd a „RemoteUpdate“ című fejezetet).

A hálózatba kapcsolással nő a kávéfőző energiafogyasztása.

- Az üzembe helyezés folytatásához érintse meg az *OK* gombot.

A vízkeménység beállítása

A lakóhelyén mért vízkeménységről az illetékes vízművektől kap tájékoztatást.

A vízkeménység beállításához további információkat a „Beállítások“ fejezet „Vízkeménység“ fejezetben talál.

- Adja meg a helyi vízkeménységet (dH), és hagyja jóvá az *OK* gombbal.

Performance mód kiválasztása

Kiválaszthatja a kávézási szokásainak megfelelő Performance üzemmódot (lásd „Beállítások“ című fejezet, „Performance üzemmód“ című részt):

- **Eco mód**: ez az üzemmód fogyasztja a legkevesebb energiát (előre beállított).
- **Barista-mód**: ez az üzemmód a tökéletes kávézási élmény elérésére optimalizált.
- **Latte-mód**: ebben az üzemmódban jelentősen gyorsabban készítheti el a tejes italokat.

- Válassza ki a kívánt Performance üzemmódot.
- Hagyja jóvá az *OK* gombbal.

Ha a(z) Eco mód-tól eltérő Performance üzemmódot választ, megnő a kávéfőző energiafogyasztása.

Az üzembe helyezés befejezése

Ezzel az üzembe helyezés sikeresen lezárult.

- Hagyja jóvá az *OK* gombbal.

A kávéfőző felfűt, és átöblíti a vezetékeket. Az öblítővíz a központi kifolyón keresztül távozik.

- Az első tejkészítés előtt öblítse át a tejvezetéket (lásd a „Tejvezeték öblítése“ c. fejezetet).

Vegye figyelembe, hogy a teljes kávéaroma és a jellegzetes crema csak néhány adag kávé lefőzése után érvényesül.

Az első használat során az első két főzetet öntse ki, hogy a gyári ellenőrzésből származó összes kávémaradékot eltávolítsa a forraló rendszerből.

Az első kávéitalok készítésénél a készülék nagyobb mennyiségű kávébabot őröl. Ezért pormaradványok gyűlhetnek össze a cseppfogó tálca fedelén.

A kávéfőző használat utáni kikapcsolásához érintse meg a Be/Ki gombot ⏻. **Ne** húzza ki a hálózati csatlakozót – ha a kávéfőzőt röviddel az üzembe helyezés után leválasztja a hálózatról, akkor ismét el kell végezni az üzembe helyezést.

A kávéfőző bekapcsolása

■ Érintse meg a Be/Ki gombot ⏻.

A kávéfőző felfűt, és átöblíti a vezetékeket. A központi kifolyóból forró víz folyik ki.

Ha a kijelzőn megjelenik a(z) Ital választása, elkészítheti az italokat.

Ha a kávéfőző már elérte az üzemi hőmérsékletet, akkor a rendszer nem öblíti át a vezetékeket bekapcsoláskor.

A szemeskávé-tartály feltöltése

⚠ A szakszerűtlen használattól az őrlőmű károsodhat.

Ha folyadékot, őrölt kávét vagy előkezelt kávébabot cukorral, karamellel stb. tölt a szemeskávé-tartályba, a készülék károsodhat.
A nyers kávé (zöld, pörköletlen kávébabok) vagy olyan kávékeverékek, amelyek nyers kávét tartalmaznak, károsíthatják az őrlőművet. A nyers kávébabok nagyon kemények és még tartalmaznak bizonyos mennyiségű maradék nedvességet. A kávéfőző őrlőműje már az első őrléskor károsodhat.

Kizárólag pörkölt szemes kávét töltsön a szemeskávé-tartályba.

Kávét vagy Espressót készíthet pörkölt kávészemekből, amelyeket a kávéfőző minden adaghoz frissen őröl meg. Ehhez töltse a kávészemeket a szemeskávé-tartályba.

Alternatívaként készíthet kávéitalokat már megőrölt kávéból (kávéporból).

Tanács: A nyers kávét diófélék vagy magvak darálására szolgáló darálóval őrölheti meg. Az ilyen darálóknak általában rozsdamentes forgókésük van. A darált nyers kávét ezután **adagonként** töltse az őröltkávé-rekeszbe, majd készítse el a kívánt kávéitalokat.

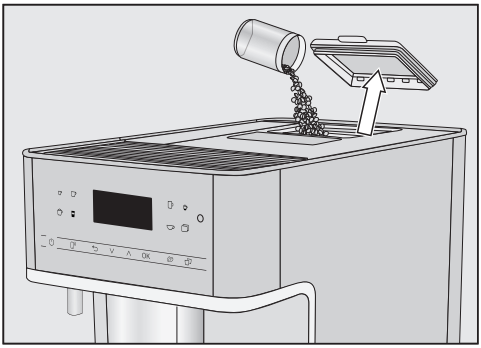

■ Vegye le a szemeskávé-tartály fedelét.

■ Töltsön szemes kávét a szemeskávé-tartályba.

■ Helyezze vissza a fedelet.

Tanács: Csak annyi szemes kávét töltsön a tartályba, amennyit néhány napon belül felhasznál.
A kávé a levegővel érintkezve veszít az aromájából.

A víztartály feltöltése

⚠ Az elszennyeződött víz egészségkárosító hatású lehet.

A már régóta a víztartályban lévő víz elszennyeződhet és veszélyeztetheti az egészségét.

Naponta cserélje a vizet a víztartályban.

⚠ A szakszerűtlen használat károkat okozhat.
Nem megfelelő folyadékok, mint meleg, vagy forró víz, valamint más folyadékok károsíthatják a kávéfőzőt.
A szénsavas víztől nagyon vízköves lesz a kávéfőző.
Kizárólag hideg és friss ivóvizet töltsön a víztartályba.

Ha a víztartály kicsit feljebb van, vagy ferde, a kifolyószelep nem dokkol megfelelően és víz folyhat ki.
Ellenőrizze, hogy nem szennyezett-e a víztartály alatti felület.
Szükség esetén tisztítsa meg a víztartály alatti felületet.

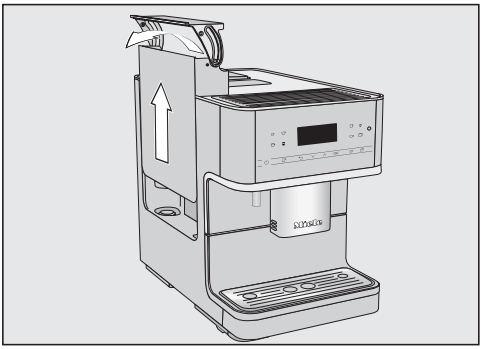

- Nyomja meg a fedél jobb oldalát.
- Húzza ki a víztartályt a fedelénél fogva felfelé.
- Töltsön hideg, friss ivóvizet a víztartályba a *max.* jelölésig.
- Helyezze vissza a víztartályt.

A központi kifolyó beállítása a csésze magasságához

A központi kifolyót a saját csészéinek vagy poharainak magasságához állíthatja be. Így a kávé vagy az Espresso nem hűl ki olyan hamar, a crema pedig tovább megmarad.

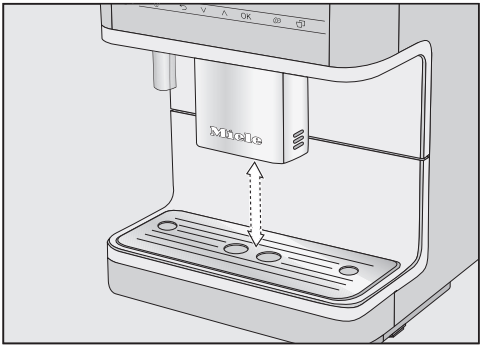

- Húzza le a központi kifolyót egészen az edény pereméig,
  vagy pedig tolja fel, amíg az edény alá nem fér.

Paraméterek

A paraméterek kijelzése és módosítása

Minden ital esetében módosíthatja a mennyiséget.
Ezenkívül minden kávéitalhoz egyedileg be tudja állítani az őrlési mennyiséget, a forrázási hőmérsékletet és az előforrázást.

- Érintse meg a(z) ⧉ gombot.
- Válassza a(z) Paraméterek lehetőséget.
- Válassza ki az italt.
- Hagyja jóvá az *OK* gombbal.

Megjelennek azok a paraméterek, amelyeket ennél az italnál módosíthat.

Ha kiválasztotta valamelyik kávéitalt, megjelenik a(z) Őrlési mennyiség, a(z) Forralási hőmérséklet és a(z) Előfőzés paraméter aktuális beállítása.

Az első sorban a(z) Italmennyiség menüpont látható. Ha kiválasztja a(z) Italmennyiség paramétert, és az *OK* gombbal jóváhagyja, azonnal elindul az italkészítés.

- Válassza ki a kívánt paramétert.
- Módosítsa igény szerint a beállítást.
- Hagyja jóvá az *OK* gombbal.

A készülék menti a beállítást.

Az italmennyiség módosítása

Az italmennyiséget a szakértői üzemmódban az elkészített italhoz vagy véglegesen módosíthatja. Ha véglegesen módosítani szeretné az ital mennyiségét, módosítsa a(z) Italmennyiség paramétert.

- Tegyen egy csészét a központi kifolyó alá.
- Érintse meg a(z) ⧉ gombot.
- Válassza a(z) Paraméterek lehetőséget.
- Válassza ki az italt.
- Hagyja jóvá az *OK* gombbal.

Megjelennek azok a paraméterek, amelyeket ennél az italnál módosíthat.

- Válassza a(z) Italmennyiség lehetőséget.
- Hagyja jóvá az *OK* gombbal.

A kívánt ital elkészül. Amint a minimális mennyiség elkészült, a kijelzőn a következő jelenik meg: Mentés.

- Ha a kívánságának megfelelő mennyiség belekerült az edénybe, érintse meg az *OK* gombot.

Ha a tejjel készült kávéspecialitásoknál akarja módosítani az italmennyiséget, a készülék az elkészítés során egymás után elmenti az ital alkotóelemeit.

- Ha megfelel önnek az adott összetevő mennyisége, érintse meg az *OK* gombot.

Innentől kezdve ez az ital a beprogramozott italmennyiség szerint készül el.

Tanács: A kezelőpanelen megjelenített italok mennyiségét hosszú gombnyomással tudja módosítani az elkészítés alatt. Ehhez tartsa addig megérintve a kívánt ital gombját, amíg el nem indul az italkészítés. Amint a minimális mennyiség elkészült, a kijelzőn a következő jelenik meg: Mentés.

Ha a víztartály az italkészítés közben kiürül, a kávéfőző megszakítja a mennyiség programozását. Az új italmennyiséget a készülék **nem** menti el.

Szakértői üzemmód

Szakértői üzemmód be- és kikapcsolása

Megjelenik az italmenü.

- Érintse meg a(z) ⧉ érintőgombot.
- Válassza ki a(z) Beállítások ⚑ | Szakértői mód lehetőséget.
- Válassza ki a kívánt opciót.
- Hagyja jóvá az *OK* gombbal.

A készülék menti a beállítást.

Az italmennyiség módosítása a szakértői üzemmódban

Az italmennyiség csak az egyes italkészítési fázisok alatt módosítható, és csak az elkészített italra vonatkozóan. Az új italmennyiséget a készülék nem menti el.

Ha a DoubleShot ⧉ vagy a két adag ⧉ lehetőséget választja, nem lehet módosítani az italmennyiséget a Szakértői üzemmóddal.

Megjelenik az italmenü.

■ Válassza ki az italt.

Az italkészítés elindul. Az ital kiadása közben most már beállíthatja az italmennyiséget. Például a Latte macchiato esetében módosíthatja a forró tej, a tejhab és az Espresso mennyiségét.

■ A(z) ∧ és ∨ nyílgombokkal tolja el a szabályozót (a kis háromszöget) a kívánt állásba.

Profilok

Profil létrehozása

■ Érintse meg a(z) ⊡ érintőgombot.

■ Válassza a(z) Profilok lehetőséget.

■ Hagyja jóvá az *OK* gombbal.

Megnyílik a(z) Profilok menü.

■ Válassza a(z) Profil létrehozása lehetőséget.

A kijelzőn megnyílik a szerkesztő.

A(z) ∧ és ∨ nyílgomb segítségével adhatja meg a betűket és a számokat. Azt is kiválaszthatja, hogy nagy- vagy kisbetűket szeretne használni.

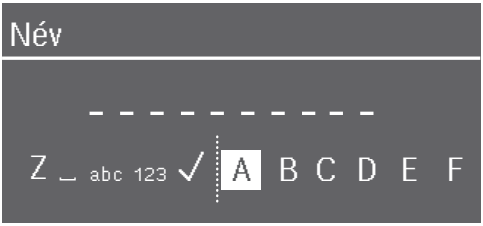

- A karakter megadásához jelölje ki a karaktert, és hagyja jóvá az *OK* gombbal.
- Érintse meg a(z) ⮌ érintőgombot egy karakter törléséhez.
- A név elmentéséhez válassza ki a pipát ✓, és hagyja jóvá az *OK* gombbal.

■ Adja meg a profil nevét.

Tanács: Rövid, lényegre törő neveket válasszon.

A profil létrejött.

Az aktuális profil neve a kijelző bal felső részén jelenik meg.

Italok készítése profilból

■ Érintse meg a(z) ⊡ érintőgombot és válassza ki a(z) Profilok lehetőséget. Hagyja jóvá az *OK* gombbal.

■ Válassza ki a kívánt profilt.

■ Válassza ki a kívánt italt.

Az italkészítés elindul.

Ital módosítása egy profilban

Ha módosítja valamelyik ital paramétereit az egyik profilban, ezek a beállítások csak az aktív profilra lesznek érvényesek. Ezek a beállítások nem érintik a többi profilhoz tartozó italokat.

■ Érintse meg a(z) ⊡ érintőgombot.

Megnyílik a(z) Profilok menü.

■ Válassza ki a kívánt profilt.

A kiválasztott profil neve a kijelző bal felső részén jelenik meg.

Most külön-külön módosíthatja az italokat.

Profilok szerkesztése

Ha már legalább egy profilt létrehozott, a(z) Profilok menüben szerkesztheti a profilokat.

■ Érintse meg a(z) ⊡ érintőgombot.

Megnyílik a(z) Profilok menü.

■ Válassza a(z) Szerkesztés lehetőséget.

■ Hagyja jóvá az *OK* gombbal.

Ezután a kiválasztott profilban az alábbi beállításokat szerkesztheti:

- Profilváltás beállítása
- Profilnév módosítása
- Profil törlése

Profilváltás beállítása

■ Érintse meg a(z) ⊡ érintőgombot.

Megnyílik a(z) Profilok menü.

■ Válassza ki a(z) Szerkesztés lehetőséget.

■ Hagyja jóvá az *OK* gombbal.

■ Válassza ki a(z) Profil megváltoztatása lehetőséget.

■ Hagyja jóvá az *OK* gombbal.

Az alábbi lehetőségei vannak:

- **Kézi**: a kiválasztott profil aktív marad mindaddig, amíg ön ki nem választ egy másik profilt.
- **Adag után**: minden adag ital után ismét a Miele profil jelenik meg.
- **Bekapcsolással**: a kávéfőző bekapcsolásakor mindig megjelenik a Miele profil, függetlenül attól, hogy a legutolsó kikapcsolás előtt melyik profil volt kiválasztva.

■ Válassza ki a kívánt opciót.

■ Hagyja jóvá az *OK* gombbal.

Név módosítása

Ez a kiválasztás csak akkor lehetséges, ha a Miele profilon kívül már létrehozott egy profilt.

■ Válassza ki a(z) Név változtatása lehetőséget, és hagyja jóvá az *OK* gombbal.

■ Módosítsa kívánsága szerint a nevet (lásd a „Profilok létrehozása“ c. szakaszt is).

Profil törlése

Ez az opció csak akkor lehetséges, ha a Miele profil mellett már létrehozott egy másik profilt.

■ Érintse meg a(z) ⊡ érintőgombot.

Megnyílik a(z) Profilok menü.

■ Válassza ki a(z) Szerkesztés lehetőséget.

■ Hagyja jóvá az *OK* gombbal.

■ Válassza ki a(z) Profil törlése lehetőséget.

■ Hagyja jóvá az *OK* gombbal.

■ Válassza ki a törlendő profilt.

■ Válassza ki a(z) Igen lehetőséget.

■ Hagyja jóvá az *OK* gombbal.

A profil törlésre kerül.

Őrlési fokozat

A megfelelő őrlési fokozat felismerése

A következő jelekből ismerheti fel, hogy kell-e módosítania az őrlési fokozatot.

Az őrlési fokozat **túlságosan durva**, ha

- az Espresso vagy a kávé túl gyorsan folyik a csészébe,
- az Espresso vagy a kávé túl savanyú,
- a crema nagyon világos és nincs tartása.

Az őrlési fokozat **túlságosan finom**, ha

- az Espresso vagy a kávé csak cseppenként folyik a csészébe,
- az Espresso vagy a kávé túl keserű,
- a crema sötétbarna színű.

Az őrlési fokozat beállítása

Az őrlőmű megsérülhet, ha az őrlési fokozaton egyszerre egynél több fokozatot állít.

Az őrlési fokozaton mindig csak egy fokozatot állítson.

A fokozatállítás elvégzése után mindig indítson el egy italkészítést a szemes kávé őrléséhez. Ezután folytathatja az őrlési fokozat fokozatonkénti állítását.

■ Nyissa ki a készülék ajtaját.

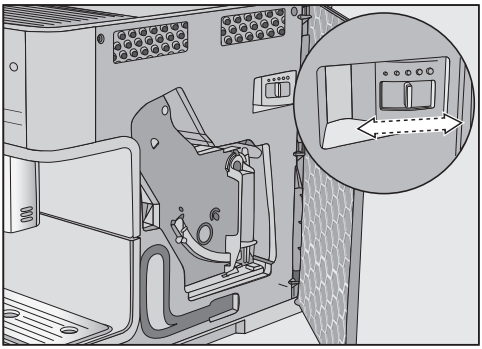

■ Tolja az őrlési fokozat karját legfeljebb egy fokozattal balra (finomabb őrlés), vagy jobbra (durvább őrlés).

A beállított őrlési fokozat minden kávéitalra érvényes.

■ Csukja be a készülék ajtaját.

■ Ürítse ki a cseppfogó tálcát **és** a zacctartályt.

■ Készítsen egy kávéitalt.

Ezután ismét állíthat az őrlési fokozaton.

A módosított őrlési fokozat csak a második kávékészítés után érvényesül.

Az őrlőmű idővel természetszerűleg bizonyos mértékben elhasználódik. Szükség esetén állítsa finomabbra az őrlési fokozatot.

Hálózatba kapcsolás

A hálózatba kapcsolás előfeltételei

A hálózatba kapcsoláshoz kérjük, vegye figyelembe a következő követelményeket:

1. Otthoni hálózat elérhető a felállítási helyen.
   Tartsa kéznél a Wi-Fi-jelszót.
2. A Miele App mobil végkészüléken elérhető.
3. Ön rendelkezik felhasználói fiókkal a Miele App-ban.

A MobileStart be- és kikapcsolása

Ha a MobileStart funkciót szeretné használni, a következő opció legyen bekapcsolva: Távvezérlés.

Megjelenik az italmenü.

■ Érintse meg a(z) érintőgombot.

A(z) érintőgomb világít. Most elindíthat egy italkészítést az App segítségével. Ehhez vegye figyelembe a bevezető utasításokat.

MobileStart előkészítése

⚠ Égés- és forrázásveszély a kifolyóknál.
Ha a felügyelet nélküli üzemelés során folyadék vagy gőz lép ki, harmadik személy megégetheti magát, ha testrészeit a központi kifolyó alá tartja, vagy ha hozzáér a forró alkatrészekhez.
Gondoskodjon arról, hogy senki, különösen gyermekek ne legyenek veszélynek kitéve, ha felügyelet nélkül indítja el a berendezést.

A tej a tejtartályban vagy a tejesdobozban **nem** kerül hűtésre.
A tej megromolhat, ha hosszabb ideig hűtetlenül a tejtartályban vagy tejesdobozban hagyja (a tej fajtájától függően).
Ha az Appon keresztül szeretne tejes italkészítést indítani, ügyeljen arra, hogy a tej kellőképpen hideg legyen (< 10 °C).
Különösen a tehéntejet ne tárolja hosszabb ideig hűtetlenül a tejtartályban vagy tejesdobozban.
Vegye figyelembe a gyártó utasításait a felhasznált tej eltarthatósági idejére vonatkozóan.

A(z) Mobile Start segítségével pl. italkészítést indíthat el a Miele Appon keresztül.

A következőket: Mobile Start csak akkor használhatja, ha

- a Miele@home be van állítva a kávéfőzőjéhez és
- Mobile Start be van kapcsolva.

■ Ügyeljen arra, hogy a kávéfőző üzemkész legyen, pl. a víztartály és a szemeskávé-tartály megfelelő mértékben fel legyen töltve.

- Állítson egy megfelelő méretű, üres edényt a központi kifolyó alá.

Most már készíthet italokat az App segítségével.

Ha a(z) Mobile Start funkcióval készít italt, a készülék akusztikus és vizuális jelekkel figyelmezteti önt az ital kiadására. Ezeket a figyelmeztető jelzéseket nem lehet módosítani vagy kikapcsolni.

Ha a kávéfőzőt közvetlenül kezelik, az Appon keresztüli kezelés nem lehetséges. A készüléken történő kezelés elsőbbséget élvez.

Csészemelegítés

Modelltől függően: CM 6360, CM 6560.

A csészemelegítés be- vagy kikapcsolása

- Érintse meg a(z) ⊡ érintőgombot.
- Válassza ki a(z) Beállítások ⚑ | Csészefűtés lehetőséget.
- Válassza ki a kívánt opciót.
- Hagyja jóvá az *OK* gombbal.

A készülék menti a beállítást.

Csészék előmelegítése

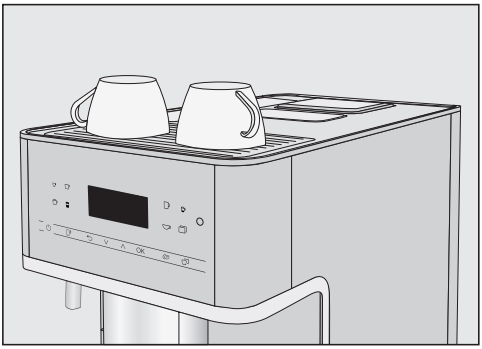

- Helyezze a csészéket vagy poharakat a kávéfőző csészemelegítőjére.

A kávéfőző felébresztése

Az energiatakarékosság érdekében a kijelző kb. 7 perc után kikapcsol, ha egyetlen érintőgombot sem érint meg, ill. nem futtat ápolóprogramot. Az *OK* érintőgomb pulzálva világít, amíg a kávéfőző be van kapcsolva.

- A kávéfőző készenléti állapotából történő kilépéséhez és az újbóli italkészítéshez érintsen meg egy érintőgombot.

Hosszabb távollét előkészítése

Ha három napnál tovább nem használja a kávéfőzőt, pl. nyaralás alatt, készítse elő erre a készüléket.

- Ürítse ki a cseppfogó tálcát, a zacctartályt és a víztartályt.
- Alaposan tisztítson meg minden alkatrészt, beleértve a főzőművet és a készülék belső terét is.
- A kávéfőző villamos hálózatról való leválasztásához húzza ki a hálózati csatlakozót.

A kávéfőző kikapcsolása

- Érintse meg a Be/Ki gombot ⏻.

Ha tejes italt készített, a kijelzőn megjelenik a(z) Tegye az öblítőszelepet a cseppfogó lemezbe..

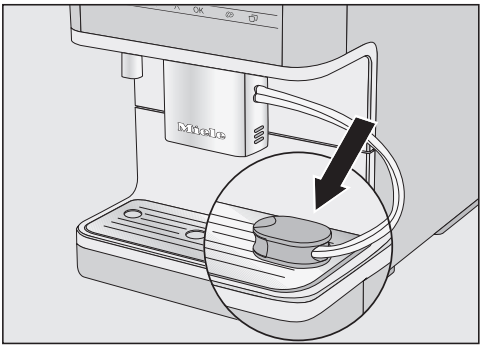

- Helyezze az öblítőszelepet a cseppfogó lemez jobb oldali nyílásába.
- Hagyja jóvá az *OK* gombbal.

Ha történt italkészítés, a vezetékek átöblítésre kerülnek. Ezután a kávéfőző kikapcsol.

⚠ Égési és forrázási veszély a kifolyóknál!
A kilépő folyadékok és a gőz nagyon forróak és égési sérülést okozhatnak!
Ne tartsa semmilyen testrészét a kifolyók alá, amikor a forró folyadékok vagy a gőz kilép.
Ne érintsen meg forró alkatrészeket.

Forró tej és tejhab

Tej és alternatív tejtermékek elkészítése

Cukortartalmú adalékok a tejben vagy alternatív növényi alapú tejtermékek, pl. szójaitalok leragadhatnak a tejvezetéken és a tejvezető részeken. A nem megfelelő folyadékok maradványai befolyásolhatják a kifogástalan italkészítést.
Kizárólag adalékanyagoktól mentes tejet használjon.

Az állati eredetű tej természetéből adódóan baktériumokat tartalmaz.
Ha állati eredetű tejet használ, az kizárólag pasztőrözött tej legyen, pl. pasztőrözött tehéntej.

Készíthet forró tejet és tejhabot tehéntejjel vagy alternatív növényi alapú tejtermékekkel.

A felfűtési fázist követően a készülék a központi kifolyóban gőzzel felmelegíti, majd levegő hozzáadásával felhabosítja a tejet. A felhasznált tejtől függően azonban nagyon eltérő lehet a tejhab állaga. Nem minden tejből készíthető tejhab.

Tanács: A megfelelő állagú tejhab elkészítéséhez min. 3%-os fehérjetartalmú hideg (< 10 °C) tehéntejet használjon. A tej zsírtartamát saját ízlésének megfelelően választhatja ki. Teljes tejjel (legalább 3,5% zsírtartalom) a tejhab kissé krémesebb lesz, mint zsírszegény tejjel.

A növényi alapú alternatív tejtermékek – a továbbiakban röviden „alternatív tejtermékek” – más összetevőket is tartalmaznak, mint pl. a tehéntej. Az alternatív tejtermékek a természetes sajátosságuk következtében besűrűsödnek. Forró tej vagy tejhab készítésekor az ilyen besűrűsödés megakadályozhatja az alternatív tejtermék beszívását.

Az alternatív tejtermékeket az elkészítés előtt közvetlenül jól keverje meg.

Ne rázza fel az alternatív tejtermékeket. A felrázás nemkívánatos habképződéshez vezet a csomagolásban és rontja az elkészítést.

Tanács: Az elkészítés után azonnal öblítse el kézzel a tejvezetéket.

A tejtartály előkészítése

A tejtartály **nem** hűti a tejet.
A tej megromolhat, ha hosszabb ideig hűtetlenül a tejtartályban hagyja (a tej fajtájától függően).
Különösen a tehéntejet ne tárolja hosszabb ideig hűtetlenül a tejtartályban.
Vegye figyelembe a gyártó utasításait a felhasznált tej eltarthatósági idejére vonatkozóan.

Ha hosszabb ideig nem használt tejet, akkor az első italkészítés előtt öblítse ki a tejvezetéket.

Tanács: Jó minőségű tejhab készítéséhez használjon hideg tejet (< 10 °C).

- Dugja be a csatlakozóelemet felülről a fedélbe, amíg minden szorosan nem záródik.
- Dugja be a nemesacél csövet belülről a fedélbe. Ügyeljen arra, hogy a ferde vége lefelé mutasson.
- Ha alternatív tejterméket használ, jól keverje meg. Az optimális elkészítéshez az alternatív tejterméket keverve, ne rázva használja fel.
- Töltse fel tejjel a tejtartályt legfeljebb 2 cm-rel a perem alatti szintig. Zárja le a tejtartályt a fedéllel.

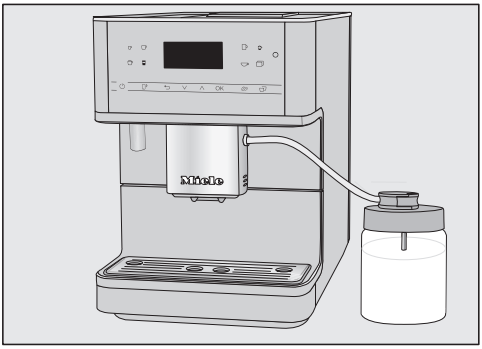

- Állítsa a tejtartályt a kávéfőző jobb oldalára.
- Csatlakoztassa a tejvezeték öblítőszelepét a tejtartály fedelére.
- Csatlakoztassa a tejtartályt a kávéfőzőhöz úgy, hogy a tejvezetéket a központi kifolyón lévő csatlakozóba dugja.

A tejvezetéken és a központi kifolyón lévő „varrat“ megkönnyíti önnek a helyes összeszerelést.

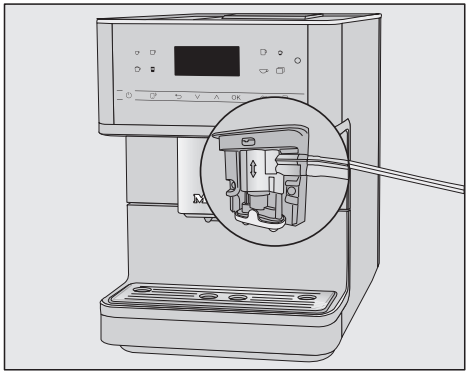

A tejesdoboz és a tejvezeték előkészítése

Ha hosszabb ideig nem használt tejet, akkor az első italkészítés előtt öblítse ki a tejvezetéket.

A tejvezeték segítségével a tejet közvetlenül a tejesdobozból vagy egyéb csomagolásból is elkészítheti. A tejvezeték a csatlakozóelemből és egy hosszú nemesacél csőből áll.

Tanács: Jó minőségű tejhab készítéséhez használjon hideg tejet (< 10 °C).

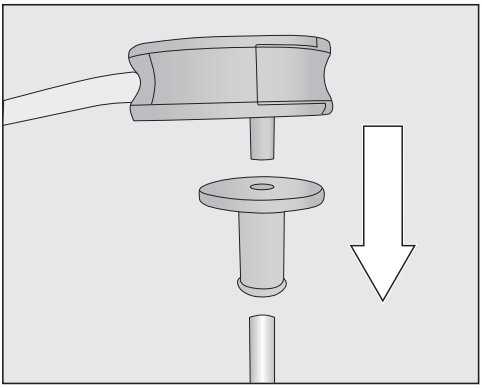

- Először helyezze a csatlakozóelemet a hosszú nemesacél csőre. Ügyeljen arra, hogy a ferde vége lefelé mutasson.
- Csatlakoztassa az öblítőszelepet a csatlakozóelemre.

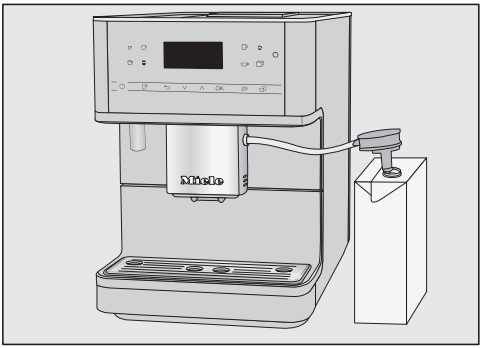

- Ha alternatív tejterméket használ, jól keverje meg. Az optimális elkészítéshez az alternatív tejterméket keverve, ne rázva használja fel.
- Állítsa a tejesdobozt a kávéfőző jobb oldalára.
- Merítse a tejvezetéket a tejbe.
- Dugja be a tejvezetéket a központi kifolyón lévő csatlakozóba.

A tejvezetéken és a központi kifolyón lévő „varrat“ megkönnyíti önnek a helyes összeszerelést.

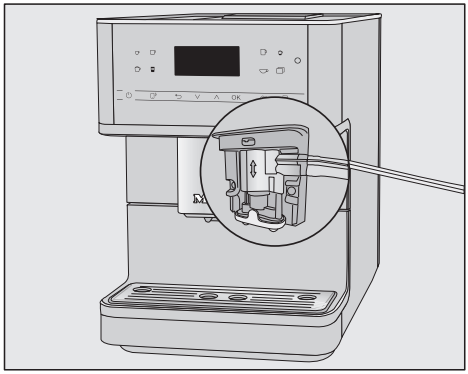

Tanács: Használat után öblítse el a tejvezetéket folyó víz alatt.

Kávé

Kávéital készítése

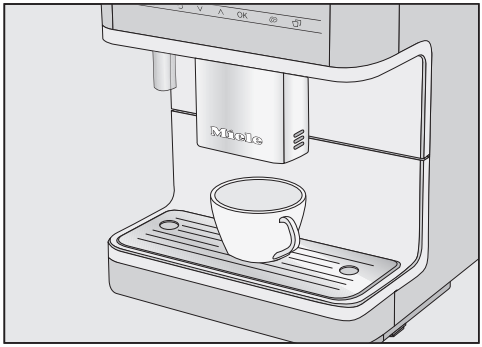

- Tegyen egy csészét a központi kifolyó alá.
- Ha a kávéitalt forró tejjel vagy tejhabbal szeretné készíteni, készítse elő a tejesdobozt a tejvezetékkel vagy a tejtartályt.
- Válasszon ki egy italt: érintse meg a kívánt ital érintőgombját. Vagy válassza ki a(z) További progr. | További italok menüben az egyik kávéitalt (⧉ érintőgomb).

Az italkészítés elindul.

Az italkészítés megszakítása

- Érintse meg ismét a kezelőpanelen a narancs színnel világító piktogramot.

Ha több összetevőből álló italt, pl. Latte macchiattót készít, az egyes összetevők elkészítését idő előtt megszakíthatja.

- Ha a(z) Állj megjelenik a kijelzőn, hagyja jóvá az *OK* gombbal.

Kávéital készítése DoubleShot funkcióval

- Érintse meg a(z) érintőgombot, közvetlenül az italkészítés elindítása előtt vagy után.

Az elkészítés elindul, és a(z) érintőgomb világít. A készülék két adagnyi kávészemet őröl meg és forráz le.

Két adag készítése

Egyszerre két adagot is készíthet ugyanabból az italból, és ezeket egy nagy csészébe is elkészítheti, vagy egyszerre két csészébe is kitöltheti.

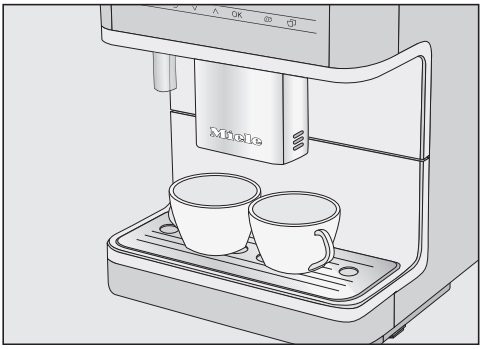

- Tegyen egy-egy csészét a központi kifolyó egy-egy fúvókája alá.
- Érintse meg a(z) érintőgombot, közvetlenül az italkészítés elindítása előtt vagy után.

A(z) érintőgomb világít.

Az italkészítés elindul, és a készülék két adagot elkészít a kívánt italból.

Kávéskanna: több csésze kávé elkészítése közvetlenül egymás után

A(z) Kávéskanna funkcióval egymás után automatikusan több csésze kávét elkészíthet (legfeljebb 1 litert).

Megjelenik az italmenü.

Tanács: Ügyeljen arra, hogy a szemeskávé-tartály és a víztartály megfelelően fel legyenek töltve, mielőtt elindítja a(z) Kávéskanna funkciót.

- Helyezzen egy kellő nagyságú edényt a központi kifolyó alá.
- Érintse meg a(z) érintőgombot.
- Válassza ki a(z) További progr. | További italok | Kávéskanna menüpontot, majd erősítse meg az *OK* gombbal.
- Válassza ki a kívánt csészeszámot (3 és 8 között).

A készülék minden adag kávét egyenként őröl, forráz és tölt ki. A kijelző eközben mutatja a folyamatot.

Az italkészítés megszakítása

- Érintse meg a(z) érintőgombot.

Kávéitalok készítése őrölt kávéból

Már megőrölt szemes kávéból készítendő kávéitalokhoz az őrölt kávét adagonként töltse az őröltkávé-rekeszbe.
Így pl. koffeinmentes kávét készíthet, holott a szemeskávé-tartályban koffeintartalmú szemes kávé van.

Őrölt kávé használata esetén mindig csak **egy** adag kávét vagy Espressót készíthet.

Maximum 12 g őrölt kávét töltsön az őröltkávé-rekeszbe.
Ha túl sok őrölt kávét tölt be az őröltkávé-rekeszbe, akkor a főzőmű nem tudja kipréselni az őrölt kávét.

Őrölt kávé betöltése

A kávéfőző felhasználja az összes beletöltött őrölt kávét a következő kávékészítéshez.

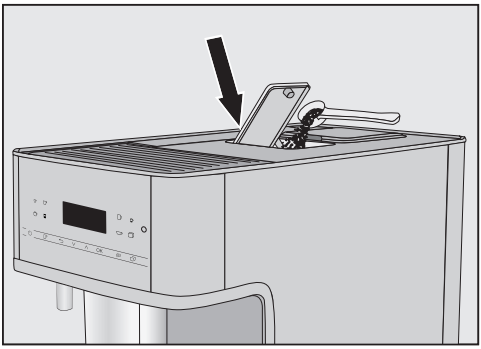

- Nyissa ki az őröltkávé-rekeszt.

Legfeljebb **12** g őrölt kávét töltsön az őröltkávé-rekeszbe.

- Töltse az őrölt kávét az őröltkávé-rekeszbe.
- Zárja be az őröltkávé-rekeszt.

Kávéitalok készítése őrölt kávéból

A kijelzőn megjelenik: Őrölt kávé használata?

- Válassza ki a(z) Igen lehetőséget, és hagyja jóvá az *OK* gombbal.

Most kiválaszthatja, hogy milyen kávéital készüljön az őrölt kávéból.

- Tegyen egy csészét a központi kifolyó alá.
- Válassza ki az italt.

A kávéital elkészül.

Ha a(z) Nem lehetőséget választja, majd megerősíti az *OK* gombbal, akkor az őrölt kávé forrázatlanul a zacctartályba kerül. A készülék öblít.

Tea

A kifolyó víz túl magas vagy túl alacsony hőmérséklete és a túl rövid vagy túl hosszú áztatási idő befolyásolhatja a tea ízét.
Kövesse a készítendő teához a gyártó utasításait.

A kávéfőző nem alkalmas ipari vagy tudományos célokra. A kifolyó víz hőmérsékletének adatai hozzávetőlegesek, és a környezeti viszonyoktól függően változhatnak. Egy hőmérséklet-fokozat kb. 2 °C különbséget jelent.

Teakészítés

Ha megérinti a(z) érintőgombot, megjelenik a különböző teafajták menüje.

Megjelenik az italmenü.

- Töltse a szálas teát teaszűrőbe vagy hasonló eszközbe, illetve vegye ki a teafiltert a csomagolásból.
- Tegye az előkészített teaszűrőt, ill. a teafiltert a teáscsészébe.

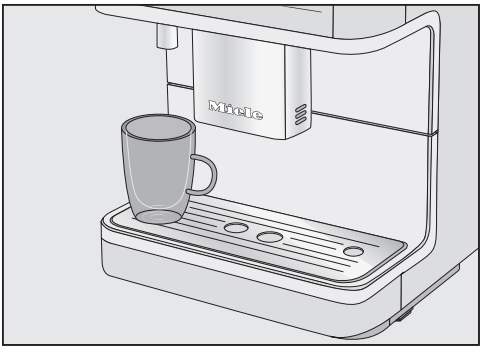

- Helyezze a teáscsészét a forró víz kifolyó alá.

- Érintse meg a(z) ☕ érintőgombot.
- Válassza ki a kívánt teafajtát.
- Hagyja jóvá az *OK* gombbal.

Forró víz folyik a teáscsészébe.

Ha ki van választva a(z) TeaTimer | Automatikus funkció, a teavíz elkészítése után elindul az áztatási időt jelző stopper.

- A kívánt áztatási idő után vegye ki a tealeveleket, ill. a teafiltert.

A TeaTimer kézi elindítása

A(z) TeaTimer lehetőséget kézzel is elindíthatja.

Amint befejeződött a teavíz kiadása, megjelenik a kijelzőn a(z) TeaTimer.

- Érintse meg az *OK* gombot.

Megnyílik a szerkesztő a javasolt idővel.

- Igény esetén módosítsa az áztatási időt.
- Hagyja jóvá az *OK* gombbal.

Az áztatási idő lefutása után megszólal egy hangjelzés, és villog a(z) 🔔 piktogram.

- Vegye ki a tealeveleket vagy a teafiltert.

Meleg és forró víz készítése

⚠ Égési és forrázási veszély a forró víz kifolyójánál. A kilépő folyadék és a gőz nagyon forró, ezért égési sérülést okozhat.
Ne tartsa semmilyen testrészét a kifolyók alá, amikor forró folyadék vagy gőz lép ki.
Ne érintse meg a forró alkatrészeket.

A következő opciók közül választhat:

- Forró víz (kb. 80 °C-os)
- Meleg víz (kb. 60 °C-os)

Megjelenik az italmenü.

- Helyezzen egy megfelelő edényt a forró víz kifolyója alá.
- Érintse meg a(z) ▭ érintőgombot.
- Válassza ki a(z) További italok lehetőséget, majd a meleg vagy a forró vizet.
- Hagyja jóvá az *OK* gombbal.

Az italkészítés elindul.

Kávéitalok részletesen

Kávéfőzőjével elkészítheti a következő kávéspecialitásokat:

- A **Ristretto** egy intenzív, erős Espresso. Ugyanolyan mennyiségű őrölt kávé hozzáadásával készül, mint az Espresso, csak nagyon kevés vízzel.
- Az **Espresso** nagyon erős, zamatos kávé sűrű, mogyoróbarna habréteggel – Crema.
  Espresso készítéséhez Espresso pörkölésű kávébabokat javaslunk.
- A **kávé** abban különbözik az Espressótól, hogy több vízzel készül, és másként pörkölik meg a kávészemeket. Kávé készítéséhez megfelelő pörkölésű kávészemek használatát javasoljuk.
- A **hosszú kávé** egy jóval több vízzel készült kávé.
- A **Cappuccino** kb. kétharmad rész tejhabból és egyharmad rész Espressóból áll.
- A **Latte macchiato** egyharmad rész forró tejből, egyharmad rész tejhabból és egyharmad rész Espressóból áll.
- A **Caffè Latte** forró tejből és Espressóból készül.
- A **Cappuccino italiano** ugyanolyan arányban tartalmaz tejhabot és Espressót, mint a Cappuccino. A különbség az, hogy először az Espresso készül el, utána a tejhab.
- Az **Espresso macchiato** kis tejhabréteggel elkészített Espresso.
- A **Flat white** a Cappuccino különleges változata: az Espresso lágyan habosított tejjel készül, intenzív kávéaromájú.
- A **Café au lait** egy francia kávéspecialitás kávéból és tejhabból. A Café au lait italt általában egy tálkában szolgálják fel.

Teaitalok részletesen

Teakészítéskor a következő teakülönlegességekhez választhat forró vízből:

- A **Japán tea** egy értékes zöld tea, és finom, friss, „zöld“ aromával rendelkezik.
  A kifolyó víz hőmérséklete: kb. 65 °C, áztatási idő: kb. 1,5 perc
- A **Fehér tea** egy zöld tea, amelyhez a fiatal, még zárt teabimbókat használják fel, és különösen kímélően dolgozzák fel. A fehér tea különösen lágy ízű.
  A kifolyó víz hőmérséklete: kb. 70 °C, áztatási idő: kb. 2 perc
- A **Zöld tea** zöld színét a teacserje leveleitől kapja. A tealeveleket régiótól függően pörkölik vagy gőzölik. A zöld teát többször fel lehet önteni.
  A kifolyó víz hőmérséklete: kb. 77 °C, áztatási idő: kb. 2,5 perc
- A **Fekete tea** sötét színét és tipikus ízét a tealevelek fermentálásától kapja. A fekete teát egy kevés citrommal vagy tejjel is fogyaszthatja.
  A kifolyó víz hőmérséklete: kb. 87 °C, áztatási idő: kb. 3 perc
- A **Gyógytea** egy aromás főzet szárított levelekből vagy friss növényrészekből.
  A kifolyó víz hőmérséklete: kb. 87 °C, áztatási idő: kb. 8 perc
- A **Gyümölcstea** szárított gyümölcs darabokból és/vagy növényrészekből áll, pl. csipkebogyó. A felhasznált növényektől és azok keverékétől függően változik az íz. Sok gyümölcsteához aroma van hozzáadva. A kifolyó víz hőmérséklete: kb. 87 °C, áztatási idő: kb. 8 perc

A teafajta határozza meg az előre beállított kimeneti hőmérsékletet.
A kifolyó víz adott hőmérséklete a Miele által az ilyen típusú teák elkészítéséhez ajánlott hőmérsékletek.

Az, hogy ön szálas teát, teakeverékeket vagy filteres teát használ, az ön személyes preferenciáitól függ.

A tea mennyiség adagolása tea fajtánként változó. Kövesse a csomagoláson feltüntetett vagy a vásárláskor kapott ajánlásokat. A teavíz mennyiségét igazíthatja a teafajtához és a csésze méretéhez (Lásd az „Italmennyiség módosítása“ fejezetet).

Paraméterek

Italmennyiség

A kávéital íze a kávéfajta mellett a vízmennyiségtől is erősen függ.
A vízmennyiséget minden ital esetében (a(z) Kávéskanna funkciót kivéve) hozzáigazíthatja a csésze méretéhez és/vagy pl. a használt kávéfajtához.

A tejjel készült kávéspecialitások esetében is tetszés szerint beállíthatja az Espresso vagy a kávé mennyiségét, valamint a tej és tejhab arányát.

Minden italhoz egy maximális lehetséges mennyiség programozható. Ha ezt elérte, az elkészítés megáll. Ehhez az italhoz a maximális lehetséges mennyiség kerül elmentésre.

Őrlési mennyiség

A kávéfőző csészénként 6-14 g kávészemet tud őrölni és forrázni. Minél több őrölt kávét forráz, annál erősebb, testesebb lesz az ital.

Az őrlési mennyiség **túl alacsony**, ha az Espresso vagy a kávé túl híg.

Ha több őrölt kávét szeretne leforrázni, növelje az őrlési mennyiséget.

Az őrlési mennyiség **túl magas**, ha az Espresso vagy a kávé keserű ízű.

Ha kevesebb őrölt kávét szeretne leforrázni, csökkentse az őrlési mennyiséget.

Tanács: Ha a kávéital túl erős vagy túl keserű, próbáljon ki egy másik kávéfajtát.

Forrázási hőmérséklet kávéitalok esetén

A forrázási hőmérsékletnek meg kell felelnie a használt kávébabnak és annak pörkölésének. Ennek során az is döntő, hogy Espressót vagy kávét készít.

Egyes kávébab fajták érzékenyen reagálnak a magas forrázási hőmérsékletre, és ez befolyásolja az ízt. Ha a kávét keserűnek találja, előfordulhat, hogy ez a túl magas kiválasztott forrázási hőmérséklet miatt van.

Az Espressót általában magasabb hőmérsékleten kell készíteni.

Kimeneti hőmérséklet teaitalok esetén

Az egyes teaitalok esetében a kifolyó víz hőmérsékletét módosíthatja a forrázási hőmérséklet egyéni hozzáigazításával.

Egy hőmérséklet-fokozat kb. 2 °C különbséget jelent.

Az őrölt kávé előforrázása

Előforrázáskor az őrölt kávét a készülék először egy kevés forró vízzel nedvesíti be. Az őrölt kávé kissé megduzzad. A maradék vízmennyiség egy rövid idő múlva a benedvesített őrölt kávén át kipréselődik. Ha önnek például a kávé túl ízetlen és több „zamatra“ és „testességre“ vágyik, próbálja ki az „előforrázás“ funkciót. A használt kávéfajtától függően az előforrázás intenzívebbé teheti az ízt.

Beállíthat egy rövid vagy egy hosszú előforrázást, de ki is kapcsolhatja az „Előforrázás“ funkciót.

Tanács: A forrázást különösen a kávé készítéséhez javasoljuk.

Őrlési fokozat

Az őrlési fokozat határozza meg az őrölt kávé vízzel való érintkezésének idejét, az úgynevezett extrakciós időt. Csak akkor készíthető tökéletes kávéital finom, mogyoróbarna cremával, ha optimálisan van beállítva az őrlési fokozat.

Beállítások kijelzése és módosítása

Megjelenik az italmenü.

- Érintse meg a(z) ⧉ érintőgombot.
- Válassza a(z) Beállítások ⚑ lehetőséget.
- Hagyja jóvá az *OK* gombbal.
- Válassza ki azt a menüpontot, amelyet megjeleníteni vagy módosítani szeretne.
- Hagyja jóvá az *OK* gombbal.
- Módosítsa igény szerint a beállítást.
- Hagyja jóvá az *OK* gombbal.

Egyes beállítások, amelyeket a Beállítások menüben talál, a Használati útmutató külön bekezdéseiben vannak ismertetve.

Nyelv

A kijelzőn megjelenő összes szöveghez kiválaszthatja a saját nyelvét és adott esetben a tartózkodási helyét is.

Tanács: Ha véletlenül téves nyelvet állított be, akkor a ⚑ piktogram segítségével ismét megtalálhatja a „Nyelv“ menüpontot.

Időzítő: kikapcsolás ... múlva

Ha nem érint meg egy gombot sem, vagy nem készít italt, a kávéfőző 20 perc után, energiamegtakarítás céljából kikapcsol.

Ezt az előzetes beállítást módosíthatja (20 perc és 9 óra között állítható be).

Ha a Kikapcsolás ... idő múlva időt meghosszabbítja, megnő a kávéfőző energiafogyasztása.

TeaTimer

Ha teavizet készít, a(z) TeaTimer funkcióval elindíthat egy stoppert. A választott teafajtához be van állítva egy bizonyos áztatási idő. Módosíthatja az előzetesen beállított áztatási időt (legfeljebb 14:59 percre).

A következőket: TeaTimer így módosíthatja:

- **Automatikus**: a teavíz kiadás befejeződése után automatikusan elindul a(z) TeaTimer.
- **Kézi**: a teavíz kiadás befejeződése után opcionálisan elindíthatja a(z) TeaTimer funkciót.

Mialatt az áztatási idő lefut, a kávéfőzőt a szokásos módon tovább kezelheti. Az áztatási idő lefutása után megszólal egy hangjelzés, és villog a(z) 🔔 piktogram.

Hangerő

Beállíthatja az üdvözlő dallam, a hangjelzés és a gombhangok hangerejét (szegmenssáv).

Kijelző fényereje

Beállíthatja a kijelző fényerejét (szegmenssáv).

Minél erősebbre van állítva a kijelző fényereje, annál nagyobb az energiafogyasztás.

Világítás

Módosíthatja a világítás fényerejét, ha a kávéfőző be vagy ki van kapcsolva.

Továbbá beállíthatja a kikapcsolt készülékhez, hogy milyen időtartam után kapcsoljon ki a világítás (15 perc és 9 óra között állítható be).

Minél világosabbra van állítva a világítás és minél tovább van bekapcsolva, annál jobban megnő a kávéfőző energiafogyasztása.

Információ (Információk megjelenítése)

Megjelenítheti az ital adagok számát és a még lehetséges adagok számát az ápolóprogramokig.

Tengerszint feletti magasság

Ha a kávéfőzőt magasabb tengerszint feletti magasságban állítják fel, a víz itt az alacsonyabb légnyomás miatt már alacsonyabb hőmérsékleten forr. Az elkészítési hőmérsékletek optimalizálása érdekében beállíthatja a helyi tengerszint feletti magasságot.

Performance mód

Kiválaszthatja a megfelelő Performance üzemmódot a felhasználási szokásainak megfelelően:

- Eco mód
- Barista mód
- Latte mód

Ezenkívül a kávéfőző ritkán történő intenzív használatához rendelkezésre áll a(z) Party mód.

Eco mód

A kávéfőző az Eco mód-ban fogyasztja a legkevesebb energiát. Csak akkor fűt fel a rendszer, ha az italkészítés elindul.

Gyárilag az Eco mód van beállítva. Ha az Eco mód-tól eltérő Performance üzemmódot választ, megnő a kávéfőző energiafogyasztása.

Barista-mód

Ez a Performance üzemmód a kávézás tökéletes élményéhez van optimalizálva. Várakozási idő nélkül készíthetők el a kávéitalok, mert a kávéfőző forrázási hőmérsékletre felfűtve marad.

Az energiafogyasztás a(z) Barista-mód-ban nagyobb, mint az Eco mód-ban.

Latte-mód

Ez a Performance üzemmód a tej készítéséhez van optimalizálva. A tejes italokat a(z) Latte-mód-ban gyorsabban tudja elkészíteni.

Az energiafogyasztás a(z) Latte-mód-ban nagyobb, mint az Eco és a Barista módban.

Party mód

Ez a Performance üzemmód a kávéfőző **ritka**, intenzív használatához készült, pl. családi ünnepségekhez.

Az intenzív használat után alaposan tisztítsa meg a kávéfőzőt, különösen a tejvezetéket.
Szükség esetén vízkőmentesíteni kell a kávéfőzőt, és zsírtalanítani kell a főzőművet.

Vegye figyelembe a következő útmutatásokat a Party módhoz:

- Az ápolási státusszal kapcsolatos üzenetek, ill. a szükséges ápolási felszólítások le vannak tiltva, és a következő bekapcsolásig el vannak halasztva.
- A(z) Automat. kikapcsolás ... óra múlva Időzítő ki van kapcsolva. A kávéfőző hat órával az utolsó gombérintés után kikapcsol.

- A csészemegvilágítás maximális fényerővel, tartósan be van kapcsolva, amíg a kávéfőző bekapcsolt állapotban van.

Vízkeménység

Állítsa be a kávéfőzőt a használt víz keménységére, hogy a készülék kifogástalanul működjön és ne károsodjon.

A lakóhelyén elérhető ivóvíz keménységéről az illetékes vízművektől kaphat tájékoztatást.

Ha palackozott ivóvizet, pl. ásványvizet használ, a készüléket a kalciumtartalomnak megfelelően állítsa be. A kalciumtartalom a palack címkéjén mg/l Ca^{2+} vagy ppm (mg Ca^{2+}/l) mértékegységben van megadva.

Szénsavmentes ivóvizet használjon.

Gyárilag 21°dH vízkeménységi fok van beállítva.

Vízkeménység		Kalciumtartalom mg/l Ca^{2+} vagy ppm (mg Ca^{2+}/l)	Beállítás
°dH	mmol/l		
1	0,2	7	1
2	0,4	14	2
3	0,5	21	3
4	0,7	29	4
5	0,9	36	5
6	1,1	43	6
7	1,3	50	7
8	1,4	57	8
9	1,6	64	9
10	1,8	71	10
11	2,0	79	11
12	2,1	86	12
13	2,3	93	13
14	2,5	100	14
15	2,7	107	15
16	2,9	114	16
17	3,0	121	17
18	3,2	129	18
19	3,4	136	19
20	3,6	143	20
21	3,8	150	21
22	3,9	157	22
23	4,1	164	23
24	4,3	171	24
25	4,5	179	25
26	4,6	186	26
27	4,8	193	27
28	5,0	200	28
29	5,2	207	29
30	5,4	214	30
31	5,5	221	31
32	5,7	229	32
33	5,9	236	33
34	6,1	243	34
35	6,3	250	35
36	6,4	257	36
37–45	6,6–8,0	258–321	37–45
46–60	8,2–10,7	322–429	46–60
61–70	10,9–12,5	430–500	61–70

Tanács: Ha a vízkeménység >21 °dH (3,8 mmol/l), helyette palackozott ivóvíz (< 150 mg/l Ca^{2+}) használatát javasoljuk. Így kávéfőzőjét ritkábban kell vízkőmentesíteni, ezzel pedig kíméli a környezetet, hiszen kevesebb vízkőmentesítő szert használ.

Üzembehelyezési zár 🔒

Reteszelheti a kávéfőzőt, hogy illetéktelen személyek, pl. gyermekek ne tudják a készüléket használni.

Üzembehelyezési zár 🔒 átmeneti deaktiválása

■ Tartsa az ujját hat másodpercig az *OK* gombon.

A következő kikapcsolással a kávéfőző ismét le van zárva.

Miele@home

A kávéfőző Wi-Fi modullal rendelkezik és alkalmas a Miele@home-hoz.

Attól függően, hogy csatlakoztatta-e a kávéfőzőt a hálózathoz vagy sem, a Miele@home alatt a következő pontok jelennek meg:

- **Beállítás**: Ez az opció csak akkor jelenik meg, ha a kávéfőző eddig nem volt összekapcsolva Wi-Fi-hálózattal, vagy a hálózati konfigurációt visszaállították.
- **Inaktiválás***/**Aktiválás***: A Wi-Fi-hálózat beállításai megmaradnak, de a hálózat be- vagy kikapcsol.
- **Kapcsolat állapota***: Megjelennek a Wi-Fi-hálózattal kapcsolatos információk. A piktogramok a csatlakozás erősségét adják meg.
- **Új beállítás***: az aktuális Wi-Fi-hálózat beállításai visszaállításra kerülnek. A Wi-Fi-kapcsolat újra beállításra kerül.
- **Visszaállít***: A hálózatba kapcsolás kikapcsol, és az aktuális Wi-Fi-hálózat beállításai visszaállításra kerülnek.

* Ez a menüpont akkor jelenik meg, ha megtörtént a Miele@home beállítása, és a kávéfőző adott esetben valamilyen Wi-Fi-hálózathoz csatlakozik.

A hálózatba kapcsolással nő a kávéfőző energiafogyasztása, akkor is, ha az ki van kapcsolva.

Állítsa vissza a hálózati konfigurációt, ha a kávéfőzőt ártalmatlanítja, eladja, vagy használt kávéfőzőt helyez üzembe. Csak így biztosítható, hogy minden személyes adatot eltávolítson, illetve az előző tulajdonos ne férhessen hozzá a kávéfőzőhöz.

Távvezérlés

Ez a menüpont Távvezérlés akkor jelenik meg, ha megtörtént a Miele@home beállítása, és a kávéfőző adott esetben valamilyen Wi-Fi-hálózathoz csatlakozik.

A Miele Appban módosíthatja pl. a kávéfőzője beállításait, ha a távvezérlés be van kapcsolva. Az italkészítés Appon keresztüli elindításához a MobileStart funkciót is aktiválni kell.

Gyárilag a távvezérlés be van kapcsolva.

RemoteUpdate

A RemoteUpdate segítségével a kávéfőző szoftverét lehet frissíteni. Ha rendelkezésre áll egy frissítés a kávéfőzőhöz, akkor a készülék automatikusan letölti. A frissítés telepítése nem történik meg automatikusan, azt önnek kell manuálisan elindítania.

Ha nem installál egy frissítést, a megszokott módon használhatja a kávéfőzőjét. A Miele ugyanakkor azt javasolja, hogy telepítse a frissítéseket.

A „RemoteUpdate“ (távoli frissítés) menüpont csak akkor jelenik meg és választható ki, ha a Miele@home használatának minden feltétele teljesül.

A RemoteUpdate funkció gyárilag be van kapcsolva. Az elérhető frissítés automatikusan letöltődik, és önnek kell manuálisan elindítania a telepítését.

Ha nem szeretné automatikusan letölteni a frissítéseket, kapcsolja ki a RemoteUpdate funkciót.

A RemoteUpdate folyamata

Egy frissítés tartalmáról és terjedelméről a Miele Appban találhat információkat.

Amennyiben frissítés áll rendelkezésre, a kávéfőző kijelzőjén üzenet jelenik meg.

A frissítést azonnal is telepítheti, de későbbre is halaszthatja a telepítést. A kávéfőző az újbóli bekapcsolást követően kérdez rá a telepítésre.

Ha nem szeretné a frissítést telepíteni, kapcsolja ki a RemoteUpdate funkciót.

A frissítés néhány percig is eltarthat.

Ügyeljen a következőkre a RemoteUpdate esetén:

- Amíg nem kap üzenetet, nem áll rendelkezésre RemoteUpdate.
- Egy telepített RemoteUpdate visszavonása nem lehetséges.
- A kávéfőzőt ne kapcsolja ki a frissítés alatt. Ellenkező esetben a frissítés megszakad, és nem telepítődik.
- Egyes szoftverfrissítéseket csak a Miele ügyfélszolgálata végezhet el.

Szoftver verzió

A „Szoftver verzió“ menüpont a Miele Ügyfélszolgálata számára van meghatározva. Magáncélú használatban erre a funkcióra nincs szükség.

Kereskedők (Bemutatótermi üzemmód)

Magáncélú használatban erre a funkcióra nincs szükség.

A(z) Kereskedő | Bemutatótermi üzemmód funkció arra szolgál, hogy a kereskedésben vagy bemutatótermekben bemutassák a kávéfőzőt. Ennek során a készülék világítása működik, de nem készíthető vele ital, illetve nem végezhetők el ápolóprogramok.

A bemutatótermi üzemmódot a készülék első üzembe helyezése nélkül is aktiválhatja. Kapcsolja be, majd ismét ki a kávéfőzőt. Közvetlenül ezután tartsa az ujját 5 másodpercig a(z) ⮌ gombon. A bemutatótermi üzemmód aktív.

Gyári beállítások

Visszaállíthatja a kávéfőzőt a kiszállítási állapotra (Gyári beállítások).

A következők **nem** kerülnek visszaállításra:

- A készített italok száma és a készülékállapot (az italkészítések száma a készülék vízkőmentesítéséig, ... a főzőmű zsírtalanításáig)
- Nyelv
- Profilok és a hozzájuk tartozó italok
- Miele@home

Tisztítás és ápolás

⚠ A nem megfelelő tisztítás veszélyeztetheti egészségét.
A kávéfőző belső terében a melegtől és a nedvességtől a kávémaradékok megpenészedhetnek és/vagy a tejmaradékok megsavanyodhatnak és veszélyeztethetik az egészségét.
Tisztítsa meg gondosan és rendszeresen a kávéfőzőt.

A tisztítási időintervallumok áttekintése

Ajánlott tisztítási időintervallum	Mit kell megtisztítanom/ápolnom?
naponta (a nap végén)	Víztartály
	Zacctartály
	Cseppfogó tálca és cseppfogó lemez
	Tejtartály
	Tejlándzsa
Hetente egyszer (erős szennyeződés esetén gyakrabban)	Központi kifolyó
	A tejvezeték öblítőszelepe és csatlakozóelemei (tisztítókefével)
	Főzőmű
	Belső tér (a főzőmű alatt)
	Ház (különösen fontos közvetlenül a vízkőmentesítés után)
Havonta egyszer	Szemeskávé-tartály és őröltkávé-rekesz
	Víztartályszűrő
	Gőzfúvóka (tisztítókefével)
Évente egyszer (szükség szerint gyakrabban)	Főzőmű zsírozása (szilikonzsírral)
felszólításra	Tejvezeték tisztítása (egy adag tejvezeték-tisztítóval)
	Főzőmű zsírtalanítása (egy tisztítótablettával)
	Készülék vízkőmentesítése (egy vízkőmentesítő tablettával)

Kézi tisztítás vagy tisztítás mosogatógépben

A főzőmű **nem** mosható mosogatógépben.
A főzőművet kizárólag kézzel, meleg vízzel, **tisztítószer nélkül** tisztítsa meg.

A következő alkatrészeket csak **kézzel** tisztítsa:

- A központi kifolyó nemesacél burkolata
- Főzőmű
- A víztartály fedele
- A szemeskávé-tartály fedele
- Alsó panel

⚠ A túl magas mosogatási hőmérséklet károsodást okozhat.
Az alkatrészek használhatatlanná válhatnak, pl. eldeformálódhatnak, ha 55 °C-nál magasabb hőmérsékleten tisztítja mosogatógépben.
Mosogatógépben mosható alkatrészeket kizárólag maximum 55 °C-os mosogatóprogrammal mosogasson.

Természetes színezőanyagokkal, pl. répával, paradicsommal és ketchuppal való érintkezéskor a műanyag részek a mosogatógépben elszíneződhetnek. Ez az elszíneződés nem befolyásolja az alkatrészek tartósságát.

A következő alkatrészek **tisztíthatók mosogatógépben**:

- Cseppfogó tálka és fedél
- Cseppfogó lemez
- Zacctartály
- Víztartály
- Központi kifolyó (nemesacél burkolat nélkül)
- Tejvezeték öblítőszeleppel
- Tejlándzsa
- Tejtartály fedéllel (modelltől függően tartalmazza a szállítási terjedelem)

⚠ A forró alkatrészek vagy folyadékok égési és forrázási veszélyt jelenthetnek.
Az üzemeléskor az alkatrészek nagyon forróak lehetnek. Megégetheti magát, ha a forró alkatrészekhez ér. A kilépő folyadékok és a gőz nagyon forróak és égési sérülést okozhatnak!
Ne tartsa semmilyen testrészét a kifolyók alá, amikor a forró folyadékok vagy a gőz kilép.
Tisztítás előtt hagyja lehűlni a kávéfőzőt.
Vegye figyelembe, hogy a cseppfogó tálkában lévő víz is nagyon forró lehet.

⚠ A behatoló nedvesség károkat okoz.
A gőztisztító készülék gőze áramvezető alkatrészekre juthat, és zárlatot okozhat.
Ne használjon gőztisztító készüléket a kávéfőző tisztításához.

A készülék rendszeres tisztítása nagyon fontos, mivel a kávémaradványok gyorsan penészednek. A tejmaradványok megsavanyodhatnak, a tejvezeték pedig eldugulhat.

Nem megfelelő tisztítószerek

Minden felület elszíneződhet vagy megváltozhat, ha nem megfelelő tisztítószerekkel kerül érintkezésbe. Minden felület érzékeny a karcolásra.

A tisztítószerek maradványait azonnal távolítsa el. Ügyeljen arra, hogy vízkőmentesítéskor azonnal letörölje az esetlegesen a felületekre fröccsenő folyadékokat.

A felületek károsodásának elkerülése érdekében ne használjon a tisztításhoz:

- szóda-, ammónia-, sav- vagy kloridtartalmú tisztítószereket
- oldószert tartalmazó tisztítószereket
- fertőtlenítő tisztítószert és kézfertőtlenítő gélt
- vízkőoldó tisztítószereket (nem alkalmasak a készülékház tisztítására)
- nemesacél tisztítószereket
- mosogatógép-tisztítót (nem alkalmas a készülékház tisztítására)
- üvegtisztítót
- üvegkerámia főzőlapokhoz való tisztítószereket
- sütőtisztítót
- gőzpároló-tisztítószert (DG-Clean)
- súroló tisztítószereket, mint súrolópor, súrolótej és tisztítókövek
- súroló hatású kemény szivacsokat, pl. fazékszivacsokat, keféket vagy súrolószer-maradványokat tartalmazó használt szivacsokat
- tisztítóradírt
- éles fémkaparót
- acélgyapot vagy nemesacél spirálokat
- fényvédőket/naptejeket

A cseppfogó tálca és a zacctartály tisztítása

Tisztítsa meg **naponta** a cseppfogó tálcát és a zacctartályt, hogy a szagképződést és a penész kialakulását megakadályozza.

A zacctartály a cseppfogó tálcában található. A zacctartályban legtöbbször egy kevés öblítővíz is található.

A kávéfőző a kijelzőn keresztül jelez, ha a cseppfogó tálca és/vagy a zacctartály megtelt és ki kell üríteni. Ürítse ki a cseppfogó tálcát **és** a zacctartályt.

⚠ Égési sérülésveszély!
A kávéfőző kiöblítése után várjon még egy ideig, mielőtt a cseppfogó tálcát kiveszi a készülékből. Még folyhat ki öblítővíz.

Akkor vegye ki a cseppfogó tálcát és a zacctartályt, amikor a kávéfőző be van kapcsolva. Különben a kijelzőn megjelenik a(z) Ürítse ki a cseppfogó tálcát és a zacctartályt és helyezze be üzenet, habár a cseppfogó tálca és/vagy a zacctartály még nincs teljesen tele.

■ Tolja fel teljesen a központi kifolyót.

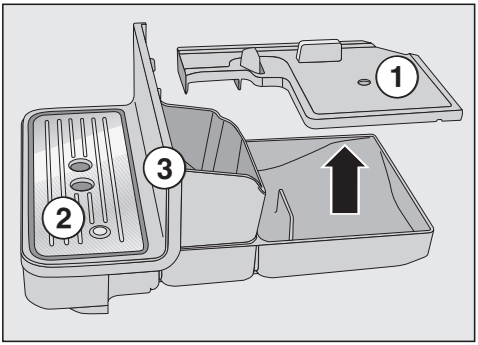

■ Húzza ki óvatosan a kávéfőzőből a cseppfogó tálcát.

- Vegye le a fedelet ①.
- Ürítse ki a cseppfogó tálcát **és** a zacctartályt.
- Vegye le a cseppfogó lemezt ② és az alsó panelt ③.

Az alsó panelt kizárólag kézzel, meleg vízzel és kevés mosogatószerrel tisztítsa.
Minden más alkatrész mosogatógépbe tehető.

- Tisztítson meg minden alkatrészt.
- Tisztítsa meg a kávéfőző belső terét a cseppfogó tálca alatt.
- Szerelje össze ismét az összes alkatrészt.
- Tolja be a cseppfogó tálcát a kávéfőzőbe.

Ügyeljen arra, hogy a cseppfogó tálcát ütközésig visszatolja a kávéfőzőbe.

A cseppfogó lemez tisztítása

- Vegye ki a cseppfogó lemezt.
- Kézzel, meleg vízzel és egy kevés mosogatószerrel tisztítsa meg a cseppfogó lemezt.
- Szárítsa meg a cseppfogó lemezt.

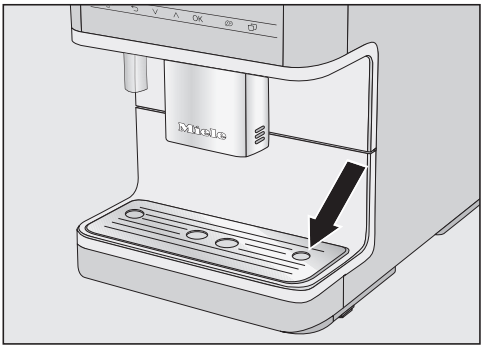

- Helyezze be újra a cseppfogó lemezt. Ügyeljen arra, hogy a cseppfogó lemez mindig helyesen legyen behelyezve (lásd az ábrát).

Tanács: A cseppfogó lemez kifejezetten alapos tisztítása érdekében időnként mosogassa el azt mosogatógépben.

A víztartály tisztítása

A víztartály fedelét kizárólag **kézzel**, meleg vízzel és kevés mosogatószerrel tisztítsa meg.

Naponta tisztítsa meg a víztartályt.

- Nyomja meg a víztartály fedelén lévő jelölést.
- Húzza ki a víztartályt a fedelénél fogva felfelé.

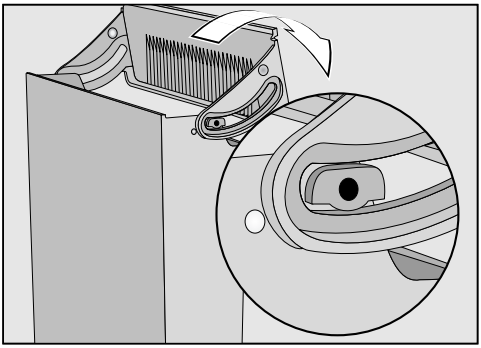

- Vegye le a fedelet a víztartályról, majd tisztítsa meg kézzel.

- A víztartályt kézzel, meleg vízzel és egy kevés mosogatószerrel tisztítsa meg. Szárítsa meg a víztartályt.

Tanács: A kifejezetten alapos tisztítás érdekében időnként mosogassa el a víztartályt mosogatógépben.

- Tisztítsa meg és szárítsa meg gondosan a kávéfőző tároló felületét, mindenekelőtt a mélyedéseket.
- Szerelje össze ismét a víztartályt.

Ügyeljen arra, hogy a szelep, a víztartály alja, és a kávéfőző tárolófelülete tiszta legyen. Csak így lehet a víztartályt megfelelően behelyezni.

Víztartályszűrő tisztítása

Havonta egyszer tisztítsa meg a víztartályszűrőt.

A víztartályszűrő a víztartály alatt található.

- Vegye ki a víztartályt.

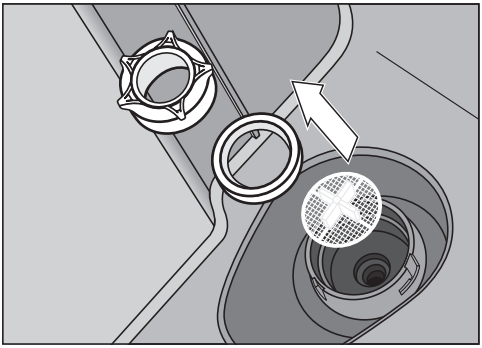

- Tekerje le a menetes sapkát. Vegye ki a tömítőgyűrűt és a szűrőt.
- Gondosan öblítse le az egyes alkatrészeket folyó víz alatt.
- Először a víztartályszűrőt (a kereszt felfelé néz), majd a tömítőgyűrűt helyezze be. Most csavarja vissza, és húzza meg a menetes sapkát.
- Helyezze be a víztartályt.

A központi kifolyó megtisztítása

A központi kifolyó nemesacél burkolatát **kizárólag** kézzel, meleg vízzel és egy kevés mosogatószerrel tisztítsa meg. Minden más alkatrész mosogatógépbe tehető.

Használja a mellékelt tisztítókefét a nehezen hozzáférhető helyekhez, pl. a kifolyóegységben.

Tanács: A makacs szennyeződések könnyebben oldódnak, ha az egyes alkatrészeket enyhén mosogatószeres vízbe áztatja éjszakára. Ezt követően öblítse le az alkatrészeket folyó víz alatt.

A központi kifolyó szétszedése

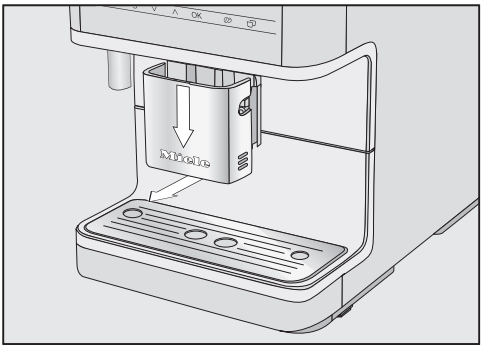

- Tolja teljesen le a központi kifolyót, és vegye le előrefelé a nemesacél burkolatot.

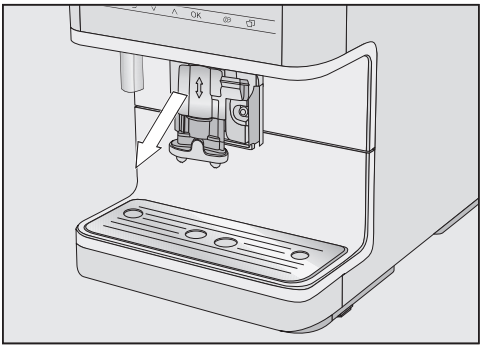

■ Előrefelé húzza le a kifolyóegységet.

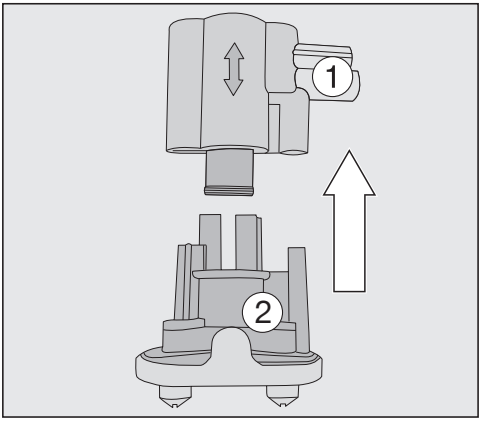

■ Húzza le a felső szilikonrészt a tejvezeték csatlakozóhelyével ① a fekete tartóról ②.

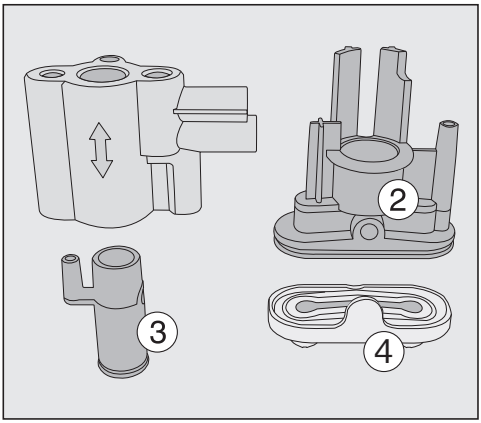

■ A szürke szilikonrészben ① egy fekete, henger alakú alkatrész található ③: húzza ki a fekete alkatrészt.

■ Vegye le a kifolyófúvókákat ④.

Tanács: A makacs lerakódások feloldásához a kifolyófúvókákat ④ kb. 1 órára áztassa be enyhe mosogatószeres vízbe. Ezután öblítse át a kifolyófúvókákat.

A központi kifolyó megtisztítása

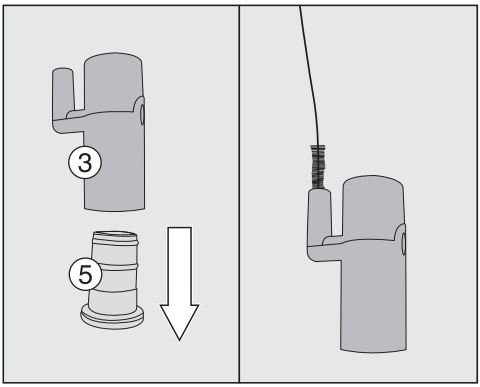

■ Húzza ki a szürke szilikonbetétet ⑤ a fekete alkatrészből ③.

■ Tisztítsa meg a fekete alkatrész kicsi csövét ③ az ábrán látható módon az ecsettel.

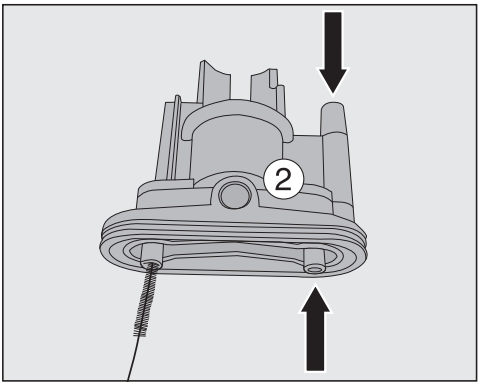

- Tisztítsa meg a fekete tartó valamenynyi nyílását ② a tisztítókefével.

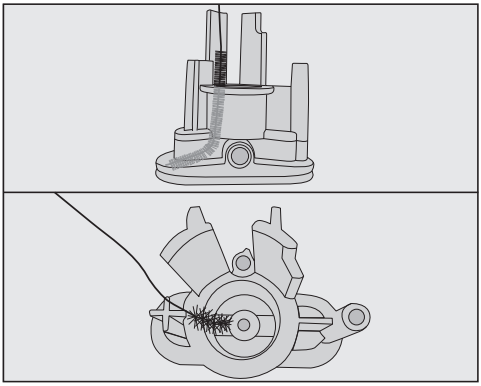

- Ehhez hajlítsa meg kis szögben a tisztítókefét, majd tisztítsa meg mindkét kifolyót.
- Tisztítsa meg alaposan az összes alkatrészt.
- Öblítse el az összes alkatrészt folyó víz alatt.

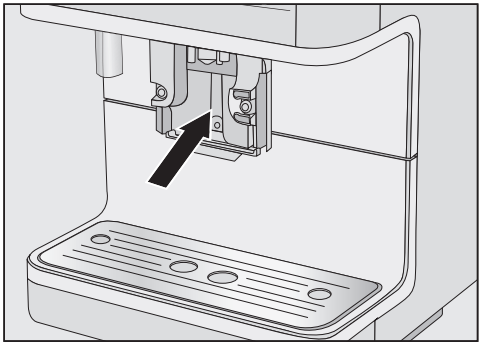

- Nedves szivacskendővel tisztítsa meg a központi kifolyó felületét.

A központi kifolyó összeszerelése

A kifolyóegység könnyebben összeilleszthető, ha az egyes alkatrészeket vízzel benedvesíti.

- Rakja össze ismét a kifolyóegységet.
- Nyomja meg erősen körben a kifolyófúvókákat ③, hogy a kifolyóegység biztosan helyezkedjen el a vájatban.
- Tolja a kifolyóegységet a központi kifolyóba.
- Tegye vissza a nemesacél burkolatot, majd szükség esetén dugja be a tejvezetéket.

Tanács: A tejvezetéken és a központi kifolyón lévő „varrat“ megkönnyíti önnek az összeszerelést.

A tejlándzsa tisztítása

A tejlándzsát naponta tisztítsa meg.

- Öblítse le a tejlándzsát folyó víz alatt.
- Húzza le a csatlakozódarabot a nemesacél csőről.
- Az alkatrészeket kézzel, folyó meleg víz alatt és kevés mosogatószerrel tisztítsa meg.

- Ha szükséges, áztassa be az alkatrészeket egy éjszakára egy kis mosogatószeres vízbe.
- Öblítse el az alkatrészeket folyó víz alatt.
- Szárítsa meg az alkatrészeket.

Tanács: Az egyes alkatrészek kifejezetten alapos tisztítása érdekében időnként mosogassa el azokat mosogatógépben.

A tejtartály tisztítása

Naponta tisztítsa meg a tejtartályt.

- Csavarja le a fedelet a tejtartály üvegéről.
- Vegye le a nemesacél csövet.

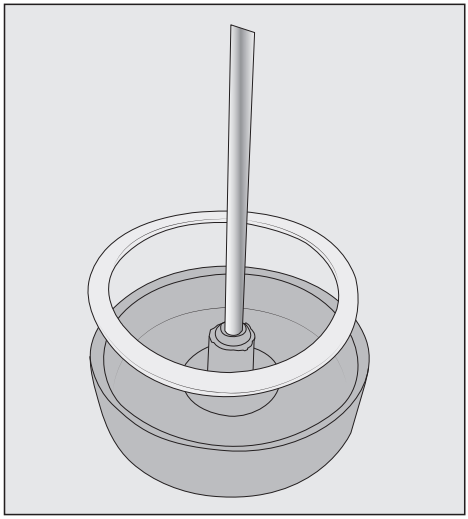

Szükség esetén kiveheti a csatlakozóelemet és a tömítőgyűrűt a tejtartály fedeléből. Ha eltávolította a nemesacél csövet, a csatlakozóelem könnyen kinyomható a fedél belsejéből.

- A tejtartály minden alkatrészét kézzel, meleg vízzel és egy kevés mosogatószerrel tisztítsa meg.
- Szárítson meg minden alkatrészt.

Tanács: A tejtartály alkatrészeinek kifejezetten alapos tisztítása érdekében időnként mosogassa el azokat mosogatógépben.

A tejvezeték és az öblítőszelep tisztítása

A szakszerűtlen tisztítás károkat okozhat.

A szilikondugót károsíthatják és működésképtelenné tehetik a hegyes tárgyak, pl. a tisztítókefe is.

Feltétlenül vegye ki a szilikondugót, mielőtt a tisztítókefével vagy hasonló eszközzel megtisztítaná az öblítőszelep testét.

A szilikondugó tisztításához **ne használjon hegyes tárgyakat**, pl. tűt.

Ne távolítsa el vagy ne tolja el a fehér golyókat a szilikondugóban.

A szilikondugót kizárólag folyó víz alatt és/vagy mosogatógépben tisztítsa. **Ne** használja erre a célra a mellékelt tisztítókefét.

Tisztítsa meg legalább hetente egyszer a tejvezetéket és az öblítőszelepet.

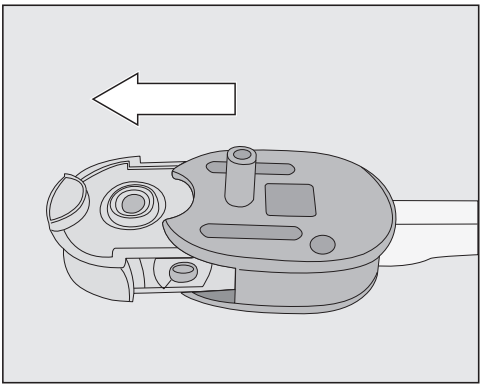

- Húzza ki a szilikondugót az öblítőszelep testéből.
- Öblítse el a szilikondugót folyó víz alatt. A tejmaradékok eltávolításához **ne használjon hegyes tárgyakat**.

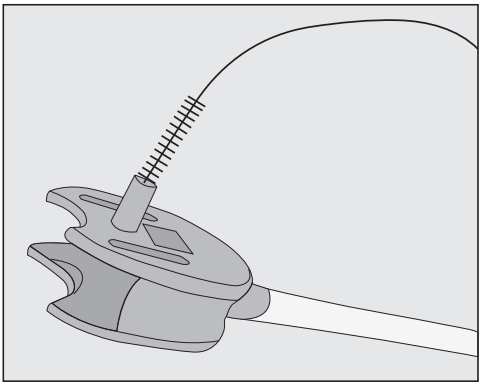

- Tisztítsa meg az öblítőszelep testét a mellékelt tisztítókefével folyó víz alatt.

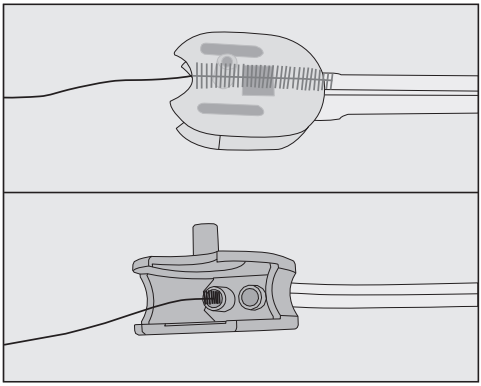

- Tisztítsa meg az öblítőszelep testén lévő tömlőcsatlakozásokat is: ehhez dugja a tisztítókefét a nyílásokba, majd mozgassa előre és hátra.

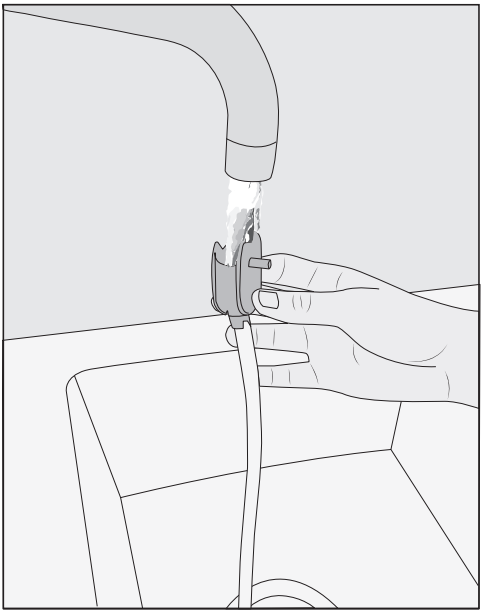

- Öblítse le a tejvezetéket és az öblítőszelep testét folyó víz alatt.
- Ha szükséges, áztassa be az alkatrészeket egy éjszakára egy kis mosogatószeres vízbe.
- Öblítse el az összes alkatrészt folyó víz alatt.
- Szerelje össze ismét az öblítőszelepet.

Tanács: Az egyes alkatrészek kifejezetten alapos tisztítása érdekében időnként mosogassa el azokat mosogatógépben.

A gőzfúvóka tisztítása

Havonta egyszer tisztítsa meg a gőzfúvókát.

- Tolja teljesen le a központi kifolyót, és vegye le előrefelé a nemesacél burkolatot.
- Előrefelé húzva vegye le a kifolyóegységet.

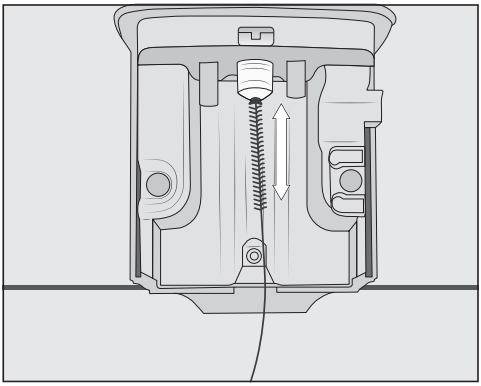

Csúsztassa a tisztítókefét legfeljebb 1 cm mélyen a gőzfúvókába.

- A tisztítókefével tisztítsa meg a gőzfúvókát.
- Tolja vissza a kifolyóegységet a központi kifolyóba, és tegye vissza a nemesacél burkolatot.

Tisztítsa meg a szemeskávé-tartályt és az őröltkávé-rekeszt

⚠ Sérülésveszély az őrlőműnél!
A kávéfőző elektromos hálózatról történő leválasztásához húzza ki a hálózati csatlakozót a szemeskávé-tartály tisztítása előtt.

A kávészemek zsírt tartalmaznak, amelyek a szemeskávé-tartály falain lerakódhatnak és a kávébab mozgását akadályozhatják. Ezért száraz, puha kendővel tisztítsa meg rendszeresen a szemeskávé-tartályt.

- Nyissa ki a szemeskávé-tartályt.
- Távolítsa el az ott maradt kávészemeket.
- Száraz, puha kendővel tisztítsa meg a szemeskávé-tartályt.

Most már újra tölthet szemes kávét a szemeskávé-tartályba.

Szükség esetén tisztítsa meg az őröltkávé-rekeszt:

- Nyissa ki az őröltkávé-rekeszt, és távolítsa el a kávézaccmaradványokat.

Tanács: A száraz kávézaccmaradványok eltávolításához porszívózza ki a szemeskávé-tartályt és az őröltkávé-rekeszt porszívóval.

A főzőmű és a belső tér tisztítása

A jó kávéaroma és a csíraképződés megelőzése érdekében legalább hetente egyszer tisztítsa meg a főzőművet és az alatta lévő belső teret.

- Nyissa ki a készülék ajtaját.

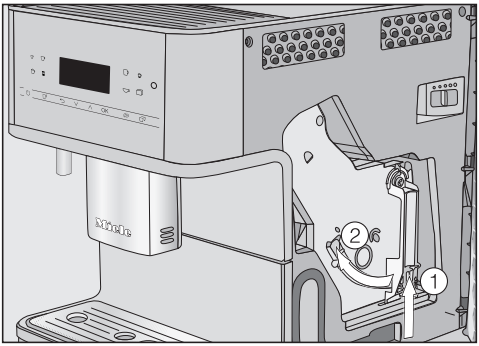

- Tartsa nyomva a főzőmű fogantyúja alatti gombot ①, és közben fordítsa el a fogantyút balra ②.

Miután kihúzta a főzőművet, **ne** változtasson a főzőmű fogantyújának pozícióján.

- Óvatosan húzza ki a főzőművet a kávéfőzőből.

A főzőmű mozgó alkatrészei zsírozva vannak.
A tisztítószerek károsítják a főzőművet.
A főzőművet kizárólag **kézzel**, meleg vízzel, **tisztítószer nélkül** tisztítsa meg.

- A főzőművet kézzel, folyó meleg vízzel, **tisztítószer nélkül** tisztítsa meg.

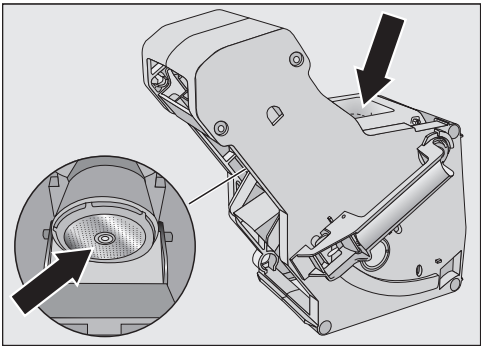

- Dörzsölje le a kávézaccmaradványokat a főzőmű szűrőjéről.
- Szárítsa meg a tölcsért, hogy a következő kávékészítés során ne tapadjon meg őrölt kávé a tölcsérben.

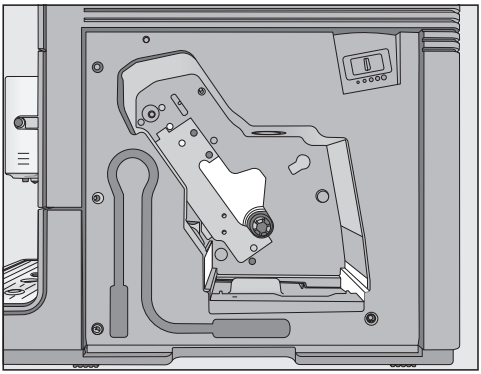

- Tisztítsa meg a kávéfőző belső terét. Ügyeljen arra, hogy az ábrán világos háttérrel jelölt részeket különösen alaposan megtisztítsa.

Tanács: A száraz őröltkávé-maradványokat porszívóval távolítsa el.

■ Tolja be a főzőművet a kávéfőzőbe.

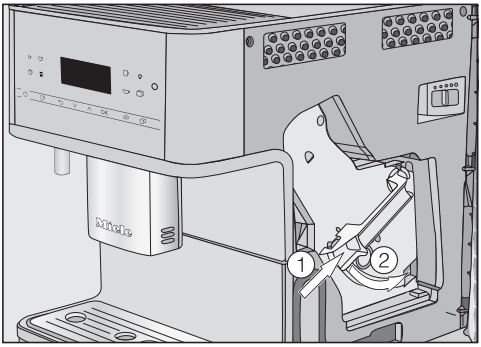

■ Nyomja meg a gombot alul a főzőmű fogantyújánál ①, és közben fordítsa el a fogantyút jobbra ②.

■ Csukja be a készülék ajtaját.

A készülékház tisztítása

Minden felület elszíneződhet, vagy megváltozhat, ha hosszabb ideig van szennyeződésnek kitéve, vagy nem megfelelő tisztítószerekkel érintkezik.

Azonnal távolítsa el a készülékházon lévő szennyeződéseket.

Ügyeljen arra, hogy vízkőmentesítéskor rögtön letörölje az esetlegesen a felületekre fröccsenő folyadékokat.

■ Kapcsolja ki a kávéfőzőt.

■ Tisztítsa meg a készülék előlapját tiszta szivacskendővel, mosogatószerrel és meleg vízzel.

■ Törölje szárazra a felületeket egy puha törlőkendővel.

Tanács: A készülék házát a Miele univerzális mikroszálas kendővel is megtisztíthatja.

Ápolóprogramok

A következő ápolóprogramok állnak rendelkezésre:

- A készülék öblítése
- A tejvezeték öblítése
- A tejvezeték tisztítása
- A főzőmű zsírtalanítása
- Készülék vízkőmentesítése

Ha a kijelzőn megjelenik az erre felszólító üzenet, végezze el az adott ápolóprogramot. Az ápolóprogramokat bármikor elindíthatja, azért, hogy a kávéfőzőt ne alkalmatlan időpontban kelljen tisztítani.

Vegye figyelembe, hogy az ápolóprogramot teljesen el kell végezni és nem lehet megszakítani.

Az „Ápolás“ menü megnyitása

Az Ápolás menüben találhatók az ápolóprogramok. Ha a kijelzőn megjelenik az erre felszólító üzenet, vagy igény esetén, végezze el az adott ápolóprogramot.

■ Érintse meg a(z) ⧉ gombot.

■ Válassza a(z) Ápolás lehetőséget.

■ Hagyja jóvá az *OK* gombbal.

Most már kiválaszthat egy ápolóprogramot.

Tanács: Azért, hogy ritkábban kelljen kiürítenie a cseppfogó tálcát és az esetleges kifröccsenéseket felfogja, edényt állíthat a központi kifolyó alá.

Készülék öblítése

Ha egy kávéitalt készített, kikapcsoláskor a kávéfőző átöblíti a vezetékeket. A(z) Készülék öblítése lehetőséget kézzel is elindíthatja.

A tejvezeték átöblítése

Ha hosszabb ideig nem használt tejet, akkor az első italkészítés előtt öblítse ki a tejvezetéket.

- Érintse meg a(z) ⊡ gombot.
- Válassza ki a(z) Ápolás | Tejvezeték öblítése lehetőséget.
- Hagyja jóvá az *OK* gombbal.

A kijelzőn a(z) Tegye az öblítőszelepet a cseppfogó lemezbe. üzenet jelenik meg.

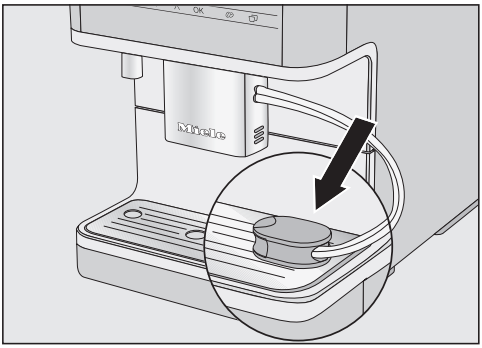

- Helyezze az öblítőszelepet a cseppfogó lemez jobb oldali nyílásába.
- Hagyja jóvá az *OK* gombbal.

Megtörténik a tejvezeték átöblítése.

A tejvezeték tisztítása

A(z) Tejvezeték tisztítása ápolóprogram kb. 15 percig tart.

Az ápolóprogramhoz egy adag tejvezeték-tisztítóra van szüksége.

- Érintse meg a(z) ⊡ gombot.
- Válassza ki a(z) Ápolás | Tejvezeték tisztítása lehetőséget.
- Hagyja jóvá az *OK* gombbal.

A folyamat elindul.

- Kövesse a kijelzőn megjelenő utasításokat.

A kijelzőn a(z) Vegye ki a víztartályt, majd helyezze be a tisztítószerrel (lásd a Használati útmutatót). jelenik meg.

Tanács: Az optimális tisztításhoz a Miele tejvezeték-tisztítószer használatát ajánljuk. A tejvezeték-tisztítót kifejezetten a Miele kávéfőzőkhöz fejlesztettük ki, és megakadályozza a nem megfelelő tisztítószer használatából eredő készülékkárokat. Tejvezeték-tisztítót a Miele webshopban, a Miele ügyfélszolgálatánál vagy Miele szakkereskedésekben vásárolhat.

- Helyezzen egy edénybe egy adag tejvezeték-tisztítót, és adjon hozzá **300 ml** langyos vizet. Egy kanállal kavarja meg az oldatot, míg a tisztítópor teljesen fel nem oldódik.
- Vegye ki és ürítse ki a víztartályt.
- Töltse be az előkészített tisztítóoldatot a víztartályba.
- Helyezze be a víztartályt.
- Kövesse a kijelző további utasításait.
- Ha a kijelzőn felszólítást kap, öblítse ki alaposan a víztartályt tiszta vízzel. Ügyeljen arra, hogy **ne** maradjanak tisztítószer-maradványok a víztartályban.
- Töltse meg vízzel a víztartályt.

A tisztítási folyamat akkor fejeződött be, ha az italmenü megjelenik a kijelzőn.

A főzőmű zsírtalanítása

A kávézacc összegyűlhet a belső térben a főzőmű alatt.

Ott a meleg és a nedvesség hatására penész képződhet.

A penészképződés elkerülése érdekében távolítsa el a nedves kávézaccmaradványokat legalább hetente egyszer.

Aromás kávéitalok készítése és a kávéfőző kifogástalan működése érdekében a főzőművet rendszeresen zsírtalanítani kell. A felhasznált kávéfajta zsírtartalmától függően a főzőmű gyorsabban eldugulhat.

A „Főzőmű zsírtalanítása“ ápolóprogram kb. 10 percig tart.

Az ápolóprogramhoz egy tisztítótablettára van szükség.

Tanács: Az optimális tisztítás érdekében Miele tisztítótabletta használatát javasoljuk. Ezeket a főzőmű zsírtalanítására szolgáló tisztítótablettákat speciálisan a Miele kávéfőzőkhöz fejlesztettük ki, így megakadályozzák a járulékos károkat.
A tisztítótablettát a Miele webshopban, a Miele ügyfélszolgálatánál vagy Miele szakkereskedésekben vásárolhatja meg.

200 adag után megjelenik a kijelzőn a felszólító üzenet a főzőmű zsírtalanítására.

- Hagyja jóvá az *OK* gombbal.

A főzőművet most vagy később zsírtalaníthatja. A kávéfőző addig továbbra is működőképes. A kávéfőző hosszú távú működőképességének biztosítása érdekében javasoljuk, hogy a főzőművet felszólításra azonnal zsírtalanítsa.

Az üzenet mindaddig újra és újra megjelenik a kávéfőző bekapcsolásakor, amíg meg nem történik a főzőmű zsírtalanítása.

- Érintse meg a(z) ⧉ gombot.
- Válassza ki a(z) Ápolás | Főzőmű zsírtalanítása lehetőséget.
- Hagyja jóvá az *OK* gombbal.

A folyamat elindul.

A kijelző a következőt mutatja: Vegye ki a főzőműt. Tisztítsa meg a belső teret. A főzőműt kézzel öblítse le és beledobott tablettával helyezze be..

- Kövesse a kijelzőn megjelenő utasításokat.
- Nyissa ki a készülék ajtaját.

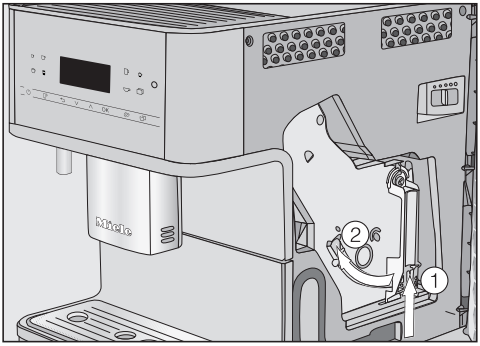

- Tartsa nyomva a főzőmű fogantyúja alatti gombot ①, és közben fordítsa el a fogantyút balra ②.

Miután kihúzta a főzőművet, **ne** változtasson a főzőmű fogantyújának pozícióján.

- Óvatosan húzza ki a főzőművet a kávéfőzőből.

A főzőmű mozgó alkatrészei zsírozva vannak.
A tisztítószerek károsítják a főzőművet.
A főzőművet kizárólag **kézzel**, meleg vízzel, **tisztítószer nélkül** tisztítsa meg.

- A főzőművet kézzel, folyó meleg vízzel, **tisztítószer nélkül** tisztítsa meg.

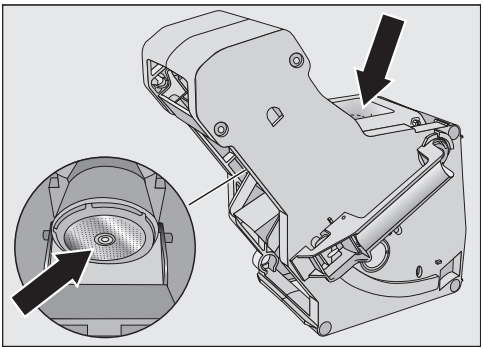

- Dörzsölje le a kávézaccmaradványokat a főzőmű szűrőjéről.
- Szárítsa meg a tölcsért, hogy a következő kávékészítés során ne tapadjon meg őrölt kávé a tölcsérben.

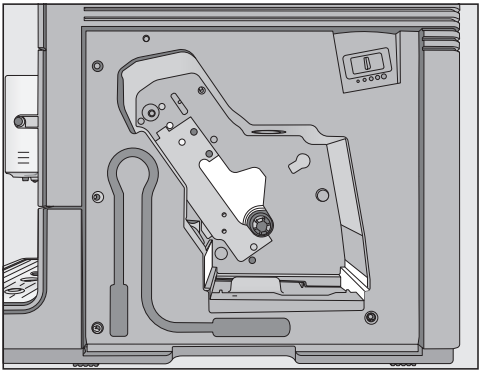

- Tisztítsa meg a kávéfőző belső terét. Ügyeljen arra, hogy az ábrán világos háttérrel jelölt részeket különösen alaposan megtisztítsa.

Tanács: A száraz őröltkávé-maradványokat porszívóval távolítsa el.

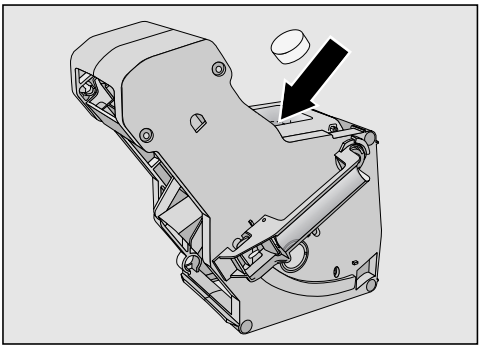

- Felülről tegyen **egy** tisztítótablettát a főzőműbe (nyíl).
- Tolja be a főzőművet a kávéfőzőbe.

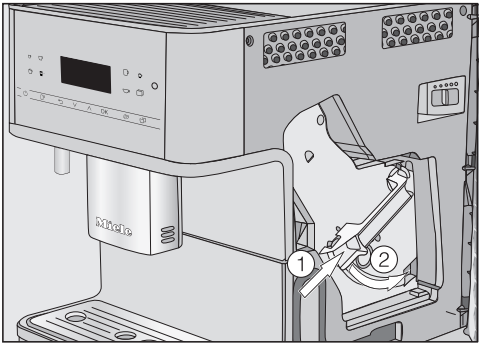

- Nyomja meg a gombot alul a főzőmű fogantyújánál ①, és közben fordítsa el a fogantyút jobbra ②.
- Csukja be a készülék ajtaját.

Az ápolóprogramból hátralévő idő megjelenik a kijelzőn.

Az ápolóprogram akkor fejeződött be, ha az italmenü megjelenik.

Készülék vízkőmentesítése

A vízkőmentesítő oldat kifröccsenése károkat okozhat.
Az érzékeny felületek és/vagy a natúr padlók károsodhatnak.
Vízkőmentesítéskor azonnal törölje fel az esetleges kifröccsenéseket.

A kávéfőző a használat következtében vízkövesedik. Az, hogy milyen gyorsan vízkövesedik a készülék, a használt víz keménységi fokától függ. A vízkőmaradványokat rendszeresen el kell távolítani.

A készülék végigvezeti önt a vízkőmentesítési folyamaton. A kijelzőn különböző üzenetek jelennek meg, pl. felszólítást kap a cseppfogó tálca kiürítésére vagy a víztartály feltöltésére.

A vízkőmentesítést **kötelező** elvégezni, és kb. 15 percet vesz igénybe.

A kávéfőző kijelzőjén időben látható a felszólítás a készülék vízkőmentesítésére. Az italkészítéskor a kávéfőző mutatja a hátralévő adagok számát a vízkőmentesítésig.

- Hagyja jóvá az üzenetet az *OK* gombbal.

Ha már nem lehet több italt készíteni, a kávéfőző deaktiválódik.

Ha nem akarja ebben az időpontban vízkőmentesíteni a készüléket, kikapcsolhatja a kávéfőzőt. Italokat csak a vízkőmentesítés után készíthet újra.

A kijelzőn a(z) Készül. vízkőmentesítése üzenet jelenik meg.

- Hagyja jóvá az *OK* gombbal.

A folyamat elindul.

- Kövesse a kijelzőn megjelenő utasításokat.

Ha a vízkőmentesítési folyamathoz túl magas a készülék üzemi hőmérséklete, akkor a rendszer lehűti a kávéfőzőt. A lehűlési fázis során nem jelenik meg külön üzenet a kijelzőn.

Ha a kijelzőn a(z) Töltse meg a víztartályt a ⇄ jelzésig vízkőmentesítő szerrel és langyos vízzel, és helyezze be. üzenet jelenik meg, akkor a következőképpen járjon el.

Az optimális vízkőmentesítéshez a mellékelt Miele vízkőmentesítő tabletták használatát ajánljuk.
A vízkőmentesítő tablettákat kimondottan a Miele kávéfőzőkhöz fejlesztették ki.

Más vízkőmentesítő szerek, amelyek a citromsavon kívül más savakat is tartalmaznak, és/vagy nem mentesek más, nem kívánt összetevőktől, mint pl. kloridoktól, károsíthatják a készüléket. Ezenkívül az elvárt hatás nem biztosítható, ha a vízkőoldószerre előírt koncentrációt nem tartják be.

Vízkőmentesítő tablettákat a Miele webáruházban, a Miele ügyfélszolgálatán vagy a Miele szakkereskedésekben vásárolhat.

A vízkőmentesítési folyamathoz **egy** vízkőmentesítő tablettára van szükség.

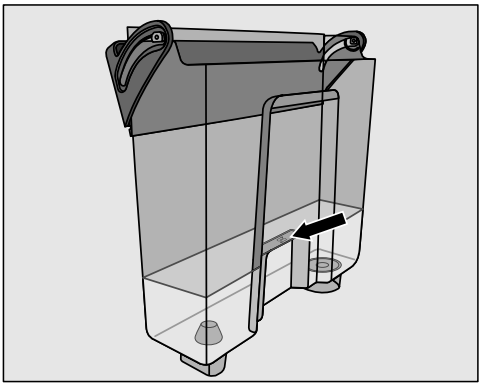

- Töltse fel langyos vízzel a víztartályt a ⇶ jelölésig.
- Tegyen **1** vízkőmentesítő tablettát a víztartályba.

Ügyeljen a vízkőmentesítő szer keverési arányára. Ne töltsön kevesebb vagy több vizet a víztartályba. Máskülönben a vízkőmentesítési folyamat idő előtt megszakad.

- Helyezze vissza a víztartályt.
- Kövesse a kijelző további utasításait.

Ha megjelenik a kijelzőn a(z) Töltse meg a víztartályt a ⇶ jelzésig vízzel és helyezze be. Zárja be az ajtót. üzenet:

- Gondosan öblítse ki a víztartályt tiszta vízzel. Ügyeljen arra, hogy **ne** maradjanak a víztartályban vízkőmentesítőszer-maradványok. Töltsön be legalább a(z) ⇶ jelzésig tiszta ivóvizet.

A vízkőmentesítési folyamat akkor fejeződött be, amikor megjelenik az italmenü.

Főzőmű zsírozása

Évente egyszer, illetve szükség szerint, ha már nehéz kivenni és visszahelyezni, zsírozza meg a főzőművet.

Használjon élelmiszeriparban alkalmazható szilikonzsírt.

- Nyissa ki a készülékajtót.
- Vegye ki a főzőművet.

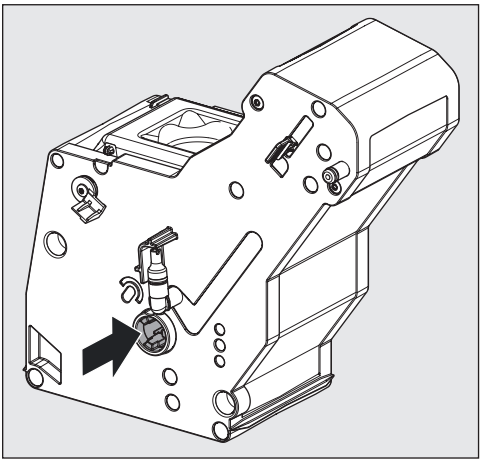

- Vigyen fel borsónyi mennyiségű szilikonzsírt a főzőmű meghajtótengelyére.
- Helyezze vissza a főzőművet.
- Csukja be a készülékajtót.

Problémák elhárítása

A legtöbb üzemzavart és hibát ön is el tudja hárítani. Sok esetben időt és költséget takaríthat meg, mivel nem kell hívnia az ügyfélszolgálatot.

A www.miele.hu/support/customer-assistance oldalon tájékozódhat a zavarok önálló elhárításának módjáról.

Üzenetek a kijelzőn

A hibaüzeneteket az *OK* gombbal kell jóváhagyni. Az üzenet akkor is megjelenhet újra a kijelzőn, ha a hibát elhárította.

A „hiba“ elhárításához kövesse a kijelzőn megjelenő utasításokat.

Ha ezután újból megjelenik a hibaüzenet a kijelzőn, hívja az Ügyfélszolgálatot.

Probléma	Ok és elhárítás
F1, F2, F80, F82	Belső hiba lépett fel. ■ Kapcsolja ki a kávéfőzőt a Be/Ki gombbal ⏻. Várjon kb. egy órát, mielőtt a készüléket újra bekapcsolja.
F41, F42, F74, F77, F235, F236	Belső hiba lépett fel. ■ Kapcsolja ki a kávéfőzőt a Be/Ki gombbal ⏻. Várjon kb. két percet, mielőtt a készüléket újra bekapcsolja.
F10, F17	A rendszer nem táplál be vizet, vagy túl kevés vizet táplál be. ■ Vegye ki a víztartályt. Töltsön be friss ivóvizet a víztartályba, és helyezze be a víztartályt. ■ Vegye ki és tisztítsa meg a víztartályszűrőt (lásd a „Tisztítás és ápolás“ fejezet, „Víztartályszűrő kivétele és tisztítása“ c. részét).

Probléma	Ok és elhárítás
F73 vagy Ellenőrizze a főzőműt	A főzőmű nem tud alaphelyzetbe állni. ■ Kapcsolja ki a kávéfőzőt a Be/Ki gombbal ⏻. ■ Húzza ki a kávéfőző hálózati csatlakozóját a dugaszolóaljzatból. Várjon két percet, mielőtt a hálózati csatlakozót visszadugja. ■ Vegye ki a főzőművet, és tisztítsa meg folyó víz alatt. 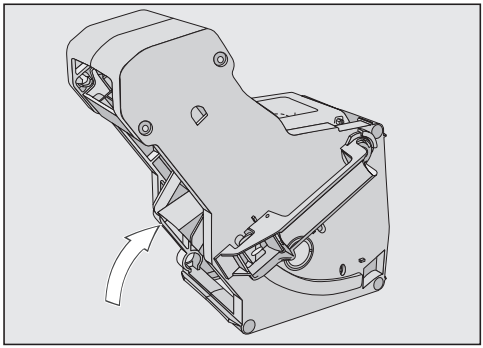 ■ Tolja a főzőmű kávékivetőjét az alaphelyzetbe. ■ Ne helyezze be a főzőművet. Zárja be a készülékajtót, és kapcsolja be a kávéfőzőt a Be/Ki gombbal ⏻. A főzőmű meghajtása beindul, és alaphelyzetbe áll. ■ Ha megjelenik a(z) Főzőmű behelyezése üzenet, helyezze vissza a főzőművet a készülékbe. Csukja be a készülék ajtaját.

Probléma	Ok és elhárítás
Őrölt kávé mennyisége túl sok	Túl sok őrölt kávé van az őröltkávé-rekeszben. Ha több mint 12 g (2 csapott kávéskanál) őrölt kávét tesz az őröltkávé-rekeszbe, a főzőmű nem tudja kipréselni az őrölt kávét. Az őrölt kávé a zacctartályba ürül és a kijelzőn hibaüzenet jelenik meg. ■ Kapcsolja ki a kávéfőzőt a Be/Ki gombbal ⏻. ■ Vegye ki a főzőművet és tisztítsa meg (lásd „A főzőmű és a belső tér tisztítása“ c. részt). ■ Távolítsa el az őrölt kávét a kávéfőző belsejéből, pl. porszívóval. ■ **Max. 12 g** őrölt kávét adagoljon a rekeszbe.
	Túl sok őrölt kávé van az őröltkávé-rekeszben. Bizonyos kávéfajták esetén nagy mennyiségű őrlemény keletkezik. Ilyen esetben legtöbbször az őrlési fokozat durvára, az őrlési mennyiség pedig maximálisra van beállítva. ■ Állítsa finomabbra az őrlési fokozatot. ■ Válasszon kisebb őrlési mennyiséget. Ha ennek ellenére nem ízlik önnek a kávé, pl. nem elég aromás, próbáljon ki egy másik kávébabfajtát.

A kávéfőző váratlan rendellenességei

Probléma	Ok és elhárítás
A kijelző sötét marad, amikor a kávéfőzőt a Be/Ki gombbal ⏻ bekapcsolja.	A Be/Ki gombot ⏻ nem megfelelően érintette meg. ■ Legalább három másodpercig tartsa az ujját a Be/Ki gomb ⏻ mélyedésén.
	A hálózati csatlakozó nincs megfelelően bedugva a dugaszolóaljzatba. ■ Dugja be a hálózati csatlakozót a dugaszolóaljzatba.
	Az elektromos hálózat biztosítója leoldott, mert a kávéfőző, a hálózati feszültség vagy egy másik készülék meghibásodott. ■ Húzza ki a kávéfőző hálózati csatlakozóját a dugaszolóaljzatból. ■ Hívjon elektrotechnikai szakembert vagy az ügyfélszolgálatot.
A kávéfőző bekapcsolása után a világítás kikapcsolva marad.	A világítást kikapcsolta. ■ Kapcsolja be a világítást (lásd „Beállítások – Világítás“).
	A világítás hibás. ■ Hívja az ügyfélszolgálatot.
A kávéfőző hirtelen kikapcsol.	A gyárilag előre beállított (20 perc) vagy az ön által beprogramozott kikapcsolási idő letelt. ■ Adott esetben állítsa be újból a kikapcsolási időt (ld. a „Beállítások“ c. fejezet „Időzítő“ c. részét).
	A hálózati csatlakozó nincs megfelelően bedugva a dugaszolóaljzatba. ■ Dugja be a hálózati csatlakozót a dugaszolóaljzatba.
Az érintőgombok nem reagálnak. A kávéfőző már nem működtethető.	Belső hiba lépett fel. ■ Szakítsa meg az áramellátást: húzza ki a kávéfőző hálózati csatlakozóját a dugaszolóaljzatból, vagy kapcsolja le a háztartás elektromos hálózatának biztosítékát.
A kijelző rosszul, vagy egyáltalán nem olvasható.	A kijelző fényerejét túl alacsonyra állította. ■ Módosítsa ezt a beállítást (lásd „Beállítások“).

Probléma	Ok és elhárítás
Megjelenik a(z) Töltse meg a víztartályt és tegye be **üzenet, pedig a víztartály fel van töltve és be van helyezve.**	A víztartály nem illeszkedik megfelelően a készülékbe. ■ Vegye ki a víztartályt, majd helyezze be újra. ■ Vegye ki és tisztítsa meg a víztartályszűrőt (lásd a „Tisztítás és ápolás“ fejezet, „Víztartályszűrő kivétele és tisztítása“ c. részét).
	Vízkőmentesítéskor a víztartályt nem megfelelően töltötte fel és helyezte be. ■ Töltse fel a víztartályt a(z) ⇶ vízkőmentesítési jelölésig, és indítsa el újból a vízkőmentesítési folyamatot.
Bekapcsolás után megjelenik a(z) Töltse meg a víztartályt és tegye be **üzenet, pedig a tartály fel van töltve és be van helyezve. A készülék nem öblít.**	A kávéfőző elvízkövesedett. ■ Kapcsolja ki a kávéfőzőt a Be/Ki gombbal ⏻. Várjon kb. egy órát. ■ Kapcsolja be ismét a készüléket. Amint a(z) Felfűtési fázis üzenet megjelenik, érintse meg a(z) ⧉ érintőgombot, majd válassza ki a(z) Vízkőmentesítés lehetőséget. ■ Vízkőmentesítse a kávéfőzőt.
Bekapcsolás után megjelenik a(z) Ürítse ki a cseppfogó tálcát és a zacctartályt. **üzenet, pedig mindkettőt kiürítette.**	Ez nem hiba. A belső számláló nem kerül visszaállításra, amikor a kávéfőző kikapcsolását követően kiürítik a cseppfogó tálcát és a zacctartályt. A kijelzőn megjelenik a(z) Ürítse ki a cseppfogó tálcát és a zacctartályt. üzenet, habár a cseppfogó tálca és a zacctartály még nincs maximálisan feltöltve.

Probléma	Ok és elhárítás
A központi kifolyóból sem tej, sem tejhab nem jön ki.	A tejvezetéket helytelenül csatlakoztatta a központi kifolyóhoz. 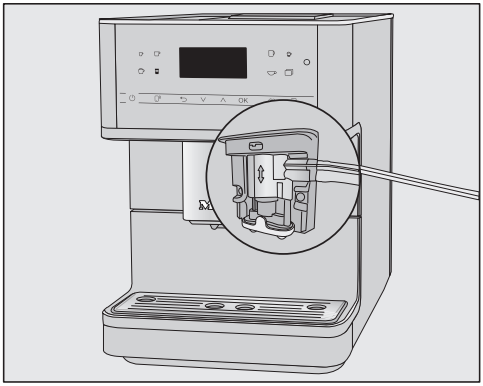 A tejvezetéken, a központi kifolyón és az öblítőszelepen lévő „varrat“ megkönnyíti önnek az összeszerelést. ■ Ellenőrizze, hogy a tejvezeték megfelelően csatlakozik-e a központi kifolyóhoz.
	A tejvezeték eldugult. ■ Tisztítsa meg alaposan a központi kifolyót és a tejvezetéket a tisztítókefével.
A kijelzőn megjelenik a(z) Ürítse ki a cseppfogó tálcát és a zacctartályt. **üzenet, pedig kiürítette a cseppfogó tálcát.**	Ez nem hiba! A cseppfogó tálcát nem vette ki teljesen és/vagy túl gyorsan visszahelyezte.
Megjelenik a(z) Tegye be a cseppfelfogó tálcát és a zacctartályt. **üzenet, pedig mindkettő be van helyezve.**	A cseppfogó tálca nem megfelelően van behelyezve, és emiatt nem érzékelhető. ■ Ürítse ki a cseppfogó tálcát és a zacctartályt. Szereljen össze minden alkatrészt, és tolja be ütközésig a cseppfogó tálcát a kávéfőzőbe.

Problémák elhárítása

Probléma	Ok és elhárítás
A zacctartály túlságosan tele van, pedig a cseppfogó tálcát és a zacctartályt a kijelzőn megjelenő minden felszólítást követően kiürítették.	Valószínűleg kihúzták a cseppfogó tálcát, de a zacctartályt nem ürítették ki. A cseppfogó tálca kihúzásakor a zacctartály kiürítését figyelő belső számláló visszaállítódik. ■ Ha kihúzza a cseppfogó tálcát, mindig ürítse ki a zacctartályt.
	Bizonyos kávébab fajták őrlése során rendkívül nagy mennyiségű kávépor keletkezik, és ennek megfelelően nagyobb zaccdarabok („kávékorongok“) képződnek. ■ Adott esetben módosítsa az őrlemény mennyiségét és az őrlés fokozatát. ■ Gyakrabban ürítse ki a zacctartályt, mint az a kijelzőn megjelenik.
Bár éppen fel lett töltve a szemeskávé-tartály, megjelenik a(z) Szemeskávé-tartály feltöltése **üzenet.**	Ez nem hiba. ■ Hagyja jóvá az üzenetet az *OK* gombbal.
	Nem kerül elegendő kávébab az őrlőműbe. Sötét pörkölést használ? A nagyon sötétre pörkölt kávészemek gyakran olajosak. Ezek a zsírok a szemeskávé-tartály falain lerakódhatnak, és a bab mozgását akadályozhatják. ■ Készítsen el egy kávéitalt és figyelje meg, hogy a kávészemek lecsúsznak-e a tartályban. ■ Ha nagyon sötét pörkölésű, olajos kávészemeket használ, tisztítsa gyakrabban a szemeskávé-tartályt. Próbáljon ki más kávéfajtákat is, amelyek kevésbé olajosak.
A kávéfőző főzőművét nem lehet behelyezni.	A főzőmű meghajtása nincs alaphelyzetben. ■ Csukja be a készülékajtót. ■ Kapcsolja be a kávéfőzőt. A főzőmű meghajtása beindul, és alaphelyzetbe áll. ■ Adott esetben ismételje meg még egyszer a lépést.
A kávéfőző nem öblít bekapcsoláskor.	Ez nem hiba. Ha a kávéfőző már üzemi hőmérsékletű, a vezetékeket nem öblíti ki bekapcsoláskor.

Probléma	Ok és elhárítás
A kávéitalok készítése újra megszakad, és a(z) Szemeskávé-tartály feltöltése **üzenet jelenik meg.**	Ez nem hiba. A főzőmű nem érzékeli az őrölt kávét. Bizonyos kávéfajták esetén őrléskor kis mennyiségű őrlemény keletkezik. Ilyen esetben legtöbbször az őrlési fokozat finomra, az őrlési mennyiség pedig minimálisra van beállítva. ■ Hagyja jóvá az üzenetet az *OK* gombbal. Ha ízlésének túl erős vagy túl keserű a kávé, próbáljon ki egy másik kávéfajtát. Ha minden kávéspecialitás készítése során megjelenik az üzenet: ■ Állítsa kissé durvábbra az őrlési fokozatot (lásd „Őrlési fokozat“). ■ Válasszon magasabb őrlési mennyiséget. Vegye figyelembe adott esetben a „Profilok“ menüben módosított italokat is.
	Ha az üzenet csak kiválasztott kávéspecialitások készítése során jelenik meg: ■ Ellenőrizze az ehhez a kávéspecialitáshoz beállított őrlési mennyiséget (lásd „Őrlési mennyiség“). Válasszon magasabb őrlési mennyiséget. ■ Adott esetben állítsa az őrlési fokozatot is durvábbra.
A vízkőmentesítési folyamat akaratlanul elindult.	Az *OK* gomb megérintését követően nem lehet megszakítani a vízkőmentesítési folyamatot. Most a teljes folyamatot végre kell hajtani. Ez egy biztonsági beállítás a kávéfőző teljes vízkőmentesítése érdekében. Ez a kávéfőző hosszú élettartama és jó működése érdekében nagyon fontos. ■ Vízkőmentesítse a kávéfőzőt (lásd „Készülék vízkőmentesítése“).

Probléma	Ok és elhárítás
A központi kifolyóból nem folyik ki a kávéital. Vagy a kávéital csak az egyik kifolyófúvókából folyik.	A központi kifolyó eldugult. ■ Öblítse át a kávévezetékeket (lásd a „Tisztítás és ápolás“ fejezet „Készülék öblítése“ c. részét). Továbbra sem folyik, ill. csak az egyik oldalon folyik kávéital a központi kifolyóból? ■ Szerelje szét a központi kifolyót, és tisztítson meg minden alkatrészt alaposan. Használja a mellékelt tisztítókefét a nehezen hozzáférhető helyekhez. ■ Összeszerelésnél ügyeljen a helyes szerelésre.
	A főzőmű eltömődött. ■ Zsírtalanítsa a főzőművet (lásd a „Tisztítás és ápolás“ fejezet „A főzőmű zsírtalanítása és a belső tér tisztítása“ c. részét).

Probléma	Ok és elhárítás
A tej az adagoláskor fröcsköl. Az italkészítés alatt sistergő hangokat lehet hallani. Bár tejhabot kellene készíteni, csak forró tej jön a központi kifolyóból.	A tejvezetéket helytelenül szerelte be. ■ Ügyeljen a dupla tömlőn lévő varratra, amikor bedugja a tejvezetéket a központi kifolyóba. ■ Ha a tejvezetéket lehúzta az öblítőszelepről: a dupla tömlőnek más az átmérője. Ügyeljen a pontosan illeszkedő összeszerelésre.
	A használt tej hőmérséklete túl magas. Csak hideg tejjel (< 10 °C) készíthet jó tejhabot. ■ Ellenőrizze a tej hőmérsékletét.
	A központi kifolyó szerelése helytelen, a kifolyó átereszti a levegőt. Vagy pedig a kifolyó fúvókák vannak eltömődve. ■ Ellenőrizze, hogy helyesen szerelték-e össze a központi kifolyót. Ügyeljen arra, hogy minden alkatrész tömítetten csatlakozzon egymáshoz. ■ Tisztítsa meg a központi kifolyót. „Masszírozza át“ a kifolyófúvókákat folyó víz alatt a szennyeződések feloldására.
	A tejvezeték, a csatlakozódarabok, a tejtartály nemesacél csöve vagy a tejlándzsa el van dugulva. ■ Tisztítsa meg alaposan a tisztítókefével az alkatrészeket.
	A központi kifolyó gőzfúvókája eldugult. 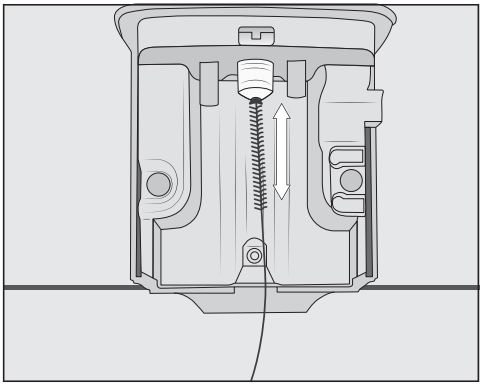 ■ Tisztítsa meg a tisztítókefével a gőzfúvókát (lásd az ábrát).

Probléma	Ok és elhárítás
A cseppfogó tálca fedelén és a főzőmű körül, a belső térben őrlemény található.	Ez nem hiba. A főzőmű mozgásakor a forrázás alatt egy kevés őrölt kávé kihullhat. A használt babfajta, az őrlési fokozat és az őrlési mennyiség is befolyásolja a mennyiséget. Fontos! Tisztítsa meg rendszeresen a kávéfőző belső terét, hogy elkerülje a penész stb. képződését. Ellenőrizze, hogy az őrlési mennyiség esetleg nincs-e túl nagyra állítva.
A kijelző megvilágított, de a kávéfőző nem fűt és nem készít italokat. **A kávéfőző nem kapcsolható ki.**	Aktiválódott a bemutató üzemmód, amely arra szolgál, hogy a kereskedőknél vagy a bemutatótermekben prezentálják a kávéfőzőt. ■ Kapcsolja ki a bemutató módot.

Nem kielégítő eredmény

Probléma	Ok és elhárítás
A kávéital nem elég forró.	Nem melegítette elő a csészét. Minél kisebb és vastagabb falú a csésze, annál fontosabb az előmelegítés. ■ Melegítse elő a csészét, például a csészefűtés funkcióval (modelltől függően).
	A forrázási hőmérsékletet túl alacsonyra állította. ■ Állítsa magasabbra a forrázási hőmérsékletet.
	A főzőmű szűrői eltömődtek. ■ Vegye ki a főzőműt és tisztítsa meg kézzel. ■ Zsírtalanítsa a főzőműt.
A felfűtési idő meghosszabbodik. A vízmennyiség már nem megfelelő, a kávéfőző teljesítménye pedig alacsonyabb. A kávéital nagyon lassan folyik ki a központi kifolyóból.	A kávéfőző elvízkövesedett. ■ Vízkőmentesítse a kávéfőzőt.
A kávéitalok kiadott mennyisége megváltozott.	A főzőmű eltömődött. ■ Zsírtalanítsa a főzőművet (lásd a „Tisztítás és ápolás“ fejezet „A főzőmű zsírtalanítása és a belső tér tisztítása“ c. részét).
A tejhab állaga nem kielégítő.	A tej hőmérséklete túl magas. Csak hideg tejjel (< 10 °C) készíthet jó tejhabot. ■ Ellenőrizze a tejtartályban lévő tej hőmérsékletét.
	A tejvezeték eldugult. ■ Tisztítsa meg a központi kifolyót és a tejvezetéket a tisztítókefével.
A szemes kávé őrlése során a szokásosnál hangosabb zajok hallhatóak.	A szemeskávé-tartály őrlés közben kiürült. ■ Töltse fel a szemeskávé-tartályt friss szemes kávéval.
	A kávészemek között idegen tárgyak, pl. műanyag vagy kövek lehetnek. ■ Azonnal kapcsolja ki a kávéfőzőt. Hívja az ügyfélszolgálatot.

Problémák elhárítása

Probléma	Ok és elhárítás
A kávéital túlságosan gyorsan folyik a csészébe.	Az őrlési fokozatot túl durvára állította. ■ Állítsa be finomabbra az őrlési fokozatot (lásd „Őrlési fokozat“).
A kávéital túl lassan folyik a csészébe.	A főzőmű eltömődött. ■ Zsírtalanítsa a főzőművet (lásd a „Tisztítás és ápolás“ fejezet „A főzőmű zsírtalanítása és a belső tér tisztítása“ c. részét).
A kávén vagy az Espressón nem képződik crema.	A szemes kávé már nem friss. Ha a pörkölt szemes kávét túl sokáig tárolja nyitva, egyre inkább elillan belőle a szén-dioxid. Ezért készítésnél már nem képződik crema. Természetesen a szemes kávét továbbra is használhatja.

A www.miele.hu/service weboldalon tájékozódhat a hibák önálló elhárításának módjáról és a Miele alkatrészekről.

Kapcsolatfelvétel üzemzavarok esetén

Az olyan meghibásodások esetén, amelyet saját maga nem tud elhárítani, kérjük értesítse pl. a Miele szakkereskedőjét vagy a Miele Ügyfélszolgálatát.

A Miele Ügyfélszolgálatához az interneten a www.miele.hu/service oldalon foglalhat időpontot.

A Miele Ügyfélszolgálatának elérhetőségeit ennek a dokumentumnak a végén találja.

Az ügyfélszolgálatnak adja meg a készüléke modellazonosítóját és gyártási számát (Fabr./SN/Nr.). Mindkét adatot az adattáblán találja meg.

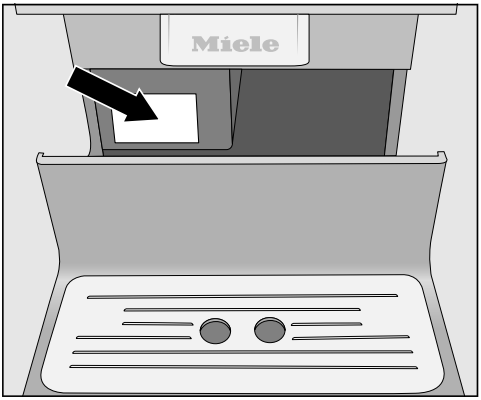

Garancia

További információkat a mellékelt garancia feltételekben talál.

Megfelelőségi nyilatkozat

A Miele ezúton kijelenti, hogy ez a beépíthető kávéfőző a 2014/53/EU irányelvnek megfelel.

Az EU-megfelelőségi nyilatkozat teljes szövege a következő weboldalak egyikén érhető el:

- Termékek, letöltések: www.miele.hu
- Ügyfélszolgálat, információs anyagok, használati utasítások elérhetősége a termék nevének vagy gyári számának megadásával: https://miele.hu/manual

Szállítás

Ha a kávéfőzőt hosszabb időn keresztül nem akarja használni, és nagyobb távolságra szeretné szállítani, akkor készítse elő a készüléket erre az időszakra:

- A szemeskávé-tartály kiürítése és tisztítása
- A víztartály kiürítése és tisztítása
- Kigőzölés
- A belső tér tisztítása
- Biztonságos becsomagolás

Kávéfőző kigőzölése

⚠ Vigyázat! Forró gőz lép ki a kifolyókon.
Égési és forrázási veszély a forró gőzzel való érintkezéskor.
Kerülje a közvetlen érintkezést a kiáramló forró gőzzel.

Gőzölje ki mindig a kávéfőzőt, mielőtt hosszabb időn keresztül – különösen nulla fok alatti hőmérsékleten – raktározza vagy szállítja azt.

A készülék víz- és fagykárosodásának megelőzése érdekében a készülékben lévő víz kigőzöléskor elpárolog a rendszerből.

A teljes folyamatot nem lehet megszakítani, végre kell hajtani.

- Érintse meg a(z) ⧉ érintőgombot.
- Válassza ki a(z) További progr. | Beállítások ⚑ |Kereskedő | Kigőzölés lehetőséget.
- Válassza a(z) Igen lehetőséget.
- Hagyja jóvá az *OK* gombbal.
- Kövesse a kijelzőn megjelenő utasításokat.

Ha a kijelző kialszik, befejeződött a kigőzölés.

- A kávéfőző elektromos hálózatról történő leválasztásához húzza ki a hálózati csatlakozót.
- Ürítse ki a víztartályt.
- Ürítse ki és tisztítsa meg a cseppfogó tálcát és a zacctartályt.

A kávéfőző biztonságos becsomagolása

Kizárólag tiszta és száraz készüléket csomagoljon be. Az őrölt kávé maradványai megkarcolhatják a felületeket. Ezenkívül a kávé-, tej- és vízmaradékok kedveznek a csíraképződésnek.

A kávéfőző becsomagolásához az eredeti csomagolást használja.

A használati útmutatót helyezze a készülékkel együtt a dobozba. Így kéznél van, ha a kávéfőzőt ismét használni kívánja.

Áramfogyasztás készenléti üzemmódban:	≤ 0,3 watt
Áramfogyasztás hálózatvezérelt készenléti üzemmódban:	≤ 1,0 watt
Szivattyúnyomás:	max. 15 bar
Átfolyó rendszerű vízmelegítő:	1 nemesacél termoblokk
Készülékméretek (szé x ma x mé):	251 x 359 x 427 mm
Nettó tömeg:	9,9 kg
A csatlakozókábel hossza:	144 cm
A víztartály befogadóképessége:	1,8 l
A szemeskávé-tartály befogadóképessége:	kb. 300 g
A tejtartály befogadóképessége:	0,7 l
A cseppfogó tálca befogadóképessége:	0,8 l
A zacctartály befogadóképessége:	max. 10 adag kávézacc
Központi kifolyó:	állítható magasságú, 80-140 mm között
Őrlőmű:	Acélból készült golyós őrlőmű
Őrlési fokozat:	5 fokozatban állítható
Őröltkávé-adag:	max. 12 g
Frekvenciasáv:	2,400–2,4835 GHz
Max. adóteljesítmény	< 100 mW

(A CM 6360, CM 6560 típusú készülékeknél a tejtartály a szállítási terjedelem része.)

Miele Kft.
H – 1027 Budapest
Bem József u. 1/B.
Tel: (06-1) 880-6400
E-mail: info@miele.hu
Internet: www.miele.hu

Gyártó:
Miele & Cie. KG
Carl-Miele-Straße 29
33332 Gütersloh
Németország

Miele

CM 6160, CM 6360, CM 6560

hu-HU

M.-Nr. 12 922 600 / 04 / 002