Miele PROFESSIONAL

Plano de instalação

Máquina de lavar roupa

PW 6080 EL AV/LP

pt - PT

36.15

M.-Nr. 07 580 340 / 03

Miele Portuguesa, Lda.

Lisboa:

MIELE Center
Av. do Forte, 5
2790-073 Carnaxide

Porto:

Miele Store
Rua do Pinheiro Manso, 431
4100-413 Porto

Contactos:

Telf.: 21 4248 100
Fax: 21 4248 109

Assistência técnica 808 200 687

E-Mail: professional@miele.pt
Website: www.miele-professional.pt

Miele & Cie. KG
Carl-Miele-Straße 29
33332 Gütersloh
Alemanha

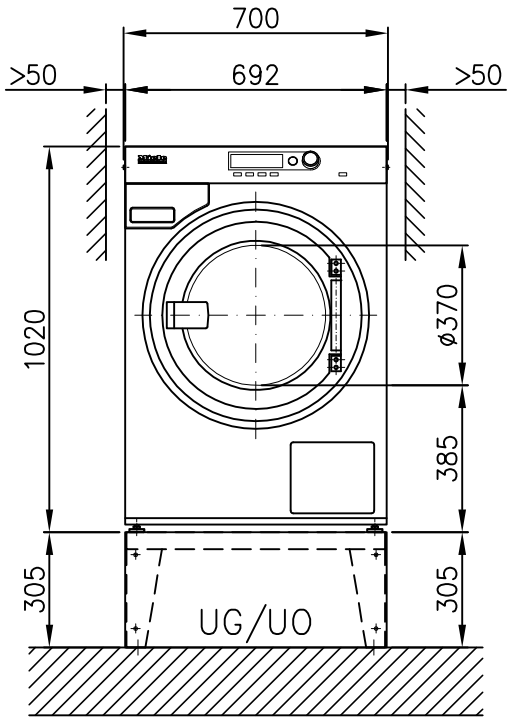

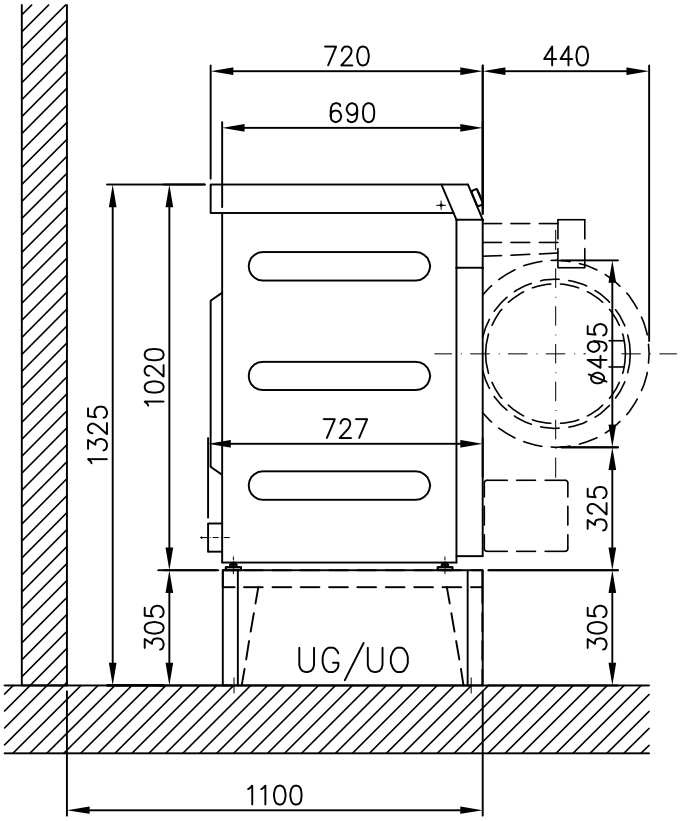

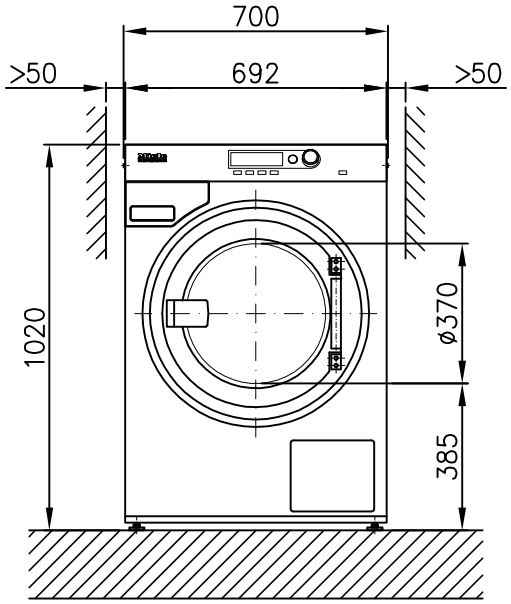

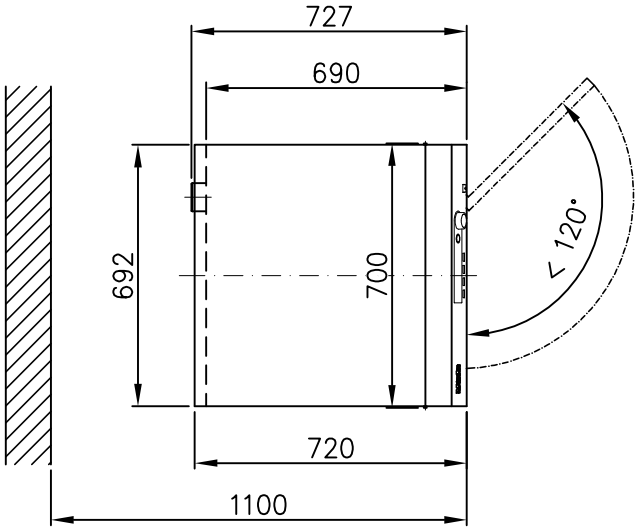

Miele PROFESSIONAL	Installationsplan / Installation plan Waschmaschine / Washer PW 6080 EL AV/LP	Date	01.12.2010
		Page	3
		Name	DEBOHD

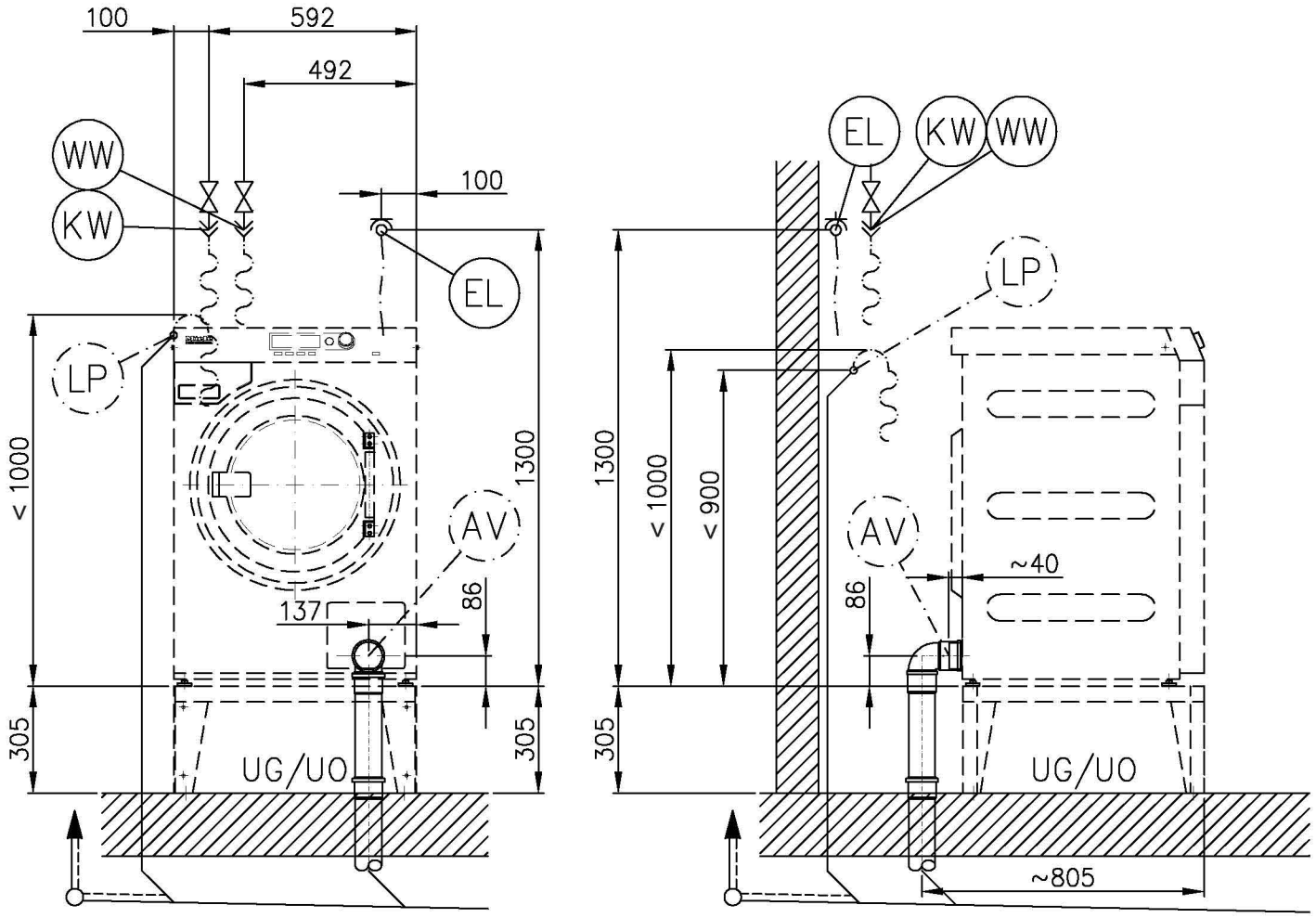

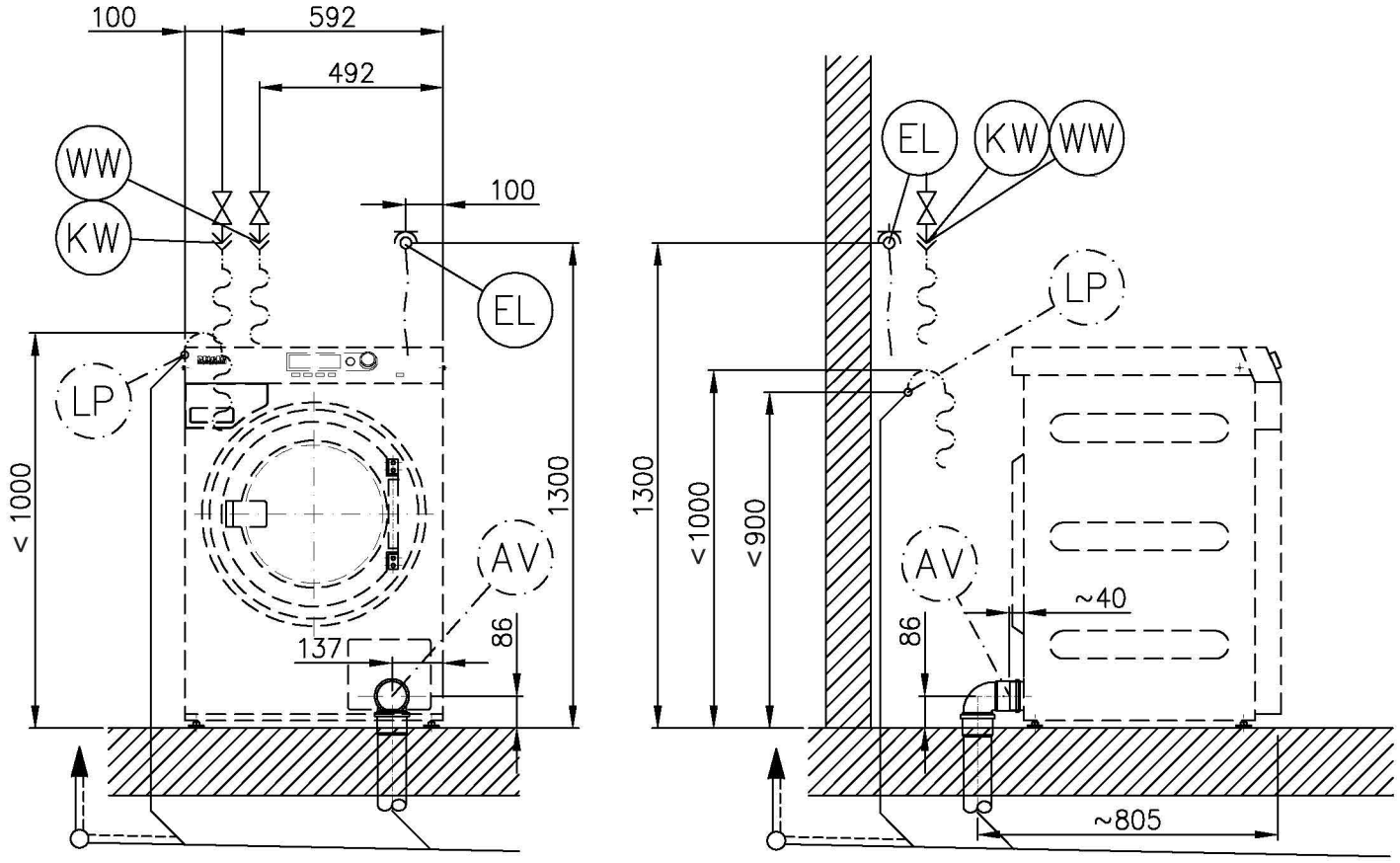

Miele PROFESSIONAL	Installationsplan / Installation plan Waschmaschine / Washer PW 6080 EL AV/LP	Date	01.12.2010
		Page	4
		Name	DEBOHD

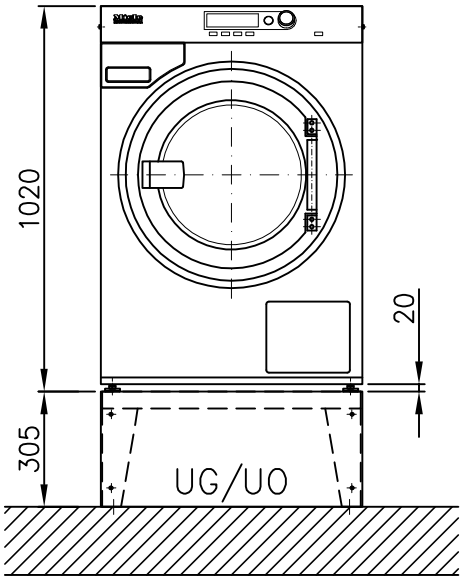

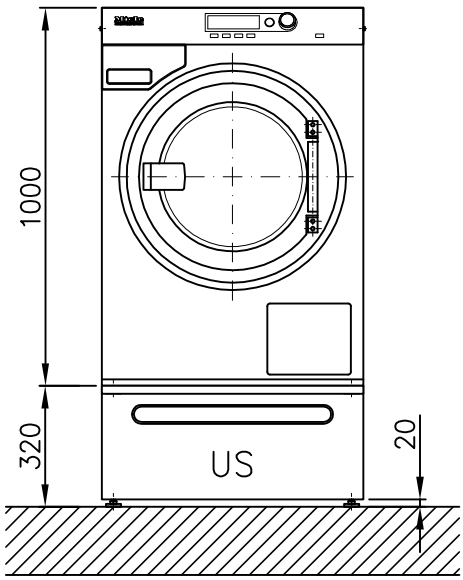

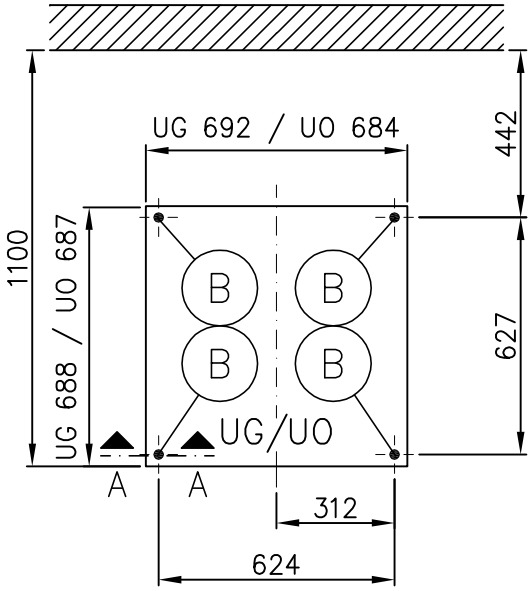

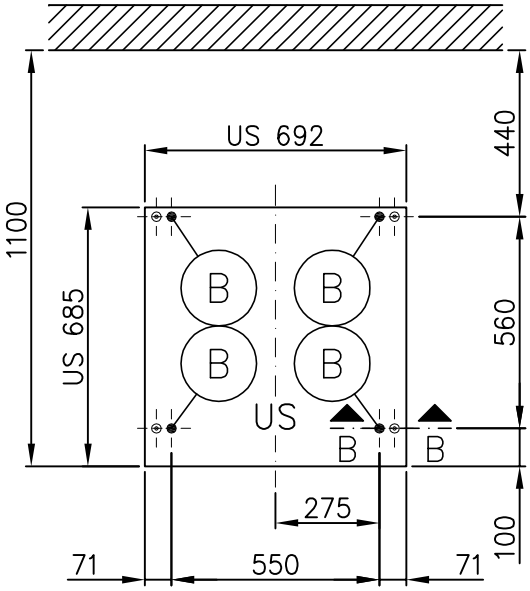

A - A

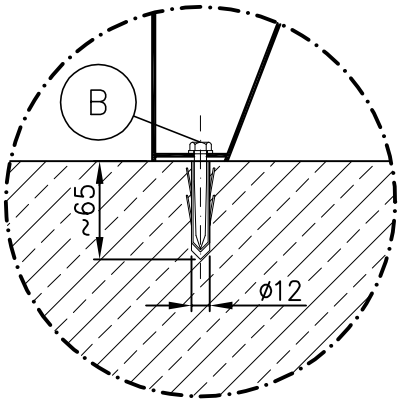

B - B

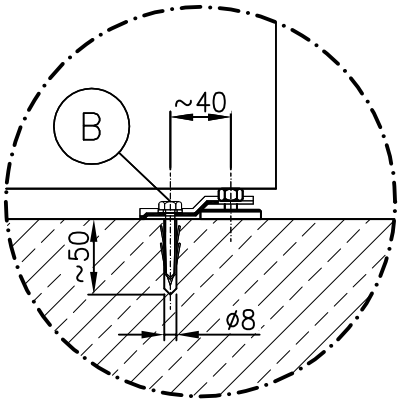

Miele PROFESSIONAL	Installationsplan / Installation plan Waschmaschine / Washer PW 6080 EL AV/LP	Date	01.12.2010
		Page	5
		Name	DEBOHD

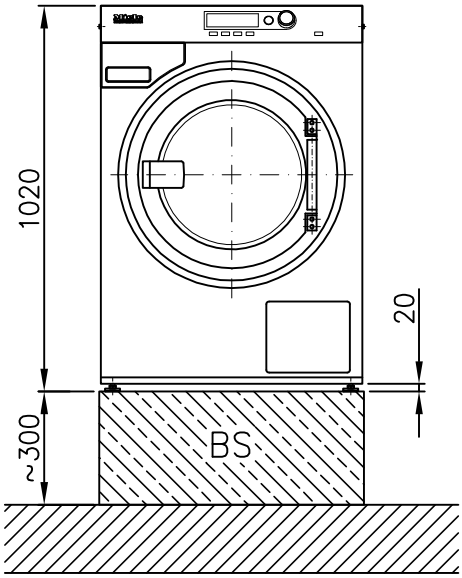

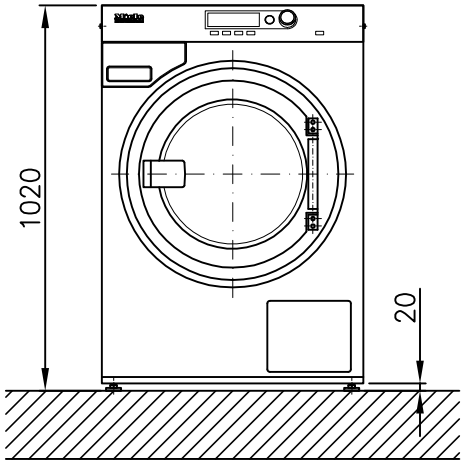

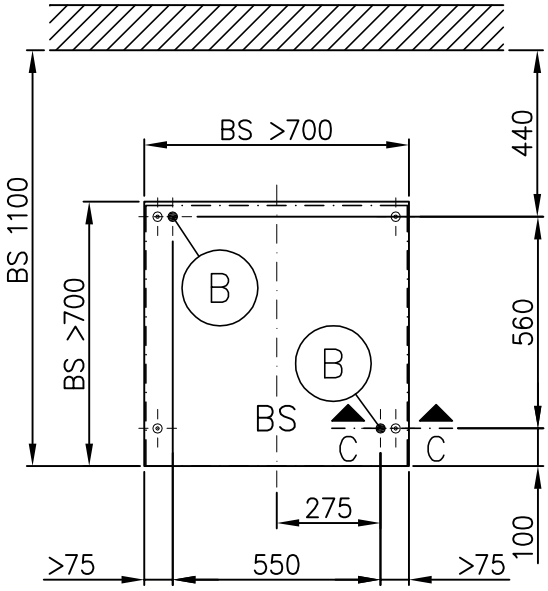

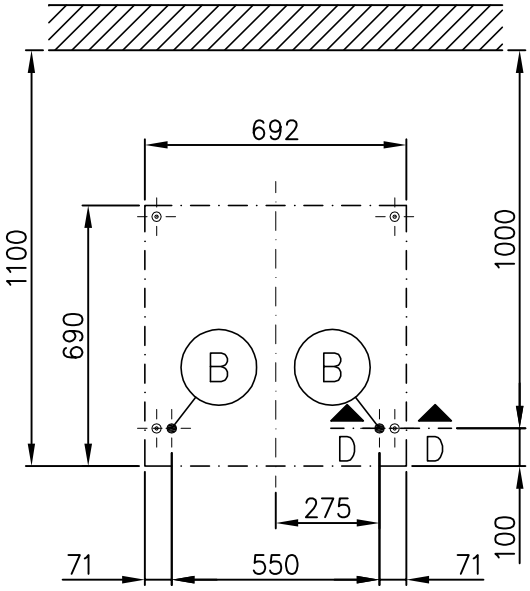

C - C

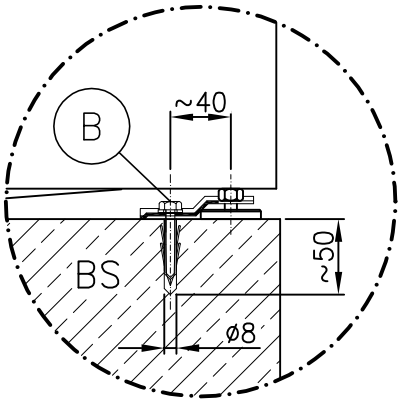

D - D

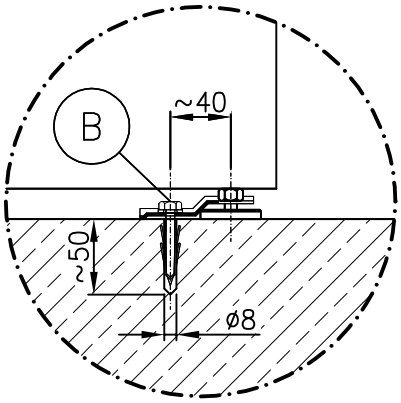

Miele PROFESSIONAL	Installationsplan / Installation plan Waschmaschine / Washer PW 6080 EL AV/LP	Date	01.12.2010
		Page	6
		Name	DEBOHD

Características técnicas

Miele PROFESSIONAL

Máquina de lavar roupa:	PW 6080 AV/LP
Tipo de aquecimento:	Eléctrico (EL)

Legenda:

As abreviaturas no círculo em negrito significam:
Ligação necessária

As abreviaturas no círculo ponteado significam:
Ligação adequada ou necessária conforme o modelo

P

Opções/ Acessórios:

UM	Base Miele	UO 6008 (UO = Base aberta) Altura Largura Profundidade UG 6008 (UG =Base fechada) Altura Largura Profundidade US 6008 (US = Base com gaveta) Altura Largura Profundidade	 mm mm mm mm mm mm mm mm mm	 305 680 679 305 692 685 320 692 685
BS	Base em betão	Base em betão (qualidade mínima B12/15) Altura recomendada Altura mínima Largura recomendada Profundidade recomendada Verificar a boa aderência da base ao solo!	 mm mm mm mm	 300 70 ≥700 ≥700

Ligações do aparelho:

EL	Ligação eléctrica	1. Tensão de alimentação standard (fornecido de fábrica) Frequência Potência de ligação Segurança Cabo de ligação, secção transversal Comprimento do cabo de ligação Cabo de ligação sem ficha (faz parte do fornecimento)	V Hz kW A mm² mm	3N AC 400 50 8,2 3 × 16 5 × 1,5 2.000
	Diferenças nos seguintes Países::			
	GB	1. Tensão de alimentação standard (fornecido de fábrica) Frequência Potência de ligação Segurança Cabo de ligação, secção transversal Comprimento do cabo de ligação Cabo de ligação sem ficha (faz parte do fornecimento)	V Hz kW A mm² mm	1N AC 220 - 240 50 5,05 - 6,0 1 × 25 3 × 2,5 2.000

	N B	1. Tensão de alimentação standard (fornecido de fábrica) Frequência Potência de ligação Segurança Cabo de ligação, secção transversal Comprimento do cabo de ligação Cabo de ligação sem ficha (faz parte do fornecimento)	V Hz kW A mm² mm	3 AC 230 50 8,2 3 × 20 4 × 2,5 2.000
	Tensões especiais:			
	OS 440	1. Tensão de alimentação standard (fornecido de fábrica) Frequência Potência de ligação Segurança Cabo de ligação Comprimento do cabo de ligação Cabo de ligação sem ficha (faz parte do fornecimento)	V Hz kW A mm² mm	3 AC 440 60 7,9 3 × 16 4 × 1,5 2.000
		A ligação eléctrica deve ser feita de acordo com as normas em vigor. Recomendamos ligar a máquina através de uma tomada de parede de acordo com IEC 60309 e IEC 6094, para facilitar testes de segurança eléctricos. Em caso de ligação fixa deve ser instalado um disjuntor de acordo com a norma em IEC 60947. A tomada de parede ou o dispositivo separador de corrente deve estar instalado em local de acesso fácil após o aparelho estar instalado. De acordo com as normas vigentes também deve ser instalado um potencial de terra com bom contacto A tomada de parede ou o dispositivo separador de corrente deve estar instalado em local de acesso fácil após o aparelho estar instalado.		
KW	Água fria (água macia)	Pressão mínima de fluxo Pressão máxima Caudal max. Rosca de ligação existente no local de acordo com a norma DIN 44 991 (vedação plana) Comprimento da mangueira de ligação (Fornecimento: 1 mangueira) Consumo de água (programa a 60°≈ valor médio) Ligação standard (com ligação à água quente) Caso não exista água quente adicionar o consumo de água necessário. Ao ligar à água reciclada (opção) retirar o consumo de água necessário ao consumo de água fria..	kPa kPa l/min Zoll mm l/h	100 1.000 11 ¾" rosca exterior 1.550 ca. 70
WW	Água quente (água macia)	Temperatura max. Pressão mínima de fluxo Pressão máxima Caudal max. Rosca de ligação existente no local de acordo com a norma DIN 44 991 (vedação plana) Comprimento da mangueira de ligação (Fornecimento: 1 mangueira) Consumo de água (programa a 60°≈ valor médio) Pressão máxima É possível ligar a máquina à água quente de 70° C até ao max. 85° C. Para isso é necessário uma mangueira de entrada de água especial. Esta mangueira pode ser adquirida através dos serviços Miele. Adicionalmente é necessário que o serviço de assistência técnica efectue a respectiva programação da máquina.. Se não existir ligação à água quente deve ligar a mangueira de entrada de água quente à torneira de água fria.	°C kPa kPa l /min Zoll mm l/h	70 100 1.000 11 ¾" rosca exterior 1.550 ca. 70

AV	Esgoto Máquina com válvula de esgoto	Temperatura max. Canhão de ligação existente na máquina (diâmetro exterior) Esgoto por conta do utilizador (diâmetro interior) Caudal máx. temporário As condutas colectivas devem ser arejadas, se o arejamento for insuficiente, montar o conjunto Miele M.-Nr.: 05238090. Se forem ligadas várias máquinas à mesma conduta é necessário que seja dimensionada de acordo com a situação.	°C mm mm l/min	95 75 [DN 70] 75 [Muffe DN 70] 62
LP	Esgoto Máquina com bomba de esgoto	Temperatura max. Mangueira de esgoto (diâmetro interior) passador p/ mangueira existente no local (diâmetro interior x compr.) Caudal máx. temporário Altura de elevação (a partir do canto inferior da máq.) As condutas colectivas devem ser arejadas, se o arejamento for insuficiente, montar o conjunto Miele M.-Nr.: 05238090. Se forem ligadas várias máquinas à mesma conduta é necessário que seja dimensionada de acordo com a situação.	°C mm mm l/min mm	95 22 [DN 22] 22 × 30 26 1.000
B	Fixação (faz parte do fornecimento)	Base Miele UG/UO 6008 4 × conjunto de fixação (Fixação aparelho base) 4 × parafusos p/ madeira DIN 571 (Ø × comp.) 4 × buchas (Ø × compr.) A máquina tem de ser fixa ao chão! Material de fixação para soalho flutuante por conta do cliente.	 mm mm	 8 × 65 12 × 60
		Base Miele US 6008 4 × conjunto de fixação (Fixação aparelho base) 4 × parafusos p/ madeira DIN 571 (Ø × comp.) 4 × buchas (Ø × compr.) A máquina tem de ser fixa ao chão! Material de fixação para soalho flutuante por conta do cliente.	 mm mm	 6 × 50 8 × 40
		sobre base em betão 2 × molas de tensão 2 × parafusos p/ madeira DIN 571 (Ø × comp.) 2 × buchas (Ø × compr.) A máquina tem de ser fixa ! Material de fixação para soalho flutuante por conta do cliente.	 mm mm	 6 × 50 8 × 40
	Dados máquina	Largura da máquina Profundidade da máquina Altura da máquina Largura exterior Profundidade exterior Espaço de passagem mín. necessário (vão livre) Distância da parede recomendada (até ao canto da frente do aparelho) Distância min. da parede (até ao canto da frente do aparelho) Peso Peso máx. exercido em funcionamento Carga estática máx. Carga dinâmica máx. . Frequência de rotação máx. do tambor. Emissão média de calor no local da instalação (depende da temperatura ambiente e do programa seleccionado) Nível de pressão acústica (re 20 mPA), no local de trabalho (distância 1 m e 1,6 m altura)	mm mm mm mm mm mm mm mm kg N N N Hz W dB (A)	700 727 1.020 692 690 720 1.100 900 140 2.600 1.850 750 22 a fornecer <70
A instalação só deve ser executada por pessoal especializado e de acordo com as normas de segurança e regulamentos de prevenção de acidentes em vigor. Para instalar o aparelho devem ser seguidas as indicações de montagem! Salvo modificações!				