Miele

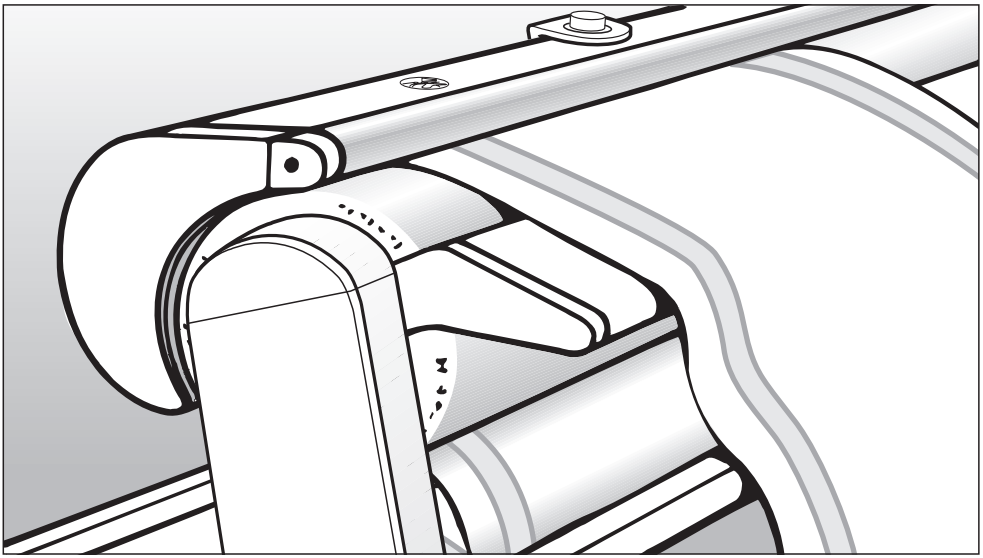

# Gebruiksaanwijzing
# Strijkmachine
# HM 16-83

Lees **beslist** deze gebruiksaanwijzing
voordat u het apparaat plaatst,
installeert en in gebruik neemt.
Dat is veiliger voor uzelf en u voorkomt
onnodige schade aan het apparaat.

nl - NL

M.-Nr. 07 660 500

# Inhoud

**Algemeen** . . . 3
**Veiligheidsinstructies en waarschuwingen** . . . 5
**Een bijdrage aan de bescherming van ons milieu** . . . 8
**De mangel verplaatsen** . . . 9
De werkplek . . . 9
**Aansluiten** . . . 10
Vóór het eerste gebruik . . . 10
**Vóór het strijken** . . . 11
Wasgoed voorbereiden . . . 11
Meer adviezen voor een goede vochtigheidsgraad . . . 11
Uitrekken en gladtrekken . . . 11
Sorteren . . . 11
Controle vingerbeveiliging! . . . 12
**Strijken** . . . 13
In- en uitschakelen . . . 13
Temperatuur kiezen . . . 13
Omwentelingssnelheid kiezen . . . 14
Wasgoed op de rol leggen . . . 15
Wasstang . . . 15
Na het strijken . . . 16
Stroomstoring . . . 16
**Nuttige tips** . . . 17
Handdoeken, theedoeken, servetten etc. . . . 17
Tafellakens . . . 17
Dekbedhoezen . . . 18
**Onderhoud** . . . 19
Mulde reinigen . . . 19
Ommanteling reinigen . . . 19
Mangeldoek . . . 19
De mangeldoek vervangen . . . 19
**Nuttige tips** . . . 23
**Technische Dienst** . . . 24
**Technische gegevens** . . . 25

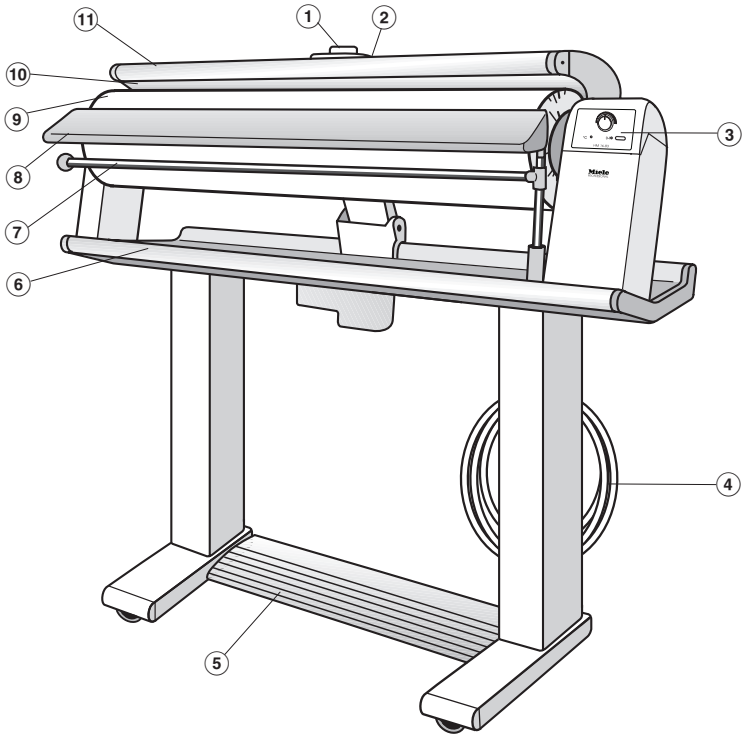


① Temperatuurschakelaar
② Noodontgrendeling
③ Bedieningspaneel
④ Aansluitkabel
⑤ Voetpedaal
⑥ Strijktafel
⑦ Wasstang
⑧ Invoerblad
⑨ Strijkrol
⑩ Strijkplaat
⑪ Vingerbeveiliging

## Bedieningspaneel

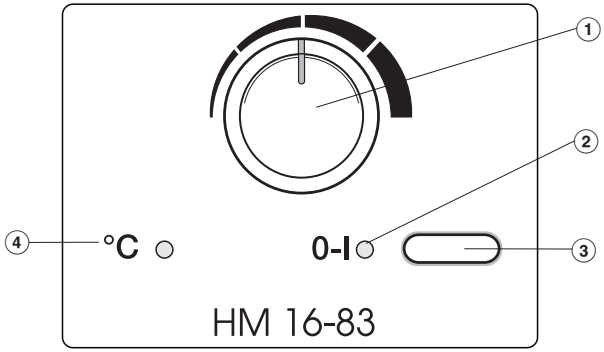


① Schakelaar omwentelingssnelheid strijkrol

② Controlelampje **I-0** "Aan-Uit"

③ Schakelaar **I-0** "Aan-Uit"

④ Controlelampje **°C** "Temperatuur"

Lees eerst aandachtig de gebruiksaanwijzing door voordat u de mangel voor het eerst gebruikt. U vindt hierin belangrijke instructies met betrekking tot de veiligheid, het gebruik en het onderhoud van het apparaat. Dat is veiliger voor uzelf en u voorkomt onnodige schade aan het apparaat.

Bewaar de gebruiksaanwijzing en geef deze door aan een eventuele volgende eigenaar.

## Verantwoord gebruik

▶ Deze mangel mag alleen worden gebruikt voor het strijken van wasgoed dat volgens het wasetiket geschikt is voor machinaal strijken en dat met water is gewassen.

▶ Dit apparaat mag alleen worden gebruikt door personen die in staat zijn het apparaat veilig te bedienen en die volledig op de hoogte zijn van de inhoud van de gebruiksaanwijzing!

## Technische veiligheid

▶ Controleer de mangel voor de plaatsing op zichtbare schade. Neem een beschadigde mangel nooit in gebruik. Een beschadigde mangel kan uw veiligheid in gevaar brengen!

▶ Als de aansluitkabel beschadigd is, moet deze door Miele worden vervangen of door een door de fabrikant geautoriseerde vakman.

▶ Voordat u de mangel aansluit, dient u de aansluitgegevens (zekering, spanning en frequentie) op het typeplaatje te vergelijken met de waarden van het elektriciteitsnet. Deze gegevens moeten beslist overeenstemmen.
Raadpleeg bij twijfel een elektricien.

▶ De elektrische veiligheid van deze mangel is uitsluitend gegarandeerd, als zij wordt aangesloten op een aardingssysteem dat volgens de geldende veiligheidsbepalingen is geïnstalleerd.
Het is zeer belangrijk dat wordt nagegaan of aan deze fundamentele veiligheidsvoorwaarde is voldaan en dat de huisinstallatie bij twijfel door een vakman wordt geïnspecteerd.
Miele kan niet aansprakelijk worden gesteld voor schade die wordt veroorzaakt door een ontbrekende of beschadigde aarddraad (bijvoorbeeld een elektrische schok).

▶ De mangel mag niet via een verdeelstekker of verlengsnoer op het elektriciteitsnet worden aangesloten. Hiermee kan een veilig gebruik van het apparaat niet worden gewaarborgd. Er kan bijvoorbeeld oververhitting ontstaan.

▶ De mangel voldoet aan de geldende veiligheidsvoorschriften. Ondeskundig uitgevoerde reparaties leveren gevaar op voor de gebruiker. De fabrikant kan hiervoor niet verantwoordelijk worden gesteld. Laat reparaties alleen uitvoeren door vakmensen van Miele.

▶ Defecte onderdelen mogen alleen door originele Miele-onderdelen worden vervangen. Alleen van die onderdelen kan Miele garanderen dat zij aan de veiligheidseisen voldoen.

▶ De mangel is alleen dan spanningsvrij, als:

– de stekker uit de contactdoos is getrokken of
– de hoofdschakelaar van de huisinstallatie uitgeschakeld is of
– de betreffende zekering van de huisinstallatie er helemaal uitgedraaid is.

▶ De veiligheidsvoorzieningen en de bedieningselementen mogen niet worden beschadigd of verwijderd.

▶ Gebruik de mangel alleen wanneer alle afneembare delen van de ommanteling gemonteerd zijn, zodat men niet in aanraking kan komen met onderdelen die onder stroom staan of draaien.

▶ Deze mangel mag uitsluitend door een vakman op een niet-stationaire locatie (bijvoorbeeld een boot of camper) worden ingebouwd en aangesloten. Hierbij moet aan alle voorwaarden voor een veilig gebruik worden voldaan.

## Veilig gebruik

▶ Draag tijdens het strijken altijd strakke kleding. Losse en wijde mouwen, schorten, sjaaltjes en stropdassen kunnen door de strijkrol worden meegenomen.

▶ Doe voordat u gaat strijken ringen, armbanden, kettinkjes en horloges af.

▶ Als de strijkmachine verwarmd is, kunt u brandwonden oplopen:

– als u de strijkplaat aanraakt,
– als u bij het rechtleggen en gladstrijken van het wasgoed met uw vingers tussen de strijkplaat en de strijkrol komt en tegelijkertijd op het voetpedaal trapt.

▶ Laat kinderen nooit in de onmiddellijke omgeving van de mangel spelen of zelf de mangel bedienen.

▶ Leg geen wasgoed over de opgewarmde strijkplaat. Brandgevaar!

▶ Gebruik de uitzwenkbare wasstang. Deze stang is uitsluitend bestemd voor het ophangen van wasgoed. Meteen na gebruik moet zij naar binnen gedraaid worden. Druk niet op de naar buiten gedraaide stang, want dan kan de strijkmachine door de hefboomwerking kantelen.

▶ Schakel de mangel uit, voordat u de stekker lostrekt.

▶ Trek niet aan het aansluitsnoer! Pak de stekker vast.

▶ Leg het aansluitsnoer niet over de opgewarmde strijkplaat.
Het snoer kan hierdoor beschadigd raken - u kunt een elektrische schok krijgen!
Gebruik voor het oprollen van het snoer het mechanisme op de mangel.

## Gebruik van toebehoren

▶ Toebehoren mogen alleen worden aan- of ingebouwd, als ze uitdrukkelijk door Miele zijn vrijgegeven. Als andere onderdelen worden aan- of ingebouwd, kan Miele niet voor de gevolgen instaan en kan geen beroep worden gedaan op bepalingen met betrekking tot de garantie en de productaansprakelijkheid.

# Een bijdrage aan de bescherming van ons milieu

## Het verpakkingsmateriaal

De verpakking beschermt het apparaat tegen transportschade. Het verpakkingsmateriaal is uitgekozen met het oog op een geringe belasting van het milieu en de mogelijkheden voor afvalverwerking. Hergebruik van het verpakkingsmateriaal remt de afvalproductie en het gebruik van grondstoffen. Vaak neemt de leverancier de verpakking terug. Als u de verpakking zelf wegdoet, informeer dan bij de reinigingsdienst van uw gemeente waar u die kunt afgeven.

## Het afdanken van het apparaat

Oude elektrische en elektronische apparaten bevatten meestal nog waardevolle materialen.
Ze bevatten echter ook schadelijke stoffen die nodig zijn geweest om de apparaten goed en veilig te laten functioneren. Wanneer u uw oude apparaat bij het gewone afval doet of er op een andere manier niet goed mee omgaat, kunnen deze stoffen schadelijk zijn voor de gezondheid en het milieu.

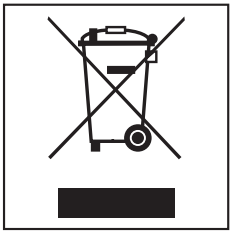

Verwijder uw oude apparaat dan ook nooit samen met het gewone afval, maar lever het in bij een gemeentelijk inzameldepot voor elektrische en elektronische apparatuur.
Vraag uw handelaar indien nodig om inlichtingen.

Het afgedankte apparaat moet tot die tijd buiten het bereik van kinderen worden opgeslagen.

De mangel heeft vier loopwieltjes.

- Pak de mangel bij de strijktafel vast en schuif het apparaat voor u uit of trek het achter u aan.

Bij drempels, dikke tapijten, maar ook om te sturen kunt u:

- de mangel voorzichtig optillen.

## De werkplek

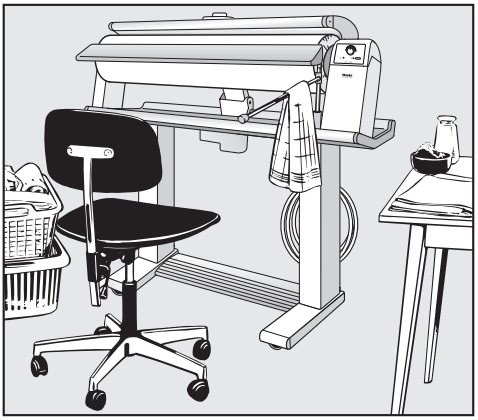

U kunt het snelst werken als u een in hoogte verstelbare stoel heeft en een tafel voor het gestreken wasgoed.

De mangel moet horizontaal en stabiel staan, zodat zij niet kan verschuiven.

Dit moet u binnen handbereik hebben:

– links van de mangel de mand met het voorbereide wasgoed,

– rechts van de mangel een tafel voor het gestreken goed.

Hang overhemden, blouses enz. meteen op een hangertje.

Kleinere kledingstukken en dergelijke kunt u over de uitzwenkbare wasstang hangen.

Zet een spuitfles met water klaar om het wasgoed tijdens het strijken te kunnen bevochtigen.

## Elektrische aansluiting

De strijkmachine is geschikt voor aansluiting op een wandcontactdoos met randaarde AC 220-240 V 50-60 Hz.

**Voor de aansluitwaarde en de zekering zie het typeplaatje.**

Ter verhoging van de veiligheid moet de groep van de huisinstallatie waarop het apparaat aangesloten wordt, voorzien zijn van een aardlekschakelaar (30 mA).

### Aansluiten

Het aansluitsnoer bevindt zich opgerold achter de strijktafel.

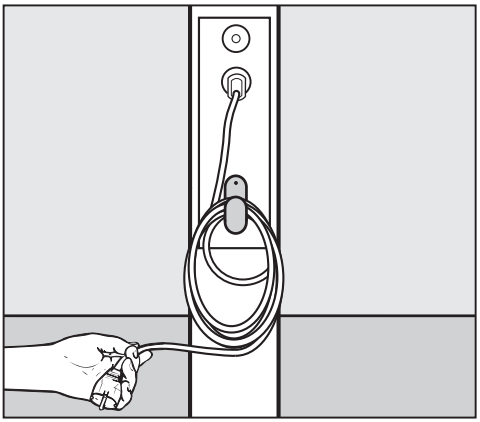

- Wikkel het snoer af.
  Steek de stekker nog niet in de contactdoos.

## Vóór het eerste gebruik

Om het apparaat tijdens transport tegen stof te beschermen, is de strijkrol voorzien van folie.

**Zodra u de stekker in de contactdoos steekt en de strijkmachine inschakelt, komt de strijkplaat automatisch omhoog.**
**U kunt nu de beschermfolie kapotscheuren en verwijderen.**

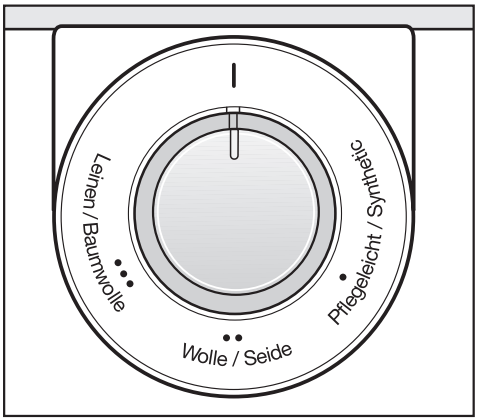


- Plak de als accessoire meegeleverde zelfklevende folie om de temperatuurschakelaar.

## Wasgoed voorbereiden

Voor een goed strijkresultaat moet het wasgoed op de juiste manier voorbereid zijn.

Daarom het wasgoed vóór het strijken:

- op juiste vochtigheidsgraad controleren
- uitrekken en gladtrekken
- sorteren

### Restvocht

Alleen als het wasgoed de juiste vochtigheidsgraad heeft, is - bij de juiste temperatuurinstelling - na een keer strijken het wasgoed glad en droog.

### Meer adviezen voor een goede vochtigheidsgraad

| Materiaal | Vochtigheidsgraad |
|---|---|
| Zijde | in een vochtige doek wikkelen om watervlekken te voorkomen |
| Kunstvezels zoals dralon, nylon, perlon enz. | bijna droog tot droog |
| Wol (bijv. broeken) | onder een vochtige doek persen |
| Katoen | bijna droog |
| Linnen | tamelijk vochtig |

### Uitrekken en gladtrekken

Trek het vochtige wasgoed zoals gewoonlijk glad.

Strijk schouderbandjes, zomen en dergelijke glad.

Om grote stukken zoals tafellakens, lakens en overtrekken goed te kunnen strijken, vouwt u ze in de lengte op (als bij een harmonica).

### Sorteren

Sorteer het wasgoed op gladde en voorgevormde stuks en op hittegevoeligheid.

Eerst strijkt u de hittegevoelige stoffen zoals perlon, nylon en kunstzijde. Als de temperatuur stijgt, strijkt u zijde, wol, katoen en linnen.

Strijk gesteven wasgoed het laatst, anders kunnen stijfselresten op de strijkplaat het andere strijkgoed aantasten.

## Controle vingerbeveiliging!

De vingerbeveiliging dient vóór ieder gebruik van de mangel gecontroleerd te worden.

- Schakel de mangel in en trap het voetpedaal helemaal in.
  - De strijkplaat gaat nu tegen de draaiende rol aan liggen.

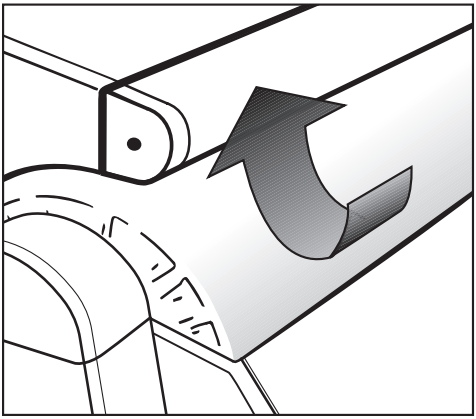

- Als u nu de vingerbeveiliging omhoog duwt, moet de strijkrol stil blijven staan en de strijkplaat terugzwenken.
- Laat nu de vingerbeveiliging en vervolgens het voetpedaal los.
- Trap nu het voetpedaal weer helemaal in.
  - De strijkplaat gaat tegen de rol aan liggen en de strijkrol draait weer.

## In- en uitschakelen

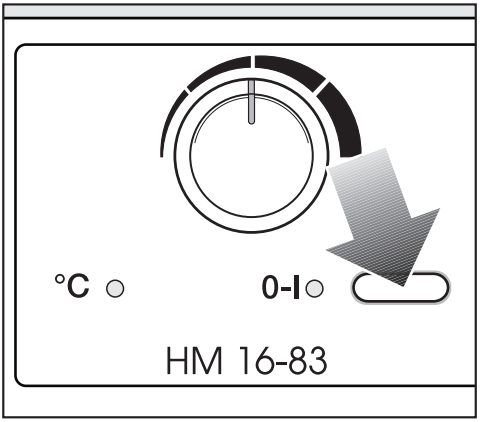


U kunt de mangel met de schakelaar **I-0** "Aan-Uit" in- en uitschakelen.

### Inschakelen

■ Druk de schakelaar in

– het controlelampje links naast de schakelaar gaat branden.

### Uitschakelen

■ Druk de schakelaar in en laat deze los

– het controlelampje links naast de schakelaar gaat uit.

### Temperatuur kiezen

De temperatuur kunt u met de temperatuurschakelaar instellen.

Bij de temperatuurschakelaar zijn de temperatuurniveaus met punten aangegeven. Deze symbolen komen overeen met de internationale norm voor strijksymbolen.

De meegeleverde folie kan hier vastgeplakt worden.

| Vezelsoort | Symbool | Temperatuur-niveaus |
|---|---|---|
| Kreukher-stellend / Synthetisch | ● | lage temperatuur |
| Wol / Zijde | ●● | gemiddelde temperatuur |
| Linnen / Ka-toen | ●●● | hoge temperatuur |
| | I | 40 - 60°C |

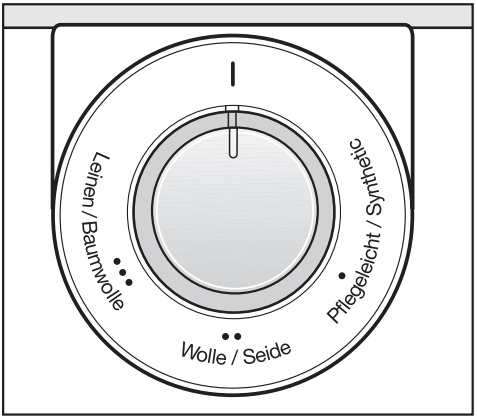


■ Zet de temperatuurschakelaar op de gewenste temperatuur.

– Het controlelampje °C "Temperatuur" brandt zolang de strijkplaat verwarmd wordt.
Het dooft, als de gekozen temperatuur bereikt is.

Bij gemengde weefsels bepaalt het teerste weefsel de temperatuur. Zo wordt bijvoorbeeld wasgoed van polyacryl en katoen gestreken op de stand ●● Wol / Zijde en niet op de stand voor katoen.

### Omwentelingssnelheid kiezen

Voor de omwentelingssnelheid van de rol kunt u uit vijf standen kiezen variërend van ca. 2 m/min tot ca. 4,5 m/min.

Een lage omwentelingssnelheid maakt het strijken van gecompliceerd wasgoed, zoals bijv. overhemden of blouses, gemakkelijker. Ook als wasgoed uit meerdere lagen bestaat, is een lagere omwentelingssnelheid aan te raden.

Dun wasgoed zoals servetten of theedoeken kunt u met een hogere snelheid strijken.

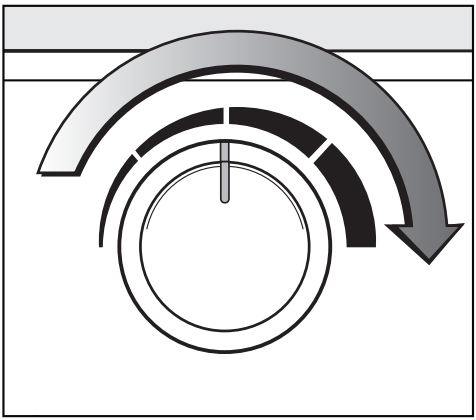

- Kies de gewenste snelheid met de snelheidsregelaar.

### Strijken

U bestuurt de strijkmachine met het voetpedaal, dat drie standen heeft:

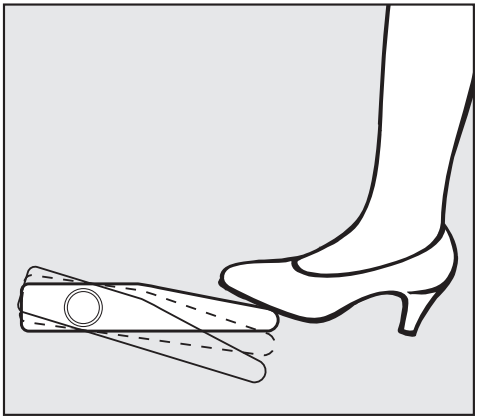

– ruststand
– persstand
– strijken

**Om te strijken:**

- trapt u het voetpedaal helemaal in.

⚠ Steek uw hand niet tussen de strijkplaat en de strijkrol. U kunt zich branden of ander letsel oplopen.

**Om te persen:**

- trapt u het voetpedaal eerst helemaal in; vervolgens tilt u de voet een stukje op. De strijkplaat blijft dan tegen de strijkrol staan.

**Om de strijkplaat van de strijkrol los te maken:**

- laat u het voetpedaal los.

## Wasgoed op de rol leggen

- Leg het te strijken wasgoed op het invoerblad (evenwijdig) en strijk het glad.

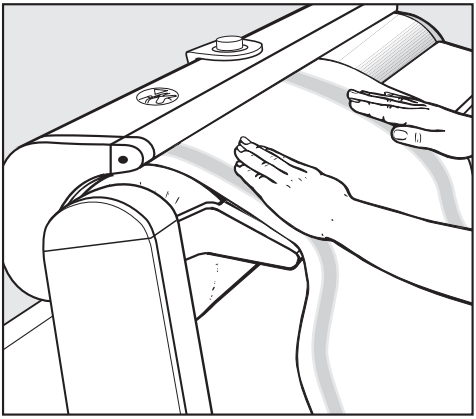

- Draai de strijkrol met het wasgoed nu met de hand zover dat het begin ervan door de strijkplaat kan worden opgepakt.
- Trap daarna het voetpedaal in.

### Wasstang

U kunt het gestreken wasgoed over de wasstang hangen.

⚠ Duw de naar buiten staande stang nooit omlaag. De mangel zou kunnen kantelen.

### Tips

Wanneer er bij het invoeren van het wasgoed vouwen ontstaan:
kunt u het strijken even onderbreken, het wasgoed een stukje terugtrekken en gladstrijken. Indien nodig bevochtigt u het met een vochtige spons of doek.

Gebruik zoveel mogelijk de hele breedte van de rol, zodat de rolbewikkeling glad blijft.

Gebruik bij klein wasgoed, zoals bijv. servetten, afwisselend de rechter- en de linkerkant van de strijkrol.

Strijk wasgoed met knopen met de knopen naar de rol toe, zodat deze tijdens het strijken in de elastische rolbewikkeling gedrukt worden.

Leg over ritssluitingen, metalen knopen en metalen haakjes altijd een doek om de strijkplaat te beschermen.

Niet hittebestendige en zeer hoge knopen, zoals bolknopen, kunt u (om de strijkplaat te beschermen) beter niet meestrijken.

Als u bijna klaar bent met strijken, kunt u de temperatuurschakelaar alvast op **I** zetten. U kunt dan nog wat klein wasgoed op de laagste temperatuur strijken.

## Na het strijken

- Schakel de strijkmachine uit
- Zet de temperatuurschakelaar op **I**.
- Trek de stekker uit het stopcontact.

**Als u de strijkmachine wilt wegzetten:**

- Laat de strijkplaat afkoelen.
- Rol het snoer op.
- Plaats de afdekhoes eroverheen.

## Stroomstoring

**Trek aan de noodontgrendeling, als de stroom uitvalt.**

Als de stroom tijdens het strijken uitvalt, blijft de strijkplaat tegen de rol aan liggen. Het wasgoed wordt vastgehouden en kan verschroeien.

Om het vastgeklemde wasgoed los te maken:

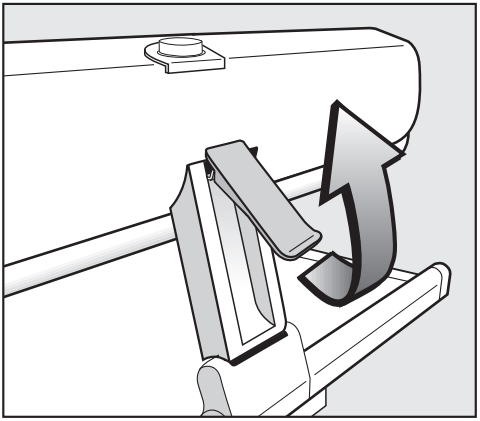

- trekt u de noodontgrendeling naar boven.

– De strijkplaat gaat omhoog, u kunt het wasgoed verwijderen.

Als de stroomtoevoer is hersteld (het controlelampje van de Aan/Uit-schakelaar brandt weer) kunt u de noodontgrendeling weer omlaag duwen. U kunt nu weer gewoon verder strijken.

Gebruik de volgende tips als "een van vele mogelijkheden". Als u de mangel langer gebruikt, zult u zeker andere - en misschien betere - mogelijkheden ontdekken.

**Handdoeken, theedoeken, servetten etc.**

Dit wasgoed strijkt u parallel aan het invoerblad, zodat het niet scheef kan trekken en gemakkelijk op te vouwen is.

Voer zakdoeken en servetten diagonaal in.
Gebruik de hele breedte van de strijkrol!

**Tafellakens**

Tafellakens krijgen geen vouw, als u ze eerst in het midden strijkt.

- Voer het tafellaken dwars in, zodat de uiteinden links en rechts over de rol hangen.
- Vouw het tafellaken in de breedte.

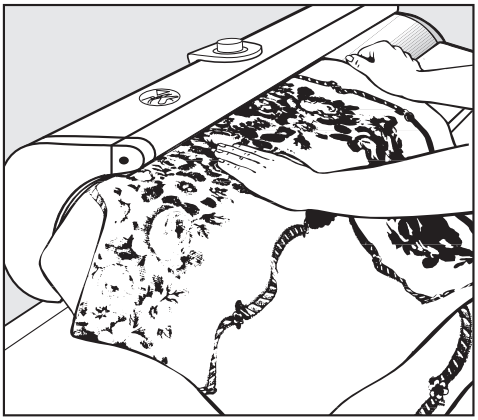

- Het deel dat nog niet gestreken is – links op de rol – strijkt u aan beide kanten.
  Laat het gestreken midden links over de rol hangen, dan ontstaat er geen vouw.

**Boven- en onderlakens**

Deze lakens kunt u strijken als tafellakens of – als een vouw u niet stoort – in de lengte vouwen en dan strijken.

Versieringen en stiksels op onderlakens strijkt u eerst aan de goede kant van de stof en dan aan de achterkant; de stiksels blijven dan mooier.

### Dekbedhoezen

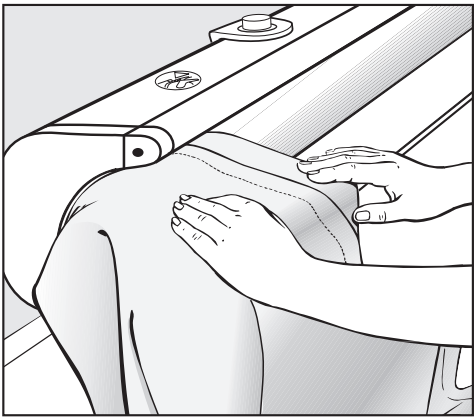

- Knoop de sluiting van de hoes dicht en haal de sluiting aan de linkerkant van de rol door de machine. Leg de kant, waar de knopen zitten, naar de strijkrol toe.

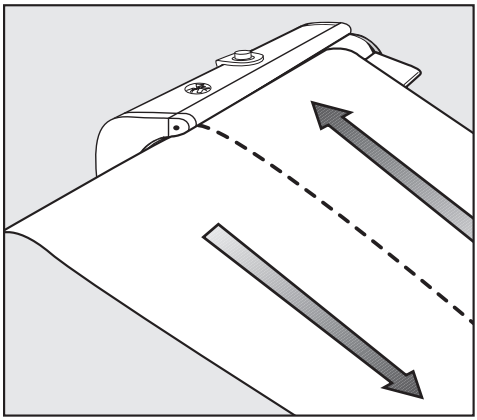

- Strijk het beddengoed in 2 lengtebanen.

### Kussenslopen

- Strijk eerst de dichtgeknoopte sluiting (net als bij de dekbedhoezen).
  Strijk de sloop vervolgens aan beide kanten.
  Als de knopen aan de kant van de strijkplaat zitten, strijk de knopen dan niet mee.

### Keukenschorten

- Haal de schouderbanden naast elkaar door de strijkmachine tot aan het lijfje. Strijk dan het lijfje tot aan het midden.
- Daarna strijkt u het schort in banen vanaf de zoom tot aan het midden, of u legt het schort dwars op de strijkrol. Laat daarbij het lijfje aan het linker uiteinde naast de rol hangen.

⚠ Trek altijd, als u de machine gaat reinigen, eerst de stekker uit het stopcontact.

## Mulde reinigen

Als er kalkvlekken of stijfselresten op de strijkplaat zitten, kunt u deze met gewone afwas- en reinigingsmiddelen verwijderen. Voor het reinigen moet de strijkplaat koud zijn.

Gebruik geen grofkorrelige schuurmiddelen!

## Ommanteling reinigen

U kunt de ommanteling met een droge of een vochtige doek afnemen.

Gebruik ook hiervoor geen schuurmiddelen!

## Mangeldoek

De mangeldoek bestaat uit polyester-naaldviltdoek.

Het is normaal, dat de mangeldoek na verloop van tijd enigszins bruin kleurt. Wanneer de doek erg lelijk wordt, kan deze gemakkelijk vervangen worden.

Mangeldoeken zijn verkrijgbaar bij de Technische Dienst van Miele Nederland B.V.

### De mangeldoek vervangen

Vervang de mangeldoek alleen als de strijkplaat koud is!

Verwijder het invoerblad, als u de mangeldoek wilt vervangen.

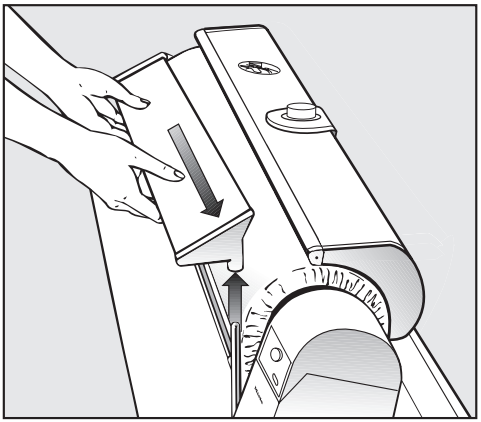

- Til het invoerblad eerst van de rechter houder en dan uit de linker zijstaander.

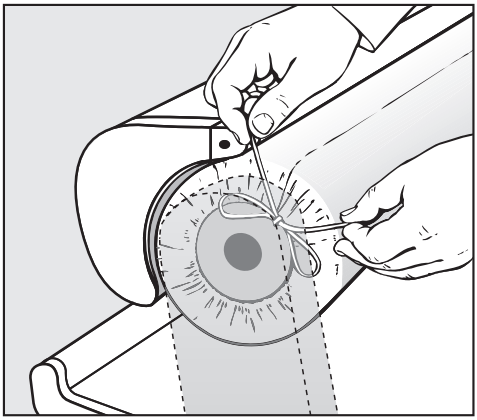

■ Maak de touwtjes aan weerszijden van de rol los.

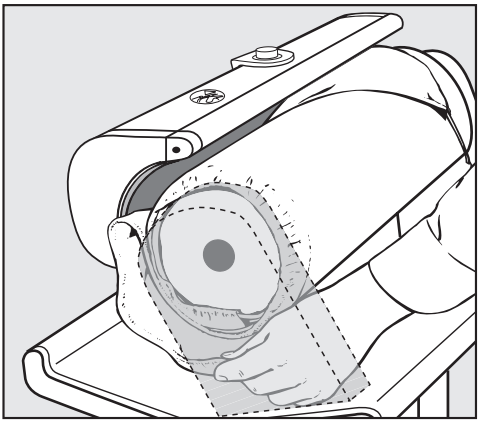

■ De mangeldoek afwikkelen.

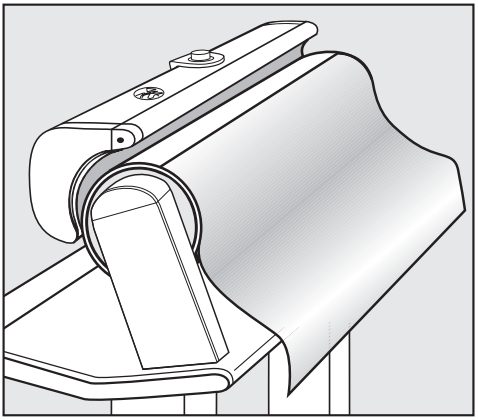

■ Wikkel de katoenen doek, die op de strijkrol bevestigd is, helemaal af en laat deze naar beneden hangen.

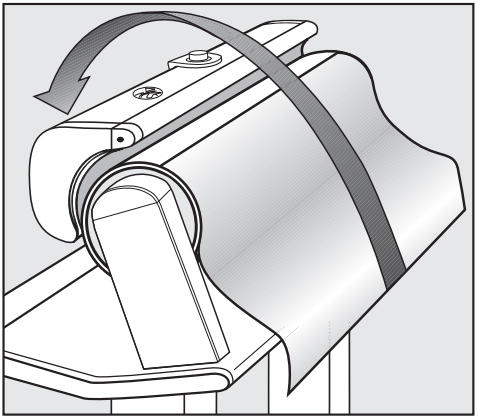

■ Pak de katoenen doek aan beide kanten vast, trek hem strak en leg hem zo over de strijkplaat.

**De aanzet van de katoenen doek bevindt zich nu aan de bovenkant!**

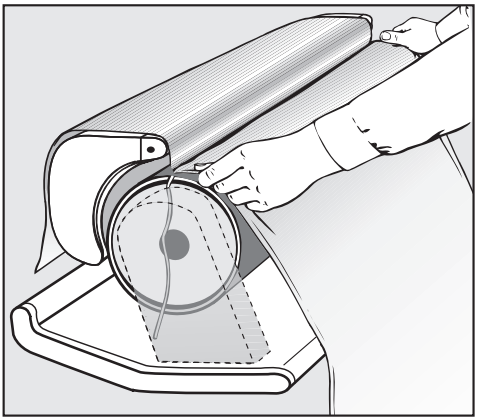

- Leg de nieuwe doek in de breedte in de aanzet (touwtjes naar buiten, zoom naar binnen) en strijk de doek glad.

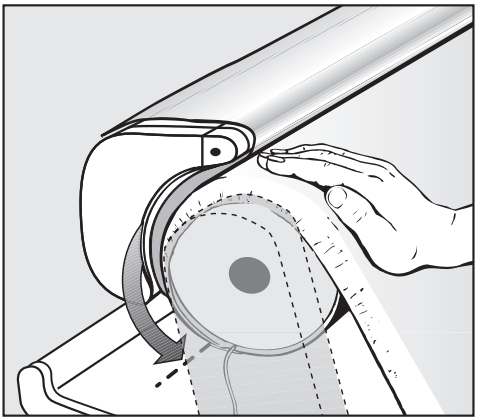

- Draai de rol met de hand zo ver in strijkrichting totdat de aanzet zich onderaan bevindt, zie pijl.

- Schakel de mangel in.

Als de strijkmachine ingeschakeld wordt, wordt de strijkplaat meteen verwarmd.
U dient de temperatuurschakelaar beslist op **I** te zetten.

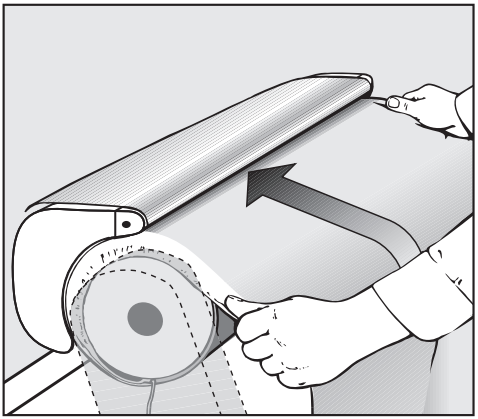

- Trap op het voetpedaal en strijk de doek glad.

Zorg, dat de touwtjes naar buiten blijven hangen. Als de rol een paar omwentelingen heeft gemaakt en het einde van de mangeldoek zich onder de strijkplaat bevindt:

- trapt u het voetpedaal in en schakelt de mangel uit. De strijkplaat blijft dan tegen de strijkrol aan liggen en houdt de mangeldoek vast.

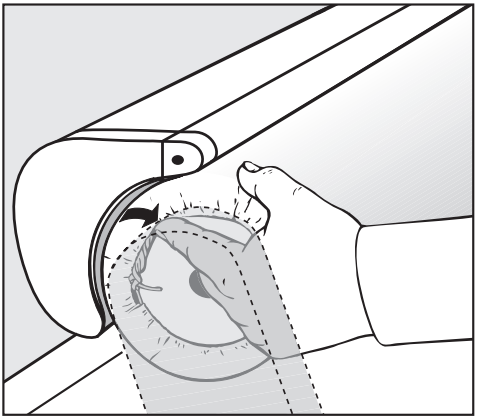

- Trek de touwtjes aan weerszijden van de rol vast, leg er een knoop in en stop ze onder de mangeldoek.
- Zet het invoerblad weer op zijn plaats.
- Schakel de mangel in – de strijkplaat komt los van de strijkrol.

De meeste storingen en problemen die in de dagelijkse praktijk kunnen voorkomen, kunt u zelf verhelpen. Hierdoor bespaart u tijd en geld, omdat u niet de hulp van de Technische Dienst hoeft in te roepen.

De volgende tabel helpt u de oorzaken van een storing of probleem te achterhalen en te verhelpen. Houdt u daarbij wel rekening met het volgende:

⚠ Reparaties mogen uitsluitend worden uitgevoerd door vakmensen. Ondeskundig uitgevoerde reparaties kunnen groot gevaar opleveren voor de gebruiker.

| Probleem | Mogelijke oorzaak | Oplossing |
|---|---|---|
| **U kunt de strijkmachine niet in gebruik nemen.** | De stroomvoorziening is niet in orde. | Controleer of<br>- de stekker in het stopcontact zit,<br>- de zekering van de huisinstallatie in orde is. |
| **Het wasgoed wordt niet goed meegevoerd.** | De mangeldoek is vuil. | Was de mangeldoek op 60 °C. |
| **Het wasgoed wordt niet goed meegevoerd.** | Er zitten kalkafzettingen c.q. stijfselresten op de strijkplaat. | U kunt deze verontreinigingen met een geschikt middel verwijderen. |
| **Plisseren (kreukvorming).** | De strijkplaat is verontreinigd (kalkafzettingen). | Reinig de strijkplaat met een geschikt middel. |
| **De mangeldoek is ernstig verontreinigd.** | Afzettingen. | Was de mangeldoek op 60 °C. |
| **De strijkplaat drukt niet tegen de strijkrol.** | De noodontgrendeling is losgehaald. | Druk de noodontgrendeling omlaag (zie ook de rubriek "Stroomstoring"). |

## Reparatie

Voor reparaties kunt u bellen naar

– uw Miele-vakhandelaar of

– de Technische Dienst van Miele.

De gegevens van Miele Nederland B.V. vindt u op de achterkant van deze gebruiksaanwijzing.

De afdeling Technische Dienst vraagt naar type en serienummer van uw apparaat.
Deze beide gegevens staan op het typeplaatje aan de onderkant van de strijktafel.

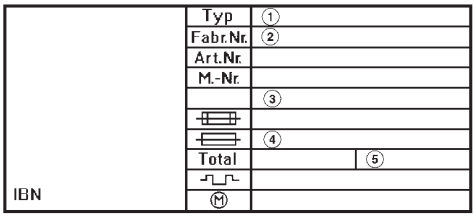


① Type
② Serienummer
③ Spanning/Frequentie
④ Zekering (huisinstallatie)
⑤ Aansluitwaarde

Het schakelschema bevindt zich rechts voor in de strijktafel achter het kunststof afdekplaatje.

| | |
|---|---|
| Hoogte | 96 cm |
| Breedte | 105 cm |
| Diepte | 38 cm |
| Gewicht | ca. 38 kg |
| Max. vloerbelasting | 372 Newton |
| Aansluitspanning | zie typeplaatje |
| Aansluitwaarde | zie typeplaatje |
| Zekering | zie typeplaatje |
| Keurmerken | VDE, ontstoord |
| Geluidsniveau<br>(geluidsemissiewaarde volgens 3. GSGV) | 53,5 dB(A) |

**Plan nu zelf een serviceafspraak via www.miele.nl.**
**Snel en gemakkelijk.**

Bezoek op **www.miele.nl** ook de Miele webshop voor een compleet overzicht van alle accessoires, toebehoren en reinigings- en onderhoudsproducten voor uw Miele apparaat.

U kunt ook bellen met onze afdeling Klantcontacten, bereikbaar via telefoonnummer (0347) 37 88 88.

**Miele Nederland B.V.**
**Postbus 166**
**4130 ED VIANEN**
**(0347) 37 88 88**

**Bezoek het Miele Experience Center:**
**De Limiet 2**
**4131 NR VIANEN**

Duitsland - Miele & Cie. KG, Carl-Miele-Straße 29, 33332 Gütersloh

Wijzigingen voorbehouden/4721

M.-Nr. 07 660 500 / 02

CE