Miele

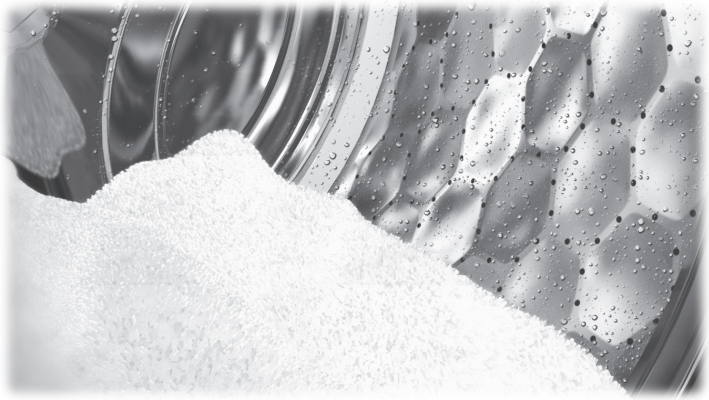

Gebruiksaanwijzing en opstellingsinstructies Professionele wasmachine PW 6241 PW 6321

Lees **altijd eerst** de gebruiksaanwijzing voordat u het apparaat plaatst, installeert en in gebruik neemt. Dat is veiliger voor uzelf en u voorkomt schade aan het apparaat.

nl-NL

M.-Nr. 12 124 100

Inhoud

Veiligheidsinstructies en waarschuwingen 4
Toelichting bij de veiligheidstips en waarschuwingen op de machine 4
Verantwoord gebruik 5
Problemen voorkomen 6
Technische veiligheid 8
Veilig gebruik 10
Chloor en schade aan onderdelen 12
Accessoires 13
Afdanken van het apparaat 13

Een bijdrage aan de bescherming van het milieu 14

Beschrijving machine 16
Beschrijving van het apparaat 16
Bedieningspaneel 17
Functietoetsen 19
Programmakaart voor de exploitant 20

Wassen 21
Eerste ingebruikneming 21
Wasgoed voorbereiden 21
Zakken leegmaken 21
Beladingen 22
Wassen met wasmiddellade 23
Wasmiddel doseren via de wasmiddellade 23
Bleekmiddelen 23
Gebruik van textielverven, ontkleurings- en ontkalkingsmiddelen 24
Wasmiddeldosering 24
Dosering 24
Waterhardheid 25
Programma kiezen 26
Extra functies Voorwas, Stijfselstop of Centrifugeerstop kiezen 26
Wijzigingen vóór de programmastart 27
Belading 27
Temperatuur 27
Centrifugetoerental 27
Maximale centrifugetoerentallen 27
Programma starten 28
Deur openen na programma-einde 29
Als het programma tijdens het gebruik wordt afgebroken 30

Wassen met een kaart 31
Wassen met een kaart 31
Partijen wasgoed 32

Extra functies 33
Taal tijdelijk wijzigen 33
Starttijd/-datum 34
Starttijd/-datum niet overnemen 35
Met voorwas 35
Zonder centrifugeren 37
Programmastop 37
Programma-afbreking 38

Afbreken van vergrendelde programma's ... 38
Programma versneld doorlopen ... 39

Optionele modules ... 40
Dosering vloeibare middelen (optioneel voor apparaten met wasmiddelvak) ... 40
Doseerfunctie uitzetten ... 41
Doseerhoeveelheden ... 41
Ingebruikneming doseerpompen ... 41
Kalibratie dosering ... 42
Reiniging en onderhoud doseersysteem ... 43
Piekbelastingsschakelaar ... 43
Communicatiemodule ... 44
Gebruiksgegevens ... 44
Alle gegevens ... 46
Programmagegevens ... 47
Gegevens wissen ... 49
Weegsysteem ... 50
Op 0 zetten van de beladingsweergave ... 50

Nuttige tips ... 51
De deur kan niet worden geopend ... 51
De vergrendeling van de deurgreep is losgeraakt ... 51
Stroomstoring tijdens het wassen, noodontgrendeling van de deur ... 52
Bij een korte stroomstoring: ... 52
Mogelijke oorzaken van overmatige schuimvorming ... 54
Weergave onderhoudsinterval, veiligheidscontrole ... 55
Service ... 58

Reiniging en onderhoud ... 59
Roestvorming van buitenaf ... 59
Wasmiddellade, wasmiddelvakjes en zuighevel reinigen ... 60
Trommelaslager ... 62
Stilstandstijden ... 62

Betekenis van de symbolen op het typeplaatje ... 63
Geluidsemissie ... 63

Installatie ... 64
Transportbeveiliging ... 64
Wateraansluiting ... 65
Wateraansluitingen ... 65
Watertoevoer/-afvoer aansluiten ... 66
Aansluiting op alleen koud water ... 66
Gebruik van terugslagkleppen ... 66
Aansluiting doseermiddelen op mengkast ... 67
Elektrische aansluiting ... 69
Potentiaalvereffening ... 69
Doseerpompen aansluiten ... 70
Stoomaansluiting ... 70

Verkorte gebruiksaanwijzing ... 71

Toelichting bij de veiligheidstips en waarschuwingen op de machine

Lees de gebruiksaanwijzing

Lees de handleidingen, bijv. de installatiehandleiding.

Waarschuwing: hete oppervlakken

Waarschuwing: spanning tot 1.000 V

Aarde

Potentiaalvereffening

Deze wasmachine voldoet aan de geldende veiligheidsvoorschriften. Onjuist gebruik kan echter persoonlijk letsel of materiële schade tot gevolg hebben.

Lees daarom de gebruiksaanwijzing aandachtig door voordat u de wasmachine in gebruik neemt. Hierin vindt u belangrijke instructies met betrekking tot de inbouw, de veiligheid, het gebruik en het onderhoud. Dat is veiliger voor uzelf en u voorkomt schade aan de wasmachine.

In overeenstemming met de norm IEC 60335-1 adviseert Miele u uitdrukkelijk om het hoofdstuk over de installatie van de wasmachine en de veiligheidsinstructies en waarschuwingen te lezen en op te volgen.

Wanneer de veiligheidsinstructies en waarschuwingen niet worden opgevolgd, kan Miele niet aansprakelijk worden gesteld voor schade die daarvan het gevolg is.

Bewaar de gebruiksaanwijzing zorgvuldig en geef deze door aan een eventuele volgende eigenaar.

Als meerdere personen de wasmachine bedienen, moeten de veiligheidsvoorschriften en waarschuwingen voor deze personen toegankelijk worden gemaakt en/of worden uitgelegd.

Verantwoord gebruik

▶ De wasautomaat is uitsluitend bestemd voor wasgoed dat volgens het wasetiket geschikt is voor machinaal wassen. Ieder ander gebruik kan gevaarlijk zijn. De fabrikant kan niet aansprakelijk worden gesteld voor schade die wordt veroorzaakt door gebruik voor andere doeleinden dan hier aangegeven of door foutieve bediening.

▶ De automaat moet overeenkomstig de gebruiksaanwijzing worden gebruikt, regelmatig worden onderhouden en de werking moet regelmatig worden gecontroleerd.

▶ De wasautomaat is uitsluitend bestemd voor gebruik binnenshuis.

▶ Plaats de wasmachine niet in een vorstgevoelige ruimte. Bevroren slangen kunnen scheuren of barsten. De betrouwbaarheid van de elektronica kan door temperaturen onder het vriespunt afnemen.

▶ Deze wasmachine is uitsluitend bestemd voor professioneel gebruik.

▶ Deze wasmachine mag niet op een niet-stationaire locatie (bijv. op een schip) worden gebruikt.

▶ De wasautomaat mag uitsluitend worden gebruikt voor wasgoed dat niet met gevaarlijke of ontvlambare stoffen is vervuild.

▶ Voor de desinfectieprocessen moeten temperaturen, inwerktijden, waswaterverhoudingen en eventueel desinfectiemiddelen worden gebruikt, die de vereiste profylaxe tegen infectie bieden volgens de richtlijnen en volgens microbiologische en hygiënische inzichten.

▶ U mag desinfectieprogramma´s nooit onderbreken, omdat dit een negatieve invloed op het desinfectieresultaat kan hebben. De desinfectiestandaard van thermische en chemo-thermische procédés dient te worden bewaakt.

▶ Als er bijzondere eisen aan de kwaliteit van het resultaat voor het wasgoed worden gesteld (bijv. uitspoelresultaat, vrij van deeltjes, bevochtigbaarheid en doordringbaarheid ten opzichte van vloeistoffen), dan moet het proces hiervoor gevalideerd zijn. De exploitant moet de behandelingsstandaard door regelmatige kwaliteitscontroles waarborgen.

▶ Bewaar en gebruik in de buurt van de wasmachine geen benzine, petroleum of andere licht ontvlambare stoffen. Hierdoor ontstaat er brand- en explosiegevaar.

▶ Als de wasmachine in een openbare ruimte wordt gebruikt, dient de exploitant door gepaste maatregelen ervoor te zorgen, dat er geen gevaar voor de gebruiker kan ontstaan.

▶ Dit apparaat mag alleen worden gebruikt door personen die in staat zijn het apparaat veilig te bedienen en die volledig op de hoogte zijn van de inhoud van de gebruiksaanwijzing!

▶ Kinderen onder 8 jaar mogen alleen in de buurt van de wasmachine komen als ze constant onder toezicht staan.

▶ Kinderen vanaf 8 jaar mogen de wasmachine alleen zonder toezicht gebruiken als ze precies weten hoe ze deze veilig moeten bedienen. De kinderen moeten zich bewust zijn van de gevaren van een foutieve bediening.

▶ Kinderen mogen de wasautomaat niet zonder toezicht reinigen of onderhouden.

▶ Houd kinderen in de gaten wanneer deze zich in de buurt van het apparaat bevinden. Laat kinderen nooit met het apparaat spelen.

▶ Ander gebruik dan hierboven aangegeven, is niet toegestaan. Voor de gevolgen kan de fabrikant niet aansprakelijk worden gesteld.

Problemen voorkomen

▶ Gebruik nooit reinigingsmiddelen die oplosmiddelen bevatten (zoals wasbenzine) in de wasmachine. Onderdelen kunnen beschadigd raken en er kunnen giftige dampen vrijkomen. **Er bestaat brand- en explosiegevaar.**

▶ Als op hoge temperaturen wordt gewassen, wordt het kijkglas heet. Zorg er daarom voor dat kinderen het kijkglas niet kunnen aanraken als de wasautomaat aanstaat.
Er bestaat verbrandingsgevaar!

▶ Sluit de deur nadat u het apparaat heeft gebruikt. Zo voorkomt u dat

- kinderen proberen in de wasmachine te klimmen of er voorwerpen in verstoppen,
- huisdieren in de wasmachine klimmen.

▶ De veiligheidsvoorzieningen en de bedieningselementen van het apparaat mogen niet worden beschadigd of verwijderd.

▶ Als de bedieningselementen of de isolatie van kabels beschadigd zijn, mag u het apparaat niet gebruiken totdat het is gerepareerd.

▶ Het water dat ontstaat bij het wassen is sop en geen drinkwater. Voer dit sop af in een daarvoor bestemd waterafvoersysteem.

▶ Controleer steeds of de trommel stilstaat als u het wasgoed uit de automaat wilt halen. Als u uw hand in een nog draaiende trommel steekt, kunt u ernstig letsel oplopen.

▶ Voorkom dat u vastgeklemd raakt tussen de deur en het frame.

▶ Als het wasmiddelvak open is of als er bakjes ontbreken, bestaat **verbrandingsgevaar door eruit spattend water**.
Gebruik de automaat alleen compleet met alle onderdelen!

▶ Let bij gebruik en combinatie van speciale reinigingsmiddelen en speciale producten op de aanwijzingen van de betreffende fabrikant. Gebruik het middel alleen voor de toepassingen die door de fabrikant zijn aangegeven. Hiermee voorkomt u materiaalschade en eventuele heftige chemische reacties.

Technische veiligheid

▶ Deze wasmachine mag alleen door Miele of door een geautoriseerde vakhandelaar worden geplaatst.

▶ Controleer de wasmachine voor plaatsing op zichtbare schade. Een beschadigde wasmachine mag niet worden geïnstalleerd en in gebruik genomen.

▶ De elektrische veiligheid van de automaat is uitsluitend gegarandeerd als deze wordt aangesloten op een aardingssysteem dat volgens de geldende veiligheidsvoorschriften is geïnstalleerd. Laat de huisinstallatie bij twijfel door een vakman controleren. De fabrikant kan niet aansprakelijk worden gesteld voor schade die is ontstaan door een ontbrekende of beschadigde aarddraad.

▶ Reparaties mogen alleen door vakmensen worden uitgevoerd die door Miele zijn geautoriseerd. Ondeskundig uitgevoerde reparaties kunnen onvoorziene risico's voor de gebruiker opleveren, waarvoor Miele niet aansprakelijk kan worden gesteld.

▶ Breng geen wijzigingen aan de wasautomaat aan die niet uitdrukkelijk door Miele zijn toegestaan.

▶ In geval van een storing of bij reinigings- en onderhoudswerkzaamheden moet de wasmachine worden losgekoppeld van de stroomvoorziening. De wasmachine is alleen spanningsvrij als

- de stekker van de wasmachine uit de contactdoos is getrokken of
- de zekering van de huisinstallatie is uitgeschakeld of
- de schroefzekering van de huisinstallatie er helemaal uitgedraaid is.

Zie ook het hoofdstuk “Installatie”, paragraaf “Elektrische aansluiting”.

▶ Als bij de wasmachine het bedieningselement of de isolatie van kabels beschadigd is, mag u de wasmachine niet meer gebruiken totdat deze is gerepareerd.

▶ Gebruik de wasmachine alleen wanneer alle afneembare delen van de ommanteling gemonteerd zijn, zodat men niet in aanraking kan komen met onderdelen die onder spanning staan of draaien.

▶ In geval van een storing of bij reinigings- en onderhoudswerkzaamheden is de wasmachine alleen spanningsvrij als

- de stekker van de wasmachine uit de contactdoos is getrokken of
- de zekering van de huisinstallatie is uitgeschakeld of
- de schroefzekering van de huisinstallatie er helemaal uitgedraaid is.

▶ Zie ook het hoofdstuk “Installatie”, paragraaf “Elektrische aansluiting”.

▶ De aansluitstekker van de wasautomaat moet altijd toegankelijk zijn, zodat u de machine altijd spanningsvrij kunt maken.

▶ De wasmachine mag alleen met de meegeleverde slangenset op de wateraansluiting worden aangesloten. Een oude slangenset mag niet opnieuw worden gebruikt. Controleer de slangensets regelmatig. U kunt deze dan tijdig vervangen en waterschade voorkomen.

▶ Defecte onderdelen mogen alleen door originele Miele onderdelen worden vervangen. Alleen van deze onderdelen kan Miele garanderen dat ze volledig voldoen aan de veiligheidseisen die aan de producten worden gesteld.

▶ Bij lekkage moet de oorzaak worden weggenomen, voordat u de automaat weer mag gebruiken. Maak de automaat meteen spanningsvrij als er water vrijkomt.

▶ Bij problemen met de stoomverwarming kunnen hogere temperaturen voorkomen bij de vuldeur, de klep van het wasmiddelvak en in de trommel (met name de trommelrand). Er bestaat kans op lichte verbrandingen.
Deze opmerking geldt alleen voor apparaten met stoomverwarming.

▶ Het apparaat is voor professionele doeleinden en moet aan de wettelijke veiligheidseisen blijven voldoen. Wij adviseren u het apparaat dan ook periodiek door een deskundige te laten controleren (bijvoorbeeld door Miele). De resultaten van de controle moeten in het zogenaamde machinevolgboek worden vastgelegd (verkrijgbaar bij Miele).

▶ Volg de aanwijzingen in het hoofdstuk “Installatie”.

▶ Als een vaste elektrische aansluiting gepland is, moet de automaat via een geschikte schakelaar met alle polen van de netspanning kunnen worden losgekoppeld. De schakelaar moet bij het apparaat worden geïnstalleerd. De schakelaar moet duidelijk herkenbaar en goed toegankelijk zijn.

▶ Wanneer de aansluitkabel van het apparaat is beschadigd, moet deze door de fabrikant of een erkende vakman/-vrouw worden vervangen.

▶ Als er onderhoudswerkzaamheden aan het apparaat plaatsvinden of er worden onderdelen vervangen, dan moet de voedingsspanning worden losgekoppeld. Als dit gebeurt door de stekker uit de contactdoos te trekken, dan moet het bedienend personeel vanaf alle plaatsen goed kunnen controleren of de stekker nog steeds is verwijderd.

Veilig gebruik

▶ De maximale beladingscapaciteit bedraagt voor PW 6241 – 24 kg en voor PW 6321 – 32 kg (droge was). De belading voor de specifieke programma's vindt u in het hoofdstuk “Programma-overzicht”.

▶ Verwijder voor de ingebruikneming de transportbeveiligingen van de wasmachine (zie het hoofdstuk “Installatie”, paragraaf “Transportbeveiliging verwijderen”). Wanneer u de transportbeveiliging niet verwijdert, kan dat bij het centrifugeren schade veroorzaken aan uw wasmachine en aan de meubels of apparaten die ernaast staan.

▶ Probeer nooit de deur van de wasautomaat met geweld te openen. U kunt de deur alleen openen als dit op het display wordt aangegeven.

▶ Als u op hoge temperaturen wast, denk er dan aan dat het kijkglas en de deur heet worden. Zorg er daarom voor dat kinderen het kijkglas en de deur tijdens het wassen niet aanraken.

▶ Sluit de deur nadat u het apparaat heeft gebruikt. Zo voorkomt u dat

- kinderen proberen in de wasmachine te klimmen of er voorwerpen in verstoppen,
- huisdieren in de wasmachine klimmen.

▶ Sluit de deur altijd voorzichtig. Bij de scharnieren van de deur bestaat er gevaar voor beknelling en amputatie.

▶ De deur moet volledig kunnen worden geopend. Deuren of andere bouwkundige omstandigheden mogen het openingsbereik van de deur niet beïnvloeden.

▶ Controleer altijd of de trommel stilstaat, voordat u het wasgoed uit de trommel haalt. Het is zeer gevaarlijk om een nog draaiende trommel aan te raken.

▶ Deze genoemde processen en machines zijn geen medische hulpmiddelen. Neem de programmabeschrijvingen en procesinstructies in het programma-overzicht in acht.

▶ Het wasgoed wordt uitsluitend in de programma's met een desinfectiefase gedesinfecteerd. Alle overige programma's hebben geen desinfectiefase (zie het programma-overzicht “Hygiëne”). Als niet-gedesinfecteerd wasgoed wordt overgedragen naar de “reine” kant van de wasmachine, kan dit leiden tot de overdracht van kiemen of besmettingen. Het overdragen van niet-gedesinfecteerd wasgoed naar de “reine” kant vindt plaats op eigen verantwoordelijkheid van de exploitant.

▶ Deze wasmachine mag uitsluitend zonder toezicht worden gebruikt als er zich in de directe omgeving van de wasmachine een afvoerputje (Gully) bevindt.

▶ Desinfectie- en wasmiddelen bevatten vaak chloorhoudende verbindingen. Als chloorhoudende middelen op roestvrijstalen oppervlakken opdrogen, kunnen de ontstane chloriden het roestvrij staal aantasten en roest veroorzaken. U kunt uw wasmachine beschermen tegen roestschade door chloorvrije middelen te gebruiken voor het wassen, desinfecteren en reinigen van het roestvrijstalen oppervlak. Laat in geval van twijfel de fabrikant bevestigen of het middel onschadelijk is.

Als er chloorhoudende middelen op het roestvrijstalen oppervlak terechtkomen, moet dit direct met water worden schoongemaakt. Maak het roestvrijstalen oppervlak daarna met een schoonmaakdoekje droog.

▶ Let bij gebruik en combinatie van speciale reinigingsmiddelen en speciale producten op de aanwijzingen van de betreffende fabrikant. Gebruik het betreffende middel alleen voor de toepassingen die door de fabrikant zijn aangegeven. Hiermee voorkomt u materiaalschade en heftige chemische reacties. Laat de fabrikant bevestigen of het gebruik van dit middel in wasmachines onschadelijk is.

▶ Bij juiste dosering van het wasmiddel hoeft de wasautomaat niet te worden ontkalkt. Als u toch moet ontkalken, gebruik dan een speciaal ontkalkingsmiddel dat een anti-corrosiemiddel bevat (verkrijgbaar bij Miele). Volg de aanwijzingen op de verpakking nauwkeurig op.

▶ Sluit de waterkraan als u langere tijd afwezig bent (bijvoorbeeld tijdens vakanties), zeker als er zich in de buurt van de wasautomaat geen afvoer in de vloer bevindt, bijvoorbeeld een putje.

▶ Voorkom dat vreemde voorwerpen (spijkers, naalden, munten, paperclips, etc.) in de wasautomaat terechtkomen. Dergelijke voorwerpen kunnen de automaat beschadigen (zoals de kuip en de wastrommel). Beschadigde onderdelen kunnen op hun beurt het wasgoed beschadigen.

▶ Wasgoed dat met oplosmiddelhoudende reinigingsmiddelen is behandeld, moet met schoon water worden uitgespoeld vóórdat het in de wasmachine wordt gewassen. Houd er daarbij rekening mee dat restanten oplosmiddel alleen via de afvoer mogen worden geleid als dit volgens de plaatselijke wetgeving is toegestaan.

▶ Gebruik nooit reinigingsmiddelen die oplosmiddelen bevatten (zoals wasbenzine). Onderdelen van de wasautomaat kunnen beschadigd raken en er kunnen giftige dampen vrijkomen. Bovendien bestaat er **brand- en explosiegevaar**.

▶ Bewaar op het machinedeksel geen chemicaliën (vloeibare wasmiddelen, hulpmiddelen). Dergelijke middelen kunnen kleurveranderingen en lakschade veroorzaken. Als er per ongeluk chemicaliën op het oppervlak terechtkomen, verwijder deze dan meteen met een in water natgemaakte doek.

▶ Aan de achterkant van het apparaat bevindt zich de opening voor de luchtafvoer. Deze opening mag nooit worden afgesloten of afgedekt. Houdt u zich aan de minimale afstand uit de installatietekening.

▶ De toepassingstechnische aanbeveling van chemische hulpmiddelen bij het wassen betekent niet dat de fabrikant van het apparaat verantwoordelijk is voor de invloeden van deze hulpmiddelen op het wasgoed en de wasmachine. Houd er rekening mee dat productwijzigingen die niet door de fabrikant van deze hulpmiddelen zijn vermeld, de kwaliteit van het wasresultaat kunnen verslechteren.

▶ Textielverven, ontkleurings- en ontkalkingsmiddelen moeten geschikt zijn voor gebruik in een wasmachine. Volg de aanwijzingen van de fabrikant voor het gebruik strikt op.

▶ Ontkleuringsmiddelen kunnen door hun chemische samenstelling corrosie veroorzaken en mogen daarom niet in de wasautomaat worden gebruikt.

▶ Controleer het wasresultaat bij wasgoed dat is verontreinigd met biologische olie of vetten. Als het wasgoed niet goed is gewassen, kan dit bij het droogproces tot zelfontbranding leiden. Gebruik voor dergelijk wasgoed speciale wasmiddelen of wasprogramma's.

▶ Voor de reiniging van het apparaat mag geen hogedrukreiniger of waterstraal worden gebruikt.

Chloor en schade aan onderdelen

▶ Hoe groter de gebruikte chloorhoeveelheden, des te groter de kans op schade aan onderdelen van de automaat.

▶ Het gebruik van chloorhoudende middelen (zoals natriumhypochloriet en poedervormige bleekmiddelen met chloor) kan de beschermende laag van roestvrij staal aantasten en ertoe leiden dat onderdelen corroderen. Gebruik daarom geen chloorhoudende middelen. Gebruik in plaats daarvan bleekmiddelen op zuurstofbasis.

Als er toch chloorhoudende bleekmiddelen worden gebruikt, moet er absoluut altijd een anti-chloorstap worden uitgevoerd. Anders kunnen zowel de onderdelen van de wasmachine als het wasgoed permanent en onherstelbaar worden beschadigd.

▶ De anti-chloorbehandeling moet direct na het bleken met chloor plaatsvinden. Waterstofperoxide, wasmiddelen en bleekmiddelen op zuurstofbasis zijn geschikt voor de anti-chloorbehandeling. U mag het bad niet tussendoor leeg laten lopen.

Bij een behandeling met thiosulfaat kan zich gips vormen, met name als er hard water wordt gebruikt. Dit gips kan zich in de wasmachine afzetten of aangekoekt vuil op het wasgoed veroorzaken. Daarom wordt aanbevolen de behandeling met waterstofperoxide uit te voeren in plaats van met thiosulfaat, omdat waterstofperoxide het neutralisatieproces van chloor ondersteunt.

De nauwkeurige doseringen en behandeltemperaturen moeten ter plaatse volgens de aanbevolen dosering van de was- en hulpmiddelenfabrikant worden ingesteld en gecontroleerd. Ook moet worden getest of er geen resten actief chloor in het wasgoed zijn achtergebleven.

Accessoires

▶ Alleen originele Miele-accessoires mogen worden aan- of ingebouwd. Worden er andere accessoires aan- of ingebouwd, dan kan Miele niet voor de gevolgen instaan en kan er geen beroep meer worden gedaan op bepalingen met betrekking tot garantie en productaansprakelijkheid.

Als de veiligheidsinstructies en waarschuwingen niet worden opgevolgd, kan Miele niet aansprakelijk worden gesteld voor schade die daarvan het gevolg is.

Afdanken van het apparaat

▶ Maak de deursloten onbruikbaar als u oude wasmachines buiten gebruik stelt of afvoert. Zo voorkomt u dat spelende kinderen ingesloten raken, wat levensgevaarlijk kan zijn.

Verpakkingsmateriaal

De verpakking beschermt het apparaat tegen transportschade. Het verpakkingsmateriaal is uitgekozen met het oog op een zo gering mogelijke belasting van het milieu en de mogelijkheden voor recycling.

Door hergebruik van verpakkingsmateriaal wordt er op grondstoffen bespaard en wordt er minder afval geproduceerd. Uw vakhandelaar neemt de verpakking over het algemeen terug.

Het afdanken van een apparaat

Oude elektrische en elektronische apparaten bevatten meestal waardevolle materialen. Ze bevatten ook stoffen, mengsels en onderdelen die nodig zijn geweest om de apparaten goed en veilig te laten functioneren. Wanneer u uw oude apparaat bij het gewone huisafval doet of er niet goed mee omgaat, kunnen deze stoffen schadelijk zijn voor de gezondheid en het milieu. Doe uw oude apparaat daarom nooit bij het gewone huisafval.

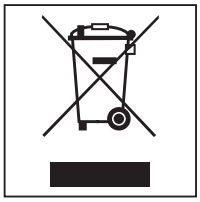

Lever het apparaat in bij een gemeentelijk inzameldepot voor elektrische en elektronische apparatuur, bij uw vakhandelaar of bij Miele. U bent wettelijk zelf verantwoordelijk voor het wissen van eventuele persoonlijke gegevens op het af te danken apparaat. Het afgedankte apparaat moet buiten het bereik van kinderen worden opgeslagen.

Energie besparen

Energie- en waterverbruik

- Maak zoveel mogelijk gebruik van de **maximale** beladingscapaciteit van een programma.
  U gebruikt dan relatief gezien de minste hoeveelheid energie en water.

Wasmiddel

- Gebruik hoogstens zoveel wasmiddel als op de wasmiddelverpakking staat aangegeven.
- Verlaag bij een geringere belading de wasmiddelhoeveelheid.

Tip voor machinaal drogen

Wilt u het wasgoed na afloop in de droogautomaat drogen, kies dan het hoogste centrifugetoerental dat voor dit wasgoed mogelijk is.

Beschrijving van het apparaat

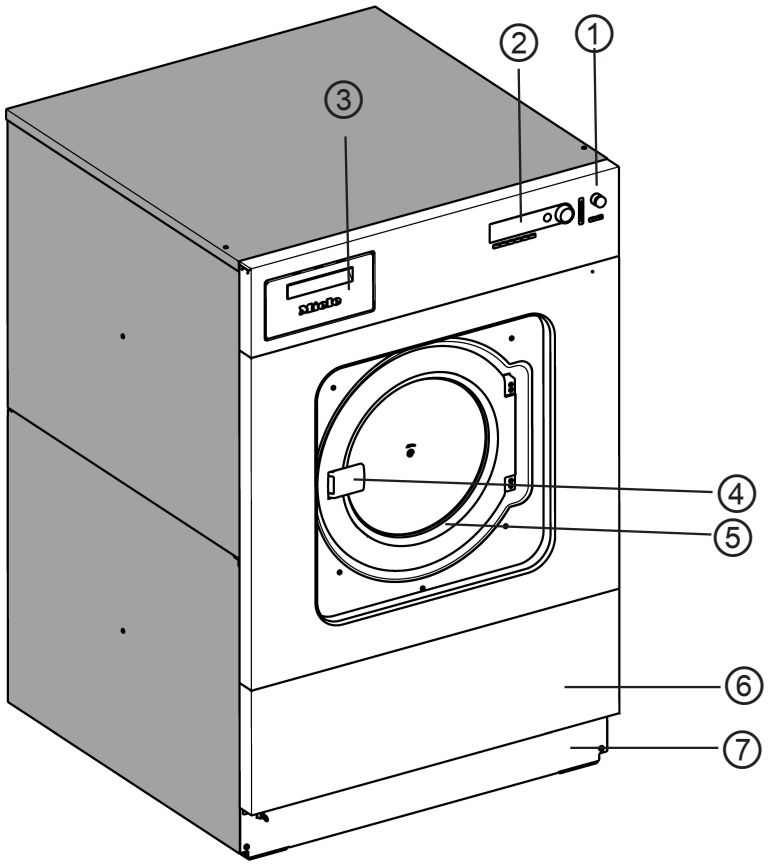

① **Noodschakelaar**
Door op de rode knop te drukken, wordt de machine uitgeschakeld.

② **Bedieningspaneel**

③ **Wasmiddellade**
U opent de lade door aan de greep te trekken.

④ **Deurgreep**
Om de veiligheidsfunctie van het deurslot te waarborgen, heeft de deurgreep een beveiliging tegen te hard trekken.

⑤ **Deur**
U opent de deur door aan de deurgreep te trekken. Open de deur nooit met geweld.

⑥ **Inspectiepaneel**

⑦ **Sokkelpaneel**

Bedieningspaneel

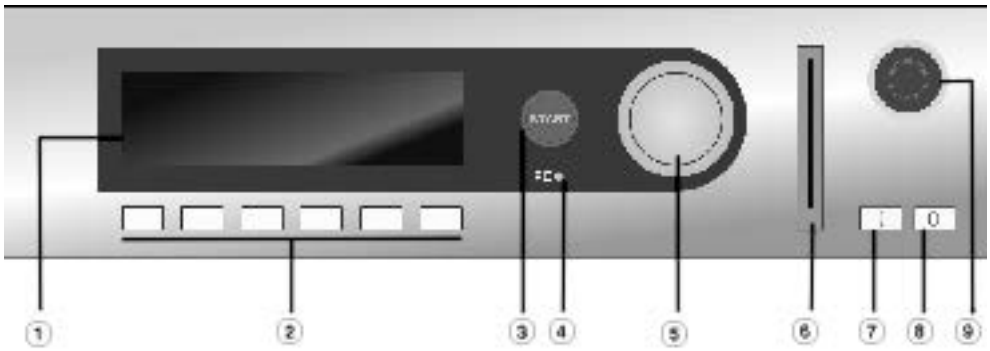

① **Display**

Na het inschakelen van de machine verschijnt kort een welkomstscherm en daarna de programmalijst. Het laatst gekozen programma is gemarkeerd.

② **Functietoetsen**
De 6 toetsen onder het display zijn de functietoetsen. Deze toetsen hebben bepaalde functies, die overeenkomstig de machinestatus variëren. De functies verschijnen in het display boven de toetsen en worden gemarkeerd als u op de betreffende toets drukt. Bij herprogrammering naar “Toetsendefinitie direct” kunt u de eerste 6 programma's van de programmalijst rechtstreeks via de toetsen 1–6 kiezen.

③ **Start-toets**
De ringverlichting knippert als u een gekozen programma kunt starten. Het gekozen programma start als u op de toets drukt. Als u na de start van een programma op de toets drukt, wordt de displayinhoud weergegeven zoals die voor de programmastart was.

④ **Optische interface computer**
Met bepaalde pc-software kunnen gegevens worden overgedragen van de besturing naar een pc en omgekeerd. De aansluiting geschiedt via de optische interface aan de voorkant van het bedieningspaneel.

⑤ **Programmakeuzeschakelaar**
Door de buitenste ring te draaien, worden de displayselectie- en invoervelden vrijgegeven om te worden gewijzigd en kunnen ze na wijziging worden bevestigd.

⑥ **Kaartlezer**
Als er een kaart wordt ingevoerd, kan met de op de kaart opgeslagen programma's worden gewassen. Voer de kaart in de richting van de pijl in.

⑦ **I Aan-schakelaar**
Machine inschakelen

⑧ **0 Uit-schakelaar**
Machine uitschakelen

⑨ **Noodschakelaar**
Alleen indrukken bij gevaar. Door op de rode knop te drukken, wordt de machine uitgeschakeld. Als het gevaar is geweken, kan de schakelaar weer ontgrendeld worden door deze naar rechts te draaien. U moet opnieuw op de toets “START” drukken om het onderbroken programma voort te zetten.

Functietoetsen

Als u op deze toetsen drukt, wordt de functie geactiveerd. Als u er nog een keer op drukt, wordt de functie weer uitgeschakeld.

Stop/Einde
De rechter functietoets wordt na de programmastart als einde-toets gebruikt.
Nadat op deze toets is gedrukt, wordt het gekozen programma gestopt of wordt een gestopt programma beëindigd.

+ Blok+
Het betreffende programmablok (bijvoorbeeld voorwas) wordt aan het programma toegevoegd.

Stijfselstop
Druk op deze toets als de was moet worden gesteven.

Centrifugeerstop
Druk op deze toets als de was na het spoelen niet moet worden gecentrifugeerd.

Instellingen
Door op deze toets te drukken, kan tijdelijk naar een andere taal worden omgeschakeld.

Startdatum
Door voor de programmastart op deze toets te drukken, verschijnt in het display de melding dat u een starttijd kunt kiezen.

Informatie
Door op deze toets te drukken, verschijnt er informatie over het programma in het display.

Waterafvoer

Handmatige besturing
Zie de programmeerinstructie

→→ Versneld doorlopen
U kunt het lopende programma versneld doorlopen of programmablokken herhalen.

Terug
Met deze toets gaat u terug naar de vorige displaypagina.

▼/▲ Aanwijzing dat er een volgende of voorafgaande regel is

Opslaan
Zie de programmeerinstructie

Programma vergrendeld
Als een vergrendeld programma gestart is, kan het na 1 minuut niet meer met de eindetoets worden gestopt of afgebroken.

Programma ontgrendeld

Dosering

Dosering uitgeschakeld

Bedrijfsgegevens

→|← Op 0 zetten (tarreren)
Als de beladingsweergave bij een lege trommel niet op “00,0” staat, kunt u dit met deze toets doen.

⌛ Datatransfer

Programmakaart voor de exploitant

Op deze kaart staan er bij de levering nog geen programma's. Hoe u gegevens van de besturing naar de kaart overbrengt, kunt u vinden in de programmeerhandleiding.

Als u voor de start van een programma een kaart met programma's in de kaartlezer steekt, maakt de besturing geen gebruik meer van het interne programmageheugen. De inhoud van de kaart wordt gelezen en verschijnt als programmalijst in het display met de melding Kaartgebruik.

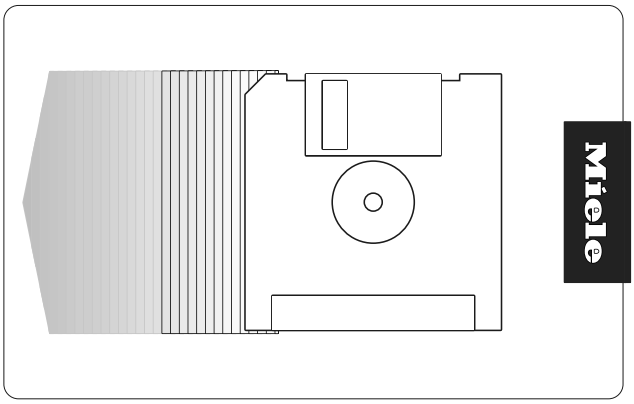

De kaart kan maximaal 30 programma's van elk 6 blokken bevatten. De achterkant van de kaart kan worden beschreven.

Eerste ingebruikneming

⚠ De eerste ingebruikneming mag alleen door Miele of door een geautoriseerde vakhandelaar worden gedaan.

- Open de ter plaatse aanwezige kranen voor water en/of stoom.
- Schakel de hoofdschakelaar (ter plaatse) in.
- Schakel de machine in met de toets **I** “Aan”.

In het display verschijnt het welkomstscherm

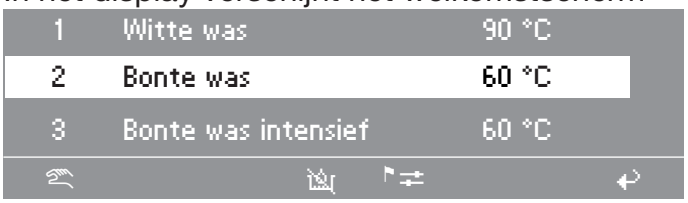

en vervolgens de programmalijst (het laatst gekozen programma is gemarkeerd).

Een programma kan worden gekozen door de programmakeuzeschakelaar te draaien en kan direct worden gestart door op de toets “START” te drukken.

Wasgoed voorbereiden

Zakken leegmaken

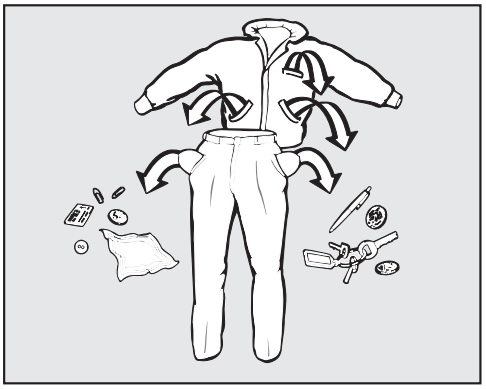

- Maak alle zakken leeg.

⚠ Schade door voorwerpen.
Voorwerpen zoals spijkers, munten en paperclips kunnen het wasgoed en onderdelen van de automaat beschadigen.
Controleer voordat u gaat wassen of er voorwerpen in het wasgoed zitten. Zo ja, verwijder deze dan.

Beladingen (droog wasgoed)

	PW 6241	PW 6321
1 Witte was 90 °C **2** Bonte was 60 °C **3** Bonte was 60 °C intensief **4** Bonte was 30 °C **5** Bonte was 30 °C intensief **6** Bonte was Eco kort	max. 24 kg	max. 32 kg
7 Kreukherstellend 60 °C **8** Kreukherstellend 60 °C intensief **9** Kreukherstellend 30 °C **10** Kreukherstellend 30 °C intensief	max. 12 kg	max. 16 kg
11 Fijne was **12** Wol 30 °C **13** Wol voor handwas 30 °C	max. 9,6 kg	max. 12,8 kg

De beladingen van andere programma's zijn in het betreffende programma-overzicht vermeld.

- Vul de trommel met wasgoed.
- Sluit de deur met de deurgreep, gooi deze niet dicht.

Let erop dat er geen wasgoed tussen de deur en opening beklemd raakt.

Wassen met wasmiddellade

Wasmiddel doseren via de wasmiddellade

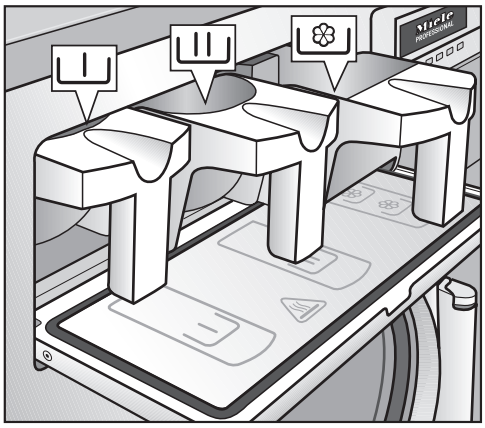

- Doe voor de standaardprogramma's waspoeder voor de hoofdwas in wasmiddelvakje ⅡI en, indien gewenst, voor de voorwas in wasmiddelvakje I. Doe wasverzachter in het voorste wasmiddelvakje ❀.

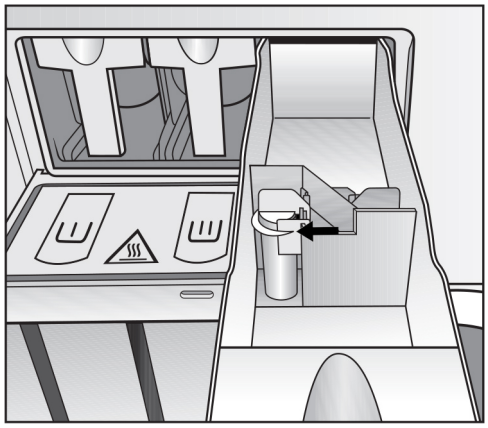

- Doe andere vloeibare hulpmiddelen in het achterste wasmiddelvakje ❀ (als dit is geprogrammeerd).

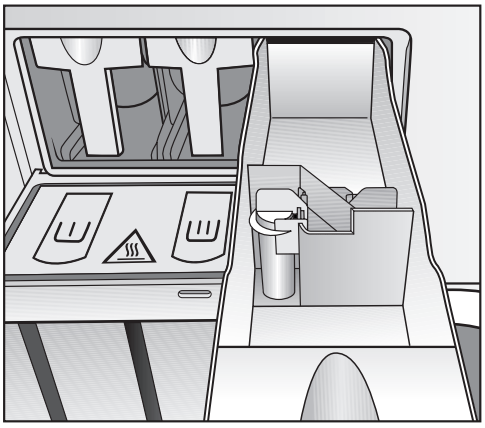

Hulpmiddelen bij het wassen mogen bij de wasmiddelvakjes ❀ niet boven de markering uitkomen.
Anders lopen ze direct door de zuighevel in de buitentrommel.

Bleekmiddelen

Bleek alleen wasgoed met het onderhoudssymbool Δ.

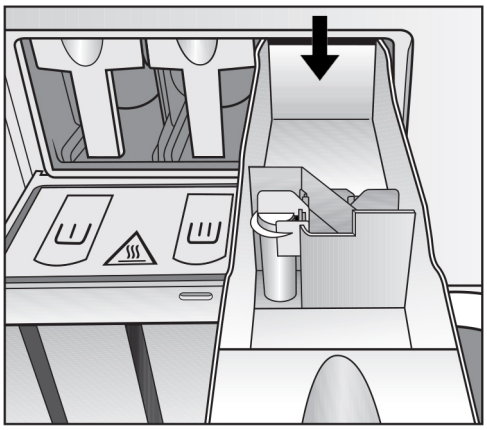

Het doseren van vloeibaar bleekmiddel mag alleen in een daarvoor bestemd wasmiddelvakje gebeuren. Alleen dan is gewaarborgd dat het middel automatisch op de juiste manier bij de 2e spoelcyclus wordt toegevoegd. Vloeibare bleekmiddelen kunnen alleen veilig bij een bonte was worden gebruikt als de fabrikant van het wasgoed op het wasetiket aangeeft dat het textiel kleurecht is en dat bleken uitdrukkelijk is toegestaan.

⚠ Hoe groter de gebruikte chloorhoeveelheden, des te groter de kans op schade aan onderdelen van de wasmachine.

Gebruik van textielverven, ontkleurings- en ontkalkingsmiddelen

Textielverven, ontkleurings- en ontkalkingsmiddelen moeten geschikt zijn voor gebruik in een wasmachine. Volg de aanwijzingen van de fabrikant voor het gebruik strikt op.

Wasmiddeldosering

Gebruik niet te veel wasmiddel, anders ontstaat er te veel schuim.

- Gebruik geen wasmiddelen die overmatig schuimen.
- Volg de aanwijzingen van de fabrikant op de verpakking.

De dosering is afhankelijk van:

- de hoeveelheid wasgoed
- de waterhardheid
- de vuilgraad van het wasgoed

Dosering

Houd rekening met de waterhardheid en de aanwijzingen van de wasmiddelenfabrikant.

Waterhardheid

Waterhardheid	Watereigen-schappen	Totale water-hardheid in mmol/l	Duitse hardheid °dH
I	zacht	0–1,3	0–7
II	gemiddeld	1,3–2,5	7–14
III	hard	2,5–3,8	14–21
IV	zeer hard	meer dan 3,8	meer dan 21

Als u de waterhardheid in uw regio niet kent, neem dan contact op met uw waterleidingbedrijf.

Programma kiezen

- Kies een programma door de programmakeuzeschakelaar te draaien (bijv. programma **1** Witte was).

In het display verschijnt dan (bijvoorbeeld):

Extra functies Voorwas, Stijfselstop of Centrifugeerstop kiezen

■ Bevestig het gekozen programma door op de binnenste knop op de programmakeuzeschakelaar te drukken.

In het display verschijnt dan (bijvoorbeeld):

■ Voeg, indien gewenst, het programmablok “Voorwas” toe door op de functietoets +⊔ “Blok+” te drukken.

Als u op de functietoets +⊔ “Blok+” heeft gedrukt, verschijnt in het display:

Het veld “+⊔” is gemarkeerd.

U kunt de functie weer uitzetten door opnieuw op de toets te drukken.

Druk op de toets “Stijfselstop” als het wasgoed moet worden gesteven.

Druk op de toets “Centrifugeerstop” als het wasgoed na het spoelen niet moet worden gecentrifugeerd.

Als geen verdere aanpassingen van het programma nodig zijn:

■ Druk op de toets “START”, het wasprogramma start.

Wijzigingen vóór de programmastart

Als voor de programmastart nog aanpassingen nodig zijn (bijvoorbeeld van de belading, de temperatuur of het centrifugetoerental), gaat u als volgt te werk:

Belading

Voordat u het programma start, kunt u de belading handmatig invoeren.

- Roep het invoerveld “Belading” op door de programmakeuzeschakelaar te draaien en bevestig uw keuze door op de programmakeuzeschakelaar te drukken.
- Wijzig de belading door de programmakeuzeschakelaar te draaien en bevestig de ingestelde waarde door op de programmakeuzeschakelaar te drukken.

Temperatuur

De temperatuur kan voor de programmastart in stappen van 1 °C worden ingesteld. U kunt kiezen uit “koud” en een waarde tussen 15 en 95 °C.

- Roep het invoerveld “Temperatuur” (bijv. 40 °C voor de voorwas) op door de programmakeuzeschakelaar te draaien en bevestig uw keuze door erop te drukken.

- Wijzig de temperatuur door de programmakeuzeschakelaar te draaien en bevestig de ingestelde waarde door op de programmakeuzeschakelaar te drukken.

Centrifugetoerental

In stappen van 25 omw./min van 0, 300 tot max. 1.100 (PW 6241) of 1.000 omw./min (PW 6321).

- Selecteer het veld “Toerental” (1.000 omw./min voor het eindcentrifugeren) door de programmakeuzeschakelaar te draaien en bevestig uw keuze door erop te drukken.

- Wijzig het toerental door de programmakeuzeschakelaar te draaien en bevestig de instelling door op de programmakeuzeschakelaar te drukken.

Maximale centrifugetoerentallen

PW 6241	PW 6321
1100 omw./min	1.000 omw./min

Druk op de toets “START”, het wasprogramma start.

Programma starten

■ Druk op de toets “START”.

Het wasprogramma loopt af.

Na de start wordt het programmaverloop in het display weergegeven.

In de 2e displayregel (hier Voorwas) verschijnt daarnaast de actuele temperatuur van het sop.

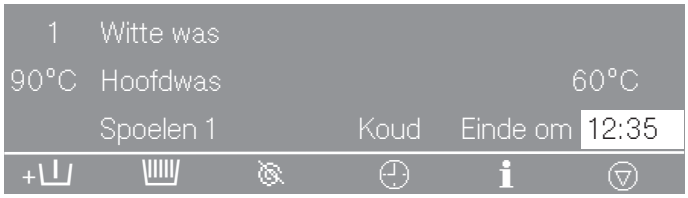

Als het programmablok Voorwas is beëindigd, verschijnt in de 2e regel het programmablok Hoofdwas met de actuele temperatuur van het sop. Daaronder verschijnt het volgende programmablok, hier Spoelen 1.

Tip: Rechts in het display kunt u zien hoe laat het programma is afgelopen.

■ Druk op de toets ℹ “Informatie”.

In het display verschijnt meer informatie over het wasprogramma, bijvoorbeeld:

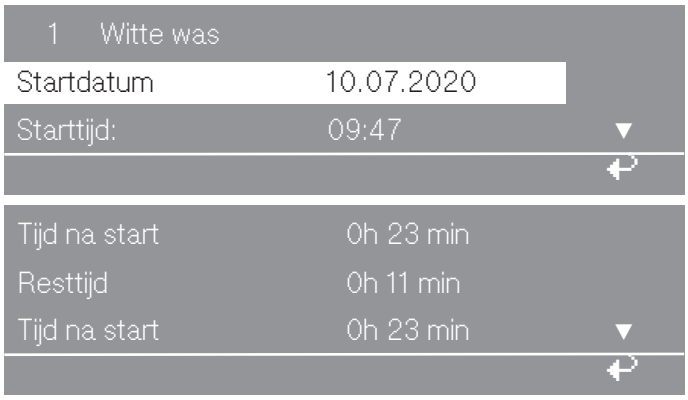

Resttijd : 0h 11 min
Herhaling : Nee
Bereik 3 : Spoelen ▼

Blok 2 : 2e spoelgang
Programmastap : Wastijd 1
Actueel niveau : 22 mm ▼

Ingesteld niveau 60 mm
Actuele temperatuur 35 °C
Ingestelde : 60 °C ▼

1 Witte was
Toerental: 40 omw/min
Ritme : 12 / 3 ▲

- Druk op de toets ↩ "Terug".

De weergave gaat terug naar het programmaverloop.

Deur openen na programma-einde

Aan het einde van het programma als de trommel stilstaat en zich geen water meer in de machine bevindt, verschijnt (bijvoorbeeld) het volgende in het display:

1 Witte was
Programma-einde
U kunt de deur openen

Tegelijkertijd klinkt er gedurende 5 seconden een geluidssignaal om het einde van het programma aan te geven.

- Trek de deur met de greep open.
- Trek aan de deurgreep om de deur te openen.

Open de deur nooit met geweld!
Als de deur nog niet opengaat, druk dan tegen de deur en trek daarna nog een keer aan de deurgreep.

- Haal het wasgoed uit de trommel.

Als het programma tijdens het gebruik wordt afgebroken

Als het programma is afgebroken terwijl er zich water in de machine bevindt of tijdens het centrifugeren, dan verschijnt bijvoorbeeld het volgende in het display:

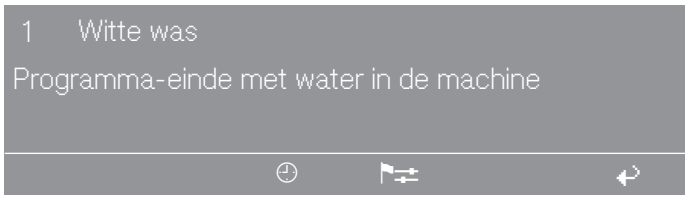

of

De deur is vergrendeld.
Probeer niet de deur met geweld te openen.

- Druk op de functietoets “Waterafvoer” of kies het programma “Extra centrifugeren” en druk op de toets “START”.
- Open de deur na afloop van het programma.

Als u de wasmachine daarna niet meer gebruikt:

- Schakel de machine uit met de toets 0 “Uit”.
- Schakel de hoofdschakelaar (ter plaatse) uit.
- Sluit alle kranen voor water en stoom.

Wassen met een kaart

Kaarten waarop **minstens één** programma staat, zijn op een bepaald machinetype afgestemd. Onbeschreven kaarten kunnen universeel worden gebruikt.

- Schakel de machine in met de toets **I** “Aan”.

Het welkomstscherm verschijnt.

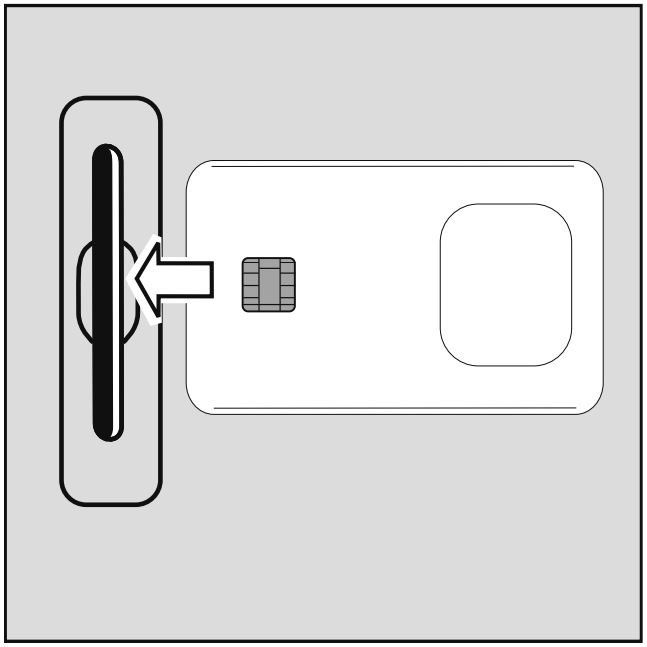

- Steek de kaart erin.

In het display verschijnen de programma's die zich op de kaart bevinden.

- Draai aan de programmakeuzeschakelaar om een programma te kiezen. Het programma wordt geselecteerd door op de programmakeuzeschakelaar te drukken.
- Selecteer het gemarkeerde programma door op de programmakeuzeschakelaar te drukken.
- Druk op de toets “START”.

Het programma start.

Nadat u op de toets “START” heeft gedrukt, kan de kaart uit de kaartlezer worden gehaald. Als het programma is beëindigd, wordt het programma verwijderd.

Steek geen andere voorwerpen in de kaartsleuf, maar uitsluitend de kaart.

Als u de kaart er verkeerd heeft ingestoken, verschijnt de volgende melding in het display:

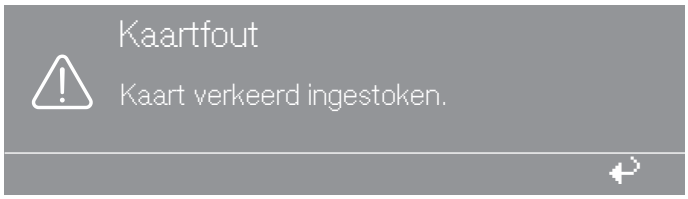

■ Steek de kaart goed in de kaartlezer.

Als het om een kaart gaat die niet bij dit machinetype hoort, verschijnt de volgende melding in het display:

■ Gebruik een kaart die geschikt is voor dit machinetype.

Partijen wasgoed

Voor partijen wasgoed waarvoor een speciaal wasprogramma moet worden gebruikt, wordt een programmakaart bijgevoegd, waarop alleen het programma staat dat op het wasgoed is afgestemd.

Op exploitatieniveau kunt u partijen wasgoed via het menupunt Partij activeren.

Als het menupunt Partij is geactiveerd, accepteert de besturing alleen nog kaarten waarop een programma voor partijen wasgoed staat. De in het apparaat opgeslagen programma's worden genegeerd.

Taal tijdelijk wijzigen

Voor de start van een programma kan de displaytaal met het vlagsymbool tijdelijk worden gewijzigd.

De gekozen taal wordt 5 minuten na het einde van het programma weer gereset als de deur is geopend.

1	Witte was	90°C
2	Bonte was	60°C
3	Bonte was intensief	60°C

- Druk op de functietoets ⚑⇄.

De volgende displayinhoud verschijnt:

Instellingen	Terug ↩
Hoofdmenu	Taal ⚑
	Exploitatieniveau

- Bevestig het menupunt Taal door op de programmakeuzeschakelaar te drukken.

Instellingen	dansk
Taal ⚑	nederlands
	english

- Draai de programmakeuzeschakelaar om de gewenste taal te kiezen.

De gewenste taal is gemarkeerd.

- Druk op de programmakeuzeschakelaar om de nieuwe displaytaal te bevestigen.

Het display wordt in de nieuw gekozen taal weergegeven.

Starttijd/-datum

Als u aan een programma een starttijd/-datum wilt toewijzen, kunt u met de functietoets ◷ “Starttijd/-datum” het gewenste moment instellen.

Starttijd/-datum instellen

- Kies het wasprogramma.

Nadat u een programma heeft gekozen, verschijnt in het display (bijvoorbeeld) het volgende:

- Druk op de functietoets ◷ Starttijd/-datum.

In het display verschijnt dan (bijvoorbeeld):

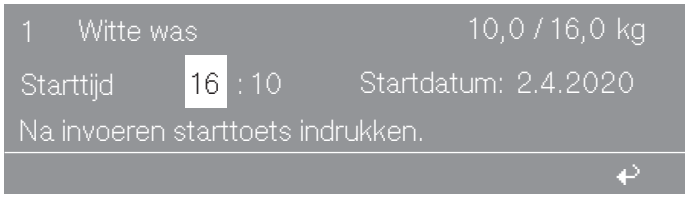

De actuele tijd en datum verschijnen altijd. Het invoerveld voor uren is gemarkeerd.

- Kies het uur door op de programmakeuzeschakelaar te drukken. Wijzig het uur door de programmakeuzeschakelaar te draaien en bevestig uw keuze door erop te drukken.
- Kies het veld “Minuten” door de programmakeuzeschakelaar te draaien en bevestig uw keuze. Wijzig de minuten door de programmakeuzeschakelaar te draaien en bevestig uw keuze door erop te drukken.
- Kies het invoerveld “Startdatum dag” door de programmakeuzeschakelaar te draaien en bevestig uw keuze. Wijzig de dag door de programmakeuzeschakelaar te draaien en bevestig uw keuze door erop te drukken.
- Verander eventueel de maand en het jaar.
- Na het instellen van de gewenste starttijd/-datum. Druk op de toets “START”, het programma start op de ingestelde tijd/datum.

In het display verschijnen de actuele tijd en datum en ook de starttijd/-datum.

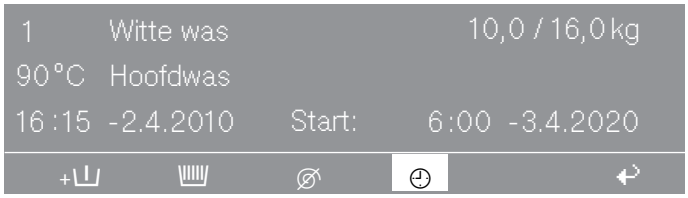

Als de deur nog een keer wordt geopend, moet u opnieuw op de toets “START” drukken.

Starttijd/-datum niet overnemen

■ Druk op de toets “Startdatum” of “Terug”.

De wijzigingen worden niet overgenomen.

Met voorwas

Voor sterk verontreinigd wasgoed kunt u voor de programmastart in de standaardprogramma's 1 t/m 10 een Voorwas toevoegen.

■ Druk op de toets + “Blok+”.

In het display verschijnt:

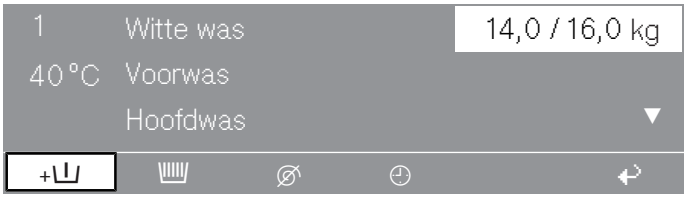

In het display is het veld “+” gemarkeerd.

Tip: U kunt de functie weer uitzetten door opnieuw op de toets + “Blok+” te drukken.

Vullen via wasmiddelvakje

Stijven kan in alle standaardprogramma's (behalve Extra centrifugeren en Extra afvoer) worden gekozen voor de start van het programma door op de toets “Stijfselstop” te drukken. In het display wordt het veld gemarkeerd.
U kunt de functie weer uitzetten door opnieuw op de toets te drukken.

Als de programmafase “Stijfselstop” is bereikt, knippert Programmastop door stijfselstop in het display.
Voeg het volgens de aanwijzingen van de fabrikant bereide stijfsel aan het instromende water toe via het voorste wasmiddelvakje.
Verdun het stijfsel indien nodig met water. De wastijd wordt automatisch 4 minuten langer.
Druk op de toets “START” om het programma voort te zetten.

Dosering in de trommel

Als de programmafase “Stijfselstop” is bereikt, open de deur dan en voeg het volgens de aanwijzingen van de fabrikant bereide stijfsel toe. Sluit de deur.
In het display verschijnt weer de volgende melding:

Druk op de toets “START” en het programma wordt voortgezet.

Zonder centrifugeren

“Centrifugeerstop” kan in alle standaardprogramma's (behalve Extra centrifugeren) worden gekozen voor de start van het programma.

- Druk op de toets “Centrifugeerstop”.

In het display wordt het veld gemarkeerd.

Tip: U kunt de functie weer uitzetten door opnieuw op de toets te drukken.

Als het programmapunt “Centrifugeerstop” is bereikt, knippert Programmastop door centrifugeerstop in het display.

- Beëindig het programma door op de toets “Stop/Einde” zonder centrifugeren te drukken en met Water in de machine.

Tip: Als u het programma met centrifugeren wilt voortzetten, drukt u op de toets “START”.

Programmastop

U kunt het programma als volgt stopzetten.

- Druk op de toets “Stop/Einde” om het programma te stoppen.

Het programma wordt gestopt.

Tip: Als u het programma wilt voortzetten, drukt u op de toets “START”.

Programma-afbreking

U kunt het programma als volgt afbreken.

- Druk 2 keer achter elkaar op de toets ⊽ “Stop/Einde”.

Het programma wordt afgebroken.

Wordt het programma met water in de machine of tijdens het centrifugeren afgebroken, dan verschijnt het volgende display:

of

Tip: Om de deur te kunnen openen, drukt u op de functietoets “Waterafvoer” of u kiest het programma “Extra centrifugeren” en drukt op de toets “START”.

Afbreken van vergrendelde programma's

Vergrendelde programma's kunt u niet meer stoppen of afbreken.

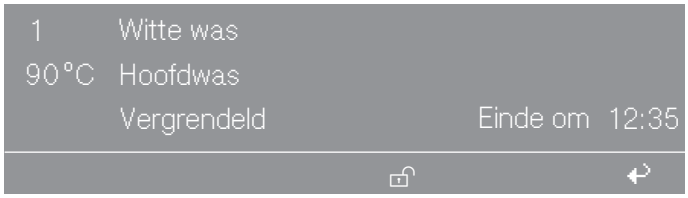

Het display geeft deze vergrendeling aan als u probeert het programma met de toets ⊽ “Stop/Einde” af te breken.

- Druk op de functietoets “Ontgrendelen” en voer het wachtwoord in.

Nadat het wachtwoord is ingevoerd, verschijnt in het display:

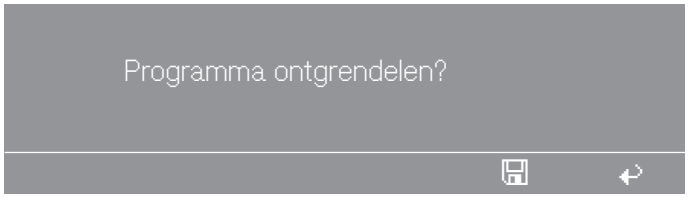

- Druk op de toets “Opslaan”.

De normale displayinhoud verschijnt en u kunt het programma afbreken.

Programma versneld doorlopen

U kunt het lopende programma versneld doorlopen of programmablokken herhalen.

- Druk op de toets ⊽ “Stop/Einde”.

Het programma wordt gestopt.

- Druk op de toets →→ “Versneld doorlopen”.

In het display verschijnt het actuele bereik, blok of de actuele fase.

Tip: Zie ook de programmeerinstructie “Programmastructuur”.

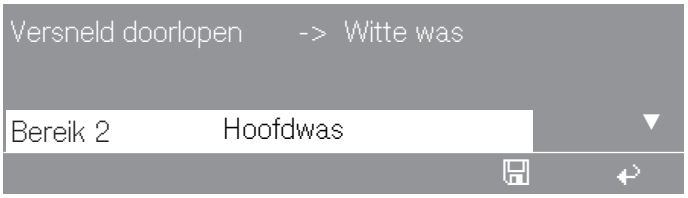

- Ga naar het bereik door de programmakeuzeschakelaar te draaien en bevestig uw keuze door erop te drukken. Kies het bereik: 1 voorwas, 2 hoofdwas of 3 spoelen en bevestig uw keuze.
- Ga naar het blok door de programmakeuzeschakelaar te draaien en bevestig uw keuze door erop te drukken. Kies het blok: voorwas 1–10, hoofdwas 1–10 of spoelen 1–10 en bevestig uw keuze.
- Ga naar de fase door de programmakeuzeschakelaar te draaien en bevestig uw keuze door erop te drukken. Kies de gewenste programmafase en bevestig uw keuze.
- Door op de toets 🖫 “Opslaan” te drukken en vervolgens op “START” wordt het versneld doorlopen uitgevoerd.

Tip: Door op de toets ↩ “Terug” te drukken, gaat het programma naar de programmastop en wordt het Versneld doorlopen niet uitgevoerd.

Dosering vloeibare middelen (optioneel voor apparaten met wasmiddelvak)

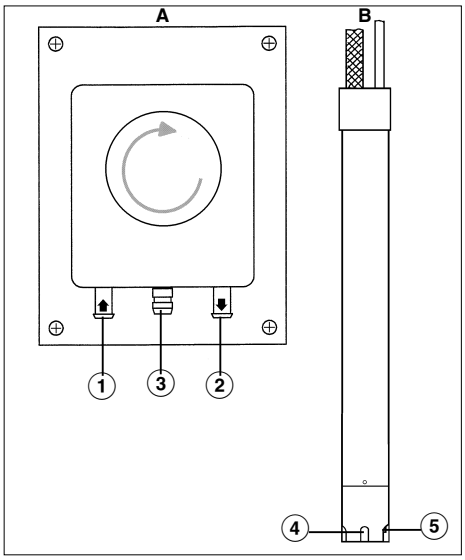

A Doseerpomp

B Zuiglans

① Aansluiting voor de slang (zuigkant)

② Aansluiting voor de slang (drukkant)

③ Afvoer (bij slangbreuk)

④ Aanzuigopening

⑤ Niveausonde voor het reinigingsmiddel. Als een reservoir leeg is, worden de pomp en de machine automatisch uitgeschakeld.

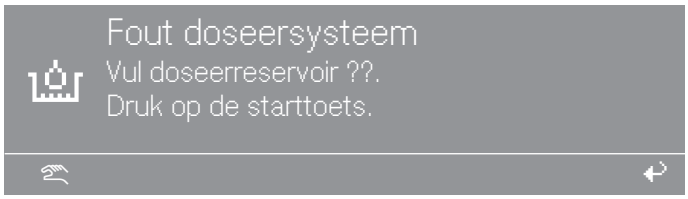

Tegelijkertijd meldt de wasmachine een tekort aan vloeibaar reinigingsmiddel. Nadat het doseerreservoir is gevuld, kan het programma worden voortgezet door op de toets “START” te drukken.

Doseerfunctie uitzetten

Het is mogelijk om de dosering van vloeibaar reinigingsmiddel voor de start van het programma handmatig uit te schakelen.

- Schakel de dosering van vloeibaar reinigingsmiddel uit met de functietoets “Dosering uitgeschakeld”.
- Na de start van het programma wordt niet via de doseerpompen gedoseerd en verschijnt bijvoorbeeld het volgende in het display:

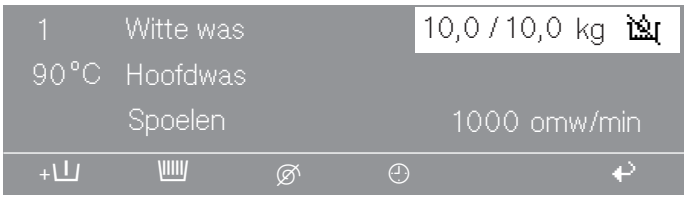

Doseerhoeveelheden

Houdt u zich aan de aanwijzingen van de fabrikant.

⚠ Letselrisico
Er kunnen heftige chemische reacties optreden en er kan materiaalschade ontstaan.
Let bij gebruik en combinatie van speciale reinigingsmiddelen en speciale producten op de aanwijzingen van de betreffende fabrikant. Gebruik het betreffende middel alleen voor de toepassingen die de fabrikant aangeeft. Hiermee voorkomt u materiaalschade en eventuele heftige chemische reacties. Vraag in geval van twijfel de fabrikant van het middel of het geschikt is voor gebruik in wasautomaten.

Tip: Vloeibare wasmiddelen moeten voor gebruik op kamertemperatuur worden gebracht, zodat de viscositeit en daarmee de doseerhoeveelheid niet worden beïnvloed.

Ingebruikneming doseerpompen

Voor de ingebruikneming van de doseerpompen moet het vloeibare wasmiddel worden aangezogen en de doseerhoeveelheid worden ingesteld.

Kalibratie dosering

De Kalibratie dosering wordt gebruikt om de doseerhoeveelheid van de afzonderlijke doseerpompen vast te stellen.

Rechtstreeks naar de functie "Kalibratie dosering" (bij uitgeschakelde machine):

- Houd de multifunctionele toets 2 ingedrukt en schakel de machine in met de toets **I** "Aan".

Keuzemogelijkheden:

- Doseerpomp 1 tot 13

- Kies een doseerpomp.

Nadat u een doseerpomp heeft gekozen, verschijnt het volgende display:

Tip: U kunt een doseerhoeveelheid instellen tussen 0 en 9999 ml (in stappen van 1 ml).

- Druk op de functietoets 0/1.

De doseerslang wordt gevuld.

- Druk op de toets 0/1 om de functie te stoppen.
- Houd de slang van de doseerpomp in een maatbeker (de slang moet omhoog lopen).
- Houd de maatbeker daarbij helemaal boven de doseerpomp.

⚠ Irriterende middelen.
Irritatie van huid en ogen.
Vermijd elk contact met de huid en de ogen. Draag beschermende kleding.

- Ga naar het hoofdmenu met de toets ↩ "Terug".

- Kies een doseerpomp.

■ Druk op de functietoets 0/1.

De pomp stopt wanneer u op de toets 0/1 drukt of automatisch na 60 seconden.

■ Meet de hoeveelheid die zich in de maatbeker bevindt.

■ Voer de gemeten waarde in het veld V: in.

De besturing berekent de hoeveelheid P in ml/min.

■ Druk op de functietoets 🖫 “Opslaan”.

De gemeten waarde wordt aan de pomp toegewezen.

■ Sluit de slang weer aan.

Reiniging en onderhoud doseersysteem

Eens per 2 weken en voordat u de doseerpompen voor lange tijd uitzet, moet het doseersysteem met warm water worden doorgespoeld om verstoppingen en corrosie in het doseersysteem te voorkomen.

■ Reinig de zuiglansen met water.

■ Zet de zuiglansen in een bak met warm water (40-50 °C).

■ Stuur via de kalibratiefunctie alle pompen aan. Op deze wijze wordt het doseersysteem doorgespoeld.

■ Controleer de aansluitingen, slangen, tuitjes en de bijbehorende dichtingen op lekkage.

Piekbelastingsschakelaar

Bij activering van de piekbelastingsfunctie wordt de verwarming uitgeschakeld en een programmastop uitgevoerd.

■ Activeer de piekbelastingsfunctie.

In het display verschijnt de volgende melding:

Als de piekbelasting voorbij is, wordt het programma automatisch voortgezet.

Communicatiemodule

Met de communicatiemodule kan een pc (personal computer) op de machine worden aangesloten.

De schacht voor de communicatiemodule bevindt zich op de achterkant van de machine.

Het bijbehorende bewerkingsprogramma is verkrijgbaar bij uw distributie- en servicecentrum of bij uw Miele vakhandelaar.

Gebruiksgegevens

Met de module Gebruiksgegevens kunnen via de toets ▤ “Gebruiksgegevens” voor of na een programma Gebruiksgegevens worden gelezen of gewist.

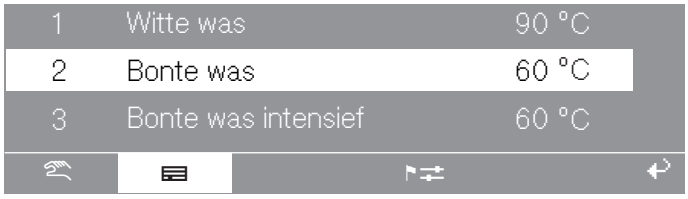

■ Druk op de toets ▤ “Gebruiksgegevens”.

Nadat u op de toets ▤ heeft gedrukt, verschijnt het volgende display:

U heeft de volgende keuzemogelijkheden:

- Alle gegevens

  Bij Alle gegevens worden de gegevens van alle programma's verzameld en berekend.
- Programmagegevens

  Bij Programmagegevens gaat het om de gegevens die tijdens een programma worden geregistreerd.
- Gegevens wissen
- Module (alle gegevens en programmagegevens verwijderen)
- Alle gegevens (alleen alle gegevens verwijderen)
- Programmagegevens (alleen Programmagegevens verwijderen)

Tip: U kunt de functie weer uitzetten door opnieuw op de toets ▤ “Gebruiksgegevens” te drukken.

Als het geheugen van de module Gebruiksgegevens vol is, dan verschijnt na het indrukken van de toets “START” de melding dat Gebruiksgegevens worden overschreven.

Tip: Als u op de toets “Terug” drukt of niet binnen 30 seconden op de toets “START”, dan wordt het programma niet gestart en is het display weer hetzelfde als voor de programmastart.

Alle gegevens

■ Kies het menupunt Alle gegevens.

Nadat u Alle gegevens heeft gekozen, verschijnt bijvoorbeeld het volgende display:

Andere keuzemogelijkheden:

- Totale inschakeltijd: 200.987 u
- Bedrijfsuren: 123.456 u
- Actieftijd verwarming: 73.456 u
- Actieftijd aandrijfmotor: 93.456 u
- Programmastarts: 23.456
- Programmastops: 567
- Programma-afbrekingen: 67
- Waterhoeveelheid: 1.234.567 l
- Washoeveelheid: 1.234.567 kg
- Te doseren middel: 2.345 l
- Energie: 12.345.678 kWh

Programmagegevens

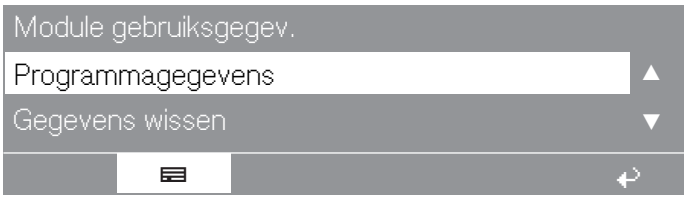

■ Kies het menupunt Programmagegevens.

Nadat u Programmagegevens heeft gekozen, verschijnt bijvoorbeeld het volgende display:

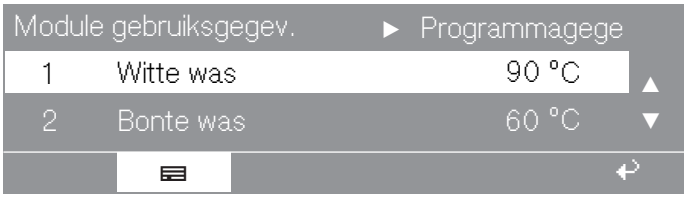

■ Kies het betreffende programma uit de programmalijst en bevestig uw keuze door op de programmakeuzeschakelaar te drukken.

Er verschijnt eerst een lijst van alle programmastarts van “Programma ▶ 1” met datum en starttijd.

■ Kies de gewenste programmastart uit de lijst met alle programmastarts van “Programma▶ 1” en bevestig uw keuze door op de programmakeuzeschakelaar te drukken.

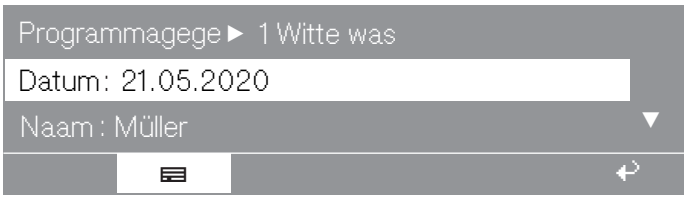

Andere keuzemogelijkheden:

- Plaats: Lehrte
- Serienummer: 12345678
- Type: PW 6321
- Washoeveelheid: 13 kg
- Toets +: ingedrukt
- Toets stijfselstop: ingedrukt
- Toets centrifugeerstop: niet ingedrukt
- Programmastart: 11:30
- Programma-einde: 12:05
- Totale bedrijfsduur: 0 u 35 min

- Elektrische energie: 12,5 kWh
- Gasenergie: 0 kWh
- Stoomenergie: 0 kWh
- Waterhoeveelheid totaal: 140 l
- Max. watertemperatuur: 95 °C
- Max. temperatuur afvoerwater: 45 °C
- Programmawijziging: 2 (na het kiezen en indrukken van de programmakeuzeschakelaar worden alleen de laatste 3 stops en 3 starts weergegeven)
- Programmafout: geen (alleen de laatste 3 storingen worden opgeslagen)
- Bereik 1: Voorwas (na het kiezen en indrukken van de programmakeuzeschakelaar kan steeds het bereik of blok worden gekozen)
- Blok 1: Voorwas
- Looptijd: 6 min
- Waterhoeveelheid: 20 l
- Doseerfase 1: hoeveelheid in ml (na het kiezen en indrukken van de programmakeuzeschakelaar worden de 6 doseringen weergegeven)
- Max. temperatuur: 12 °C
- Temperatuurstop: 6 min
- Doseerfase 2: Nee

Gegevens wissen

■ Kies het menupunt Gegevens wissen.

Nadat u Gegevens wissen heeft gekozen, verschijnt het volgende display:

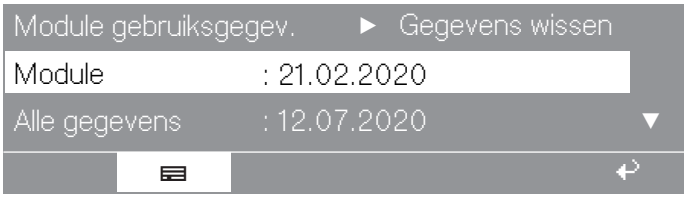

Met het menupunt Module worden Alle gegevens en de Programmagegevens uit de Gebruiksgegevens verwijderd.
Met het menupunt Alle gegevens worden alleen Alle gegevens uit de Gebruiksgegevens verwijderd.
Met het menupunt Programmagegevens worden alleen de Programmagegevens uit de Gebruiksgegevens verwijderd.

■ Kies een van de menupunten door de programmakeuzeschakelaar te draaien en bevestig uw keuze door op de programmakeuzeschakelaar te drukken.

Er verschijnt een verzoek om het wachtwoord in te voeren.

■ Voer het wachtwoord in of steek de kaart voor het exploitatieniveau erin.

U gaat naar het menupunt en er verschijnt een extra beveiligingsvraag.

■ Druk op de toets 🖫 “Opslaan”.

De gegevens worden gewist.

Weegsysteem

Als de machine een weegsysteem heeft, wordt het gewicht van het wasgoed tijdens het beladen in stappen van 0,2 kg weergegeven. Daarnaast staat de maximale belading van het gekozen programma.

Op 0 zetten van de beladings-weergave

Leg geen voorwerpen op de machine. Leun niet tegen de machine. Dit kan het meetresultaat beïnvloeden.

Als de beladingsweergave bij een lege trommel niet op “00,0” staat, zet u de weergave met de toets op 0.

- Als er vergeten wasgoed wordt uitgehaald nadat u de weergave op 0 heeft gezet (tarreren), dan verschijnt het volgende display:

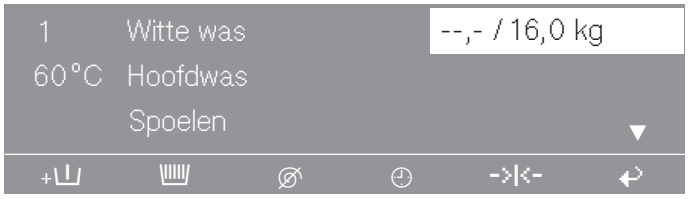

- Zet de weergave met de toets opnieuw op 0.

Tip: Als de machine overbeladen is (nat wasgoed), dan wordt na de start van het programma altijd van de nominale belading uitgegaan. Deze waarde wordt ook in de module “Bedrijfsgegevens” opgeslagen.

Aan het einde van het programma als de trommel stilstaat, verschijnt het restvocht van het wasgoed in het display.

De deur kan niet worden geopend

- Druk tegen de deurgreep, schakel de machine uit en weer in en trek vervolgens nog een keer aan de deurgreep.

De vergrendeling van de deurgreep is losgeraakt

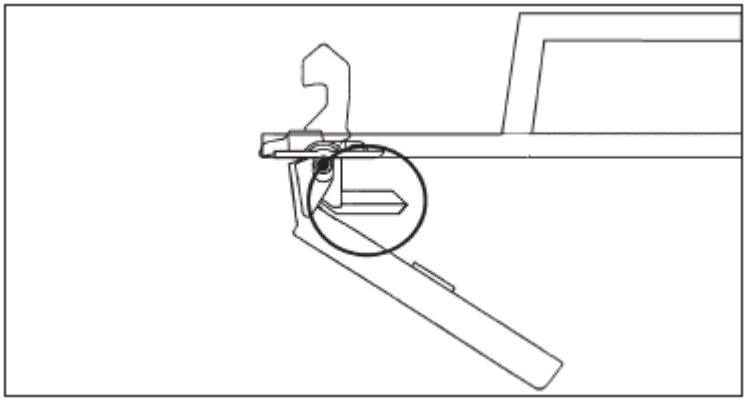

De deurgreep werkt niet meer. De deur kan niet worden geopend en gesloten.

Het losraken van de vergrendeling moet voorkomen dat de deurgreep en het slot beschadigd raken als de deur met geweld wordt geopend.

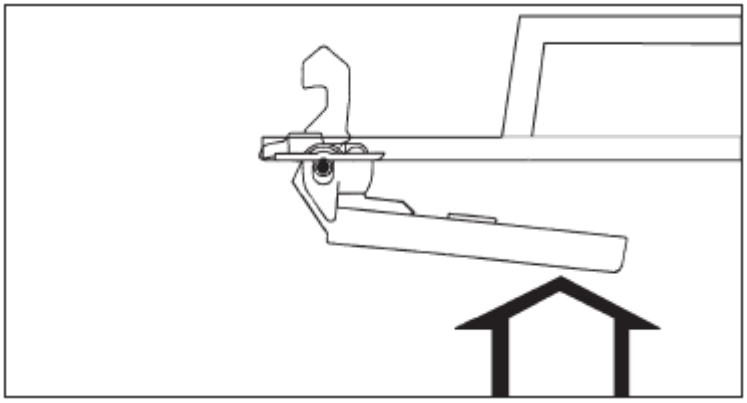

- Druk stevig tegen de deurgreep, totdat de vergrendeling duidelijk hoorbaar weer vastklikt.

De deur kan weer worden geopend (als er zich ten minste geen water meer in de machine bevindt) en gesloten.

Stroomstoring tijdens het wassen, noodontgrendeling van de deur

Bij een korte stroomstoring:

Het programma blijft in de laatste stand staan en in het display verschijnt na het terugkeren van de stroom de volgende melding:

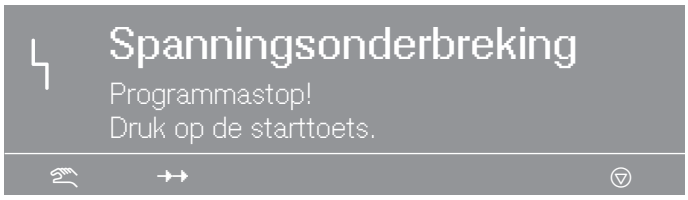

- Druk op de toets “START”, het programma wordt voortgezet.

Bij een langere stroomstoring

- Schakel de wasmachine uit.
- Schakel de hoofdschakelaar (ter plaatse) uit.
- Sluit alle kranen voor water/stoom.

Als u het wasgoed uit de machine wilt halen, moet u eerst handmatig de afvoerklep openen en daarna de deur handmatig ontgrendelen.

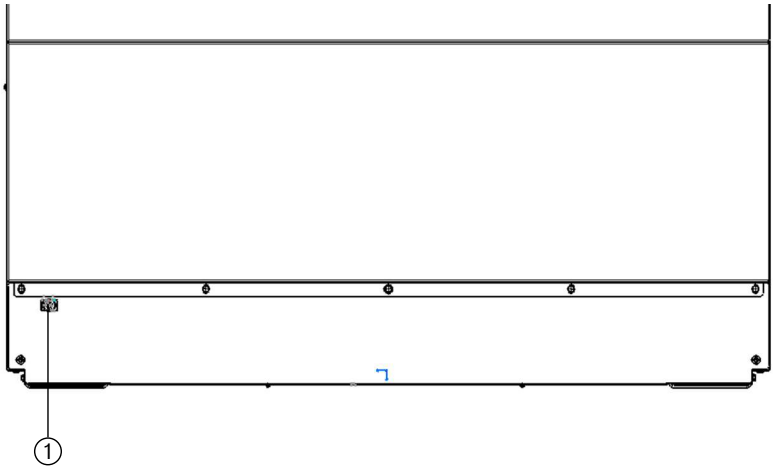

- Steek een schroevendraaier door het oog ① aan de voorkant van de machine.
- Open de afvoerklep door aan het oog te trekken.
- Houd druk op het oog, totdat het sop volledig is afgevoerd.

Het water stroomt weg.

De noodafvoer sluit automatisch, zodra u de schroevendraaier terugtrekt.

- Schroef de ontluchtingsschroef vervolgens weer vast en controleer op lekkage (waterkraan openen).

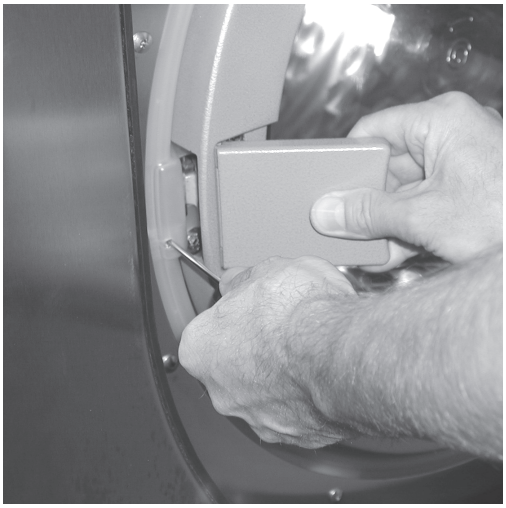

- Steek de schroevendraaier eerst in de opening naast het deurslot, druk deze erin en houd dit zo vast. Druk met de rechterhand tegen de deurgreep en open de deur vervolgens door aan de deurgreep te trekken. Open de deur nooit met geweld!
- Haal de trommel leeg.

Mogelijke oorzaken van overmatige schuimvorming

Soort wasmiddel

- Gebruik wasmiddelen voor professionele wasmachines. Gebruik geen huishoudwasmiddelen.

Overdosering van het wasmiddel

- Doseer volgens de aanwijzingen van de wasmiddelenfabrikant. Let ook op de waterhardheid in uw regio.

Sterk schuimend wasmiddel

- Gebruik een minder schuimend wasmiddel of neem contact op met een deskundige.

Zeer zacht water

- Bij waterhardheidsgraad 1 dient u minder wasmiddel te gebruiken. Volg de aanwijzingen van de wasmiddelenfabrikant.

Vuilgraad van het wasgoed

- Bij licht verontreinigd wasgoed kunt u minder wasmiddel doseren. Volg de aanwijzingen van de wasmiddelenfabrikant.

Resten van bijv. reinigingsmiddelen in het wasgoed

- Spoel het wasgoed eerst. Doe dat met koud water en gebruik geen wasmiddel. Wasgoed dat met inweekmiddel is behandeld, moet goed worden uitgespoeld.

Geringe belading

- Verlaag de wasmiddeldosering evenredig.

Trommeltoerental tijdens het wassen te hoog (Profitronic-besturing)

- Verlaag het toerental van de trommel en het wasritme.

Het oprollen van grote stukken wasgoed

Het kan voorkomen dat zich grote stukken wasgoed (bijv. tafelkleden) tijdens het centrifugeren oprollen. Dit is te voorkomen door de machine anders te programmeren.

Neem hiervoor contact op met Miele.

Weergave onderhoudsinterval, veiligheidscontrole

Als in het display van de machine na het inschakelen de volgende melding verschijnt, dan moet Miele onderhoudswerkzaamheden of de jaarlijkse veiligheidscontrole uitvoeren.

De melding verdwijnt na 5 seconden.

⚠ Reparatiewerkzaamheden aan elektrisch of met stoom verwarmde machines mogen alleen door een vakman/-vrouw worden uitgevoerd. Ondeskundig uitgevoerde reparaties kunnen een groot gevaar opleveren voor de gebruiker.

- Als er voor of na de start van een programma storingen optreden, dan worden deze weergegeven.

Het display blijft donker. De wasmachine krijgt geen stroom.

- Controleer de stekker, hoofdschakelaar en zekeringen (ter plaatse).

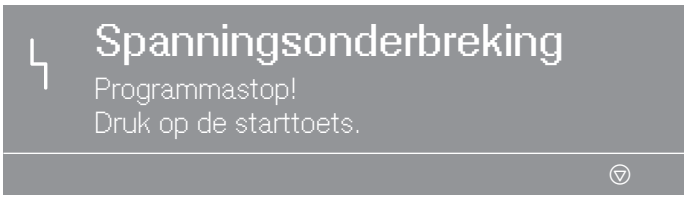

- Druk na een stroomstoring op de toets “START”.

Tip: Deze foutmelding kan ook betekenen dat de motorbeveiliging in werking is getreden.

- Laat de motor afkoelen.

- Controleer de waterkraan en druk op de toets “START”.

- Druk stevig tegen de deurgreep, totdat het slot hoorbaar vastklikt en druk op de toets “START”.

- Druk op de toets “START” om het programma zonder verwarming voort te zetten.

Tip: Bij desinfectieprogramma's wordt bij deze foutmelding het programma afgebroken.

- Neem contact op met Miele.

- Laat de motor afkoelen.

De onbalans is te groot. De onbalansschakelaar heeft gereageerd.

- Schakel de machine uit en weer in. Druk op de toets “START”.

- Controleer het afvoersysteem ter plaatse en druk op de toets “START”.

Een defecte afvoerklep mag alleen door Miele worden gerepareerd.

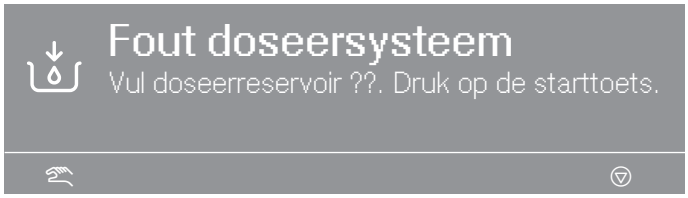

- Vervang het doseerreservoir.

- Steek de kaart goed in de kaartlezer.

Service

Neem bij storingen contact op met Miele.

Vermeld daarbij het model, het serienummer (SN) en het materiaalnummer (Mat.-Nr.). Beide gegevens vindt u op het typeplaatje. Het typeplaatje bevindt zich bij geopende deur boven de deur en aan de achterkant van de wasmachine (boven).

Model			
SN:	/ 000000000		
Art.-Nr.		Mat -Nr.	
IBN			

Geef ook de foutmelding in het display door aan Miele.

Gebruik uitsluitend originele Miele onderdelen als onderdelen moeten worden vervangen (geef ook hierbij het model, serienummer (SN) en materiaalnummer (Mat.nr.) door).

- Voer reinigings- en onderhoudswerkzaamheden bij voorkeur na gebruik van de wasmachine uit.

Voor de reiniging van de wasmachine mag geen hogedrukreiniger of waterstraal worden gebruikt.

- Reinig de **ommanteling, het bedieningspaneel en de kunststof delen** alleen met een mild reinigingsmiddel of met een zachte, vochtige doek. Wrijf de delen vervolgens weer droog.

Schuurmiddelen veroorzaken krassen op het oppervlak.

- Reinig roestvrijstalen delen met een normaal reinigingsmiddel voor roestvrij staal.
- Houd de deurdichting schoon. Verwijder eventuele verontreinigingen met een vochtige doek.

Voorkom dat reinigingsmiddelen in elektrische onderdelen terechtkomen.

- Reinig bij oppervlaktedesinfectie het front en het gedeelte bij het deurslot alleen met een nevelvochtige doek. Sproei geen vloeistof op deze delen.

Tip: Bij veel stof moet de ventilatorbehuizing met een stofzuiger worden gereinigd. De ventilatorbehuizing bevindt zich aan de achterkant van het apparaat.

Roestvorming van buitenaf

De trommel is vervaardigd van roestvrij staal. IJzerhoudend water of vreemde voorwerpen die ijzer bevatten (bijv. paperclips, ijzeren knoopjes of stukjes ijzer) en met het wasgoed in de trommel terechtkomen, kunnen leiden tot roestvorming in de trommel. Reinig de trommel in dit geval regelmatig en direct na het optreden van roestvorming van buitenaf met de gebruikelijke onderhoudsmiddelen voor roestvrij staal. Controleer de deurdichtingen op ijzerhoudende resten en reinig deze grondig met de hierboven genoemde middelen. Voer deze maatregelen regelmatig uit om roestvorming te voorkomen.

Wasmiddellade, wasmiddelvakjes en zuighevel reinigen

- Maak de wasmiddellade en de wasmiddelvakjes na gebruik grondig schoon met warm water om restanten wasmiddel en verontreinigingen te verwijderen.
- Laat de klep van de wasmiddellade open als de machine langere tijd stilstaat.
- Reinig ook de zuighevels van de wasmiddelvakjes voor de hulpmiddelen.

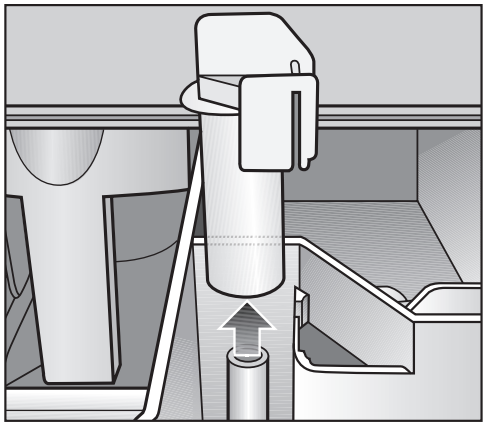

- Trek de zuighevel eruit. Reinig de zuighevel met warm water en plaats deze vervolgens weer terug.

Reiniging van het opvanggootje en de sifon

- Open de klep van de wasmiddellade tot 45° en til de klep er aan de rechterkant naar boven toe uit.

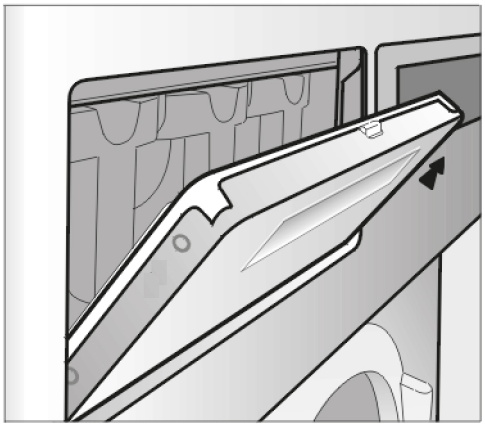

Als het opvanggootje en de bijbehorende afvoertuit verstopt zijn, moeten deze worden gereinigd.

- Controleer het rooster van de wasemafvoer op de achterkant van de machine geregeld op verontreinigingen. Reinig dit indien nodig.

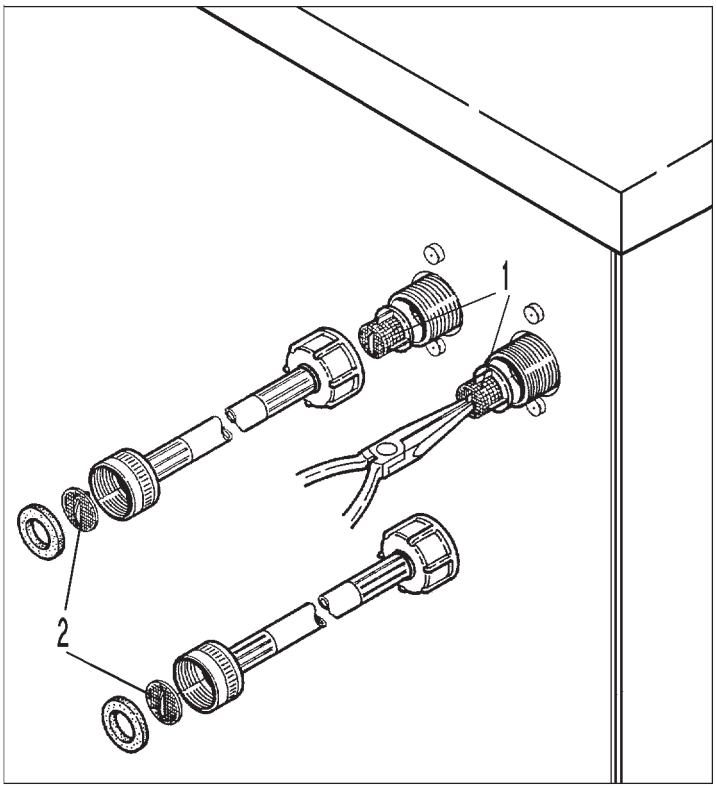

- Controleer de zeven in de watertoevoerkleppen (1) en de watertoevoerslangen (2) geregeld op verontreinigingen. Reinig deze indien nodig.

Trommelaslager

Als het onderhoudsinterval is bereikt, verschijnt de volgende melding in het display:

Met de toets wordt deze melding verwijderd. De melding komt iedere keer terug als de machine wordt ingeschakeld, totdat de technicus deze werkzaamheden heeft uitgevoerd.

⚠ Maak de machine spanningsvrij.

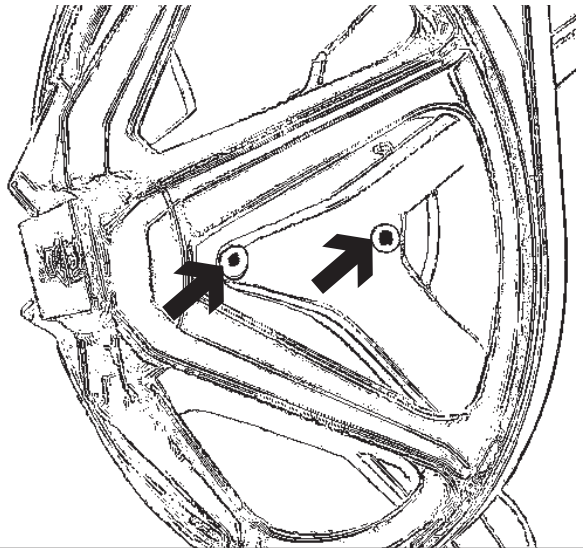

Smeer na ca. 1.000 bedrijfsuren het trommelaslager met Arcanol L 100-vet via de smeernippels.

Stilstandstijden

Als de machine langere tijd stilstaat (meer dan 4 weken), moet het trommellager overeenkomstig de onderhoudsinstructie worden gesmeerd voordat de machine stilstaat en moet de trommel enkele omwentelingen worden gedraaid. Laat de trommel om de 4 weken ronddraaien om schade aan de lagers te voorkomen.

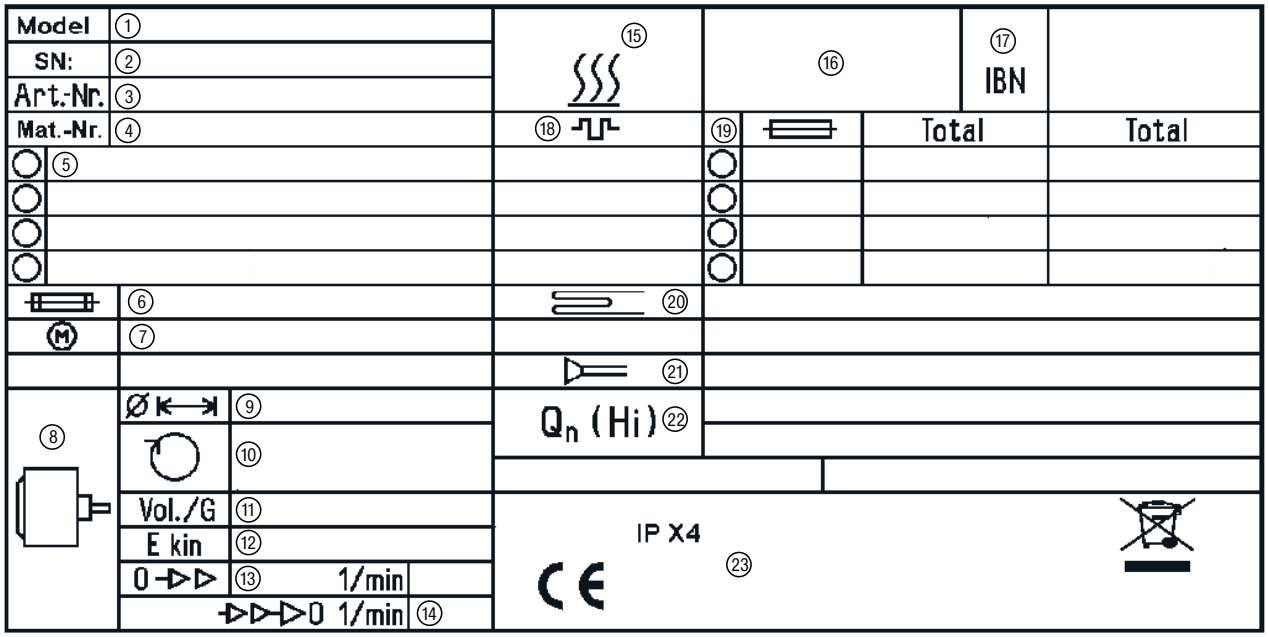

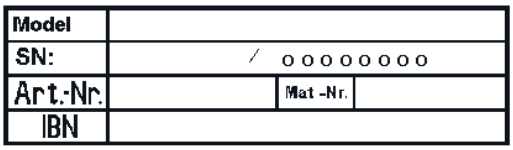

① Model
② Serienummer
③ Artikelnummer
④ Materiaalnummer
⑤ Spanning/frequentie
⑥ Zekering besturing
⑦ Aandrijfmotor
⑧ Trommelgegevens
⑨ Trommeldiameter/trommeldiepte
⑩ Centrifugetoerental
⑪ Trommelvolume/gewicht droog wasgoed
⑫ Kinetische energie
⑬ Opstarttijd
⑭ Remtijd
⑮ Verwarming
⑯ Aanduiding/bouwjaar
⑰ Datum ingebruikneming
⑱ Elektrische verwarming
⑲ Zekering (ter plaatse)
⑳ Stoomverwarming indirect
㉑ Stoomverwarming direct
㉒ Gasverwarming
㉓ Veld voor keurmerken/kenmerken

Geluidsemissie

A-gewogen geluidsniveau

	Wassen	Centrifugeren
PW 6241	60 dB	82 dB
PW 6321	60 dB	80 dB

Gemeten conform EN ISO 9614-2

De wasmachine mag alleen door Miele of door een geautoriseerde vakhandelaar worden geplaatst.

⚠ De wasmachine mag uitsluitend worden gebruikt voor wasgoed dat niet met gevaarlijke of ontvlambare stoffen is vervuild.

Verwijder de transportverpakking voorzichtig met geschikt gereedschap.

De wasmachine moet waterpas worden geplaatst en altijd worden bevestigd (zie het bijgevoegde installatieschema).

Om schade door vorst te voorkomen, moet de wasmachine altijd in een vorstvrije ruimte worden geplaatst.

Plaats de wasmachine niet op tapijt als het tapijt de ventilatieopeningen op de bodem van de behuizing kan afsluiten.

Transportbeveiliging

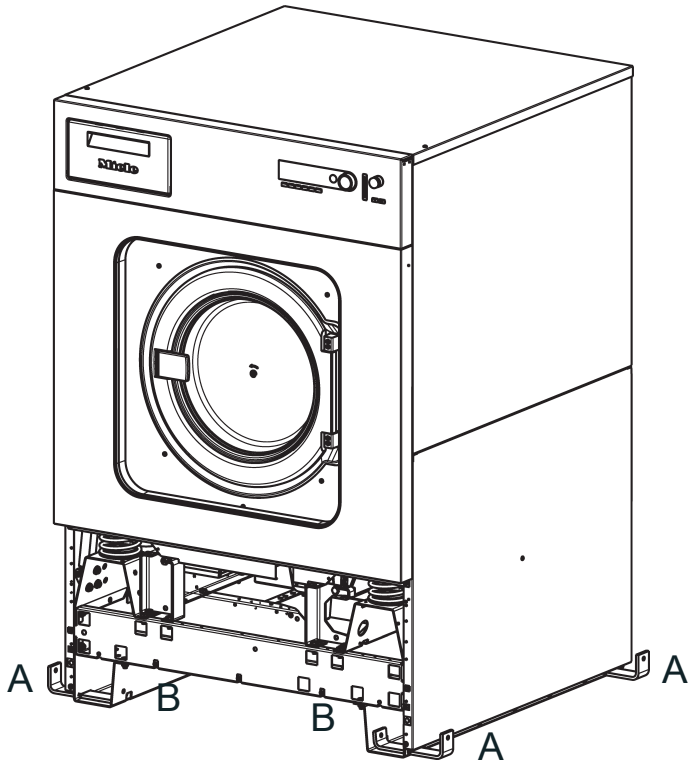

Alle bevestigingshoeken **“A”**, zowel 2 links als rechts aan de zijkant, voor de transportkist zijn met een zeskantschroef bevestigd en moeten worden verwijderd.
De transportbeveiligingen **“B”**, 2 x voor en 2 x achter, zijn elk met 3 zeskantschroeven bevestigd. Deze moeten pas op de plaats van opstelling worden verwijderd, voordat u de wasmachine in gebruik neemt.

Hiervoor moeten de montageklep en achterwand van de machine eraf worden gehaald. Draai de zeskantschroeven aan de onderkant van de voorste montageklep eruit en verwijder de montageklep. Draai de zeskantschroeven van de achterwand eruit en verwijder de achterwand.

Het voorste sokkelpaneel is vastgeschroefd op de achterwand, het achterste sokkelpaneel ligt onder het deksel van de machine. Deze moeten na de plaatsing worden gemonteerd. De schroeven hiervoor worden meegeleverd.

Bewaar de transportbeveiliging. Deze moet weer worden gemonteerd als de machine wordt vervoerd.

Transporteer de machine in de ruimte zelf met een heftruck.

Verschuif de machine uitsluitend als alle onderdelen van de ommanteling zijn gemonteerd.

Wateraansluiting

Wateraansluitingen

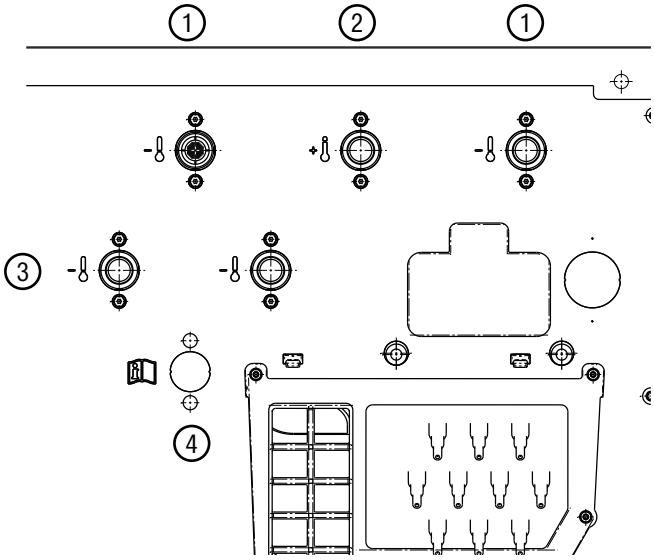

① Koud water

② Warm water

③ Hard water/koud water

④ Koud water voor dosering van vloeibaar reinigingsmiddel

De machine moet met een waterkraan op de conform DIN 1988 geplaatste toevoerleiding worden aangesloten. Alleen een erkende installateur mag dit monteren met inachtneming van de landelijke voorschriften.

- DVGW (Deutscher Verein des Gas- und Wasserfaches) (Duitsland)
- ÖVGW (Österreichische Vereinigung für das Gas- und Wasserfach) (Oostenrijk)
- SVGW (Schweizerische Verein des Gas- und Wasserfaches) (Zwitserland)

- Voorschriften van het betreffende waterleidingbedrijf of regionale bouwvoorschriften.

Watertoevoer/-afvoer aansluiten

Zie het bijgevoegde installatieschema.

Om een storingsvrij programmaverloop te waarborgen, is een waterdruk van minstens 100 kPa (1 bar)/maximaal 1.000 kPa (10 bar) noodzakelijk.

Voor de wateraansluiting moeten altijd de bijgeleverde watertoevoerslangen worden gebruikt.

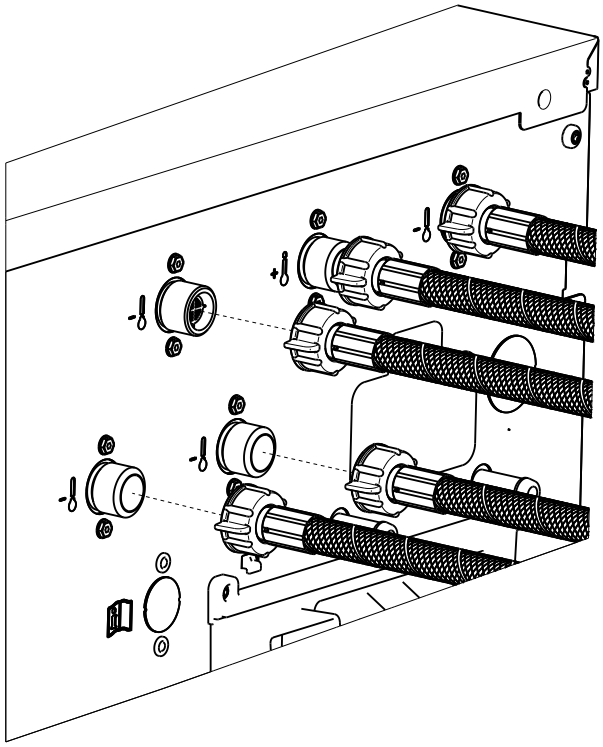

Voordat de watertoevoerslangen op de machine worden geschroefd, moeten de meegeleverde zeven en dichtingen worden geplaatst.

Als u de slang vervangt, gebruik dan uitsluitend slangkwaliteiten die zijn bestand tegen een druk van minstens 7.000 kPa (70 bar) overdruk. Ook moeten ze geschikt zijn voor een watertemperatuur van minstens 90 °C. Dit geldt ook voor de eraan gekoppelde aansluitstukken. Originele onderdelen voldoen aan deze eis.

Instromend warm water mag niet warmer zijn dan 70 °C.

Aansluiting op alleen koud water Gebruik van terugslagkleppen

- Zie het bijgevoegde installatieschema.

Voor de wateraansluiting moeten de bijgeleverde terugslagkleppen worden gebruikt.

Overeenkomstig de KIWA drinkwaterverordening moet er in Nederland bij de ingebruikneming van alle apparaten die op warm of koud water aangesloten worden, een terugslagklep worden geïnstalleerd tussen de kraan en de watertoevoerslang. Deze zorgt ervoor, dat er geen water uit de watertoevoerslang naar de drinkwaterleiding ter plaatse kan terugstromen.

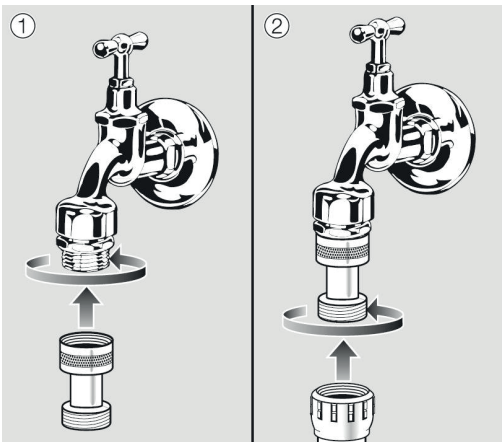

- Schroef de terugslagklep op de kraan.
- Schroef de watertoevoerslang op de schroefdraad van de terugslagklep.

Aansluiting doseermiddelen op mengkast

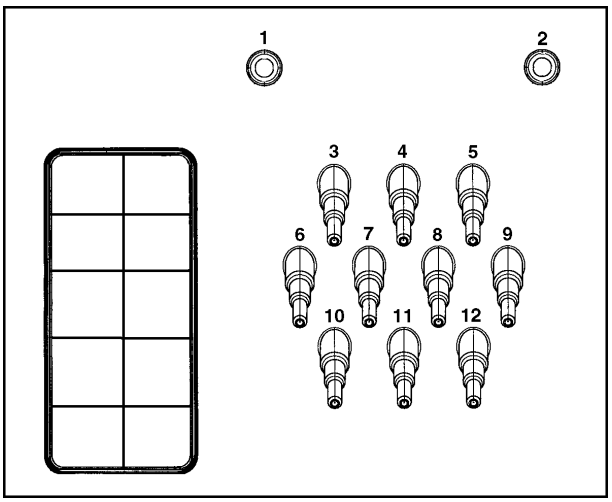

De aansluitingen **1** en **2** zijn voor de dosering van pastavormige middelen. Deze aansluitstukken zijn dicht en moeten voor de aansluiting worden opengeboord (8 mm-boor).

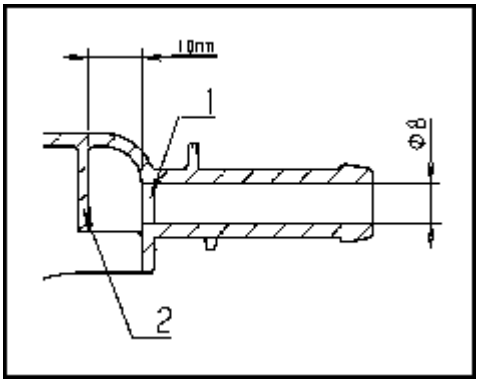

Let op! Doorboor alleen het eerste wandje (1). Slechts 10 mm achter dit wandje bevindt zich nog een wandje (2) dat niet mag worden beschadigd.
Als u de doorboorde aansluitingen niet meer wilt gebruiken, moet u deze afsluiten.

De aansluitingen **3** tot **12** zijn voor de dosering van vloeibare middelen. Deze aansluitstukken zijn dicht en moeten met een zaag tot de juiste slangdiameter worden afgezaagd. Als u deze aansluitstukken niet meer gebruikt, moeten ze worden afgesloten.

Elektrische aansluiting

De wasmachine mag uitsluitend worden aangesloten op de elektriciteit door een erkende elektricien met inachtneming van de landelijke voorschriften en de voorschriften van het plaatselijke energiebedrijf.

Als er een aardlekschakelaar (RCD) wordt geïnstalleerd, moet dit een **aardlekschakelaar van het type B** zijn (geschikt voor alle stroomsoorten).

De elektrische installatie van de wasmachine (PW 6241, PW 6321) voldoet aan de normen EN 60335-1, EN 60335-2-7.

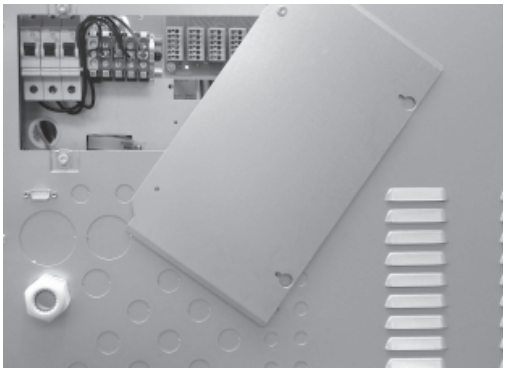

De aansluitklemmen bevinden zich achter een afdekking.

De machine is af fabriek ingesteld voor 3N AC 50–60 Hz. De spanningsgegevens vindt u op het typeplaatje.

Varianten:

3 N AC 380–415 V 50–60 Hz

3 AC 220–240 V 50–60 Hz

Bij een vaste aansluiting moet het apparaat via een schakelaar met alle polen van de netspanning kunnen worden losgekoppeld. Als werkschakelaar gelden schakelaars met een contactopening van meer dan 3 mm. Geschikte schakelaars zijn zelfuitschakelaars, zekeringen en relais (EN 0660).

De stekkerverbinding of de schakelaar voor het loskoppelen van de netspanning moet altijd toegankelijk zijn.

Bij loskoppeling van het apparaat van de netspanning moet het betreffende systeem afsluitbaar zijn of hierop moet te allen tijde controle mogelijk zijn.

Potentiaalvereffening

Zorg voor een correcte aarding die aan alle voorschriften voldoet.

De elektrische verwarming is af fabriek ingesteld op 24 kW (PW 6241), 30 kW (PW 6321).

Het minimale niveau van het waswater voor het activeren van de verwarming bedraagt 110 mm waterkolom.

De motor is door een wikkelingsbeveiliging beveiligd tegen overbelasting.

Neem het bijgevoegde schakel- en installatieschema in acht. Deze schema's zijn belangrijk voor de elektrische aansluiting.

Doseerpompen aansluiten

De aansluitklemmen voor 4 tijdgestuurde doseerpompen die zonder multifunctionele module kunnen worden gebruikt, bevinden zich achter de afdekking naast de elektrische aansluiting. Zie het bijgeleverde schema.

Stoomaansluiting

De stoomaansluiting mag uitsluitend worden uitgevoerd door een erkend installateur. Zie het bijgevoegde installatieschema en de installatie-instructie.
De stoomklep en condensafscheider zijn verkrijgbaar bij de Miele vakhandelaar of bij Miele.

Nadat het apparaat is geplaatst en aangesloten, moeten alle gedemonteerde panelen weer worden teruggeplaatst.

⚠ Gevaar voor een elektrische schok en letsel door onderdelen die onder spanning staan of draaien.
Zonder de volledig gemonteerde ommanteling van de wasmachine heeft u toegang tot onder spanning staande of draaiende machineonderdelen.
Zorg er na het plaatsen van de wasmachine voor dat alle verwijderbare delen van de ommanteling weer volledig zijn gemonteerd.

1. Wasgoed voorbereiden

Was in deze wasmachine alleen wasgoed dat volgens het wasetiket van de fabrikant geschikt is voor machinale reiniging.

- Maak alle zakken leeg.

2. Wasmachine inschakelen en wasgoed erin stoppen

- Schakel de wasmachine in met de toets **I**.
- Trek aan de deurgreep om de deur te openen.
- Leg het wasgoed uitgevouwen en losjes in de trommel. Met wasgoed van verschillende grootte bereikt u een beter wasresultaat en kan het wasgoed zich tijdens het centrifugeren beter verdelen.
- Sluit de deur door deze vast te drukken in de vergrendeling.

3. Wasmiddel doseren

Er staan 3 aparte wasmiddelvakjes ter beschikking voor het doseren van wasmiddel.

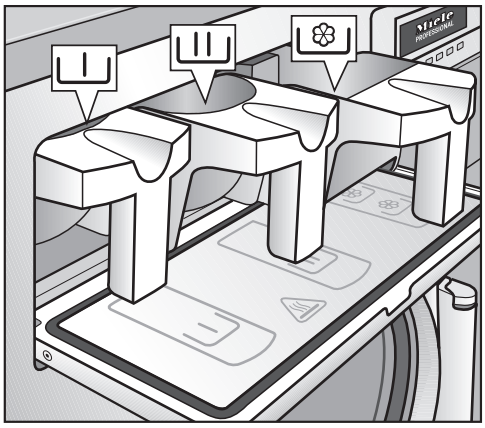

- Doe het waspoeder voor de hoofdwas in wasmiddelvakje III.
- Doe, indien gewenst, het wasmiddel voor de voorwas in wasmiddelvakje I.
- Indien gewenst, doet u middelen zoals wasverzachter in het voorste wasmiddelvakje ❀.

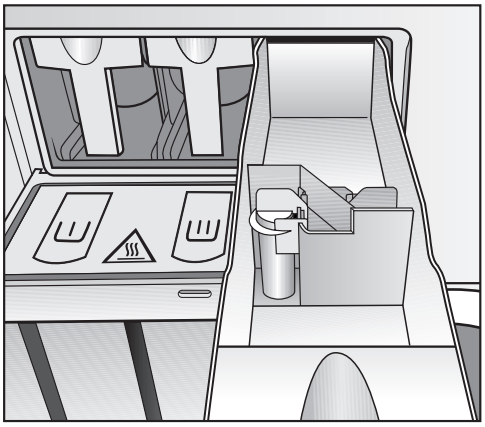

Het doseren van vloeibaar bleekmiddel mag alleen in een daarvoor bestemd wasmiddelvakje .

4. Programma kiezen door de programmakeuzeschakelaar te draaien

5. Toets “START” indrukken, het gekozen programma wordt gestart

Als de melding “Fout deurslot” verschijnt, ga dan als volgt te werk:

- Druk stevig tegen de deurgreep, totdat het deurslot hoorbaar vastklikt.
- Druk op de toets “START”.

6. Het einde van het programma wordt in het display weergegeven

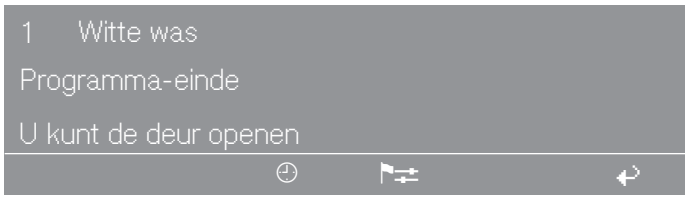

- Open de deur aan het einde van het programma door aan de deurgreep te trekken.
- Neem het wasgoed uit de trommel.

7. Als u de wasmachine daarna niet meer gebruikt:

- Laat de deur open.
- Schakel de machine uit met de toets 0 “Uit”.

Miele Professional
De Limiet 2
Postbus 166
4130 ED VIANEN
Afdeling Customer Service Professional
Tel.: (03 47) 37 88 84
Fax: (03 47) 37 84 29
E-mail: professional@miele.nl (verkoop & algemene vragen)
E-mail: serviceprofessional@miele.nl (service & onderhoud)
Website: www.miele-professional.nl

Miele & Cie. KG
Carl-Miele-Straße 29, 33332 Gütersloh, Duitsland

Wijzigingen voorbehouden / Productiedatum: 01.22 M.-Nr. 12 124 100 / 00