# Naudojimo ir montavimo instrukcija
# Indukcinės kaitlentės



**Būtinai** perskaitykite šią naudojimo ir montavimo instrukciją prieš statydami, montuodami arba prieš prietaisą eksploatuodami pirmąjį kartą. Taip apsisaugosite patys ir išvengsite prietaiso pažeidimų.

lt-LT

M.-Nr. 13 187 320

# Turinys


**Saugos nurodymai ir įspėjimai** ..... **6**

**Tvarumas ir aplinkos apsauga** ..... **15**

**Įdiegimas** ..... **16**

Įrengimo saugos nurodymai ..... 16

Papildomi ištraukiamojo oro režimo saugos nurodymai ..... 17

Papildomi “Plug&Play” režimo saugos nurodymai ..... 18

Papildomi saugos nurodymai montuojant ant paviršiaus ..... 20

Papildomi saugos nurodymai, kaip montuoti vienoje plokštumoje ..... 20

Saugūs atstumai ..... 21

Veikimo režimai ..... 24

Montavimo pavyzdžiai ..... 24

“Plug&Play” adapterio matmenys .. 26

Montavimo matmenys montuojant ne vienoje plokštumoje ..... 27

KMDA 5649 FR ..... 27

KMDA 5649 FL, KMDA 5649 FL MattFinish ..... 28

Ištraukiamojo oro ir reguliuojamos recirkuliacijos režimas ..... 29

“Plug&Play” ..... 31

Montavimo matmenys montuojant vienoje plokštumoje su stalviršiu .... 33

KMDA 5649 FL, KMDA 5649 FL MattFinish ..... 33

Ištraukiamojo oro ir reguliuojamos recirkuliacijos režimas ..... 35

“Plug&Play” ..... 36

Lango kontakto jungtis, jei reikia ..... 37

Kaitlentės montavimas ant stalviršio naudojant ištraukiamojo oro ir nukreipiamą recirkuliacinio oro režimą ..... 39

Stalviršio paruošimas montuoti naudojant ištraukiamojo oro ir nukreipiamo recirkuliacinio oro režimą ..... 39

Kaitlentės tvirtinimas naudojant ištraukiamojo oro ir nukreipiamo recirkuliacinio oro režimą ..... 39

Kaitlentės montavimas ant stalviršio“Plug&Play” režimu ..... 40

Stalviršio paruošimas montuoti ant paviršiaus naudojant “Plug & Play” ..... 40

Kaitlentės uždėjimas naudojant “Plug&Play” ..... 41

Kaitlentės montavimas vienoje plokštumojenaudojant ištraukiamojo oro ir nukreipiamą recirkuliacinio oro režimą ..... 41

Stalviršio paruošimas montuoti vienoje plokštumoje naudojant ištraukiamojo oro ir nukreipiamo recirkuliacinio oro režimą ..... 41

Kaitlentės tvirtinimas vienoje plokštumoje naudojant ištraukiamojo oro ir nukreipiamo recirkuliacinio oro režimą ..... 41

Kaitlentės montavimas vienoje plokštumoje“Plug&Play” atveju ..... 43

Stalviršio paruošimas montuoti vienoje plokštumoje naudojant “Plug & Play” ..... 43

Kaitlentės tvirtinimas vienoje plokštumoje naudojant “Plug&Play” ..... 43

Išpjova užpakaliniame skydelyje – be gręžimo šablono ..... 46
Angos išpjovimas galinėje sienelėje, jei montuojama ant stalviršio ir įmontavimo atstumas (vertikaliai) tarp prietaiso viršutinės dalies ir žemiausio "Plug&Play" adapterio taško yra 200 mm ..... 46
Angos išpjovimas galinėje sienelėje, jei montuojama vienoje plokštumoje su stalviršiu ir įmontavimo atstumas (vertikaliai) tarp prietaiso viršutinės dalies ir žemiausio "Plug&Play" adapterio taško yra 200 mm ..... 47
Elektros jungtis ..... 48

**Susipažinimas** ..... **50**
Jūsų kaitlentė ..... 50
Įranga ..... 51
Tiekimo komplektacija ..... 51
Papildomai įsigyjami priedai ..... 52
Valdymo ir indikacijos elementai ..... 53
Kaitviečių duomenys ..... 55
Elektros energijos valdiklis ..... 56
Valdymo principas ..... 56
Komponentai ..... 56
Riebalų filtras ..... 56
Kvapų filtras ..... 56
Specialiosios funkcijos ..... 57
Nuolatinis puodo atpažinimas ..... 57
Puodo dydžio atpažinimo funkcija ..... 57
"Flex" maisto ruošimo zona ..... 57
Kaitlentės galios pakopos ..... 57
Kaitvietės "Booster" pakopa ..... 57
"Stop&Go" ..... 57
Užvirinimo automatinė sistema ..... 57
Laikmatis ..... 57
Paleidimo blokatorius ..... 57
Užraktas ..... 57
"Recall" – pakartotinis įjungimas ..... 58
Šilumos palaikymas ..... 58
Valymo apsauga ..... 58
"Con@ctivity" ..... 58
Nukreipiamas recirkuliacinio oro režimas ..... 58
"Plug&Play" ..... 58
Gartraukio galios pakopos ..... 58
Gartraukio "Booster" pakopa ..... 58
Papildomo veikimo funkcija ..... 58
Veikimo valandų skaitiklis ..... 58
Nustatymai ..... 59
Parodomasis režimas ..... 59
Liekamosios šilumos indikatorius ..... 59
Apsauginis išsijungimas ..... 59
Apsauga nuo perkaitimo ..... 59
Programinės įrangos versija ..... 60

**Pirmasis paleidimas** ..... **61**
Kaitlentės išėmimas iš pakuotės ..... 61
Pirmasis kaitlentės nuvalymas ..... 61
Kaitlentės pirmasis įjungimas ..... 61
Gartraukio naudojimas pirmąjį kartą ..... 61

**Valdymas** ..... **62**
Valdymo saugos nurodymai ..... 62
Kaitlentės įjungimas ..... 62
Maisto ruošimo indų išdėstymas ..... 62
"Flex" kaitviečių sujungimas / atskyrimas rankiniu būdu ..... 63

# Turinys


Kaitlentės galios pakopos ..... 63
Galios pakopos nustatymas ..... 63
Galios pakopos nustatymas – tarpinės pakopos ..... 63
Galios pakopos keitimas ..... 63
“Booster” ..... 64
“Booster” pakopos suaktyvinimas ..... 64
“Booster” pakopos išaktyvinimas ..... 64
“Stop&Go” suaktyvinimas / išaktyvinimas ..... 64
Energijos perdavimas ..... 64
Užvirinimo automatinė sistema ..... 64
Užvirinimo automatinės sistemos aktyvinimas ..... 65
Užvirinimo automatinės sistemos išaktyvinimas ..... 65
Laikmatis ..... 65
Laiko nustatymas ..... 65
Laikmačio nustatymas ..... 65
Laikmačio nustatymo keitimas .. 65
Laikmačio nustatymų ištrynimas 65
Išjungimo laiko nustatymas ..... 66
Maisto gaminimo proceso išjungimo laiko keitimas ..... 66
Maisto gaminimo proceso išjungimo laiko ištrynimas ..... 66
Tolesnių maisto gaminimo procesų išjungimo laiko nustatymas ..... 66
Maisto gaminimo proceso išjungimo laiko rodymas ..... 66
Laikmačio funkcijų naudojimas vienu metu ..... 67
Paleidimo blokatorius ..... 67
Paleidimo blokatoriaus suaktyvinimas ..... 67
Paleidimo blokatoriaus išaktyvinimas ..... 67
Užraktas ..... 67
Užrakto suaktyvinimas ..... 67
Užrakto išaktyvinimas ..... 67
“Recall” aktyvinimas ..... 67
Šilumos palaikymo funkcijos suaktyvinimas / išaktyvinimas ..... 67
Valymo apsauga ..... 68
Valymo apsaugos suaktyvinimas 68
Valymo apsaugos išaktyvinimas . 68
Garų ištraukimas ..... 68
Rankinis gartraukio galios pakopos nustatymas ..... 68
Gartraukio rankinis išjungimas ... 68
“Booster” pakopos aktyvinimas . 68
“Booster” išjungimas ..... 68
Laikinas “Con@ctivity” išaktyvinimas ..... 68
Papildomas veikimas ..... 68
Parodomojo režimo įjungimo aktyvinimas / išaktyvinimas ..... 69
**Kaitlentės galios pakopų nustatymo diapazonai** ..... **70**
**Pravartu žinoti** ..... **72**
Jūsų kaitlentė ..... 72
Indukcinių kaitlenčių veikimas .... 72
Garsai ..... 72
Maisto ruošimo indai ..... 72
Jūsų gartraukis ..... 74
Gartraukio veikimas ..... 74
Oro nukreipimo patarimai ..... 74
**Nustatymų pritaikymas** ..... **76**
Programinės įrangos versijos rodmuo ..... 79
**Valymas ir priežiūra** ..... **80**
Paviršiai ..... 80
Stiklo keramikos valymas: KMDA 5649 FR, KMDA 5649 FL ..... 80
Valymas ir priežiūros saugos nurodymai ..... 80
Plovimo intervalas ..... 80
Stiklo keramikos paviršių valymas ..... 81
Netinkamos valymo priemonės .. 81

"MattFinish" stiklo keramikos kaitlentės valymas: KMDA 5649 FL MattFinish ..... 81
Valymas ir priežiūros saugos nurodymai..... 81
Plovimo intervalas..... 82
"MattFinish" stiklo keramikos paviršių valymas..... 82
Netinkami plovikliai..... 83
Indaplovėms pritaikytos dalys ..... 83
Dengiamosios grotelės..... 83
Dengiamųjų grotelių išėmimas .. 83
Dengiamųjų grotelių plovimas rankomis..... 83
Dengiamųjų grotelių plovimas indaplovėje..... 84
Riebalų filtras ..... 84
Riebalų filtro išėmimas..... 84
Riebalų filtro plovimas rankomis 84
Riebalų filtro plovimas indaplovėje..... 84
Riebalų filtro įdėjimas..... 84
Riebalų filtro keitimas..... 84
Riebalų filtro veikimo valandų skaitiklio atsukimas..... 84
Kvapų filtras (tik naudojant nukreipiamą recirkuliacinio oro arba "Plug&Play" režimą) ..... 85
Kvapų filtro keitimas (tik naudojant nukreipiamąjį recirkuliacinio oro arba "Plug&Play" režimą) .... 85
Kvapų filtro veikimo valandų skaitiklio atsukimas (tik naudojant nukreipiamą recirkuliacinio oro arba "Plug&Play" režimą) .... 85
Gartraukio lašų surinkimo vonelės plovimas..... 85
Gartraukio korpuso vidinės dalies valymas ..... 86

**Problemų šalinimas** ..... **87**
Rodmenų / ekrano pranešimai ..... 87
Nenumatytas veiksmas ..... 88
Netenkinantis rezultatas..... 89
Bendrosios problemos arba techninės triktys..... 89

**Klientų aptarnavimo skyrius** ..... **91**
Kontaktai pranešti apie triktis..... 91
Specifikacijų lentelė ..... 91
Garantija ..... 91
Garantijos sąlygos..... 91

**Techniniai duomenys** ..... **93**
Produktų duomenų lapai..... 93
Autoriaus teisės ir licencijos..... 94

## Saugos nurodymai ir įspėjimai

Ši kaitlentė atitinka nustatytus saugos reikalavimus. Netinkamai naudojant, kyla pavojus susižaloti ir patirti materialinę žalą.

Prieš naudodami prietaisą, atidžiai perskaitykite naudojimo ir montavimo instrukciją. Joje pateikti svarbūs nurodymai apie prietaiso įmontavimą, saugą, naudojimą ir techninę priežiūrą. Taip apsisaugosite patys ir apsaugosite kaitlentę nuo pažeidimų.

“Miele” rekomenduoja susipažinti ir vadovautis prietaiso pastatymo ir prijungimo instrukcija bei saugos nurodymais ir įspėjimais, kaip nurodyta standarte IEC 60335-1.

“Miele” neatsako už žalą, atsiradusią dėl šių nurodymų nepaisymo.

Naudojimo ir montavimo instrukciją saugokite ir perduokite kitam galimam savininkui.

### Tinkamas naudojimas

▶ Ši kaitlentė skirta naudoti buityje ir panašioje aplinkoje.

▶ Ši kaitlentė neskirta naudoti lauke.

▶ Kaitlentę naudokite tik buityje patiekalams ruošti ir šildyti. Bet koks kitoks naudojimas yra draudžiamas.

▶ Asmenys, kurie dėl nepakankamų fizinių, jutiminių, protinių gebėjimų, nepakankamos patirties arba neišmanymo negali saugiai valdyti prietaiso, juo gali naudotis tik prižiūrimi arba instruktuojami atsakingo asmens. Šie asmenys gali naudoti prietaisą neprižiūrimi tik tada, jeigu jie buvo supažindinti su saugaus prietaiso naudojimo taisyklėmis. Vaikai turi gebėti atpažinti ir suprasti galimus netinkamo naudojimo pavojus.

### Vaikai namų ūkyje

▶ Aštuonerių metų neturintys vaikai prietaiso naudoti negali, nebent jie yra nuolat prižiūrimi.

▶ Vaikai nuo aštuonerių metų gali be priežiūros naudoti kaitlentę, jeigu jie yra supažindinti su saugiu prietaiso naudojimu. Vaikai turi gebėti atpažinti ir suprasti galimus netinkamo naudojimo pavojus.

▶ Vaikai neprižiūrimi negali valyti kaitlentės.

▶ Prižiūrėkite vaikus, esančius netoli kaitlentės. Neleiskite vaikams žaisti su kaitlente.

▶ Naudojama kaitlentė įkaista ir išjungus dar kurį laiką lieka karšta. Neleiskite vaikams būti arti kaitlentės, kol ji neatvės tiek, kad nebekiltų pavojus nudegti.

▶ Pavojus nudegti. Už kaitlentės arba lentynose virš jos nelaikykite vaikams įdomių daiktų. Vaikai gali bandyti lipti ant prietaiso.

▶ Pavojus nudegti ir nusiplikyti. Puodų ir keptuvių rankenas pasukite į šoną, virš stalviršio, kad vaikai negalėtų jų patraukti ir nusideginti.

▶ Pavojus uždusti. Vaikai žaisdami gali įsivynioti į pakavimo medžiagą (pvz., plėvelę) arba užsimauti ją ant galvos ir uždusti. Laikykite ją vaikams nepasiekiamoje vietoje.

▶ Naudokite įjungimo blokatorių, kad be priežiūros palikti vaikai negalėtų įjungti kaitlentės. Jei naudojate kaitlentę, įjunkite blokatorių, kad vaikai nepakeistų ar nenustatytų nuostatų.

## Techninė sauga

▶ Dėl netinkamai atliktų įrengimo ir techninės priežiūros ar remonto darbų naudotojui gali kilti didelių pavojų, už kuriuos gamintojas neatsako. Įrengimo ir techninės priežiūros arba remonto darbus gali atlikti tik kvalifikuotas specialistas arba “Miele” klientų aptarnavimo skyrius.

▶ Netvarkinga kaitlentė gali tapti nesaugi. Patikrinkite, ar nėra matomų pažeidimų. Niekada nenaudokite netvarkingo prietaiso.

▶ Galimas epizodinis arba nepertraukiamas eksploatavimas su autonomine arba su tinklu nesinchronizuota elektros tiekimo sistema (pavyzdžiui, autonominiais elektros tinklais, rezervinėmis sistemomis). Eksploatavimo sąlyga, kad elektros tiekimo sistema atitiktų EN 50160 arba panašių standartų nustatytąsias vertes.
Buitinėje instaliacijoje ir šiame “Miele” produkte numatytų saugos priemonių funkcijos ir veikimo principas turi būti užtikrinti veikiant autonominiu ir ne tinklo sinchroniniu režimu arba pakeisti lygiavertėmis įrengimo priemonėmis. Kaip, pavyzdžiui, aprašyta naujausios redakcijos VDE-AR-E 2510-2.

▶ Prietaisą prijungę prie pagal visus reikalavimus įrengtos įžeminimo sistemos, užtikrinsite kaitlentės elektros instaliacijos saugumą. Svarbu, kad būtų įvykdyta ši pagrindinė saugumo sąlyga. Kilus abejonių, elektrikas turėtų patikrinti elektros instaliaciją.

▶ Kad kaitlentė nesugestų, specifikacijų lentelėje nurodyti kaitlentės jungimo duomenys (dažnis, saugikliai) turi sutapti su elektros tinklo duomenimis.
Prieš jungdami, palyginkite šiuos duomenis. Kilus abejonių, pasikonsultuokite su elektriku.

▶ Daugiakištukiniai lizdai arba ilginamieji laidai neužtikrina reikiamos saugos (gaisro pavojus). Jų nenaudokite kaitlentę jungdami prie elektros tinklo.

▶ Kaitlentę naudokite tik įmontuotą, kad būtų užtikrinamas saugus darbas.

▶ Šios kaitlentės negalima naudoti nestacionariose pastatymo vietose (pvz., laivuose).

▶ Palietus įtampingąsias jungtis ir pakeitus elektros įrangos arba mechanines konstrukcijas, gali kilti pavojus gyvybei ir sutrikti kaitlentės funkcijos.
Niekada neatidarinėkite kaitlentės korpuso.

▶ Jei kaitlentę remontuoja nekvalifikuotas specialistas ar ne “Miele” klientų aptarnavimo skyrius, prarandama teisė į garantiją.

▶ Jei keičiami sugedę saugai svarbūs komponentai, “Miele” garantuoja, kad tik originalios “Miele” atsarginės dalys visiškai atitinka saugos reikalavimus.

▶ Kaitlentė nepritaikyta naudoti su išoriniu laikmačiu arba nuotolinio valdymo sistema.

▶ Kaitlentę prijungti prie maitinimo tinklo gali tik kvalifikuotas elektrikas (žr. skyriaus “Prijungimas” poskyrį “Elektros jungtis”).

▶ Jei jungimo į tinklą laidas yra pažeistas, kvalifikuotas specialistas arba “Miele” klientų aptarnavimo skyrius turi jį pakeisti specialiu jungimo į tinklą laidu.

▶ Prieš įrengiant, atliekant techninę priežiūrą ir remontuojant, reikia visiškai atjungti kaitlentę nuo elektros tinklo. Norint tai užtikrinti, reikia:

- išjungti elektros instaliacijos saugiklius arba
- visiškai išsukti elektros įsukamuosius elektros saugiklius arba
- iš kištukinio lizdo ištraukti tinklo kištuką (jei yra). Traukti reikia ne už laido, bet už kištuko.

▶ Elektros smūgio pavojus. Pastebėję gedimą, lūžusią, įskilusią arba įtrūkusią stiklo keramikos plokštę, kaitlentės toliau nenaudokite arba ją iš karto išjunkite. Atjunkite kaitlentę nuo elektros tinklo. Kreipkitės į kvalifikuotą specialistą arba “Miele” klientų aptarnavimo skyrių.

▶ Jeigu kaitlentė yra įmontuota už priekinės baldų dalies (pvz., už durelių), prietaiso veikimo metu laikykite jas atidarytas. Už uždarytų durelių kaupiasi šiluma ir drėgmė. Galite pažeisti kaitlentę, įmontavimui skirtą spintą ir grindis. Dureles uždarykite tik užgesus liekamosios šilumos indikatoriams.

**Veikimas kartu su patalpos orą naudojančia ugniaviete.**

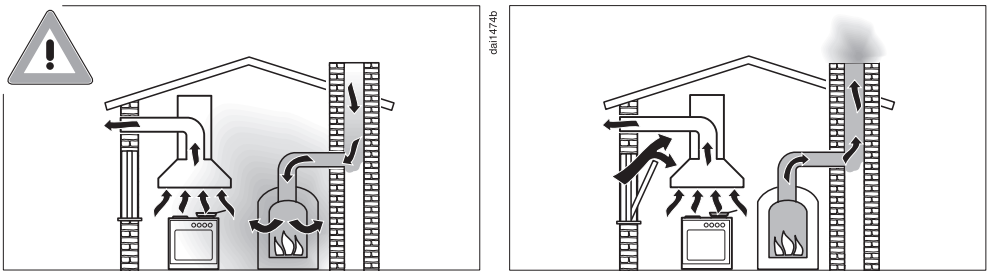

## Saugos nurodymai ir įspėjimai

⚠ Pavojus apsinuodyti degimo dujomis!
Jeigu tuo pačiu naudojate gartraukį ir patalpos orą naudojančią ugniavietę, kurie yra vienoje patalpoje arba turi bendrą vėdinimo jungtį, būtina laikytis didžiausio atsargumo.
Ugniavietės ima degimo orą iš patalpos, o išmetamąsias dujas šalina į lauką per įrengtą dūmų ar dujų šalinimo sistemą (pvz., dūmtraukį). Tai gali būti dujomis, alyva, mediena arba anglimis kūrenami šildymo įrenginiai, momentiniai vandens šildytuvai, vandens šildytuvai, kaitvietės arba orkaitės.

Gartraukis traukia orą iš virtuvės ir iš šalia esančių patalpų. Tai taikoma šiems režimams:
– oro ištraukimo režimui,
– cirkuliuojančio oro režimui su kitoje patalpoje įrengta cirkuliacine dėžute.

Dėl nepakankamo oro tiekimo susidaro neigiamas slėgis. Į ugniavietę patenka per mažai degimo oro. Tai turi įtakos degimo procesui. Nuodingos degimo dujos iš dūmtraukio arba ištraukimo šachtos gali patekti į gyvenamąsias patalpas.
Kyla pavojus gyvybei!

Nepavojingas naudojimas bus užtikrintas tik jeigu tuo pačiu metu naudojant gartraukį ir ugniavietę, patalpoje arba vėdinimo jungtyje bus pasiekiamas ne didesnis, negu 4 Pa (0,04 mbar) neigiamas slėgis. Taip išvengsite ugniavietės dujų patekimo atgal į patalpą.

Tai yra įmanoma, jeigu degimo oras į patalpą patenka per neuždaromas angas (pvz., duryse arba languose). Svarbu įrengti tinkamo skersmens oro tiekimo angas. Vien tik tiekiamo / ištraukiamo oro dėžutė sienoje neužtikrins pakankamo oro tiekimo.

Vertinant, visada būtina atsižvelgti į bendrą oro tiekimą visame bute. Pasikonsultuokite su atsakingu priešgaisrinės tarnybos specialistu.

Jei gartraukis veikia cirkuliuojančio oro režimu, kai oras grąžinamas atgal į patalpą, kartu naudoti orą iš patalpos imančią ugniavietę yra nepavojinga.

## Tinkamas naudojimas

▶ Naudojama kaitlentė įkaista ir išjungus dar kurį laiką lieka karšta. Kai liekamosios šilumos indikatoriai užgęsta, pavojaus nudegti nebėra.

▶ Perkaitęs aliejus ir kiti riebalai gali užsidegti. Jeigu gamindami naudojate aliejų ir riebalus, kaitlentės niekada nepalikite be priežiūros. Aliejaus arba riebalų sukelto gaisro niekada negesinkite vandeniu. Išjunkite kaitlentę.
Liepsną atsargiai užgesinkite pledu arba specialiu gesinimo užklotu.

▶ Nepalikite veikiančios kaitlentės be priežiūros. Nepalikite be priežiūros trumpus kepimo arba virimo procesus.

▶ Atvira liepsna gali sukelti gaisrą!
Jokiu būdu neruoškite patiekalų, kurių gaminimo metu uždegamas spiritas. Įjungtas gartraukis gali įtraukti liepsną į filtrą. Gali užsidegti riebalai.

▶ Sušilę purškalai, lengvai užsidegantys skysčiai arba degios medžiagos gali užsidegti. Lengvai užsidegančių daiktų niekada nelaikykite stalčiuose šalia kaitlentės. Įrankių laikymo dėžės turi būti iš nedegių medžiagų.

▶ Niekada nekaitinkite tuščių indų.

▶ Verdant arba šildant uždarytas skardines susidaro viršslėgis ir jos gali sprogti. Nevirkite ir nešildykite skardinių ant kaitlentės.

▶ Jei kaitlentė uždengta ir netyčia įjungiama arba yra liekamosios šilumos, kyla pavojus, kad ji užsidegs, suskils arba ims lydytis dangčio medžiaga. Niekada neuždenkite kaitlentės, pvz., dengiamosiomis plokštėmis, šluostėmis ar apsaugine plėvele.

▶ Kai kaitlentė veikia, įjungiama netyčia arba tebėra liekamosios šilumos, kyla pavojus, kad įkais ant jos padėti metaliniai daiktai. Kitos medžiagos gali išsilydyti arba užsidegti. Drėgni puodų dangčiai gali būti pritraukti. Ant kaitlentės nieko nedėkite. Baigę naudoti, išjunkite kaitvietes!

▶ Karšta kaitlentė gali nudeginti. Atlikdami bet kokius darbus apsaugokite rankas pirštinėmis arba puodkėlėmis. Naudokite tik sausas pirštines arba puodkėles. Drėgna arba šlapia tekstilė lengviau perduoda šilumą, dėl to galimi garų sukeliami nudegimai.

▶ Gaminimo metu dėl karštų garų gartraukis gali labai įkaisti. Korpusą ir riebalų filtrus lieskite tik tada, kai gartraukis atvės.

▶ Jei netoli kaitlentės naudojate elektrinį prietaisą (pvz., rankinį maišytuvą), saugokite, kad elektros laidas nesiliestų prie karštos kaitlentės. Galite pažeisti prijungimo laido izoliaciją.

▶ Druska, cukrus ar smėlio grūdeliai, nubyrėję ant kaitlentės, pvz., valant daržoves, gali subraižyti, jei ant jų padėsite indą. Apžiūrėkite, ar stiklo keramikos plokštė ir indo dugnas švarūs, tik tuomet dėkite maisto ruošimo indą.

▶ Net nukritus lengviems daiktams (pvz., druskos grūdeliams), stiklo keramikos plokštė gali įtrūkti arba suskilti. Saugokite, kad ant stiklo keramikos paviršiaus nenukristų jokių daiktų.

▶ Ant jutiklinių mygtukų ir indikatorių padėjus karštą daiktą, gali būti pažeista elektroninė sistema. Ant jutiklinių mygtukų ir indikatorių niekada nestatykite karštų puodų ar keptuvių.

▶ Patekęs ant karštos kaitlentės ir ištirpęs cukrus ar patiekalai, kurių sudėtyje yra cukraus, plastikas ar aliuminio folija vėsdami pažeidžia stiklo keramikos paviršių. Išjunkite prietaisą ir nugrandykite šias medžiagas stiklo grandikliu. Naudokite puodkėles. Stiklo keramikos plokštę valykite specialiu valikliu, kai tik ji atauš.

▶ Kaitinami tušti puodai gali sugadinti stiklo keramikos plokštę ir (arba) maisto ruošimo indus. Nepalikite veikiančios kaitlentės be priežiūros!

▶ Šiurkštus puodų ir keptuvių dugnas gali subraižyti stiklo keramikos plokštę. Naudokite tik lygaus dugno puodus ir keptuves.

▶ Jei norite perkelti puodą, pakelkite jį. Tuomet neliks dryžių dėl trinties ir įbrėžimų.

▶ Indukcinės kaitvietės greitai įkaista, todėl aliejus arba riebalai ant maisto ruošimo indo dugno per trumpą laiką gali pasiekti savaiminio užsidegimo temperatūrą. Nepalikite veikiančios kaitlentės be priežiūros!

▶ Riebalus ir aliejų kaitinkite ne ilgiau negu vieną minutę, nenaudokite “Booster” funkcijos.

▶ Informacija asmenims su implantuotu širdies stimuliatoriumi: šalia įjungtos kaitlentės susidaro elektromagnetinis laukas. Tai neturėtų neigiamai paveikti širdies stimuliatoriaus. Jeigu abejojate, pasikonsultuokite su širdies stimuliatoriaus gamintoju arba gydytoju.

▶ Įjungtos kaitlentės elektromagnetinis laukas gali sutrikdyti įmagnetinamų daiktų funkcijas. Šalia įjungtos kaitlentės nelaikykite kredito kortelių, duomenų saugojimo laikmenų, skaičiuotuvų ir pan.

▶ Kaitlentę naudojant ilgai ir intensyviai, gali įkaisti stalčiuje po ja laikomi metaliniai daiktai.

▶ Kaitlentėje yra įrengtas ventiliatorius. Jei po įmontuota kaitlente yra stalčius, tarp stalčiaus ir apatinės prietaiso dalies būtina palikti tam tikrą atstumą, kad kaitlentei būtų tiekiamas tinkamas aušinimo oro kiekis.

▶ Stalčiuje po įmontuota kaitlente nelaikykite jokių smailių arba smulkių daiktų, popieriaus, servetėlių ir pan. Šie per vėdinimo angas gali patekti į korpusą arba gali būti įtraukti ir pažeisti aušinimo sistemos ventiliatorių arba pačią aušinimo sistemą.

▶ Jei indas neteisingai uždėtas ant virimo arba keptuvo zonos, gali labai įkaisti rankenos.
Maisto ruošimo indą dėkite virimo arba keptuvo zonos viduryje.

▶ Riebalų ir nešvarumų nuosėdos neigiamai veikia gartraukio veikimą.
Kad gartraukį būtų lengviau išvalyti, nenaudokite jo be riebalų filtro.

▶ Jeigu gartraukį valysite ne pagal šioje naudojimo instrukcijoje pateiktus nurodymus, gali kilti gaisro pavojus.

▶ Kai gartraukis veikia, neuždenkite dengiamųjų grotelių.

▶ Ant gartraukio dengiamųjų grotelių nedėkite jokių karštų maisto ruošimo indų. Tai neigiamai veikia garų ištraukimo funkciją, taip pat galite pažeisti groteles.

▶ Į gartraukį patekę skysčiai gali jį pažeisti. Laikykite skysčius atokiau nuo gartraukio.

▶ Gartraukis gali įtraukti lengvus daiktus, kurie paveiktų jo funkcijas. Nelaikykite prie gartraukio jokių lengvų daiktų (pvz., popierinių servetėlių, popieriaus).

▶ Jeigu maisto ruošimo indams naudojate indukcinės kaitlentės adapterio plokštę, galite pažeisti arba net sugadinti indukcijos generatorius. Nenaudokite indukcijos adapterių plokščių.

## Valymas ir priežiūra

▶ Garinio valytuvo garai, patekę ant įtampingųjų dalių, gali sukelti trumpąjį jungimą.
Niekada nevalykite kaitlentės gariniu valytuvu.

▶ Jei kaitlentė įmontuota virš orkaitės arba viryklės su pirolizės funkcija, nenaudokite jos, jei įjungėte pirolizės programą, nes gali suveikti kaitlentės apsauga nuo perkaitimo (žr. atitinkamą skyrių).

▶ Nuo kosmetikos priemonių, ypač apsaugos nuo saulės priemonių arba rankų dezinfekavimo priemonių, ant stiklinių matinių paviršių gali likti dėmių. Jeigu kosmetikos priemonių pateko ant stiklinio matinio paviršiaus, jas iš karto nuvalykite šiltu vandeniu, plovikliu ir švaria mikropluošto šluoste.

## Priedai

▶ “Miele” neprisiima jokios atsakomybės už priedų, kurie nėra “Miele” originalūs priedai, naudojimą. “Miele” neatsako už reikalavimus, susijusius su garantija, garantiniu aptarnavimu ir (arba) atsakomybe už produktą, jei žala ar trūkumai atsirado dėl priedų, kurie nėra “Miele” gaminiai arba nebuvo “Miele” patvirtinti, naudojimo ar montavimo.

▶ Originalias “Miele” atsargines dalis galima įsigyti bent 10 metų ir iki 15 metų po jūsų kaitlentės serijinės gamybos nutraukimo.

## Energijos taupymo patarimai gaminant

- Troškindami stenkitės naudoti maisto ruošimo indų dangčius. Tai padės apsisaugoti nuo nereikalingo šilumos praradimo.
- Troškinimui nenaudokite daug vandens.
- Skysčiams užvirus arba baigę kepinti, perjunkite žemesnę galios pakopą.
- Norėdami sutrumpinti troškinimo laiką, naudokite greitpuodį.

## Patarimai, kaip taupyti energiją naudojant gartraukį

- Gamindami maistą pasirūpinkite tinkamu virtuvės vėdinimu. Jei gartraukiui veikiant ištraukiamojo oro režimu nebus užtikrinta tinkama oro apykaita, gartraukis veiks neefektyviai, padidės triukšmo lygis.
- Gamindami rinkitės kuo žemesnį kaitinimo lygį. Mažiau garų reiškia žemesnę gartraukio galios pakopą, o kartu ir mažesnes energijos sąnaudas.
- Patikrinkite pasirinktą gartraukio galios lygį. Dažniausiai pakanka ir žemesnio. “Booster” galios lygį naudokite tik jeigu būtina.
- Intensyviai garuojant, laiku pasirinkite aukštą galios lygį. Tai yra veiksmingiau, nei bandyti surinkti virtuvėje tvyrančius kvapus ilgai laikant įjungtą gartraukį.
- Baigę gaminti, išjunkite gartraukį.
- Reguliariai valykite arba keiskite filtrus. Užsiteršę filtrai sumažina gartraukio našumą, padidina gaisro pavojų ir higienos riziką.

## Pakuotės utilizavimas

Pakuotė, skirta prietaiso gabenimui, apsaugo jį nuo pažeidimų gabenant.

Grąžinant pakuotę perdirbimui, taupomos žaliavos. Pasinaudokite konkrečių medžiagų surinkimo punktais ir grąžinimo galimybėmis. Jums prietaisą pardavęs “Miele” pardavėjas pakuotę priims atgal.

## Seno prietaiso utilizavimas

Elektros ir elektroniniuose prietaisuose naudojamos vertingos medžiagos. Juose taip pat yra medžiagų, mišinių ir konstrukcinių elementų, kurie reikalingi nepriekaištingam įrangos veikimui bei saugumui užtikrinti. Patekusios į buitines atliekas arba naudojamos netinkamai, šios medžiagos gali pakenkti žmonių sveikatai ir aplinkai. Senos įrangos jokiu būdu nemeskite kartu su buitinėmis atliekomis.



Pristatykite prietaisą į artimiausią nenaudojamos elektros ir elektroninės įrangos nemokamo surinkimo punktą perdirbimui ir utilizavimui, grąžinkite pardavėjui arba “Miele”. Prieš pristatydami seną prietaisą utilizuoti, ištrinkite visus asmeninius duomenis. Įstatymuose numatyta tvarka esate įpareigotas išimti iš prietaiso senas baterijas ir akumuliatorius, kurių nereikia išardyti. Taip pat galima išimti lempas ir jų nepažeisti. Pristatykite juos į specializuotą surinkimo punktą, kur šie yra neatlygintinai surenkami. Pasirūpinkite, kad išvežti skirta sena įranga būtų laikoma vaikams nepasiekiamoje vietoje.

## Įrengimo saugos nurodymai

⚠ Dėl netinkamo įrengimo atsiradę pažeidimai.

Netinkamai įrengę kaitlentę, galite ją sugadinti.

Prietaiso įrengimą patikėkite specialistui.

⚠ Elektros smūgio pavojus dėl tinklo įtampos.

Prietaisą netinkamai prijungus prie maitinimo tinklo, galima patirti elektros smūgį.

Prietaiso jungimą prie maitinimo tinklo patikėkite kvalifikuotam personalui.

⚠ Pažeidimai užkritus daiktui.

Montuojant viršutinę spintelę arba gartraukį, galima pažeisti kaitlentę.

Montuokite kaitlentę tik įrengę viršutinę spintelę ir gartraukį.

Jeigu kaitlentę reikia išmontuoti norint atlikti techninę priežiūrą, sandarinimo juostelė po kaitlentės kraštu gali būti pažeista.

Prieš atgal įmontuodami prietaisą, visada pakeiskite sandarinimo juostelę.

▶ Kaitlentės negalima montuoti virš šaldymo įrenginių, indaplovių, skalbyklių ir džiovyklių.

▶ Šią kaitlentę galima įmontuoti tik virš viryklių ir orkaičių su įrengta garų aušinimo sistema.

▶ Šalia šios kaitlentės negalima montuoti dujinės kaitlentės.

▶ Įsitikinkite, kad sumontavus kaitlentę prisiliesti prie elektros tinklo jungiamojo kabelio nebus įmanoma.

▶ Įmontuotos kaitlentės elektros tinklo jungiamasis laidas negali liestis prie judančių virtuvės elementų dalių (pvz., stalčiaus) ir negali būti veikiamas mechaninių apkrovų.

▶ Stalviršio apkalos turi būti apdorotos karščiui atspariais klijais (100 °C), kad neatsilaisvintų ir nesideformuotų. Apvadai prie sienos turi būti atsparūs karščiui.

▶ Kad galėtumėte įmontuoti, turite nuimti korpuso užpakalinio skydelio viršuje esantį skersinį laikiklį.

▶ Kaitlentė turi būti įmontuota taip, kad lašų surinkimo vonelė ir valymo sklendė visada būtų pasiekiamos, jas bet kada galėtumėte išimti ir išvalyti.

▶ Už įmontavimo spintos galinio korpuso skydelio turi būti įrengtas oro kanalas. Kad būtų galima atlikti techninės priežiūros darbus, korpuso galinis skydelis turi būti nuimamas.

▶ Mažiausias pagrindo aukštis:

- ištraukiamojo oro režimas: minimalus pagrindo aukštis nebūtinas
- nukreipiamas recirkuliacinio oro režimas: 100 mm
- “Plug&Play” režimas: 25 mm

▶ Ištraukiamas oras gali būti nukreipiamas per apatinę spintelę atgal į patalpą tik “Plug&Play” režimu. Naudojant ištraukiamojo oro ir reguliuojamos recirkuliacijos režimą ištraukiamas oras per oro išmetimo kanalą turi būti šalinamas į lauką (ištraukiamojo oro režimas) arba per recirkuliacinę dėžutę grąžinamas atgal į patalpą (reguliuojamos recirkuliacijos režimas).

▶ Išlaikykite saugius atstumus (žr. skyriaus “Įrengimas” poskyrį “Saugūs atstumai”).

**Papildomi ištraukiamojo oro režimo saugos nurodymai**

▶ Ištraukiamąjį orą draudžiama išleisti į naudojamą dūmų ar išmetamųjų dujų kaminą arba į šachtą, skirtą orui pašalinti iš ugniaviečių statymo patalpų.

▶ Jeigu oras ištraukiamas į nenaudojamą dūmų ar išmetamųjų dujų kaminą, būtina laikytis taikomų reikalavimų.

▶ Ištraukiamojo oro linijoms tiesti leidžiama naudoti tik iš nedegių medžiagų pagamintus vamzdžius arba žarnas. Jų galima įsigyti specializuotose parduotuvėse arba klientų aptarnavimo tarnyboje.

# Įdiegimas

### Papildomi “Plug&Play” režimo saugos nurodymai

#### U vertė

“Plug&Play” režimą galima naudoti naujesnės statybos renovuotuose pastatuose. Jeigu grindys ribojasi su žeme arba greta yra lauko siena, jų šilumos pernašos koeficientas (U vertė) turi būti: ≤ 0,5 W/(m²K).

| Medžiaga | Medžiagos storis | U vertė$_{(nuo\ 1995\ m.)}$ |
|---|---|---|
| Masyvi siena<br>(keraminės plytos su kiaurymėmis, silikatiniai blokeliai ir panašios poringosios arba akytosios medžiagos) | ≥ 30 cm | 0,5 |
| Medžio masyvo siena<br>(pvz., rąstinis namas / surenkamas namas)<br>Medienos karkaso arba lentų siena su izoliaciniu užpildu | – | 0,4 |
| Pasyvus namas<br>(KfW 55, 40, 40 Plus) | – | 0,15–0,2 |

U vertes ir kitas medžiagas rasite Federalinės ūkio ir energetikos ministerijos bei Federalinės vidaus reikalų ministerijos ir statybų bei teritorijų planavimo skyriaus tinklalapiuose.

Daugiau informacijos apie pastatą teiraukitės statybų eksperto arba patarėjo energijos klausimais.

▶ Ventiliacinė anga turi būti maž. 425 cm².

Jeigu į vėdinimo ir ventiliacijos angas norėtumėte įstatyti ventiliacines groteles, anga turi būti ne mažesnė negu 425 cm². 425 cm² ištraukimas apskaičiuojamas sudėjus angų plotus grotelėse.

Ventiliacijos ir vėdinimo angų jokiu būdu neužstatykite arba kitaip neuždenkite. Reguliariai išvalykite dulkes.

▶ Kaitlentei naudoti “Plug&Play” režimu reikalingas kartu pristatomas “Plug&Play” adapteris.

▶ Montuodami kaitlentę pasinaudokite pridėtu montavimo šablonu.

⚠ Dėl nuolatinio garų poveikio šaldymo prietaisas gali sugesti.

Kaitlentės garams patekus už šaldymo prietaiso, šis gali sugesti.

Tiesiai už šaldymo prietaiso draudžiama montuoti oro arba garų šalinimo prietaisus. Pasirūpinkite atskira oro ištraukimo linija arba tarp prietaisų įrenkite skiriamąją sienelę.

**Papildomi saugos nurodymai montuojant ant paviršiaus**

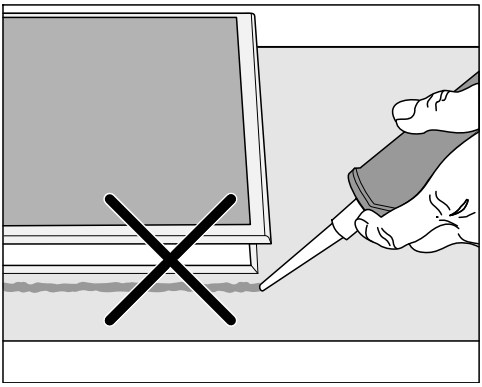

⚠ Dėl netinkamo įmontavimo atsiradę pažeidimai.

Jeigu kada bandysite išmontuoti kaitlentę, kuri yra užsandarinta siūlių sandarinimo priemone, galite pažeisti ir kaitlentę, ir stalviršį.

Tarp kaitlentės ir stalviršio nenaudokite siūlių sandarinimo priemonės.
Po kaitlentės kraštu esantis sandariklis užtikrina tinkamą sandarumą su stalviršiu.

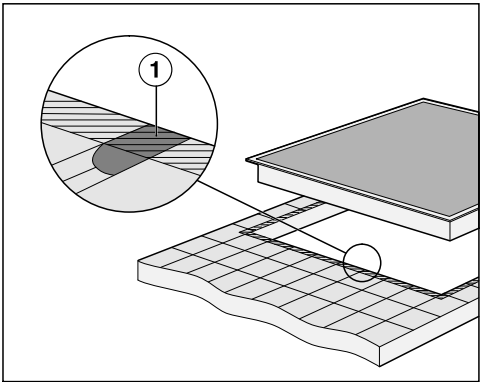


▶ Kad kaitlentė tolygiai priglustų, o po viršutinės prietaiso dalies kraštu esantis tarpiklis užtikrintų sandarumą ties stalviršiu, siūlės ① ir brūkšniuotas plotas po kaitlentės kraštais turi būti lygūs ir plokšti.

**Papildomi saugos nurodymai, kaip montuoti vienoje plokštumoje**

⚠ Pažeidimai dėl netinkamos sandarinimo priemonės.

Netinkamas sandariklis gali pažeisti natūralų akmenį.

Naudokite tik natūralaus akmens ir natūralaus akmens plytelėms skirtas temperatūrai atsparias (maž. 160 °C) silikonines siūlių sandarinimo priemones. Vadovaukitės gamintojo pateiktais nurodymais.

▶ Apatinės spintelės pločio prošvaisa turi būti maž. tokio pat pločio, kaip vidinės stalviršio išpjovos (žr. skyriaus “Įrengimas” poskyrį “Montavimo matmenys montuojant vienoje plokštumoje”), kad įmontuota kaitlentė būtų lengvai prieinama iš apačios, o per techninę priežiūrą būtų galima nuimti apatinę dėžę. Jei įmontuotos kaitlentės negalite pasiekti iš apačios, pašalinkite siūlės sandarinimo priemonę.

▶ Kaitlentę montuoti vienoje plokštumoje su stalviršiu galima tik į natūralaus akmens (granito, marmuro), medžio masyvo arba plytelių stalviršį. Jeigu ketinate naudoti kitų medžiagų stalviršį, teiraukitės gamintojo, ar jis tinka montuoti vienoje plokštumoje.

- Natūralaus akmens stalviršiai: kaitlentė įmontuojama tiesiai į išfrezuotą angą.
- Medžio masyvo, plytelių stalviršiai: kaitlentė tvirtinama išpjovoje medinėmis juostelėmis. Medinės juostelės įsigyjamos papildomai, jų nėra pristatymo komplekte.

## Saugūs atstumai

**Saugus atstumas virš kaitlentės**

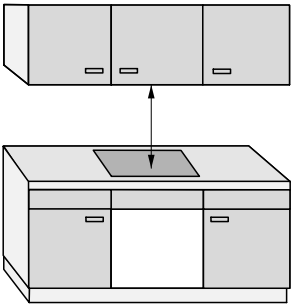

Tarp kaitlentės ir viršuje įrengto gartraukio:

- būtina išlaikyti gamintojo nurodytą saugų atstumą;
- jei po gartraukiu yra įmontuoti keli prietaisai, kuriems nurodyti skirtingi saugūs atstumai, būtina laikytis didžiausio.

Jei virš kaitlentės yra sumontuotos lengvai užsiliepsnojančios medžiagos (pvz., pakabinama lentyna), saugus atstumas turi būti ne mažesnis kaip 500 mm.

# Įdiegimas

**Saugus atstumas už kaitlentės ir iš šonų**

Iki aukštos spintos arba patalpos sienos būtina išlaikyti bent šiuos atstumus:

- **gale** ① nuo stalviršio išpjovos iki stalviršio galinio krašto:
  50 mm

  ir

- **dešinėje** ② nuo stalviršio išpjovos iki šalia stovinčio baldo (pvz., aukštos spintos) arba patalpos sienos:
  50 mm ir priešingoje pusėje mažiausias 200 mm atstumas

  arba

- **kairėje** ③ nuo stalviršio išpjovos iki šalia stovinčio baldo (pvz., aukštos spintos) arba patalpos sienos:
  50 mm ir priešingoje pusėje mažiausias 200 mm atstumas

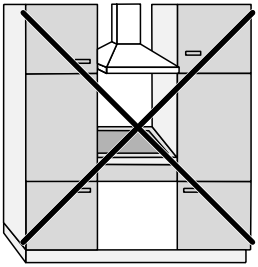

Draudžiama

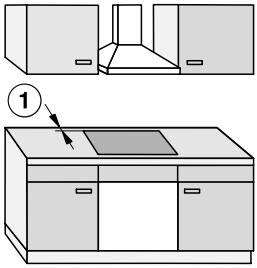


Labai rekomenduojama

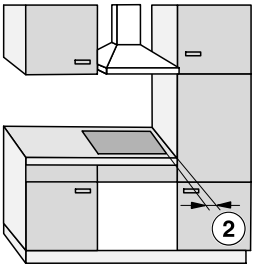


Nerekomenduojama

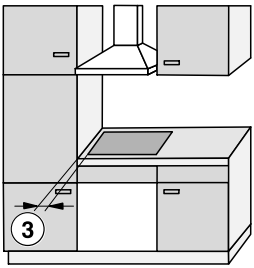


Nerekomenduojama

### Saugus atstumas iki nišos apkalos

Jei niša yra su apkala, nuo išpjovos stalviršyje iki apkalos turi būti išlaikytas mažiausias atstumas. Dėl aukštos temperatūros poveikio medžiagos gali deformuotis arba gali būti sugadintos.

**Montavimas vienoje plokštumoje su stalviršiu**

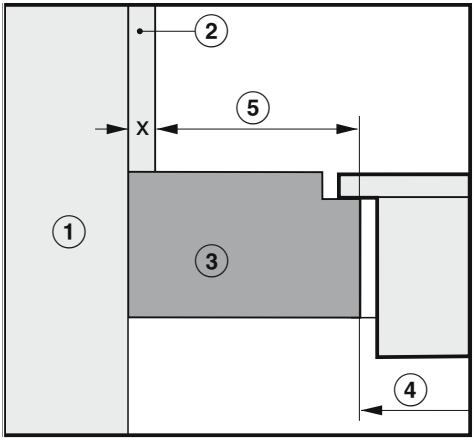


**Montavimas ant stalviršio**

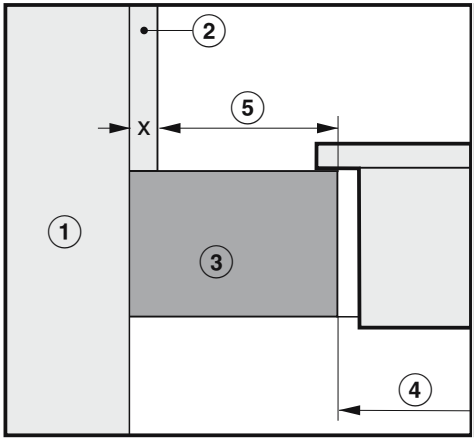


① Mūrinė siena

② Matmuo x = nišos apkalos storis

③ Stalviršis

④ Stalviršio išpjova

⑤ Mažiausias atstumas, jei medžiagos yra
**degios** (pvz., mediena)
**nedegios** (pvz., metalas, natūralus akmuo, keraminės plytelės)

| | Pusė | | Priešinga pusė | |
|---|---|---|---|---|
| **Medžiaga** | **Degi** | **Nedegi** | **Degi** | **Nedegi** |
| Gale | 50 mm | 50 mm – matmuo x | – | – |
| Dešinėje | 50 mm | 50 mm – matmuo x | 200 mm | 200 mm – matmuo x |
| Kairėje | 50 mm | 50 mm – matmuo x | 200 mm | 200 mm – matmuo x |

žr. skyriaus “Įrengimas” skirsnį “Saugūs atstumai”
Pavyzdys: nedegios nišos apkalos storis – 15 mm
50 mm – 15 mm = mažiausias atstumas – 35 mm

# Įdiegimas

## Veikimo režimai

Visi lentelėje išvardyti veikimo režimai galimi su visais šioje naudojimo instrukcijoje nurodytais KMDA.

Atsižvelgiant į veikimo režimą ir montavimo situaciją, gali prireikti papildomų priedų ir keisti gamyklinius nustatymus.

| Veikimo režimas | Kiti priedai | Pritaikyti gamyklinius nustatymus |
|---|---|---|
| Ištraukiamojo oro režimas | ✓ | ✓ |
| Nukreipiamas recirkuliacinio oro režimas | ✓ | ● |
| “Plug&Play” | ● | ● |

✓ reikia
● nereikia

## Montavimo pavyzdžiai

Nukreipiamas recirkuliacinio oro režimas

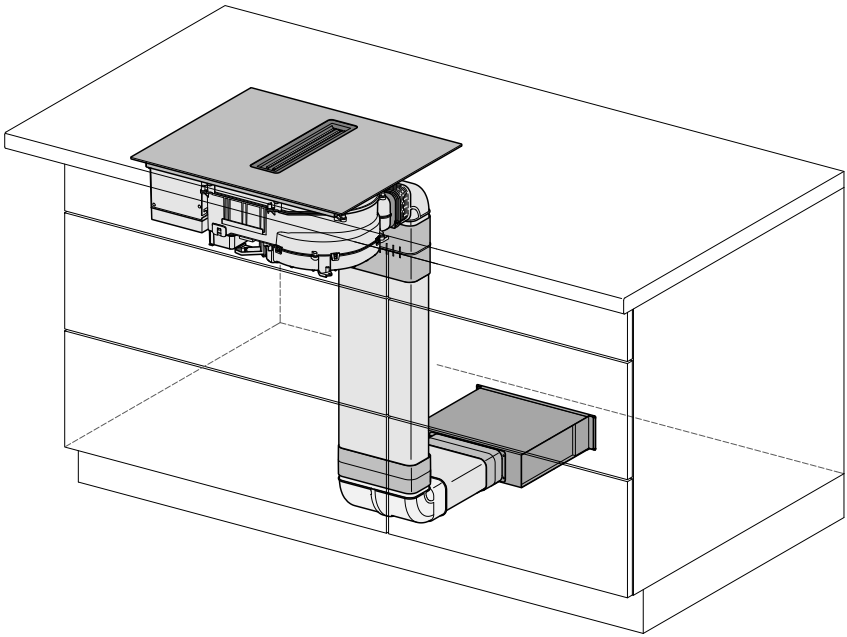

Ištraukiamojo oro režimas

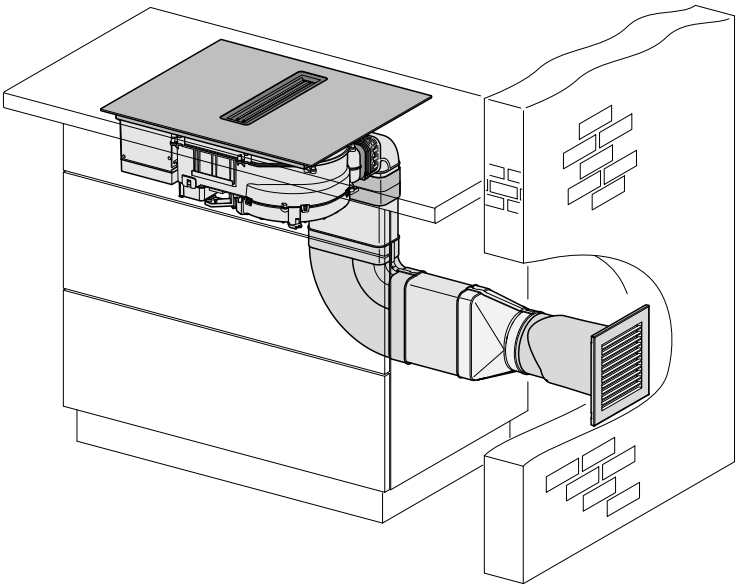

“Plug&Play”

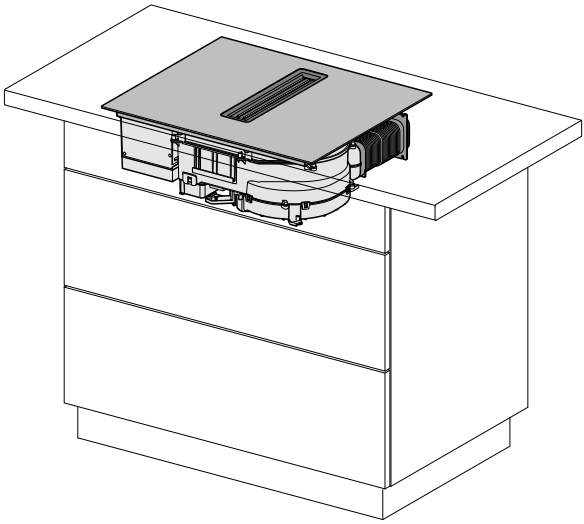

# Įdiegimas

## “Plug&Play” adapterio matmenys

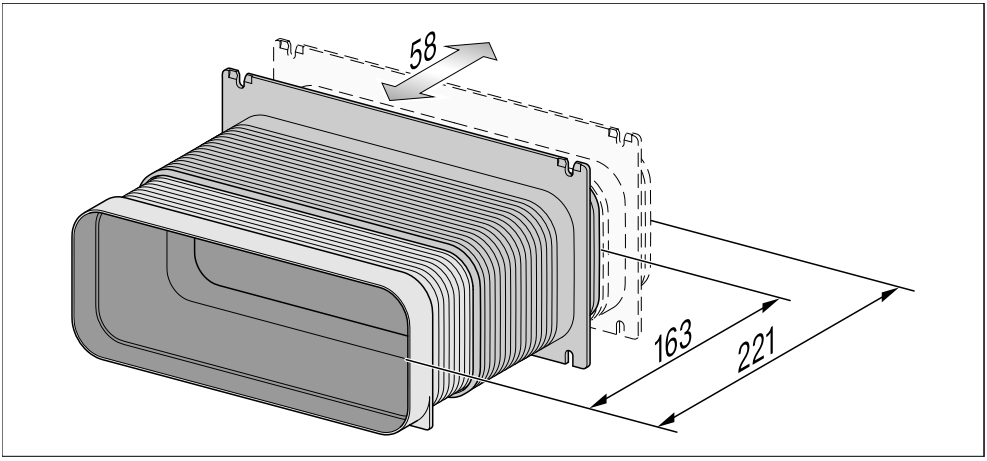

## Montavimo matmenys montuojant ne vienoje plokštumoje

### KMDA 5649 FR

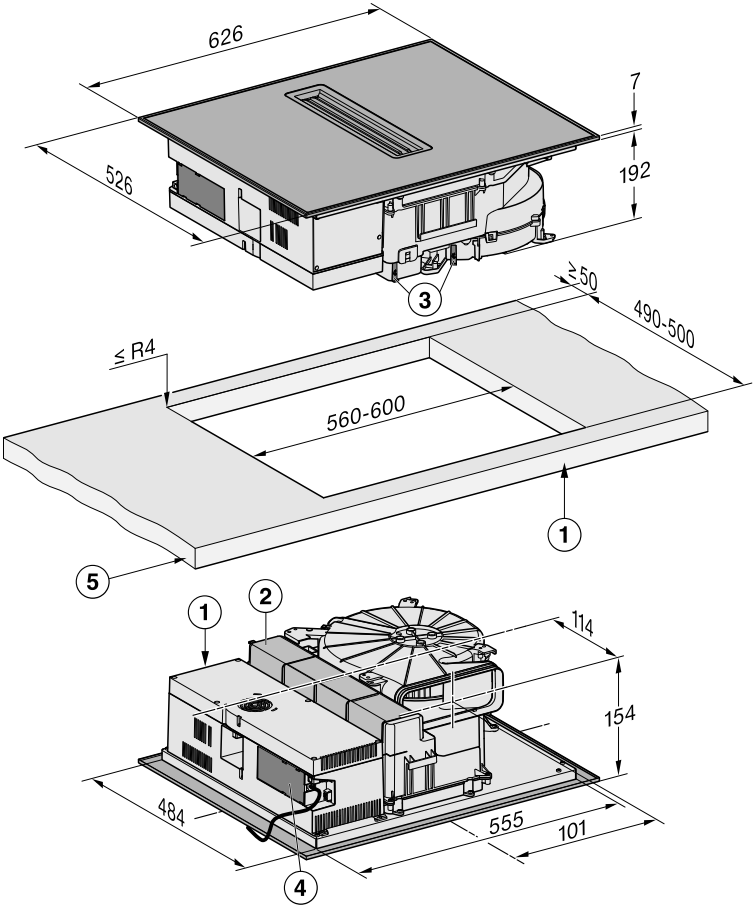


Visi matmenys nurodyti milimetrais.

① Priekyje

② Išimama surinkimo vonelė

③ Plovimo dangtelis

④ Jungimo į tinklą dėžutė su jungiamuoju laidu, 1.080 mm ilgio

⑤ Stalviršio storis
Oro ištraukimas ir išvesto oro ištraukimas: ≥10 mm
“Plug&Play” režimas: ≥10 mm–≤40 mm

# Įdiegimas

## KMDA 5649 FL, KMDA 5649 FL MattFinish

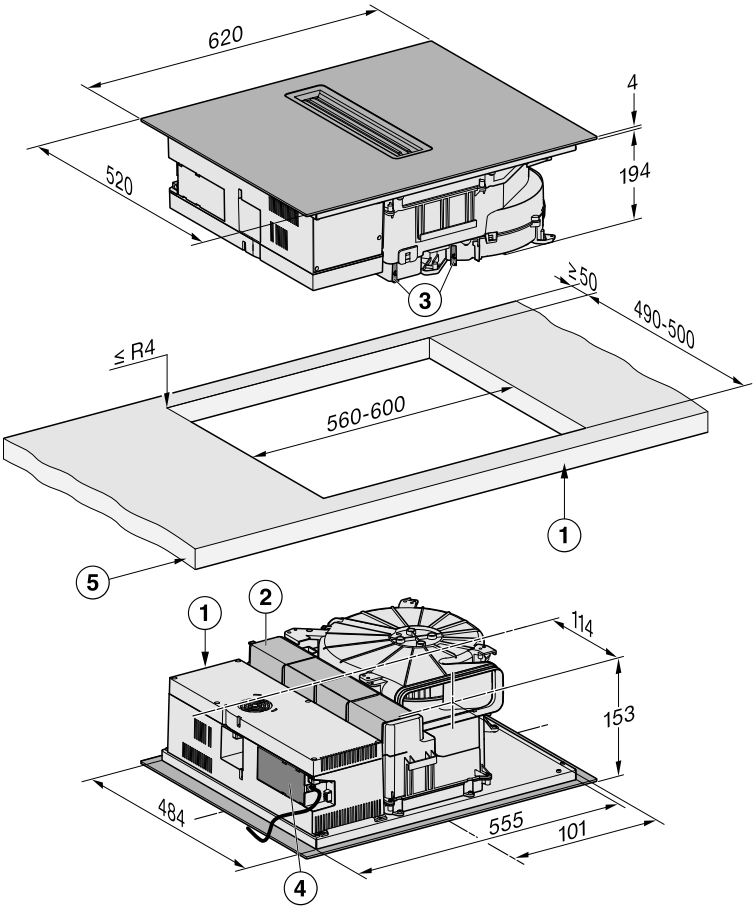


Visi matmenys nurodyti milimetrais.

① Priekyje

② Išimama surinkimo vonelė

③ Plovimo dangtelis

④ Jungimo į tinklą dėžutė su jungiamuoju laidu, 1.080 mm ilgio

⑤ Stalviršio storis
Oro ištraukimas ir išvesto oro ištraukimas: ≥10 mm
“Plug&Play” režimas: ≥10 mm–≤40 mm

**Ištraukiamojo oro ir reguliuojamos recirkuliacijos režimas**

**Stalviršio ilgis – 600 mm**

**KMDA 5649 FR**

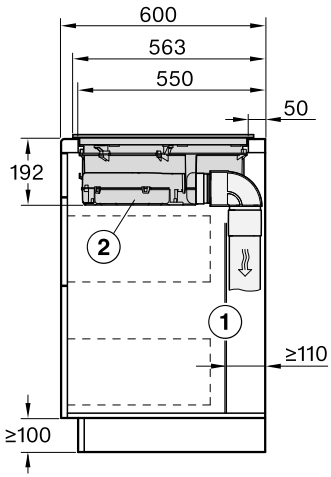


Visi matmenys nurodyti milimetrais.

① Užpakalinė korpuso sienelė turės būti nuimama, kad būtų galima vykdyti techninę priežiūrą.
Tarp užpakalinio korpuso skydelio ir sienos arba šalia esančio baldo būtina palikti bent 110 mm atstumą oro ištraukimo kanalui.

② Įmontavus išimamoji lašų surinkimo vonelė ir plovimo dangtelis (-iai) turi likti lengvai pasiekiami.

**KMDA 5649 FL, KMDA 5649 FL Matt-Finish**

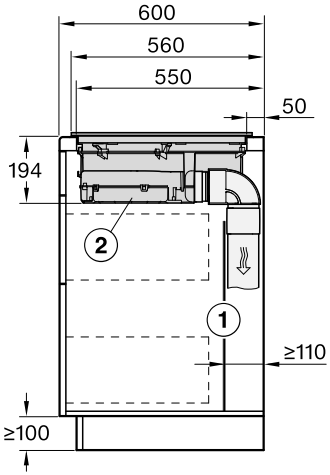


Visi matmenys nurodyti milimetrais.

① Užpakalinė korpuso sienelė turės būti nuimama, kad būtų galima vykdyti techninę priežiūrą.
Tarp užpakalinio korpuso skydelio ir sienos arba šalia esančio baldo būtina palikti bent 110 mm atstumą oro ištraukimo kanalui.

② Įmontavus išimamoji lašų surinkimo vonelė ir plovimo dangtelis (-iai) turi likti lengvai pasiekiami.

### Stalviršis ilgesnis negu 600 mm

### KMDA 5649 FR

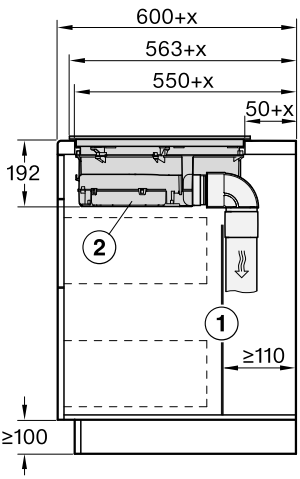


Visi matmenys nurodyti milimetrais.

① Užpakalinė korpuso sienelė turės būti nuimama, kad būtų galima vykdyti techninę priežiūrą.
Tarp užpakalinio korpuso skydelio ir sienos arba šalia esančio baldo būtina palikti bent 110 mm atstumą oro ištraukimo kanalui.

② Įmontavus išimamoji lašų surinkimo vonelė ir plovimo dangtelis (-iai) turi likti lengvai pasiekiami.

x Matmuo, kai stalviršis yra platesnis negu 600 mm

### KMDA 5649 FL, KMDA 5649 FL Matt-Finish

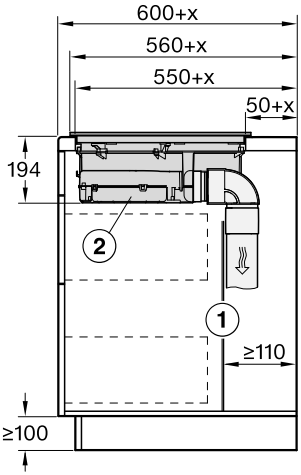


Visi matmenys nurodyti milimetrais.

① Užpakalinė korpuso sienelė turės būti nuimama, kad būtų galima vykdyti techninę priežiūrą.
Tarp užpakalinio korpuso skydelio ir sienos arba šalia esančio baldo būtina palikti bent 110 mm atstumą oro ištraukimo kanalui.

② Įmontavus išimamoji lašų surinkimo vonelė ir plovimo dangtelis (-iai) turi likti lengvai pasiekiami.

x Matmuo, kai stalviršis yra platesnis negu 600 mm

**“Plug&Play”**

**Stalviršio ilgis – 600 mm**

**KMDA 5649 FR**

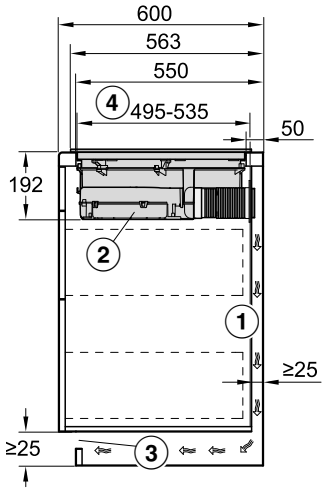


Visi matmenys nurodyti milimetrais.

① Oro ištraukimui tarp korpuso skydelio ir besiribojančios patalpos sienos arba baldo būtina palikti maž. 25 mm atstumą.

② Įmontavus išimamoji lašų surinkimo vonelė ir plovimo dangtelis (-iai) turi likti lengvai pasiekiami.

③ Ventiliacinės angos plotas turi būti maž. 425 cm².

④ Apatinės dėžutės atstumas priekyje iki “Plug&Play” adapterio galo

**KMDA 5649 FL, KMDA 5649 FL Matt-Finish**

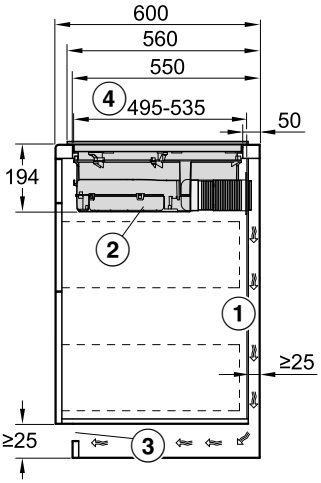


Visi matmenys nurodyti milimetrais.

① Oro ištraukimui tarp korpuso skydelio ir besiribojančios patalpos sienos arba baldo būtina palikti maž. 25 mm atstumą.

② Įmontavus išimamoji lašų surinkimo vonelė ir plovimo dangtelis (-iai) turi likti lengvai pasiekiami.

③ Ventiliacinės angos plotas turi būti maž. 425 cm².

④ Apatinės dėžutės atstumas priekyje iki “Plug&Play” adapterio galo

# Įdiegimas

### Stalviršis ilgesnis negu 600 mm

### KMDA 5649 FL, KMDA 5649 FL Matt-Finish

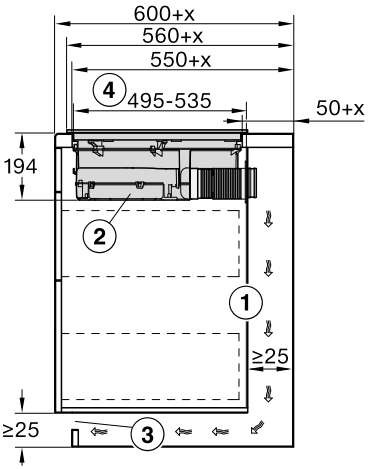


Visi matmenys nurodyti milimetrais.

① Oro ištraukimui tarp korpuso skydelio ir besiribojančios patalpos sienos arba baldo būtina palikti maž. 25 mm atstumą.
Jeigu tarp korpuso užpakalinio skydelio > ir stalviršio priekio atstumas 555 mm, kartu su “Plug&Play” adapteriu reikia naudoti papildomą “Miele” rinkinį.

② Įmontavus išimamoji lašų surinkimo vonelė ir plovimo dangtelis (-iai) turi likti lengvai pasiekiami.

③ Ventiliacinės angos plotas turi būti maž. 425 cm².

④ Apatinės dėžutės atstumas priekyje iki “Plug&Play” adapterio galo

x Matmuo, kai stalviršis yra platesnis negu 600 mm

## Montavimo matmenys montuojant vienoje plokštumoje su stalviršiu

### KMDA 5649 FL, KMDA 5649 FL MattFinish

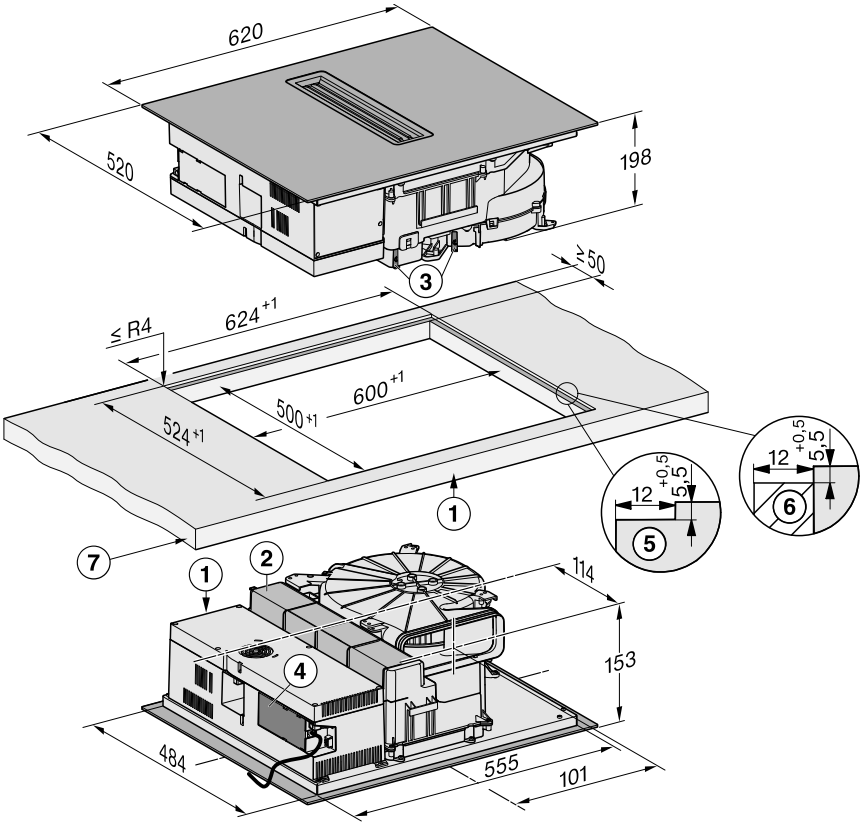


Visi matmenys nurodyti milimetrais. Skliausteliuose nurodyti matmenys yra rekomendaciniai.

① Priekyje

② Išimama surinkimo vonelė

③ Plovimo dangtelis

④ Jungimo į tinklą dėžutė su jungiamuoju laidu, 1.080 mm ilgio

⑤ Natūralaus akmens stalviršio pakopinis frezavimas

⑥ 12 mm medinė juostelė (papildomai įsigyjamas priedas)

⑦ Stalviršio storis
Oro ištraukimas ir išvesto oro ištraukimas: ≥10 mm
“Plug&Play” režimas: ≥10 mm–≤40 mm

**Ištraukiamojo oro ir reguliuojamos recirkuliacijos režimas**

**Stalviršio ilgis – 600 mm**

**KMDA 5649 FL, KMDA 5649 FL Matt-Finish**

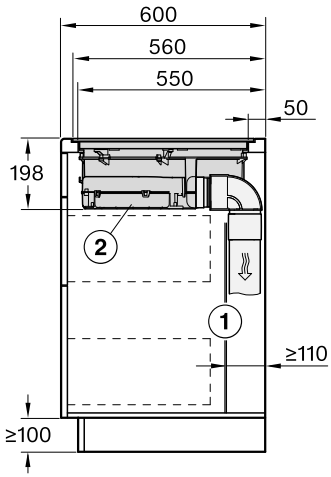


Visi matmenys nurodyti milimetrais.

① Užpakalinė korpuso sienelė turės būti nuimama, kad būtų galima vykdyti techninę priežiūrą.
Tarp užpakalinio korpuso skydelio ir sienos arba šalia esančio baldo būtina palikti bent 110 mm atstumą oro ištraukimo kanalui.

② Įmontavus išimamoji lašų surinkimo vonelė ir plovimo dangtelis (-iai) turi likti lengvai pasiekiami.

**Stalviršis ilgesnis negu 600 mm**

**KMDA 5649 FL, KMDA 5649 FL Matt-Finish**

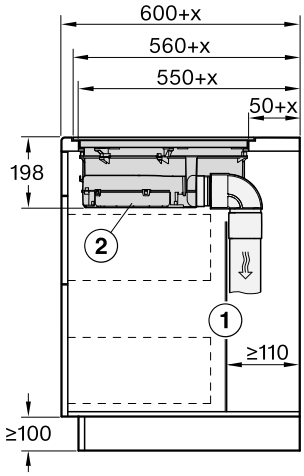


Visi matmenys nurodyti milimetrais.

① Užpakalinė korpuso sienelė turės būti nuimama, kad būtų galima vykdyti techninę priežiūrą.
Tarp užpakalinio korpuso skydelio ir sienos arba šalia esančio baldo būtina palikti bent 110 mm atstumą oro ištraukimo kanalui.

② Įmontavus išimamoji lašų surinkimo vonelė ir plovimo dangtelis (-iai) turi likti lengvai pasiekiami.

x Matmuo, kai stalviršis yra platesnis negu 600 mm

**“Plug&Play”**

**Stalviršio ilgis – 600 mm**

**KMDA 5649 FL, KMDA 5649 FL Matt-Finish**

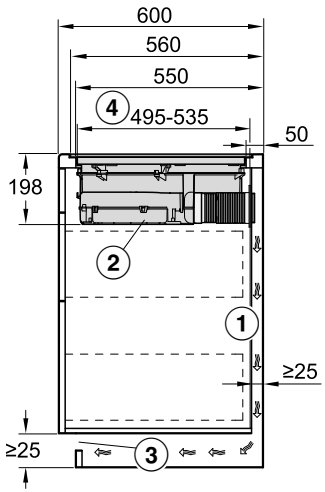


Visi matmenys nurodyti milimetrais.

① Oro ištraukimui tarp korpuso skydelio ir besiribojančios patalpos sienos arba baldo būtina palikti maž. 25 mm atstumą.

② Įmontavus išimamoji lašų surinkimo vonelė ir plovimo dangtelis (-iai) turi likti lengvai pasiekiami.

③ Ventiliacinės angos plotas turi būti maž. 425 cm².

④ Apatinės dėžutės atstumas priekyje iki “Plug&Play” adapterio galo

**Stalviršis ilgesnis negu 600 mm**

**KMDA 5649 FL, KMDA 5649 FL Matt-Finish**

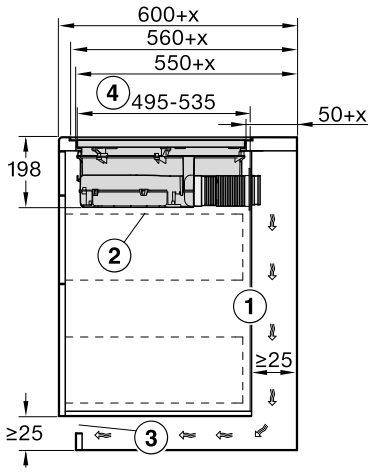


Visi matmenys nurodyti milimetrais.

① Oro ištraukimui tarp korpuso skydelio ir besiribojančios patalpos sienos arba baldo būtina palikti maž. 25 mm atstumą.
Jeigu tarp korpuso užpakalinio skydelio > ir stalviršio priekio atstumas 555 mm, kartu su “Plug&Play” adapteriu reikia naudoti papildomą “Miele” rinkinį.

② Įmontavus išimamoji lašų surinkimo vonelė ir plovimo dangtelis (-iai) turi likti lengvai pasiekiami.

③ Ventiliacinės angos plotas turi būti maž. 425 cm².

④ Apatinės dėžutės atstumas priekyje iki “Plug&Play” adapterio galo

x Matmuo, kai stalviršis yra platesnis negu 600 mm

## Lango kontakto jungtis, jei reikia

⚠ Lango kontakto jungtyje yra tinklo įtampa.
Žmonių sužalojimai dėl elektros smūgio.
Prieš prijungdami perjungimo sistemą, atjunkite kaitlentę nuo elektros tinklo.
Perjungimo sistemos jungimo į tinklą laidą prijungti gali tik kvalifikuotas elektrikas.

Perjungimo sistemai prijungti būtina naudoti H03VV-F tipo, 2 x 0,75 $mm^2$, ne trumpesnį negu 2,0 m ilgio jungimo į tinklą laidą.
Perjungimo sistemoje turi būti bepotencialis sujungiamasis kontaktas, kuris tiktų 230 V, 1 A. Kai kontaktas atjungtas, gartraukis neveikia.
Naudokite tik "DIBt" (Vokietijos statybos technikos institutas) patikrintas ir patvirtintas belaides perjungimo sistemas (pvz., lango kontaktinius jungiklius, neigiamojo slėgio reles), kurias privalo patikrinti kvalifikuotas specialistas (sertifikuotas dūmtraukių valymo specialistas).
Norint saugiai prijungti ir naudoti, jums reikės tam tikrų išorinės perjungimo sistemos dokumentų.

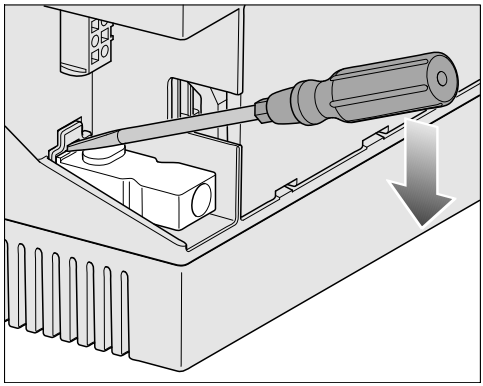

- Atlaisvinkite fiksatorių ir ištraukite kištuką.

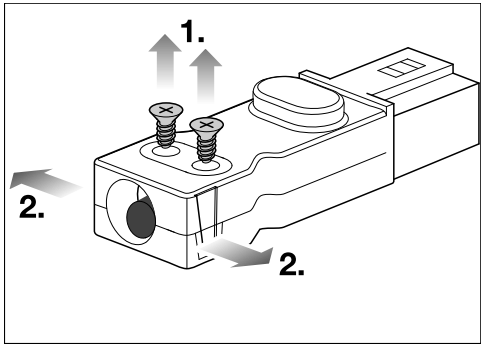


- Atlaisvinkite suveržimo įtaiso varžtą ① ir iš abiejų pusių atlaisvinkite korpusą ②.
- Atidarykite korpusą.
- Išimkite kamštį.

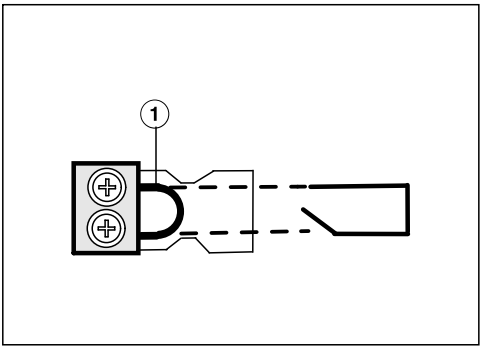


- Tiltelį ① pakeiskite perjungimo sistemos jungimo į tinklą laidu.
- Uždarykite korpusą.
- Vėl įsukite suveržimo įtaiso varžtą.
- Vėl įkiškite kištuką.

## Kaitlentės montavimas ant stalviršio naudojant ištraukiamojo oro ir nukreipiamą recirkuliacinio oro režimą

### Stalviršio paruošimas montuoti naudojant ištraukiamojo oro ir nukreipiamo recirkuliacinio oro režimą

- Laikykitės saugių atstumų.
- Stalviršyje išpjaukite angą.
- Mediniai stalviršiai:
  kad medinis stalviršis neišbrinktų, pjūvio paviršius padenkite specialiu laku, silikoniniu kaučiuku arba sintetine derva. Sandarinimo medžiaga turi būti atspari aukštai temperatūrai.

Pasirūpinkite, kad šių medžiagų nepatektų ant stalviršio paviršiaus.

### Kaitlentės tvirtinimas naudojant ištraukiamojo oro ir nukreipiamo recirkuliacinio oro režimą

- Po kaitlentės kraštu priklijuokite kartu pristatomą sandarinimo juostelę. Neklijuokite sandarinimo juostelės, kai ji yra įtempta.
- Kaitlentės jungimo į tinklą laidą nuleiskite žemyn per stalviršyje išpjautą angą.
- Išpjautos angos viduryje įstatykite kaitlentę. Atkreipkite dėmesį, kad sandariklis turi priglusti prie stalviršio, kad būtų užtikrintas stalviršio sandarumas.
- Jei sandariklis kampuose tinkamai nepriglunda prie stalviršio, galima pjūkleliu atsargiai pakoreguoti kampus (≤R4).

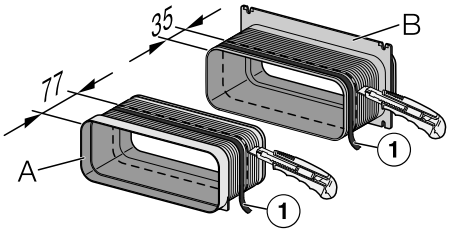


- Nupjaukite 77 mm nuo adapterio A galinės dalies ir 35 mm nuo adapterio B priekinės dalies.
- Ant adapterio A priekinės dalies galo ir ant nupjautos adapterio B dalies priklijuokite sandarinimo juostelę (①).

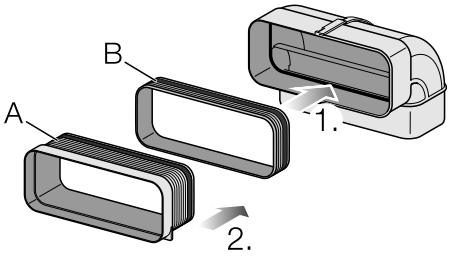


- 1. Įkiškite nupjautą adapterio B dalį į oro kanalą.
- 2. Įkiškite adapterį A į nupjautą adapterio B dalį.

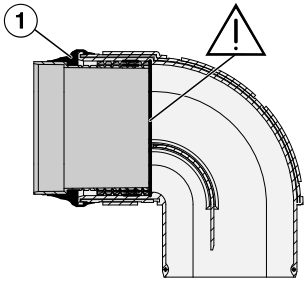


- Prie kanalo galo priklijuokite sandarinimo juostelę (①).
- Pritvirtinkite kanalą prie kaitlentės.
- Prijunkite kaitlentę prie elektros tinklo.
- Patikrinkite, ar kaitlentė veikia.

## Kaitlentės montavimas ant stalviršio “Plug&Play” režimu

**Stalviršio paruošimas montuoti ant paviršiaus naudojant “Plug & Play”**

- Laikykitės saugių atstumų.
- Stalviršyje išpjaukite angą.
- Gręžimo šabloną viršuje sutrumpinkite iki jūsų stalviršio storio. Skaičiumi 2 pažymėtą gręžimo šabloną uždėkite viršuje ant korpuso galinės sienelės. Pagal gręžimo šabloną išpjaukite angą “Plug & Play” adapteriui.
- Jei gręžimo šablonas nepridėtas, žr. skyriaus “Montavimas” skirsnį “Angos galinėje sienelėje išpjovimas be gręžimo šablono”.
- Mediniai stalviršiai:
  kad medinis stalviršis neišbrinktų, pjūvio paviršius padenkite specialiu laku, silikoniniu kaučiuku arba sintetine derva. Sandarinimo medžiaga turi būti atspari aukštai temperatūrai.

Pasirūpinkite, kad šių medžiagų nepatektų ant stalviršio paviršiaus.

**Kaitlentės uždėjimas naudojant “Plug&Play”**

- Po kaitlentės kraštu priklijuokite kartu pristatomą sandarinimo juostelę. Neklijuokite sandarinimo juostelės, kai ji yra įtempta.

“Plug&Play” adapteris gali nulūžti.
Padėkite kaitlentę ant stalviršio taip, kad “Plug&Play” adapteris nepriglustų prie stalviršio.

- Pritvirtinkite “Plug&Play” adapterį prie kaitlentės ir nustatykite adapterio padėtį.
- Kaitlentės jungimo į tinklą laidą nuleiskite žemyn per stalviršyje išpjautą angą.
- Nuo “Plug&Play” adapterio gale esančios lipniosios juostos nulupkite apsauginę plėvelę.
- Išpjautos angos viduryje įstatykite kaitlentę. Atkreipkite dėmesį, kad sandariklis turi priglusti prie stalviršio, kad būtų užtikrintas stalviršio sandarumas.
- Jei sandariklis kampuose tinkamai nepriglunda prie stalviršio, galima pjūkleliu atsargiai pakoreguoti kampus (≤R4).
- Išlygiuokite “Plug&Play” adapterį taip, kad jis tiktų į išgręžtą angą. Spauskite adapterį prie galinės sienelės, kol jis prilips.
- Prijunkite kaitlentę prie elektros tinklo.
- Patikrinkite, ar kaitlentė veikia.

## Kaitlentės montavimas vienoje plokštumoje naudojant ištraukiamojo oro ir nukreipiamą recirkuliacinio oro režimą

**Stalviršio paruošimas montuoti vienoje plokštumoje naudojant ištraukiamojo oro ir nukreipiamo recirkuliacinio oro režimą**

- Laikykitės saugių atstumų.
- Stalviršyje išpjaukite angą.
- Medžio masyvo / plytelių stalviršiai:
  po stalviršio viršutine briauna pritvirtinkite medines juosteles 5,5 mm.

**Kaitlentės tvirtinimas vienoje plokštumoje naudojant ištraukiamojo oro ir nukreipiamo recirkuliacinio oro režimą**

- Po kaitlentės kraštu priklijuokite kartu pristatomą sandarinimo juostelę. Neklijuokite sandarinimo juostelės, kai ji yra įtempta.
- Kaitlentės jungimo į tinklą laidą nuleiskite žemyn per stalviršyje išpjautą angą.

# Įdiegimas

Siūlė tarp stiklo keramikos plokštės ir stalviršio turi būti bent 2 mm pločio. Siūlės reikia kaitlentei sandarinti.

- Įstatykite kaitlentę į išpjautą angą ir ją išlygiuokite.

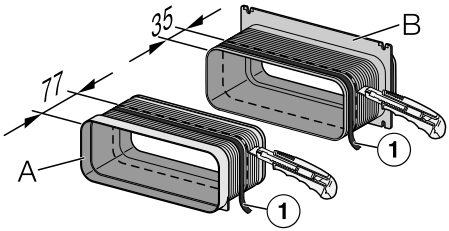


- Nupjaukite 77 mm nuo adapterio A galinės dalies ir 35 mm nuo adapterio B priekinės dalies.
- Ant adapterio A priekinės dalies galo ir ant nupjautos adapterio B dalies priklijuokite sandarinimo juostelę (①).

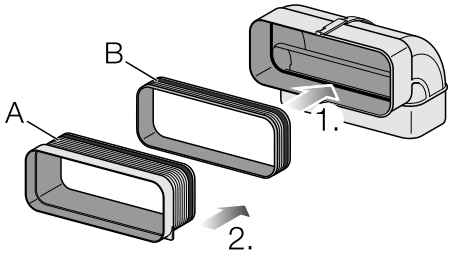


- 1. Įkiškite nupjautą adapterio B dalį į oro kanalą.
- 2. Įkiškite adapterį A į nupjautą adapterio B dalį.

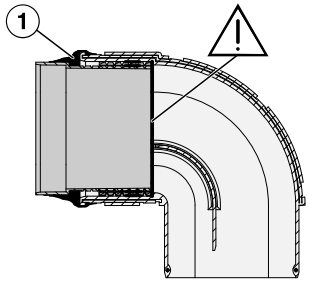


- Prie kanalo galo priklijuokite sandarinimo juostelę (①).
- Pritvirtinkite kanalą prie kaitlentės.
- Prijunkite kaitlentę prie elektros tinklo.
- Patikrinkite, ar kaitlentė veikia.
- Siūlę tarp kaitlentės ir stalviršio užsandarinkite karščiui atsparia (maž. 160 °C) silikonine siūlių sandarinimo priemone.

## Kaitlentės montavimas vienoje plokštumoje “Plug&Play” atveju

**Stalviršio paruošimas montuoti vienoje plokštumoje naudojant “Plug & Play”**

- Laikykitės saugių atstumų.
- Stalviršyje išpjaukite angą.
- Gręžimo šabloną viršuje sutrumpinkite iki jūsų stalviršio storio. Skaičiumi 1 pažymėtą gręžimo šabloną uždėkite korpuso galinės sienelės viršuje. Pagal gręžimo šabloną išpjaukite angą “Plug & Play” adapteriui.
- Jei gręžimo šablonas nepridėtas, žr. skyriaus “Montavimas” skirsnį “Angos galinėje sienelėje išpjovimas be gręžimo šablono”.
- Medžio masyvo / plytelių stalviršiai:
  po stalviršio viršutine briauna pritvirtinkite medines juosteles 5,5 mm.

**Kaitlentės tvirtinimas vienoje plokštumoje naudojant “Plug&Play”**

- Po kaitlentės kraštu priklijuokite kartu pristatomą sandarinimo juostelę. Neklijuokite sandarinimo juostelės, kai ji yra įtempta.

“Plug&Play” adapteris gali nulūžti.
Padėkite kaitlentę ant stalviršio taip, kad “Plug&Play” adapteris nepriglustų prie stalviršio.

- Pritvirtinkite “Plug&Play” adapterį prie kaitlentės ir nustatykite adapterio padėtį.
- Kaitlentės jungimo į tinklą laidą nuleiskite žemyn per stalviršyje išpjautą angą.

# Įdiegimas

- “Plug&Play” režimas: nuo “Plug&Play” adapterio gale esančios lipniosios juostos nulupkite apsauginę plėvelę.
- Įstatykite kaitlentę į išpjautą angą ir ją išlygiuokite.

Siūlė tarp stiklo keramikos plokštės ir stalviršio turi būti bent 2 mm pločio. Siūlės reikia kaitlentei sandarinti.

- Išlygiuokite “Plug&Play” adapterį taip, kad jis tiktų į išgręžtą angą. Spauskite adapterį prie galinės sienelės, kol jis prilips.
- Prijunkite kaitlentę prie elektros tinklo.
- Patikrinkite, ar kaitlentė veikia.
- Siūlę tarp kaitlentės ir stalviršio užsandarinkite karščiui atsparia (maž. 160 °C) silikonine siūlių sandarinimo priemone.

## Ištraukiamojo oro linijos įrenginas

⚠ Vienu metu naudojant gartraukį ir nuo patalpos oro priklausančią ugniavietę, kyla pavojus apsinuodyti!
Vadovaukitės skyriuje “Saugos nurodymai ir įspėjimai” pateiktais nurodymais.
Jeigu abejojate, pasikonsultuokite su atsakingos priešgaisrinės tarnybos specialistais.

Turėkite omenyje, kad bet koks oro srauto apribojimas sumažina oro galią ir padidina triukšmą.

Gartraukyje yra oro ištraukimo jungtis, kurios matmenys: 222 x 88 mm.

- Ištraukiamojo oro linijai naudokite tik lygius, iš nedegių medžiagų pagamintus vamzdžius arba lanksčius ventiliacinius ortakius.
- Norėdami pasiekti didžiausią galimą oro debitą ir mažą srauto keliamą triukšmą, atsižvelkite į tokius dalykus, kaip:

- Oro ištraukimo kanalo skerspjūvis negali būti mažesnis už atvamzdžio skerspjūvį (žr. prietaiso matmenis).
- Įrenkite kuo trumpesnę ir kuo tiesesnę ištraukiamojo oro liniją.
- Naudokite tik didelio spindulio alkūnes.
- Oro ištraukimo linija negali būti sulenkta arba suspausta.
- Patikrinkite visų jungčių tvirtumą ir sandarumą.

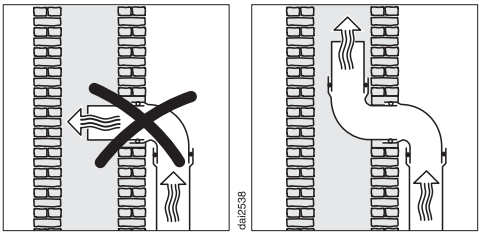


- Jeigu oras ištraukiamas per oro ištraukimo šachtą, įleidimo atvamzdį būtina nukreipti srauto kryptimi.
- Jeigu oro ištraukimo linija nutiesta vertikaliai, būtina išlaikyti nuolydį. Taip išvengsite kondensacinio skysčio tekėjimo atgal į gartraukį.
- Jeigu oro ištraukimo linija tiesiama per vėsias patalpas (pastoges ir pan.), kiekvienoje atkarpoje gali susidaryti didelis temperatūrų skirtumas. Gali pradėti kauptis kondensatas. Todėl šiose vietose oro ištraukimo ortakį reikėtų apšiltinti izoliacine medžiaga.

## Išpjova užpakaliniame skydelyje – be gręžimo šablono

**Angos išpjovimas galinėje sienelėje, jei montuojama ant stalviršio ir įmontavimo atstumas (vertikaliai) tarp prietaiso viršutinės dalies ir žemiausio “Plug&Play” adapterio taško yra 200 mm**

Pasinaudokite pridėtu gręžimo šablonu. Šią instrukciją naudokite tik tada, jei nepridėtas gręžimo šablonas.

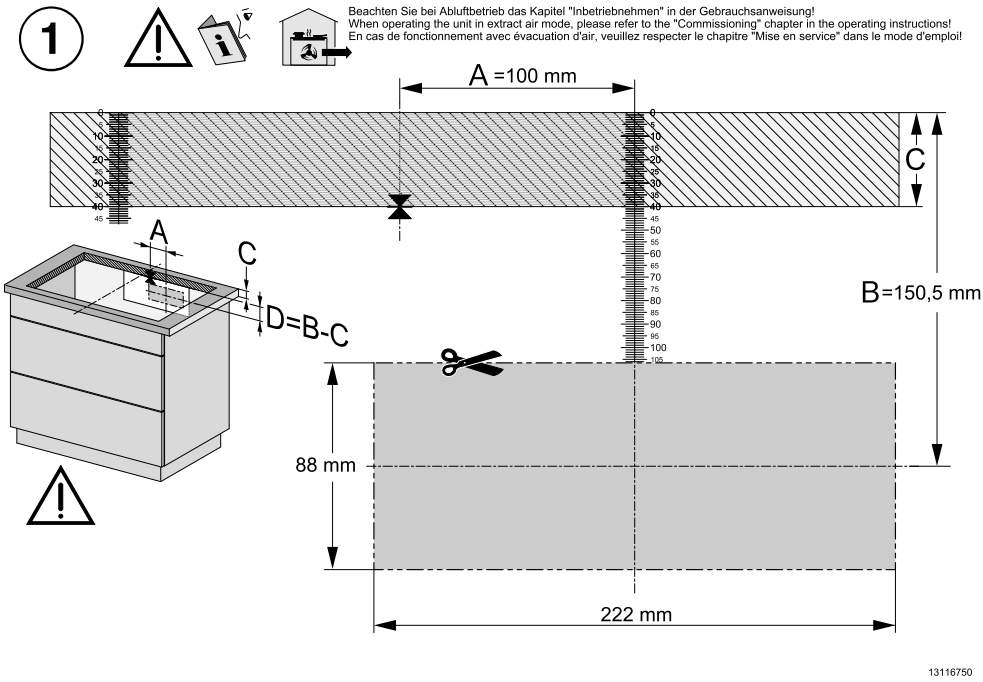


Gręžimo šablono pavyzdys, 2 psl. Tai nėra mastelį atitinkantis pavyzdys.

- Išmatuokite savo stalviršio storį (C).
- Nustatykite ilgosios išpjautos angos pusės centrą.
- Pažymėkite vietą, esančią 100 mm (A) į dešinę nuo centro.
- Pažymėkite vietą (D), kuri yra (B [150,5 mm] – C [stalviršio storis]) po dešiniuoju atkarpos A galu.
- Aplink šią vietą išpjaukite nurodytų matmenų angą: 222 x 88.
- Tik “Plug&Play” režime: “Plug&Play” adapterį užfiksuokite 2 padėtyje.

**Angos išpjovimas galinėje sienelėje, jei montuojama vienoje plokštumoje su stalviršiu ir įmontavimo atstumas (vertikaliai) tarp prietaiso viršutinės dalies ir žemiausio “Plug&Play” adapterio taško yra 200 mm**

Pasinaudokite pridėtu gręžimo šablonu. Šią instrukciją naudokite tik tada, jei nepridėtas gręžimo šablonas.

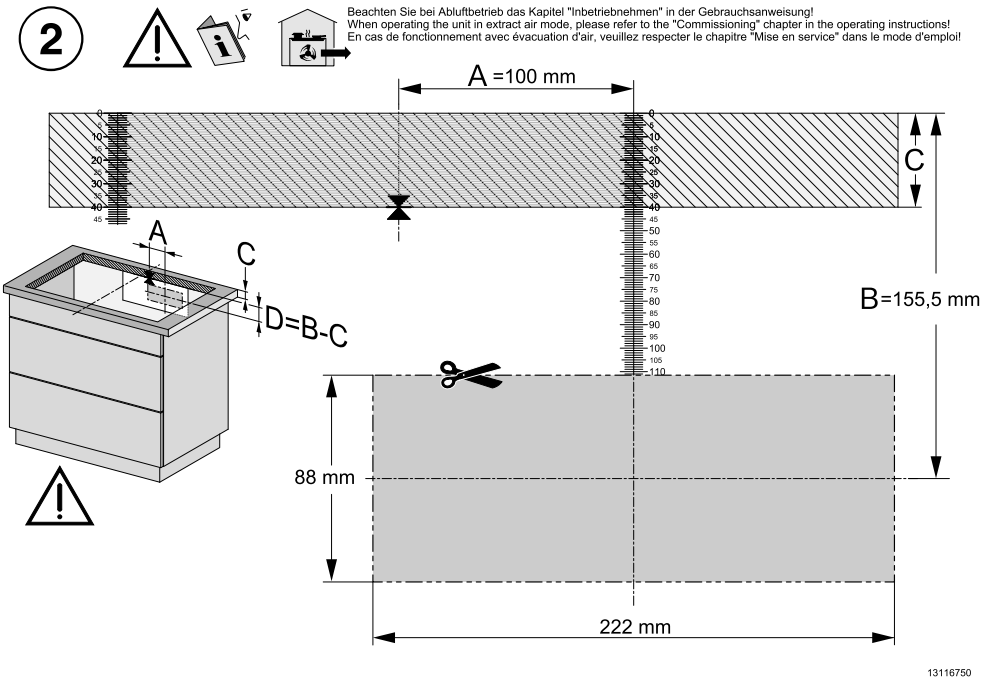


Gręžimo šablono pavyzdys, 1 psl. Tai nėra mastelį atitinkantis pavyzdys.

- Išmatuokite savo stalviršio storį (C).
- Nustatykite ilgosios išpjautos angos pusės centrą.
- Pažymėkite vietą, esančią 100 mm (A) į dešinę nuo centro.
- Pažymėkite vietą (D), kuri yra (B [155,5 mm] – C [stalviršio storis]) po dešiniuoju atkarpos A galu.
- Aplink šią vietą išpjaukite nurodytų matmenų angą: 222 x 88.
- Tik “Plug&Play” režime: “Plug&Play” adapterį užfiksuokite 1 padėtyje.

## Elektros jungtis

⚠ Pažeidimai dėl netinkamo prijungimo.
Dėl netinkamai atliktų įrengimo ir techninės priežiūros arba remonto darbų naudotojui gali kilti pavojų. Netinkamai įrengus, atlikus techninę apžiūrą ar remonto darbus, naudotojui gali kilti didelių pavojų, už kuriuos "Miele" neatsako. Gamintojas neprisiima atsakomybės už žalą, atsiradusią dėl neįrengto arba nutraukto įžeminimo laido (pvz., patyrus elektros smūgį).

Prietaisą prijungti prie maitinimo tinklo gali tik kvalifikuotas elektros specialistas.

Elektros specialistas turi būti susipažinęs su šalyje galiojančiomis ir papildomomis vietinių elektros tiekimo įmonių taisyklėmis ir jų laikytis.

Baigus montuoti, būtina užtikrinti izoliuotų dalių apsaugą nuo prisilietimo.

### Bendroji galia

žr. specifikacijų lentelėje

### Prijungimo duomenys

Prijungimo duomenys nurodyti specifikacijų lentelėje. Duomenys turi sutapti su Jūsų tinklo duomenimis.

Prijungimo galimybės pateiktos schemoje.

### Liekamosios srovės apsauginis jungiklis

Kad būtų užtikrinta dar didesnė sauga, VDE (Austrijoje: ÖVE) rekomenduoja prijungti prie kaitlentės liekamosios srovės apsauginį įtaisą, kurio grįžtamoji srovė yra 30 mA.

### Skyrikliai

Būtina užtikrinti galimybę skyrikliu atjungti nuo tinklo visus kaitlentės polius. Kai prietaisas yra išjungtas, atstumas nuo kontaktų turėtų būti bent 3 mm. Skyrikliai naudojami kaip apsaugos nuo viršsrovio įtaisai ir kaip apsauginiai jungikliai.

### Atjungimas nuo maitinimo tinklo

⚠ Elektros smūgio pavojus dėl tinklo įtampos.
Atliekant techninės priežiūros ar remonto darbus įjungta maitinimo įtampa gali sukelti elektros šoką.
Apsaugokite prietaisą nuo netyčinio įjungimo.

Jei prietaiso srovės grandinę reikia atskirti nuo maitinimo tinklo, atsižvelgę į paskirstymo dėžutės įrengimą, atlikite toliau nurodytus veiksmus:

### Lydieji saugikliai

- Iš srieginių kamštelių išimkite saugiklių įdėklus.

### Automatinis įsukamasis saugiklis

- Spauskite tikrinimo mygtuką (raudoną), kol iššoks vidurinis mygtukas (juodas).

### Montuojami automatiniai saugikliai

- (Jungtuvai, maž. B arba C tipo): svirtelę nustatykite iš padėties 1 (įjungta) į padėtį 0 (išjungta).

### FI apsauginiai išjungikliai

- (liekamosios srovės apsauginis įtaisas): pagrindinį jungiklį perjunkite iš padėties 1 (įjungta) į padėtį 0 (išjungta) arba paspauskite patikrinimo mygtuką.

### Jungimo laidas

Kaip nurodyta jungimo schemoje, kaitlentę galima prijungti tik H 05 VV-F tipo (PVC izol.) jungiamuoju laidu.

Jungimo galimybės pateiktos schemoje.

Jūsų kaitlentei leistina jungimo įtampa ir atitinkama prijungta apkrova nurodyta specifikacijų lentelėje.

### Jungimo schema

Ne kiekvienas jungimo būdas gali būti tinkamas naudoti montavimo vietoje.

Būtina vadovautis šalyje galiojančiais ir šalies elektros tiekimo įmonėms taikomais teisės aktais.

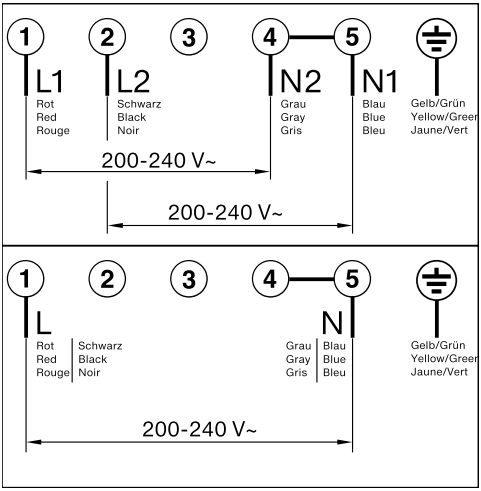

# Susipažinimas

## Jūsų kaitlentė

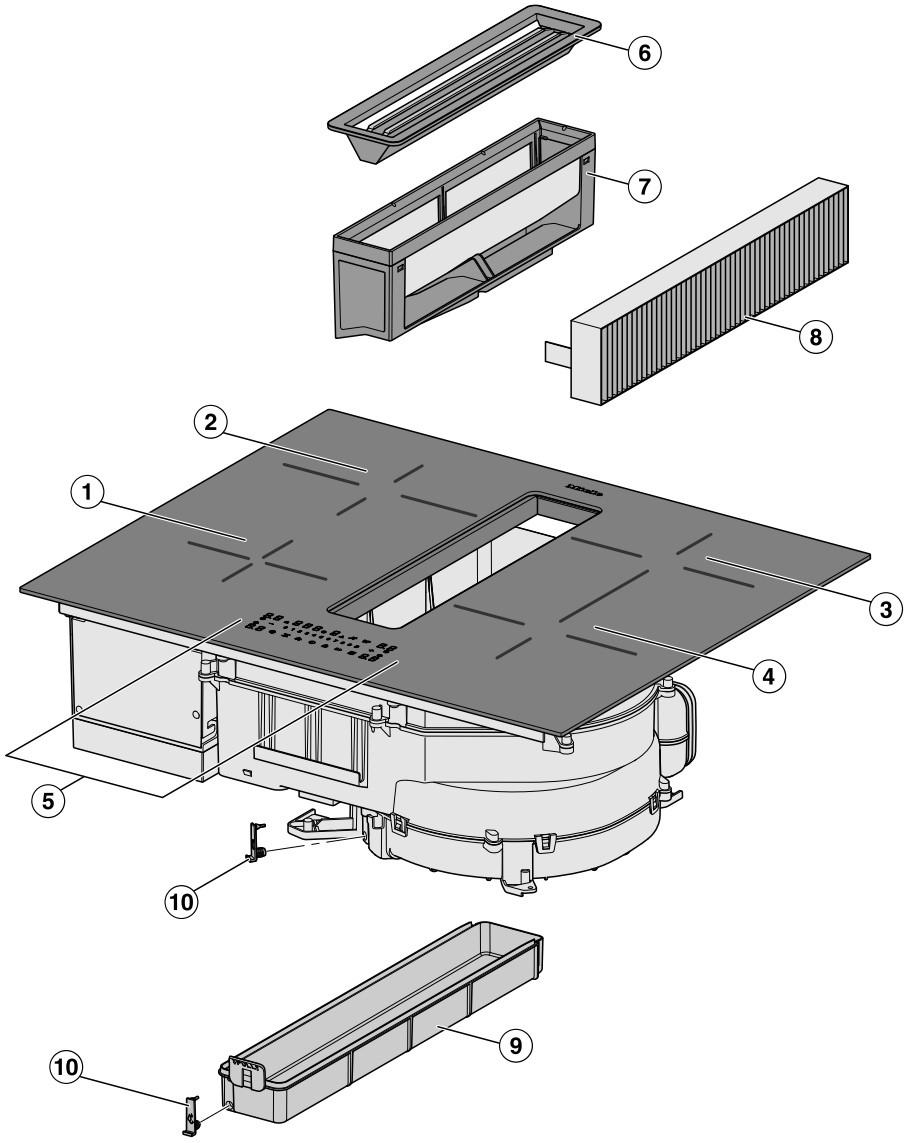


① Kaitvietė su “Booster” funkcija

② Kaitvietė su “Booster” funkcija

③ “Flex” kaitvietė su “Booster”
galima derinti su “Flex” kaitviete ④ “Flex” maisto ruošimo zonoje

④ “Flex” kaitvietė su “Booster” pakopa
galima derinti su “Flex” kaitviete ③ “Flex” maisto ruošimo zonoje

⑤ Valdymo ir indikacijos elementai

⑥ Dengiamosios grotelės

⑦ Riebalų filtras

⑧ Kvapų filtras
Reikalingas tik naudojant nukreipiamą recirkuliacinio oro režimą arba “Plug&Play” režimą

⑨ Išimama surinkimo vonelė

⑩ Plovimo dangtelis

## Įranga

Įranga priklauso nuo modelio.

### Tiekimo komplektacija

- Gręžimo šablonas
- Kvapų filtras
- “Plug&Play” adapteris
- Naudojimo ir montavimo instrukcija
- Jungimo į tinklą laidas
- Kiti priedai (atsižvelgiant į modelį)

### Gręžimo šablonas

Iš abiejų pusių pažymėtas gręžimo šablonas “Plug&Play” adapterio angai išpjauti, o įmontavimo atstumas (vertikaliai) tarp prietaiso viršutinės dalies ir žemiausio “Plug&Play” adapterio taško yra 200 mm.

# Susipažinimas

**Kvapų filtras**

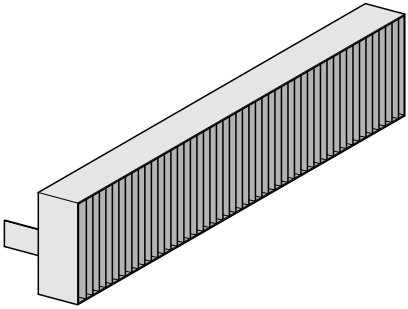

Prie KMDA pridedamas 1 kvapų filtras DKF 37-P.

**“Plug&Play” adapteris**

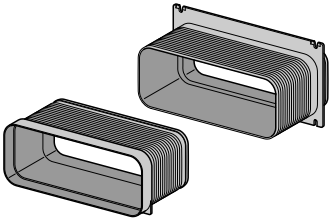

**Papildomai įsigyjami priedai**

“Miele” interneto parduotuvėje, “Miele” klientų aptarnavimo skyriuje arba iš “Miele” prekybos partnerio galite įsigyti specialiai kaitlentei pritaikytų gaminių, pvz., maisto ruošimo indų ir ploviklių.

Į “Miele” interneto parduotuvę pateksite nuskaitę QR kodą:

## Valdymo ir indikacijos elementai

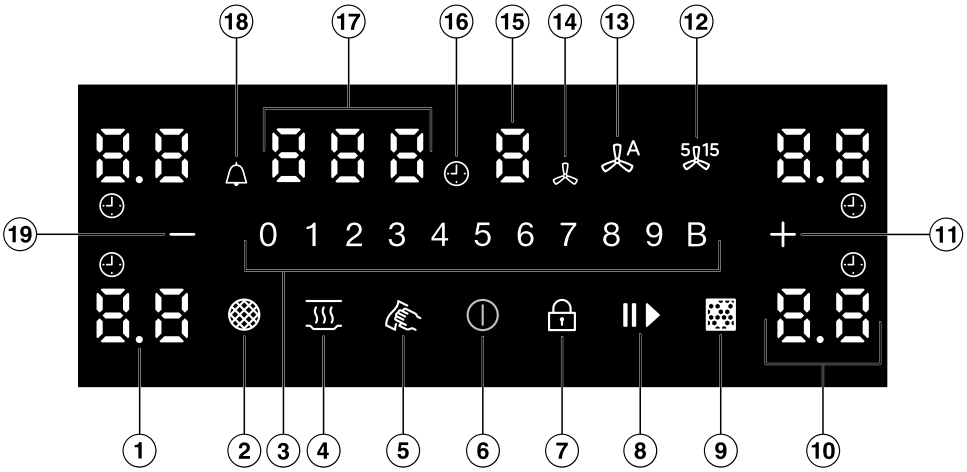


① Skiriamojo ženklo rodmuo
Tarpinių galios pakopų rodmuo

② *Riebalų filtro indikatorius*
Riebalų filtrą būtina valyti

③ Skaitmenų eilutė
– Galios pakopai nustatyti
– Laikui nustatyti

④ Mygtukas *Šilumos palaikymas*
Specialiajai šilumos palaikymo funkcijai aktyvinti / išaktyvinti

⑤ Mygtukas *Valymo apsauga*
Valdymo ir indikacinių elementų užrakinimas 20 sekundžių

⑥ Mygtukas *Įj. / išj.*

⑦ Mygtukas *Paleidimo blokatorius/ Užraktas*
Valdymo ir indikacinių elementų užrakinimas

⑧ Mygtukas *“Stop&Go”*
Vykdomam maisto gaminimo procesui sustabdyti / paleisti

⑨ *Kvapų filtro indikatorius*
Kvapų filtrą (-us) reikia pakeisti

# Susipažinimas

⑩ Kaitvietės rodmuo

| | |
|---|---|
| *0* | Kaitvietė paruošta naudoti |
| Nuo *1* iki *9* | Galios pakopa |
| *E* | Likusi šiluma |
| *A* | Užvirinimo automatinė sistema |
| *u* | Nėra maisto ruošimo indo arba jis netinka |
| *b* | “Booster” pakopa |
| *h* | Šilumos palaikymas |

⑪ Mygtukas *Pliusas* +
– Tarpinėms galios pakopoms perjungti
– Laikui pritaikyti
– Nustatymams keisti

⑫ Mygtukas *Papildomas veikimas – 5 arba 15 minučių* 5 15

⑬ Mygtukas *“Con@ctivity”* A
Įmontuoto gartraukio “Con@ctivity” funkcijai aktyvinti / išaktyvinti

⑭ *Gartraukis*

⑮ Gartraukio indikatorius

| | |
|---|---|
| *0* | Gartraukis paruoštas naudoti |
| Nuo *1* iki *3* | Galios pakopa |
| *b* | “Booster” pakopa suaktyvinta |
| *A* | Suaktyvinta įmontuoto gartraukio “Con@ctivity” funkcija |

⑯ *Automatinio išjungimo funkcija*
Rodo, kad nustatytas kaitvietės išjungimo laikas.

⑰ Laikmačio indikatorius

| | |
|---|---|
| Nuo *00* iki *99* | Trukmė minutėmis |
| *LOC* | Suaktyvintas paleidimo blokatorius / užraktas |
| *dE* | Suaktyvintas parodomojo režimo įjungimas |

⑱ *Trumposios trukmės laikmatis*

⑲ Mygtukas *Minusas* —
– Tarpinėms galios pakopoms perjungti
– Laikui pritaikyti

## Kaitviečių duomenys

| Kaitvietė | Dydis, cm[1] | | Maks. galia vatais, kai įtampa siekia 230 V[2] | | Susieta kaitvietė[3] |
|---|---|---|---|---|---|
| | Ø | ▭ | | | |
| ① | 12–16 | – | įprasta<br>“Booster” pakopa | 1200<br>1500 | ② |
| ② | 14–21 | – | įprasta<br>“Booster” pakopa | 2000<br>2600 | ① |
| ③ | 14–21 | 14 x 14<br>–<br>21 x 19 | įprasta<br>“Booster” pakopa | 2100<br>3000 | ④ |
| ④ | 14–21 | 14 x 14<br>–<br>21 x 19 | įprasta<br>“Booster” pakopa | 2300<br>2600 | ③ |
| ③ + ④ | 18–21 | 18 x 18<br>–<br>21 x 39 | įprasta<br>“Booster” pakopa | 3000<br>3600 | – |
| | | | Iš viso | 7360 | |

1 Nurodytoje srityje galite naudoti bet kokio skersmens arba pagrindo maisto ruošimo indus (plotis x gylis).

2 Nurodyta galia gali skirtis, atsižvelgiant į maisto ruošimo indų dydį ir medžiagą, iš kurios jie pagaminti.

3 Siekiant padidinti galią, kaitvietės elektros sistema yra sujungta su šia kaitviete.

## Elektros energijos valdiklis

### Pilnutinė galia

Kaitlentei nustatyta maksimali pilnutinė galia, kurią dėl saugumo draudžiama viršyti. Didžiausią pilnutinę galią galite sumažinti.

Kuo didesnė kaitlentės pilnutinė galia, tuo daugiau galios pakopų / specialiųjų funkcijų galima naudoti vienu metu su visomis kaitvietėmis.

Jei nustatytoms galios pakopoms / specialiosioms funkcijoms reikalinga didesnė galia, negu gali suteikti pilnutinė galia, kaitlentė galimą galią paskirsto visoms kaitvietėms.

### Galios paskirstymo poveikis

Jeigu sumažinama vienos kaitvietės galia, tai gali paveikti galią atiduodančią kaitvietę:

- sumažinama galios pakopa;
- išjungiama automatinė užvirinimo sistema; toliau naudojama nustatyta lėto troškinimo pakopa; jeigu galios nepakanka, automatiškai perjungiama žemesnė galios pakopa;
- išjungiama “Booster” funkcija;
- išjungiama kaitvietė.

Jeigu kaitvietė daugiau neatiduoda galios, galios pakopa dar kartą gali būti padidinta.

**Patarimas:** Jeigu ant vienos kaitvietės norite ruošti didelį kiekį maisto produktų, kitose kaitvietėse sumažinkite galios pakopą.

## Valdymo principas

### Išjungta kaitlentė

Kai kaitlentė išjungta, matomas tik įspaustas mygtuko ⏻ *Įj. / išj.* simbolis. Įjungus kaitlentę, įsižiebia kiti mygtukai.

### Kaitvietės pasirinkimas

Jei norite atlikti kaitvietės nustatymus, turite pasirinkti kaitvietę. Norėdami pasirinkti kaitvietę, palieskite atitinkamą kaitvietės indikatorių. Palietus kaitvietės indikatorių, jis šviečia ryškiai. Kol kaitvietės indikatorius šviečia ryškiai, kaitvietė yra pasirinkta, o jūs galite pasirinkti jos nustatymus. Jei ant kitų kaitviečių aptinkami maisto ruošimo indai, kitų kaitviečių indikatoriai šviečia blausiai. **Išimtis**: jei įjungta tik viena kaitvietė, nustatymams atlikti nereikia pasirinkti kaitvietės.

### Virtuvės vėdinimas

Gartraukiui veikiant pasirūpinkite tinkamu virtuvės vėdinimu.

Prietaisui veikiant ištraukiamojo oro režimu, įeinantis oras pagerina garų ištraukimo efektyvumą.

Prietaisui veikiant recirkuliaciniu režimu, ruošiant maistą susiformavusi drėgmė lieka virtuvėje. Vėdinimas padeda ištraukti susidariusią drėgmę.

## Komponentai

### Riebalų filtras

Daugkartinio naudojimo metaliniai riebalų filtrai sulaiko kietąsias virtuvės garų daleles (riebalus, dulkes ir pan.) ir saugo gartraukį nuo užsiteršimo.

### Kvapų filtras

Naudojant recirkuliacinio oro režimą ir recirkuliacinio oro režimą “Plug & Play”, kartu su riebalų filtrais būtina papildomai naudoti kvapų filtrą. Jis suriša gaminant susikaupiančius kvapus.

Kvapų filtras su aktyvintąja anglimi (DKF 37-P) pridedamas gamykloje.

Kvapų filtrų galima įsigyti papildomai.

## Specialiosios funkcijos

### Nuolatinis puodo atpažinimas

Uždėjus indą ant kaitvietės, automatiškai aktyvinama kaitvietės skaitmenų eilutė.

### Puodo dydžio atpažinimo funkcija

Kaitlentės elementai automatiškai atpažįsta maisto ruošimo indo dydį. Energijos atidavimas pritaikomas prie puodo dydžio.

### “Flex” maisto ruošimo zona

Atsižvelgiant į modelį, jūsų kaitlentėje nėra “Flex” maisto ruošimo zonos.

“Flex” maisto ruošimo zonoje sujungiamos 2 “Flex” kaitvietės. Tai leidžia naudoti didesnį maisto ruošimo indą.

Uždėjus pakankamai didelį maisto ruošimo indą, “Flex” kaitvietės automatiškai sujungiamos į vieną “Flex” maisto ruošimo zoną. “Flex” kaitvietes galite sujungti ir rankiniu būdu.

### Kaitlentės galios pakopos

Kaitlentės maisto ruošimo indų kaitinimo galios pakopas galima nustatyti nuo 1 iki 9.

Jei pageidaujate tiksliau nustatyti galios pakopas, nustatymuose galite suaktyvinti tarpines galios pakopas.

### Kaitvietės “Booster” pakopa

“Booster” pakopa padidina galią. Šią funkciją naudokite, jeigu reikia greitai užvirinti didelį skysčio kiekį, pvz., vandenį makaronams virti.

### “Stop&Go”

Aktyvinus “Stop&Go” funkciją, visos galios pakopos sumažinamos iki 1. Išjungus funkciją, bus įjungtas paskutinis naudotas galios lygis.

**Patarimas:** jeigu nerimaujate, kad patiekalas gali pervirti, pasinaudokite šia funkcija.

### Užvirinimo automatinė sistema

Įjungus užvirinimo automatinę sistemą, maisto ruošimo zona automatiškai kaitinama didžiausia galia (užvirimo paspartinimas), tada persijungia į nustatytą galios pakopą (virimo palaikymo lygis).

### Laikmatis

Galima naudoti dvi laikmačio funkcijas:

- trumpajai trukmei nustatyti;
- automatiškai išjungti kaitvietes.

Funkcijas galima naudoti vienu metu.

### Laikmatis

Galite nustatyti žadintuvą su kaitlente nesusijusiems procesams.

### Automatinio išjungimo funkcija

Galite nustatyti laiką, po kurio kaitvietė išsijungs automatiškai. Šią funkciją vienu metu galima naudoti su visomis kaitvietėmis.

### Paleidimo blokatorius

Jeigu paleidimo blokatorius suaktyvintas, kaitlentės negalėsite įjungti.

### Užraktas

Užraktą galima įjungti tik jeigu kaitlentė yra įjungta. Jeigu užraktas įjungtas, kaitlentės negalėsite naudoti.

### “Recall” – pakartotinis įjungimas

Jei netyčia išjungsite veikiančią kaitlentę, su šia funkcija galėsite atkurti visus pasirinktus nustatymus. Kaitlentę reikia dar kartą įjungti per 10 sekundžių nuo išjungimo.

### Šilumos palaikymas

Ši funkcija padeda išlaikyti šiltus ką tik paruoštus patiekalus.

Ilgiausia šilumos palaikymo trukmė – 2 valandos.

### Valymo apsauga

Norėdami nuo kaitlentės pašalinti susikaupusius nešvarumus, galite 20 sekundžių užblokuoti mygtukus. ⏻ *Įj. / išj.* neužblokuojamas.

### “Con@ctivity”

Uždėjus indą ant maisto ruošimo zonos ir pasirinkus galios lygį, gartraukis įsijungia automatiškai. Gartraukio galios pakopa priklauso nuo pasirinktos kaitvietės galios pakopos. Išjungus kaitlentę mažinamos gartraukio ventiliatoriaus galios pakopos, kol galiausiai išjungiamos.

“Con@ctivity” funkciją galite laikinai arba visam laikui išjungti.

### Ištraukiamojo oro režimas

Įtrauktas oras išvalomas riebalų filtre ir išleidžiamas į lauką.

### Nukreipiamas recirkuliacinio oro režimas

Ištrauktas oras išvalomas riebalų filtre. Paskui jis yra papildomai nukreipiamas į kvapų filtrą. Oras ortakiu grąžinamas atgal į virtuvę.

### “Plug&Play”

Oras be ortakio patenka į apatinę spintą ir per angas atgal į virtuvę. Vadovaukitės skyriuje “Įrengimas” pateikta informacija.

### Gartraukio galios pakopos

Esant tiek negausiam, tiek intensyviam garavimui, kvapų arba šilumos išsiskyrimui, galite naudoti galios pakopas nuo **1** iki **3**.

Didėjant garų, kvapo ar šilumos lygiui, padidinkite galios pakopą.

### Gartraukio “Booster” pakopa

Laikinai formuojantis labai gausiam garavimui, intensyviam kvapui arba išsiskiriant karščiui, pvz., kepinant, naudokite “Booster” **B** galios pakopą.

### Papildomo veikimo funkcija

Papildomo veikimo funkcija automatiškai išjungia gartraukį po tam tikro nustatyto laiko.

Baigus ruošti maistą iš virtuvės oro pašalinami likę garai ir kvapai. Išvengiama likučių gartraukyje ir dėl to atsirandančių nemalonių kvapų.

### Veikimo valandų skaitiklis

Gartraukis išsaugo veikimo trukmę.

Jei šviečia mygtukas ⊛ *Riebalų filtro indikatorius*, reikia išvalyti riebalų filtrą.

Jei šviečia mygtukas ▩ *Kvapų filtro indikatorius*, turite pakeisti kvapų filtrą arba, jei jis tam tinkamas, jį regeneruoti.

Veikimo valandų skaitiklio intervalus galite priderinti prie savo maisto gaminimo įpročių.

Ištraukiamojo oro režime kvapų filtro veikimo valandų skaitiklis išaktyvinamas.

### Nustatymai

Kaitlentės nustatymus galite priderinti prie savo asmeninių poreikių.

### Parodomasis režimas

Ši speciali funkcija leidžia prekybos partneriui pristatyti kaitlentę be kaitinimo.

### Liekamosios šilumos indikatorius

Jeigu kaitvietė yra įkaitusi, išjungus šviečia liekamosios šilumos indikatorius.

Vėstant stiklo keramikos plokštei, vienas po kito užgęsta ir liekamosios šilumos indikatoriaus stulpeliai. Paskutinis liekamosios šilumos indikatoriaus stulpelis užges tik tada, kai bus galima saugiai liesti stiklo keramikos plokštę.

### Apsauginis išsijungimas

### Mygtukai uždengti

Jei uždengsite vieną ar kelis mygtukus ilgiau negu 10 sekundžių, pvz., uždėdami pirštą, išbėgus patiekalui arba uždėjus daiktą, kaitlentė automatiškai išsijungs. Laikmačio indikatoriuje pakaitomis rodoma *Er* ir *03* ir pasigirsta signalas. Nuėmus uždėtus daiktus ir (arba) nuvalius nešvarumus, *Er03* užgęsta, kaitlentę vėl galima naudoti.

### Per ilga veikimo trukmė

Jei kaitvietė naudojama neįprastai ilgai, suveikia apsauginis išsijungimas. Šis laiko tarpas priklauso nuo pasirinktos galios pakopos. Viršijus laiką kaitvietė išsijungia, kaitlentė rodo liekamosios šilumos indikatorių. Jei kaitvietę išjungsite ir įjungsite, ji vėl bus paruošta naudoti.

| Galios pakopa[1] | Maksimali veikimo trukmė [val.] |
|---|---|
| Šilumos palaikymas | 10 |

| Galios pakopa[1] | Maksimali veikimo trukmė [val.] |
|---|---|
| 1.0 | 10 |
| 1.5 | 10 |
| 2.0 / 2.5 | 5 |
| 3.0 / 3.5 | 5 |
| 4.0 / 4.5 | 4 |
| 5.0 / 5.5 | 4 |
| 6.0 / 6.5 | 4 |
| 7.0 / 7.5 | 4 |
| 8.0 | 4 |
| 8.5 | 4 |
| 9.0 | 1 |

[1] Taškų pažymėtos galios pakopos yra tarpinės pakopos.

### Apsauga nuo perkaitimo

Siekiant išvengti kaitlentės pažeidimų dėl per aukštos temperatūros, suveikia apsauga nuo perkaitimo:

### Apsaugos nuo perkaitimo priemonės

- Įjungta “Booster” pakopa išjungiama.
- Nustatyta galios pakopa sumažinama.
- Kaitvietė išsijungia. Laikmačio indikatoriuje mirksi *E* pakaitomis su *1*.
- Visos kaitvietės išsijungia.

### Apsaugos nuo perkaitimo priežastys

Apsauga nuo perkaitimo įsijungia, jeigu:

- Kaitinamas tuščias maisto ruošimo indas.
- Kaitinami riebalai arba aliejus nustačius aukštą galios pakopą.

- Apatinė kaitlentės dalis nėra pakankamai vėdinama.
- Atnaujinus elektros tiekimą, karšta kaitvietė dar kartą įjungiama.

**Programinės įrangos versija**

Jūsų kaitlentė gali rodyti kaitlentės programinės įrangos versiją.

## Kaitlentės išėmimas iš pakuotės

- Prie pristatymo dokumentų pridėtą specifikacijų lentelę priklijuokite tam numatytoje vietoje, žr. skyrių “Klientų aptarnavimo tarnyba”.
- Jeigu yra, nuimkite apsauginę plėvelę ir lipdukus.

## Pirmasis kaitlentės nuvalymas

- Prieš pirmą kartą naudodami, nuvalykite kaitlentę drėgna šluoste.
- Kaitlentę nusausinkite.

## Kaitlentės pirmasis įjungimas

Metaliniai konstrukciniai elementai yra apsaugoti priežiūros priemone. Pirmą kartą naudojant prietaisą, gali pasklisti kvapas ir dūmai. Šylant indukcinėms ritėms, pirmomis valandomis gali pasklisti specifinis kvapas. Kiekvieną kartą naudojant, šis kvapas mažės, kol galutinai išnyks.

Kvapas ir galimai pasklidę dūmai nereiškia, kad prietaisas netinkamai prijungtas arba sugedęs, jie nėra kenksmingi.

## Gartraukio naudojimas pirmąjį kartą

Ištraukiamojo oro režimas:

naudojant ištraukiamojo oro režimą, kvapų filtro nereikia.

- Pakeiskite integruoto garų ištraukimo veikimo režimą (*P.11*) į ištraukiamojo oro režimą (*C.01*).

Nukreipiamo recirkuliacinio oro arba “Plug&Play” režimas:

- Įstatykite kvapų filtrą.

## Valdymo saugos nurodymai

⚠ Perkaitinus maistą, gali kilti gaisras.

Be priežiūros paliktas ruošiamas maistas gali perkaisti ir užsidegti.

Nepalikite veikiančios kaitlentės be priežiūros.

⚠ Galite nusideginti prisilietę prie karštų kaitviečių.

Baigus ruošti maistą, kaitvietės yra karštos.

Nelieskite kaitviečių, kol šviečia liekamosios šilumos indikatoriai.

⚠ Galite nusideginti prisilietę prie karštų reikmenų.

Jei kaitlentė įjungta, netyčia įjungus arba esant liekamajai šilumai, gali įkaisti ant kaitlentės palikti metaliniai daiktai.

Nenaudokite kaitlentės kaip stalviršio.

Baigę naudoti, mygtuku ⏻ išjunkite kaitlentę.

⚠ Ant jutiklinių mygtukų ir (arba) indikatorių uždėję karštus maisto ruošimo indus galite pažeisti po jais esančią elektroniką.

Nereaguoja jutikliniai mygtukai. Prietaisas gali neplanuotai įsijungti arba išsijungti.
Kaitlentė išsijungia savaime (žr. skyriaus “Susipažinimas” poskyrį “Apsauginis išsijungimas”).

Ant jutiklinių mygtukų ir indikatorių nedėkite karštų maisto ruošimo indų.

### Kaitlentės įjungimas

■ Palieskite ⏻ *Įj. / išj.*.

Įsižiebia kiti mygtukai.

Neatliekant jokių veiksmų, saugumo sumetimais kaitlentė po kelių sekundžių išsijungia.

### Maisto ruošimo indų išdėstymas

Daugiau informacijos apie maisto ruošimo indų išdėstymą ir padėtį ieškokite savo kaitlentės modelio kaitviečių naudojimo aprašyme (žr. skyriaus “Susipažinimas” skirsnį “Kaitviečių duomenys”).

■ Padėkite maisto ruošimo indą taip, kaip parodyta toliau:

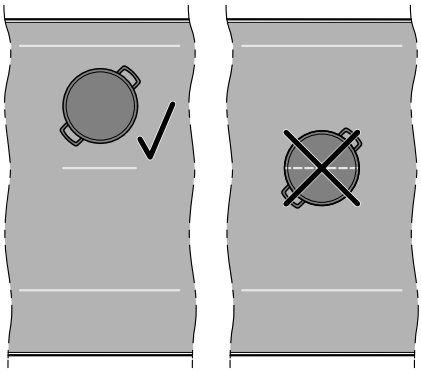

“Flex” kaitvietė

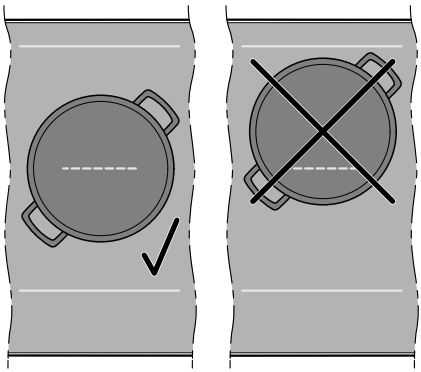

“Flex” maisto ruošimo zona

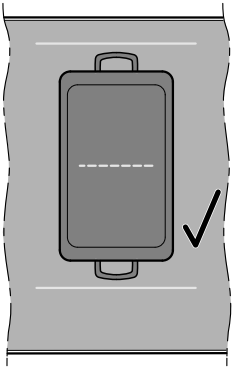

“Flex” maisto ruošimo zona

## “Flex” kaitviečių sujungimas / atskyrimas rankiniu būdu

- Jei norite “Flex” kaitvietes sujungti arba atskirti rankiniu būdu, vienu metu lieskite abu atitinkamus kaitviečių indikatorius, kol abi kaitvietės pradės ryškiai šviesti. Kiti mygtukai yra pritemdyti.

Jei “Flex” kaitvietės yra sujungtos, abiejų kaitviečių indikatoriuose rodoma nustatyta galios pakopa.

## Kaitlentės galios pakopos

### Galios pakopos nustatymas

Nuolatinis puodo atpažinimas suaktyvintas gamykloje. Ant įjungtos kaitlentės kaitvietės uždėjus maisto ruošimo indą, pradės ryškiai šviesti kaitvietės indikatorius. Kiti mygtukai yra pritemdyti.

- Uždėkite maisto ruošimo indą ant norimos kaitvietės.
- Skaitmenų eilutėje palieskite atitinkamą norimos galios pakopos mygtuką.

### Galios pakopos nustatymas – tarpinės pakopos

Tarpinės pakopos yra suaktyvintos (žr. skyrių “Nustatymų pritaikymas”).

- Palieskite + *Pliusas* arba — *Minusas*.

Susijusiame kaitvietės indikatoriuje rodoma galios pakopa.

### Galios pakopos keitimas

- Palieskite atitinkamos kaitvietės indikatorių.

Kaitvietės indikatorius šviečia ryškiai. Kiti mygtukai šviečia blankiau.

- Skaitmenų eilutėje palieskite atitinkamą norimos galios pakopos mygtuką.

## “Booster”

### “Booster” pakopos suaktyvinimas

Suaktyvinus “Booster” pakopą, gali pasikeisti sujungtos kaitvietės nustatymas.

“Booster” pakopą galima naudoti:

- bet kuriai ir bet kurioje pusėje esančiai kaitvietei

  arba

- “Flex” maisto ruošimo zonai.

“Booster” pakopa yra aktyvi maks. 5 min.

- Uždėkite maisto ruošimo indą ant norimos kaitvietės.
- Jei reikia, nustatykite galios pakopą.
- Palieskite B *“Booster” pakopa*.

Kaitvietės indikatoriuje rodoma ь.

### “Booster” pakopos išaktyvinimas

- Nustatykite kitą galios pakopą.

Jei suaktyvinate “Booster” pakopą arba pasibaigia “Booster” pakopos naudojimo trukmė, automatiškai vėl perjungiama 9 galios pakopa.

## “Stop&Go” suaktyvinimas / išaktyvinimas

Toliau veikia visos laikmačio funkcijos, nustatytos “Booster” pakopos ir užvirimo pagreitinimo laikai. Laikmačio nustatymų keisti negalima. Kaitlentę galima tik išjungti.

Jei specialioji funkcija neišaktyvinama per 1 valandą, kaitlentė išsijungia automatiškai.

- Palieskite II▶ *“Stop&Go”*.

Aktyvių kaitviečių galios pakopos keičiamos nuo nustatytosios arba šilumos palaikymo funkcijos iki 1 galios pakopos arba dar kartą perjungiamos atgal.

## Energijos perdavimas

Jei naujoji kaitvietė gali tiekti mažesnę galią nei anksčiau naudota kaitvietė, galios pakopa bus sumažinta.

- Ilgai (>2 sekundes) lieskite tos kaitvietės indikatorių, kurios galią norite perimti.

Mirksi visi kaitviečių indikatoriai.

- Palieskite tos kaitvietės indikatorių, į kurią norite nukreipti galią, ir paskui iškart tos, iš kurios norite perimti galią.

Galia perduodama.

## Užvirinimo automatinė sistema

Užvirinimo trukmė priklauso nuo nustatyto virimo palaikymo lygio:

| Virimo palaikymo lygis | Užvirinimo trukmė [min.:sek.] |
|---|---|
| 1 | apie 0.45 |
| 2 | apie 2.20 |
| 3 | apie 3.45 |
| 4 | apie 5.15 |
| 5 | apie 6.45 |
| 6 | apie 2.00 |
| 7 | apie 2.45 |
| 8 | apie 3.40 |

| Virimo palaikymo lygis | Užvirinimo trukmė [min.:sek.] |
|---|---|
| 9 | – |

**Užvirinimo automatinės sistemos aktyvinimas**

Užvirinant negalima nustatyti jokių laikmačio funkcijų.

- Palieskite norimos kaitvietės indikatorių.
- Lieskite norimo virimo palaikymo lygio mygtuką, kol pasigirs signalas, o kaitvietės indikatoriuje bus rodoma *A*.

Kol veikia užvirimo pagreitinimo funkcija (9 galios pakopa), galios pakopa mirksi pakaitomis su *A*.

**Užvirinimo automatinės sistemos išaktyvinimas**

- Palieskite norimos kaitvietės indikatorių.
- Nustatykite kitą galios pakopą.

## Laikmatis

**Laiko nustatymas**

Galite nustatyti laiką nuo 1 minutės (*01*) iki 99 minučių (*99*).

Laikas įvedamas naudojant skaitmenų eilutę ir gali būti pritaikomas naudojant + *Pliusas* ir — *Minusas*.

- Nustatykite laiką tokia eilės tvarka: minučių dešimtys, minučių vienetai.

Pavyzdys:

59 minutės = įvedama: 5–9
80 minučių = įvedama: 8–0

Įvedus pirmąjį skaitmenį, užsidega laikmačio indikatorius, įvedus antrąjį skaitmenį, pirmasis skaitmuo peršoka į kairę.

**Laikmačio nustatymas**

Nepasirinkta kaitvietė.

Šviečia 🔔 *Trumposios trukmės laikmatis*.

- Palieskite laikmačio indikatorių.

Ryškiai šviečia laikmačio indikatorius. Kiti mygtukai yra pritemdyti.

- Nustatykite norimą laiką.

Jei paliesite laikmačio indikatorių arba palauksite 5 sekundes, bus paleistas laikmatis.

**Laikmačio nustatymo keitimas**

Nepasirinkta kaitvietė.

Šviečia 🔔 *Trumposios trukmės laikmatis*.

- Palieskite laikmačio indikatorių.

Ryškiai šviečia laikmačio indikatorius. Kiti mygtukai yra pritemdyti.

- Nustatykite norimą laiką.

Jei paliesite laikmačio indikatorių arba palauksite 5 sekundes, bus paleistas laikmatis.

**Laikmačio nustatymų ištrynimas**

Nepasirinkta kaitvietė.

Šviečia 🔔 *Trumposios trukmės laikmatis*.

- Palieskite laikmačio indikatorių.
- Skaitmenų eilutėje palieskite *0*.

**Išjungimo laiko nustatymas**

Pasiekus maksimalią veikimo trukmę, kaitvietė išjungiama. Neatsižvelgiant į nustatytą išjungimo laiką.

- Pasirinkite kaitvietę ir nustatykite galios pakopą.
- Palieskite laikmačio indikatorių.

Ryškiai šviečia laikmačio indikatorius. Kiti mygtukai yra pritemdyti.

Šalia laikmačio indikatoriaus šviečia ◴ *Automatinio išjungimo funkcija*.

- Nustatykite norimą laiką.

Jei paliesite laikmačio indikatorių arba palauksite 5 sekundes, bus paleistas išjungimo laikas.

Maisto gaminimo proceso išjungimo laikas baigiasi, šalia kaitvietės nuolat šviečia ◴ *Automatinio išjungimo funkcija*.

Maždaug po 10 sekundžių kaitvietė automatiškai išsijungia, laikmačio indikatoriuje neberodomas maisto gaminimo proceso išjungimo laikas.

**Maisto gaminimo proceso išjungimo laiko keitimas**

- Palieskite norimą kaitvietės indikatorių.
- Palieskite laikmačio indikatorių.

Ryškiai šviečia laikmačio indikatorius. Kiti mygtukai yra pritemdyti.

Šalia laikmačio indikatoriaus šviečia ◴ *Automatinio išjungimo funkcija*.

- Nustatykite norimą laiką.

Jei paliesite laikmačio indikatorių arba palauksite 5 sekundes, bus paleistas išjungimo laikas.

Maisto gaminimo proceso išjungimo laikas baigiasi, šalia kaitvietės nuolat šviečia ◴ *Automatinio išjungimo funkcija*.

Maždaug po 10 sekundžių kaitvietė automatiškai išsijungia, laikmačio indikatoriuje neberodomas maisto gaminimo proceso išjungimo laikas.

**Maisto gaminimo proceso išjungimo laiko ištrynimas**

- Palieskite norimą kaitvietės indikatorių.
- Palieskite laikmačio indikatorių.

Ryškiai šviečia laikmačio indikatorius. Kiti mygtukai yra pritemdyti.

Šalia laikmačio indikatoriaus šviečia ◴ *Automatinio išjungimo funkcija*.

- Skaitmenų eilutėje palieskite *0*.

**Tolesnių maisto gaminimo procesų išjungimo laiko nustatymas**

- Norėdami nustatyti kitų maisto ruošimo procesų išjungimo laiką, elkitės taip, kaip aprašyta skyriaus “Valdymas” skirsnyje “Maisto gaminimo proceso išjungimo laiko nustatymas”.

Jei tolesniems maisto gaminimo procesams nustatytas išjungimo laikas, rodoma likusi pasirinktos kaitvietės trukmė. ◴ *Automatinio išjungimo funkcija* šalia atitinkamo kaitvietės indikatoriaus šviečia ryškiai. Kiti mygtukai šviečia blankiau.

**Maisto gaminimo proceso išjungimo laiko rodymas**

- Jei norite, kad fone būtų rodoma likusi trukmė, palieskite atitinkamą kaitvietės indikatorių.

Šalia laikmačio indikatoriaus šviečia ◴ *Automatinio išjungimo funkcija*.

Rodoma **suapvalinta** likusi norimos kaitvietės veikimo trukmė.

**Laikmačio funkcijų naudojimas vienu metu**

Jei abi funkcijas naudojate vienu metu, visada rodoma paskutinės pasirinktos funkcijos trukmė.

- Norėdami, kad fone būtų rodoma likusi trukmė, palieskite laikmačio indikatorių arba atitinkamą kaitvietės indikatorių ir tada laikmačio indikatorių.

## Paleidimo blokatorius

**Paleidimo blokatoriaus suaktyvinimas**

Visi mygtukai užrakinami. Laikmatis veikia toliau.

Nė vienai kaitvietei nenustatyta galios pakopa.

- Lieskite *Paleidimo blokatorius/Užraktas*, kol laikmačio ekrane pasirodys *LOC*.

Paleidimo blokatorius suaktyvintas.

Jei suaktyvinus paleidimo blokatorių paliečiamas mygtukas, kurio liesti negalima, laikmačio indikatoriuje kelias sekundes rodoma *LOC* ir pasigirsta signalas.

Nustatymus galima pritaikyti taip, kad paleidimo blokatorius būtų automatiškai suaktyvintas praėjus 5 minutėms nuo kaitlentės išjungimo.

**Paleidimo blokatoriaus išaktyvinimas**

- Lieskite *Paleidimo blokatorius/Užraktas*, kol laikmačio indikatoriuje išsijungs *LOC*.

Paleidimo blokatorius išaktyvintas.

## Užraktas

**Užrakto suaktyvinimas**

Jei užraktas suaktyvintas, kaitlentę galima tik išjungti.

- Palieskite *Paleidimo blokatorius/Užraktas*.

Laikmačio indikatoriuje rodoma *LOC*.

Jei suaktyvinus užraktą paliečiamas mygtukas, kurio liesti negalima, laikmačio indikatoriuje kelias sekundes rodoma *LOC* ir pasigirsta signalas.

**Užrakto išaktyvinimas**

- Palieskite *Paleidimo blokatorius/Užraktas*.

Laikmačio ekrane neberodoma *LOC*.

Užraktas išaktyvintas.

## “Recall” aktyvinimas

- Dar kartą įjunkite kaitlentę.
- Iš karto palieskite vieną mirksinčių kaitviečių jutiklinių mygtukų.

Atkuriami visi nustatymai.

## Šilumos palaikymo funkcijos suaktyvinimas / išaktyvinimas

Šilumos palaikymo funkcija netinka atšalusiems patiekalams pašildyti.

- Palieskite norimos kaitvietės indikatorių.

Kaitvietės indikatorius šviečia ryškiai. Kiti mygtukai šviečia blankiau.

- Palieskite *Šilumos palaikymas*.

Atitinkamame kaitvietės indikatoriuje rodoma *h*.

**Šilumos palaikymo funkcijos naudojimo patarimai**

- Patiekalus laikykite šiltai tik maisto ruošimo inde (puode / keptuvėje). Indą uždenkite dangčiu.
- Tirštus arba kietus maisto produktus (bulvių piurė arba troškinį) kartais pamaišykite.
- Dalis maistingųjų medžiagų prarandama gaminimo metu ir laikant prietaisą šiltai. Kuo ilgiau šiltai laikysite patiekalą, tuo daugiau maistingųjų medžiagų jis praras. Pasirinkite kuo trumpesnę šilumos palaikymo trukmę.

## Valymo apsauga

**Valymo apsaugos suaktyvinimas**

■ Palieskite *Valymo apsauga*.

Apie 20 sekundžių mirksi *Valymo apsauga*.

**Valymo apsaugos išaktyvinimas**

■ Lieskite *Valymo apsauga*, kol *Valymo apsauga* tik švies ir nebemirksės.

## Garų ištraukimas

**Rankinis gartraukio galios pakopos nustatymas**

Jei įjungus gartraukį veikia 1 gartraukio galios pakopa, galia automatiškai 5 sekundėms padidinama iki 2 galios pakopos.

Šio galios padidinimo reikia tam, kad ištraukiamojo oro režime būtų užtikrintas sklendės atidarymas. Jei gartraukis naudojamas recirkuliacinio oro režimu, automatinę sistemą galima išaktyvinti.

■ Palieskite gartraukio indikatorių.

■ Norėdami nustatyti galios pakopą, palieskite atitinkamą mygtuką.

**Gartraukio rankinis išjungimas**

■ Palieskite gartraukio indikatorių.

■ Skaitmenų eilutėje palieskite **0**.

**“Booster” pakopos aktyvinimas**

“Booster” pakopa suaktyvinama maks. 5 min.

■ Palieskite gartraukio indikatorių.

■ Palieskite B *“Booster” pakopa*.

**“Booster” išjungimas**

■ Palieskite gartraukio indikatorių.

■ Nustatykite kitą galios pakopą.

**Laikinas “Con@ctivity” išaktyvinimas**

■ Jei norite išaktyvinti “Con@ctivity”, galite pasinaudoti net keliomis galimybėmis:

- Palieskite A *“Con@ctivity”*.
- Skaitmenų eilutėje palieskite *0*.
- Pasirinkite kitą galios pakopą.

■ Nustatykite norimą galios pakopą.

Kaitlentę išjungus ir vėl įjungus, “Con@ctivity” funkcija suaktyvinama iš naujo.

**Papildomas veikimas**

Jei nustatytas recirkuliacinio oro režimas, gartraukis papildomai veikia 1 galios pakopa.

Atsižvelgiant į paskutinę suaktyvintą galios pakopą, papildomo veikimo trukmė gali svyruoti nuo 2 iki 30 minučių.

Papildomo veikimo nenutraukite anksčiau laiko. Ypač “Plug&Play” režime, kai gartraukiui papildomai veikiant džiovinama apatinė spintelė.

Ištraukiamojo oro režime be “Con@ctivity” papildomą veikimą galite suaktyvinti ir rankiniu būdu.

**Rankinis inercinio veikimo suaktyvinimas**

- Baigę gaminti, veikiant gartraukiui palieskite 5 15 *Papildomas veikimas – 5 arba 15 minučių*:

- 1 kartas: gartraukis išsijungia po 5 minučių.
- 2 kartai: gartraukis išsijungia po 15 minučių.

Laikmačio indikatoriuje rodoma inercinio veikimo trukmė.

Ryškiai šviečia 5 15 *Papildomas veikimas – 5 arba 15 minučių*. Kiti mygtukai yra pritemdyti.

## Parodomojo režimo įjungimo aktyvinimas / išaktyvinimas

- Atverkite nustatymus.
- Ties *P.01* pasirinkite *C.01*.

Laikmačio indikatoriuje keletą sekundžių mirksi:

- pakaitomis *dE* ir *On* (suaktyvintas parodomojo režimo įjungimas)

  arba

- pakaitomis *dE* ir *OFF* (parodomojo režimo įjungimas išaktyvintas)

# Kaitlentės galios pakopų nustatymo diapazonai

Kaitlentės gamyklinis nustatymas – suprogramuotos 9 galios pakopos su tarpinėmis pakopomis. Jei norite nustatyti tik sveikuosius galios pakopų skaičius, nustatymuose galite išaktyvinti tarpines galios pakopas.

| | Rekomenduojami maisto ruošimo indai[1] | Nustatymų diapazonas[2] | |
|---|---|---|---|
| | | gamyklinis nustatymas 9 pakopos su tarpinėmis pakopomis | sveikasis skaičius 9 pakopos be tarpinių pakopų |
| Sviesto lydymas | Puodas | 1 | 1 |
| Šokolado lydymas | | | |
| Želatinos tirpinimas | | | |
| Lengvai pridegančių patiekalų laikymas šiltai | | | |
| Nedidelio kiekio skysčio šildymas | | 1–1. | 1–2 |
| Ryžių brinkinimas | | | |
| Šaldytų daržovių bloko atitirpinimas | | | |
| Pieniškos košės virimas | | | |
| Skystų arba iš dalies kietų patiekalų šildymas | | 1.–3 | 2–3 |
| Vaisių troškinimas | | | |
| Bulvių virimas | | | |
| Lašinių lydymas | Keptuvė | | |
| Lietinių, omletų, keptų kiaušinių neapskrudusiu krašteliu ir kt. gaminimas. | Keptuvė su daugiasluoksniu pagrindu ir nelimpančia danga | 2.–4. | 3 |
| Žuvies troškinimas | Puodas | 2–4. | 2–3 |
| Daržovių troškinimas | | | |
| Tešlos gaminių kildinimas ir ankštinių daržovių brinkinimas | | | |
| Padažų ir kremų, pvz., vyno putėsių arba olandiško padažo, plakimas | | | |
| Šaldytų pusgaminių atitirpinimas ir pašildymas | žr. gamintojo instrukcijas | | |
| Švelnus kepimas (pvz., visa žuvis) | Keptuvė su daugiasluoksniu pagrindu ir nelimpančia danga | 3–4. | 3 |
| Švelnus kepimas (pvz., mėsos kukuliai, vištienos krūtinėlė) | Keptuvė | | |
| Kepsnys (pvz., žuvies filė, pjausnys, kepti kiaušiniai) | | 3–5. | 3–5 |
| Intensyvus / karštas kepinimas (pvz., kepsnys, nedidelis kiekis mėsos, keptos bulvės, bulviniai blynai) | | 5.–6. | 5–7 |
| Gruzdinimas, pvz., bulvyčių | Puodas aukštais šonais | 7.–9 | 9 |
| Didelių mėsos kiekių apkepinimas | Puodas aukštais šonais arba keptuvas | | |

# Kaitlentės galios pakopų nustatymo diapazonai

| | Rekomenduojami maisto ruošimo indai[1] | Nustatymų diapazonas[2] | |
|---|---|---|---|
| | | gamyklinis nustatymas 9 pakopos su tarpinėmis pakopomis | sveikasis skaičius 9 pakopos be tarpinių pakopų |
| Vandens užvirinimas | Puodas | "Booster" pakopa | "Booster" pakopa |

[1] Pagal galimybes maistą troškinkite tik uždengtuose puoduose arba keptuvėse. Tai padės apsaugoti nuo nereikalingo šilumos praradimo.

[2] Duomenys yra orientaciniai. Indukcinės ritės galia keičiasi, atsižvelgiant į maisto ruošimo indo dugno dydį ir medžiagą. Todėl jūsų maisto ruošimo indui gali tekti parinkti kitas galios pakopas. Naudodami praktiškai išsiaiškinsite savo maisto ruošimo indui tinkamus nustatymus. Jei ketinate išbandyti naują maisto ruošimo indą, kurio savybių nežinote, rinkitės žemesnę galios pakopą, nei nurodyta.

## Jūsų kaitlentė

### Indukcinių kaitlenčių veikimas

Po indukcine kaitviete yra indukcinė ritė. Ši ritė sukuria magnetinį lauką, kuris tiesiogiai veikia puodo dugną ir jį kaitina. Kaitvietė sušyla netiesiogiai, nuo per puodą perduodamos šilumos.

Indukcija veikia tik naudojant maisto ruošimo indus su įmagnetinamu pagrindu. Kaitlentė automatiškai prisitaiko prie uždėto maisto ruošimo indo dydžio.

### Garsai

Įjungus indukcines kaitvietes, atsižvelgiant į indo dugno medžiagą ir apdirbimą, gali atsirasti tokie garsai:

Įjungus aukštą galios pakopą, gali atsirasti burzgimas. Mažinant galios pakopą, ji susilpnėja arba išnyksta.

Naudojant maisto ruošimo indą, kurio dugnas yra iš įvairių medžiagų (pvz., kelių sluoksnių), gali atsirasti traškėjimas.

Švilpimas atsiranda, kai tarpusavyje sujungtos kaitvietės naudojamos vienu metu ir ant vienos jų uždėtas maisto ruošimo indas, kurio dugnas yra iš įvairių medžiagų (pvz., sumuštinio tipo).

Spragsėjimas gali atsirasti dėl elektroninių perjungimo procesų, labiausiai tada, kai naudojamos žemos galios pakopos.

Įjungus ventiliatorių, pasigirsta gurgėjimas. Jis įsijungia kaip elektronikos apsauga, kai kaitlentė intensyviai naudojama. Išjungus kaitlentę, aušinimo ventiliatorius gali veikti toliau.

### Maisto ruošimo indai

### Tinkami maisto ruošimo indai

- nerūdijančiojo plieno su įmagnetinamu dugnu;
- emaliuoto plieno;
- ketaus.

Indo pagrindo struktūra gali turėti įtakos maisto ruošimo tolygumui (pvz., apkepinant lietinius). Kepimo indo pagrindas turėtų tolygiai paskirstyti karštį. Puikiai tinka maisto ruošimo indai, kurių pagrindą sudaro daugiasluoksnė medžiaga (sumuštinio tipo arba kapsulinis dugnas).

### Netinkami maisto ruošimo indai

- nerūdijančiojo plieno, su neįmagnetinamu dugnu;
- aliuminio arba vario;
- stiklo, keramikos arba fajanso.

### Maisto ruošimo indų patikra

Jeigu nesate įsitikinę, kad puodas ir keptuvė tinka indukcinei kaitlentei, pridėkite prie dugno magnetą. Jeigu magnetas prikimba, indą galite naudoti.

### Maisto ruošimo indų naudojimo patarimai

- Maisto ruošimo indą statykite atitinkamos kaitvietės / maisto ruošimo zonos viduryje.
- Norėdami optimaliai išnaudoti maisto ruošimo zoną, naudokite tinkamo pagrindo skersmens indus. Jeigu puodas per mažas, jis bus neatpažintas.
- Naudokite puodus ir keptuves lygiu dugnu. Šiurkštus puodų ir keptuvių dugnas gali subraižyti stiklo keramikos plokštę.

- Ant tarpusavyje sujungtų kaitviečių rekomenduojame dėti maisto ruošimo indą, kuris uždengtų visą sujungtą maisto ruošimo zoną (pvz., keptuvą).
- Jei norite perkelti puodą, jo nestumkite. Tuomet dėl trinties ir įbrėžimų neliks dryžių. Įbrėžimai, atsiradę stumdant maisto ruošimo indus, neturi įtakos kaitlentės funkcijoms. Tokie įbrėžimai yra įprasti naudojimo požymiai, tai nėra priežastis reklamacijai.
- Įsigydami keptuves ir puodus turėkite omenyje, kad dažniausiai nurodomas maksimalus arba viršutinės indo dalies skersmuo. Jums svarbus pagrindo skersmuo (paprastai mažesnis).

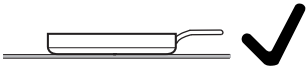

- Jei įmanoma, naudokite keptuves su lygiais kraštais. Jei keptuvių kraštai nuožulnūs, indukcija veikia ir keptuvės kraštų sritis. Dėl to gali nublukti keptuvės kraštai arba atsilupti jų danga.

## Jūsų gartraukis

### Gartraukio veikimas

Atsižvelgiant į pasirinktą veikimo režimą, skiriasi įsiurbto oro nukreipimas:

| Oro nukreipimas | Riebalų filtras | Kanalas | Kvapų filtras | Iš pastato | Atgal į virtuvę |
|---|---|---|---|---|---|
| Ištraukiamojo oro režimas | x | x | – | x | – |
| Nukreipiamas recirkuliacinio oro režimas | x | x | x | – | x |
| “Plug&Play” | x | – | x | – | x |

Daugiau informacijos apie KMDA modelių veikimo režimus žr. skyriaus “Įrengimas” skirsnį “Veikimo režimai”.

### Oro nukreipimo patarimai

**Patarimas:** Esant tiek lengvam, tiek intensyviam garavimui ir kvapui, rinkitės galios pakopą nuo **1** iki **3** (3, jeigu išplėstos garų surinkimo galios pakopos), o laikinai formuojantis labai intensyviam garavimui ir kvapui, pvz., apkepinant, galite įjungti “Booster” **“B”** galios pakopą.

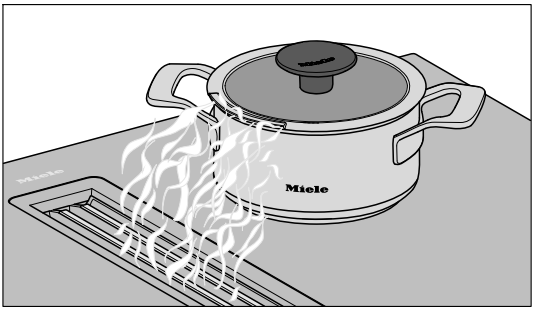


**Patarimas:** Informacijos apie maisto ruošimo indus su optimalaus garų išleidimo anga rasite skyriuje “Susipažinimas”, skyriuje “Papildomai įsigyjami priedai”.

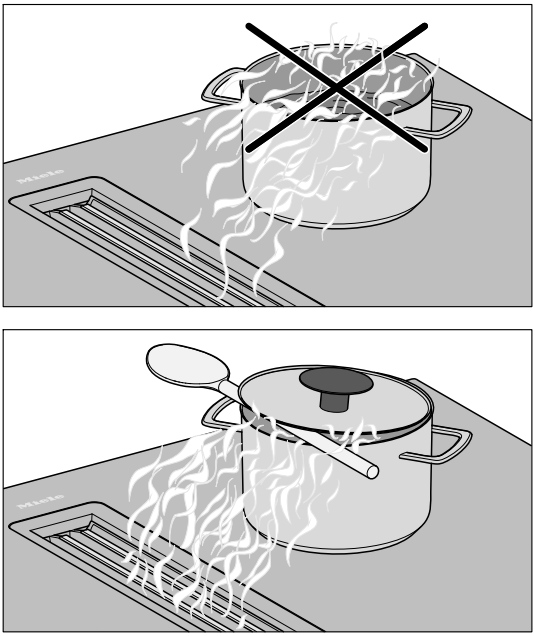

**Patarimas:** Jei neturite maisto ruošimo indų su optimalaus garų išleidimo anga, tarp dangčio ir keptuvės galite įdėti medinį šaukštą, kad oras būtų efektyviai ištraukiamas iš didesnių nei 15 cm aukščio keptuvių.

# Nustatymų pritaikymas

## Nustatymų atvėrimas

Kaitlentė yra išjungta.

- Lieskite ⏻ *Įj. / išj.*, kol laikmačio indikatoriuje pasirodys *PC*.

## Parametrų nustatymas

Parametrų ir kodo rodmuo keičiasi kas 5 sekundes.

- Kai rodoma *PC* arba parametras (pvz., *P.01*), lieskite + *Pliusas*, kol laikmačio indikatoriuje pasirodys norimas parametro numeris.

## Kodo nustatymas

Parametrų ir kodo rodmuo keičiasi kas 5 sekundes.

- Kai rodomas kodas (pvz., *C.00*), lieskite + *Pliusas*, kol laikmačio indikatoriuje pasirodys norimas kodo numeris.

## Nustatymų išsaugojimas

- Kai rodoma (pvz., *PC*), lieskite ⏻ *Įj. / išj.*, kol užges indikatoriai.

## Nustatymų atsisakymas

- Kai rodomas parametras (pvz., *P.01*) arba kodas (pvz., *C.00*), lieskite ⏻ *Įj. / išj.*, kol užges indikatoriai.

| Parametras [1] | | Kodas | Nustatymai [2] |
|---|---|---|---|
| P.01 | Parodomojo režimo įjungimas | C.00 | **Parodomojo režimo išjungimas** |
| | | C.01 | Parodomojo režimo įjungimas įjungtas[3] |
| P.02 | Elektros energijos valdiklis[4] | C.00 | **išj.** |
| | | C.01 | 5700 W |
| | | C.02 | 4500 W |
| | | C.03 | 3300 W |
| | | C.04 | 2800 W |
| | | C.05 | 1500 W |
| P.03 | Gamyklinis nustatymas | C.00 | **Neatkurti gamyklinių nustatymų** |
| | | C.01 | Atkurkite gamyklinius nustatymus |
| P.04 | Kaitlentės galios pakopų nustatymo diapazonas | C.00 | 9 galios pakopos be tarpinių pakopų + “Booster” pakopa |
| | | C.01 | **9 galios pakopos su tarpinėmis pakopomis + “Booster” pakopa** |
| P.07 | Laikmačio garsinis signalas | C.00 | Išjungta |
| | | C.04 | **Įjungta** |
| P.08 | Paleidimo blokatorius | C.00 | **Tik rankinis paleidimo blokatoriaus įjungimas** |
| | | C.01 | Automatinis paleidimo blokatoriaus įjungimas |
| P.15 | Nuolatinis puodo atpažinimas | C.00 | Nuolatinis puodo atpažinimas išj. |
| | | C.01 | **Nuolatinis puodo atpažinimas įj.** |
| P.17 | Integruoto garų ištraukimo veikimo režimas | C.00 | **Recirkuliacinio oro režimas** |
| | | C.01 | Ištraukiamojo oro režimas |
| P.20 | Klaidų atmintinės išvalymas[5] | C.00 | **Išjungta** |
| | | C.01 | Klaidų atmintinės išvalymas |

[1] Nenurodytos programos nėra priskirtos.

[2] Gamykloje nustatytas kodas pažymėtas paryškintu šriftu.

[3] Įjungus kaitlentę, laikmačio indikatoriuje keletą sekundžių rodoma dE.

[4] Galima sumažinti bendrąją kaitlentės galią, kad ji atitiktų vietos energijos skirstymo operatoriaus reikalavimus.

[5] *P.20* skirtas tik priežiūrai.

## Programinės įrangos versijos rodmuo

- Įjunkite kaitlentę.
- Vienu metu lieskite laikmačio indikatorių ir apačioje kairėje esančios kaitvietės indikatorių, kol pasigirs signalas.
- Per 10 sekundžių vienu metu lieskite laikmačio indikatorių ir apačioje dešinėje esančios kaitvietės indikatorių, kol pasigirs signalas.

Rodomus skaičius galite įvertinti kartu su klientų aptarnavimo skyriumi.

## Paviršiai

Kaitlenčių modeliuose su priedu “MattFinish” naudojama matinė juodos spalvos stiklo keramika. “MattFinish” stiklo keramikos kaitlentės skiriasi nuo įprastos stiklo keramikos kaitlentės savo šiurkštesne struktūra ir mažesniais šviesos atspindžiais. Dėl ypatingų “MattFinish” stiklo keramikos savybių reikia laikytis specialių valymo instrukcijų.

## Stiklo keramikos valymas: KMDA 5649 FR, KMDA 5649 FL

“MattFinish” stiklo keramikos kaitlentės valymas aprašytas skyriaus “Valymas ir priežiūra”, poskyryje “MattFinish” stiklo keramikos kaitlentės valymas”.

**Valymas ir priežiūros saugos nurodymai**

⚠ Valant įprastą stiklo keramiką, pvz., “MattFinish” stiklo keramiką,

įprasta stiklo keramika gali būti pažeista.

Įprastą stiklo keramiką valykite pagal įprastos stiklo keramikos kaitlentės valymo instrukcijas.

⚠ Galite nusideginti prisilietę prie karštų paviršių.

Baigus ruošti maistą visos kaitlentės dalys gali būti labai karštos.

Išjunkite kaitlentę.

Prieš valydami leiskite kaitlentei atvėsti.

Naudojant netinkamus ploviklius paviršiai gali nusidažyti arba pakeisti spalvą, paviršius taip pat gali nudažyti ant kaitlentės pridegusios valymo priemonės. Paviršiai gali susibraižyti.

Palaukite, kol atvės paviršius, tada valykite kaitlentę.

Ploviklių likučius nedelsiant nuvalykite.

Nenaudokite šveičiančių ploviklių, galinčių subraižyti paviršių.

Valymui naudojamas indų ploviklis nepašalina visų nešvarumų ir likučių. Susiformuoja nematoma plėvelė, dėl kurios gali pakisti stiklo keramikos atspalvis. Šis spalvos pasikeitimas nenusivalo.

Stiklo keramikos plokštę reguliariai valykite specialiu stiklo keramikai skirtu valikliu.

▶ Niekada nevalykite kaitlentės gariniu valytuvu.

▶ Nevalykite jokiais smailiais daiktais.

**Plovimo intervalas**

- Kiekvieną kartą prieš naudojant: nuvalykite visą kaitlentę ir maisto ruošimo indų dugną.
- Po kiekvieno naudojimo: nuvalykite visą kaitlentę.
- 1 kartą per savaitę: kad valiklių likučiai nepridegtų, stiklo keramikos paviršių valykite “Miele” stiklo keramikos ir nerūdijančiojo plie-

no valikliu arba įprastu stiklo keramikai skirtu valikliu. Vadovaukitės ploviklio gamintojo nurodymais.

**Stiklo keramikos paviršių valymas**

**Įprastų nešvarumų valymas**

- Visą stiklo keramikos paviršių valykite drėgna, minkšta šluoste ir praskiestu indų plovikliu. Vadovaukitės ploviklio gamintojo nurodymais.

**Įsisenėjusių nešvarumų šalinimas**

- Visus stambius nešvarumus valykite drėgna šluoste, o pridžiuvusius pašalinkite stiklo grandikliu.
- Stiklo keramikos paviršių valykite "Miele" stiklo keramikos ir nerūdijančiojo plieno valikliu, įprastu stiklo keramikai skirtu valikliu arba šveitimo pieneliu. Vadovaukitės ploviklio gamintojo nurodymais.

**Valymo pabaigoje**

- Drėgna šluoste nuvalykite visus valiklių likučius.
- Kas kartą nuvalę stiklo keramikos paviršių nusausinkite.

**Netinkamos valymo priemonės**

Kad nepažeistumėte paviršių, nenaudokite:

- valymo priemonių, kurių sudėtyje yra sodos, amoniako, rūgščių arba chloridų;
- dėmių ir rūdžių valiklių;
- šveitimo priemonių (pvz., šveičiamųjų miltelių, pienelio, valomojo akmens);
- valymo priemonių, kurių sudėtyje yra tirpiklių;
- indaplovėms skirtų ploviklių;
- keptuvų ir orkaičių valymui skirtų aerozolių;
- šveitimui skirtų šepečių;
- purvo trintukų;
- kempinių.

## "MattFinish" stiklo keramikos kaitlentės valymas: KM-DA 5649 FL MattFinish

Standartinių stiklo keramikos kaitlenčių valymas aprašytas skyriuje "Valymas ir priežiūra", dalyje "Stiklo keramikos kaitlentės valymas".

**Valymas ir priežiūros saugos nurodymai**

Jei "MattFinish" stiklo keramiką valysite taip pat, kaip įprastą, "MattFinish" stiklo keramika gali nenusivalyti.

"MattFinish" stiklo keramiką valykite pagal "MattFinish" stiklo keramikos kaitlentėms skirtas valymo instrukcijas.

⚠ Galite nusideginti prisilietę prie karštų paviršių.

Baigus ruošti maistą visos kaitlentės dalys gali būti labai karštos.

Išjunkite kaitlentę.

Prieš valydami leiskite kaitlentei atvėsti.

Naudojant netinkamus ploviklius paviršiai gali nusidažyti arba pakeisti spalvą, paviršius taip pat gali nudažyti ant kaitlentės pridegusios valymo priemonės.

Palaukite, kol atvės paviršius, tada valykite kaitlentę.

Ploviklių likučius nedelsiant nuvalykite.

⚠ Atsargiai elkitės su cheminiais plovikliais! Kai kurios iš šių medžiagų yra ėsdinančios ir dirginančios.

Vadovaukitės cheminių ploviklių galiojančiomis saugos taisyklėmis ir gamintojų saugos duomenų lapais!
Naudokite apsaugines pirštines!

Nuo kosmetikos priemonių, ypač apsaugos nuo saulės priemonių arba rankų dezinfekavimo priemonių, ant stiklinių matinių paviršių gali likti dėmių.

Jeigu kosmetikos priemonių pateko ant stiklinio matinio paviršiaus, jas iš karto nuvalykite šiltu vandeniu, plovikliu ir švaria mikropluošto šluoste.

▶ Niekada nevalykite kaitlentės gariniu valytuvu.

▶ Nevalykite jokiais smailiais daiktais.

**Plovimo intervalas**

- Kiekvieną kartą prieš naudojant: nuvalykite visą kaitlentę ir maisto ruošimo indų dugną.
- Po kiekvieno naudojimo: nuvalykite visą kaitlentę.
- 1 kartą per savaitę: kad valiklių likučiai nepridegtų, stiklo keramikos paviršių valykite “Miele” stiklo keramikos ir nerūdijančiojo plieno valikliu arba įprastu stiklo keramikai skirtu valikliu. Vadovaukitės ploviklio gamintojo nurodymais.

**“MattFinish” stiklo keramikos paviršių valymas**

**Įprastų nešvarumų valymas**

- Visą stiklo keramikos paviršių valykite drėgna, minkšta šluoste ir praskiestu indų plovikliu. Vadovaukitės ploviklio gamintojo nurodymais.

**Įsisenėjusių nešvarumų šalinimas**

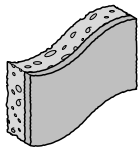

1. Plovimo kempinėlės su minkšta šveitimo puse pavyzdys.

- Visus stambius nešvarumus valykite drėgna šluoste, o pridžiuvusius pašalinkite stiklo grandikliu.
- Stiklo keramikos paviršių valykite “Miele” stiklo keramikos ir nerūdijančiojo plieno valikliu, įprastu stiklo keramikai skirtu valikliu arba šveitimo pieneliu. Vadovaukitės ploviklio gamintojo nurodymais.
- Labai nešvarias vietas 15 minučių suminkštinkite šveitimo pieneliu.

- Paveiktas vietas 2–5 minutes valykite plovimo kempinėlės minkšta šveitimo puse (1).
- Jei vis dar yra nešvarumų, procesą kartokite iki 3 kartų.

**Labai įsisenėjusių nešvarumų šalinimas**

- Jei nešvarumų labai daug, naudokite kaitlentėms pritaikytą stiprų šarminį orkaičių arba keptuvų valiklį. Palikite ploviklį veikti ne mažiau kaip 30 minučių.

**Valymo pabaigoje**

- Drėgna šluoste nuvalykite visus valiklių likučius.
- Kas kartą nuvalę stiklo keramikos paviršių nusausinkite.

**Netinkami plovikliai**

Kad nepažeistumėte paviršių, nenaudokite:

- ploviklių, kurių sudėtyje yra sodos, amoniako, rūgščių arba chloridų;
- dėmių ir rūdžių valiklių;
- šveitimo miltelių ir šveitimo akmenų;
- ploviklių, kurių sudėtyje yra tirpiklių;
- indaplovėms skirtų ploviklių;
- šveitimui skirtų šepečių;
- purvo trintukų.

## Indaplovėms pritaikytos dalys

Nuimamas savo kaitlentės dalis galite valyti taip:

| | Mechaniškai | Rankomis |
|---|---|---|
| Dengiamosios grotelės | X | X |
| Riebalų filtras | X | X |
| Lašų surinkimo vonelė | X | X |
| Plovimo dangtelis | X | X |

## Dengiamosios grotelės

**Dengiamųjų grotelių išėmimas**

Dengiamąsias groteles galima apgadinti.
Dengiamąsias groteles traukite vertikaliai aukštyn iš KMDA.

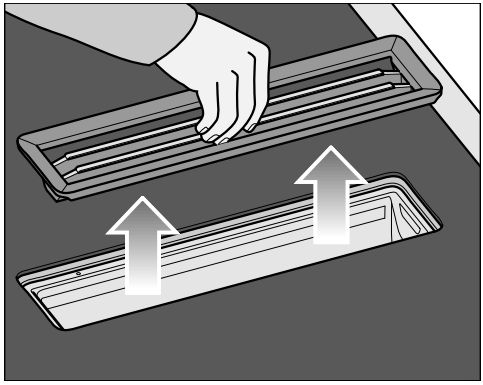

- Suimkite groteles per vidurį už strypelių.
- Vertikaliai patraukite į viršų ir išimkite.

**Dengiamųjų grotelių plovimas rankomis**

- Dengiamąsias groteles plaukite šiltame vandenyje, naudokite indų plovimo šepetėlį, įpilkite švelnaus indų ploviklio. Nenaudokite koncentruotų indų ploviklių.

**Dengiamųjų grotelių plovimas indaplovėje**

- Dengiamąsias groteles kuo vertikaliau įstatykite į apatinį krepšį.
- Naudokite įprastą indų ploviklį.
- Pasirinkite programą, kurios maks. plovimo temperatūra yra 55 °C.

## Riebalų filtras

**Riebalų filtro išėmimas**

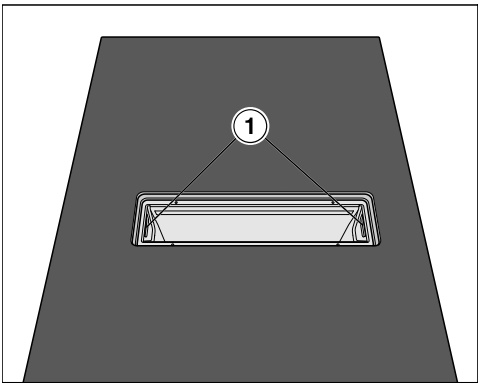


- Išimkite dengiamąsias groteles.
- Riebalų filtrą atsargiai suimkite už įleistų rankenėlių (1) ir išimkite. Stenkitės neapversti riebalų filtro.
- Iš riebalų filtro pagrindo išpilkite susikaupusį skystį.

**Riebalų filtro plovimas rankomis**

- Riebalų filtrą plaukite šiltame vandenyje, naudokite indų plovimo šepetėlį, įpilkite švelnaus indų ploviklio. Nenaudokite koncentruotų indų ploviklių.

**Plovimo indaplovėje nurodymai**

Dėl per aukštos temperatūros riebalų filtras gali tapti nenaudojamu, pvz., gali deformuotis. Pasirinkite programą, kurioje neviršijama rekomenduojama temperatūra.

Taip pat vadovaukitės naudojimo instrukcijoje pateiktais patarimais.

Atsižvelgiant į naudojamą ploviklį, ilgainiui gali pasikeisti filtro vidinių paviršių spalva. Tai neturi jokios įtakos riebalų filtro funkcijoms.

**Riebalų filtro plovimas indaplovėje**

- Riebalų filtrą taip pat pagrindu į viršų įdėkite į apatinį krepšį. Įsitikinkite, kad purškimo svirtis gali laisvai suktis.
- Naudokite įprastą indų plovimo priemonę.
- Pasirinkite programą, kurios maks. plovimo temperatūra yra 65 °C.

**Riebalų filtro įdėjimas**

Riebalų filtras ir riebalų filtro anga sukonstruoti taip, kad būtų neįmanoma supainioti jų įdėjimo padėčių. Nebandykite riebalų filtro įdėti jėga.

- Įdėkite riebalų filtrą taip, kad jis visiškai pasislėptų riebalų filtro angoje.

**Riebalų filtro keitimas**

Reguliariai naudojami ir valomi riebalų filtrai gali susidėvėti.

Jeigu pastebėjote filtro pakitimus, pakeiskite jį nauju.

Riebalų filtrą galite užsisakyti “Miele” klientų aptarnavimo skyriuje (žr. šios naudojimo instrukcijos pabaigą) arba “Miele” prekybos vietoje.

**Riebalų filtro veikimo valandų skaitiklio atsukimas**

Išvalę riebalų filtrą atsukite veikimo valandų skaitiklį.

- 3 sekundes lieskite *Riebalų filtro indikatorius*.

Mygtukas užgęsta.

## Kvapų filtras (tik naudojant nukreipiamą recirkuliacinio oro arba “Plug&Play” režimą)

### Kvapų filtro keitimas (tik naudojant nukreipiamąjį recirkuliacinio oro arba “Plug&Play” režimą)

Po 120 veikimo valandų kvapų filtrus būtina pakeisti. *Kvepalų filtro indikatorius* yra apšviestas.

Šios naudojimo instrukcijos KMDA modeliams tinkami kvapų filtrai yra: DKF 37-P.

- Išimkite dengiamąsias groteles.
- Išimkite riebalų filtrą.

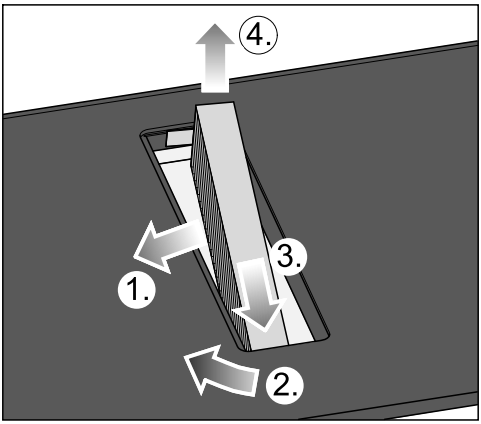


- Išimkite kvapų filtrą.

### Kvapų filtro veikimo valandų skaitiklio atsukimas (tik naudojant nukreipiamą recirkuliacinio oro arba “Plug&Play” režimą)

Recirkuliacinės dėžutės naudojimo ir montavimo instrukcijoje nurodyta, kad būtina suaktyvinti kvapų filtro veikimo valandų skaitiklį. Tai nebūtina.

*Kvapų filtro indikatorius* taip pat yra apšviestas, kai gartraukis veikia ištraukiamojo oro režimu.

- 3 sekundes lieskite *Kvapų filtro indikatorius*.

Mygtukas užgęsta.

## Gartraukio lašų surinkimo vonelės plovimas

Jei patiekalams užvirus arba išsiliejus į gartraukį pateko skysčių, išvalykite lašų surinkimo vonelę.

- Išimkite riebalų filtrą ir išvalykite, kaip aprašyta skyriaus “Valymas ir priežiūra” skirsnyje “Riebalų filtras”.

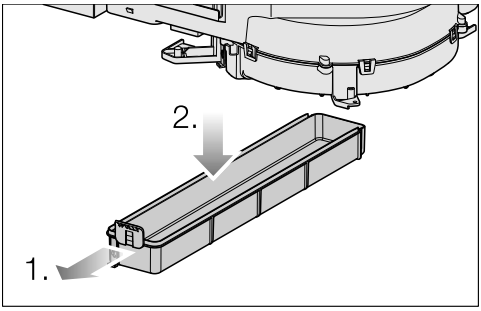


- Plastikinę plokštelę spauskite į kairę ①, kol lašų surinkimo vonelę galėsite patraukti žemyn ②.
- Išpilkite skystį.
- Išvalykite ir išsausinkite lašų surinkimo vonelę.
- Išvalykite ir nusausinkite atviras gartraukio vidines dalis.
- Lašų surinkimo vonelę dar kartą pritvirtinkite prie korpuso.
- Vėl įstatykite riebalų filtrą ir uždėkite dengiamąsias groteles.

## Gartraukio korpuso vidinės dalies valymas

- Išimkite riebalų filtrą.
- Nuo pasiekiamų korpuso dalių nuvalykite susikaupusius riebalus.

Daugumą veikimo sutrikimų ir klaidų galite pašalinti savarankiškai. Paprastai tai padeda sutaupyti laiko ir pinigų, nes nereikia kreiptis į klientų aptarnavimo skyrių.

Daugiau informacijos apie savarankišką veikimo sutrikimų šalinimą ieškokite: www.miele.lt/support/customer-assistance.

## Rodmenų / ekrano pranešimai

| Problema | Priežastis ir šalinimas |
|---|---|
| **Įjungus kaitlentę arba palietus mygtuką, laikmačio indikatoriuje keletą sekundžių rodoma** LOC. | Paleidimo blokatorius suaktyvintas.<br>■ Išaktyvinkite paleidimo blokatorių. |
| | Užraktas suaktyvintas.<br>■ Išaktyvinkite užraktą. |
| **Įjungus kaitlentę, laikmačio indikatoriuje trumpai rodoma** dE. **Kaitvietės nekaista.** | Kaitlentė veikia parodomuoju režimu.<br>Ant kaitlentės yra uždėtas maisto ruošimo indas.<br>■ Įjunkite kaitlentę.<br>■ Išjunkite parodomąjį režimą. |
| **Laikmačio indikatoriuje mirksi** E **pakaitomis su** 1. | Suveikė apsauga nuo perkaitimo.<br>■ Palaukite, kol kaitlentė atvės.<br>■ Pašalinkite perkaitimo priežastis.<br>■ Patikrinkite, ar kaitlentė veikia.<br>■ Jei laikmačio indikatoriuje ir toliau rodomas klaidos pranešimas, kreipkitės į klientų aptarnavimo skyrių. |
| **Laikmačio indikatoriuje pakaitomis rodoma** E **ir** 2. | Ventiliatorius užblokuotas arba sugedęs.<br>■ Patikrinkite, ar ventiliatoriaus neblokuoja koks nors daiktas.<br>■ Pašalinkite daiktą.<br>■ Jei laikmačio indikatoriuje ir toliau rodomas klaidos pranešimas, kreipkitės į klientų aptarnavimo skyrių. |
| **Kaitlentė išsijungė automatiškai. Dar kartą įjungus kaitlentę, laikmačio indikatoriuje rodoma** Er03. | Vienas arba keli mygtukai yra uždengti, pvz., uždėjus pirštą arba daiktą arba ištekėjus patiekalui.<br>■ Pašalinkite nešvarumus ir (arba) daiktus. |
| **Laikmačio indikatoriuje pakaitomis rodoma** E **ir** 4 **arba** 6. | Netinkama kaitlentės įtampa.<br>■ Atjunkite kaitlentę nuo elektros tinklo.<br>■ Kreipkitės į klientų aptarnavimo skyrių. |

# Problemų šalinimas

| Problema | Priežastis ir šalinimas |
|---|---|
| **Laikmačio indikatoriuje rodomas vienas iš šioje lentelėje nenurodytų pranešimų.** | Elektronikos klaida.<br>■ Maždaug 1 minutei išjunkite elektros energijos tiekimą kaitlentei.<br>■ Jei atnaujinus elektros energijos tiekimą problema išlieka, kreipkitės į klientų aptarnavimo skyrių. |

## Nenumatytas veiksmas

| Problema | Priežastis ir šalinimas |
|---|---|
| **9 galios pakopa automatiškai sumažinama, jeigu sujungtai maisto ruošimo zonai taip pat nustatoma 9 galios pakopa.** | Vienu metu naudojant 9 galios pakopą, viršijama leistina bendroji galia.<br>■ Naudokite kitą kaitvietę. |
| **Automatiškai išsijungia viena kaitvietė arba visa kaitlentė.** | Prietaisas buvo per ilgai įjungtas.<br>■ Dar kartą įjunkite kaitlentę arba kaitvietę. |
| | Suveikė apsauga nuo perkaitimo.<br>■ Leiskite kaitlentei atvėsti.<br>■ Pašalinkite perkaitimo priežastis.<br>■ Patikrinkite, ar veikia kaitlentė.<br>■ Jei problema išlieka, kreipkitės į “Miele” klientų aptarnavimo skyrių. |
| **Pasirinkus galios pakopą, kaitvietė veikia kitaip nei įprastai.** | Suveikė apsauga nuo perkaitimo.<br>■ Leiskite kaitlentei atvėsti.<br>■ Pašalinkite perkaitimo priežastis.<br>■ Patikrinkite, ar veikia kaitlentė.<br>■ Jei problema išlieka, kreipkitės į “Miele” klientų aptarnavimo skyrių. |
| **“Booster” pakopa automatiškai nutraukiama anksčiau laiko.** | Suveikė apsauga nuo perkaitimo.<br>■ Leiskite kaitlentei atvėsti.<br>■ Pašalinkite perkaitimo priežastis.<br>■ Patikrinkite, ar veikia kaitlentė.<br>■ Jei problema išlieka, kreipkitės į “Miele” klientų aptarnavimo skyrių. |

## Netenkinantis rezultatas

| Problema | Priežastis ir šalinimas |
|---|---|
| **Įjungus užvirimo automatiką, maisto ruošimo indo turinys neužverda.** | Kaitinami dideli maisto produktų kiekiai.<br>■ Užvirinkite nustatę aukščiausią galios pakopą, tada perjunkite atgal rankiniu būdu. |
| | Maisto ruošimo indas prastai praleidžia šilumą.<br>■ Naudokite kitą indą, kuris lengviau praleidžia šilumą. |
| **Gartraukio oro ištraukimo našumas yra mažas.** | Nustatytas recirkuliacinio oro veikimo režimas.<br>■ Pakeiskite integruoto garų ištraukimo veikimo režimą (*P.11*) į ištraukiamojo oro režimą (*C.01*). |

## Bendrosios problemos arba techninės triktys

| Problema | Priežastis ir šalinimas |
|---|---|
| **Kaitlentė arba kaitvietės neįsijungia.** | Sutriko elektros srovės tiekimas.<br>■ Patikrinkite, ar neišsijungė elektros instaliacijos saugiklis. Susisiekite su įgaliotu elektriku arba “Miele” garantinio aptarnavimo skyriumi (nominalios saugiklio vertės nurodytos specifikacijų lentelėje). |
| | Gali būti, kad atsirado techninė triktis.<br>■ Maždaug 1 minutei atjunkite prietaisą nuo elektros tinklo:<br>– galite išjungti atitinkamo saugiklio jungiklį, išsukti lydųjį saugiklį arba<br>– liekamosios srovės apsauginį jungiklį (FI apsauginį jungiklį).<br>■ Jei pakartotinai įjungus / įsukus saugiklį arba FI apsauginį jungiklį prietaisas vis tiek neįsijungia, kvieskite elektriką arba kreipkitės į garantinio aptarnavimo skyrių. |
| **Naudojant naują kaitlentę, gali jaustis nemalonus kvapas ar pasklisti dūmai.** | Metaliniai konstrukciniai elementai yra apsaugoti priežiūros priemone. Pirmą kartą naudojant prietaisą, gali pasklisti kvapas ir dūmai. Net ir indukcinių ričių medžiaga pirmomis eksploatavimo valandomis išskiria kvapą. Kiekvieną kartą naudojant, šis kvapas mažės, kol galutinai išnyks. Kvapas ir galimai pasklidę dūmai nereiškia, kad prietaisas netinkamai prijungtas arba sugedęs, jie nėra kenksmingi. |
| **Išjungus kaitlentę, girdimas veikimo garsas.** | Kol atvės kaitlentė, veiks ventiliatorius, tada išsijungs automatiškai. |

# Problemų šalinimas

| Problema | Priežastis ir šalinimas |
|---|---|
| **Į gartraukį pateko skysčio.** | Patiekalams užvirus arba išsiliejus, per dengiamąsias groteles į gartraukį pateko skysčio.<br>Į riebalų filtro pagrindą telpa apie 250 ml skysčio. Dar 900 ml skysčio telpa į lašų surinkimo vonelę, esančią po korpusu.<br>■ Išjunkite gartraukį.<br>■ Išvalykite riebalų filtrą, lašų surinkimo vonelę ir korpuso vidų. |
| **Sumažėjo siurbimo galia. Padidėjo ištraukimo garsas.** | Gali būti, kad gartraukis kažką įtraukė (pvz., šluostę).<br>■ Išjunkite gartraukį.<br>■ Išimkite riebalų filtrą.<br>■ Iš riebalų filtro išimkite įstrigusius daiktus. |
| **Šviečia** ▩ *Kvapų filtro indikatorius* | Kvapų filtrą reikia pakeisti.<br>■ Pakeiskite kvapų filtrą.<br>■ Atsukite atgal veikimo valandų skaitiklį. |
| **Šviečia** ⊛ *Riebalų filtro indikatorius*. | Riebalų filtrą reikia valyti.<br>■ Išvalykite riebalų filtrą. |

Užėję į www.miele.com/service rasite informacijos apie savarankišką sutrikimų šalinimą, taip pat apie atsargines “Miele” dalis.

## Kontaktai pranešti apie triktis

Jeigu sutrikimų nepavyksta pašalinti savarankiškai, informuokite jums prietaisą pardavusį pardavėją arba kreipkitės į “Miele” garantinio aptarnavimo skyrių.

Su “Miele” klientų aptarnavimo skyriumi galima susisiekti internete, adresu www.miele.com/service.

“Miele” klientų aptarnavimo skyriaus kontaktiniai duomenys nurodyti šio dokumento gale.

Klientų aptarnavimo skyriui reikia nurodyti modelio pavadinimą ir serijos numerį (SN). Abu šie duomenys nurodyti specifikacijų lentelėje arba skyriaus “Valdymas” poskyryje “Kaitlentės duomenys”.

## Specifikacijų lentelė

Specifikacijų lentelę galite priklijuoti čia. Atkreipkite dėmesį, kad modelio pavadinimas sutaptų su nurodytu kitoje šio dokumento pusėje.

## Garantija

Garantinis laikotarpis yra 2 metai.

Daugiau informacijos nurodyta pridėtose garantinio aptarnavimo sąlygose.

## Garantijos sąlygos

“Miele” Lietuva pirkėjui suteikia – papildomai prie pardavėjo pagal įstatymus suteikiamos garantijos ir jos neapribojant – teisę į garantiją naujiems prietaisams pagal toliau pateiktus garantinius įsipareigojimus:

**I Garantijos trukmė ir pradžia**

1. Garantija suteikiama šiam laikotarpiui:
   a) 24 mėnesiai buitiniams prietaisams, naudojamiems pagal paskirtį;
   b) 12 mėnesių profesionaliems prietaisams, naudojamiems pagal paskirtį.
2. Garantijos galiojimo terminas pradedamas skaičiuoti nuo datos, nurodytos ant prietaiso pirkimo sąskaitos.

# Klientų aptarnavimo skyrius

Dėl suteiktų garantinių paslaugų ir pristatytų atsarginių dalių garantijos galiojimo terminas nepratęsiamas.

**II Garantijos suteikimo sąlygos**

1. Prietaisas buvo įsigytas specializuotoje parduotuvėje arba tiesiogiai iš “Miele” ES šalyje, Šveicarijoje arba Norvegijoje ir ten buvo naudojamas.
2. Klientų aptarnavimo tarnybos technikui pareikalavus, pateikiamas garantijos patvirtinimas (pirkimo sąskaita arba užpildyta garantijos kortelė).

**III Garantijos turinys ir suteikiamos paslaugos**

1. Prietaiso trūkumai pašalinami per numatytą terminą jį pataisant arba pakeičiant atitinkamą dalį. Susijusias išlaidas, pavyzdžiui, už transportavimą, naudojimąsi keliais, darbą ir atsargines dalis, padengia “Miele” Lietuva. Pakeistos dalys arba prietaisai tampa “Miele” Lietuva nuosavybe.
2. Remiantis šia garantija, bendrovei “Miele” Lietuva negalima pateikti pretenzijų dėl žalos atlyginimo, nebent “Miele” Lietuva paskirtos ir įgaliotos klientų aptarnavimo tarnybos darbuotojai žalos padarė tyčia arba dėl šiurkštaus aplaidumo.
3. Neteikiamos eksploatacinių medžiagų ir priedų pristatymo paslaugos.

**IV Garantijos suteikimo apribojimai**

Garantija netaikoma trūkumams arba triktims, kurių priežastys yra šios:

1. Netinkamas pastatymas arba įrengimas, pvz., galiojančių saugos potvarkių arba raštiškų naudojimo, įrengimo ir montavimo instrukcijų nepaisymas.
2. Naudojimas ne pagal paskirtį, netinkamas valdymas arba netinkamų medžiagų naudojimas, pvz., netinkamų skalbimo priemonių, ploviklių arba chemikalų naudojimas.
3. Kitoje ES šalyje, Šveicarijoje arba Norvegijoje įsigytas prietaisas dėl ypatingų techninių specifikacijų negali būti naudojamas arba naudojamas taikant tam tikrus apribojimus.
4. Išoriniai veiksniai, pvz., transportuojant padaryta žala, pažeidimas dėl smūgio arba sutrenkimo, žala dėl nepalankių oro sąlygų arba kitų gamtos veiksnių.
5. Remonto darbai ir pakeitimai, kuriuos atliko “Miele” nemokyti ir neįgalioti klientų aptarnavimo tarnybos darbuotojai.
6. Ne “Miele” originalių atsarginių dalių ir ne “Miele” patvirtintų priedų naudojimas.
7. Sudužęs stiklas ir perdegusios kaitinamosios lemputės.
8. Elektros srovės ir įtampos svyravimai, kai nepasiekiamos arba viršijamos gamintojo nurodytos paklaidos ribos.
9. Neatliekami naudojimo instrukcijoje nurodyti priežiūros ir valymo darbai.

**V Duomenų apsauga**

Asmeniniai duomenys naudojami tik vykdant užsakymą ir suteikiant garantiją, jei prireiks, atsižvelgiant į pagrindines duomenų apsaugos sąlygas.

## Produktų duomenų lapai

Toliau pridedami šioje naudojimo ir montavimo instrukcijoje aprašytų modelių produktų duomenų lapai.

### Informacija apie elektrines kaitlentes

pagal nurodytą potvarkį (ES) Nr. 66/2014

| **MIELE** | |
|---|---|
| **Tiekiamo modelio identifikavimo ženklas** | KMDA 5649 FR, KMDA 5649 FL, KMDA 5649 FL MattFinish |
| Kaitvietės rūšis | Montavimas |
| Virimo vietų ir (arba) sričių skaičius | 4 |
| Esant apvalioms virimo vietoms: naudingosios virimo vietos / srities skersmuo<br>Esant neapvalioms virimo vietoms arba sritims: naudingosios virimo vietos / srities ilgis / plotis L/W | 1. = Ø 120-160 mm<br>2. = Ø 140-210 mm<br>3. = 210x380 mm |
| Vienam kilogramui kiekvienoje virimo vietoje arba srityje suvartojamos energijos kiekis ($EC_{electric\ cooking}$) | 1. = 177,7 Wh/kg<br>2. = 206,7 Wh/kg<br>3. = 192,5 Wh/kg |
| Kaitvietės suvartojamos energijos kiekis vienam kilogramui ($EC_{electric\ hob}$) | 192,3 Wh/kg |
| - „Vario“ dviejų kontūrų zona / priekyje kairėje / Indukcija | |
| - „Vario“ dviejų kontūrų zona / galinėje pusėje kairėje / Indukcija | |
| - “Flex” maisto ruošimo zona / dešinėn / Indukcija | |
| | |

### Buitinių gartraukių duomenų lapas

pagal nurodytus potvarkius (ES) Nr. 65/2014 ir (ES) Nr. 66/2014

| **MIELE** | |
|---|---|
| **Tiekiamo modelio identifikavimo ženklas** | KMDA 5649 FR, KMDA 5649 FL, KMDA 5649 FL MattFinish |
| Metinis suvartojamos energijos kiekis ($AEC_{hood}$) | 48,7 kWh per metus |
| Energijos vartojimo efektyvumo klasė | A |
| Energijos vartojimo efektyvumo indeksas ($EEI_{hood}$) | 45,5 |
| Srauto dinaminis efektyvumas ($FDE_{hood}$) | 33,8 |
| Srauto dinaminio efektyvumo klasė | |
| Nuo A (didžiausias efektyvumas) iki G (mažiausias efektyvumas) | A |
| Apšvietimo efektyvumas ($LE_{hood}$) | 0,0 lx/W |
| Apšvietimo efektyvumo klasė | |
| Nuo A (didžiausias efektyvumas) iki G (mažiausias efektyvumas) | NA |

# Techniniai duomenys

| | |
|---|---|
| Riebalų filtravimo našumas | 91,0% |
| Riebalų filtravimo našumo klasė | |
| Nuo A (didžiausias efektyvumas) iki G (mažiausias efektyvumas) | B |
| Išmatuotasis optimalaus našumo taško oro srautas | 335,8 $m^3/h$ |
| Oro srautas (mažiausias greitis) | 230 $m^3/h$ |
| Oro srautas (didžiausias greitis) | 495 $m^3/h$ |
| Oro srautas (intensyvioji arba spartinančioji veiksena) | 635 $m^3/h$ |
| Oro srautas ($Q_{max}$) | 635,9 $m^3/h$ |
| Išmatuotasis optimalaus našumo taško oro slėgis | 605 Pa |
| A įvertintas akustinio triukšmo lygis (mažiausias greitis) | 48 dB |
| A įvertintas akustinio triukšmo lygis (didžiausias greitis) | 66 dB |
| A įvertintas akustinio triukšmo lygis (intensyvioji arba sparčioji veiksena) | 71 dB |
| Išmatuotoji optimalaus našumo taško vartojamoji elektrinė galia | 166,8 W |
| Vartojamoji galia budėjimo režimu ($P_s$) | 0,30 W |
| Vardinė apšvietimo sistemos galia | W |
| Apšvietimo sistemos užtikrinama vidutinė virimo paviršiaus apšvieta | lx |
| Laiko didėjimo daugiklis | 0,8 |

## Autoriaus teisės ir licencijos

Zhongshan E-Tech ANC Co., Ltd All rights reserved.

Redistribution and use in source and binary forms, with or without modification, are permitted provided that the following conditions are met:

1. Redistributions of source code must retain the above copyright notice, this list of conditions and the following disclaimer.
2. Redistributions in binary form must reproduce the above copyright notice, this list of conditions and the following disclaimer in the documentation and/or other materials provided with the distribution.
3. Neither the name of Zhongshan E-Tech ANC Co., Ltd nor the names of its contributors may be used to endorse or promote products derived from this software without specific prior written permission.

THIS SOFTWARE IS PROVIDED BY THE COPYRIGHT HOLDERS AND CONTRIBUTORS "AS IS" AND ANY EXPRESS OR IMPLIED WARRANTIES, INCLUDING, BUT NOT LIMITED TO, THE IMPLIED WARRANTIES OF MERCHANTABILITY AND FITNESS FOR A PARTICULAR PURPOSE ARE DISCLAIMED. IN NO EVENT SHALL THE COPYRIGHT HOLDER OR CONTRIBUTORS BE LIABLE FOR ANY DIRECT, INDIRECT, INCIDENTAL, SPECIAL, EXEMPLARY, OR CONSEQUENTIAL DAMAGES (INCLUDING, BUT NOT LIMITED TO, PROCUREMENT OF SUBSTITUTE GOODS OR SERVICES; LOSS OF USE, DATA, OR PROFITS; OR BUSINESS INTERRUPTION) HOWEVER CAUSED AND ON ANY THEORY OF LIABILITY, WHETHER IN CONTRACT, STRICT LIABILITY, OR TORT (INCLUDING NEGLIGENCE OR OTHERWISE) ARISING IN ANY WAY OUT OF THE USE OF THIS SOFTWARE, EVEN IF ADVISED OF THE POSSIBILITY OF SUCH DAMAGE.

Copyright 2024 - Zhongshan E-Tech ANC Co., Ltd

Apache License
Version 2.0, January 2004
http://www.apache.org/licenses/

TERMS AND CONDITIONS FOR USE, REPRODUCTION, AND DISTRIBUTION

1. Definitions.

"Contributor" shall mean Licensor and any individual or Legal Entity on behalf of whom a Contribution has been received by Licensor and subsequently incorporated within the Work.

"License" shall mean the terms and conditions for use, reproduction, and distribution as defined by Sections 1 through 9 of this document.

"Licensor" shall mean the copyright owner or entity authorized by the copyright owner that is granting the License.

"Legal Entity" shall mean the union of the acting entity and all other entities that control, are controlled by, or are under common control with that entity. For the purposes of this definition, "control" means (i) the power, direct or indirect, to cause the direction or management of such entity, whether by contract or otherwise, or (ii) ownership of fifty percent (50%) or more of the outstanding shares, or (iii) beneficial ownership of such entity.

"You" (or "Your") shall mean an individual or Legal Entity exercising permissions granted by this License.

"Source" form shall mean the preferred form for making modifications, including but not limited to software source code, documentation source, and configuration files.

"Object" form shall mean any form resulting from mechanical transformation or translation of a Source form, including but not limited to compiled object code, generated documentation, and conversions to other media types.

"Work" shall mean the work of authorship, whether in Source or Object form, made available under the License, as indicated by a copyright notice that is included in or attached to the work (an example is provided in the Appendix below).

"Derivative Works" shall mean any work, whether in Source or Object form, that is based on (or derived from) the Work and for which the editorial revisions, annotations, elaborations, or other modifications represent, as a whole, an original work of authorship. For the purposes of this License, Derivative Works shall not include works that remain separable from, or merely link (or bind by name) to the interfaces of, the Work and Derivative Works thereof.

"Contribution" shall mean any work of authorship, including the original version of the Work and any modifications or additions to that Work or Derivative Works thereof, that is intentionally submitted to Licensor for inclusion in the Work by the copyright owner or by an individual or Legal Entity authorized to submit on behalf of the copyright owner. For the purposes of this definition, "submitted"

means any form of electronic, verbal, or written communication sent to the Licensor or its representatives, including but not limited to communication on electronic mailing lists, source code control systems, and issue tracking systems that are managed by, or on behalf of, the Licensor for the purpose of discussing and improving the Work, but excluding communication that is conspicuously marked or otherwise designated in writing by the copyright owner as "Not a Contribution."

2. Grant of Copyright License. Subject to the terms and conditions of this License, each Contributor hereby grants to You a perpetual, worldwide, non-exclusive, no-charge, royalty-free, irrevocable copyright license to reproduce, prepare Derivative Works of, publicly display, publicly perform, sublicense, and distribute the Work and such Derivative Works in Source or Object form.
3. Grant of Patent License. Subject to the terms and conditions of this License, each Contributor hereby grants to You a perpetual, worldwide, non-exclusive, no-charge, royalty-free, irrevocable (except as stated in this section) patent license to make, have made, use, offer to sell, sell, import, and otherwise transfer the Work, where such license applies only to those patent claims licensable by such Contributor that are necessarily infringed by their Contribution(s) alone or by combination of their Contribution(s) with the Work to which such Contribution(s) was submitted. If You institute patent litigation against any entity (including a cross-claim or counterclaim in a lawsuit) alleging that the Work or a Contribution incorporated within the Work constitutes direct or contributory patent infringement, then any patent licenses granted to You under this License for that Work shall terminate as of the date such litigation is filed.
4. Redistribution. You may reproduce and distribute copies of the Work or Derivative Works thereof in any medium, with or without modifications, and in Source or Object form, provided that You meet the following conditions:

   You may add Your own copyright statement to Your modifications and may provide additional or different license terms and conditions for use, reproduction, or distribution of Your modifications, or for any such Derivative Works as a whole, provided Your use, reproduction, and distribution of the Work otherwise complies with the conditions stated in this License.

   – You must give any other recipients of the Work or Derivative Works a copy of this License; and
   – You must cause any modified files to carry prominent notices stating that You changed the files; and
   – You must retain, in the Source form of any Derivative Works that You distribute, all copyright, patent, trademark, and attribution notices from the Source form of the Work, excluding those notices that do not pertain to any part of the Derivative Works; and
   – If the Work includes a "NOTICE" text file as part of its distribution, then any Derivative Works that You distribute must include a readable copy of the attribution notices contained within such NOTICE file, excluding those notices

that do not pertain to any part of the Derivative Works, in at least one of the following places: within a NOTICE text file distributed as part of the Derivative Works; within the Source form or documentation, if provided along with the Derivative Works; or, within a display generated by the Derivative Works, if and wherever such third-party notices normally appear. The contents of the NOTICE file are for informational purposes only and do not modify the License. You may add Your own attribution notices within Derivative Works that You distribute, alongside or as an addendum to the NOTICE text from the Work, provided that such additional attribution notices cannot be construed as modifying the License.

5. Submission of Contributions. Unless You explicitly state otherwise, any Contribution intentionally submitted for inclusion in the Work by You to the Licensor shall be under the terms and conditions of this License, without any additional terms or conditions. Notwithstanding the above, nothing herein shall supersede or modify the terms of any separate license agreement you may have executed with Licensor regarding such Contributions.
6. Trademarks. This License does not grant permission to use the trade names, trademarks, service marks, or product names of the Licensor, except as required for reasonable and customary use in describing the origin of the Work and reproducing the content of the NOTICE file.
7. Disclaimer of Warranty. Unless required by applicable law or agreed to in writing, Licensor provides the Work (and each Contributor provides its Contributions) on an "AS IS" BASIS, WITHOUT WARRANTIES OR CONDITIONS OF ANY KIND, either express or implied, including, without limitation, any warranties or conditions of TITLE, NON-INFRINGEMENT, MERCHANTABILITY, or FITNESS FOR A PARTICULAR PURPOSE. You are solely responsible for determining the appropriateness of using or redistributing the Work and assume any risks associated with Your exercise of permissions under this License.
8. Limitation of Liability. In no event and under no legal theory, whether in tort (including negligence), contract, or otherwise, unless required by applicable law (such as deliberate and grossly negligent acts) or agreed to in writing, shall any Contributor be liable to You for damages, including any direct, indirect, special, incidental, or consequential damages of any character arising as a result of this License or out of the use or inability to use the Work (including but not limited to damages for loss of goodwill, work stoppage, computer failure or malfunction, or any and all other commercial damages or losses), even if such Contributor has been advised of the possibility of such damages
9. Accepting Warranty or Additional Liability. While redistributing the Work or Derivative Works thereof, You may choose to offer, and charge a fee for, acceptance of support, warranty, indemnity, or other liability obligations and/or rights consistent with this License. However, in accepting such obligations, You may act only on Your own behalf and on Your sole responsibility, not on behalf of any other Contributor, and only if You agree to indemnify, defend, and hold each

Contributor harmless for any liability incurred by, or claims asserted against, such Contributor by reason of your accepting any such warranty or additional liability.

END OF TERMS AND CONDITIONS

APPENDIX: How to apply the Apache License to your work.

To apply the Apache License to your work, attach the following boilerplate notice, with the fields enclosed by brackets "[]" replaced with your own identifying information. (Don't include the brackets!) The text should be enclosed in the appropriate comment syntax for the file format. We also recommend that a file or class name and description of purpose be included on the same "printed page" as the copyright notice for easier identification within third-party archives.

Licensed under the Apache License, Version 2.0 (the "License"); you may not use this file except in compliance with the License. You may obtain a copy of the License at

http://www.apache.org/licenses/LICENSE-2.0

Unless required by applicable law or agreed to in writing, software distributed under the License is distributed on an "AS IS" BASIS, WITHOUT WARRANTIES OR CONDITIONS OF ANY KIND, either express or implied. See the License for the specific language governing permissions and limitations under the License.




Vokietija - Miele & Cie. KG, Carl-Miele-Straße 29, 33332 Gütersloh

Miele

KMDA 5649 FR, KMDA 5649 FL,
KMDA 5649 FL MattFinish

lt-LT

M.-Nr. 13 187 320 / 01 / 002