Bruks- og monteringsanvisning
Kjøleskap



Bruksanvisningen **må** leses før oppstilling - installasjon – igangsetting.
Da beskytter du deg mot person- og materialskade.

no-NO

M.-Nr. 13 025 530

Innhold

Sikkerhetsregler og advarsler **4**

Bærekraft og miljøvern **13**
Slik sparer du energi 14

Oversikt **15**
Beskrivelse av skapet 15
KU 7015 15
KU 7016 16
Display 17
Betjening av kjøle-/fryseskapet via displayet 18
Slik fungerer betjeningen 19
Kort berøring av symbolet 19
Berøring av symbolet i 3 sekunder 19
Berøring av symbolet i 7 sekunder 19
Hovedmeny 19
Undermeny 19
Displayets hvilemodus 19
LED-visninger 19
Sikkerhet 20
Låsefunksjon 20
Døralarm 20
Nettverkstilkobling 20
Produktfunksjoner 21
Superkjøl 21
Sabbat-modus 21
Fabrikkinnstillinger 21
Messeinnstilling 21
Innredning 22
Flytting av hyllene/flaskehyllene i døren 22
Flytte hyllene 22
Ekstrautstyr: 22

Igangsetting **23**
Før første gangs bruk 23
Tilkobling av skapet 23
Inn- og utkobling av skapet 23
Innkobling av kjøle-/fryseskapet 23
Utkobling av kjøle-/fryseskapet .. 23
Vær oppmerksom på følgende ved lengre fravær 23
Forutsetninger for nettverks-tilkobling 23

Betjening **25**
Innstilling av temperatur 25
Slå på Superkjøl 25
Slå av Superkjøl 25
Oppbevaring av matvarer i kjølesonen 25
Forskjellige kjøleområder 26
Riktig oppbevaring av matvarer .. 27
Lagre matvarer i frukt- og grønnsakskuffene (VeggieBox) 27
Frysing og oppbevaring av ferske matvarer 27
Lagring av ferdig frysemat 28
Ferske matvarer som du fryser inn selv 28
Hurtigkjøling av drikkevarer 28
Tilberedning av isbiter 28

Tilpasse innstillinger **29**
Slå på låsefunksjon 29
Slå av låsefunksjonen 29
Innkobling av Sabbat-modus 29
Slå av Sabbat-modus 29
Nullstille innstillinger til fabrikk-innstilling 30
Aktivere WiFi-forbindelse 30
Deaktivere WiFi-forbindelse 30
Slå på messeinnstilling 30
Slå av messeinnstilling 30
Forlate servicemodus 31

Rengjøring og stell **32**
Henvisninger til rengjøringsmidler ... 32
Klargjøring av kjøle-/fryseskapet for rengjøring 33
Rengjøre kjøle-/fryseskapet inn-vendig 33

Innhold

Rengjøre tilbehør for hånd eller i oppvaskmaskinen 33
Ta ut og ta fra hverandre tilbehøret for rengjøring 34
Rengjøring av dørpakning 34
Rengjøring av ventilasjonsarealer 34
Avriming 35

Feilretting **37**
Innvendig lys 39
Årsaker til støy 40

Kundeservice **42**
Kontakt ved feil 42
EPREL-database 42
Garanti 42

Installasjon **43**
Oppstillingssted 43
Klimaklasse 44
Ventilasjon 44
Side-by-side-oppstilling 44
Omhengsling av døren 45
Bestilling av en monteringsanvisning i papirform 45
Møbeldør 45
- Spaltemål 45
Møbeldørens vekt 46
Begrensning av skapdørens åpningsvinkel 46
Innbyggingsmål 47
Innbyggingsnisje/sett fra siden .. 47
Tilkoblinger 48
Innbygging av skapet 49
For innbygging av kjøle-/fryseskapet trenger du følgende verktøy: 49
Klargjøring av kjøle-/fryseskapet 49
Skyve kjøle-/fryseskapet på plass 50
Justering av kjøle-/fryseskapet .. 51
Festing av kjøle-/fryseskapet i nisjen 52
Montering av møbeldøren 53
Elektrotilkobling 57

Informasjon **58**
Samsvarserklæring 58
Opphavsretter og lisenser 58

Sikkerhetsregler og advarsler

Dette kjøle-/fryseskapet oppfyller de gjeldende sikkerhetskravene. Ikke-forskriftsmessig bruk kan imidlertid føre til skader på personer og materiell.
Les den vedlagte bruks- og monteringsanvisningen nøye før du tar i bruk kjøle-/fryseskapet. Den gir viktige opplysninger om innbygging, sikkerhet, bruk og vedlikehold. Slik beskytter du deg selv og unngår skader på kjøle-/fryseskapet.
I henhold til internasjonal standard IEC 60335-1 gjør Miele uttrykkelig oppmerksom på at all tilgjengelig informasjon om installasjon av kjøle-/fryseskapet samt sikkerhetshenvisninger og advarsler skal leses nøye og følges.
Miele kan ikke gjøres ansvarlig for skader som skyldes at disse henvisningene ikke blir fulgt.
Ta vare på bruks- og monteringsanvisningen. Gi bruks- og monteringsanvisningen videre til en ny eier.

Forskriftsmessig bruk

▶ Kjøle-/fryseskapet er bestemt for bruk i husholdningen og på husholdningsliknende steder, som f.eks.
- i butikker, kontorer og lignende arbeidsplasser
- på gårdsbruk
- av kunder på hoteller, moteller, pensjonater o.l.

Dette skapet skal ikke brukes utendørs.

▶ Kjøle-/fryseskapet skal kun brukes til vanlige husholdningsformål som kjøling og oppbevaring av matvarer og, avhengig av modell, til oppbevaring av frossen mat, frysing av fersk mat og tilberedning av is.
Kjøle-/fryseskapet uten fryseboks er ikke egnet for innfrysing av matvarer.
Kjøle-/fryseskapet er egnet for innbygging under benk.
All annen bruk er ikke tillatt.

▶ Kjøle-/fryseskapet er ikke egnet for lagring og kjøling av medikamenter, blodplasma, laboratoriepreparater eller lignende stoffer eller produkter som ligger til grunn for direktivet om medisinsk utstyr. Feilaktig bruk av kjøle-/fryseskapet kan føre til skader på de lagrede matvarene eller at de blir fordervet. Videre er kjøle-/fryseskapet ikke egnet for drift i områder med eksplosjonsfare.
Miele kan ikke gjøres ansvarlig for skader som skyldes ureglementert bruk eller feil betjening.

▶ Personer (inkludert barn), som på grunn av sin psykiske eller fysiske tilstand eller pga. sin uerfarenhet eller uvitenhet ikke er i stand til å betjene kjøle-/fryseskapet på en sikker måte, må være under tilsyn av en ansvarlig person.
De får bare bruke kjøle-/fryseskapet uten tilsyn, dersom de har fått opplæring i sikker bruk og forstår mulige farer ved feil betjening.

Barn i husholdningen

▶ Barn under 8 år må holdes vekk fra kjøleskapet, med mindre barna er under konstant tilsyn.

▶ Barn over åtte år får bare betjene skapet uten tilsyn, dersom betjeningen er forklart slik, at de kan bruke det på en sikker måte. Barn må kunne se og forstå mulige farer ved feil betjening.

▶ Barn må ikke rengjøre eller vedlikeholde skapet uten tilsyn.

▶ Hold øye med barn som befinner seg i nærheten av skapet. Ikke la barn leke med skapet.

▶ Fare for kvelning. Barn kan vikle seg inn i emballasjen (f.eks. folie) mens de leker, eller trekke den over hodet og kveles. Hold emballasjen vekk fra barn.

Teknisk sikkerhet

▶ Det er testet at kjølemiddelkretsløpet er tett. Kjøle-/fryseskapet er i overensstemmelse med gjeldene sikkerhetsregler samt de relevante EU-retningslinjene.



Ved skade på kjølekretsløpet: Kjølemiddel og olje kan lekke ut og antennes.

▶ Advarsel: Brannfare/brennbare materialer. Dette symbolet er plassert på kompressoren og indikerer brennbare materialer. Ikke fjern denne etiketten.

Kjølemiddelet (informasjon på typeskiltet) er miljøvennlig, men brennbart.
Bruken av dette miljøvennlige kjølemiddelet fører delvis til økt driftsstøy. I tillegg til støy fra kompressoren, kan det forekomme strømningslyder i hele kjølekretsløpet. Disse effektene kan dessverre ikke unngås, men de har ingen innflytelse på kjøle-/fryseskapets funksjon.
Pass på at ingen deler av kjølekretsløpet blir skadet under transport og innbygging/oppstilling av kjøle-/fryseskapet. Kjølemiddel som spruter ut kan skade øynene, og kjølemiddel som lekker ut kan antennes.
Ved skader:

- Unngå åpen ild eller antennelseskilder.
- Koble kjøle-/fryseskapet fra el-nettet.
- Gjennomluft rommet der kjøle-/fryseskapet står i noen minutter.
- Ta kontakt med Mieles serviceavdeling.

▶ Jo mer kjølemiddel det er i et kjøle-/fryseskap, desto større må rommet være der skapet skal stå. Ved en eventuell lekkasje kan det i for små rom dannes en brennbar gass-luft-blanding. Per 8 g kjølemiddel må rommet være minst 1 m^3 stort. Mengden kjølemiddel står på typeskiltet innvendig i kjøle-/fryseskapet.

▶ Hvis ventilasjonsarealene er tildekket eller blokkert, kan det dannes en brannfarlig gass-luft-blanding hvis kjølekretsløpet blir skadet. De angitte ventilasjonsarealene må overholdes. Ventilasjonsarealene må ikke tildekkes eller blokkeres.

▶ Tilkoblingsdataene (sikring, frekvens, spenning) på skapets typeskilt må stemme overens med dataene for el-nettet, slik at det ikke oppstår skader på skapet. Sammenlign disse dataene før tilkobling. Spør elektrofagfolk hvis du er i tvil.

▶ Sikkerheten for skapets elektriske anlegg garanteres kun hvis det kobles til et forskriftsmessig installert jordingssystem. Det er meget viktig at denne grunnleggende sikkerhetsforutsetningen er i orden. I tvilstilfelle bør en fagperson kontrollere elektroinstallasjonen.

▶ Midlertidig eller permanent drift på et selvforsynt energiforsyningssystem eller et energiforsyningssystem som ikke er synkronisert med strømforsyningen (som f.eks. øynettverk, backup-systemer), er mulig. Forutsetning for drift er at energiforsyningssystemet overholder retningslinjene i NEK EN 50160 eller tilsvarende.
Funksjon og drift av sikkerhetstiltakene i husinstallasjonen og i dette produktet fra Miele må også sikres ved drift av øynettverk, eller ved drift som ikke er synkronisert med strømforsyningen, eventuelt erstattes av likeverdige tiltak i installasjonen. Eksempelvis som beskrevet i den aktuelle publiseringen av NEK EN 5272-2 / VDE-AR-E 2510-2.

▶ En skadet nettkabel må kun erstattes med en spesiell nettkabel av samme type (fås kjøpt i Mieles nettbutikk eller hos Mieles serviceavdeling). Av sikkerhetsgrunner skal den kun skiftes ut av kvalifiserte fagfolk eller Mieles serviceavdeling.

▶ Flerveis-stikkontakt eller skjøtekabler gir ikke nødvendig sikkerhet for skapet (brannfare). De må ikke brukes for å koble skapet til el-nettet.

▶ Hvis fuktighet kommer i kontakt med spenningsførende deler eller med tilkoblingsledningen, kan det føre til kortslutning. Skapet må ikke brukes i områder hvor det er fuktighet eller fare for vannsprut (f.eks. garasje, vaskekjeller).

▶ Dette skapet skal ikke brukes på ikke-stasjonære oppstillingssteder (f.eks. skip).

▶ Skader på skapet kan utsette brukeren for fare. Kontroller at skapet ikke har synlige skader. Et skadet skap må ikke tas i bruk.

▶ Skapet må bare brukes når det er bygd inn, slik at sikker funksjon er sikret.

▶ Ved installasjons- og vedlikeholdsarbeider samt reparasjoner, må skapet kobles fra el-nettet. Skapet er kun koblet fra el-nettet når:

- sikringene i elektroinstallasjonen er koblet ut eller
- skrusikringene i elektroinstallasjonen er skrudd helt ut eller
- tilkoblingsledningen er koblet fra el-nettet. For tilkoblingsledning med støpsel: Ta tak i støpselet, ikke i tilkoblingsledningen for å trekke ut støpselet.

▶ Ved installasjon, vedlikehold eller reparasjon som ikke er fagmessig utført, kan det oppstå betydelig fare for brukeren. Produsenten påtar seg ikke ansvar for dette.
Installasjons-, vedlikeholds- eller reparasjonsarbeider må kun utføres av kvalifiserte fagfolk eller av Mieles serviceavdeling.

▶ Garantikrav bortfaller hvis kjøle-/fryseskapet ikke repareres av kvalifiserte fagfolk eller av Mieles serviceavdeling.

▶ Ved utskifting av defekte sikkerhetsrelevante komponenter garanterer Miele kun at originale Miele-reservedeler oppfyller sikkerhetskravene fullt ut.

▶ Pga. spesielle krav (f.eks. når det gjelder temperatur, fuktighet, kjemisk bestandighet, slitestyrke og vibrasjon), er kjøle-/fryseskapet utstyrt med en spesiallyspære. Denne lyspæren skal kun brukes til det den er bestemt for. Lyspæren er ikke egnet for rombelysning. Den skal kun skiftes ut av kvalifiserte fagfolk eller av Mieles serviceavdeling. Dette kjøle-/fryseskapet inneholder flere lyskilder som har minst energiklasse G.

Forskriftsmessig installasjon

▶ Installer kjøle-/fryseskapet i henhold til monteringsanvisningen.

▶ Bruk alltid vernehansker ved transport og montering av kjøle-/fryseskapet.

▶ Kjøle-/fryseskapet skal settes opp ved hjelp av to personer.

▶ Foreta omhengsling av døren (ved behov) i henhold til monteringsanvisningen.

Forskriftsmessig bruk

▶ Skapet er konstruert for en bestemt klimaklasse (omgivelsestemperaturområde) og grensene for denne må overholdes. Klimaklassen står på typeskiltet inne i kjøle-/fryseskapet. Lavere omgivelsestemperatur fører til lengre stillstandtid for kompressoren, slik at kjøle-/fryseskapet ikke kan opprettholde den nødvendige temperaturen.

▶ Ventilasjonsåpningene må ikke tildekkes eller blokkeres. En god ventilasjon kan da ikke lenger garanteres. Energiforbruket øker, og dette kan føre til skader på komponenter.

▶ Fare for skade pga. matvarer som inneholder fett eller olje. Hvis du oppbevarer matvarer som inneholder fett eller olje i kjøleskapet eller i skapdøren, må du sørge for at fett eller olje som lekker ut, ikke kommer i kontakt med kunststoffdelene i kjøle-/fryseskapet. Det kan oppstå sprekker pga. spenninger i kunststoffet, slik at det brister eller får små riss.

▶ Brann- og eksplosjonsfare pga. eksplosive gassblandinger. Ikke oppbevar eksplosive stoffer og ikke produkter med brennbare drivgasser (f.eks. spraybokser) i kjøleskapet. Lettantennelige gassblandinger kan antennes av elektriske komponenter. Spraybokser av denne typen er merket med innholdsdeklarasjon eller et flammesymbol. Gass som lekker ut kan antennes av elektriske komponenter.

▶ Eksplosjonsfare. Ikke bruk elektriske apparater i kjøleskapet (f.eks. til å lage softis). Dette kan forårsake gnistdannelse.

▶ Stor fare for skade. Bokser og flasker med kullsyreholdige drikker eller med væsker som kan fryse, må ikke oppbevares i fryseboksen. Boksene eller flaskene kan eksplodere.

▶ Stor fare for skade. Hvis du legger flasker til hurtigkjøling i fryseboksen, må du ta dem ut igjen senest etter en time. Flaskene kan eksplodere.

▶ Fare for skade. Ikke ta på frosne matvarer eller metalldeler med våte hender. Hendene kan fryse fast.

▶ Fare for skade. Ta aldri isbiter eller pinneis (spesielt saftis), i munnen rett etter at du har tatt den ut av fryseboksen.
Leppene eller tungen kan fryse fast pga. den svært lave temperaturen på de frosne varene.

▶ Ikke frys inn igjen matvarer som er helt eller delvis tint. De må brukes så raskt som mulig, ellers mister de næringsverdi og forderves. Hvis du koker eller steker maten, kan du fryse den inn igjen på nytt.

▶ Hvis du spiser matvarer som har vært lagret for lenge, er det fare for matforgiftning. Lagringstiden avhenger av flere faktorer, f.eks. ferskhet, kvalitet og lagringstemperatur. Følg anvisningene fra matvareprodusenten angående lagring og holdbarhet!

▶ For at matvarene skal bli gjennomfrosne så raskt som mulig, skal ikke den maksimale frysekapasiteten overskrides. Den maksimale frysekapasiteten innen 24 timer finner du på typeskiltet «Frysekapasitet ... kg/24 t».

Tilbehør og reservedeler

▶ Miele påtar seg ikke noe ansvar for bruk av tilbehør som ikke er originalt tilbehør fra Miele. Miele påtar seg ikke ansvar for krav knyttet til garanti, reklamasjonsrett og/eller produktansvar dersom skader eller mangler skyldes bruk eller montering av tilbehør som ikke stammer fra Miele eller er godkjent av Miele.

▶ Miele originale reservedeler er tilgjengelige i minst 10 år og opptil 15 år etter at kjøle-/fryseskapsserien har gått ut av produksjon.

Rengjøring og stell

▶ Ikke bruk olje eller fett på dørpakningen.
Det kan gjøre den porøs med tiden.

▶ Dampen fra en damprenser kan trenge inn til strømførende deler og forårsake en kortslutning.
Bruk aldri damprenser til rengjøring og avriming av skapet.

▶ Advarsel. Ikke bruk mekaniske eller andre hjelpemidler som ikke er anbefalt av produsenten, for at avrimingen skal gå raskere.

▶ Spisse eller skarpe gjenstander skader kjøleelementene og skapet blir ødelagt. Ikke bruk spisse eller skarpe gjenstander for å

- fjerne rim- og islag,
- løfte opp fastfryste isbitskåler og matvarer.

▶ Ikke sett elektriske varmeapparater eller stearinlys inn i skapet for å rime det av. Kunststoffet blir skadet.

▶ Ikke bruk avrimingsspray eller avrimingsmidler. Avrimingsspray og avrimingsmidler kan danne eksplosive gasser, inneholde løsningsmidler eller drivgasser som skader kunststoff, eller som kan være helseskadelige.

Transport

▶ Transporter alltid kjøle-/fryseskapet stående og i transportemballasjen for å unngå skader.

▶ Stor fare for skade. Kjøle-/fryseskapet er tungt, og skal transporteres ved hjelp av to personer.

Retur og gjenvinning av gamle produkter

▶ Barn som leker, kan bli sperret inne i kjøle-/fryseskapet og bli kvalt.

- Demonter dørene.
- Ta ut skuffene.
- La hyllene bli værende i kjøle-/fryseskapet, slik at barn ikke kan klatre inn.
- Ødelegg eventuelt dørlåsen på det gamle kjøle-/fryseskapet. Da forhindrer du at barn som leker, kan stenge seg inne og komme i livsfare.

▶ Fare for elektrisk støt!

- Kutt av støpselet på nettkabelen.
- Kutt av nettkabelen på det gamle produktet.

Sørg for at støpselet og nettkabelen leveres separat fra det gamle produktet ved retur og gjenvinning.

▶ Under og etter avfallshåndteringen må du sørge for at kjøle-/fryseskapet ikke settes i nærheten av bensin eller andre brennbare gasser og væsker.

▶ Brannfare på grunn av olje eller kjølemiddel som lekker ut.
Kjølemiddelet og oljen i kjøleskapet er brennbar. Kjølemiddel eller olje som lekker ut kan antennes ved for høy konsentrasjon og ved kontakt med en ekstern varmekilde.
Sørg for at kjølekretsløpet ikke blir skadet under avfallshåndteringen. Slik forhindrer du ukontrollert utslipp av kjølemiddel (informasjon på typeskiltet) og olje.

▶ Kjølemiddel som spruter ut, kan skade øynene! Ikke ødelegg deler av kuldekretsløpet, f.eks. ved å

- stikke hull på fordamperens kjølemiddelkanaler,
- brekke av rør,
- skrape av overflatebelegg.

Symbol på kompressoren (avhengig av modell)

Denne henvisningen har bare betydning for resirkuleringen. I normaldrift er det ingen fare.



▶ Oljen i kompressoren kan være dødelig ved svelging og hvis den trenger inn i luftveiene.

Retur og gjenvinning av emballasjen

Emballasjen benyttes til håndtering og beskytter produktet mot transportskader.

Gjenvinning av emballasjen til materialkretsløpet medfører besparelser av råstoffer. Benytt deg av materialspesifikke gjenvinningsstasjoner og returmuligheter. Miele-forhandleren tar transportemballasjen i retur.

Retur og gjenvinning av det gamle produktet

Elektriske og elektroniske produkter inneholder ofte verdifulle materialer. De inneholder imidlertid også skadelige stoffer, blandinger og komponenter, som har vært nødvendige for produktets funksjon og sikkerhet. I restavfallet eller ved feil behandling kan disse stoffene være helseskadelige og skade miljøet. Kast derfor aldri produktene som restavfall.



Pass på at ditt kjøle-/fryseskap ikke skades før det returneres og gjenvinnes på en forsvarlig og miljøvennlig måte.
På den måten sikres det at kjølemiddelet i kuldekretsløpet og oljen i kompressoren ikke kan lekke ut i omgivelsene.

Benytt i stedet de offentlige returpunktene for innlevering og gjenvinning av slike produkter. Produktene kan leveres gratis til kommunale gjenvinningsstasjoner, forhandlere av tilsvarende produkter eller til Miele. For mer informasjon, se www.miele.no. Du er selv juridisk ansvarlig for å slette personlige data som måtte befinne seg i de gamle produktene. Du er rettslig forpliktet til å ta ut gamle batterier, akkumulatorer og lamper som ikke sitter fast i produktet, og som kan tas ut uten at de blir ødelagt. Ta dem med til et egnet returpunkt, der de kan leveres gratis. Sørg for at produktet oppbevares utilgjengelig for barn til det kjøres bort.

Bærekraft og miljøvern

Slik sparer du energi ...

Oppstillingssted

Kjøle-/fryseskapet må oftere avkjøles ved høye omgivelsestemperaturer, og forbruker da mer energi. Derfor:

- Sett opp kjøle-/fryseskapet i et godt ventilert rom.
- Ikke sett kjøle-/fryseskapet ved siden av et varmeelement (radiator, komfyr).
- Beskytt kjøle-/fryseskapet mot direkte sollys.
- Sørg for en ideell omgivelsestemperatur rundt 20 °C.
- Hold ventilasjonsåpningene frie og fjern støv fra dem regelmessig.

Temperaturinnstilling

Jo kaldere den innstilte temperaturen er, desto høyere er strømforbruket. Følgende innstillinger anbefales:

- Kjølesone 4 til 5 °C.
- Fryseboks -18 °C.

Bruk

Varme som kommer inn samt begrenset luftsirkulasjon øker energiforbruket. Derfor:

- Hold aldri skapdøren(e) åpen/åpne lenger enn nødvendig. God sortering av matvarene hjelper.
- Lukk skapdøren(e) helt igjen etter at du har åpnet dem.
- La varm mat og drikke avkjøles før du setter det i kjøle-/fryseskapet.
- Lagre matvarene godt emballert eller godt tildekket.
- Ikke overfyll hyllene/skuffene, luften må kunne sirkulere.
- Hold deg til plasseringen av skuffer og hyller som ved levering.
- Legg frysevarene til tining i kjølesonen.

Avriming

Et lag av is gjør at frysevarene ikke mottar nok kulde fra fryseboksen. Derfor:

- Avrim fryseboksen når det er et islag på maks. 0,5 cm.

Beskrivelse av skapet

KU 7015

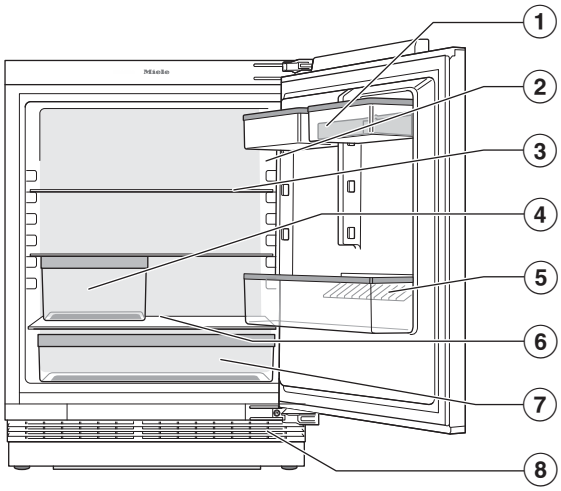

① Dørhylle med eggholder

② Display

③ Hylle

④ Frukt- og grønnsakskuff (VeggieBox)

⑤ Dørhylle for flasker med flaskeholder:
Du kan flytte flaskeholderen til høyre eller venstre og skape plass til drikkekartonger.

⑥ Renne til avrimingsvann og avløpshull for kondensvann:
Kondens som har samlet seg, renner av og fordamper automatisk.

⑦ Frukt- og grønnsakskuff (VeggieBox)

⑧ Ventilasjonsgitter

Oversikt

KU 7016

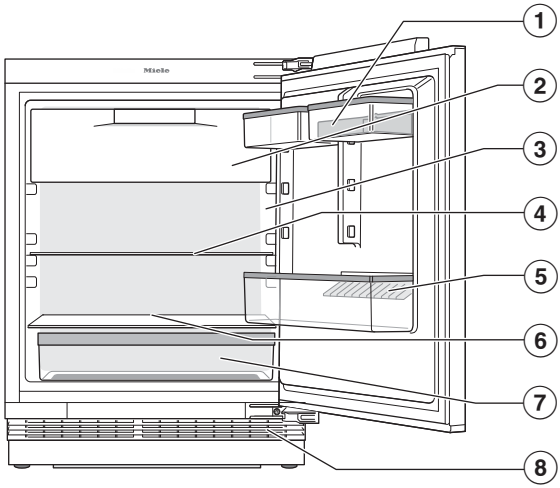

① Dørhylle med eggholder

② Fryseboks (4*)

③ Display

④ Hylle

⑤ Dørhylle for flasker med flaskeholder:
Du kan flytte flaskeholderen til høyre eller venstre og skape plass til drikkekartonger.

⑥ Renne til avrimingsvann og avløpshull for kondensvann:
Kondens som har samlet seg, renner av og fordamper automatisk.

⑦ Frukt- og grønnsakskuff (VeggieBox)

⑧ Ventilasjonsgitter

Display

Displayet kan bli ripet av spisse eller skarpe gjenstander, f.eks. spiker, blyanter etc.

Displayet skal kun berøres med fingrene.

Hvis fingrene er kalde, er det ikke sikkert at displayet reagerer.

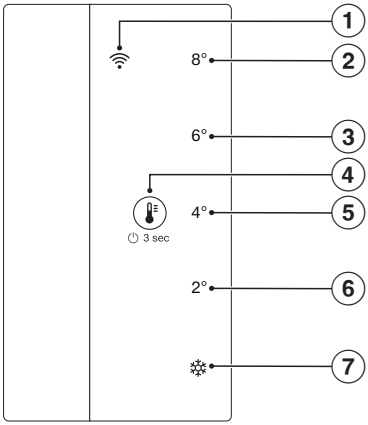

① WiFi-LED

② LED 8 °C

③ LED 6 °C

④ Betjeningssymbol

⑤ LED 4 °C
(Undermeny:
Tilbake til fabrikkinnstillingene)

⑥ LED 2 °C
(Undermeny: Sabbat-modus)

⑦ Superkjøl
(Undermeny: Låsefunksjon)

Betjening av kjøle-/fryseskapet via displayet

- Berør symbolet i 3 sekunder for å slå på kjøle-/fryseskapet.
- Berør symbolet kort flere ganger etter hverandre for å aktivere LED-lysene i hovedmenyen og i undermenyen.

LED-lysene til valgt temperatur eller funksjon lyser.

- Berør symbolet i 7 sekunder for å veksle fra hovedmenyen til undermenyen.

Dersom ingen funksjon velges innen 5 sekunder, vil visningen veksle tilbake til hovedmenyen.
Når en funksjon velges i undermenyen, vil det aktuelle LED-lyset begynne å lyse.

- Berør symbolet i 3 sekunder for å forlate undermenyen og komme tilbake til hovedmenyen igjen.

Slik fungerer betjeningen

Betjeningen av kjøle-/fryseskapet foretas via symbolet i displayet. Med dette symbolet kan du veksle mellom hovedmenyen og undermenyen og navigere i begge menyene. Det avgjørende for valget er hvor lenge du berører symbolet .

Kort berøring av symbolet

Med en kort berøring av symbolet kan du navigere gjennom hovedmenyen og undermenyen, inntil du oppnår ønsket temperatur eller funksjon.

Berøring av symbolet i 3 sekunder

Dersom du berører symbolet i 3 sekunder, spiller den aktuelle tilstanden til kjøle-/fryseskapet en rolle.
Et produkt som er slått av, blir slått på.
Et produkt i hovedmenyen blir slått av.
Et produkt i undermenyen veksler til hovedmenyen. En aktiv funksjon blir deaktivert.

Berøring av symbolet i 7 sekunder

Dersom du berører symbolet i 7 sekunder i hovedmenyen, blir undermenyen åpnet. Du er i undermenyen dersom alle de 5 LED-lysene lyser samtidig. Dersom ingen funksjon velges innen 5 sekunder, vil visningen veksle tilbake til hovedmenyen.

Hovedmeny

Du kan velge mellom 5 innstillinger i hovedmenyen, nemlig temperaturene 8 °C, 6 °C, 4 °C og 2 °C samt funksjonen Superkjøl .

Undermeny

I undermenyen kan du velge 3 funksjoner, nemlig låsefunksjonen på LED-lys , Sabbat-modus på LED-lys 2 °C og tilbakestilling til fabrikkinnstillingene på LED-lys 4 °C.

Displayets hvilemodus

Hvilemodusen kobles inn dersom symbolet ikke berøres i hovedmenyen i løpet av 10 sekunder. Slik hindres en utilsiktet temperaturjustering. En rask berøring av symbolet avslutter hvilemodus.

LED-visninger

LED-lysene kan lyse eller blinke og viser på den måten produktstatusen. Dersom LED-lyset lyser er enten temperaturen valgt eller funksjonen aktiv. Et blinkende LED-lys viser et strømbrudd eller en temperaturalarm inntil den innstilte temperaturen er nådd. Dersom flere LED-lys blinker samtidig, har det oppstått en feil. Dersom symbolet blinker, kan WiFi-forbindelsen opprettes eller produktet kobles til akkurat nå.

Sikkerhet

Låsefunksjon

Når låsefunksjonen er slått på, beskytter den mot uønsket utkobling av kjøle-/fryseskapet og mot uønskede justeringer av en annen person, f.eks. barn.

Låsefunksjonen befinner seg i undermenyen på LED-lys ☼.

Døralarm

Skapet er utstyrt med en døralarm, for å forhindre energitap dersom skapdøren er åpen, og for å beskytte matvarene mot varme.

Hvis døren har stått åpen over lengre tid, høres et varselsignal og den innvendige belysningen pulserer.

Når døren lukkes igjen, stanser varselsignalet.

Utkobling av døralarmen før den stanser av seg selv

■ Trykk kort på 🌡.

Varselsignalet stanser.

Hvis døren ikke lukkes, gjentas varselsignalet etter kort tid.

Nettverkstilkobling

Kjøle-/fryseskapet ditt er utstyrt med en integrert WiFi-modul. Med WiFi-modulen kan du opprette en nettverksforbindelse til hjemmenettverket ditt og bruke Miele-appen på en mobil enhet.

Når kjøle-/fryseskapet først er koblet til via WiFi, gjenopprettes forbindelsen automatisk hver gang det slås på igjen.

Forsikre deg om at signalet fra WiFi-nettverket er tilstrekkelig sterkt på oppstillingsstedet til kjøle-/fryseskapet.

Gjennom tilkobling av kjøle-/fryseskapet til WiFi-nettverket, øker energiforbruket, også når kjøle-/fryseskapet er slått av.

Du kan deaktivere tilkoblingen til WiFi-nettverket ditt via innstillingene.

Smart Extras via Miele App*

Nettverkstilkobling via Miele App gir deg tilgang til mange Smart Extras, inkludert:

- Vise statusinformasjon
- Bruke flere nyttige funksjoner
- Holde kjøle-/fryseskapet oppdatert med den nyeste Miele-utviklingen via programvareoppdateringer

Du finner mer informasjon om Smart Extras på Mieles nettside, i Apple App Store® eller i Google Play Store™.

* Ekstra digitalt tilbud fra Miele & Cie. KG. Utvalget av funksjoner kan variere avhengig av modell og land. Du må godta de generelle vilkårene og betingelsene og personvernerklæringen for Mieles digitale produkter og tjenester i Miele Appen. Miele forbeholder seg retten til å endre eller avvikle de digitale tilbudene når som helst.

Produktfunksjoner

Superkjøl ❄

Når funksjonen Superkjøl ❄ er slått på, blir **kjølesonen** og **fryseboksen** (avhengig av modell) meget raskt avkjølt til den laveste temperaturen (avhengig av omgivelsestemperaturen). Temperaturen synker da kjøle-/fryseskapet arbeider med størst mulig kjøleeffekt. Velg denne funksjonen når du vil kjøle ned store mengder ferske matvarer eller drikkevarer raskt, eller før du vil fryse ned ferske matvarer. Da fryses matvarene raskt, og næringsverdi, vitaminer, utseende og smak bevares.

Når funksjonen Superkjøl ❄ er slått på, kan det oppstå mer lyd enn ellers.

Funksjonen Superkjøl ❄ må kobles inn **3 timer før matvarene eller drikkevarene legges inn**.

Funksjonen Superkjøl ❄ kobles automatisk ut etter maksimalt 18 timer. Kjøle-/fryseskapet jobber igjen med normal kjøleeffekt.

Tips: For å spare energi kan du selv koble ut funksjonen Superkjøl ❄, så snart matvarene eller drikkevarene er kalde nok.

Sabbat-modus

For å understøtte religiøse skikker, har kjøle-/fryseskapet en såkalt Sabbat-modus.

Ved innkoblet Sabbat-modus deaktiveres:

- den innvendige belysningen ved åpen dør
- alle akustiske og optiske signaler
- temperaturindikatoren
- WiFi-forbindelsen
- alle funksjoner i displayet, med unntak av funksjonen Sabbat-modus

Alle andre tidligere aktiverte funksjoner forblir aktivert.

Funksjonen Sabbat-modus kobles automatisk ut etter ca. 80 timer.

Etter et strømbrudd går produktet tilbake til Sabbat-modus.

Funksjonen Sabbat-modus befinner seg i undermenyen på LED-lys 2 °C.

Fabrikkinnstillinger

Her kan du nullstille kjøle-/fryseskapets innstillinger til fabrikkinnstillingene. WiFi-forbindelsen kan også nullstilles.

Tips: Det anbefales at du gjør dette når du leverer kjøle-/fryseskapet til gjenvinning, selger det eller når du tar i bruk et brukt kjøle-/fryseskap.

Funksjonen fabrikkinnstillinger befinner seg i undermenyen på LED-lys 4 °C.

Messeinnstilling

Messeinnstillingen gjør det mulig for forhandleren å presentere kjøle-/fryseskapet uten at det blir kaldt. Denne innstillingen er ikke nødvendig for privat bruk.

Innredning

Flytting av hyllene/flaskehyllene i døren

Hyllene/flaskehyllene i døren må kun flyttes når de er tomme.

- Skyv hyllene/flaskehyllene oppover og ta den av utover.
- Sett hyllene/flaskehyllene inn igjen på ønsket sted i døren.

Flytte hyllene

Hyllene kan flyttes alt etter høyden på kjølevarene.

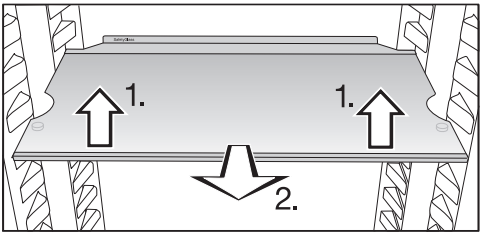

- Løft hyllen forsiktig opp foran og trekk den et stykke fremover.
- Løft den med utsparingene over holderne for å flytte hyllen oppover eller nedover.
- Skyv inn hyllen.

Hyllene er sikret med uttrekksstoppere, slik at de ikke skal kunne trekkes ut utilsiktet.

Kanten på den bakre beskyttelseslisten må peke oppover, slik at matvarene ikke kommer inntil bakveggen og fryser fast.

Ekstrautstyr:

Miele har en rekke nyttig tilbehør og rengjørings- og pleiemidler for skapet.

I Mieles nettbutikk, hos Mieles serviceavdeling eller hos din Miele-forhandler kan du få produkter som er spesielt utviklet for kjøle-/fryserskap, f.eks. pleiemidler til produktet og tilbehør.

Du får tilgang til Mieles nettbutikk via følgende QR-kode:

Før første gangs bruk

- Fjern alle forpakningsmaterialer og beskyttelsesfolier.
- Rengjør skapet innvendig og tilbehøret (se kapittel «Rengjøring og stell»).

Tilkobling av skapet

- Koble skapet til el-nettet, som beskrevet i kapittel «Elektrotilkobling».

Inn- og utkobling av skapet

Innkobling av kjøle-/fryseskapet

- Åpne døren.
- Berør symbolet i 3 sekunder til det høres et lydsignal.

Kjøle-/fryseskapet begynner å kjøle og det innvendige lyset tennes når døren åpnes.

Kjøle/-fryseskapet stiller seg inn på den forhåndsinnstilte temperaturen.

Ved første igangsetting, eller dersom produktet ikke har vært koblet til WiFi tidligere, kan det ta flere minutter å opprette forbindelsen.
Dersom produktet allerede har vært koblet til WiFi, vil det opprette forbindelsen automatisk.

For at temperaturen skal bli lav nok, la kjøle-/fryseskapet forhåndskjøle i noen timer før du legger inn matvarer første gang.

Utkobling av kjøle-/fryseskapet

Du befinner deg i hovedmenyen.

- Berør symbolet i 3 sekunder til det høres et lydsignal.

LED-lysene lyser ikke lenger i displayet, det innvendige lyset er slått av og produktet kjøler ikke lenger.

Obs: Kjøle-/fryseskapet er ikke koblet fra strømnettet når kjøle-/fryseskapet er slått av.

Vær oppmerksom på følgende ved lengre fravær

Hvis kjøle/-fryseskapet blir koblet ut ved lengre fravær, men ikke blir rengjort, er det fare for muggdannelse hvis kjøle/-fryseskapet er lukket.
Skapet må rengjøres.

Hvis du ikke skal bruke kjøle-/fryseskapet på lenge, gjør følgende:

- Slå av kjøle-/fryseskapet.
- Trekk ut støpslet eller koble ut sikringen i husinstallasjonen.
- Avrim fryseboksen (modellavhengig).
- Rengjør skapet og la det stå åpent, for å sikre tilstrekkelig lufting og unngå luktdannelse.

Forutsetninger for nettverkstilkobling

Vær oppmerksom på følgende krav til nettverkstilkobling:

1. Et hjemmenettverk er tilgjengelig på oppstillingsstedet.
   Ha WiFi-passordet klart.
2. Miele Appen er tilgjengelig på en mobil enhet.
3. Du har en brukerkonto i Miele Appen.

Miele App

Miele App kan lastes ned gratis fra Apple App Store® eller Google Play Store™.

Last ned fra App Store

TILGJENGELIG PÅ Google Play

Aktivere WiFi-forbindelse

Forbindelsen til WiFi er utkoblet på fabrikken. Symbolet er mørkt.

- Berør symbolet i 3 sekunder for å slå av kjøle-/fryseskapet.
- Berør symbolet deretter i 3 sekunder for å slå på kjøle-/fryseskapet.

Symbolet blinker i displayet i flere minutter. I dette tidsrommet kan du koble produktet til WiFi. Dersom dette intervallet ikke er tilstrekkelig for forbindelsen, slå produktet av og på igjen.

Straks forbindelsen er opprettet lyser symbolet .

Utføre Scan & Connect

- Skann QR-koden.

Når du har installert Miele Appen og har en brukerkonto, ledes du direkte til tilkoblingen.

Hvis du fortsatt ikke har Miele Appen, ledes du til Apple App Store® eller Google Play Store™.

- Installer Miele Appen og opprett en brukerkonto.
- Skann QR-koden på nytt.

Miele Appen veileder deg gjennom konfigureringen.

(avhengig av modell)

Innstilling av temperatur

Du befinner deg i hovedmenyen.

- Berør symbolet kort flere ganger etter hverandre, inntil LED-lyset har nådd ønsket temperatur.

⚠ Helsefare ved bruk av matvarer som er fordervet.
Med en forhåndsinnstilt temperatur i kjølesonen på **4 °C** oppnår du **-18 °C i fryseboksen**.
Vær oppmerksom på at når temperaturen i kjølesonen er høyere, stiger temperaturen i fryseboksen til over -18 °C.
For å fryse ferske matvarer i fryseboksen, kreves en temperatur på **-18 °C**.
Ved en varmere temperatur i fryseboksen forkortes dessuten matvarenes holdbarhet.

Vær oppmerksom på at temperaturene i fryseboksen kan variere når det er lite varer i den. Under enkelte omstendigheter kan temperaturer som er varmere enn -18 °C nås.

Ved å holde en konstant temperatur på -18 °C i fryseboksen og ivareta en god hygiene, kan du maksimalisere matvarenes lagringstid og unngå matsvinn.

Slå på Superkjøl ❄

Funksjonen Superkjøl ❄ må kobles inn **3 timer før matvarene eller drikkevarene legges inn**.

Når funksjonen Superkjøl ❄ er slått på, kan det oppstå mer lyd enn ellers.

- Berør symbolet kort flere ganger etter hverandre, inntil LED-lys ❄.

LED-lys ❄ lyser oransje.

Slå av Superkjøl ❄

Funksjonen Superkjøl ❄ kobles automatisk ut etter maksimalt 18 timer. Kjøle-/fryseskapet jobber igjen med normal kjøleeffekt.

Tips: For å spare energi kan du selv koble ut funksjonen Superkjøl ❄, så snart matvarene eller drikkevarene er kalde nok.

- Berør symbolet kort flere ganger etter hverandre, inntil LED-lyset har nådd ønsket temperatur.

Superkjøl er deaktivert, og LED-lyset ❄ lyser ikke lenger oransje.

Oppbevaring av matvarer i kjølesonen

⚠ Eksplosjonsfare pga. eksplosive gassblandinger.
Eksplosive gassblandinger kan antennes av elektriske komponenter.
Ikke oppbevar eksplosive stoffer og ikke produkter med brennbare drivgasser (f.eks. spraybokser) i skapet. Slike spraybokser kan gjenkjennes med de påtrykte innholdsopplysningene eller ved et flammesymbol. Gasser som eventuelt oppstår, kan antennes av elektriske komponenter.

⚠ Fare for skade pga. matvarer som inneholder fett eller olje.
Hvis du oppbevarer matvarer som inneholder fett eller olje i skapet eller i skapdøren, kan det oppstå spenningssprekker i kunststoffet, slik at kunststoffet brister eller får rifter.
Pass på at fett eller olje som renner ut, ikke kommer i kontakt med kunststoffdeler i kjøle-/fryseskapet.

Dersom sirkulasjonen i luften ikke er tilstrekkelig, forringes kjøleeffekten og energiforbruket stiger.
Ikke oppbevar matvarene for tett sammen og ikke i direkte kontakt med bakveggen, slik at luften kan sirkulere godt.

Forskjellige kjøleområder

Pga. den naturlige luftsirkulasjonen oppstår det forskjellige temperaturområder i kjølesonen.

Den kalde, tunge luften synker ned i den nedre delen av kjølesonen. Bruk de forskjellige kjølesonene ved lagring av matvarene.

Varmeste område

Det varmeste området i kjølesonen er i det fremre området helt øverst, og helt øverst i skapdøren. Bruk dette området f.eks. til oppbevaring av smør, slik at det holder seg smøremykt og for ost, slik at den beholder sin aroma.

Kaldeste område

Det kaldeste området i kjølesonen er direkte over VeggieBox-skuffen og ved bakveggen.

Ved en temperaturinnstilling på 4 °C og god hygiene forsinkes bakteriedannelsen, av f.eks. salmonella og listeria, som kan føre til alvorlig matforgiftning.

Bruk derfor disse områdene for alle ømfintlige og lettbedervelige matvarer, som f.eks.:

- Fisk, kjøtt, fjærkre
- Pølsevarer, ferdigretter
- Eggretter eller retter/bakst med fløte
- Fersk deig, kake-, pizza-, paideig
- Råmelkost og andre råmelksprodukter
- Hummus, grønnsakspålegg, plantebaserte alternativer til ferskost
- Foliepakkede ferdiggrønnsaker
- Generelt alle ferske matvarer (med en holdbarhetsdato som gjelder en oppbevaringstemperatur på minst 4 °C)

Tips: Lagre matvarene slik at de ikke kommer i kontakt med bakveggen i kjølesonen. Ellers kan matvarene fryse fast i bakveggen.

Riktig oppbevaring av matvarer

Oppbevar matvarene i kjølesonen **innpakket eller godt tildekket**. Da unngås luktopptak, uttørking av matvarene og overføring av eventuelle bakterier. Dette er spesielt viktig ved oppbevaring av animalske matvarer. Pass på at spesielt matvarer som rått kjøtt og fisk ikke kommer i kontakt med andre matvarer.
Ved riktig innstilling av temperaturen og god hygiene forlenges holdbarheten betydelig, og man unngår matsvinn.

Frukt og grønnsaker

Lagre fersk frukt og grønnsaker innpakket i frukt- og grønnsakskuffene (VeggieBox). Lagre også oppskåret frukt og grønnsaker tildekket eller i lufttett forpakning.

Proteinrike matvarer

Vær oppmerksom på at proteinrike matvarer blir fortere ødelagt. Det betyr at skalldyr og krepsdyr blir raskere ødelagt enn fisk, og fisk blir raskere ødelagt enn kjøtt.

Lagre matvarer i frukt- og grønnsakskuffene (VeggieBox)

En VeggieBox gir gode lagringsforhold for frukt og grønnsaker.

Økt luftfuktighet fører til at matvarene beholder sin egen fuktighet og ikke tørker ut så raskt. Temperaturen tilsvarer nesten temperaturen i en vanlig kjølesone.

Husk at kvaliteten på matvarene når du kjøper dem er utslagsgivende for et godt lagringsresultat.

Endring av luftfuktigheten i VeggieBoxene

Hvor høy luftfuktigheten er i VeggieBoxer, er i stor grad avhengig av type og mengde matvarer som oppbevares i skuffen når disse lagres uinnpakket.
Hvis det er lite matvarer i skuffen, kan luftfuktigheten bli for lav.

- Når mengden matvarer er liten, pakk matvarene inn i lufttette forpakninger.

Frysing og oppbevaring av ferske matvarer

⚠ Helsefare ved bruk av matvarer som er bedervet.
Hvis det har vært varmere enn -18 °C over en lengre periode, kan frysevarene tine helt eller delvis. Da blir matens holdbarhet forkortet.
Kontroller om frysevarene er tint helt eller delvis. Hvis de er det, må du bruke matvarene så snart som mulig eller bearbeide (koke eller steke) dem før du fryser inn maten igjen.

Ferske matvarer må fryses inn så raskt som mulig for å beholde næringsverdi, vitaminer, utseende og smak.

Lagring av ferdig frysemat

- Hvis du vil lagre ferdige frysevarer, kontroller følgende allerede når du kjøper maten i butikken:
- om emballasjen er skadet
- holdbarhetsdatoen
- temperaturen i frysedisken må være -18 °C eller kaldere
- Transporter dypfryst mat helst i en isolert pose, og legg den dypfryste maten raskt inn i kjøle-/fryseskapet igjen.

Ferske matvarer som du fryser inn selv

Ikke egnet for frysing

Vær oppmerksom på at enkelte matvarer ikke egner seg for frysing. Dette omfatter f.eks. grønnsaker som vanligvis spises rå, slik som bladsalat eller reddiker.

Vær oppmerksom på dette før du legger inn matvarer

- Slå på funksjonen Superkjøl ❄ ca. 3 timer før du legger inn matvarene.

Da får de frysevarene, som allerede ligger i fryseskapet, en kuldereserve.

- Bruk bare ferske og feilfrie matvarer.

Tips: For å bevare farge, smak, aroma og vitamin C, bør grønnsakene forvelles før de fryses inn. Legg grønnsakene porsjonsvis i kokende vann i 2–3 minutter. Ta ut grønnsakene og avkjøl dem raskt i kaldt vann. La grønnsakene renne av.

Innpakking av mat som skal fryses

- Frys inn maten i porsjoner.

Tips: For å unngå frostskader bør du velge en egnet forpakning (f.eks. frysebokser).

- Trykk luften ut av pakningen og lukk den så den er tett.
- Merk pakningen med innhold og innfrysingsdato.

Legge inn frysevarer

Matvarer som skal fryses, må ikke komme i kontakt med allerede frosne varer slik at de begynner å tine.

- Legg inn pakningene når de er tørre for å unngå at matvarene fryser sammen eller fryser fast.
- Legg frysevarene spredt utover på bunnen av fryseboksen eller slik at de kommer i kontakt med sideveggene, slik at varene gjennomfryses til kjernen så raskt som mulig.

Vær oppmerksom på dette etter at du fryser inn matvarer

- Slå av funksjonen Superkjøl ❄.

Hurtigkjøling av drikkevarer

- Hvis du legger flasker til hurtigkjøling i fryseboksen, må du ta ut flaskene igjen **senest etter 1 time**. Flaskene kan eksplodere.

Tilberedning av isbiter

- Fyll isbitskålen inntil tre fjerdedeler full med vann og sett den på bunnen i fryseboksen.
- Hvis isbitskålen fryser fast, kan du løsne den med en stump gjenstand, f.eks. et skjeskaft.

Tips: Isbitene løsner lettere hvis du holder skålen litt under rennende vann.

Slå på låsefunksjon

Kjøle-/fryseskapet er slått på.

- Berør symbolet inntil et dobbelt lydsignal høres etter 7 sekunder.

Alle de 5 LED-lysene lyser samtidig. Du befinner deg i undermenyen. Dersom ingen funksjon velges innen 5 sekunder, vil visningen veksle tilbake til hovedmenyen.

- Berør symbolet kort flere ganger, inntil du kommer til LED-lys.

LED-lyset lyser og låsefunksjonen er koblet inn.

Slå av låsefunksjonen

- Berør symbolet i 3 sekunder til det høres et lydsignal.

Låsefunksjonen er slått av. Du befinner deg igjen i hovedmenyen.

Innkobling av Sabbat-modus

Kjøle-/fryseskapet er slått på.

Når Sabbat-modusen er koblet inn, kan du ikke foreta noen innstillinger på kjøle-/fryseskapet.

- Berør symbolet inntil et dobbelt lydsignal høres etter 7 sekunder.

Alle de 5 LED-lysene lyser samtidig. Du befinner deg i undermenyen. Dersom ingen funksjon velges innen 5 sekunder, vil visningen veksle tilbake til hovedmenyen.

- Berør symbolet kort flere ganger, inntil du kommer til LED-lys 2 °C.

LED-lys 2 °C lyser og Sabbat-modus er koblet inn.

Siden de optiske og akustiske alarmene er koblet ut, må du passe på at døren er skikkelig lukket.

⚠ Helsefare ved bruk av matvarer som er fordervet.

Da et mulig strømbrudd ikke vises under Sabbat-modus, kan det hende at matvarene blir utsatt for økt temperatur en stund. Da blir matens holdbarhet forkortet.

Dersom det skjer et strømbrudd under Sabbat-modus, må du sjekke kvaliteten på matvarene.

Slå av Sabbat-modus

Funksjonen Sabbat-modus kobles automatisk ut etter ca. 80 timer.

Du kan også slå av funksjonen Sabbat-modus tidligere om du ønsker det.

- Berør symbolet i 3 sekunder til det høres et lydsignal.

Sabbat-modusen er koblet ut. Du befinner deg igjen i hovedmenyen.

Den innvendige belysningen er aktivert. LED-lyset for tidligere innstilt temperatur lyser. Produktet kobles til WiFi dersom det har vært koblet til WiFi tidligere. Dersom det ikke har vært koblet til WiFi, blinker symbolet i flere minutter. I dette tidsrommet er det mulig å opprette en forbindelse.

Nullstille innstillinger til fabrikkinnstilling

- Berør symbolet inntil et dobbelt lydsignal høres etter 7 sekunder.

Alle de 5 LED-lysene lyser samtidig. Du befinner deg i undermenyen. Dersom ingen funksjon velges innen 5 sekunder, går displayet tilbake til hovedmenyen.

- Berør symbolet kort flere ganger, inntil du kommer til LED-lyset for 4 °C.

LED-lyset for 4 °C lyser og alle innstillingene er nullstilt til fabrikkinnstillingene. Produktet slår seg av etter kort tid.

Aktivere WiFi-forbindelse

Forbindelsen til WiFi er utkoblet på fabrikken. Symbolet er mørkt.

- Berør symbolet i 3 sekunder for å slå av kjøle-/fryseskapet.
- Berør symbolet deretter i 3 sekunder for å slå på kjøle-/fryseskapet.

Symbolet blinker i displayet i flere minutter. I dette tidsrommet kan du koble produktet til WiFi. Dersom dette intervallet ikke er tilstrekkelig for forbindelsen, slå produktet av og på igjen.

Straks forbindelsen er opprettet lyser symbolet .

Deaktivere WiFi-forbindelse

For å deaktivere WiFi-forbindelsen må du nullstille produktet til fabrikkinnstillingene.

- Berør symbolet inntil et dobbelt lydsignal høres etter 7 sekunder.

Alle de 5 LED-lysene lyser samtidig. Du befinner deg i undermenyen. Dersom ingen funksjon velges innen 5 sekunder, går displayet tilbake til hovedmenyen.

- Berør symbolet kort flere ganger, inntil du kommer til LED-lyset for 4 °C.

LED-lyset for 4 °C lyser og alle innstillingene er nullstilt til fabrikkinnstillingene. Produktet slår seg av etter kort tid.

Nullstill nettverkskonfigurasjonen når du leverer kjøle-/fryseskapet til gjenvinning, selger det eller når du tar i bruk et brukt kjøle-/fryseskap. Alle personlig data fjernes fra kjøle-/fryseskapet. Dessuten har ikke forrige eier lenger tilgang til kjøle-/fryseskapet.

Slå på messeinnstilling

- Berør symbolet i 3 sekunder for å slå av produktet.
- Berør symbolet i 10 sekunder til et lydsignal høres.
- Berør symbolet kort 5 ganger.

Alle LED-lysene lyser kort to ganger etter 2 sekunder. Messeinnstilling er koblet inn.

Slå av messeinnstilling

- Berør symbolet i 3 sekunder for å slå av produktet.
- Berør symbolet i 10 sekunder til et lydsignal høres.
- Berør symbolet kort 5 ganger.

Alle LED-lysene lyser kort fire ganger etter 2 sekunder. Displayet blir mørkt. Messeinnstillingen er koblet ut.

Etter at messeinnstillingen er koblet ut, blir produktet nullstilt til fabrikkinnstillingene.

Forlate servicemodus

Dersom du utilsiktet henter frem servicemodusen, kan du enkelt avslutte den. LED-lyset WiFi og LED-lyset 8 °C blinker samtidig.

- Enten venter du i 5 minutter, eller så berører du symbolet i 3 sekunder for å forlate servicemodus.

Typeskiltet innvendig i kjøle-/fryseskapet må ikke fjernes. Typeskiltet trengs ved en eventuell feil.

Pass på at det ikke kommer vann inn i elektronikken eller belysningen.

⚠ Fare for skade ved fuktighet som trenger inn.
Dampen fra en damprenser kan skade kunststoff og elektriske komponenter.
Ikke bruk en damprenser til å rengjøre kjøle-/fryseskapet.

Det må ikke renne vaskevann inn i avløpshullet for avrimingsvann.

Henvisninger til rengjøringsmidler

For rengjøring innvendig i skapet, bruk kun rengjørings- og pleiemidler som er ufarlige for matvarer.

For å unngå skader på overflatene, må du **ikke** bruke

- rengjøringsmidler som inneholder soda, ammoniakk, syre eller klorid,
- kalkløsende rengjøringsmidler
- skurende rengjøringsmidler (f.eks. skurepulver, skuremelk, universalstein)
- løsemiddelholdige rengjøringsmidler
- rengjøringsmidler for rustfritt stål
- maskinoppvaskmiddel
- stekeovnsspray
- glassrens
- skrubbende, harde svamper og børster, (f.eks. grytesvamper)
- flekkfjerningssvamp
- skarpe metallskraper

Vi anbefaler rengjøring med en ren svamp, lunkent vann tilsatt litt håndoppvaskmiddel.

Klargjøring av kjøle-/fryseskapet for rengjøring

- Slå av kjøle-/fryseskapet.
- Ta matvarene ut av kjøle-/fryseskapet og oppbevar dem på et kjølig sted.
- Avrim fryseboksen (avhengig av modell) (se «Avriming»).
- Ta ut alle uttakbare deler for rengjøring.

Rengjøre kjøle-/fryseskapet innvendig

Rengjør skapet regelmessig, minst én gang i måneden og fryseboksen etter hver gang den avrimes.

Dersom flekker får virke lenge, kan de under visse omstendigheter bli umulige å fjerne.
Overflatene kan bli misfarget eller forandret.
Fjern helst flekker og søl omgående.

- Rengjør skapet **innvendig** med en ren svampklut, lunkent vann og litt håndoppvaskmiddel.
- Vask over med rent vann etter rengjøringen, og tørk alt med en myk klut.
- Rengjør fryseboksen etter hver gang den avrimes.

Hold rennen og avløpshull til avrimingsvann rene. Avrimingsvannet må alltid kunne renne uhindret ut.

- Rennen og avløpshullet for avrimingsvann må rengjøres ofte med en tynn gjenstand, liten pinne e.l., slik at avrimingsvannet alltid kan renne uhindret ut.
- La skapet stå åpent en kort stund, for å sikre at kjøle-/fryseskapet blir tilstrekkelig luftet og for å unngå at det dannes ubehagelig lukt.

Rengjøre tilbehør for hånd eller i oppvaskmaskinen

Følgende deler skal kun vaskes **for hånd**:

- pyntelistene i rustfri stål-look
- de bakre beskyttelseslistene på hyllene
- hyllen med trykk
- frukt- og grønnsaksskuffene (VeggieBoxer)
- alle skuffer og lokk til skuffer (avhengig av modell)
- den justerbare flaskehyllen (ekstrautstyr)
- sorteringsboksen (ekstrautstyr)

Følgende deler **kan vaskes i oppvaskmaskin**:

⚠ Fare for skade ved for høy temperatur i oppvaskmaskinen.
Inventaret i kjøle-/fryseskapet kan bli ubrukelig eller deformert dersom det vaskes på over 55 °C i oppvaskmaskinen.
For deler som tåler vask i oppvaskmaskinen, må du kun velge et oppvaskprogram på maks. 55 °C.

Kunststoffdelene i oppvaskmaskinen kan bli misfarget dersom de kommer i kontakt med naturlig fargestoffer som f.eks. gulrøtter, tomater og ketchup. Misfarging påvirker ikke stabiliteten til delene.

- flaskeholderen, eggehyllen
- hyllene og flaskehyllene i døren (uten pyntelist i rustfri stål-look)
- hyllene (uten lister og trykk)
- holderen for luktfilteret (ekstrautstyr)

Ta ut og ta fra hverandre tilbehøret for rengjøring

Demontere hyllene/flaskehyllene

Fjern pyntelisten i rustfri stål-look før du rengjør hyllen/flaskehyllen i oppvaskmaskinen.

Gå frem på følgende måte for å fjerne pyntelisten:

- Sett hyllen/flaskehyllen på benkeplaten.
- Begynn å trekke pyntelisten av på den ene siden.
- Fest pyntelisten på hyllen/flaskehyllen igjen etter rengjøringen.

Ta fra hverandre hyllen

Ta av pyntelisten og den bakre beskyttelseslisten før rengjøring av hyllen. Gå frem på følgende måte:

- Legg hyllen på et mykt underlag (f.eks. et oppvaskhåndkle) på benkeplaten.

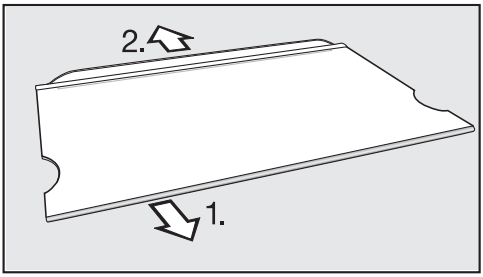

- Begynn å trekke av pyntelisten på den ene siden.
- Trekk av beskyttelseslisten.
- Etter rengjøringen fester du pyntelisten og den bakre beskyttelseslisten på hyllen igjen.

Rengjøring av dørpakning

⚠ Fare for skade ved feil rengjøring.
Dersom dørpakningen behandles med olje eller fett, kan den bli porøs. Ikke bruk olje eller fett på dørpakningen.

- Rengjør dørpakningen regelmessig med rent vann og gni den grundig tørr med en klut.

Rengjøring av ventilasjonsarealer

Støvlag øker energiforbruket.

- Rengjør ventilasjonsarealene regelmessig med en børste eller støvsuger (bruk f.eks. sugebørsten til Miele støvsugere).

Etter rengjøringen

- Sett alle delene inn i kjøle-/fryseskapet.
- Slå på kjøle-/fryseskapet igjen.

- Koble inn funksjonen Superkjøl for en stund, slik at kjølesonen blir raskt kald.
- Legg matvarene inn i kjølesonen og lukk døren.
- Legg frysevarene inn i fryseboksen igjen, så snart temperaturen er lav nok.

Avriming

Kjølesonen avrimes automatisk.

Mens kompressoren går, kan det under visse betingelser dannes rim og vanndråper på bakveggen i kjølesonen. Rim og vannperler behøver du ikke å fjerne.

Avrimingsvannet renner via en renne og gjennom et avløpshull inn i et fordampningssystem på baksiden av kjøle-/fryseskapet. Varmen fra kompressoren gjør at kondensvannet fordampes automatisk.

Hold rennen og avløpshull til avrimingsvann rene. Avrimingsvannet må alltid kunne renne uhindret ut.

Avrime fryseboksen

Fryseboksen avrimes ikke automatisk.

Ved normal drift dannes det f.eks. rim og is på de innvendige veggene i fryseboksen. Mengden rim og is som dannes, er også avhengig av følgende årsaker:

- Døren på fryseboksen har blitt åpnet ofte eller har stått lenge åpen.
- Store mengder ferske matvarer har blitt lagt inn.
- Luftfuktigheten i rommet er blitt høyere.

Det blir vanskeligere å åpne fryseboksen hvis islaget er for tykt. Kjøleeffekten forringes også, dermed stiger energiforbruket.

- Rim av fryseboksen av og til, senest når det har dannet seg et ca. 0,5 cm tykt islag noen steder.

Tips: Benytt anledningen når det er lite eller ingen frysevarer i fryseboksen eller når luftfuktigheten i rommet eller romtemperaturen er lav.

⚠ Fare for skade ved feil avriming.

Pass på at kjøleelementene ikke blir skadet under avrimingen, slik at skapet blir ødelagt.

Ikke skrap av rim- eller islag. Ikke bruk spisse eller skarpe gjenstander.

Ikke bruk mekaniske hjelpemidler eller andre midler, som ikke er anbefalt av produsenten, for at avrimingen skal gå raskere.

- Slå på funksjonen Superkjøl ❄ ca. 1 dag før avriming. Da får frysevarene en kuldereserve og kan oppbevares noe lenger i romtemperatur.
- Ta ut frysevarene og pakk dem inn i flere lag avispapir eller i tepper.

Tips: Du kan også oppbevare frysevarene i en kjølebag.

- Oppbevar frysevarene på et kjølig sted til fryseboksen er klar til bruk igjen.

Jo lenger frysevarene oppbevares i romtemperatur, desto kortere blir varenes holdbarhet.

Gjennomfør avrimingen raskt.

⚠ Fare for skade ved varme og fuktighet som trenger inn.
Dampen fra en damprenser samt elektriske varmeapparater og brennende lys kan skade kunststoff og elektriske komponenter.
Ikke bruk damprenser, elektriske varmeapparater eller brennende lys for å avrime kjøle-/fryseskapet.

⚠ Fare for skade samt helsefare fra tinespray eller isfjerner.
Tinespray eller isfjerner kan utvikle eksplosive gasser, inneholde løsnings- eller drivmidler som skader kunststoffet, eller de kan være helsefarlige.
Ikke bruk tinespray eller isfjerner til å rime av kjøle-/fryseskapet.

Pass på at det ikke kommer vann inn i kjøkkeninnredningen rundt skapet.

- Slå av kjøle-/fryseskapet.
- Trekk ut støpslet eller koble ut sikringen i husinstallasjonen.
- La døren på fryseboksen og skapdøren stå åpen.

Tips: For at avrimingen skal gå raskere kan du sette en gryte med varmt (ikke kokende) vann på gryteunderlag i fryseboksen. I dette tilfellet bør døren lukkes under avrimingen, slik at varmen ikke slipper ut.

- Ta ut isstykker som har løsnet.
- Tørk opp avrimingsvannet, eventuelt flere ganger, med en svamp eller klut.

Etter avrimingen

- Rengjør fryseboksen, og tørk den.
- Lukk døren på fryseboksen og skapdøren.
- Koble til kjøle-/fryseskapet igjen og slå det på.
- Koble inn funksjonen Superkjøl ❄ for en stund, slik at fryseboksen blir raskt kald.
- Legg frysevarene inn i fryseboksen igjen.

De fleste feil kan du rette på selv. I mange tilfeller kan du spare både tid og penger, siden du slipper å kontakte serviceavdelingen.

Besøk www.miele.no/support/customer-assistance for mer informasjon om hvordan du selv kan utbedre feil.

Unngå helst å åpne skapdøren før feilen er rettet, for å holde kuldetapet så lavt som mulig.

Problem	Årsak og retting
Kjøle-/fryseskapet kjøler ikke.	Kjøle-/fryseskapet er ikke slått på. ■ Slå på kjøle-/fryseskapet.
	Støpselet er ikke satt ordentlig inn i stikkontakten, eller produktstøpselet er ikke satt ordentlig inn i produktstikkontakten. ■ Sett støpselet inn i stikkontakten og produktstøpselet inn i produktstikkontakten.
	Sikringen i husinstallasjonen har koblet seg ut. Kjøle-/fryseskapet, spenningen i huset eller et annet apparat kan være defekt. ■ Kontakt elektrofagfolk eller Mieles serviceavdeling.
Kjøle-/fryseskapet kjøler ikke, men det innvendige lyset virker når døren åpnes.	Messeinnstilling er koblet inn. Den gjør det mulig for forhandleren å presentere kjøle-/fryseskapet uten at det blir kaldt. Denne innstillingen er ikke nødvendig for privat bruk. ■ Koble ut messeinnstillingen (se kapittel «Tilpasse innstillinger», avsnitt «Slå av messeinnstilling»).
Kompressoren går kontinuerlig.	Det er ingen feil. For å spare energi, kobler kompressoren om til lavere hastighet ved lavere kuldebehov. Da øker kompressorens innkoblingstid.
Kompressoren kobles inn stadig oftere og lenger, temperaturen i kjøle-/fryseskapet er for lav.	Ventilasjonsåpningene er blokkerte eller støvete. ■ Ikke dekk til ventilasjonsåpningene. ■ Fjern støv fra ventilasjonsåpningene regelmessig.
	Skapdøren og døren på fryseboksen (avhengig av modell) ble åpnet ofte, eller mange ferske matvarer er lagt inn. ■ Åpne dørene bare ved behov og så kort tid som mulig.

Feilretting

Problem	Årsak og retting
	Nødvendig temperatur stilles automatisk inn igjen etter en stund.
	Dørene er ikke skikkelig lukket. Eventuelt har det dannet seg et tykt islag i fryseboksen. ■ Lukk skapdørene. Nødvendig temperatur stilles automatisk inn igjen etter en stund. Hvis det har dannet seg et tykt islag, reduseres kjøleeffekten og energiforbruket stiger. ■ Avrim fryseboksen og rengjør den.
	Romtemperaturen er for høy. Jo høyere romtemperaturen er, desto lenger går kompressoren. ■ Følg rådene i kapittel «Installere», avsnitt «Oppstillingssted».
	Det er stilt inn for lav temperatur i kjøle-/fryseskapet. ■ Korriger temperaturinnstillingen.
	En større mengde matvarer er fryst inn samtidig. ■ Se rådene om frysing og lagring i kapittelet «Betjening».
	Funksjonen «Superkjøl» er fortsatt innkoblet. ■ For å spare energi kan du slå av «Superkjøl» selv, før den slår seg av på egen hånd.
Kompressoren kobles inn stadig sjeldnere og kortere, temperaturen i skapet stiger.	Det er ingen feil. Den innstilte temperaturen er for høy. ■ Korriger temperaturinnstillingen. ■ Kontroller temperaturen igjen etter 24 timer.
	Frysevarene begynner å tine. Omgivelsestemperaturen er lavere enn hva skapet er beregnet for. Kompressoren kobles inn sjeldnere hvis omgivelsestemperaturen er for lav. Derfor kan fryseboksen bli for varm. ■ Følg rådene i kapittel «Installasjon», avsnitt «Oppstillingssted». ■ Øk omgivelsestemperaturen.

Problem	Årsak og retting
Det har dannet seg is eller kondensvann i kjøle/-fryseskapet. Eventuelt lukkes ikke døren ordentlig.	Dørpakningen har sklidd ut av sporet. ■ Undersøk om dørpakningen sitter skikkelig i sporet.
	Dørpakningen er skadet. ■ Kontroller om dørpakningen er skadet.
Dørpakningen er skadet eller skal skiftes.	Dørpakningen kan skiftes uten verktøy. ■ Skift dørpakningen. Den får du kjøpt hos en Miele-forhandler eller hos Mieles delelager.
Frysevarene er fastfrysте.	Pakkene med matvarer var ikke tørre da de ble lagt inn. ■ Løsne frysevarene med en stump gjenstand, f.eks. et skjeskaft.
Skapet kjennes varmt ut på sideveggene utvendig.	Ingen feil. Den varmen som oppstår når det produseres kulde, blir brukt for å unngå kondens.

Meldinger i displayet

Melding	Årsak og retting
I displayet blinker LED-lysene 2 °C, 6 °C og ᯤ.	Denne meldingen vises når produktet ikke lenger kobles til WiFi eller dersom forbindelsen ble avbrutt. ■ Berør symbolet 🌡 kort for å slå av alarmen, og kontroller deretter WiFi-forbindelsen (se kapittel «Bli kjent med» og «Tilpasse innstillinger» , avsnitt «Aktivere WiFi-forbindelse»).
I displayet blinker ᯤ og LED-lyset 8 °C samtidig.	Denne meldingen vises dersom du utilsiktet henter frem servicemodus. ■ Enten venter du i 5 minutter, eller så berører du symbolet 🌡 i 3 sekunder for å forlate servicemodus.

Innvendig lys

⚠ Fare for elektrisk støt ved strømførende deler som ligger åpent.
Dersom du tar av lysdekslet kan du komme i kontakt med strømførende deler.
Ikke fjern lysdekslet. LED-belysningen skal utelukkende skiftes ut og repareres av serviceteknikere fra Miele.

Feilretting

⚠ Fare for skade ved LED-belysning.
Denne belysningen hører til risikogruppe RG 2. Dersom dekslet er ødelagt, kan du skade øynene.
Ved defekt lampedeksel må du ikke se direkte i belysningen med optiske instrumenter (et forstørrelsesglass eller lignende).

Problem	Årsak og retting
Det innvendige lyset fungerer ikke.	Skapet er ikke slått på. ■ Slå på skapet.
	Sabbat-modus er slått på.
	Pga. fare for overoppheting, kobles det innvendige lyset automatisk ut hvis døren har stått åpen i ca. 15 minutter. Hvis ikke dette er årsaken, foreligger det en feil. ■ Kontakt Mieles serviceavdeling.
Den innvendige belysningen pulserer.	Det er ingen feil. Døralarmen er aktivert.

Årsaker til støy

Kjøle-/fryseskapet forårsaker ulike lyder under driften.
Ved redusert kjøleeffekt arbeider kjøle-/fryseskapet energibesparende, men lenger. Lydstyrken er lavere.
Ved økt kjøleeffekt avkjøles matvarene raskere.
Lydstyrken er høyere.

Normale lyder	Hva er årsaken til lydene?
Hvesing, visling	Kjølemiddel sprøytes inn i kjølekretsløpet.
Bobling, surkling, skvulping	Kjølemiddel flyter gjennom røret.
Brumming	Kjøle-/fryseskapet kjøler.
Klikk	Termostaten slår kompressoren av eller på.
Surring, susing	Viften går. Den automatiske døråpneren (avhengig av modell) åpner eller lukker skapdøren.
Knaking	Materialet i kjøle-/fryseskapet utvider seg.
Vibrering	Ventilene eller lukene er aktive.

Summing (kjøle-/fryseskap med vanntank)	Vann transporteres ut av vanntanken.
Slurping (kjøle-/fryseskap med dørdemper)	Døren med dørdemper ble åpnet eller lukket.
Vær oppmerksom på at det er umulig å unngå kompressor- og strømningslyder i kjølekretsløpet.	

Støy/lyder	Årsak og utbedring
Vibrasjon, klapring, klirring	Kjøle-/fryseskapet står ikke plant. Juster kjøle-/fryseskapet ved hjelp av et vater. Bruk skruføttene (avhengig av modell) under kjøle-/fryseskapet til dette. I en innbyggingsnisje fra 140 cm må du skyve inn de vedlagte stabiliseringsskinnene på undersiden av skapets bunn.
	Skuffer, kurver eller hyller vibrerer eller sitter fast. Kontroller de uttakbare delene og sett dem inn på nytt.
	Flasker eller beholdere berører hverandre. Flytt flaskene eller beholderne litt fra hverandre.
	Holderen til transportkabelen (avhengig av modell) henger fremdeles på baksiden av produktet. Fjern holderen til transportkabelen.

På www.miele.no/service finner du informasjon om hvordan du kan rette feil og om Miele reservedeler.

Kontakt ved feil

Hvis det oppstår feil som du ikke kan rette på selv, kontakt en Miele-forhandler eller Mieles serviceavdeling.

Mieles serviceavdeling kan du kontakte online på www.miele.no/husholdning/service.

Kontaktinformasjonen til Mieles serviceavdeling finner du på slutten av dette dokumentet.

Serviceavdelingen trenger modellbetegnelse og serienummer (Fabr./SN/Nr.). Begge opplysningene finner du på typeskiltet inne i kjøle-/fryseskapet eller, avhengig av modell, i innstillingsmodus under informasjon i.

EPREL-database

Fra og med 1. mars 2021 finner du informasjon om energimerking av produkter og krav til økodesign i den europeiske produktdatabasen (EPREL). Under følgende link https://eprel.ec.europa.eu/ finner du produktdatabasen. Her blir du bedt om å legge inn modellbetegnelsen.

Modellbetegnelsen finner du på typeskiltet inne i kjøle-/fryseskapet eller, avhengig av modell, i innstillingsmodus under informasjon i.

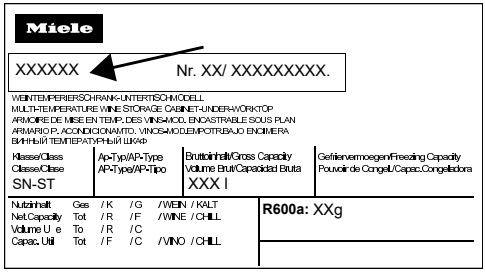

Garanti

Garantitiden er 2 år.

Nærmere opplysninger finner du i de vedlagte garantibetingelsene.

Oppstillingssted

⚠ Fare for skade dersom kjøle-/fryseskapet velter.
Kjøle-/fryseskapet er veldig tungt og kan velte fremover når skapdøren er åpen.
Hold skapdøren(e) lukket til kjøle-/fryseskapet er bygget inn. Kjøle-/fryseskapet må være sikret i nisjen i henhold til bruks- og monteringsanvisningen.

⚠ Fare for brann og annen skade grunnet produkter som avgir varme.
Produkter som avgir varme, kan antenne og kjøle-/fryseskapet kan begynne å brenne.
Nettkabelen må ikke komme i kontakt med varmekilder.
Kjøle-/fryseskapet må ikke installeres under en platetopp.

⚠ Fare for brann og annen skade ved åpne flammer.
Åpne flammer kan sette fyr på kjøle-/fryseskapet.
Hold åpne flammer, som f.eks. stearinlys, unna kjøle-/fryseskapet.

⚠ Fare for skade pga. produkter som avgir damp.
Produkter som avgir damp bak kjøle-/fryseskapet, kan skade det.
Ikke installer produkter som avgir luft eller damp bak kjøle-/fryseskapet.
Sørg for en separat luftkanal, eller installer en skillevegg mellom produktene.

Et tørt rom med god ventilasjon er egnet.

⚠ Fare for skade pga. høy luftfuktighet.
Ved høy luftfuktighet kan kondens avsettes på de utvendige flatene på kjøle-/fryseskapet.
Dette kondensvannet kan føre til korrosjon på ytterveggene til skapet.
Plasser kjøle-/fryseskapet i et tørt og/eller klimatisert rom med tilstrekkelig lufting.
Forsikre deg om at skapdøren(e) kan lukkes skikkelig etter innbygging av kjøle-/fryseskapet, og at skapet er bygget inn som beskrevet. De angitte ventilasjonsarealene må overholdes.

Ved valg av oppstillingssted må du være oppmerksom på at energiforbruket til kjøle-/fryseskapet stiger dersom det står i nærheten av en varmeovn, en komfyr eller annen varmekilde. Unngå direkte sollys.
Jo høyere omgivelsestemperaturen er, desto lenger går kompressoren og desto høyere blir energiforbruket.

Vær oppmerksom på følgende ved innbygging av kjøle-/fryseskapet:

- Stikkontakten må ikke befinne seg bak skapet. Den må være lett tilgjengelig i nødstilfelle.
- Støpselet og nettkabelen må ikke berøre baksiden av kjøle-/fryseskapet, da disse kan skades av vibrasjoner fra kjøle-/fryseskapet.
- Heller ikke andre produkter bør kobles til en stikkontakt bak kjøle-/fryseskapet.
- Pass på at nettkabelen ikke blir klemt fast eller skadet ved oppstilling av kjøle-/fryseskapet.

- Ikke plasser eller bruk grenuttak eller andre elektroniske apparater (f.eks. halogentransformatorer) på baksiden av produktet.
- Underlaget på oppstillingsstedet må være vannrett og jevnt, og ha samme høyde som gulvet rundt.

Klimaklasse

Kjøle-/fryseskapet er konstruert for en bestemt klimaklasse (omgivelsestemperaturområde) og grensene for denne må overholdes.
Lavere omgivelsestemperatur fører til lengre stillstandstid for kompressoren. Dette kan føre til høyere temperaturer i kjøle-/fryseskapet, noe som kan ha følgeskader.

Klimaklassen står på typeskiltet inne i kjøle-/fryseskapet.

Klimaklasse	Omgivelsestemperatur
SN	10 til 32 °C
N	16 til 32 °C
ST	16 til 38 °C
T	16 til 43 °C
SN-ST	10 til 38 °C
SN-T	10 til 43 °C

Ventilasjon

Ventilasjonen skjer gjennom ventilasjonsgitteret i sokkelen på kjøle-/fryseskapet.

⚠ Fare for brann og skader på grunn av utilstrekkelig ventilasjon.
Hvis kjøle-/fryseskapet ikke er tilstrekkelig ventilert, vil kompressoren starte oftere og gå over lengre tid. Dette fører til økt energiforbruk og høyere driftstemperatur på kompressoren. Dette kan føre til skade på kjøle-/fryseskapet.
Pass på at kjøle-/fryseskapet har tilstrekkelig ventilasjon:
Overhold alltid de foreskrevne ventilasjonsarealene.
Ventilasjonsarealene må ikke tildekkes eller blokkeres.
Rengjør ventilasjonsområdene regelmessig for å fjerne støv og smuss.

Side-by-side-oppstilling

⚠ Fare for skade ved kondens på ytterveggene på skapet.
Ved høy luftfuktighet kan kondens avsettes på ytterveggene på skapet og føre til korrosjon.
Prinsipielt skal ikke kjøle- og fryseskap plasseres vertikalt eller horisontalt på andre modeller.

Dette kjøle- og fryseskapet kan ikke settes opp «side-by-side», da det ikke er utstyrt med integrert oppvarming i sideveggene.

Dette kjøle-/fryseskapet kan allikevel settes opp «Side-by-Side» med enkelte modeller, som har integrert oppvarming i sideveggene, i hver sin separate innbyggingsnisje.

Forhør deg med forhandleren, om hvilke kombinasjoner som er mulige med ditt kjøle- og fryseskap.

Omhengsling av døren

⚠ Stor fare for skade grunnet dørens høye vekt.
Dersom skapet hengsles om av en enkelt person, foreligger det økt fare for skade både på person og skap.
Dørhengsling må alltid skje ved hjelp av 2 personer.

⚠ Klemfare på dørhengslet.
Fingre kan bli fastklemt i området til dørhengslene.
Ikke ta tak i dørhengslet ved åpning eller lukking av døren.

Kjøle-/fryseskapet har dørhengsling til høyre ved levering. Hvis dørhengslingen skal være på venstre side, må døren hengsles om (se den monteringsanvisningen) før kjøle-/fryseskapet monteres i nisjen.

Tips: For å beskytte skapdøren og gulvet mot skader når døren hengsles om, legg et egnet underlag på gulvet foran kjøle-/fryseskapet.

Sørg for at dørpakningen ikke blir skadet. Hvis dørpakningen er skadet, lukkes ev. ikke skapdøren ordentlig igjen og kjølingen blir utilstrekkelig!

📖 Utfør omhengsling av døren i samsvar med monteringsanvisningen (se QR-kode).

Materialnummer 12 849 620

Bestilling av en monteringsanvisning i papirform

Du kan bestille en gratis monteringsanvisning i papirform fra Miele.

Alle Mieles kontaktopplysninger finner du på slutten av dette dokumentet. Oppgi modellbetegnelse og serienummer på typeskiltet.

Møbeldør

- Spaltemål

Avhengig av kjøkkendesign er tykkelse og kantradius på møbeldøren samt det vertikale spaltemålet fastsatt.

Det er derfor viktig å være oppmerksom på følgende:

Dersom spaltemålet mellom møbeldøren på kjøleskapet og hengselsiden på kjøkkenfronten ved siden av, eller den avsluttende sidevangen, er for liten, kan det føre til kollisjon med kjøkkenfronten/sidevangen når kjøleskapdøren åpnes.

Avhengig av tykkelse og kantradius på møbeldøren kreves et individuelt spaltemål.

Tips: Ta hensyn til dette under kjøkkenplanleggingen, eller ved utskiftning av kjøleskap, ved å finne en passende innbyggingsløsning.

Tykkelse på møbeldør **A** [mm]	Spaltemål **X** [mm] for forskjellige kantradier **B**			
	R0	R1,2	R2	R3
≥16–19	minst 3			
20	5	4	4	3,5
21	5,5	5	4,5	4
22	6,5	6	5,5	5

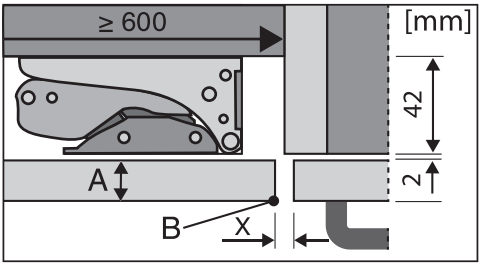

parallell kjøkkenfront

A = Møbelfronttykkelse
B = Kantradius
X = Spaltemål

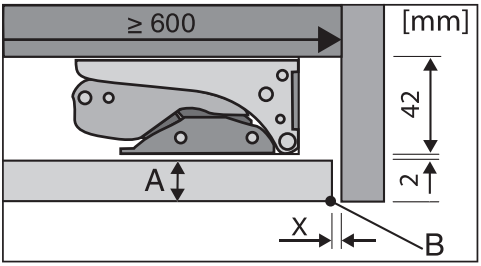

avsluttende sidevange

A = Møbelfronttykkelse
B = Kantradius
X = Spaltemål

Tips: Monter en avstandsholder mellom møbelskroget og sidevangen. Slik får du en tilsvarende bred spalte.

Møbeldørens vekt

⚠ Fare for skade ved for tung møbeldør.
En montert møbeldør som overskrider tillatt vekt, kan skade hengslene. Disse skadene kan bl.a. føre til at skapet ikke fungerer slik det skal.
Før du monterer møbeldøren, må du forsikre deg om at tillatt vekt på møbeldøren ikke overskrides.

Maksimal tillatt vekt på møbeldøren er 10 kg.

Begrensning av skapdørens åpningsvinkel

Fra fabrikken er dørhengslene innstilt med vid døråpningsvinkel.

Ved behov kan åpningsvinkelen begrenses til ca. 90° ved hjelp av de vedlagte hengselstiftene.

Stiftene for dørbegrensning må være montert før kjøle-/fryseskapet bygges inn.

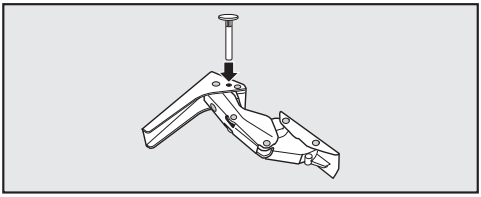

■ Sett stiften inn i dørhengslet ovenfra.

Innbyggingsmål

Innbyggingsnisje/sett fra siden

Alle mål er oppgitt i mm.

De angitte ventilasjonsåpningene må holdes frie for å sikre at kjøle-/fryseskapet fungerer korrekt.

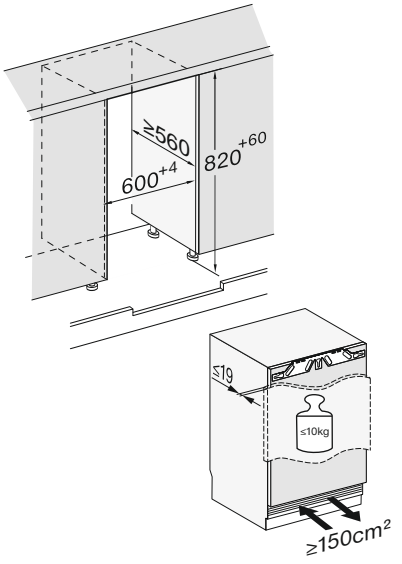

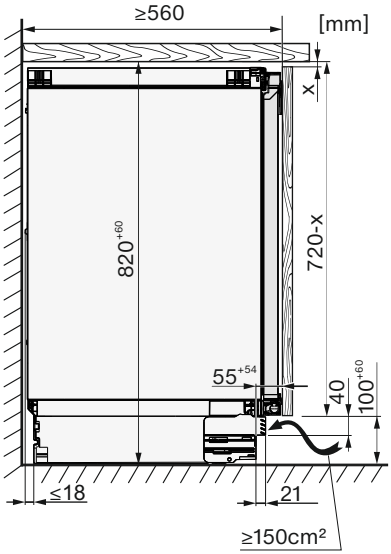

Installasjon

Tilkoblinger

Alle mål er oppgitt i mm.

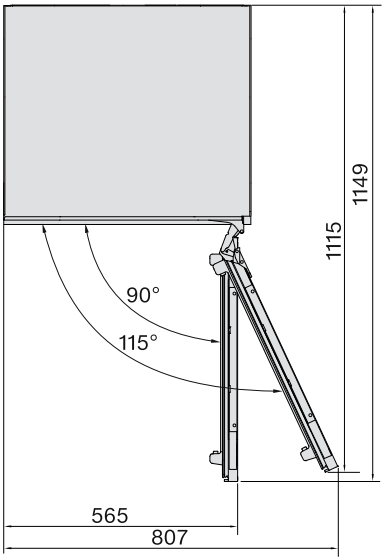

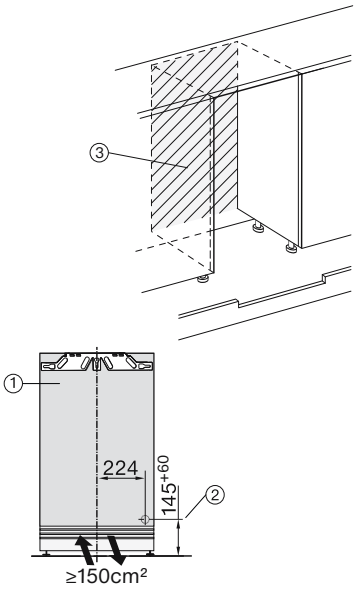

① Sett forfra

② Nettkabel, lengde = 2 200 mm
En lengre nettkabel kan kjøpes hos Mieles serviceavdeling.

③ Ingen tilkobling i dette området

Innbygging av skapet

For innbygging av kjøle-/fryseskapet trenger du følgende verktøy:

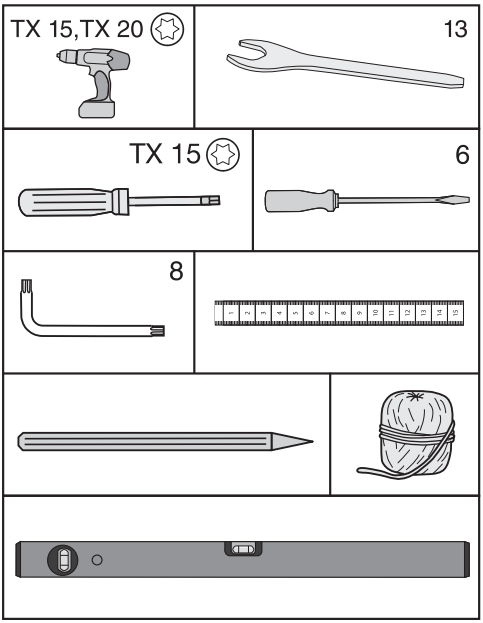

Tips: Oppbevar metallstangen som følger med, på et trygt sted. Den er nødvendig for innstilling av de bakre produktføttene.

Klargjøring av kjøle-/fryseskapet

- Plasser kjøle-/fryseskapet direkte foran nisjen.
- Ta tak på sidene av sokkelforblendingen og trekk den av fremover.

For å feste kjøle-/fryseskapet kan du velge mellom to muligheter:

1. Øvre feste
   Denne måten å feste på egner seg for feste under en benkeplate, f.eks. av kunststoff (laminat). Det forutsettes en benkeplate hvor man kan skru fast vinkelbeslag.
   Når skruføttene er skrudd helt ut, står kjøle-/fryseskapet lett i spenn mellom gulvet og benkeplaten.
2. Feste på siden
   Denne måten å feste på egner seg for å feste skapet under harde benkeplater, f.eks. av granitt. Forutsetningen er at det finnes sidevegger til høyre og venstre for kjøle-/fryseskapet, som vinkelbeslagene kan skrus fast i.
   Når skruføttene er skrudd helt ut, er kjøle-/fryseskapet lavere enn benkeplaten.

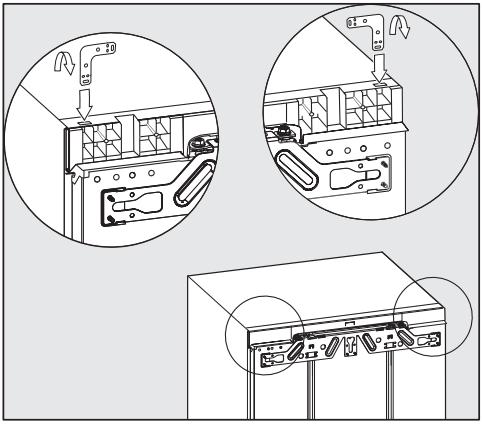

1. Øvre feste

- Sett vinkelen i åpningen på toppen av skapet.
- Bøy vinkelen rundt det perforerte området.

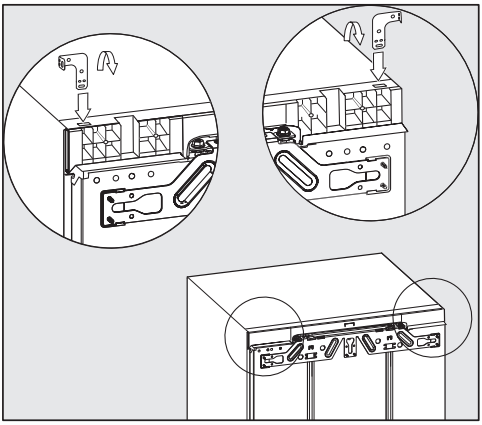

2. Feste på siden

Vinkelen må bøyes i begge ender.

- Sett vinkelen i åpningen på toppen av skapet.
- Bøy vinkelen rundt det perforerte området.
- Ta vinkelen ut av åpningen og sett inn den rette enden av vinkelen.
- Bøy også denne enden av vinkelen rundt det perforerte området.

Skyve kjøle-/fryseskapet på plass

⚠ Fare for skade på nettkabelen.
Når kjøle-/fryseskapet skyves inn, kan nettkabelen komme i klem og bli skadet.
Skyv kjøle-/fryseskapet forsiktig inn i nisjen.

⚠ Fare for skade på gulvet.
Flytting av kjøle-/fryseskapet kan føre til skade på gulvet.
Beveg kjøle-/fryseskapet forsiktig på ømfintlige gulv.

⚠ Fare for skade på skruføttene.
Skruføttene kan brekke.
Skyv kjøle-/fryseskapet kun inn i innbyggingsnisjen når skruføttene er skrudd nesten helt inn.

Tips: Løsne begge de bakre skruføttene med en halv omdreining hver før skapet skyves på plass. Etter at det er skjøvet på plass blir det dermed enklere å justere skruføttene forfra (se avsnitt «Justering av kjøle-/fryseskapet»).

- Legg nettkabelen slik at det er enkelt å koble til kjøle-/fryseskapet etter innbyggingen.

Tips: For å gjøre innskyvning av skapet enklere, fest litt hyssing rundt støpselet og «forleng» nettkabelen på den måten. Trekk nettkabelen gjennom kjøkkenmøbelet med den andre enden av hyssingen.

Dersom skapet blir skjøvet for langt inn i innbyggingsnisjen, kan ikke døren på kjøle-/fryseskapet lukkes ordentlig etter montering av møbeldøren. Dette kan føre til isdannelse, kondensvann og andre funksjonsfeil, som kan medføre økt energiforbruk.
Skyv kjøle-/fryseskapet så langt inn i innbyggingsnisjen, at en omkringliggende avstand på **42 mm** fra skapskroget til forsiden av sideveggen på kjøkkenmøbelet overholdes.

- Skyv kjøle-/fryseskapet inn i nisjen, til forkanten på dørhengslene er i flukt med forkanten til sideveggene i kjøkkenskapet oppe og nede.

Da overholdes en omkringliggende avstand på **42 mm** til forkantene av sideveggene til kjøkkenskapet.

For møbler med dørhengslingsdeler (som nuppestruktur, pakningslepper, etc.) må du ta hensyn til det samlede målet til dørhengslingsdelene, slik at det også her overholdes en omkringliggende avstand på **42 mm**.

- Trekk kjøle-/fryseskapet frem tilsvarende det samlede målet.
- Kontroller enda en gang om den omkringliggende avstanden på **42 mm** til forkanten på dørhengslingsdelene overholdes.

Tips: Hvis mulig, fjern dørhengslingsdelene og skyv kjøle-/fryseskapet så langt inn, at alle vinkelbeslagene oppe og nede støter mot forkanten til sideveggene i kjøkkenskapet.

Justering av kjøle-/fryseskapet

Ved øvre feste av kjøle-/fryseskapet i innbyggingsnisjen må skapet stå lett i spenn mellom gulv og benkeplate.

- Drei de fremre og bakre skruføttene ut vekselvis, avhengig av nisjehøyde, og still kjøle-/fryseskapet helt vannrett.

Gå frem på følgende måte:

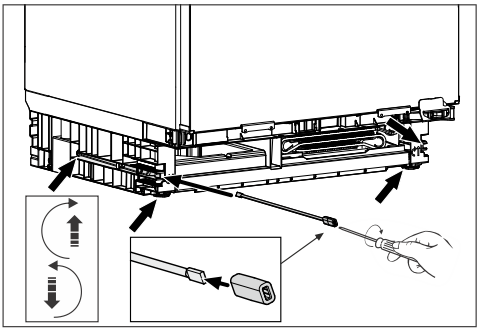

- Still begge de bakre skruføttene med skruene til høyre og venstre foran i sokkelen i skapet med den vedlagte stangen og en skrutrekker.
- Løsne de to fremre skruføttene vekselvis med de bakre. Det maksimale justeringsområdet er 6 cm.

Tips: Så snart skruføttene er skrudd litt ut, kan disse også stilles med en skrutrekker nede på skrufoten.

Skumgummibiten ① som er festet på ventilasjonsgitteret sikrer separat luftføring, og funksjonsfeil unngås.

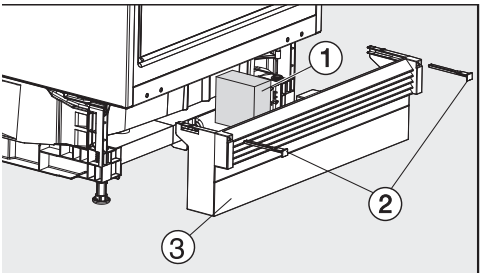

- Sett på plass sokkelforblendingen med ventilasjonsgitteret ③, men ikke fest den ennå.

Hvis ingen gjennomgående møbelsokkel monteres:

- Trekk sokkelforblendingen ③ så langt fremover at ventilasjonsspaltene og den tilgrensende møbelsokkelen danner en linje.

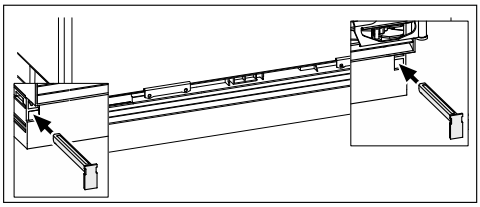

- Hold fast sokkelforblendingen og fest den på høyre og venstre side med de vedlagte holderne ②.

Når sokkelforblendingen er montert, kan de bakre føttene bare stilles inn når sokkelforblendingen er skjøvet helt inn. Ellers er ikke lengden på stangen tilstrekkelig.

Hvis en gjennomgående møbelsokkel monteres:

- Skyv sokkelforblendingen med ventilasjonsgitteret ③ helt inn til kjøle-/fryseskapet og fest på høyre og venstre side med holderne ②.

Dersom det skal monteres en gjennomgående møbelsokkel, må denne skjæres ut for ventilasjon av kjøle-/fryseskapet.

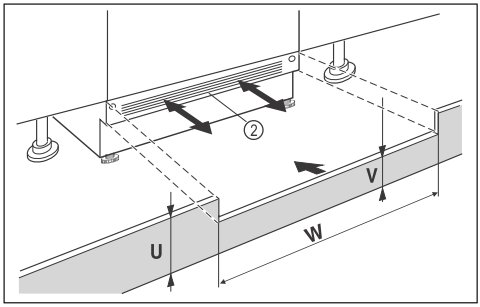

- Tilpass høyden til møbelsokkelen (U).
- Langs nisjebredden (W) må du tilpasse trinnhøyden (V) under produktets sokkelforblending ②.

Festing av kjøle-/fryseskapet i nisjen

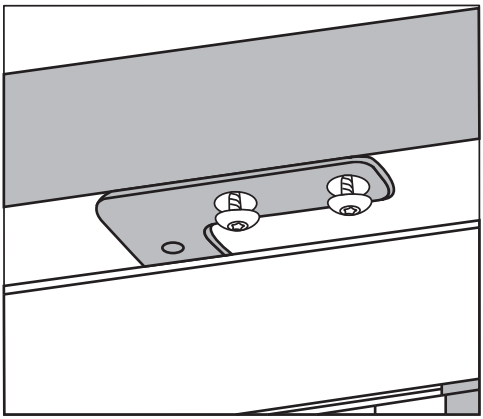

1. Øvre feste

- Skru kjøle-/fryseskapet fast på undersiden av benkeplaten med to skruer.

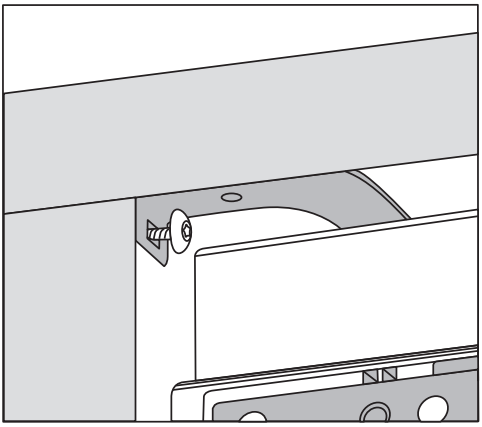

2. Feste på siden

- Skru kjøle-/fryseskapet inn i nisjen til høyre og venstre med én skrue hver.

Montering av møbeldøren

Møbeldørens overkant må være på høyde med dørene til kjøkkenskapene ved siden av.

Møbeldøren må monteres plant og må ikke være i spenn.

I det følgende kapittelet beskrives montering av møbeldører med min. 16–19 mm tykke møbelfronter.

Pass på at sokkelforblendingen er montert igjen.

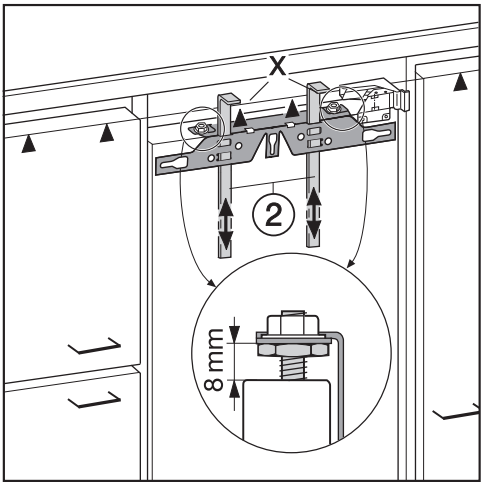

- Fra fabrikken er det innstilt en avstand på 8 mm mellom skapdøren og tverrstagen. Kontroller denne avstanden og still den inn om nødvendig.
- Skyv monteringsstagene ② til høyden på møbeldøren: Den nedre stoppkanten X til monteringsstagene må være i samme høyde som overkanten på den møbeldøren som skal monteres (tegn ▲).

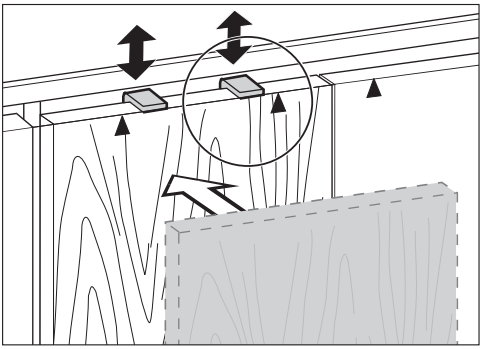

Tips: Bruk møbelfronten til å skyve monteringsstagene ② til høyden på dørene til skapene ved siden av.

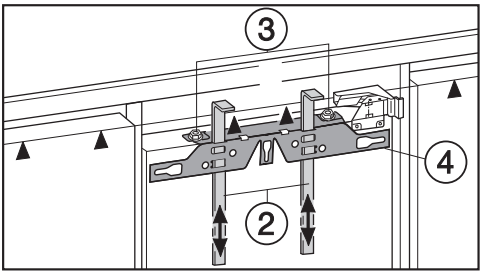

- Skru av mutrene ③ og ta av tverrstaget ④ sammen med monteringsstagene ②.

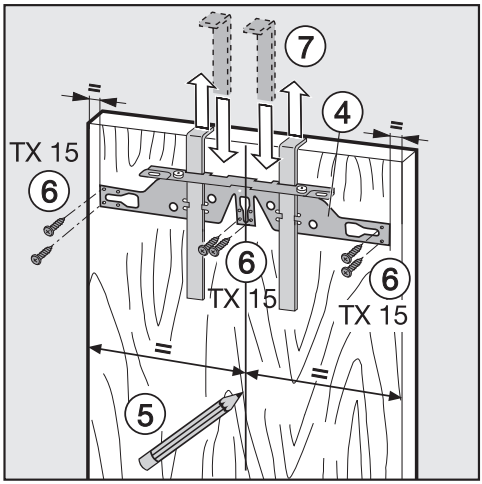

- Tegn en midtlinje tynt med en blyant på innsiden av møbeldøren ⑤.
- Heng tverrstaget ④ med monteringsstagene på **innsiden** av møbeldøren. Midtstill tverrstaget.
- Skru fast tverrstaget med minst 6 korte sponplateskruer ⑥. (Bruk kun 4 skruer langs kanten på kassettdører). Forbore ev. hullene i møbeldøren.
- Trekk ut monteringsstagene oppover ⑦.

  Drei monteringsstagene og stikk dem (for oppbevaring) helt inn i den midtre slissen på tverrstaget.

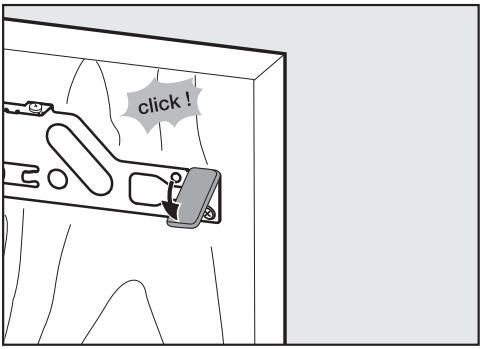

- Skyv dekselet på siden på tverrstaget midt i mot hengselsiden.
- Snu møbeldøren rundt, og fest håndtaket (hvis nødvendig).
- Åpne døren.

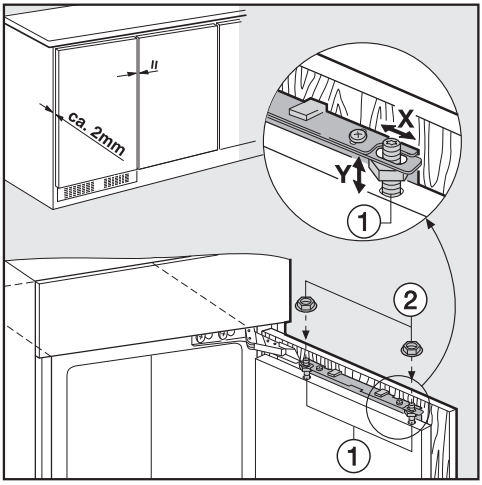

- Heng møbeldøren på justeringsboltene ①.
- Skru mutrene ② løst på justeringsboltene.
- Lukk døren og kontroller avstanden til skapdørene på sidene.
- Tilpass møbeldøren til de omliggende møbeldørene:
  Sidejusteringen X oppnår du ved forskyvning av skapdøren og høydejusteringen Y oppnår du ved å dreie justeringsbolten ① med en skrutrekker.

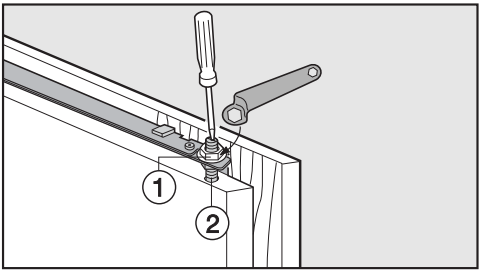

- Skru fast mutrene ① på den øvre skapdøren hold justeringsbolten ② i mot med en skrutrekker.

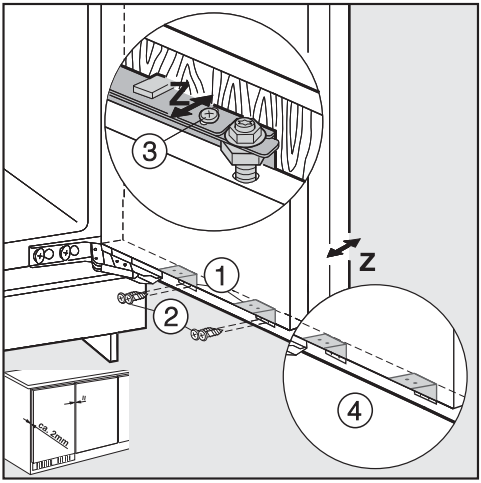

- Skru skapdøren godt sammen med møbeldøren ved hjelp av vinkelbeslaget ①:

- Bor festehullene i møbeldøren på forhånd (marker ev. med en syl).
- Skru inn de korte sponplateskruene ② (4 x 14 mm).

- Tilpass møbeldøren til dybden **Z**: Løsne skruene i de avlange hullene oppe på skapdøren ③ samt under skapdøren ④. Still inn en luftspalte på

2 mm mellom møbeldøren og forkanten på nisjen ved å skyve på møbeldøren. Rett deg etter møbeldørene ved siden av.

- Lukk døren, kontroller at den sitter godt og tilpass den etter møbeldørene ved siden av.
- Skru alle skruene godt til nok en gang.

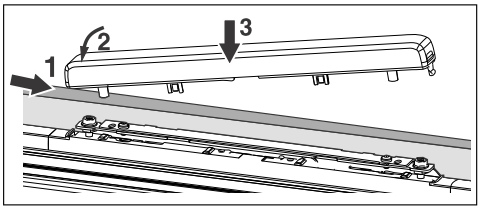

- Sett på dekselet og la det klikke på plass.

Slik kan du være sikker på at skapet er bygget inn riktig:

- Døren kan lukkes ordentlig.
- Døren ligger ikke inntil møbelskroget.
- Tetningen øverst i hjørnet på håndtakssiden ligger skikkelig inntil.

- For å kontrollere, kan du legge en tent lommelykt i skapet og lukke døren. Slukk lyset i rommet slik at det blir mørkt, og se etter om det kommer lys ut på sidene. Hvis det er tilfelle, må du kontrollere de enkelte monteringsskrittene.

Elektrotilkobling

Skapet skal kun kobles til strømnettet med den vedlagte nettkabelen i en jordet stikkontakt.

Plasser alltid kjøle-/fryseskapet slik at stikkontakten er lett tilgjengelig. Dersom stikkontakten ikke er lett tilgjengelig, pass på at det er en skilleanordning for hver pol på oppstillingsstedet.

⚠ Brannfare ved overoppheting.
Drift av kjøle-/fryseskapet ved bruk av flerveisstikkontakter og skjøteledninger kan føre til overbelastning av kabelen.
Av sikkerhetsgrunner må du ikke bruke flerveisstikkontakter eller skjøteledninger.

Det elektriske anlegget må være utført i henhold til nasjonale el-forskrifter.

Av sikkerhetshensyn anbefaler vi å bruke en jordfeilbryter (RCD) av typen ⎓ i husinstallasjonen for elektrisk tilkobling av kjøle-/fryseskapet.

En skadet nettkabel må kun erstattes med en nettkabel av samme type (fås kjøpt hos Mieles serviceavdeling). Av sikkerhetsgrunner skal den kun skiftes ut av kvalifiserte fagfolk eller Mieles serviceavdeling.

Tilkobling og sikring: Se bruksanvisningen og typeskiltet. Denne informasjonen sammenligner du med dataene for den elektriske tilkoblingen på stedet. Spør en autorisert elektroinstallatør hvis du er i tvil.

Midlertidig eller permanent drift på et selvforsynt energiforsyningssystem eller et energiforsyningssystem som ikke er synkronisert med strømforsyningen (som f.eks. øynettverk, backupsystemer), er mulig. Forutsetning for drift er at energiforsyningssystemet overholder retningslinjene i NEK EN 50160 eller tilsvarende. Funksjon og drift av sikkerhetstiltakene i husinstallasjonen og i dette produktet fra Miele må også sikres ved drift av øynettverk, eller ved drift som ikke er synkronisert med strømforsyningen, eventuelt erstattes av likeverdige tiltak i installasjonen. Eksempelvis som beskrevet i den aktuelle publiseringen av VDE-AR-E 2510-2.

Tilkobling av skapet

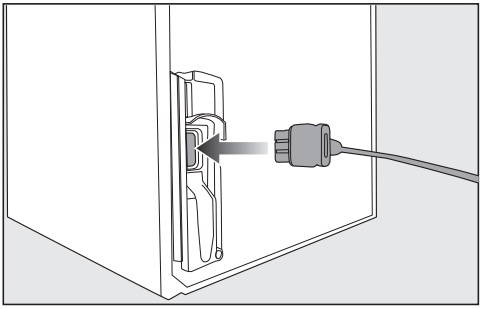

- Sett inn støpselet på baksiden av kjøle-/fryseskapet.

Pass på at støpselet er skikkelig festet.

- Sett støpselet til kjøle-/fryseskapet i stikkontakten.

Skapet er nå koblet til strømnettet.

Informasjon

Samsvarserklæring

Miele erklærer herved at dette kjøleskapet er i henhold til forskriften 2014/53/EU.

Fullstendig tekst til EU-samsvarserklæring finner du under en av de følgende internettadressene:

- Under Produkter, Nedlastinger, på www.miele.no
- Service, forespørsel om informasjon, bruksanvisninger, på https://miele.no/bruksanvisninger-125.aspx ved å oppgi produktnavn eller serienummer

Frekvensbånd	2,4000 GHz – 2,4835 GHz
Maksimal utgangseffekt	< 100 mW

Opphavsretter og lisenser

For betjening og styring av kommunikasjonsmodulen bruker Miele egen eller fremmed programvare, som ikke faller inn under såkalte Open Source-lisensvilkår. Programvaren/programvarekomponentene er opphavsrettslig beskyttet. Miele og tredjeparts opphavsretter skal respekteres.

Videre inneholder kommunikasjonsmodulen som er integrert i produktet, programvarekomponenter som distribueres under open source-lisensvilkår. Du kan hente frem de inkluderte Open Source-komponentene sammen med tilhørende merknader om opphavsrett, kopier av de til enhver tid gjeldende lisensvilkårene samt eventuell annen informasjon lokalt per IP via en nettleser (http[s]://<IP-adresse>/Licenses). Ansvars- og garantibestemmelsene for Open Source-lisensvilkår som man finner der, vil kun gjelde overfor den respektive rettighetshaveren.

Miele AS
Nesbruveien 71, 1394 NESBRU
Postboks 194, 1378 NESBRU
Telefon 67 17 31 00
E-post: contact@miele-support.no
www.miele.no

Produsent:
Miele & Cie. KG
Carl-Miele-Straße 29
33332 Gütersloh
Tyskland

Miele

KU 7015 ..., KU 7016 ...

no-NO

M.-Nr. 13 025 530 / 03 / 002