Miele

Mode d'emploi et instructions de montage
Réfrigérateur

Lisez **impérativement** ce mode d’emploi avant d’installer et de mettre en service votre appareil. Vous éviterez de vous blesser et d'endommager votre matériel.

fr - FR, BE

M.-Nr. 12 793 650

Table des matières

Consignes de sécurité et mises en garde **4**

Durabilité et environnement **13**
Économies d'énergie 14

Prise en main **15**
Description de l'appareil 15
Écran d'accueil 16
Mode Réglages 17
Mode Holiday (vacances) 17
Fonction de verrouillage 17
Eteindre l'appareil 17
Mode Shabbat 17
Information concernant le mode Shabbat 17
Délai jusqu'au déclenchement de l'alarme de porte 17
Mise en réseau 17
Bip de touches 18
Signaux sonores et d'avertissement 18
Luminosité de l'écran 18
Unité de température °C/°F 18
Mode expo 18
Réglages d'usine 18
Informations sur l'appareil de froid 18
Sécurité 18
Alarme de porte 18
Mise en réseau 19
Fonctions de l'appareil 19
SuperFroid 19
Aménagement intérieur 20
Déplacer les entretoises de compartiment dans les tiroirs extractibles 20
Retirer les tiroirs 20
Accessoires en option 21

Mise en service **22**
Avant la première utilisation 22
Brancher l'appareil 22
Allumer l'appareil 22
Éteindre l'appareil 22
En cas d'absence prolongée 22
Conditions pour la mise en réseau 22
Réaliser la mise en réseau pour la 1ère fois 23
Effectuer Scan & Connect 23

Utilisation **24**
Régler la température 24
Possibilités de réglage de la température 24
Affichage de température 24
Entreposer ses aliments dans la zone de réfrigération 25
Les différentes zones de froid 25
Bien entreposer ses aliments 26
Stocker les aliments dans le bac à fruits et légumes (VeggieBox) 26

Ajuster les réglages **27**

Nettoyage et entretien **33**
Conseils d'entretien 33
Préparation de l'appareil au nettoyage 33
Désassemblage des tiroirs 34
Nettoyer l'habitacle avec un produit de lavage 34
Nettoyer les accessoires à la main ou au lave-vaisselle 35
Nettoyer le joint de porte 35
Nettoyer les ouvertures d'aération et d'évacuation 35
Après le nettoyage 36
Dégivrage automatique 36

En cas d'anomalie **37**
Éclairage intérieur 41
Origines des bruits 42

Service après-vente **44**
Contact en cas d'anomalies 44
Base de données EPREL 44
Garantie 44

Installation **45**
Lieu d'installation 45
Classe climatique 46
Aération et évacuation d'air 47
Installation côte à côte 47
Poids de la porte du meuble 48
Cotes d'encastrement 49
Niche inférieure/vue de côté 49
Raccordements 50
Encastrement de l'appareil 51
Vous aurez besoin des outils suivants pour le montage de l'appareil de froid : 51
Préparer l'appareil 51
Installer l'appareil 52
Aligner l'appareil de froid 53
Fixer l'appareil dans la niche 55
Montage de la porte du meuble 55
Régler la position du joint de porte. 58
Régler l'inclinaison de la porte... 59
Ajuster la position de la porte 60
Branchement électrique 61

Informations **62**
Déclaration de conformité 62
Droits d'auteur et licences 62

Cet appareil de froid est conforme aux dispositions de sécurité en vigueur. Toute utilisation non conforme peut toutefois causer des dommages corporels et matériels.
Lisez attentivement le mode d'emploi et les instructions de montage avant de mettre en service l'appareil de froid. Ils vous fournissent des informations importantes sur la sécurité, l'utilisation et la maintenance de l'appareil. Vous vous protégerez et éviterez ainsi de détériorer l'appareil de froid.
Conformément à la norme IEC 60335-1, Miele indique expressément que toutes les informations disponibles concernant l'installation de l'appareil de froid ainsi que les consignes de sécurité et mises en garde doivent impérativement être lues et suivies.
Miele ne peut être tenu responsable des dommages dus au non-respect des consignes.
Conservez le mode d'emploi et les instructions de montage. Transmettez le mode d'emploi et les instructions de montage à un nouveau propriétaire.

Utilisation conforme

▶ L'appareil de froid est conçu pour un usage ménager dans un environnement domestique ou similaire, par exemple :
– dans des commerces, des bureaux ou d'autres environnements de travail similaires
– dans des exploitations agricoles
– par des clients dans des hôtels, motels, chambres d'hôtes ou d'autres types de logements de vacances.
Cet appareil ne convient pas à une utilisation en extérieur.

▶ Utilisez l'appareil de froid uniquement dans le cadre d'un usage domestique pour le refroidissement et le stockage d'aliments.
L'appareil de froid n'est pas conçu pour congeler des aliments.
L'appareil de froid est conçu pour une intégration sous plan.
Toute autre utilisation est à proscrire et peut s'avérer dangereuse.

▶ L'appareil de froid ne convient pas au stockage et au refroidissement de médicaments, de plasma sanguin, de préparations de laboratoire ou de substances ou produits similaires sur lesquels la directive sur les dispositifs médicaux est basée. Une mauvaise utilisation de l'appareil peut endommager les marchandises stockées ou les détériorer. En outre, l'appareil n'est pas adapté à une utilisation dans des zones à risque d'explosion.
Miele décline toute responsabilité en cas de dommages occasionnés par une utilisation non conforme ou une mauvaise manipulation de l'appareil.

▶ Les personnes qui, pour des raisons d'incapacité physique, sensorielle ou mentale, ou de par leur inexpérience ou ignorance, ne sont pas aptes à utiliser l'appareil en toute sécurité doivent impérativement être surveillées pendant qu'elles l'utilisent.
Ces personnes sont autorisées à utiliser l'appareil frigorifique sans surveillance uniquement si vous leur avez expliqué comment l'utiliser sans danger et les risques encourus en cas de mauvaise manipulation.

Précautions à prendre avec les enfants

▶ Tenez les enfants de moins de 8 ans à l'écart de l'appareil de froid à moins qu'ils ne soient sous surveillance permanente.

▶ Les enfants de huit ans et plus ne sont autorisés à utiliser l'appareil sans surveillance que s'il leur a été expliqué comment l'utiliser sans danger. Vérifiez qu'ils ont compris les risques encourus en cas de mauvaise manipulation.

▶ Les enfants ne doivent pas nettoyer ou intervenir sur l'appareil sans être sous la surveillance d'un adulte.

▶ Ne laissez pas les enfants sans surveillance à proximité de l'appareil. Ne les laissez pas jouer avec l'appareil.

▶ Risque d'asphyxie. Les enfants peuvent se mettre en danger en s'enveloppant dans les matériaux d'emballage (film plastique, par exemple) ou en glissant leur tête à l'intérieur. Tenez les matériaux d'emballage hors de portée des enfants.

Sécurité technique

▶ Le circuit frigorifique a été testé pour détecter les fuites. L'appareil est conforme aux consignes de sécurité en vigueur et aux directives européennes en vigueur.

Si le circuit de refroidissement est endommagé : Le fluide frigorigène et l'huile peuvent s'échapper et s'enflammer.

▶ Avertissement : risque d'incendie/matériaux inflammables. Ce symbole se trouve sur le compresseur et indique la présence de matériaux inflammables. Ne retirez pas cet autocollant.

Le fluide frigorigène contenu dans le produit (indications sur la plaque signalétique) est écologique, mais inflammable.
L'utilisation de ce fluide frigorigène écologique a tendance à rendre l'appareil plus bruyant. En plus des bruits de fonctionnement du compresseur, l'ensemble du circuit de refroidissement peut émettre des bruits d'écoulement. Ces effets sont malheureusement inévitables, mais ils n'ont aucun impact sur la performance de l'appareil.
Lorsque vous transportez et montez/installez l'appareil, veillez à ne pas endommager les éléments du circuit de refroidissement. Les projections de fluide frigorigène peuvent provoquer des lésions oculaires et les fuites de fluide peuvent s'enflammer.
En cas de dommages :

- Évitez d'allumer une flamme ou tout ce qui pourrait causer une étincelle.
- Débranchez l'appareil de froid du secteur.
- Aérez pendant quelques minutes la pièce où est installée l'appareil.
- Contactez le service après-vente.

▶ La taille de la pièce où est installé l'appareil doit être proportionnelle à la quantité de fluide frigorigène contenue dans l'appareil. En cas de fuite, un mélange air-gaz inflammable risque de se former si la pièce est trop petite. La pièce doit avoir un volume d'au moins 1 m^3 pour 8 g de fluide frigorigène. La quantité de fluide frigorigène est indiquée sur la plaque signalétique à l'intérieur de l'appareil.

▶ Si les fentes d'aération et de ventilation sont recouvertes ou obstruées, un mélange gaz/air inflammable peut se former si le circuit de refroidissement est endommagé. Respectez impérativement les consignes concernant les fentes d'aération et d'évacuation de l'air. Les fentes d'aération et d'évacuation ne doivent jamais être recouvertes ni obstruées.

▶ Les données de raccordement (tension et fréquence) figurant sur la plaque signalétique de l'appareil doivent impérativement correspondre à celles du réseau électrique pour éviter d'endommager votre appareil.
Comparez ces données avant de brancher votre appareil et interrogez un électricien en cas de doute.

▶ Seul un raccordement à une prise de terre conforme garantit un fonctionnement de l'appareil en toute sécurité. Attention : Cette règle de sécurité élémentaire doit absolument être respectée ! En cas de doute, faites vérifier vos installations par un électricien.

▶ Il est possible de faire fonctionner l'appareil temporairement ou en permanence sur un système d'alimentation électrique autonome ou non synchrone au réseau (par ex. réseaux autonomes, systèmes de secours). Il faut pour cela que le système d'alimentation électrique soit conforme aux spécifications de la norme EN 50160 ou similaire. Les mesures de protection prévues dans l'installation domestique et dans ce produit Miele doivent également être assurées dans leur fonction et leur mode de fonctionnement en fonctionnement isolé ou en fonctionnement non synchrone au réseau ou être remplacées par des mesures équivalentes dans l'installation. Comme décrit, par ex., dans la publication actuelle de VDE-AR-E 2510-2.

▶ Un câble d'alimentation électrique abîmé ne doit être remplacé que par un câble réseau spécial du même type (disponible dans la boutique en ligne Miele ou auprès du SAV Miele). Pour des raisons de sécurité, seul un professionnel qualifié ou le SAV Miele doit se charger du remplacement.

▶ N'utilisez pas les rallonges ou multiprises pour brancher votre appareil : elles représentent un danger potentiel (risque d'incendie).

▶ Lorsque l'humidité atteint les éléments sous tension ou le câble d'alimentation, cela peut engendrer un court-circuit. Par conséquent, n'installez jamais l'appareil dans des locaux présentant des risques d'humidité ou d'éclaboussures (garages, buanderies, etc.).

▶ Cet appareil ne doit pas être utilisé sur des engins en mouvement.

▶ N'utilisez jamais votre appareil si ce dernier est endommagé : il représente un danger potentiel. Vérifiez que votre appareil ne présente aucun dommage apparent avant de l'utiliser.

▶ Afin de garantir un fonctionnement en toute sécurité, encastrez cet appareil avant de l'utiliser.

▶ Lors de travaux d'installation ou d'entretien ou en cas de réparations, l'appareil doit être mis hors tension. L'appareil est débranché du réseau électrique uniquement lorsque l'une des conditions suivantes est remplie :

- les fusibles correspondants sont déclenchés ou
- les fusibles à filetage sont totalement dévissés de l'installation électrique (non applicable en France) ou
- la prise de l'appareil est débranchée. Ne tirez jamais sur le cordon d'alimentation mais tenez la prise fermement pour débrancher l'appareil.

▶ Des travaux d'installation, d'entretien ou de réparation incorrects peuvent entraîner de graves dangers pour l'utilisateur, au titre desquels le fabricant décline toute responsabilité.
Les travaux d'installation, d'entretien ou de réparation ne doivent être effectués que par un professionnel qualifié ou par le SAV Miele.

▶ Les bénéfices liés à la garantie sont perdus si l'appareil de froid n'est pas réparé par un professionnel qualifié ou par le SAV Miele.

▶ En cas de remplacement de composants défectueux liés à la sécurité, Miele garantit que seules les pièces de rechange d'origine Miele répondent pleinement aux exigences de sécurité.

▶ Cet appareil de froid est équipé d'une ampoule spéciale en raison d'exigences particulières (par ex. en matière de température, d'humidité, de résistance chimique, de résistance aux frottements et aux vibrations). Cette ampoule convient uniquement à l'utilisation prévue. Elle ne convient pas à l'éclairage d'une pièce. Seul un professionnel qualifié ou le SAV Miele doit se charger de leur remplacement. Cet appareil de froid dispose de plusieurs sources lumineuses indiquant au moins la classe d'efficacité énergétique G.

Installation conforme

▶ Installez l'appareil de froid conformément aux instructions de montage.

▶ Portez toujours des gants de protection lorsque vous transportez et installez l'appareil de froid.

▶ Faites appel à une deuxième personne pour installer l'appareil.

Utilisation conforme

▶ Cet appareil est prévu pour une classe climatique (température ambiante) précise dont il faut respecter les limites. La classe climatique est indiquée sur la plaque signalétique apposée à l'intérieur de l'appareil frigorifique. Une température ambiante plus basse augmente la durée d'arrêt du compresseur, de sorte que l'appareil ne peut pas maintenir la température requise.

▶ Les fentes d'aération et d'évacuation ne doivent jamais être recouvertes ni obstruées. Une bonne circulation de l'air n'est alors plus garantie. La consommation d'énergie augmente et des dommages aux composants peuvent en résulter.

▶ Risque de dommages dû aux aliments contenant de la graisse ou de l'huile. Si vous stockez des aliments contenant de la graisse ou de l'huile dans l'appareil de froid ou dans la porte de l'appareil, veillez à ce que la graisse ou l'huile ne coule pas sur les éléments en plastique de l'appareil de froid. Le plastique risquerait de se fissurer et, par conséquent, de se briser ou se déchirer.

▶ Risque d'explosion et d'incendie provoqués par des mélanges gazeux inflammables. N'entreposez aucun produit explosif ni aucun produit contenant un gaz propulseur (par ex. une bombe aérosol) dans l'appareil de froid. Certains mélange gazeux inflammables risquent de prendre feu en présence de composants électriques. Les bombes aérosols correspondantes sont reconnaissables par les indications de contenu imprimées dessus ou un symbole de flamme. Les fuites de gaz éventuelles risquent de prendre feu au contact de composants électriques.

▶ Risque d'explosion. N'utilisez aucun appareil électrique à l'intérieur de l'appareil de froid (par ex. : fabrication de glaces à l'italienne). Des étincelles risqueraient de se former.

▶ Ne consommez pas d'aliments qui ont dépassé la date limite de congélation : vous risquez une intoxication ! La durée de conservation des aliments dépend de nombreux facteurs dont leur degré de fraîcheur, leur qualité et leur température de conservation. Respectez la date limite de consommation et les indications présentes sur les emballages !

Accessoires et pièces détachées

▶ Miele décline toute responsabilité quant à l'utilisation d'accessoires autres que les accessoires d'origine Miele. Miele décline toute responsabilité en matière de garantie, de garantie légale et/ou de responsabilité du fait des produits dans la mesure où les dommages ou les défauts résultent de l'utilisation ou de l'installation d'accessoires qui ne proviennent pas de Miele ou qui n'ont pas été homologués par Miele.

▶ Les pièces de rechange d'origine Miele sont conservées pendant au moins 10 ans et jusqu'à 15 ans après l'arrêt de la production en série de votre appareil de froid.

Nettoyage et entretien

▶ Ne traitez pas le joint de porte avec des huiles ou des graisses, sinon il devient poreux.

▶ La vapeur d'un nettoyeur vapeur pourrait parvenir sur les composants conducteurs et provoquer un court-circuit.
N'utilisez jamais de nettoyeur vapeur pour nettoyer votre appareil.

▶ Avertissement. N'utilisez pas d'accessoires mécaniques ou d'autres moyens qui ne sont pas conseillés par le fabricant pour accélérer le dégivrage.

▶ Les objets pointus ou tranchants risquent d'endommager les générateurs de froid, ce qui compromettrait le bon fonctionnement de l'appareil. N'utilisez donc pas d'objets pointus ou tranchants pour

- retirer le givre ou la glace,
- décoller les glaçons et aliments pris dans la glace.

▶ Ne placez jamais d'appareils électriques ou de bougies dans l'appareil pour accélérer le dégivrage. Vous pouvez endommager le plastique.

▶ N'utilisez pas de bombes dégivrantes. Elles peuvent former des gaz explosifs, contenir des solvants ou des agents propulseurs qui endommagent le plastique et être nocives pour la santé.

Transport

▶ Transportez toujours l'appareil de froid en position verticale et dans son emballage de transport afin d'éviter tout dommage.

▶ Risque de dommages corporels et matériels ! L'appareil étant très lourd, transportez-le toujours à l'aide d'une deuxième personne.

Votre ancien appareil

▶ Les enfants qui jouent peuvent s'enfermer dans l'appareil et s'asphyxier.

- Démontez la ou les portes de l'appareil.
- Retirez les tiroirs.
- Laissez les tablettes à l'intérieur de l'appareil de froid afin que les enfants ne puissent pas y grimper facilement.
- Le cas échéant, détruisez la serrure de porte de votre appareil. Vous éviterez ainsi que des enfants ne s'enferment dedans et mettent leur vie en danger.

▶ Risque de choc électrique !

- Coupez la fiche d'alimentation du câble d'alimentation électrique.
- Coupez le câble d'alimentation de l'ancien appareil.

Eliminez la fiche d'alimentation et le câble de raccordement au réseau séparément de l'appareil usagé.

▶ Pendant et après la mise au rebut, assurez-vous que l'appareil de froid n'est pas placé à proximité d'essence ou d'autres gaz et liquides inflammables.

▶ Risque d'incendie dû à une fuite d'huile ou de fluide frigorigène.
Le fluide frigorigène et l'huile contenus sont inflammables. Les fuites de fluide frigorigène ou d'huile peuvent s'enflammer en cas de concentration élevée et de contact avec une source de chaleur externe.
Lors de la mise au rebut, assurez-vous que le circuit de refroidissement n'est pas endommagé. Vous éviterez ainsi toute fuite incontrôlée de fluide frigorigène (indications sur la plaque signalétique) et d'huile.

▶ Les projections d'agent réfrigérant peuvent provoquer des lésions oculaires ! N'endommagez aucune partie du circuit de refroidissement :

- ne percez jamais les conduits de l'évaporateur contenant du frigorigène,
- ne coudez pas les conduits,
- ne grattez pas les revêtements de surfaces.

Symbole sur le compresseur (selon modèle)

Cette remarque est uniquement significative pour le recyclage. Il n'y a aucun danger en fonctionnement normal.

▶ L'huile dans le compresseur peut être mortel en cas d'ingestion et de pénétration dans les voies respiratoires.

Points de collecte sur www.quefairedemesdechets.fr
Privilégiez la réparation ou le don de votre appareil !

Recyclage de l’emballage

Nos emballages protègent votre appareil des dommages qui peuvent survenir pendant le transport.

En participant au recyclage de vos emballages, vous contribuez à économiser les matières premières. Utilisez les collectes de matières recyclables spécifiques aux matériaux et les possibilités de retour. Les emballages de transport sont repris par votre revendeur Miele.

Votre ancien appareil

Les appareils électriques et électroniques contiennent souvent des matériaux précieux. Cependant, ils contiennent aussi des substances toxiques nécessaires au bon fonctionnement et à la sécurité des appareils. Si vous déposez ces appareils usagés avec vos ordures ménagères ou les manipulez de manière non conforme, vous risquez de nuire à la santé des personnes et à l'environnement. Ne jetez jamais vos anciens appareils avec vos ordures ménagères.

Veillez à ce que votre appareil de froid ne soit pas endommagé jusqu'à ce qu'il soit éliminé de manière appropriée et respectueuse de l'environnement.
On évitera ainsi que le fluide frigorigène contenu dans le circuit et l'huile contenue dans le compresseur ne soient libérés dans l'atmosphère.

Faites appel au service d'enlèvement mis en place par votre commune, votre revendeur ou Miele, ou rapportez votre appareil dans un point de collecte spécialement dédié à l'élimination de ce type d'appareil. Vous êtes légalement responsable de la suppression des éventuelles données à caractère personnel figurant sur l'ancien appareil à éliminer. Vous êtes dans l'obligation de retirer, sans les détruire, les piles et accumulateurs usagés non fixés à votre appareil, ainsi que les lampes qui peuvent être retirées sans être détruites. Rapportez-les dans un point de collecte spécialement dédié à leur élimination, où ils peuvent être remis gratuitement. Afin de prévenir tout risque d'accident, veuillez garder votre ancien appareil hors de portée des enfants jusqu'à son enlèvement.

Durabilité et environnement

Économies d'énergie

Lieu d'installation

L'appareil de froid doit refroidir plus souvent à des températures ambiantes plus élevées et utilise plus d'énergie dans le processus. Par conséquent :

- Placez l'appareil de froid dans une pièce bien ventilée.
- Eloignez l'appareil de froid d'une source de chaleur (chauffage, cuisinière).
- Protégez l'appareil de froid de la lumière directe du soleil.
- Veillez à ce que la température ambiante idéale se situe autour de 20 °C.
- Maintenez les sections d'aération et de ventilation libres et enlevez régulièrement la poussière des sections d'aération et de ventilation.

Réglage de la température

Plus vous abaissez la température, plus la consommation énergétique augmente ! Les réglages suivants sont conseillés :

- Zone de réfrigération 4 à 5 °C.

Utilisation

La consommation d'énergie est augmentée par l'apport de chaleur et la circulation d'air entravée. Par conséquent :

- N'ouvrez jamais la ou les portes de l'appareil plus longtemps que nécessaire. Un bon rangement des aliments aide à s'orienter.
- Fermez complètement la ou les portes de l'appareil après les avoir ouvertes.
- Laissez refroidir les aliments et les boissons chauds avant de les ranger dans l'appareil de froid.
- Emballez ou couvrez les aliments avant de les ranger.
- Pour une meilleure ventilation de l'appareil, ne surchargez pas les compartiments.
- Veillez à l'agencement des tiroirs et des tablettes conformément à la sortie d'usine.
- Placez les aliments à décongeler au réfrigérateur.

Description de l'appareil

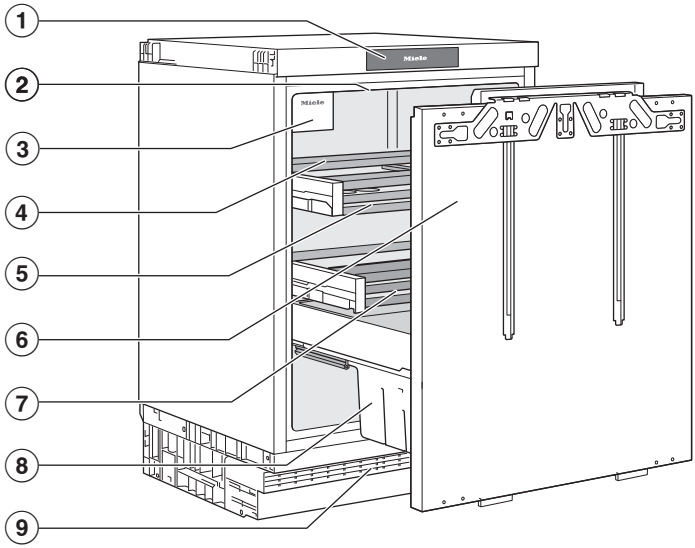

① Affichage

② Éclairage intérieur

③ Ventilateur

④ Entretoises de compartiment amovibles sur les tiroirs

⑤ Tiroirs avec clayette en verre

⑥ Tiroir extractible avec porte réglable

⑦ Rigole et orifice d'évacuation de l'eau de dégivrage :
Les condensats déposés s'écoulent et s'évaporent automatiquement.

⑧ Balconnet à bouteilles

⑨ Grilles d'aération et de ventilation

Écran d'accueil

Les objets pointus ou tranchants, tels que des crayons ou des stylos, peuvent rayer l'écran.
Effleurez l'écran uniquement avec les doigts.
Si votre doigt est froid, il est possible que l'écran ne réagisse pas.

① Affichage de température pour la zone de réfrigération

② Touche sensitive mode réglage ⚙
pour la sélection de diverses fonctions en mode Réglages

③ Affichage de l'état de la connexion
(visible uniquement si la mise en réseau a été activée)

④ Affichage du mode Expo
(visible uniquement si la fonction Mode Expo a été activée)

Commander l'appareil de froid via l'écran

- Touchez la zone ou l'icône souhaitée sur l'écran d'accueil.
- Faites glisser le curseur vers la gauche ou vers la droite sur l'écran jusqu'à ce que la valeur/le symbole souhaité(e) s'affiche au centre.
- Effleurez la sélection souhaitée sur l'écran pour valider.

La valeur/le symbole sélectionné(e) s'allume en orange (à quelques exceptions près).

- Pour quitter ce niveau de réglage, appuyez sur ⮌ ou *OK*.

Mode Réglages

Mode Holiday (vacances)

Le mode Holiday est recommandé si vous ne voulez pas complètement désactiver la zone de réfrigération, par ex. pendant les vacances, et que vous n'avez pas besoin d'une puissance élevée de réfrigération.

Lorsque le mode Holiday (vacances) est activé , la zone de réfrigération est régulée à une température de 15 °C. La zone de réfrigération peut par conséquent fonctionner en économisant de l'énergie.

À cette température moyenne de la zone de réfrigération, les denrées non périssables peuvent encore rester un certain temps dans l'appareil. La consommation d'énergie est plus faible qu'en mode normal.
De plus, cela n'entraîne pas la formation d'odeurs ou de moisissures, comme c'est le cas lorsque la zone de réfrigération est désactivée et que la porte de l'appareil est fermée.

Fonction de verrouillage

La fonction de verrouillage activée protège contre l'arrêt involontaire de l'appareil de froid et contre les réglages involontaires effectués par des personnes non autorisées, par exemple des enfants.

Si, par exemple, vous souhaitez régler brièvement la température, vous pouvez désactiver la fonction de verrouillage pendant une courte période :

Eteindre l'appareil

Voir chapitre « Mise en service », section « Éteindre l'appareil de froid ».

Mode Shabbat

L'appareil de froid propose un mode Shabbat qui permet de faciliter l'observance des pratiques religieuses (voir chapitre « Ajuster les réglages »).

sont provisoirement désactivés lorsque le mode Shabbat est activé.

- l'éclairage intérieur déclenché par l'ouverture de la porte,
- toute la signalisation sonore et visuelle
- l'écran
- une connexion WLAN active

Toutes les autres fonctions préalablement activées restent activées.

Lorsque le mode Shabbat est activé, vous ne pouvez pas effectuer de réglage sur votre appareil de réfrigération.

Information concernant le mode Shabbat

Il est possible de consulter la version du mode Shabbat.

Délai jusqu'au déclenchement de l'alarme de porte

Vous pouvez régler ici le délai jusqu'au déclenchement de l'alarme de porte après l'ouverture de la porte de l'appareil.

Mise en réseau

Vous pouvez réaliser la mise en réseau pour la 1ère fois ici, activer et désactiver le Wi-Fi ou réinitialiser la configuration réseau (voir chapitre « Ajuster les réglages »).

Bip de touches

Vous pouvez activer ou désactiver ici le bip de touches (voir chapitre « Ajuster les réglages »).

Signaux sonores et d'avertissement

Il est possible de modifier le volume des signaux sonores et d'avertissement (par ex. pour une alarme de porte ou un message d'erreur). Il est également possible de désactiver les signaux sonores et d'avertissement s'ils sont gênants (voir chapitre « Ajuster les réglages »).

Luminosité de l'écran

Vous pouvez régler la luminosité de l'écran pour l'adapter aux conditions d'éclairage de votre environnement.

Unité de température °C/°F

Vous pouvez régler ici l'unité de température souhaitée (°Celsius ou °Fahrenheit).

Mode expo

Ici, vous pouvez désactiver le circuit de mesure si le circuit de mesure est activé à l'usine (l'écran affiche).

Le mode Expo permet aux revendeurs de présenter l'appareil sans activer la production de froid. Ce réglage n'est d'aucune utilité pour le particulier.

Réglages d'usine

Vous pouvez réinitialiser ici les réglages de l'appareil de froid aux réglages d'usine.

Conseil : Avant de mettre au rebut votre appareil de froid, de le vendre, ou de mettre en service un appareil de froid d'occasion, réinitialisez ses réglages à la configuration d'usine. En fonction du modèle, cela réinitialisera aussi la configuration du réseau, de façon à effacer toutes les données personnelles de l'appareil de froid. Par ailleurs, un précédent propriétaire ne pourra plus accéder à l'appareil de froid.

Informations sur l'appareil de froid

Vous pouvez consulter ici le code du modèle et le numéro de fabrication de votre appareil de froid.

Conservez ces données d'appareil :

- pour l'intégration de l'appareil de froid dans votre réseau Wi-Fi.
- pour le message d'une anomalie pour le service après-vente Miele.
- pour la consultation d'informations auprès de la base de données EPREL.

Sécurité

Alarme de porte

L'appareil est équipé d'une alarme de porte afin d'éviter une déperdition énergétique lorsque la porte est ouverte et pour protéger les aliments stockés des effets de la chaleur.

Si la porte de l'appareil reste ouverte de manière prolongée, s'affichera en jaune dans l'affichage de température. De plus, un signal sonore d'avertissement retentit et l'éclairage intérieur s'allume par clignotements.

Le délai avant le déclenchement de l'alarme de porte peut être ajusté (voir chapitre « Ajuster les réglages », section « Modifier le délai avant le déclenchement de l'alarme de porte »).

Le signal sonore de l'alarme de porte peut également être désactivé (voir le chapitre « Ajuster les réglages », section « Modifier le volume des signaux sonores et d'avertissement »).

Dès que la porte de l'appareil est fermée, le signal sonore s'arrête et ⚠ s'éteint.

Désactiver l'alarme de porte

■ Appuyez sur ⚠.

Le signal sonore d'avertissement s'arrête, le symbole ⚠ s'éteint et l'éclairage intérieur s'allume à nouveau de manière constante.

Si la porte de l'appareil n'est pas fermée, le signal d'avertissement de l'alarme de porte se répète après un court instant.

Mise en réseau

Votre appareil de froid est équipé d'un module Wi-Fi intégré. Le module Wi-Fi permet la connexion réseau à votre réseau domestique et l'utilisation de l'App Miele sur un terminal mobile.

Une fois que votre appareil de froid a été connecté par Wi-Fi, la connexion est automatiquement rétablie à chaque nouvelle mise en marche.

Assurez-vous que le signal de votre réseau Wi-Fi est suffisamment fort sur le lieu d'installation de votre appareil de froid.

En connectant l'appareil de froid à votre réseau Wi-Fi, la consommation d'énergie augmente, même si l'appareil est désactivé.

Vous pouvez désactiver la connexion à votre réseau Wi-Fi dans les Réglages.

Fonctions « Smart Extras » via l'App Miele*.

La mise en réseau via l'App Miele vous permet d'accéder à de nombreuses options intelligentes, entre autres :

- Appeler des informations sur l'état
- Utiliser des fonctions supplémentaires utiles
- Maintenir l'appareil de froid au niveau de développement actuel de Miele grâce aux mises à jour du logiciel.

Vous trouverez plus de détails sur les Smart Extras sur le site Internet de Miele, dans l'Apple App Store® ou dans le Google Play Store™.

* Offre numérique supplémentaire de Miele & Cie. KG. Selon le modèle et les régions, les fonctionnalités peuvent varier. Vous devez accepter les conditions générales de vente et les informations sur la protection des données pour les produits et services numériques de Miele dans l'App Miele. Miele se réserve le droit de modifier ou d'interrompre les offres numériques à tout moment.

Fonctions de l'appareil

SuperFroid ❄

Lorsque la fonction SuperFroid ❄ est activée, la **zone de réfrigération** atteint très rapidement la valeur la plus froide (en fonction de la température ambiante). L'appareil de froid fonctionne à la puissance frigorifique maximale et la température baisse. Sélectionnez cette fonction si vous souhaitez refroidir de grandes quantités d'aliments ou de boissons qui viennent d'être entreposés.

Lorsque la fonction SuperFroid ❄ est activée, il peut y avoir une augmentation du bruit des appareils.

La fonction SuperFroid ❄ doit être activée **4 heures avant le chargement** des aliments ou des boissons.

La fonction SuperFroid ❄ se désactive automatiquement au bout de 18 heures environ. L'appareil de froid repasse à puissance frigorifique normale.

Conseil : Pour économiser de l'énergie, vous pouvez désactiver vous-même la fonction SuperFroid ❄ dès que les aliments ou les boissons sont suffisamment froids.

Aménagement intérieur

⚠ Risque de dommages à cause d'une charge trop lourde !
Une charge trop lourde peut entraîner des dommages sur le tiroir extractible.
Respectez la charge maximale de 20 kg.

Déplacer les entretoises de compartiment dans les tiroirs extractibles

⚠ Risque de dommages et de blessures dû à un retrait erroné des séparateurs.
La vitre peut tomber et se casser.
Ne retirez pas les entretoises les plus à l'avant ou à l'arrière dans les tiroirs extractibles.

Pour diviser le chariot coulissant en compartiments de différentes tailles, vous pouvez déplacer les barres de subdivision centrales des tiroirs.

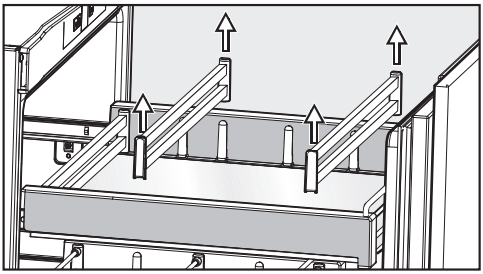

- Saisissez les entretoises de compartiment à droite et à gauche, et tirez-les avec précaution vers le haut.
- Déplacez les entretoises de compartiment vers l'avant et l'arrière.

Le ventilateur dépasse légèrement dans la partie centrale de la glissière supérieure lorsque celle-ci est insérée.
Les aliments peuvent ainsi être légèrement déplacés et basculer dans certaines circonstances.
Ne stockez dans cette zone que des aliments non ouverts.

Retirer les tiroirs

Les tiroirs sont équipés de rails de guidage. Vous pouvez les sortir complètement pour les charger, les décharger ou tout simplement pour les nettoyer.

- Sortez le tiroir le plus possible, jusqu'à la butée.

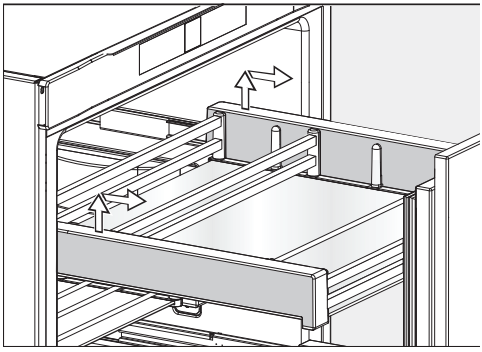

- Saisissez le tiroir des deux côtés, à l’arrière. Soulevez-le, puis sortez-le en le tirant vers l’avant.

Si vous souhaitez démonter les tiroirs pour les nettoyer, placez-les auparavant sur une surface douce (par ex. un torchon) (voir chapitre « Nettoyage et entretien »", section « Désassemblage des tiroirs »).

- Pour finir, insérez à nouveau complètement les rails télescopiques. Ainsi, vous éviterez de les endommager !
- Pour remettre les tiroirs en place, posez-les de nouveau sur les rails télescopiques entièrement rentrés.
- Poussez les tiroirs dans l’appareil de froid jusqu’à ce qu’ils s’enclenchent.

Accessoires en option

Conçus spécialement pour l'appareil, des accessoires et des produits de nettoyage et d'entretien sont disponibles dans la gamme de produits Miele.

Des produits spécialement adaptés à votre appareil de froid, par ex. des produits d’entretien pour appareils et des accessoires, sont disponibles dans la boutique en ligne Miele, auprès du service après-vente Miele ou chez votre revendeur Miele.

Pour accéder à la boutique en ligne Miele, cliquez sur le QR code suivant :

Avant la première utilisation

- Retirez tous les matériaux d'emballage et les films de protection.
- Nettoyez l'intérieur de l'appareil et les accessoires (voir chapitre « Nettoyage et entretien »).

Brancher l'appareil

- Raccordez l'appareil de froid au réseau électrique, comme indiqué au chapitre « Branchement électrique ».

L'écran affiche d'abord Miele, puis ⏻.

Allumer l'appareil

- Ouvrez la porte de l'appareil.
- Appuyez à l'écran sur ⏻.

L'appareil de froid commence à produire du froid et l'éclairage intérieur s'allume chaque fois que la porte est ouverte.

L'appareil se met sur la température préréglée.

Laissez l'appareil fonctionner quelques heures avant d'y déposer des aliments pour que la température soit suffisamment basse. Ne remplissez l'appareil que lorsque la température préréglée est atteinte.

Éteindre l'appareil

- Effleurez à l'écran l'affichage de température.
- Faites glisser votre doigt vers la droite, jusqu'à ce que ⏻ s'affiche au milieu.
- Appuyez sur ⏻.

L'éclairage intérieur s'éteint et la production de froid s'arrête.

L'écran affiche ⏻.

Attention : L'appareil de froid n'est pas déconnecté du réseau lorsque l'appareil de froid est éteint.

En cas d'absence prolongée

En cas d'arrêt prolongé de l'appareil de froid, de la moisissure risque de se former si les portes restent fermées et si l'appareil n'a pas été nettoyé.

Nettoyez impérativement l'appareil de froid.

Si l'appareil de froid doit rester longtemps sans fonctionner, respectez les consignes suivantes :

- Videz complètement l'appareil de froid.
- Arrêtez l'appareil de froid.
- Débranchez l'appareil ou désactivez le fusible de l'installation domestique.
- Nettoyez l'appareil de froid.
- Laissez l'appareil de froid ouvert afin qu'il soit suffisamment aéré et qu'aucune odeur ne s'y développe.

Conditions pour la mise en réseau

Les conditions suivantes doivent être remplies pour la mise en réseau :

1. Un réseau domestique est disponible sur le lieu d'installation. Munissez-vous du mot de passe du réseau Wi-Fi.
2. L'App Miele est installée sur un terminal mobile.
3. Vous disposez d'un compte utilisateur dans l'App Miele.

Application Miele

Vous pouvez télécharger gratuitement les Apps Miele depuis l'Apple App Store® ou depuis Google Play Store™.

Télécharger dans l'App Store

APPLI ANDROID SUR Google Play

Réaliser la mise en réseau pour la 1ère fois

- Effleurez le symbole ⚙.
- Faites glisser votre doigt vers la droite ou la gauche jusqu'à ce que le symbole ⓐ s'affiche au milieu.
- Effleurez le symbole ⓐ.
- Appuyez sur la méthode de connexion que vous souhaitez (APP ou WPS).

Une fois l'inscription réussie, l'écran affiche le symbole ᯤ.

Si la connexion n'a pas pu être établie, le symbole ⊗ apparaît à l'écran.

- Dans ce cas, redémarrez le processus.
- Pour quitter ce niveau de réglage, appuyez sur le symbole ⮌.

Effectuer Scan & Connect

- Scannez le QR code.

Si vous avez installé l'App Miele et que vous possédez un compte utilisateur, vous serez directement dirigé vers la mise en réseau.

Si vous n'avez pas encore installé l'App Miele, vous serez dirigé vers l'Apple App Store® ou le Google Play Store™.

- Installez l'App Miele et créez un compte d'utilisateur.
- Scannez à nouveau le QR code.

L'App Miele vous guide dans l'installation.

(selon modèle)

Régler la température

Nous conseillons une température de **4 °C** dans la zone de réfrigération.

- Effleurez à l'écran l'affichage de température.
- Faites glisser votre doigt vers la droite ou la gauche jusqu'à ce que la température souhaitée s'affiche au milieu.
- Touchez la température souhaitée pour valider.

L'affichage de la température revient à la température réelle qui prévaut actuellement dans l'appareil de réfrigération.

La température de la zone de réfrigération augmente :

- en fonction de la fréquence et la durée d'ouverture de porte de l'appareil,
- en fonction de la quantité d'aliments conservés,
- en fonction de la chaleur des aliments mis à refroidir,
- en fonction de la température ambiante de la pièce où est installé l'appareil. Cet appareil de froid est prévu pour une classe climatique (température ambiante) précise dont il faut respecter les limites.

Possibilités de réglage de la température

La température de la zone de réfrigération est réglable entre 2 °C et 9 °C.

Affichage de température

En mode de fonctionnement normal, l'affichage de température à l'écran indique la **température moyenne effective de la zone de réfrigération** régnant dans l'appareil à ce moment-là.

En fonction de la température ambiante et des réglages, il faut parfois plusieurs heures avant que les températures sélectionnées soit atteintes et affichées.

Activer la fonction Super-Froid ❄

La fonction SuperFroid ❄ doit être activée **4 heures avant le chargement** des aliments ou des boissons.

Lorsque la fonction SuperFroid ❄ est activée, il peut y avoir une augmentation du bruit des appareils.

- Effleurez l'affichage de la température pour la zone de réfrigération.
- Appuyez sur ❄.

❄ devient orange.

- Quittez ce niveau de réglage en appuyant sur l'affichage de température.

Désactiver la fonction Super-Froid ❄

La fonction SuperFroid ❄ se désactive automatiquement au bout de 18 heures environ. L'appareil de froid repasse à puissance frigorifique normale.

Conseil : Pour économiser de l'énergie, vous pouvez désactiver vous-même la fonction SuperFroid ❄ dès que les aliments ou les boissons sont suffisamment froids.

- Effleurez l'affichage de la température pour la zone de réfrigération.
- Appuyez sur ❄.

❄ ne s'allume plus en orange.

- Quittez ce niveau de réglage en appuyant sur l'affichage de température.

Entreposer ses aliments dans la zone de réfrigération

⚠ Risque d'explosion provoquée par des mélanges gazeux inflammables.

Certains gaz inflammables risquent de prendre feu en présence de composants électriques.

N'entreposez aucun produit explosif ni aucun produit contenant un gaz propulseur (par ex. une bombe aérosol). Les bombes aérosols correspondantes sont reconnaissables à une indication imprimée ou à un symbole de flamme. Des gaz qui peuvent s'échapper risquent de s'enflammer en raison des composants électriques.

⚠ Risque de dommages à cause des aliments contenant de la graisse ou de l'huile.

Si vous entreposez des aliments contenant de la graisse ou de l'huile dans la contreporte, des fissures risquent d'apparaître dans le plastique, qui peut casser.

Veillez à ce que la graisse ou l'huile ne fuient pas sur les pièces en plastique de l'appareil.

Si la circulation de l'air ne suffit pas, le refroidissement diminue et la consommation d'énergie augmente.

Veillez à ne pas stocker les aliments de façon trop compacte afin de garantir une bonne circulation de l'air.

N'obstruez pas le ventilateur sur la paroi arrière.

Les différentes zones de froid

La circulation naturelle de l'air crée des différences de température de la zone de réfrigération.

L'air froid, plus lourd, descend dans la partie basse de la zone de réfrigération. Servez-vous des différentes zones de froid quand vous rangez vos aliments dans l'appareil !

Cet appareil de froid est à répartition automatique de la température (DynaCool). L'appareil démarre automatiquement le ventilateur dès que la production de froid de la zone de réfrigération est activée. Ainsi, le froid est réparti uniformément dans la zone de réfrigération et les différentes zones de froid sont moins prononcées. Tous les aliments stockés sont ainsi refroidis à peu près à la même température.

Zone la moins froide

La zone la moins froide du réfrigérateur se trouve tout en haut, au niveau de la porte de l'appareil. Utilisez cette zone, par exemple pour conserver votre beurre et l'étaler plus facilement ou votre fromage afin d'en préserver les arômes.

Zone la plus froide

La zone la plus froide du réfrigérateur se trouve juste au-dessus du bac à fruits et à légumes, sur la face arrière de l'appareil.

Une température de 4 °C et une hygiène appropriée retardent la prolifération des bactéries, telles que la salmonelle et la listeria, qui peuvent être à l'origine de graves intoxications alimentaires.

Utilisez cette zone pour conserver tous les aliments sensibles à la chaleur et facilement périssables, comme :

- le poisson, la viande et la volaille,
- la charcuterie et les plats cuisinés,
- les plats ou pâtisseries à base d'œufs ou de crème,
- les pâtes fraîches et les pâtes à gâteau, pizza ou quiche,
- les fromages au lait cru et autres produits à base de lait cru,
- Houmous, tartinades de légumes, substituts de fromage frais végétal
- les légumes sous cellophane et
- tout autres aliments frais dont la date de péremption est conditionnée par une température de stockage inférieure à 4 °C.

Conseil : Les aliments ne doivent pas toucher la paroi arrière de l'appareil. Ils risqueraient d'y adhérer en gelant.

Bien entreposer ses aliments

Laissez vos aliments dans leur **emballage ou couvrez-les soigneusement**. Cela permet d'éviter les transferts d'odeurs, la transmission de germes ou le dessèchement des aliments. Ces mesures valent particulièrement pour la conservation de produits d'origine animale. Veillez tout particulièrement à ce que les aliments crus tels que la viande et le poisson ne soient pas en contact avec d'autres denrées alimentaires.
En réglant correctement la température de votre appareil et en respectant une hygiène convenable, vous pouvez allonger considérablement la durée de conservation des aliments et éviter de jeter les aliments.

Fruits et légumes

Conservez les fruits et légumes frais emballés dans le bac à fruits et légumes (VeggieBox). Conservez également les fruits et légumes entamés couverts ou dans un emballage hermétique.

Aliments riches en protéines

Notez que les aliments riches en protéines se gardent moins longtemps. Cela signifie que les crustacés et les fruits de mer se dégradent plus rapidement que le poisson qui lui-même se garde moins longtemps que la viande.

Stocker les aliments dans le bac à fruits et légumes (VeggieBox)

Le bac VeggieBox réunit des conditions optimales pour stocker vos fruits et légumes.

Un taux d’humidité élevé permet de préserver l’humidité des aliments et d’éviter qu’ils ne se dessèchent trop rapidement. La température est proche de celle d’une zone de réfrigération classique.

Rappelez-vous que plus les aliments sont frais au moment de leur achat, mieux ils se conserveront.

Modifier l’humidité de l’air dans le VeggieBox

Si les aliments ne sont pas emballés, le taux d’humidité dans le VeggieBox dépend principalement de la nature et de la quantité des aliments stockés.
Si le compartiment est peu rempli, le taux d’humidité peut rester faible.

- Il est alors recommandé de conserver vos aliments dans des emballages hermétiques.

	Mode Réglages
	Activer ou désactiver le mode Holiday (vacances)
	Activer la fonction de verrouillage, la désactiver brièvement ou la désactiver complètement.
	Éteindre l’appareil de froid.
	Activer ou désactiver le mode Shabbat
	Consulter la version du mode Shabbat
	Modifier le délai jusqu'au déclenchement de l'alarme de porte
	Mise en réseau
	APP / WPS Effectuer la mise en réseau pour la première fois
	Activer ou désactiver la connexion Wi-Fi
	Réinitialiser la configuration du réseau
/	Activer ou désactiver le bip touches
/	Modifier le volume des avertissements et des signaux sonores ou désactiver complètement les avertissements et les signaux sonores.
	Modifier la luminosité de l’écran.
°C / °F	Modifier l’unité de température.
	Désactiver le mode expo (visible uniquement lorsqu'il est activé).
	Réinitialiser les réglages d’usine.
	Consulter les informations de votre appareil.
	Activer ou désactiver le mode de nettoyage

En mode Réglages ⚙, l'alarme de la porte et d'autres messages d'avertissement sont automatiquement bloqués.

Activation du mode Holiday (vacances)

Lorsque le mode Holiday (vacances) est activé, la zone de réfrigération est régulée à une température de 15 °C. La zone de réfrigération peut par conséquent fonctionner en économisant de l'énergie.

- Appuyez sur ⚙.
- Faites glisser votre doigt vers la droite ou la gauche jusqu'à ce que s'affiche au milieu.
- Appuyez sur .

Lorsque le mode Holiday (vacances) est activé, s'allume en orange.

- Pour quitter ce niveau de réglage, appuyez sur ↩.

⚠ Risque sanitaire en raison de consommation d'aliments impropres à la consommation.

Si la température de la zone de réfrigération est supérieure à 4 °C pendant une période prolongée, cela risque d'impacter négativement la qualité et la durée de conservation des aliments.

N'activez le mode Holiday que ponctuellement, sur une période relativement courte.

Pendant cette période, ne stockez pas d'aliments sensibles à la chaleur et facilement périssables comme les fruits, les légumes, le poisson, la viande et les produits laitiers.

Désactiver le mode Holiday (vacances)

- Effleurez le symbole ⚙ .
- Faites glisser votre doigt vers la droite ou la gauche jusqu'à ce que le symbole s'affiche au milieu.
- Effleurez le symbole .

Si le mode Holiday (vacances) est désactivé, le symbole s'allume en blanc.

- Pour quitter ce niveau de réglage, appuyez sur le symbole ↩.

Activation de la fonction de verrouillage 🔒/🔓

- Effleurez le symbole ⚙ .
- Faites glisser votre doigt vers la droite ou la gauche jusqu'à ce que le symbole 🔓 s'affiche au milieu.
- Effleurez le symbole 🔓 .

Lorsque la fonction de verrouillage est activée, le symbole 🔒 s'allume en orange.

- Pour quitter ce niveau de réglage, appuyez sur le symbole ↩.
- Fermez la porte de l'appareil. Ce n'est qu'alors que la fonction de verrouillage 🔒 est active.

Désactiver brièvement la fonction de verrouillage 🔒/🔓

Si, par exemple, vous souhaitez régler la température, vous pouvez désactiver la fonction de verrouillage pendant une courte période :

- Effleurez l'affichage de température.
- Effleurez la touche 🔒 pendant six secondes.

L'affichage bascule vers le réglage de température.

- Effectuez maintenant les réglages souhaités.

Fermez la porte de l'appareil pour réactiver la fonction de verrouillage 🔒.

Désactiver totalement la fonction de verrouillage 🔒/🔓

- Effleurez le symbole ⚙ .
- Effleurez le symbole 🔒 pendant 6 secondes.
- Faites glisser votre doigt vers la droite ou la gauche jusqu'à ce que le symbole 🔒 s'affiche au milieu.
- Effleurez le symbole 🔒 .

Lorsque la fonction de verrouillage est désactivée, le symbole 🔓 s'allume en blanc.

- Pour quitter ce niveau de réglage, appuyez sur le symbole ↩.

Activer le mode Shabbat

Lorsque le mode Shabbat est activé, vous ne pouvez pas effectuer de modifications sur les réglages.

- Effleurez le symbole ⚙ .
- Faites glisser votre doigt vers la droite ou la gauche jusqu'à ce que le symbole s'affiche au milieu.
- Effleurez le symbole .

Le symbole s'allume en orange.

- Pour quitter ce niveau de réglage, appuyez sur le symbole ↩.

Un mode Shabbat activé s'affiche à l'écran pendant environ 3 secondes.

L'écran s'éteint ensuite.

La signalisation sonore et visuelle étant désactivée, vous devez contrôler que la porte est bien fermée.

Désactiver le mode Shabbat

Le mode Shabbat se désactive automatiquement au bout de 80 heures environ.

Vous pouvez également désactiver prématurément le mode Shabbat.

- Appuyez sur l'écran noir.

Le symbole s'affiche.

- Effleurez le symbole .

Le symbole s'allume en orange.

- Effleurez de nouveau le symbole .

Si le mode Shabbat est désactivé, le symbole s'allume en blanc.

- Pour quitter ce niveau de réglage, appuyez sur ↩.

Modifier le délai jusqu'au déclenchement de l'alarme de porte

- Effleurez le symbole ⚙ .
- Faites glisser votre doigt vers la droite ou la gauche jusqu'à ce que le symbole s'affiche au milieu.
- Effleurez le symbole .

- Faites glisser vers la gauche ou vers la droite jusqu'à ce que la durée souhaitée soit comprise entre 30 secondes et 3 minutes : 30 secondes s'affichent au milieu.
- Effleurez le réglage souhaité pour valider.
- Pour quitter ce niveau de réglage, appuyez sur le symbole ⮌.

Désactiver la connexion Wi-Fi

- Effleurez le symbole ⚙ .
- Faites glisser votre doigt vers la droite ou la gauche jusqu'à ce que le symbole @ s'affiche au milieu.
- Effleurez le symbole @ .
- Pour désactiver la connexion Wi-Fi, appuyez sur le symbole ᯤ.

Le symbole ᯤ s'affiche.

- Pour quitter ce niveau de réglage, appuyez sur le symbole ⮌.

Activation de la connexion Wi-Fi

- Effleurez le symbole ⚙ .
- Faites glisser votre doigt vers la droite ou la gauche jusqu'à ce que le symbole @ s'affiche au milieu.
- Effleurez le symbole @ .
- Pour réactiver la connexion Wi-Fi, appuyez sur le symbole ᯤ.

Le symbole ᯤ s'affiche.

- Pour quitter ce niveau de réglage, appuyez sur le symbole ⮌.

Si la connexion Wi-Fi est activée, le symbole ᯤ s'allume sur l'écran d'accueil.

Réinitialiser la configuration du réseau

- Appuyez sur le symbole ⚙.
- Faites glisser votre doigt vers la droite ou la gauche jusqu'à ce que le symbole @ s'affiche au milieu.
- Appuyez sur le symbole @.
- Faites glisser votre doigt vers la droite, jusqu'à ce que le symbole ⟲ s'affiche au milieu.
- Appuyez sur le symbole ⟲.
- Appuyez sur le symbole ✓.
- Pour quitter ce niveau de réglage, appuyez sur le symbole ⮌.

Tous les réglages effectués et les valeurs saisies sont réinitialisés.

La connexion Wi-Fi a été désactivée, le symbole ᯤ s'éteint sur l'écran d'accueil.

> Réinitialisez la configuration du réseau si vous éliminez votre appareil, le vendez ou mettez un appareil d'occasion en service. Toutes les données personnelles sont supprimées de l'appareil. Par ailleurs, un précédent propriétaire ne pourra plus accéder à l'appareil.

Désactiver le bip touches 🔇 ▦

- Effleurez le symbole ⚙ .
- Faites glisser votre doigt vers la droite ou la gauche jusqu'à ce que le symbole 🔊▦ s'affiche au milieu.
- Effleurez le symbole 🔊▦ .

Lorsque la tonalité des touches est désactivée, le symbole 🔇▦ s'allume en blanc.

- Pour quitter ce niveau de réglage, appuyez sur le symbole ⮌.

Activer le bip de touches

- Appuyez sur le symbole ⚙.
- Faites glisser votre doigt vers la droite ou la gauche jusqu'à ce que le symbole s'affiche au milieu.
- Appuyez sur le symbole .

Lorsque la tonalité des touches est activée, le symbole s'allume en orange.

- Pour quitter ce niveau de réglage, appuyez sur le symbole ⮌.

Modifier le volume des signaux sonores et d'avertissement /

- Effleurez le symbole ⚙ .
- Faites glisser votre doigt vers la droite ou la gauche jusqu'à ce que le symbole s'affiche au milieu.
- Effleurez le symbole .
- Sélectionnez le volume souhaité en faisant glisser le doigt vers la gauche ou la droite sur la barre à segments (niveau 1-7).
- Si vous souhaitez désactiver complètement les signaux sonores d'avertissement et de signalisation, balayez vers la gauche jusqu'à ce que la barre de segment s'éteigne complètement.
- Confirmez le réglage souhaité en appuyant sur la barre à segments.

Lorsque les signaux sonores et d'avertissement sont désactivés, le symbole apparaît en blanc.

Lorsque les signaux d'avertissement et de signalisation sont activées, le symbole apparaît en orange.

- Pour quitter ce niveau de réglage, appuyez sur le symbole ⮌.

Modifier la luminosité de l'écran

- Effleurez le symbole ⚙ .
- Faites glisser votre doigt vers la droite ou la gauche jusqu'à ce que le symbole ☼ s'affiche au milieu.
- Effleurez le symbole ☼ .
- Sélectionnez le niveau de luminosité souhaité en balayant vers la gauche ou la droite sur la barre de segments (niveau 1–7).
- Confirmez le réglage souhaité en appuyant sur la barre à segments.
- Pour quitter ce niveau de réglage, appuyez sur le symbole ⮌.

Modification de l'unité de température °C/°F

- Effleurez le symbole ⚙ .
- Faites glisser votre doigt vers la droite ou la gauche jusqu'à ce que °C ou °F s'affiche au milieu.
- Appuyez sur °C ou °F pour modifier l'unité de température.

°C ou °F s'affiche.

- Pour quitter ce niveau de réglage, appuyez sur le symbole ⮌.

Désactiver le mode expo

- Effleurez le symbole ⏻ .
- Effleurez le symbole ⚙ .
- Faites glisser votre doigt vers la droite ou la gauche jusqu'à ce que le symbole s'affiche au milieu.
- Effleurez le symbole .

Après l'arrêt du mode Expo , l'appareil de froid s'arrête et doit être remis en marche.

Réinitialiser les réglages d'usine

- Effleurez le symbole .
- Faites glisser votre doigt vers la droite ou la gauche jusqu’à ce que le symbole s’affiche au milieu.
- Effleurez le symbole .

Le symbole s'affiche.

- Effleurez le symbole .

L'appareil de froid s'arrête et doit être remis en marche.

La plaque signalétique apposée à l'intérieur de l'appareil de froid ne doit pas être enlevée. Elle vous sera utile en cas de panne.

Veuillez vous assurer que l'eau ne pénètre pas dans l'électronique ni dans l'éclairage.

⚠ Risque d'endommagement en cas de pénétration d'humidité.
La vapeur d'un nettoyeur vapeur peut endommager les plastiques et les composants électriques.
N'utilisez pas de nettoyeur à vapeur pour le nettoyage de l'appareil de froid.

L'eau de nettoyage ne doit pas passer par l'orifice d'évacuation de l'eau de dégivrage.

Conseils d'entretien

A l'intérieur de l'appareil, n'utilisez que des produits de nettoyage et d'entretien qui ne présentent aucun risque pour les aliments.

Pour éviter d'endommager toutes les surfaces, **ne pas utiliser** :

- de produits nettoyant à base de soude, d'ammoniaque, d'acide ou de chlorure,
- de produit anti-calcaire,
- de détergent abrasif (par ex. poudre, crème à récurer ou pierres de nettoyage),
- de détergent contenant des solvants,
- de détergent spécial inox,
- de nettoyant pour lave-vaisselle,
- de décapant four en bombe,
- de produit à vitres,
- d'éponges et de brosses abrasives (par ex. éponges à récurer),
- de gomme de nettoyage,
- de grattoir en métal acéré.

Pour le nettoyage, nous recommandons d'utiliser de l'eau tiède additionnée d'un peu de produit vaisselle.

Préparation de l'appareil au nettoyage

Conseil : Activez le mode de nettoyage. Le refroidissement dans la zone de réfrigération est désactivé, l'éclairage intérieur reste allumé.

- Appuyez sur ⚙.
- Faites glisser votre doigt vers la droite ou la gauche jusqu'à ce que s'affiche au milieu.
- Appuyez sur .
- Pour quitter ce niveau de réglage, appuyez sur ↩.

Le mode de nettoyage activé s'affiche sur l'écran d'accueil.

- Sortez tous les aliments qui se trouvent dans l'appareil. Entreposez-les dans un endroit frais.
- Retirez les accessoires qui peuvent être retirés pour le nettoyage (voir le chapitre « Prise en main », section « Aménager l'intérieur »).

Désassemblage des tiroirs

⚠ Risque de dommages et de blessures dus à un nettoyage erroné.
Des rayures sur la surface des tablettes en verre peuvent casser le verre.
Pour le nettoyage des vitres, tenez compte des mêmes conseils que pour toutes les autres surfaces.
N'utilisez pas d'éponges rugueuses, de brosses ou d'éponges métalliques pour nettoyer votre appareil !

- Retirez les tiroirs (voir chapitre « Aménagement intérieur »).
- Placez les tiroirs sur une surface douce (par ex. un torchon).

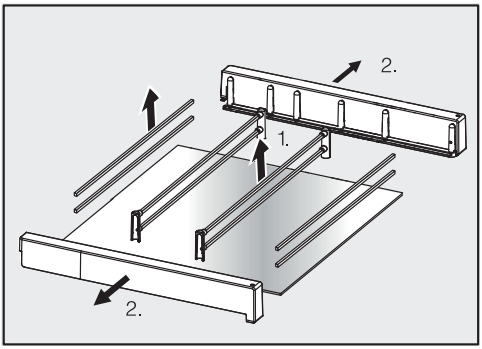

- Désassemblez le tiroir pour le nettoyer.

1. Saisissez les entretoises de compartiment à droite et à gauche, puis tirez-les avec précaution vers le haut. Enlevez les supports des entretoises.
2. Retirez les parties latérales de la tablette en verre.

- Une fois le nettoyage terminé, réinstallez les tiroirs en procédant logiquement dans l'ordre inverse.

⚠ Risque de dommages en cas de nettoyage incorrect.
Les rails télescopiques contiennent une graisse spéciale qui peut disparaître lors du nettoyage des rails télescopiques, et par conséquent, les abîmer. L'élimination de la graisse spéciale peut endommager les rails télescopiques.
Nettoyez les rails télescopiques à l'aide d'un chiffon humide.

- Les tiroirs sont équipés de rails de guidage. Nettoyez-les à l'aide d'un chiffon humide.

Nettoyer l'habitacle avec un produit de lavage

Nettoyez l'appareil au moins une fois par mois.

Les dépôts déjà incrustés sont plus difficiles, voire impossibles à retirer.
Les surfaces sont susceptibles de se décolorer ou de s'altérer.
Il est préférable d'éliminer immédiatement les salissures.

- Nettoyez **l'habitacle** à l'aide d'un chiffon doux, d'eau tiède et d'un peu de produit vaisselle.
- Après le nettoyage, rincez à l'eau claire et séchez le tout avec une Toile de nettoyage.

Maintenez la goulotte et le trou d'évacuation de l'eau de dégivrage propres. L'eau de dégivrage doit toujours pouvoir s'écouler sans problème.

- Nettoyez la gouttière d'évacuation de l'eau de dégivrage et l'orifice d'évacuation à l'aide d'un petit bâtonnet ou d'un objet similaire.
- Pour assurer une ventilation suffisante de l'appareil de froid et éviter la formation d'odeurs, laissez-le ouvert pendant quelques instants.

Nettoyer les accessoires à la main ou au lave-vaisselle

Les éléments suivants doivent exclusivement être nettoyés **à la main** :

- les baguettes de finition en finition inox
- les baguettes arrière de protection sur les tablettes
- la tablette avec marquage
- le bac à fruits et légumes (VeggieBox)
- les bacs du chariot coulissant y compris les montants
- tous les tiroirs et couvercles des compartiments (selon modèle)
- la boîte de tri (disponible en accessoire en option)

Les éléments suivants sont **adaptés au lave-vaisselle** :

⚠ Risque de dommages dû aux températures élevées du lave-vaisselle.
Des éléments de l'appareil peuvent devenir inutilisables lors du nettoyage au lave-vaisselle à plus de 55 °C ; ils peuvent par ex. se déformer.
Sélectionnez exclusivement les programmes lave-vaisselle à 55 °C max. pour les pièces lavables au lave-vaisselle.

Les éléments plastifiés qui entrent en contact avec des colorants naturels, tels que les carottes, les tomates ou le ketchup sont susceptibles de se décolorer au lave-vaisselle. Cette coloration n'altère en rien la robustesse des éléments concernés.

- le cale-bouteilles, le casier à œufs,
- le support pour le filtre à charbon (disponible en accessoire en option)

Nettoyer le joint de porte

⚠ Risque de dommages en cas de nettoyage incorrect.
Si un corps gras est appliqué sur le joint de porte, il risque de devenir poreux.
N'appliquez aucun corps gras sur le joint de porte.

- Nettoyez régulièrement le joint à l'eau claire puis séchez-le soigneusement à l'aide d'un chiffon.

Nettoyer les ouvertures d'aération et d'évacuation

Les dépôts de poussière augmentent la consommation énergétique.

- Nettoyez régulièrement toutes les fentes d'aération et de ventilation avec un pinceau ou un aspirateur (utilisez par exemple la brosse à meubles des aspirateurs Miele).

Après le nettoyage

- Désactivez à nouveau la fonction de nettoyage en tapant sur sur l'écran d'accueil.
- Appuyez à nouveau sur .

Lorsque la fonction de nettoyage est désactivée, le symbole s'allume en blanc.

L'appareil commence à produire de nouveau du froid.

- Replacez tous les éléments dans l'appareil.
- Enclenchez la fonction SuperFroid et laissez-la fonctionner pendant un certain temps, afin que la température baisse rapidement dans l'appareil.
- Ne remplissez l'appareil que lorsque la température a suffisamment baissé.
- Fermez la/ les porte(s) de l'appareil.

Dégivrage automatique

L'appareil de froid dégivre automatiquement.

Vous pouvez remédier vous-même à la plupart des anomalies. Dans bon nombre de cas, vous économiserez ainsi du temps et de l'argent car vous n'aurez pas besoin de contacter le service après-vente.

Sur www.miele.fr/support/customer-assistance vous trouverez des informations supplémentaires sur la manière de remédier vous-même aux pannes.

En cas de panne ou d'anomalie, évitez d'ouvrir la porte de l'appareil afin de réduire au maximum la perte de froid.

Problème	Cause et solution
L'appareil de froid refroidit.	L'appareil n'est pas allumé. ■ Allumez l'appareil.
	La fiche d'alimentation n'est pas correctement insérée dans la prise de courant ou la fiche de l'appareil n'est pas correctement insérée dans la prise de l'appareil. ■ Branchez la fiche d'alimentation dans la prise de courant et la fiche de l'appareil dans la prise de l'appareil.
	Le disjoncteur de l'installation domestique s'est déclenché. Il est possible que l'appareil de froid, la tension domestique ou un autre appareil soit défectueux. ■ Contactez un électricien qualifié ou le service après-vente Miele.
Le compresseur fonctionne en continu.	Il ne s'agit pas d'une anomalie. Pour économiser de l'énergie, le dispositif de réfrigération (compresseur) tourne au ralenti lorsque les besoins sont moindres. La durée de fonctionnement du compresseur augmente en conséquence.
Le compresseur fonctionne de plus en plus souvent et de plus en plus longtemps et la température à l'intérieur de l'appareil de froid est trop basse.	Les orifices d'aération sont obstrués ou empoussiérés. ■ Ne recouvrez pas les orifices d'aération de l'air. ■ Dépoussiérez-les régulièrement.
	la porte de l'appareil a été ouverte souvent ; ou de grandes quantités d'aliments ont été stockées. ■ N'ouvrez la porte de l'appareil que si nécessaire et aussi brièvement que possible. La température requise revient peu à peu à la normale.
	La porte n'est pas bien fermée.

Problème	Cause et solution
	■ Fermez la porte de l'appareil. La température requise revient peu à peu à la normale.
	La température ambiante est trop élevée. Plus la température ambiante est élevée, plus le compresseur fonctionne longtemps. ■ Suivez les indications du chapitre « Installation », section « Lieu d'installation ».
	L'appareil de froid n'a pas été correctement encastré dans la niche. ■ Installez l'appareil de froid conformément aux instructions figurant dans le manuel d'installation.
	La température à l'intérieur de l'appareil de froid est réglée à une valeur trop basse. ■ Corrigez les réglages de température.
	La fonction SuperCool ❄ est encore enclenchée. ■ Pour économiser l'énergie, désactivez prématurément la fonction SuperFroid ❄ elle-même.
La température dans l'appareil de froid est trop élevée. Les aliments congelés (selon le modèle) risquent de décongélation.	Il ne s'agit pas d'une anomalie. La température réglée est trop élevée. ■ Corrigez les réglages de température. ■ Contrôlez de nouveau la température 24 h plus tard.
	La température ambiante est inférieure à la température admise pour cet appareil. Lorsque la température ambiante est trop basse, le compresseur se met en marche plus rarement. La température de l'appareil de froid augmente. ■ Suivez les indications du chapitre « Installation », section « Lieu d'installation ». ■ Augmentez la température ambiante.
L'appareil est givré ou de l'eau de condensation se forme à l'intérieur de l'appareil. La porte de l'appareil ne ferme pas bien.	Le joint de porte a glissé de la rainure. ■ Vérifiez si le joint de porte est bien calé dans la rainure.
	Le joint de porte est endommagé. ■ Vérifiez si le joint de porte est endommagé.
Le joint de porte est endommagé ou doit être remplacé.	Le joint de porte peut être remplacé sans outil. ■ Remplacez le joint de porte. Il est disponible auprès de votre revendeur ou du service après-vente.

Problèmes généraux liés à l'appareil

Problème	Cause et solution
Aucun signal d'alarme ne retentit, alors que la porte de l'appareil est ouverte depuis un certain temps.	Il ne s'agit pas d'une erreur. Le signal d'avertissement a été désactivé dans le mode Réglages. Si vous souhaitez réactiver l'alarme sonore : ■ Appuyez sur le symbole ⚙. ■ Faites glisser votre doigt vers la droite ou la gauche jusqu'à ce que le symbole 🔇 s'affiche au milieu. ■ Appuyez sur le symbole 🔇. ■ Sélectionnez le volume souhaité en faisant glisser le doigt vers la droite sur la barre à segments. ■ Confirmez le réglage souhaité en appuyant sur la barre à segments. Lorsque les signaux d'avertissement et de signalisation sont activés, le symbole 🔊 orange s'allume.
Les tiroirs ne peuvent pas être sortis jusqu'en butée.	Les rails télescopiques sont bloqués. ■ Retirez les tiroirs en forçant un peu. L'obstacle est retiré et les tiroirs peuvent à nouveau être sortis complètement.

Messages à l'écran

Message	Cause et solution
Le symbole ▮ s'allume à l'écran d'accueil, l'appareil de froid ne produit pas de froid bien que les commandes de l'appareil et l'éclairage intérieur continuent de fonctionner.	Le mode expo est activé. ■ Appuyez sur le symbole ⏻. ■ Appuyez sur le symbole ⚙. ■ Faites glisser votre doigt vers la droite ou la gauche jusqu'à ce que le symbole ▮ s'affiche au milieu. ■ Appuyez sur le symbole ▮. Après l'arrêt du mode expo ▮, l'appareil de froid s'arrête et doit être remis en marche.
✋ s'allume à l'écran et il est impossible d'utiliser l'appareil.	La fonction de nettoyage est encore activée. ■ Désactivez à nouveau la fonction de nettoyage en tapant sur ✋ sur l'écran d'accueil. ■ Appuyez à nouveau sur ✋. Lorsque la fonction de nettoyage est désactivée, le symbole ✋ s'allume en blanc. L'appareil commence à produire de nouveau du froid.

Message	Cause et solution
L'écran n'affiche rien. Il reste noir.	Le mode Shabbat est activé. L'éclairage intérieur reste éteint et l'appareil de froid se refroidit. ■ Appuyez sur l'écran noir. Le symbole apparaît à l'écran. ■ Appuyez sur le symbole . Le symbole s'allume en orange. ■ Effleurez de nouveau le symbole . Lorsque le mode Shabbat est désactivé, le symbole s'allume en blanc.
	Le **mode d'économie d'énergie** est activé : Si l'écran reste inactif pendant un certain temps, l'écran passe en mode d'économie d'énergie et devient sombre.
Le symbole s'allume à l'écran et il est impossible d'utiliser l'appareil de froid.	La fonction de verrouillage est activée. ■ Déverrouillez brièvement l'appareil ou désactivez complètement la fonction de verrouillage.
L'écran affiche en jaune, de plus un signal d'alarme retentit et l'éclairage intérieur clignote.	L'**alarme de porte** a été activée. ■ Appuyez sur . Le signal sonore d'avertissement s'arrête, le symbole s'éteint et l'éclairage intérieur s'allume à nouveau de manière constante.
À l'écran, le symbole s'allume en rouge et un code d'erreur F avec des chiffres apparaît. En outre, un signal sonore retentit.	Une panne a été détectée. ■ Désactivez le signal sonore en effleurant le symbole à l'écran. ■ Contactez le service après-vente Miele. Pour identifier l'erreur, le service après-vente a besoin du code d'erreur affiché, de la référence du modèle et du numéro de fabrication de votre appareil de froid. Vous pouvez afficher directement ces informations. ■ Pour ce faire, appuyez sur le symbole i à l'écran. Les caractéristiques de l'appareil s'affichent à l'écran. Confirmez avec pour quitter l'affichage des informations et le code d'erreur s'affiche de nouveau. Vous pouvez éteindre l'appareil directement depuis le message d'erreur.

Éclairage intérieur

⚠ Risque d'électrocution en raison d'éléments non protégés sous tension.
En retirant le cache de l'ampoule, vous pouvez toucher les parties conductrices.
Ne retirez pas le cache de l'ampoule. Seul le service après-vente est habilité à remplacer les ampoules de l'éclairage LED.

⚠ Risque de blessure par l'éclairage LED !
Cet éclairage correspond au groupe de risque RG 2. Si le cache est défectueux, cela peut provoquer des blessures oculaires.
Si le cache de la lampe est défectueux, ne fixez pas directement l'éclairage à proximité immédiate à l'aide d'instruments optiques (une loupe ou similaire).

Problème	Cause et solution
L'éclairage intérieur ne fonctionne pas.	L'appareil n'est pas allumé. ■ Allumez l'appareil.
	Le mode Shabbat est activé : l'écran est noir et l'appareil refroidit. ■ Appuyez sur l'écran noir. Le symbole apparaît à l'écran. ■ Appuyez sur le symbole . Le symbole s'allume en orange. ■ Dans le mode Réglages , appuyez sur le symbole . Si le mode Shabbat est désactivé, le symbole s'allume en blanc.
	L'éclairage intérieur s'éteint automatiquement au bout d'env. 15 minutes d'ouverture de la porte en raison d'un risque de surchauffe. Si ce n'est pas le cas, cela signale une panne technique. ■ Contactez le service après-vente Miele.
L'éclairage intérieur clignote.	Il ne s'agit pas d'une anomalie. L'alarme de porte a été activée.

Origines des bruits

L'appareil de froid produit différents bruits pendant son fonctionnement.
Lorsque la puissance frigorifique est faible, l'appareil de froid fonctionne en économisant de l'énergie, mais plus longtemps. Le volume est plus faible.
Une forte puissance de refroidissement permet de refroidir les aliments plus rapidement.
Le volume est plus fort.

Bruits normaux	Quelle est la cause de ces bruits ?
Des bruits de soufflement, de sifflement se font entendre	Le fluide frigorigène est injecté dans le circuit de refroidissement.
Bulles, gargouillis, clapotis	Le fluide frigorigène s'écoule dans les tuyaux.
Bourdonnement	L'appareil de froid refroidit.
Cliquetis	Le thermostat met en marche ou arrête le compresseur.
Bourdonnement, bruissement	Le ventilateur fonctionne. L'ouverture de porte automatique (selon le modèle) ouvre ou ferme la porte de l'appareil.
Craquement	Le matériau de l'appareil de froid se dilate.
Cliquetis	Les vannes ou les clapets sont actifs.
Bourdonnement (appareils de froid avec réservoir d'eau)	L'eau est pompée du réservoir d'eau.
Bruits d'aspiration (appareils de froid avec amortisseur de fermeture de porte)	La porte de l'appareil avec amortisseur de fermeture de porte est ouverte ou fermée.

N'oubliez pas qu'on ne peut pas éviter les bruits de compresseur et d'arrivée du fluide dans le circuit de refroidissement.

Bruits	Cause et solution
Vibration, claquement et cliquetis	L’appareil de froid n’est pas d’aplomb. Ajustez l'appareil à l'aide d'un niveau à bulle. Utilisez pour ce faire les pieds réglables (selon modèle) situés sous l'appareil. A partir d'une niche de 140 cm, insérez les rails de stabilisation ci-joints sur la face inférieure du socle de l'appareil.
	Des tiroirs, paniers ou surfaces bougent ou coincent. Contrôlez les pièces amovibles et replacez-les correctement.
	Des bouteilles ou des récipients se touchent. Séparez-les.
	Le câble de transport (selon modèle) se trouve encore au dos de l'appareil. Retirez le câble de transport.

Sur www.miele.com/service, vous trouverez des informations sur l'aide au dépannage et les pièces détachées Miele.

Contact en cas d'anomalies

Vous n'arrivez pas à résoudre l'anomalie par vous-même ? Contactez le service après-vente Miele ou votre revendeur Miele.

Vous pouvez prendre rendez-vous en ligne avec le service après-vente Miele sous www.miele.com/service.

Les coordonnées du service après-vente Miele figurent en fin de notice.

Veuillez indiquer le modèle et la référence de votre appareil (N° de série, N° de fabrication). Vous trouverez ces deux informations sur la plaque signalétique à l'intérieur de l'appareil de froid ou, selon le modèle, dans le mode de réglage sous Informations ℹ.

Base de données EPREL

Depuis le 1er mars 2021, des informations sur l'étiquetage énergétique et les exigences en matière d'écoconception seront disponibles dans la base de données européenne sur les produits (EPREL). Le lien suivant https://eprel.ec.europa.eu/ permet d'accéder à la base de données sur les produits. Il vous est demandé de saisir ici la désignation du modèle.

Vous trouverez la référence du modèle sur la plaque signalétique à l'intérieur de l'appareil de froid ou, selon le modèle, dans le mode de réglage sous Informations ℹ.

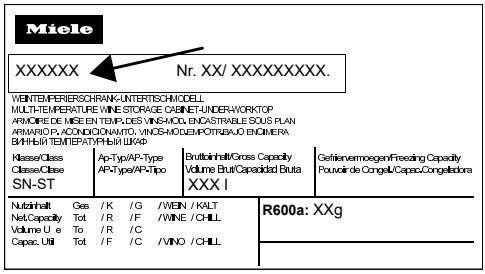

Garantie

La durée de garantie est de 2 ans.

Pour plus d'informations, reportez-vous aux conditions de garantie fournies.

Lieu d’installation

⚠ Risque de dommages et de blessures dû à l'inclinaison de l'appareil frigorifique !

L'appareil de froid est très lourd et a tendance à basculer vers l'avant lorsque la porte de l'appareil est ouverte.

Laissez la ou les porte(s) de l'appareil fermée(s) jusqu'à ce que l'appareil soit monté et installé dans la niche d'encastrement conformément au mode d'emploi et aux instructions de montage.

⚠ Risque d’incendie et de dommages provoqué par des appareils qui dégagent de la chaleur.

Les appareils qui dégagent de la chaleur peuvent s'enflammer et l'appareil frigorifique peut prendre feu.

Le câble · d'alimentation · électrique ne doit pas entrer en contact avec des sources de chaleur.

L'appareil de froid ne doit pas être installé sous une table de cuisson.

⚠ Risque d'incendie et de dommages provoqué par des flammes non recouvertes.

Les flammes non recouvertes peuvent mettre le feu à l'appareil frigorifique.

Maintenez éloigné l'appareil de froid, des flammes non recouvertes, par ex. une bougie.

⚠ Risque de dommages provoqués par des appareils évacuant des vapeurs.

Les appareils évacuant des vapeurs derrière l’appareil de froid peuvent endommager l’appareil de froid.

Aucun appareil évacuant de l’air ou des vapeurs ne doit être installé derrière l’appareil de froid. Prévoyez une circulation d’air séparée ou installez une cloison entre les appareils.

Choisissez une pièce très peu humide que vous pouvez aérer facilement.

⚠ Risque de dommages dû à un taux d'humidité élevé.

Lorsque le taux d'humidité est élevé, de la condensation peut s'accumuler sur les parois extérieures de l'appareil de froid.
Cette eau de condensation peut corroder les parois extérieures.

Nous recommandons d'installer l'appareil de froid dans une pièce sèche et/ou climatisée et suffisamment aérée.

Une fois l'installation/l'encastrement effectué, assurez-vous que la/les porte(s) de l'appareil de froid ferme(nt) correctement, et que l'appareil a été correctement installé/encastré. Il est impératif de respecter les consignes concernant les fentes d'aération et d'évacuation d'air.

Au moment de choisir le lieu d'installation, gardez à l'esprit que la consommation d'énergie de l'appareil de froid augmente lorsqu'il est à proximité immédiate d'un chauffage, d'une cuisinière ou de toute autre source de chaleur. Évitez une exposition directe au soleil.
Plus la température ambiante est élevée, plus le compresseur fonctionne longtemps et plus la consommation d'énergie augmente.

Lors de l'installation de l'appareil de froid, contrôlez aussi les points suivants :

- La prise de courant ne doit pas se trouver derrière l'appareil. Elle doit rester accessible en cas d'urgence.
- La prise et le câble d'alimentation électrique ne doivent pas entrer en contact avec le dos de l'appareil de froid. Ils pourraient être endommagés par les vibrations de l'appareil de froid.
- Évitez aussi de brancher d'autres appareils à des prises situées derrière l'appareil de froid.
- Lors de l'installation de l'appareil de froid, veillez à ce que le câble d'alimentation électrique ne soit pas coincé ou endommagé.
- Ne placez pas et n'utilisez pas de multiprises ou de barrettes de distribution ou d'autres appareils électroniques (tels que des transformateurs halogènes) dans la zone arrière de l'appareil.
- Le sol du lieu d'installation doit être horizontal et plat et doit avoir la même hauteur que le sol environnant.

Classe climatique

Cet appareil est prévu pour une classe climatique (température ambiante) précise dont il faut respecter les limites. Une température ambiante plus basse augmente la durée d'arrêt du compresseur. Cela peut provoquer une augmentation de la température à l'intérieur de l'appareil de froid et engendrer des dommages.

La classe climatique est indiquée sur la plaque signalétique apposée à l'intérieur de l'appareil de froid.

Classe climatique	Température ambiante
SN	10 à 32 °C
N	16 à 32 °C
ST	16 à 38 °C
T	16 à 43 °C
SN-ST	10 à 38 °C
SN-T	10 à 43 °C

Aération et évacuation d'air

L'aération et l'évacuation d'air s'effectuent par la grille d'aération située dans le socle de l'appareil.

⚠ Risque d'incendie et d'endommagement dû à une ventilation insuffisante.

Si l'appareil de froid n'est pas suffisamment ventilé, le compresseur se met en marche plus fréquemment et fonctionne pendant de longues périodes. Cela entraîne une augmentation de la consommation d'énergie et de la température de fonctionnement du compresseur. Il peut en résulter des dommages sur l'appareil de froid.

Vérifiez que l'appareil de froid reçoit suffisamment d'air et peut évacuer l'air chaud.

Respectez impérativement les fentes d'aération et d'évacuation de l'air prescrites.

Les fentes d'aération et d'évacuation ne doivent jamais être recouvertes ni obstruées.

Nettoyez régulièrement les zones de ventilation de la poussière et de la saleté.

Installation côte à côte

⚠ Risque de dommages provoqué par l'eau condensée sur les parois extérieures de l'appareil.

Lorsque le taux d'humidité est élevé, de la condensation peut s'accumuler sur les parois extérieures de l'appareil et peut engendrer une corrosion.

Ne placez pas d'appareil frigorifique à la verticale ou à l'horizontale avec d'autres modèles.

Cet appareil ne doit pas être installé en combinaison « side-by-side » (côte à côte), car il n'est pas équipé de résistances intégrées dans les parois latérales.

Cet appareil de froid peut toutefois être installé en combinaison côte à côte dans une niche d'encastrement sous plan séparée avec certains modèles disposant d'une résistance intégrée dans leurs parois latérales.

Informez-vous auprès de votre revendeur pour savoir quelle combinaison est possible avec votre appareil.

Poids de la porte du meuble

⚠ Risque de dommages à cause de porte de meuble trop lourde !
Le montage d'une porte de meuble dont le poids dépasse la limite admissible risque d'endommager le tiroir extractibleles. De tels dommages sont susceptibles de provoquer des dysfonctionnements.
Avant de monter la porte sur le meuble, assurez-vous que le poids de cette dernière ne dépasse pas le poids maximal autorisé :

Le poids maximum admissible de la porte de meuble est de 10 kg.

Cotes d'encastrement

Niche inférieure/vue de côté

Toutes les dimensions sont indiquées en mm.

Le bon fonctionnement de l'appareil de froid est garanti si les orifices d'aération et de ventilation indiqués sont maintenus libres.

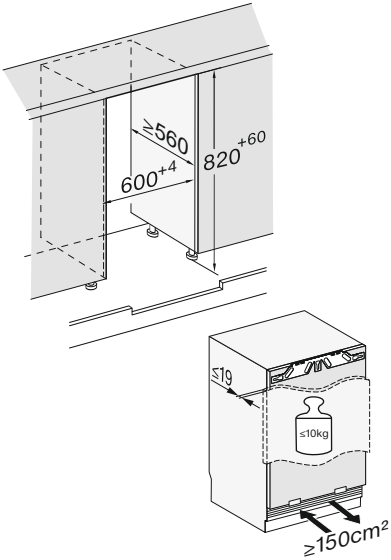

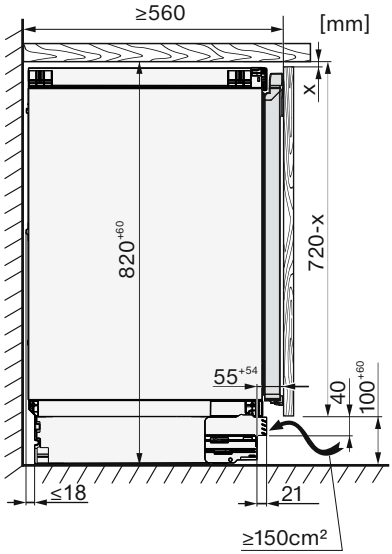

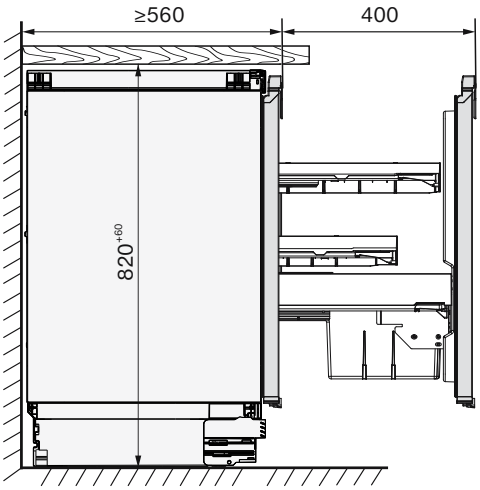

Raccordements

Toutes les dimensions sont indiquées en mm.

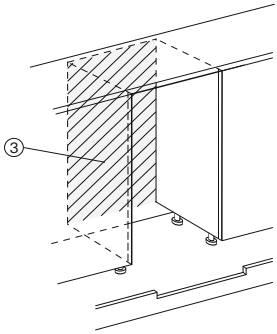

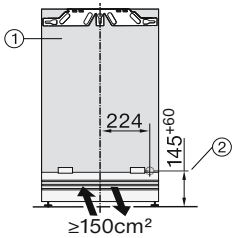

① Vue avant

② Câble d'alimentation, longueur = 2'200 mm
Un câble d'alimentation plus long est disponible auprès du service après-vente Miele.

③ Pas de raccordement dans cette zone

Encastrement de l'appareil

Vous aurez besoin des outils suivants pour le montage de l'appareil de froid :

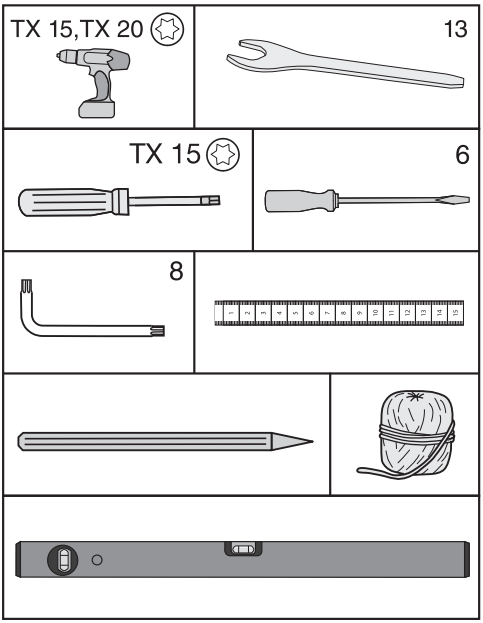

Conseil : Gardez bien la barre métallique fournie. Elle est nécessaire pour le réglage des pieds arrière de l'appareil.

Préparer l'appareil

- Posez l'appareil juste devant la niche d'encastrement sous plan.
- Tenez le panneau de socle sur le côté, et faites-le glisser vers l'intérieur.

Vous avez deux options pour fixer votre appareil de froid :

1. Fixation supérieure
   Ce type de fixation est adapté pour les plans de travail relativement souples, par ex. en plastique (stratifié, plastique stratifié). Pour ce faire, l'équerre de fixation doit pouvoir être vissée au plan de travail.
   L'appareil est légèrement serré entre le sol et le plan de travail lorsque les pieds de réglage sont entièrement sortis.
2. Fixation latérale
   Ce type de fixation est adapté pour les plans de travail durs, en granit par exemple. Il nécessite que les équerres de fixation puissent être vissées sur les parois latérales des meubles à gauche et à droite de l'appareil.
   L'appareil est toujours plus bas que le plan de travail lorsque les pieds de réglage sont entièrement sortis.

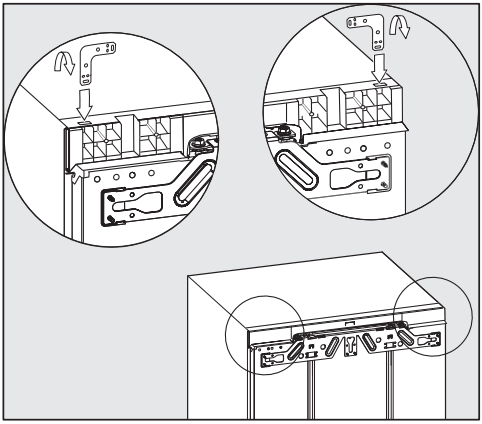

1. Fixation supérieure

- Enfoncez l'équerre dans le logement sur le dessus de l'appareil.
- Courbez l'équerre sur l'emplacement perforé.

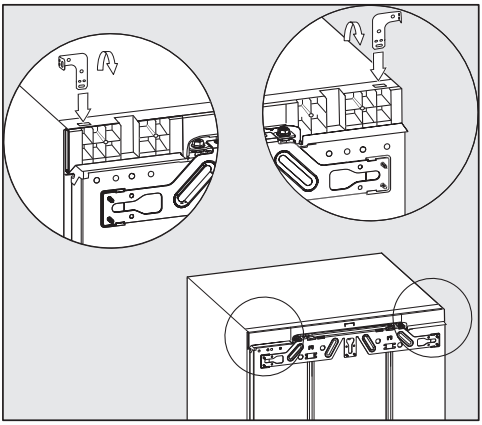

2. Fixation latérale

L'équerre doit être repliée aux deux extrémités.

- Enfoncez l'équerre dans le logement sur le dessus de l'appareil.
- Courbez l'équerre sur l'emplacement perforé.
- Enlevez l'équerre du logement et enfoncez l'extrémité droite de l'équerre.
- Courbez également cette extrémité de l'équerre sur l'emplacement perforé.

Installer l'appareil

⚠ Risque d'endommagement du câble d'alimentation électrique.
Lorsque vous poussez l'appareil dans la niche, le câble d'alimentation électrique peut se coincer et être endommagé.
Poussez l'appareil dans la niche en faisant très attention.

⚠ Risque d'endommagement du sol.
Le déplacement de l'appareil de froid peut entraîner des dommages au sol.
Déplacez l'appareil de froid avec précaution sur des sols fragiles.

⚠ Risque de dommages des pieds.
Les pieds de réglage peuvent casser.
Installez l'appareil de froid uniquement avec les pieds réglables presque complètement vissés dans la niche d'encastrement.

Conseil : Avant d'installer l'appareil, desserrez les deux pieds de réglage arrière d'un demi-tour chacun. Après installation, les pieds réglables pourront ainsi être réglés plus facilement par devant (voir section « Ajustement »).

- Faites passer le câble d'alimentation électrique, de sorte que l'appareil puisse être facilement raccordé, une fois installé.

Conseil : Pour avoir moins de difficultés à pousser l'appareil, attachez un bout de ficelle à la fiche afin de « rallonger » le câble d'alimentation électrique.
Faites passer le câble d'alimentation électrique à travers le meuble de cuisine en tirant l'autre extrémité de la ficelle.

Si l'appareil est encastré trop profondément dans la niche sous plan, la porte de l'appareil risque de ne pas pouvoir fermer correctement une fois la porte de meuble montée. Cela peut entraîner des risques de givrage, de formation de condensation et de mauvais fonctionnement, qui à leur tour augmentent la consommation d'énergie.
Encastrez l'appareil dans la niche jusqu'à obtenir un écart périphérique de **42 mm** par rapport aux arêtes avant des parois latérales du meuble.

- Insérez l'appareil dans la niche sous plan jusqu'à ce que les arêtes avant des charnières en haut et en bas soient alignées avec l'arête avant de la paroi latérale du meuble.

Cela permet de maintenir un écart périphérique de **42 mm** par rapport aux arêtes avant des parois latérales du meuble.

Pour les meubles dotés d'éléments de butée de porte (comme les picots, les joints d'étanchéité, etc.), il faut tenir compte des dimensions des éléments de charnière de porte de manière à ce que là aussi, un écart périphérique de **42 mm** soit maintenu.

- Tirez l'appareil vers l'avant en fonction de ces dimensions.
- Vérifiez à nouveau qu'un écart périphérique de **42 mm** est maintenu par rapport aux arêtes avant des éléments de butée de porte.

Conseil : Si possible, retirez les éléments de butée de porte et glissez l'appareil dans la niche jusqu'à ce que toutes les équerres de fixation supérieures et inférieures touchent le rebord avant de la paroi latérale du meuble.

Aligner l'appareil de froid

Pour la fixation supérieure de l'appareil dans la niche sous plan, l'appareil doit être légèrement serré entre le sol et le plan de travail.

- Desserrez les pieds réglables selon la hauteur de niche, et ajustez l'appareil de froid pour qu'il soit bien d'aplomb.

Pour ce faire, procédez comme suit :

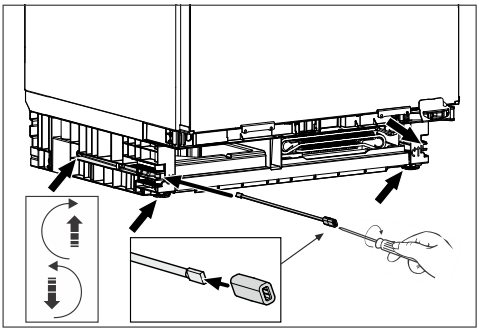

- Réglez les deux pieds de réglage arrière à l'aide des vis correspondantes à droite et à gauche, à l'avant dans le socle de l'appareil, à l'aide de la barre fournie et d'un tournevis plat.
- Dévissez les deux pieds réglables avant en alternant les côtés avec les pieds arrière. L'intervalle de réglage maximal est de 6 m.

Conseil : Dès que les pieds de réglage sont légèrement dévissés, ils peuvent également être réglés en bas sur le pied de réglage, à l'aide d'un tournevis (voir petite illustration).

Grâce à la partie en mousse ①, fixée sur la grille d'aération, un amenée d'air séparé est garantie et un dysfonctionnement est évité.

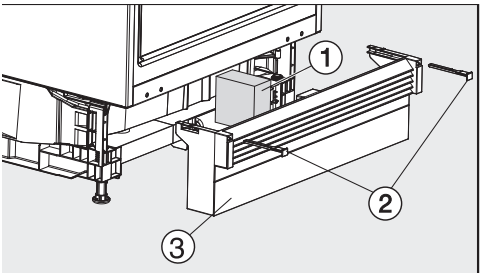

- Remettez en place la plinthe avec la grille d'aération ③, mais ne la fixez pas encore.

Si aucun socle de meuble continu n'est monté :

- Tirez le panneau de socle ③ vers l'avant jusqu'à ce que les fentes d'aération et les socles de meuble avoisinants forment une ligne.

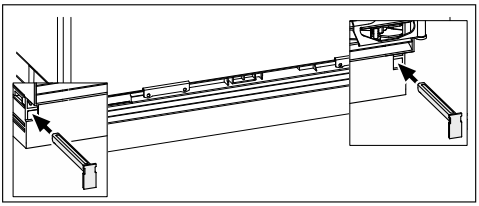

- Maintenez le panneau de socle et fixez-le à droite et à gauche à l'aide de traverses jointes ②.

Lorsque le panneau de socle est fixé, les pieds arrière ne peuvent être réglés que s'il est entièrement inséré. Sinon, la longueur de la barre n'est pas suffisante.

Si un socle de meuble continu est monté :

- Amenez le panneau de socle avec la grille d'aération ③ entièrement vers l'appareil de froid et fixez-le à droite et à gauche à l'aide de traverses ②.

Si vous souhaitez monter un socle de meuble continu, vous devez le découper pour l'aération et l'évacuation d'air de l'appareil de froid suivant la hauteur du socle.

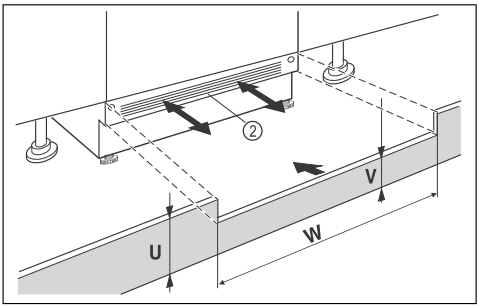

- Découpez le panneau de socle du meuble (U) dans la hauteur.
- Ajustez la hauteur de traverse (V) sous le panneau de socle de l'appareil ② sur toute la largeur de niche (W).

Fixer l'appareil dans la niche

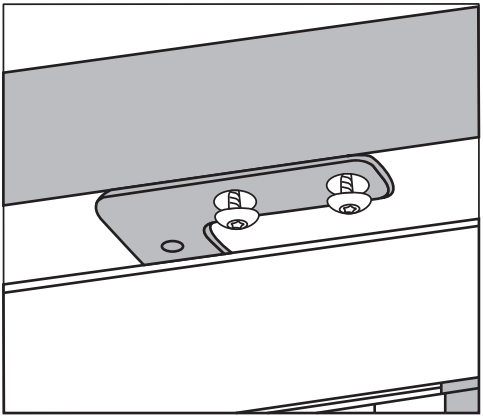

1. Fixation supérieure

- Vissez l'appareil de froid en dessous du plan de travail à l'aide de deux vis à la fois.

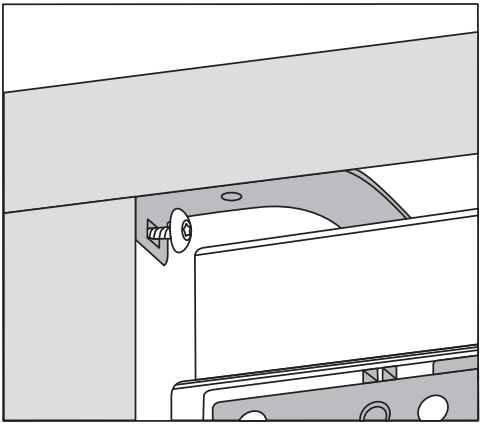

2. Fixation latérale

- Vissez l'appareil de froid à droite et à gauche dans la niche à l'aide d'une vis.

Montage de la porte du meuble

Le rebord supérieur de la porte du meuble doit se situer à la même hauteur que les portes des armoires adjacentes si l'encastrement est réalisé dans une implantation linéaire.

La porte du meuble doit être montée à l'horizontale et sans tension.

Le chapitre suivant décrit le montage de la porte de meuble d'une épaisseur de façade de meuble de 16 à 19 mm.

Vérifiez que le panneau de socle est remonté.

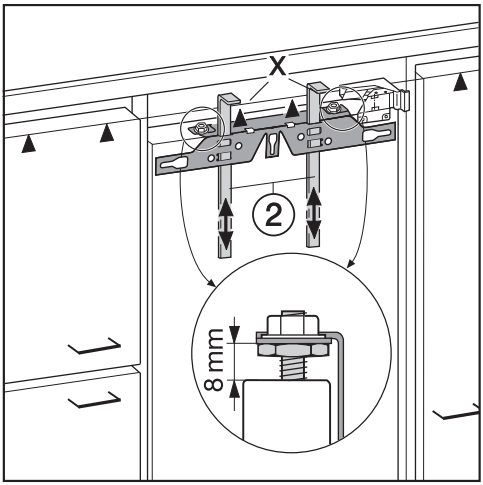

- En usine, un écart de 8 mm est prévu entre la porte de l'appareil et la traverse de fixation. Contrôlez la distance et réajustez-la si nécessaire.
- Glissez les supports de montage ② à la hauteur de la porte du meuble : le rebord inférieur X des supports de montage doit se situer à la même hauteur que le bord supérieur de la porte de meuble à monter (symbole ▲).

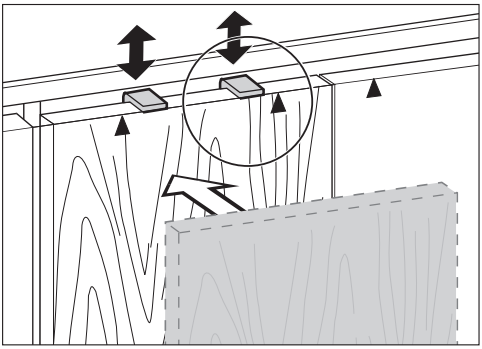

Conseil : À l'aide de la façade de meuble, poussez les supports de montage ② à la hauteur des portes des armoires avoisinantes.

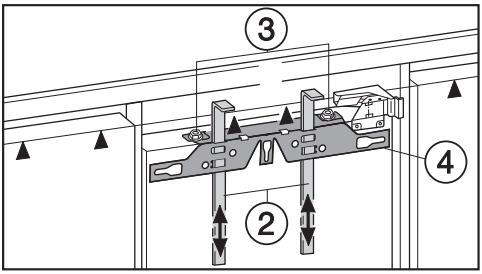

- Dévissez les écrous ③ et démontez la traverse de fixation ④ avec les supports de montage ②.

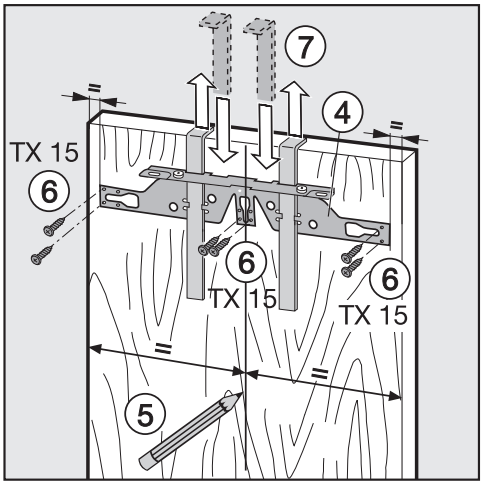

- À l'aide d'un crayon, tracez une fine ligne centrale sur la face intérieure de la porte du meuble ⑤.
- Suspendez la traverse de fixation ④ avec les supports de montage sur la **face intérieure** de la porte du meuble. Ajustez la traverse de fixation au milieu.
- Vissez la traverse de fixation à l'aide d'au moins six vis courtes pour aggloméré ⑥. (N'utilisez que quatre vis sur le bord avec les portes à caisson). Forez préalablement la porte du meuble si nécessaire.
- Retirez les supports de montage en tirant vers le haut ⑦.
  Retournez les supports de montage, puis insérez-les complètement dans les fentes centrales de la traverse de fixation (solution de rangement).

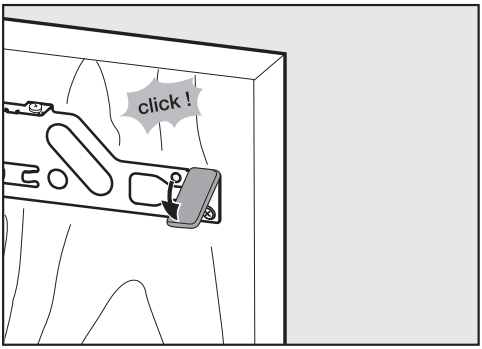

- Poussez la protection latérale sur l'entretoise de fixation en face du côté des charnières.
- Tournez la porte du meuble et fixez la poignée (si nécessaire).
- Ouvrez la porte de l'appareil.

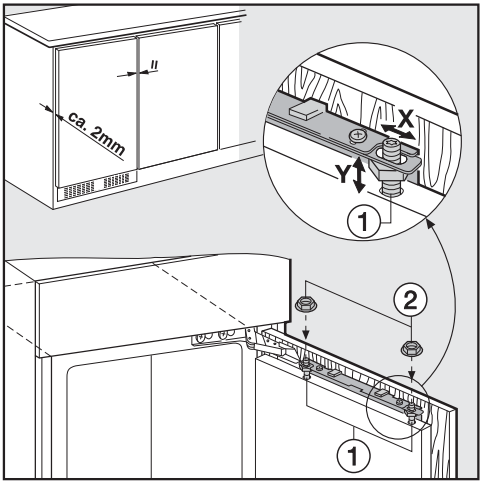

- Suspendez la porte de meuble sur les chevilles d'ajustage ①.
- Vissez les écrous ② sans trop serrer sur les chevilles d'ajustage.
- Fermez la porte et vérifiez l'espace entre la porte et les portes des meubles contigus.

- Ajustez la porte du meuble aux meubles voisins :
  vous atteignez la compensation latérale X en déplaçant la porte du meuble, et la compensation en hauteur Y en vissant les boulons d'ajustement ① à l'aide d'un tournevis.

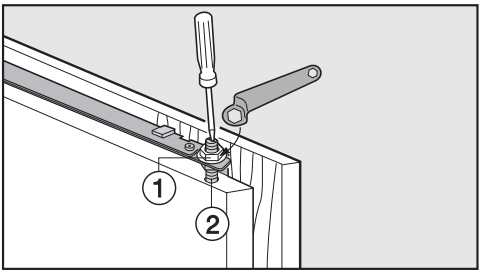

- Serrez les écrous ① sur la porte supérieure de l'appareil tout en maintenant les chevilles d'ajustage ② à l'aide d'un tournevis.

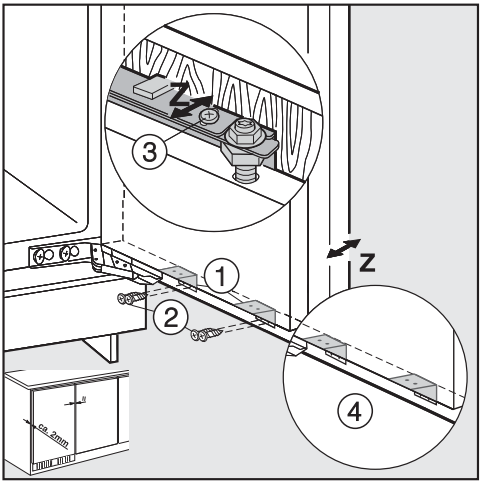

- Vissez la porte de l'appareil à la porte du meuble via l'équerre de fixation ① :

- Percez au préalable les trous de fixation dans la porte du meuble (marquer éventuellement avec un perçoir).
- Vissez les vis courtes pour aggloméré ② (4 x 14 mm).

- Ajustez la porte du meuble à la profondeur **Z** : desserrez les vis dans les trous oblongs supérieurs sur la porte de l'appareil ③ et sous la porte de l'appareil ④. En déplaçant la porte du meuble, laissez un espace de 2 mm entre la porte du meuble et le rebord avant de la niche. Ajustez aux portes des meubles avoisinantes.
- Fermez la porte, vérifiez son logement et ajustez la aux portes de meuble avoisinants.
- Serrez à nouveau fermement toutes les vis.

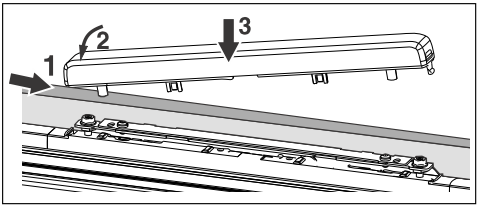

- Remettez le cache en place et enclenchez-le.

Comment savoir si l'appareil a été correctement monté :

- Vérifier si la porte se ferme correctement.
- La porte ne doit pas toucher le corps du meuble.
- Le joint sur le coin supérieur côté poignée doit être bien en contact.

- Pour vérifier, posez une lampe de poche allumée dans l'appareil et fermez la porte de l'appareil.
  Plongez la pièce dans le noir et vérifiez si de la lumière passe par les côtés de l'appareil. Si tel est le cas, contrôlez toutes les étapes de montage.

Régler la position du joint de porte

Conseil : selon le poids de la porte du meuble, il est possible qu'un réglage de la porte de l'appareil soit nécessaire.

⚠ Risque de dommages !
L'appareil peut être endommagé et son fonctionnement altéré.
Alignez la porte de l'appareil seulement si le joint de porte ne touche pas complètement le corps de l'appareil.
Ne **pas** utiliser de possibilités de réglage pour ajuster la porte du meuble !

Les réglages suivants sont possibles :

Position initiale	Position 0
Inclinaison	à 1°
Réglage vers le haut	de 4 mm
Réglage vers le bas	de 2 mm
Réglage vers la gauche et la droite	de 2 mm respectivement

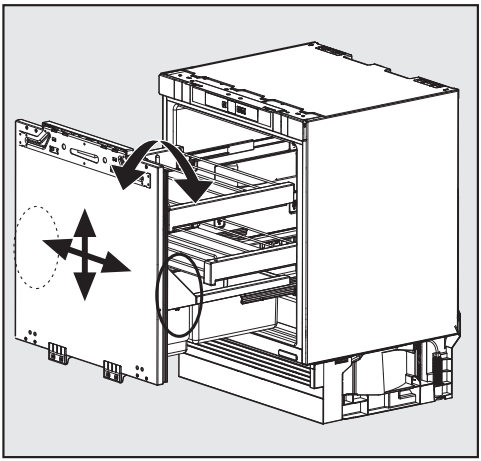

Les possibilités de réglage se trouvent à droite et à gauche sous le balconnet de la contre-porte.

Régler l'inclinaison de la porte

Procédez au réglage toujours des deux côtés (à droite et à gauche).

■ Soulevez le compartiment du tiroir extractible pour le retirer.

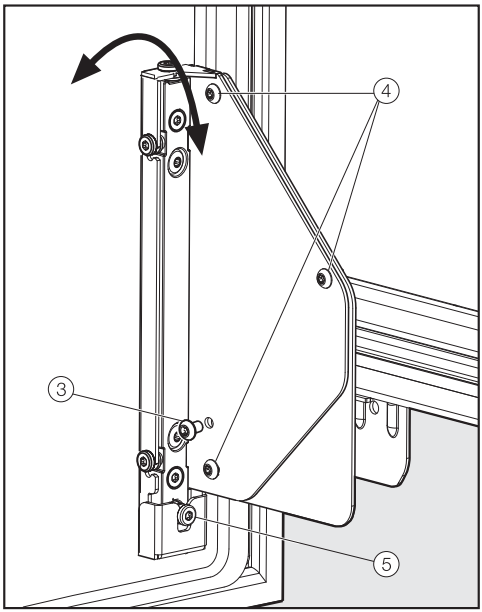

■ Dévissez complètement la vis ③. Elle n'est plus nécessaire.

■ Desserrez les vis ④ d'1 à 2 tours.

■ Tournez la vis de réglage ⑤:

- dans le sens des aiguilles d'une montre =
  la partie supérieure de la porte s'éloigne du corps de l'appareil
- dans le sens contraire des aiguilles d'une montre =
  la partie supérieure de la porte se rapproche du corps de l'appareil et la partie inférieure de la porte s'éloigne du corps de l'appareil

■ Pour terminer, resserrez bien les vis ④.

Ajuster la position de la porte

Procédez au réglage toujours des deux côtés (à droite et à gauche).

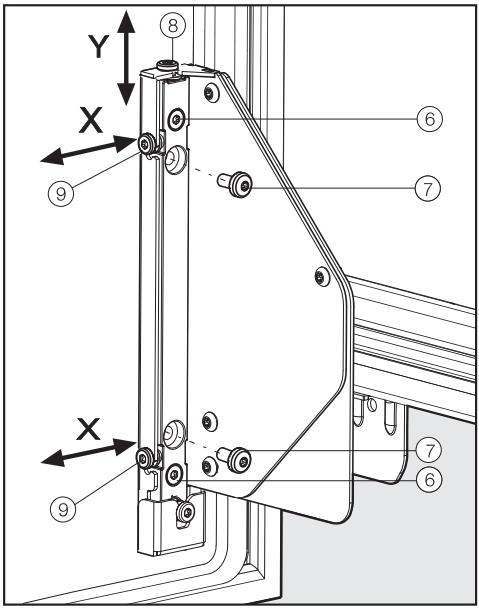

Réglage en hauteur (y)

- Desserrez complètement les vis ⑦. Elles ne sont plus nécessaires.
- Desserrez les vis ⑥ d'1 à 2 tour(s).
- Tournez la vis de réglage ⑧:

- dans le sens des aiguilles d'une montre =
  la porte se déplace au max. de 4 mm vers le haut
- dans le sens contraire des aiguilles d'une montre =
  la porte se déplace au max. de 2 mm vers le bas

- Pour terminer, resserrez bien les vis ⑥.

Réglage sur le côté (x)

- Desserrez complètement les vis ⑦, si présentes. Elles ne sont plus nécessaires.
- Desserrez les vis ⑥ d'1 à 2 tour(s).
- Réglez les vis de réglage ⑨ dans le sens souhaité.
- Pour terminer, resserrez bien les vis ⑥.

Après alignement de la porte de l'appareil

- Remettez l'accessoire en place.
- Le cas échéant, alignez de nouveau la porte du meuble.

Branchement électrique

L'appareil doit exclusivement être raccordé à une prise avec mise à la terre, à l'aide du câble d'alimentation joint.

Installez l'appareil de froid, de sorte que la prise soit facilement accessible. Si la prise n'est pas facilement accessible, vérifiez qu'un dispositif de sectionnement de chacun des pôles est prévu sur l'installation.

⚠ Risque d'incendie en cas de surchauffe.
Le fonctionnement de l'appareil de froid sur des multiprises et des rallonges peut entraîner une surcharge des câbles.
Pour des raisons de sécurité, n'utilisez pas de rallonge ni de multiprises.

L'installation électrique doit être conforme aux normes VDE 0100.

Pour des raisons de sécurité, nous recommandons l'utilisation d'un disjoncteur différentiel du type ⊟ de l'installation domestique associée pour le raccordement électrique de l'appareil de froid.

Un câble d'alimentation réseau abîmé ne doit être remplacé que par un câble réseau spécial du même type (disponible auprès du SAV Miele). Pour des raisons de sécurité, seul un professionnel qualifié ou le SAV Miele doit se charger du remplacement.

Le mode d'emploi ou la plaque signalétique vous indique la puissance de raccordement et la protection électrique adaptée. Comparez ces informations avec les données de la connexion électrique sur place. En cas de doute, contactez un électricien professionnel.

Le fonctionnement temporaire ou permanent sur un système d'alimentation électrique autonome ou non synchrone au réseau (comme les réseaux autonomes, les systèmes de secours) est possible. La condition préalable au fonctionnement est que le système d'alimentation électrique soit conforme aux spécifications de la norme EN 50160 ou similaire.
Les mesures de protection prévues dans l'installation domestique et dans ce produit Miele doivent également être assurées dans leur fonction et leur mode de fonctionnement en fonctionnement isolé ou en fonctionnement non synchrone au réseau ou être remplacées par des mesures équivalentes dans l'installation. Comme décrit, par exemple, dans la publication actuelle de VDE-AR-E 2510-2.

Brancher l'appareil

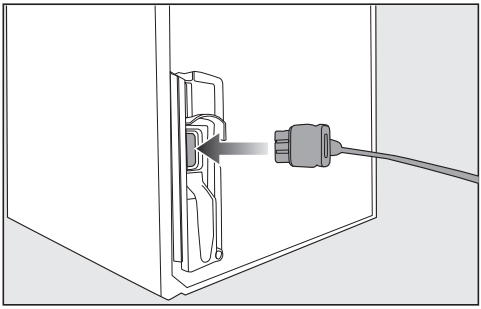

- Branchez la fiche de l'appareil au dos de l'appareil.

Vérifiez que la fiche est correctement enfoncée.

- Enfoncez bien la fiche de l'appareil dans la prise.

L'appareil frigorifique est maintenant raccordé au réseau électrique.

Déclaration de conformité

Par la présente, Miele déclare que ce froid est conforme à la directive 2014/53/EU.

Le texte intégral de la déclaration de conformité UE est disponible à l'une des adresses suivantes :

- Produits, Téléchargements, sur www.miele.fr
- Service, demande d'informations, mode d'emploi, sur https://miele.fr/modedemploi en indiquant le nom du produit ou le numéro de fabrication

Bande de fréquence du module Wi-Fi	2,4000 GHz – 2,4835 GHz
Puissance d'émission maximale du module Wi-Fi	< 100 mW

Droits d'auteur et licences

Miele utilise son propre logiciel ou un logiciel tiers non couvert par une licence open source, pour faire fonctionner et contrôler le module de communication. Le présent logiciel/les composants de logiciel sont soumis à des droits d'auteur. Les droits d'auteur détenus par Miele et des tiers doivent être respectés.

Ce module de communication intégré dans l'appareil contient également des composants logiciels distribués sous licence open source. Vous pouvez consulter les composants open source inclus ainsi que les avis de droit d'auteur correspondants, les copies des conditions de licence applicables et toute autre information localement via IP et un navigateur web (http[s]://<Adresse IP>/Licenses). Les dispositions de responsabilité et de garantie des conditions de licence open source qui y figurent ne s'appliquent qu'à l'égard des ayants droit respectifs.

MIELE France
Siège social
9 avenue Albert Einstein - Z. I. du Coudray
93151 - Le Blanc-Mesnil CEDEX
R.C.S. Bobigny B 708 203 088
E-mail : contact@miele-support.fr

Miele Experience Center Paris Rive Gauche
30 rue du Bac
75007 Paris
Miele Experience Center Paris Rive Droite
55 Boulevard Malesherbes
75008 Paris
Miele Experience Center Parly 2
Centre Commercial régional Parly 2
Av. Charles de Gaulle
Niveau 0
78150 Le Chesnay-Rocquencourt
Miele Experience Center Nice
Secteur Cap 3000
285 avenue de Verdun
06700 Saint-Laurent du Var
Miele Experience Center Toulouse
10 rue Croix Baragnon
31000 Toulouse

Internet
www.miele.fr

La ligne Consommateurs
Conseils, SAV, accessoires et pièces détachées
09 74 50 1000
Appel non surtaxé

S.A. Miele Belgique
Z.5 Mollem 480
1730 Mollem (Asse)
Réparations à domicile et autres renseignements : 02/451.16.16 (Lu.-Ven. 8h-17h)
E-mail: contact@miele-support.be
Internet: www.miele.be
Prenez un rendez-vous au Miele Experience Center de Bruxelles, Mollem, Anvers ou Hasselt
https://www.miele.be/fr/c/miele-belgique-200.htm

Miele Luxembourg S.à.r.l.
20, rue Christophe Plantin
Boîte postale 1011
L-1010 Luxembourg-Gasperich
Réparations à domicile et autres renseignements : +352 497 11 30 (Lu.-Jeu. 8h30-17h // Vend. 8h30-16h)
E-mail : infolux@miele.lu
Internet : www.miele.lu
Prenez un rendez-vous au Miele Experience Center de Gasperich
https://www.miele.lu/fr/c/miele-experience-center-gasperich-700.htm

Siège en Allemagne :
Miele & Cie. KG
Carl-Miele-Straße 29
33332 Gütersloh
Allemagne

Miele

KU 7030 ...

fr - FR, BE

M.-Nr. 12 793 650 / 07 / 002