Instrucciones de manejo y montaje
Aparatos de frío



Es **imprescindible** leer las instrucciones de manejo y montaje antes del emplazamiento, la instalación y la puesta en funcionamiento. De esta forma se estará protegido y se evitarán daños.

CL, ES-es

M.-Nr. 11 548 500

Contenido

Advertencias e indicaciones de seguridad **5**

Su contribución a la protección del medioambiente **14**

Instalación **15**
Lugar de emplazamiento 15
Clase climática 15
Indicaciones para la instalación 16
Muebles/Empotramientos 16
Resistencia del suelo del hueco de empotramiento 16
Entrada y salida de ventilación 17
Cambio de sentido de apertura de la puerta 17
Side-by-side 17
Medidas de empotramiento 19
Medidas con la puerta abierta (ángulo de apertura 90°/115°) 21
Medidas del frontal del mueble 22
Montar el aparato 23
Antes de comenzar… 23
Herramientas necesarias 23
Peso del frontal del mueble 23
Nivelar el hueco de empotramiento 24
Comprobar el hueco de empotramiento 24
Antes del montaje 24
Preparar el hueco de empotramiento 26
Introducir el aparato en el hueco de empotramiento 28
Nivelar el aparato 29
Fijar el aparato en el hueco de empotramiento 32
Preparar el montaje del frontal del mueble 33
Fijar y nivelar el frontal del mueble 36
Fijar las cubiertas 39
Fijar la rejilla de ventilación del zócalo y el panel del zócalo 41
Limitar el ángulo de apertura de la puerta 42
Conexión eléctrica 43

Ahorro de energía **45**

Descripción del aparato **47**
Pantalla principal 49
Modo de ajustes ⚙ 50

Accesorios **52**
Accesorios que forman parte del suministro 52
Accesorios especiales 52

Contenido

Primera puesta en funcionamiento **54**
Antes de la primera utilización 54
Seleccionar los asistentes de la puerta correctos (Push2Open/Pull2Open) . 54
Colocar los filtros Active AirClean 54
Miele@home 54
Manejo del aparato 55
Realización de la primera puesta en funcionamiento 56

Conectar y desconectar el aparato **57**
En caso de ausencias prolongadas 57

Realizar otros ajustes **58**
Conectar o desconectar Bloqueo del teclado 58
Cambiar la temperatura en la zona MasterFresh (compartimento seco) 58
Realizar Autotest 58
Conectar Asistente de la puerta 59
Desconectar Asistente de la puerta 60
Miele@home 61
Desconectar Modo exposición 62
Restablecer los ajustes al estado de suministro 63
Conectar o desconectar Modo Sabbat 65
Conectar, desconectar o restablecer Indicación filtro Active AirClean 65

La temperatura adecuada **67**
... en el frigorífico y en la zona MasterFresh 67
Distribución automática de la temperatura (DynaCool) 67
Ajustar la temperatura 67
Cambiar la temperatura en el compartimento seco de la zona MasterFresh . 67
Posibles valores de ajuste de temperatura 68

Utilizar la función Superfrío **69**

Alarma de la puerta **70**

Distribución de los elementos en el interior **71**
Retirar o modificar la posición del estante de la puerta del aparato 71
Retirar o modificar las baldas 71
Extraer el cajón colgante 71
Extraer los compartimentos en el frigorífico 72

Cómo almacenar los alimentos en el frigorífico **73**
Distintas zonas de refrigeración 73
Almacenamiento correcto de los alimentos 74

Contenido

Almacenar alimentos en la zona MasterFresh **75**
Zona MasterFresh 75
Compartimento húmedo con ajuste de la humedad regulable 75
Compartimento seco con temperatura ajustable 76

Descongelación automática **79**

Limpieza y mantenimiento **80**
Consejos respecto a los productos de limpieza 80
Antes de limpiar el aparato de frío 80
Interior del aparato, accesorios 80
Limpieza de la junta de la puerta 81
Limpieza de las rejillas de ventilación y de evacuación de aire 81
Sustituir el filtro Active AirClean 81
Después de la limpieza 82

¿Qué hacer si ...? **83**
Causas de ruidos 88

Servicio Posventa **90**
Contacto en caso de anomalías 90
Base de datos EPREL 90
Garantía 90

Declaración de conformidad **91**

Derechos de propiedad intelectual y licencias **92**

Este aparato de frío cumple todas las normas de seguridad vigentes. No obstante, el manejo indebido del aparato puede provocar lesiones personales y daños materiales.
Leer detenidamente el manual de instrucciones de manejo y montaje antes de poner el aparato de frío en funcionamiento. Contiene indicaciones importantes para el montaje, la seguridad, el uso y el mantenimiento. De esta forma se protegerá y se evitarán daños en el aparato de frío.
Según la norma internacional IEC 60335-1, Miele indica explícitamente que deben leerse y seguirse las indicaciones incluidas en el capítulo para la instalación del aparato de frío, así como las advertencias e indicaciones de seguridad.
Miele no se hace responsable de los daños causados debido al incumplimiento de estas indicaciones.
Conservar las instrucciones de uso y montaje en un lugar seguro. Las instrucciones de uso y montaje deberán facilitarse a cualquier propietario posterior.

⚠ Peligro de sufrir daños y lesiones debido al vuelco del aparato.

El aparato es muy pesado y tiende a volcarse cuando las puertas están abiertas.

Mantenga cerrada la puerta del aparato hasta que esté montado y se haya sido fijado al hueco de empotramiento tal y como se indica en las instrucciones de manejo y montaje.

Aplicación adecuada

▶ El aparato está diseñado para su uso en hogares y entornos domésticos como, por ejemplo:
– en tiendas, oficinas y entornos de trabajo similares;
– en propiedades agrícolas;
– por parte de los clientes en hoteles, hostales, pensiones y en otros entornos residenciales.
Este aparato no es apto para su uso en zonas exteriores.

▶ Utilizar el aparato de frío exclusivamente en el entorno doméstico para enfriar y almacenar alimentos.
El aparato de frío no es adecuado para congelar alimentos.
Está prohibida cualquier otro tipo de utilización.

▶ El aparato no es apto para almacenar y enfriar medicamentos, plasma sanguíneo, preparados de laboratorio o sustancias o productos similares en los que se basa la directiva sobre dispositivos médicos. El uso no adecuado del aparato puede provocar daños en los productos almacenados o su deterioro. Además, el aparato no es apto para el funcionamiento en lugares con peligro de explosión.
Miele no se hace responsable por los daños ocasionados por el uso indebido o por el manejo incorrecto del aparato.

▶ Aquellas personas (niños incluidos) que por motivo de una incapacidad física, sensorial o mental, inexperiencia o desconocimiento no estén en condiciones de manejar el aparato de una forma segura, no podrán hacer uso de la misma sin supervisión.
El uso del aparato por parte de dichas personas sin supervisión está permitido solamente si se les ha explicado el manejo del mismo de tal forma que puedan utilizarlo de forma segura y pueden reconocer los posibles peligros originados por un manejo incorrecto.

▶ Un cable de conexión dañado solo podrá sustituirse por un cable de conexión especial del mismo tipo (disponible en la tienda online o el Servicio Posventa de Miele). Por motivos de seguridad, la sustitución solo la puede llevar a cabo el personal autorizado o el Servicio Posventa de Miele.

Niños en casa

▶ Los niños menores de 8 años deben permanecer alejados del aparato, a no ser que estén vigilados en todo momento.

▶ El uso del aparato por parte de niños mayores de ocho años sin supervisión está permitido solamente si se les ha explicado el manejo del mismo de tal forma que puedan utilizarlo de forma segura. Los niños deben poder reconocer los posibles peligros originados por un manejo incorrecto.

▶ Los niños no deben limpiar o conectar el aparato sin supervisión.

▶ Prestar continua atención a los niños que se encuentren cerca del aparato. No dejar jamás que los niños jueguen con él.

▶ Existe el riesgo de sufrir lesiones en la zona de las bisagras de la puerta del aparato. Evite que los niños entren en contacto con la misma.

▶ Peligro de asfixia. Al jugar, los niños podrían enredarse en el material de embalaje (p. ej., plásticos) o cubrirse la cabeza con él y asfixiarse. Mantener el material del embalaje fuera del alcance de los niños.

Seguridad técnica

▶ Se ha comprobado la estanqueidad del circuito de refrigerante. El aparato cumple todas las normas de seguridad pertinentes así como las directivas aplicables de la UE.



Si el circuito de frío está dañado: el refrigerante y el aceite pueden salirse y arder.

▶ Advertencia: Peligro de incendio/materiales inflamables. Este símbolo se encuentra en el compresor e indica materiales inflamables. No retirar esta pegatina.

El refrigerante incluido es respetuoso con el medio ambiente, pero es inflamable (información en la placa de características).
El uso de este refrigerante respetuoso con el medio ambiente provoca un aumento del ruido de funcionamiento. Además de los ruidos de funcionamiento del compresor, se pueden producir ruidos debidos al flujo en todo el circuito de frío. Aunque, lamentablemente, estos efectos no se pueden evitar, no influyen en el rendimiento del aparato de frío.
Es necesario asegurarse de que ninguna parte del circuito de frío resulte dañada durante el transporte y la instalación del aparato de frío. Las salpicaduras de refrigerante pueden provocar lesiones oculares y el refrigerante que sale se podría incendiar.
En caso de daños:

- Evitar el contacto con fuego u otras fuentes de ignición.
- Desenchufar el aparato de frío de la red eléctrica.
- Ventilar la estancia en la que se encuentra el aparato de frío durante algunos minutos.
- Ponerse en contacto con el Servicio Posventa.

▶ Cuando más refrigerante hay en un aparato, mayor debe ser la habitación en la que se emplaza. En caso de fuga eventual, en las habitaciones de menor tamaño se puede formar una mezcla inflamable de aire y gas. Por cada 8 g de refrigerante, la sala debe tener un tamaño mínimo de 1 m^3. La cantidad de refrigerante se indica en la placa de características en el interior del aparato.

▶ Si las aberturas para ventilación están tapadas u obstruidas, puede formarse una mezcla inflamable de gas y aire si se daña el circuito de frío. Es imprescindible respetar las aberturas para ventilación. Asegurarse de que ningún objeto tape u obstruya las aberturas para ventilación.

▶ Comprobar sin falta la coincidencia de los datos de conexión (fusibles, frecuencia y tensión) indicados en la placa de características del aparato con los de la instalación eléctrica de la vivienda para evitar que se produzcan daños en el mismo. Compararlos antes de conectarlo.
En caso de duda, consultar a un técnico electricista.

▶ La seguridad eléctrica del aparato quedará garantizada solamente si está conectado a un sistema de toma de tierra instalado de forma reglamentaria. Este requisito básico de seguridad debe cumplirse. En caso de duda, solicitar a un técnico electricista que revise la instalación de la casa.

▶ Es posible el funcionamiento temporal o permanente en un sistema de suministro de energía autosuficiente o no sincronizado con la red (p. ej. redes autónomas, sistemas de copia de seguridad). El requisito previo para el funcionamiento es que el sistema de suministro de energía cumpla las especificaciones de la norma EN 50160 o una norma comparable.
Las medidas de protección previstas en la instalación doméstica y en este producto de Miele deberán quedar también garantizadas tanto durante el funcionamiento aislado como durante el funcionamiento no sincronizado con la red, o bien ser sustituidas por medidas equivalentes en la instalación. Como se describe, por ejemplo, en la publicación actual de VDE-AR-E 2510–2.

▶ Para que, en caso de urgencia, se pueda desconectar el aparato de la red eléctrica rápidamente, la base de enchufe deberá encontrarse fuera de la zona posterior del aparato y ser fácilmente accesible.

▶ Un cable de conexión dañado solo podrá sustituirse por un cable de conexión especial del mismo tipo (disponible en la tienda online o el Servicio Posventa de Miele). Por motivos de seguridad, la sustitución solo la puede llevar a cabo el personal autorizado o el Servicio Posventa de Miele.

▶ Los dispositivos de varios enchufes o los cables de prolongación no garantizan la seguridad necesaria (peligro de incendio). No conecte el aparato a la red eléctrica con este tipo de dispositivos.

▶ Si la humedad llega a los componentes conductores de corriente o al cable de conexión se puede provocar un cortocircuito. No utilice el aparato en zonas de humedad o en las que haya salpicaduras de agua (p. ej., garajes, lavaderos, etc.).

▶ Este aparato no se puede utilizar en lugares inestables (p.ej., embarcaciones).

▶ Los daños en el aparato pueden poner en peligro su seguridad. Controle visualmente que no hay daños. Nunca ponga un aparato dañado en funcionamiento.

▶ Utilizar el aparato únicamente cuando esté montado para poder garantizar su funcionamiento correcto.

▶ En caso de trabajos de instalación, mantenimiento y reparación, el aparato deberá desconectarse de la red. El aparato está desconectado de la red eléctrica únicamente si se cumplen las siguientes condiciones:

- se han desactivado los automáticos de la instalación eléctrica, o
- se han desenroscado totalmente los fusibles roscados de la instalación eléctrica, o
- se ha desenchufado el cable de conexión del aparato. En aparatos dotados de un cable de conexión con clavija, no tire del cable, utilice siempre la clavija para desenchufar el aparato de la red eléctrica.

▶ La realización de trabajos de instalación, mantenimiento o reparación por personal no autorizado puede ocasionar graves peligros para la seguridad del usuario, de los que el fabricante no se responsabiliza. Los trabajos de instalación y mantenimiento o las reparaciones solo los puede llevar a cabo personal autorizado y cualificado, o el Servicio Posventa de Miele.

▶ Los derechos de garantía se perderán si la reparación del aparato de frío no la lleva a cabo personal autorizado y cualificado o el Servicio Posventa de Miele.

▶ En caso de sustitución de componentes defectuosos que afecten a la seguridad, Miele solo garantiza que las piezas de recambio originales de Miele cumplan íntegramente los requisitos de seguridad.

▶ Debido a requisitos especiales (p. ej., relacionados con temperatura, humedad, resistencia química, propiedad antiadherente y vibración), este aparato de frío está equipado con una lámpara especial. Esta lámpara solo se puede utilizar para el uso previsto. La lámpara no es apropiada para la iluminación ambiental. La sustitución solo la puede llevar a cabo personal autorizado y cualificado, o el Servicio Posventa de Miele. Las fuentes de luz de este aparato de frío son al menos de la clase de eficiencia energética F.

Uso apropiado

▶ El aparato está diseñado para una clase climática determinada (rango de temperatura ambiente) y requiere el cumplimiento de los correspondientes márgenes de temperatura. La clase climática está indicada en la placa de características situada en el interior del aparato. Una temperatura ambiente más baja provoca un mayor tiempo de parada del compresor, por lo que el aparato no puede mantener la temperatura requerida.

▶ Asegurarse de que ningún objeto tape u obstruya las aberturas para ventilación. De lo contrario, no se garantizará una conducción correcta del aire. El consumo energético aumenta y los componentes pueden resultar dañados.

▶ Riesgo de sufrir daños por alimentos que contengan grasa o aceite. Si se almacenan alimentos que contengan grasa o aceite en el frigorífico o en la puerta del aparato, es preciso asegurarse de que la grasa o el aceite que gotee no toque los componentes de plástico del frigorífico. Se podrían producir fisuras de tensión en el material sintético y se podría romper o rasgar.

▶ Peligro de explosión o incendios por gases inflamables. No almacenar materiales explosivos ni productos con gases combustibles en el aparato (p .ej., botes de spray). Los gases inflamables pueden llegar a arder debido a los componentes eléctricos. Es posible reconocerlos porque o bien se indica en los ingredientes de la etiqueta o se añade un símbolo de llama. En caso de escaparse gases, estos podrían incendiarse debido a los componentes eléctricos.

▶ Riesgo de explosión. No utilizar otros aparatos eléctricos en el aparato de frío (p. ej., para fabricar helado). Podrían producirse chispas eléctricas.

▶ El consumo de alimentos después de su fecha de caducidad puede entrañar el riesgo de una intoxicación alimentaria.
El período máximo de conservación depende de una serie de factores, como el grado de frescura, la calidad del alimento y la temperatura de conservación. ¡Observe las fechas de caducidad y las indicaciones de conservación indicadas por el fabricante!

Accesorios y repuestos

▶ Miele no asume ninguna responsabilidad por el uso de accesorios que no sean accesorios originales de Miele. Miele no se hace responsable de las reclamaciones derivadas de la garantía, la garantía legal y/o la responsabilidad por productos defectuosos, en la medida en que los daños o defectos se deban al uso o la instalación de accesorios que no procedan de Miele o que no hayan sido homologados por Miele.

▶ Los repuestos originales de Miele se conservan como mínimo 10 años y hasta 15 años después del fin de la producción en serie del aparato de frío.

Limpieza y mantenimiento

▶ No aplicar aceites o grasas en la junta de la puerta,
ya que con el tiempo esta se volvería porosa.

▶ El vapor de un limpiador a vapor podría penetrar en las piezas conductoras de tensión y provocar un cortocircuito.
No utilice nunca un limpiador a vapor para limpiar el aparato.

▶ Importante: No utilizar ningún medio mecánico o de otro tipo para acelerar el proceso de descongelación que no haya sido recomendado por el fabricante.

▶ Los objetos puntiagudos o con bordes afilados dañan el generador de frío y pueden causar un mal funcionamiento del aparato. No utilice en ningún caso objetos puntiagudos o con bordes afilados para

- eliminar capas de escarcha o heladas,
- despegar cubiteras o alimentos congelados.

▶ No colocar nunca calefactores eléctricos o velas en el interior del aparato para descongelar alimentos, ya que el material sintético resultará dañado.

▶ No utilizar espráis de descongelación o anticongelantes. Los aerosoles de descongelación y los anticongelantes pueden formar gases explosivos que contengan soluciones propelentes o disolventes que dañen el material sintético y que sean nocivos para la salud.

Transporte

▶ Transportar el aparato de frío siempre en posición vertical y en su embalaje de transporte para evitar daños.

▶ Peligro de sufrir daños y lesiones. Transportar el aparato de frío con la ayuda de una segunda persona, ya que tiene un peso elevado.

Reciclaje de aparatos inservibles

▶ Los niños que juegan con el aparato podrían quedar atrapados y asfixiarse.

- Desmonte la(s) puerta(s) del aparato.
- Extraiga los cajones.
- No deje las baldas dentro del aparato para evitar que los niños puedan trepar por su interior.
- En caso necesario, elimine el cierre de la puerta del aparato antiguo. Así evitará que los niños se queden encerrados jugando poniendo en peligro su vida.

▶ Peligro de descarga eléctrica.

- Cortar la clavija del cable de conexión.
- Cortar el cable de conexión a la red eléctrica del aparato inservible.

Desechar la clavija de conexión a la red y el cable del aparato inservible por separado.

▶ Durante y después de la eliminación, asegúrese de no colocar el aparato cerca de gasolina u otros gases y líquidos inflamables.

▶ Peligro de incendio por escape de aceite o refrigerante.
El refrigerante y el aceite contenidos son inflamables. En caso de un escape de aceite o refrigerante, estas sustancias podrían inflamarse si la concentración es lo suficientemente alta y entraran en contacto con una fuente de calor externa.
Es preciso asegurarse de que el circuito de frío no resulte dañado al desechar el aparato. De este modo, se evitan fugas incontroladas de refrigerante (véase la placa de características para más información) y aceite.

▶ ¡Se podrían producir salpicaduras de refrigerante que pueden provocar graves lesiones oculares! Asegurarse de no dañar ningún componente del circuito refrigerador, p. ej.

- pinchando los conductos del refrigerante del evaporador,
- doblando las conducciones,
- raspando recubrimientos protectores.

Símbolo en el compresor (disponible según modelo)

Información relevante exclusivamente para el reciclaje. No existe ningún riesgo en funcionamiento normal.



▶ El aceite del compresor puede ser mortal en caso de ingestión y penetración en las vías respiratorias.

Su contribución a la protección del medioambiente

Eliminación del embalaje

El embalaje se utiliza para la manipulación y protege el aparato de los daños de transporte.

La devolución de los embalajes al ciclo de los materiales ahorra materias primas. Utilizar las opciones de recogida y devolución de materiales reciclables específicos. El distribuidor Miele se encargará de retirar el embalaje de transporte.

Reciclaje de aparatos inservibles

Los aparatos eléctricos y electrónicos contienen multitud de materiales valiosos. También contienen sustancias, mezclas y componentes concretos que eran necesarios para su funcionamiento y seguridad. En la basura doméstica, así como si se manipulan de forma incorrecta, pueden ser perjudiciales para la salud y causar daños en el medio ambiente. No desechar el aparato inservible en la basura doméstica.



Asegurarse de que el aparato de frío no sufra daños hasta que pueda ser eliminado correctamente de una manera respetuosa con el medio ambiente.
De este modo se garantiza que el refrigerante en el circuito de frío y el aceite del compresor no lleguen a contaminar el medio ambiente.

En su lugar, utilizar para ello los puntos de recogida y almacenamiento oficialmente establecidos para la entrega y reciclaje de aparatos eléctricos y electrónicos disponibles en el municipio, distribuidores o Miele. El usuario es el único responsable legal de eliminar los datos personales almacenados en el aparato inservible. La ley obliga a retirar sin destruir las pilas y baterías utilizadas que no estén totalmente inaccesibles en el aparato, así como las lámparas. Llevarlos a un punto de recogida adecuado donde puedan ser entregados gratuitamente. Guardar el aparato inservible fuera del alcance de los niños hasta el momento de transportarlo al desguace.

Lugar de emplazamiento

El lugar adecuado debe estar seco y bien ventilado.

Al elegir el lugar de emplazamiento, tenga en cuenta que el consumo de energía del aparato aumenta cuando se coloca en las inmediaciones de una calefacción, un horno o cualquier otra fuente de calor. También debe evitarse la luz solar directa.
Cuanto más elevada sea la temperatura ambiente, más tiempo funciona el compresor y mayor será el consumo de energía del aparato.

Al emplazar el aparato asegúrese además de lo siguiente:

- La base de enchufe deberá encontrarse fuera de la zona posterior del aparato y debe ser accesible en caso de emergencia.
- El conector y el cable de red no deben estar en contacto con la parte posterior del aparato, ya que estos podrían resultar dañados a causa de la vibración del aparato.
- Tampoco se deben conectar otros aparatos a la base de enchufe situada en la zona posterior del aparato.

En caso de no poder evitar que el lugar de emplazamiento se encuentre cerca de una fuente de calor, mantener las siguientes distancias mínimas:

- con cocinas eléctricas o de gas al menos 3 cm
- con cocinas de aceite o de carbón al menos 30 cm

Si no es posible mantener estas distancias mínimas, se deberá colocar una placa entre el aparato de frío y la fuente de calor para aislarla.

Clase climática

El aparato de frío está diseñado para una clase climática determinada (rango de temperatura ambiente) y requiere el cumplimiento de los correspondientes márgenes de temperatura. La clase climática está indicada en la placa de características situada en el interior del aparato de frío.

Clase climática	Temperatura ambiente
SN	de 10 °C a 32 °C
N	de 16 °C a 32 °C
ST	de 16 °C a 38 °C
T	de 16 °C a 43 °C
SN-ST	de 10 °C a 38 °C
SN-T	de 10 °C a 43 °C

En caso de que la temperatura ambiente sea muy baja, se prolongará el estado de reposo del compresor. Lo que puede aumentar la temperatura del aparato de frío y, por consiguiente, provocar algún daño.

⚠ Riesgo de sufrir daños debido a una elevada humedad en el aire.
En caso de que la humedad del aire sea alta, esto puede producir la formación de condensados en las superficies exteriores del aparato y, con ello, corrosión.
Emplace el aparato en una estancia seca o climatizada con suficientes posibilidades de ventilación.
Una vez instalado, asegúrese de que la puerta del mismo cierra correctamente, que no se cubren las rejillas de entrada y salida de ventilación y que el montaje se ha realizado tal y como se se describe en este el manual de instrucciones de manejo y montaje.

Indicaciones para la instalación

⚠ Riesgo de sufrir daños y lesiones debido a que el aparato podría volcarse.
El aparato es muy pesado y tiende a volcarse cuando las puertas están abiertas.
Mantenga cerrada/s la/s puerta/s del aparato hasta que esté montado y haya sido fijado al hueco de empotramiento tal y como se indica en las instrucciones de manejo y montaje.
Debido al tamaño y peso del aparato, es imprescindible que el montaje sea realizado con la ayuda de otra persona.

Muebles/Empotramientos

El aparato se fijará con tornillos a los muebles contiguos o empotramientos. Por tal motivo, todos los muebles o empotramientos a los que se vaya a fijar, deberán estar sujetos al suelo o la pared.

Resistencia del suelo del hueco de empotramiento

Para realizar un emplazamiento seguro del aparato y garantizar su funcionamiento, el suelo del hueco de emplazamiento deberá ser plano y estar nivelado.

El suelo del hueco de emplazamiento deberá ser fuerte y firme.

Debido al peso que alcanza el aparato lleno es necesario que la base sea altamente resistente. Para ello, consulte a un arquitecto o un especialista en construcción en caso necesario.

Peso aprox. del aparato lleno:

K 260x Vi, K 261x Vi	325 kg
K 280x Vi, K 281x Vi	380 kg
K 290x Vi, K 291x Vi	448 kg

Entrada y salida de ventilación

⚠ Riesgo de sufrir daños y peligro de incendio por una entrada y salida de aire de ventilación inadecuada.

En caso de que el aparato no esté lo suficientemente ventilado, el compresor salta más frecuentemente y funciona durante más tiempo.

Esto conlleva un aumento del consumo energético y de la temperatura de funcionamiento del compresor, lo que puede ocasionar daños en el compresor.

Asegúrese de que haya suficiente entrada y salida de aire de ventilación en el aparato.

Es imprescindible que respete las rejillas de ventilación. Cerciórese de que las secciones de ventilación no queden tapadas u obstruidas por objetos.

Cambio de sentido de apertura de la puerta

⚠ Riesgo de sufrir daños y lesiones debido al cambio del sentido de apertura de la puerta.

Cambiar el sentido de apertura de la puerta por su cuenta podría causar daños en el aparato y lesiones.

El aparato se suministra con un sentido de apertura de la puerta fijo. En ningún caso se podrá realizar el cambio de apertura de la puerta sin llamar a un técnico.

Si es necesario cambiar el sentido de apertura de la puerta, póngase en contacto con el Servicio Posventa.

Side-by-side

Este aparato se puede instalar junto a otro aparato de frío «Side-by-side». En el siguiente resumen se presentan las opciones de instalación Side-by-side que tiene su aparato.

Dependiendo de la situación de montaje, necesitará el kit de montaje Side-by-side para el montaje Side-by-side (ver capítulo «Accesorios», apartado «Accesorios opcionales»).

En el manual de instrucciones de montaje del kit de montaje de los modelos Side-by-side se describe cómo fijar el aparato.

. . . con pared divisoria

La pared **a** entre los aparatos colocados uno al lado del otro deberá tener un grosor de **al menos 16 mm**.

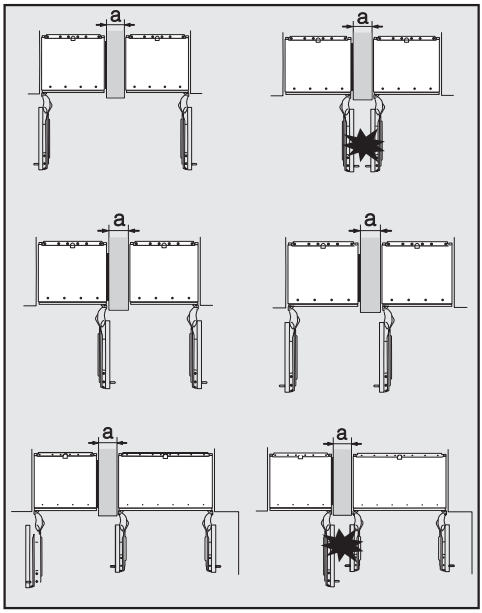

En caso de colocar las aperturas de las puertas de los aparatos una al lado de la otra, se deberá tener en cuenta el grosor de los frontales de los muebles y los tiradores de las puertas, para evitar que, en caso de abrirlas a la vez, las puertas colisionen y resulten dañadas.

Cada uno de los aparatos se fija al hueco de empotramiento utilizando los materiales de montaje suministrados.

En caso de que la pared divisoria **a** sea **más estrecha de 160 mm** es necesaria una calefacción de pared lateral del kit de montaje Side-by-side para evitar la formación de condensados y los daños que de ella pudieran derivarse.

Al planificar los huecos de empotramiento es necesario añadir **4 mm**, es decir, el ancho de la calefacción de la pared lateral (ver capítulo «Instalación», apartado «Medidas de empotramiento»).

En caso de que la pared divisoria **a** sea **más gruesa que 160 mm** no necesita el kit de montaje Side-by-side ni tampoco la calefacción de pared lateral.

. . . sin pared divisoria

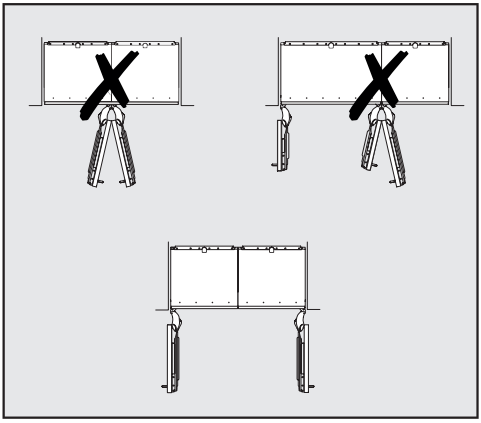

En el caso de que no haya ninguna pared divisoria entre los aparatos a emplazar, deberán unirse directamente uno con el otro con ayuda del kit de montaje Side-by-side. Además, deberá montarse la calefacción de la pared lateral para evitar la formación de condensados y los daños que de ella pudieran derivarse.

Medidas de empotramiento

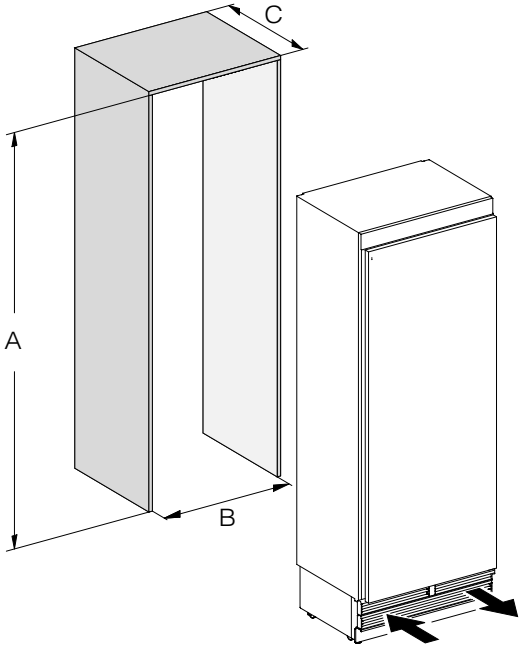

	A	B	C
K 260x Vi, K 261x Vi	2134–2164 mm	610 mm	610 mm + frontal del mueble (19–38 mm)
K 280x Vi, K 281x Vi	2134–2164 mm	762 mm	610 mm + frontal del mueble (19–38 mm)
K 290x Vi, K 291x Vi	2134–2164 mm	915 mm	610 mm + frontal del mueble (19–38 mm)

Instalación

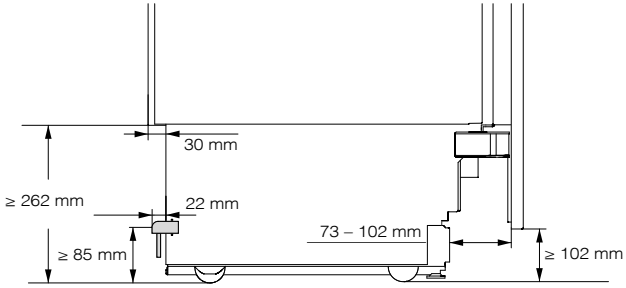

Vista lateral

Medidas con la puerta abierta (ángulo de apertura 90°/115°)

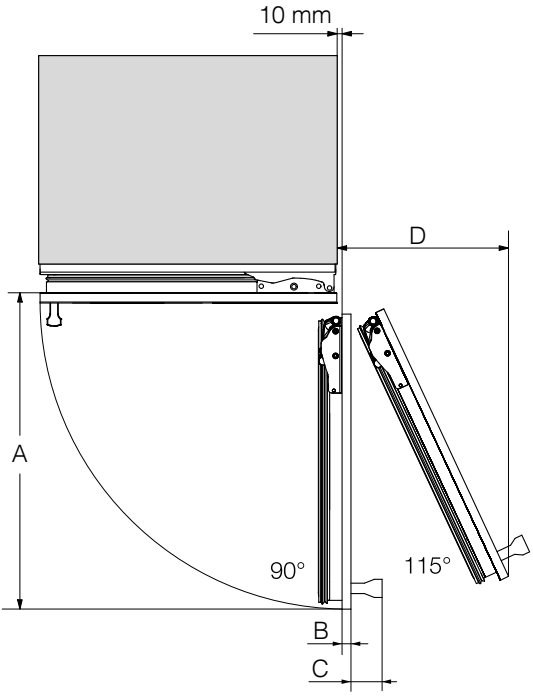

	A	B*	C*	D (en caso de un frontal de mueble de 19 mm)
K 260x Vi, K 261x Vi	677 mm	Frontal del mueble (19–38 mm)	Tirador de la puerta	296 mm
K 280x Vi, K 281x Vi	829 mm	Frontal del mueble (19–38 mm)	Tirador de la puerta	363 mm
K 290x Vi, K 291x Vi	982 mm	Frontal del mueble (19–38 mm)	Tirador de la puerta	428 mm

* Las medidas del frontal del mueble y del tirador de la puerta varían en función de la configuración de la cocina.

Instalación

Medidas del frontal del mueble

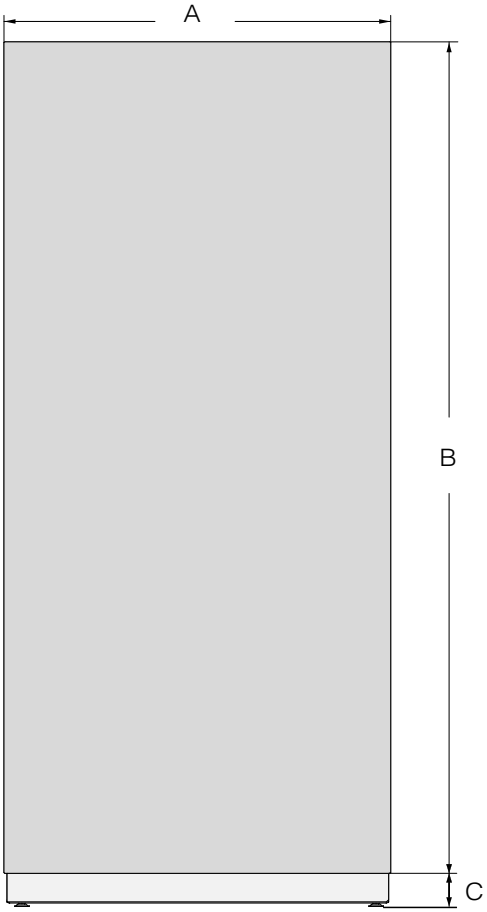

	A	B	C
K 260x Vi, K 261x Vi	604 mm	2029 mm	≥ 102–132 mm
K 280x Vi, K 281x Vi	756 mm	2029 mm	≥ 102–132 mm
K 290x Vi, K 291x Vi	908 mm	2029 mm	≥ 102–132 mm

Montar el aparato

Antes de comenzar...

Lea detenidamente el manual de instrucciones de manejo y montaje antes de comenzar con la instalación del aparato.
El aparato debe ser instalado por un instalador cualificado de acuerdo con las indicaciones que figuran en el manual de instrucciones de manejo y montaje. El funcionamiento seguro del aparato solo quedará garantizado si este se instala y conecta de acuerdo con el manual de instrucciones de manejo y montaje.

⚠ Riesgo de sufrir daños y lesiones debido a que el aparato podría volcarse.
El aparato es muy pesado y tiende a volcarse cuando las puertas están abiertas.
Mantenga cerrada la puerta del aparato hasta que esté montado y se haya sido asegurado al hueco de empotramiento tal y como se indica en las instrucciones de manejo y montaje.
Debido al tamaño y peso del aparato, es **imprescindible que el montaje sea realizado con la ayuda de otra persona**.

Herramientas necesarias

- Taladro con acumulador
- Destornillador (TX 20)
- Martillo perforador
- Taladros de distintos tamaños en función del material
- Martillo
- Llave de boca
- Llave de carraca, complemento: nuez, 8 mm
- Cinta adhesiva
- Cuchillo para moquetas
- Llave corrediza
- Nivel de burbuja
- Cinta métrica
- Lápiz

Otros

- Escalera
- Carretilla

Peso del frontal del mueble

Antes de montar el frontal del mueble, asegúrese de no exceder el peso permitido del frontal a montar:

Aparato de frío	Peso máximo del frontal del mueble
K 260x Vi, K 261x Vi	48 kg
K 280x Vi, K 281x Vi	27 kg
K 290x Vi, K 291x Vi	48 kg

⚠ Riesgo de sufrir daños debido a un frontal del mueble excesivamente pesado.
Si se montan puertas con un peso superior al permitido, las bisagras pueden resultar dañadas, lo que a su vez podría provocar limitaciones funcionales.
Estos daños pueden causar problemas de funcionamiento, entre otras cosas.
Antes de montar el frontal del mueble, asegúrese de no exceder el peso permitido del frontal a montar.

Nivelar el hueco de empotramiento

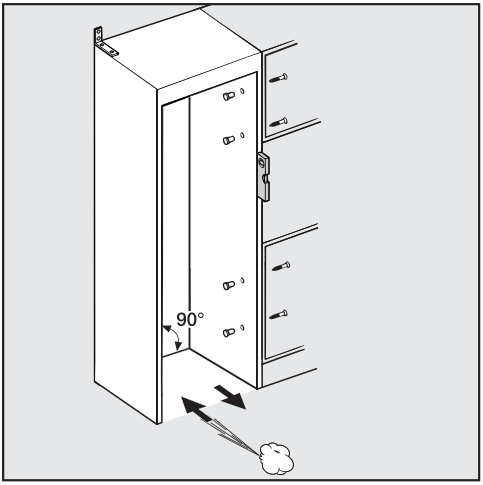

Se debe nivelar cuidadosamente el hueco de empotramiento con un nivel de burbuja antes de emplazar el aparato de frío. Las esquinas del hueco de empotramiento deben estar enfrentadas en un ángulo de 90º, en caso contrario el frontal del mueble no encajará perfectamente en las cuatro esquinas del hueco de empotramiento.

Comprobar el hueco de empotramiento

- Compruebe las medidas de empotramiento (ver capítulo «Instalación», apartado «Medidas de empotramiento»).
- Compruebe la posición de la conexión eléctrica. La longitud del cable de conexión a la red es de 3 m.

La base de enchufe debe encontrarse fuera de la zona posterior del aparato y ser accesible en caso de emergencia.

- Asegúrese de que no haya obstáculos en el entorno de instalación (ver capítulo «Instalación», apartado «Medidas con la puerta abierta»).
- Instale el aparato exclusivamente en un hueco de empotramiento estable y fijo que se mantenga sobre una base horizontal y lisa.
- Asegúrese de que el hueco de empotramiento cumpla además los siguientes criterios:

- Las paredes laterales del hueco de empotramiento deberán ser lisas.
- Las paredes contiguas del hueco de empotramiento deberán tener un grosor de al menos 16 mm.
- Las paredes contiguas deben estar firmemente unidas al suelo o a la pared.
- La profundidad de paredes laterales acortadas debe ser de al menos 100 mm.

Antes del montaje

- Antes de realizar el montaje, extraiga todos los accesorios del exterior del aparato.

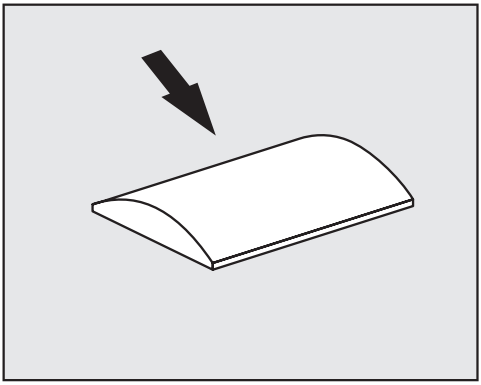

⚠ Riesgo de sufrir daños y peligro de incendio por una ventilación inadecuada.
Si el aparato no está suficientemente ventilado, puede aparecer moho y, a largo plazo, pueden producirse daños en el exterior del aparato y en el hueco de empotramiento.
En ningún caso retire los distanciadores de la parte exterior del aparato.
En ningún caso presione los distanciadores.
Los distanciadores garantizan la distancia necesaria entre el aparato y el hueco de empotramiento.

- Compruebe si el aparato ha sufrido daños durante el transporte.

Nunca monte un aparato dañado.

- Cerciórese de que todos los elementos de la pared trasera puedan vibrar libremente.
- Fije un pedazo de revestimiento del suelo o similar al suelo delante del lugar de emplazamiento previsto para evitar que sufra daños durante la instalación.

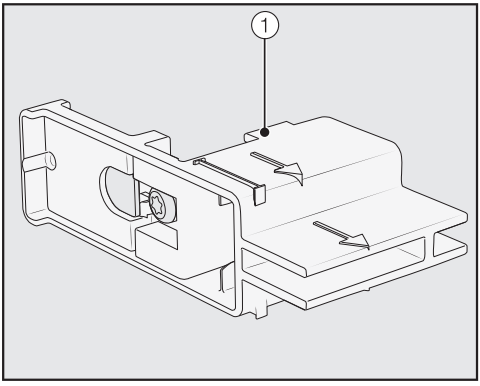

- **No** retire los soportes de ajuste ① de la puerta del aparato. Los soportes de ajuste se necesitan más adelante para la nivelación en el hueco de empotramiento.

⚠ Riesgo de sufrir daños y lesiones debido a que el aparato podría volcarse.
El aparato deja de estar asegurado en cuanto desenrosque las piezas angulares de sujeción con las que se fija al palé.
Debido al tamaño y peso del aparato, **es imprescindible que el montaje lo lleven a cabo dos personas**.

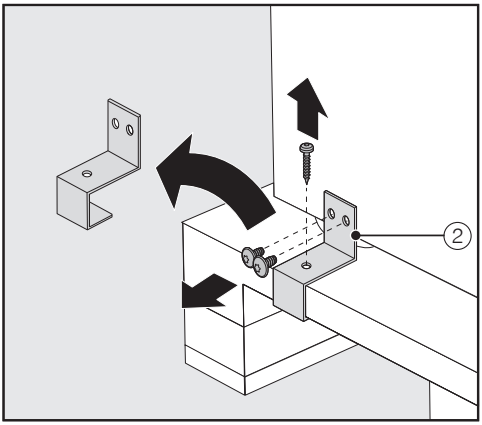

- Desenrosque las piezas angulares de sujeción ②.
- Alce el aparato del palé con cuidado y con la ayuda de varias personas elevando en primer lugar la parte posterior del aparato.

⚠ Riesgo de dañar el suelo debido a la carga.
El movimiento del aparato podría dañar el suelo.
En caso de un suelo delicado, mueva el aparato con precaución de no dañarlo.

Una vez que ha enderezado el aparato, puede moverlo utilizando las ruedas que se encuentran en la parte inferior.

Preparar el hueco de empotramiento

⚠ Riesgo de sufrir daños y lesiones debido a que el aparato podría volcarse.
El aparato es muy pesado y tiende a volcarse cuando las puertas están abiertas.
Es esencial atornillar varias veces el hueco de empotramiento a la pared de la parte posterior y/o superior. Solo así se podrá evitar que el aparato vuelque una vez fijado al hueco de empotramiento.
Utilice las escuadras antivuelco adjuntas para la fijación del hueco de empotramiento.

El material necesario para la instalación del aparato está incluido en el volumen de suministro. Las bolsas de plástico han sido marcadas con letras.

- Tenga en cuenta estas letras durante los distintos pasos de montaje y utilice la bolsa de plástico correspondiente con el material de montaje necesario.

Las escuadras antivuelco evitan que el aparato pueda volcar.

Las escuadras antivuelco también se utilizan para fijar el hueco de empotramiento a las paredes contiguas.



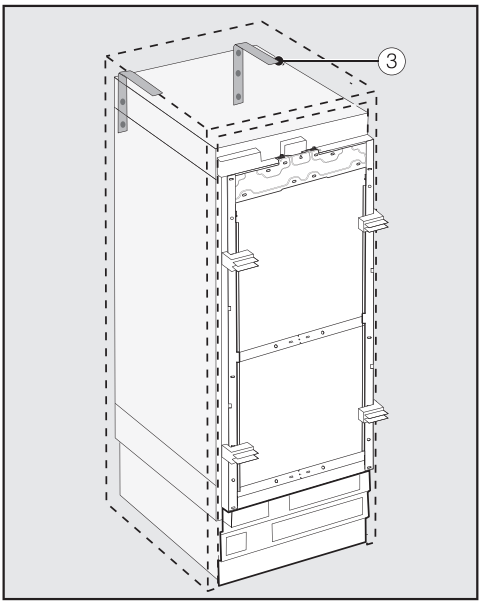

- Utilice dos escuadras antivuelco para cada aparato de frío individual ③ y cuatro escuadras antivuelco para una combinación de dos aparatos (Side-by-side).
- Coloque las escuadras antivuelco ③ a la derecha y a la izquierda del hueco de empotramiento.

Dependiendo del ajuste posterior de las patas regulables, la posición de las escuadras antivuelco en altura es de 2134-2164 mm desde el suelo del nicho.

⚠ Peligro de sufrir daños y lesiones debido al vuelco del aparato.
Si las escuadras antivuelco se fijan a demasiada altura, no es posible utilizarlas para fijar el aparato.
La distancia entre las escuadras antivuelco y el aparato no debe superar los 8 mm.

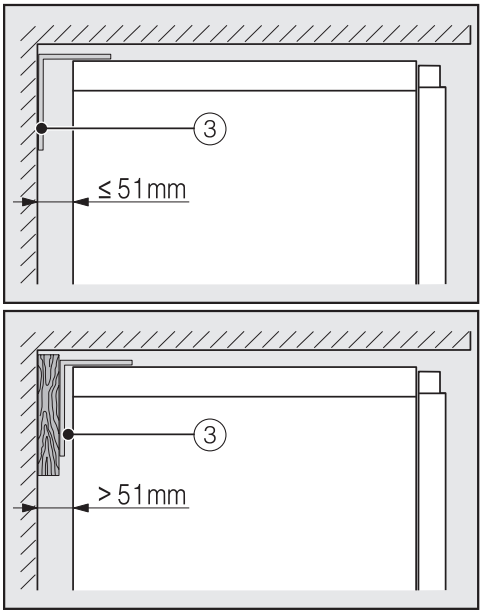

- Asegúrese de que el espacio entre la pared posterior del aparato y el hueco de empotramiento no supere los 51 mm.
- En caso necesario, coloque una cuña de madera detrás de las escuadras antivuelco ③.
- Marque los orificios de taladro con la ayuda de las escuadras antivuelco en la pared posterior del hueco de empotramiento.

B

En el paquete incluido en el suministro encontrará tornillos de fijación para diferentes usos/materiales.

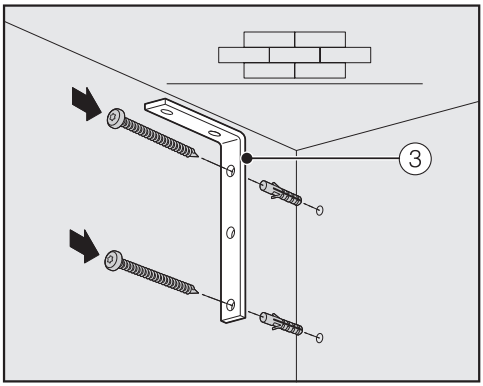

Fijación en una pared de hormigón

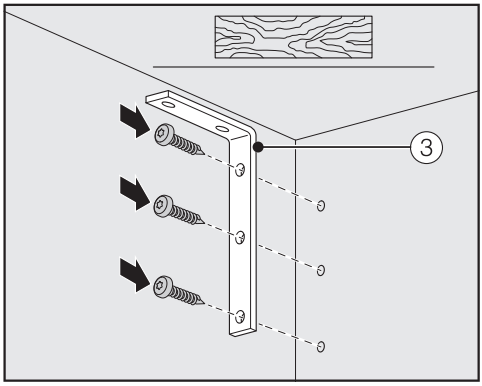

Fijación en una pared de madera

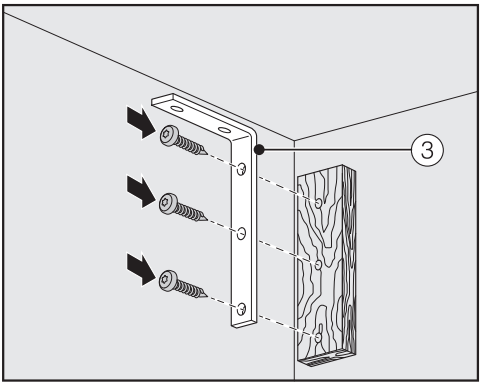

Fijación con una cuña de madera

- Ahora, utilice las escuadras antivuelco ③ para conectar el hueco de empotramiento con la pared de la parte posterior y/o superior.

Introducir el aparato en el hueco de empotramiento

Asegúrese de que al introducir el aparato de frío en el hueco de empotramiento no resulta dañada la conexión eléctrica.

Si desea emplazar varios aparatos Side-by-side, una los aparatos entre sí (ver instrucciones de manejo del kit de montaje Side-by-side).

- Es necesario retirar la rejilla de ventilación del zócalo del aparato para que este pueda nivelarse más adelante:

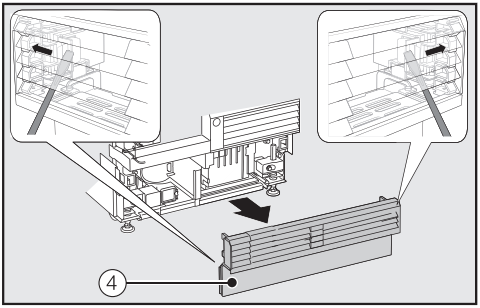

- Introduzca con cuidado un destornillador de ranura por ambos lados a través de la rejilla de ventilación del zócalo ④ y empuje las lengüetas de plástico desde el interior hacia el exterior para que la rejilla de ventilación del zócalo se desenganche.
- Coloque la rejilla de ventilación del zócalo a un lado.

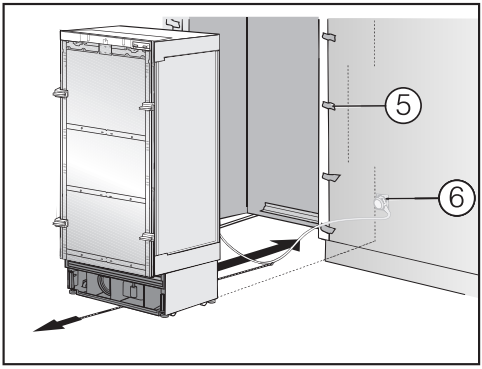

- Proteja los frontales de los muebles contiguos con una cantonera ⑤.
- Enchufe la clavija de conexión situada en la parte posterior del aparato (ver capítulo «Instalación», apartado «Conexión eléctrica»).
- Enchufe la clavija de red ⑥ en la base de enchufe.

La base de enchufe debe encontrarse fuera de la zona posterior del aparato y ser accesible en caso de emergencia.

⚠ Riesgo de sufrir daños por sobrecarga de la red eléctrica.
Una sobrecarga de la red eléctrica puede causar un cortocircuito y, por lo tanto, daños en el aparato.
En las combinaciones Side-by-side, cada uno de los aparatos deberá estar conectado a una base de enchufe individual.

Consejo: Para evitar que el cable de red pueda quedar pillado, anude un hilo en el centro del cable de red y, al introducir el aparato de frío en el hueco, tire del cable hacia delante por debajo del aparato.

- Introduzca el aparato con mucha precaución en el hueco de empotramiento.
- Si no es posible introducir el aparato fácilmente en el hueco de empotramiento, por ejemplo, porque el suelo es irregular, desenrosque ligeramente las patas regulables traseras (ver capítulo «Instalación», apartado «Nivelar el aparato») e intente introducir el aparato de nuevo en el hueco.
- Retire las cantoneras ⑤ de los frontales de los muebles contiguos.

Nivelar el aparato

Los soportes de ajuste ① en la puerta del aparato ayudan a nivelar el aparato de frío en el hueco de empotramiento.

Los soportes de ajuste se corresponden con frontales de muebles de un grosor de 19 mm o 38 mm.

- A continuación, nivele el aparato con los frontales de los muebles contiguos.

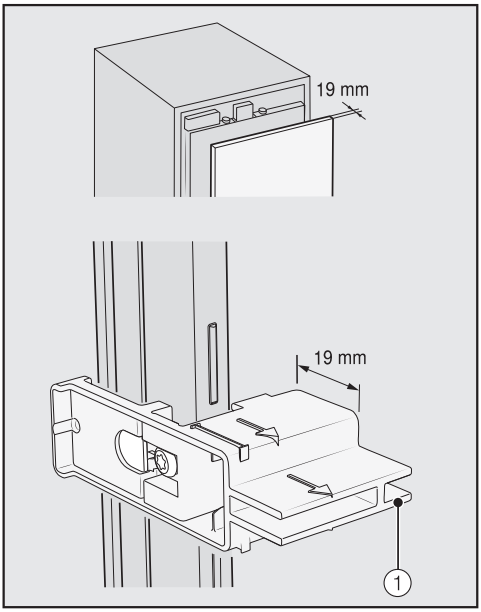

Grosor del frontal del mueble de 19 mm

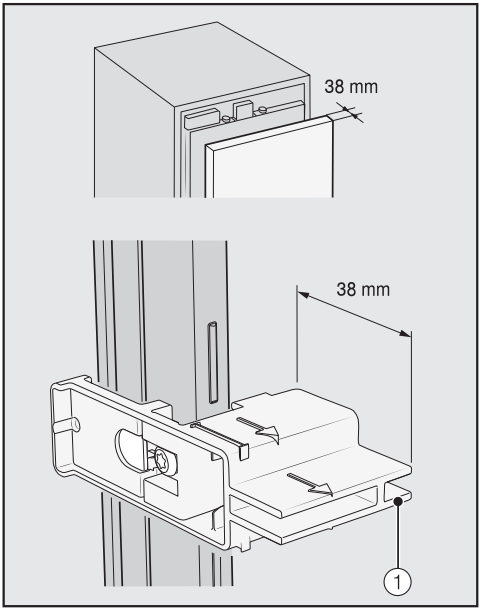

Grosor del frontal del mueble de 38 mm

Las patas delanteras y traseras son regulables en altura y se pueden ajustar desde la parte delantera del aparato.

⚠ Riesgo de sufrir daños debido a un ajuste indebido de las patas.

Usar un destornillador con acumulador podría dañar el ajuste de las patas.

Ajuste las patas regulables delanteras y traseras a mano.



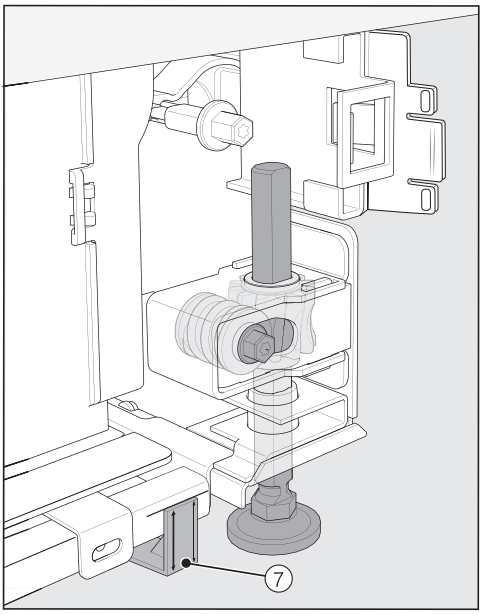

■ Coloque los separadores ⑦ suministrados a ambos lados en las marcas junto a las patas regulables delante del aparato.

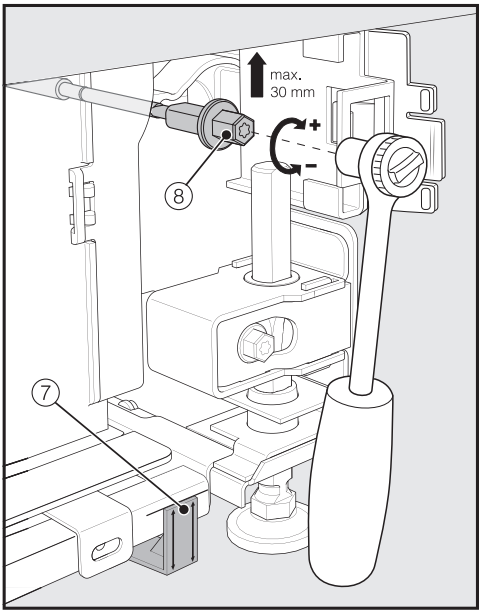

■ Ajuste las patas traseras con una llave de carraca (complemento: nuez, 8 mm) o con un destornillador (TX 20) ⑧.

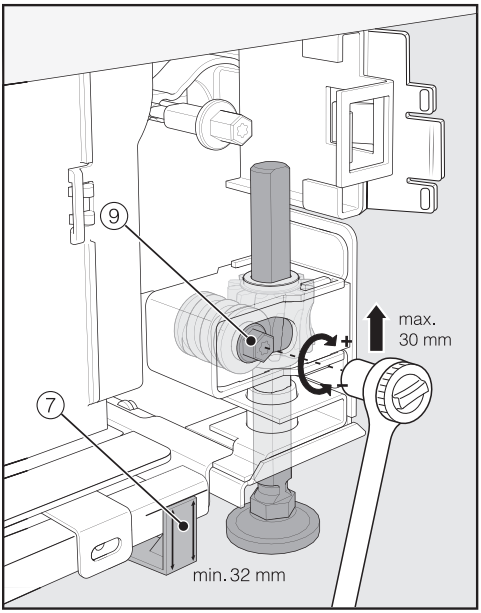

- Ajuste las patas delanteras con una llave de carraca (complemento: nuez, 8 mm) o con un destornillador (TX 20) ⑨.

Consejo: Extraiga las patas regulables paso a paso: alternando derecha e izquierda, etc.

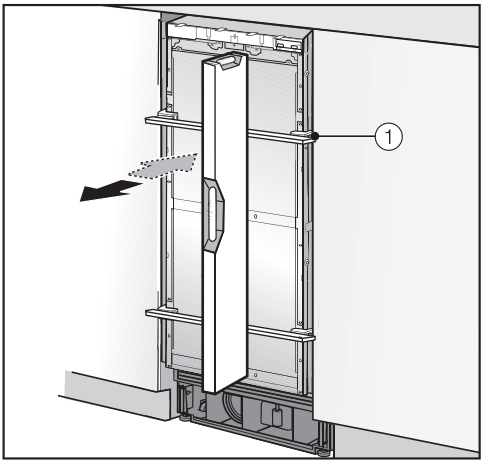

- Para nivelar el aparato, coloque el nivel de burbuja sobre los soportes de ajuste ① de la puerta del aparato.
- Extraiga las patas regulables ⑧ y ⑨ a ambos lados por lo menos hasta que la marca en el zócalo alcance la medida fijada de 32 mm en el separador ⑦. La medida fijada de 32 mm corresponde a una altura del hueco de empotramiento de 2.134 mm.

Es importante que las patas regulables estén niveladas a una altura de al menos 32 mm para garantizar la entrada y salida de ventilación del aparato a través del zócalo de este.

⚠ Riesgo de daños debido a un ajuste excesivo de las patas regulables.

Las patas traseras pueden resultar dañadas.

Desenrosque las patas **solo** hasta que alcancen la marca del zócalo de 62 mm (altura máxima del hueco de empotramiento de 2.164 mm).

- Vuelva a nivelar el aparato con los soportes de ajuste ① y con la ayuda del nivel de burbuja.

Fijar el aparato en el hueco de empotramiento



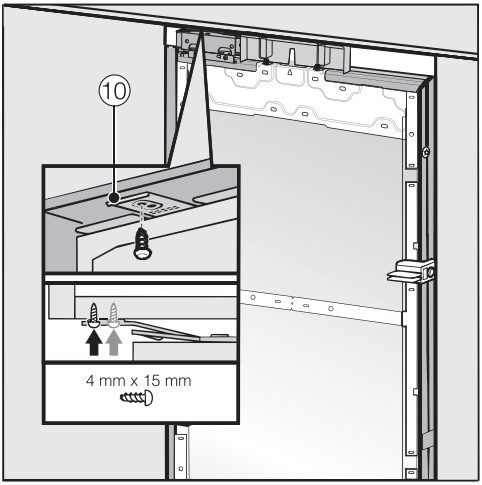

- Atornille las pestañas superiores de la chapa de fijación ⑩ a los muebles superiores o empotramientos.

Si no fuera posible fijar el aparato en la parte superior, este puede fijarse al hueco de empotramiento con las pestañas de fijación laterales:

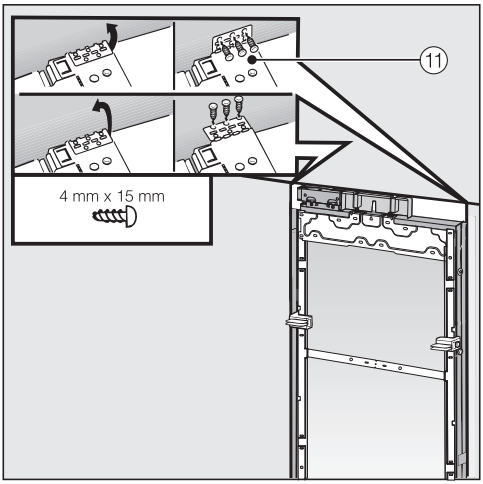

- Extienda las pestañas de fijación laterales ⑪.
- Atornille las pestañas de fijación laterales ⑪ con los muebles contiguos o empotramientos.
- Abra la puerta del aparato.

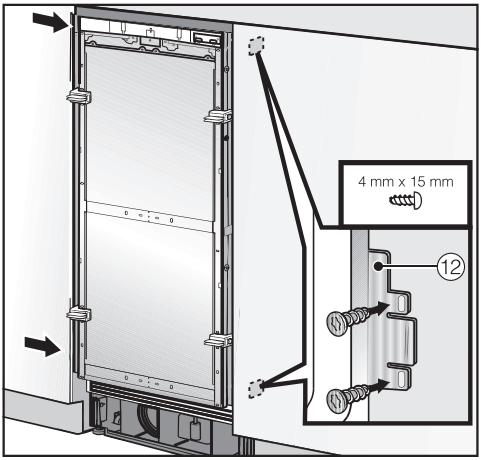

- Atornille las pestañas superiores e inferiores del frontal de acero inoxidable ⑫ a los muebles contiguos o empotramientos.

En caso de una combinación side-by-side, los aparatos solo pueden fijarse en la parte externa de la pared del mueble.

Preparar el montaje del frontal del mueble

- Abra la puerta del aparato hasta el tope.

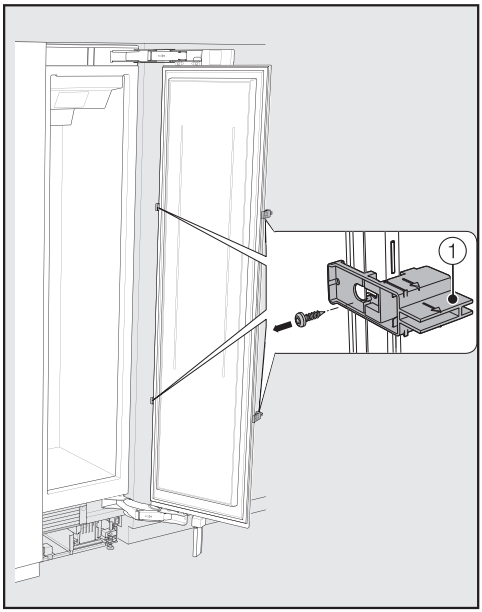

- Desatornille los soportes de ajuste ① de la puerta del aparato.

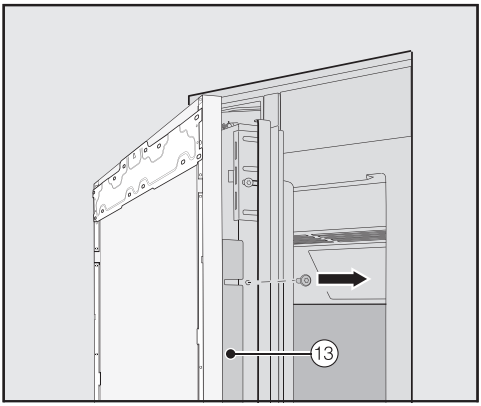

- Desatornille los listones de ángulo ⑬ de ambos lados de la puerta del aparato y aparte los listones y los tornillos. Los necesitará más adelante.
- Cierre la puerta.

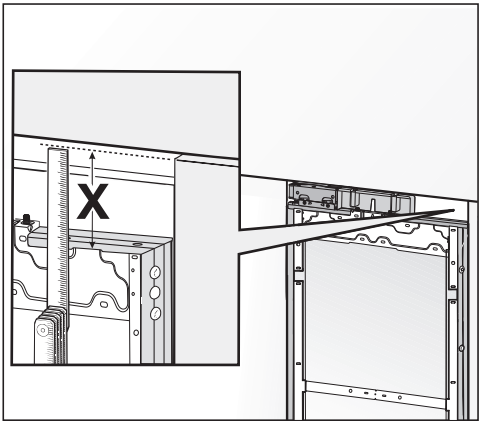

- Mida la distancia **X** entre el marco de montaje y el borde superior del frontal del mueble contiguo.

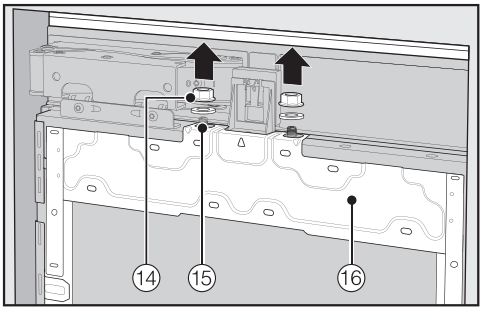

- Afloje las tuercas y las arandelas ⑭ de los pernos roscados ⑮ y apártelas. Las necesitará más adelante.
- Retire hacia arriba el marco de montaje ⑯ de la puerta del aparato.

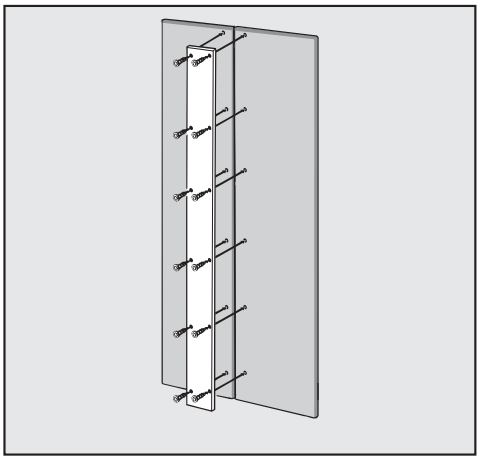

- Para frontales parciales: preste atención a la longitud de los tornillos al fijar el panel metálico a los frontales de los muebles.

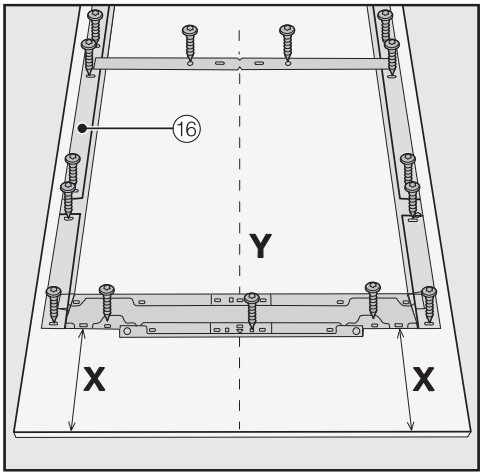

- Coloque el frontal del mueble que vaya a montar con la cara interior hacia arriba sobre una superficie firme (para evitar arañazos, coloque una manta debajo).
- Marque la distancia **X**-3 mm en la parte interior del frontal del mueble.
- Calcule y marque también el centro **Y** del frontal del mueble.
- Coloque el marco de montaje de la puerta ⑯ de acuerdo a las marcas en el frontal del mueble.
- Pretaladre los orificios.



- Atornille el marco de montaje ⑯ al frontal del mueble:
  Fije el marco de montaje ⑯ a cada punto de fijación con al menos un tornillo.

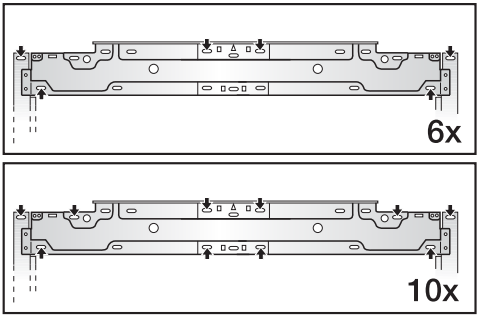

■ Fije el marco de montaje ⑯ arriba al frontal del mueble con al menos 6 - 10 tornillos, dependiendo del tamaño.

El marco de montaje está equipado con varios orificios que se adaptan a diferentes tipos de frontales de muebles.

Atornille el marco de montaje siempre en el área más resistente del frontal del mueble. Seleccione una longitud de tornillo menor que el espesor del frontal del mueble.

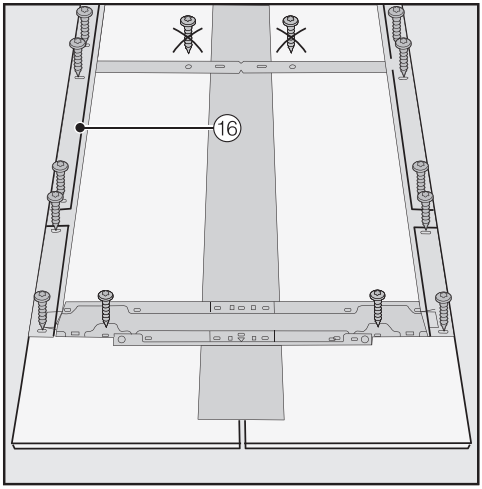

■ Para frontales de casetes: fije el marco de montaje ⑯ con los tornillos solo en el marco exterior.

■ Atornille el tirador del aparato en el frontal del mueble desde el interior si es necesario (no para cocinas sin tirador).

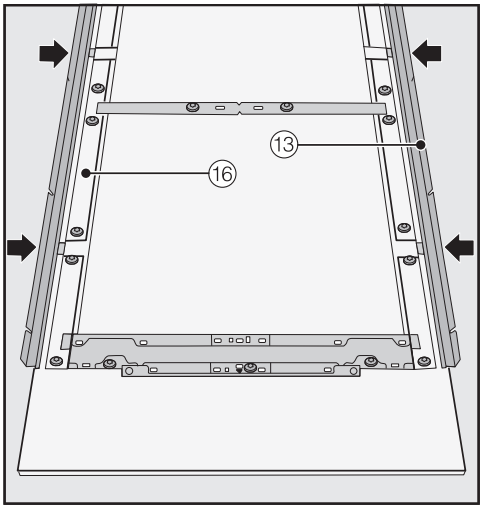

■ Introduzca ahora los listones de ángulo ⑬ en ambos lados hasta el tope en las aperturas previstas para ello en el marco de montaje ⑯.

Fijar y nivelar el frontal del mueble

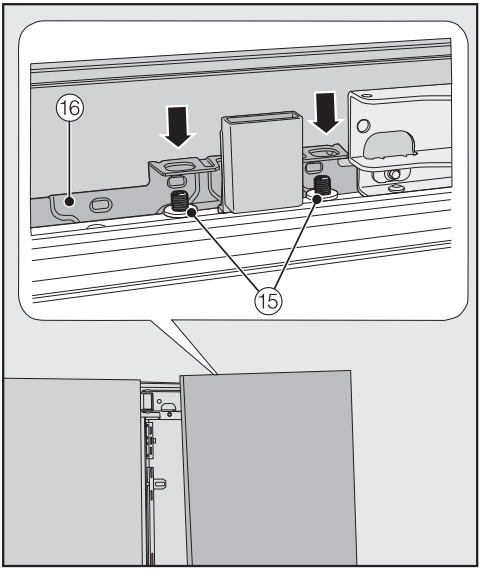

- Abra la puerta del aparato y cuelgue el frontal del mueble con el marco de montaje ⑯ desde arriba en los pernos roscados ⑮.

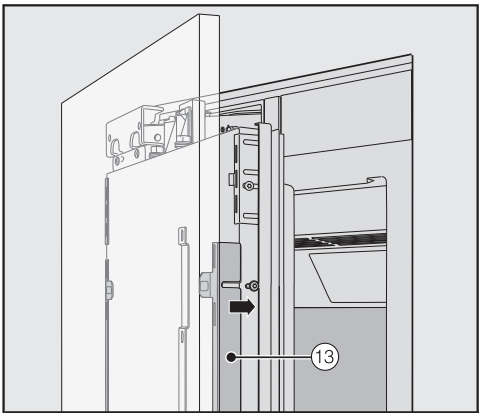

- Presione los listones de ángulo ⑬ por ambos lados en el marco blanco de plástico y atorníllelos primero sin apretar. Encontrará tornillos de sustitución para ello en la bolsa de plástico con la letra E.

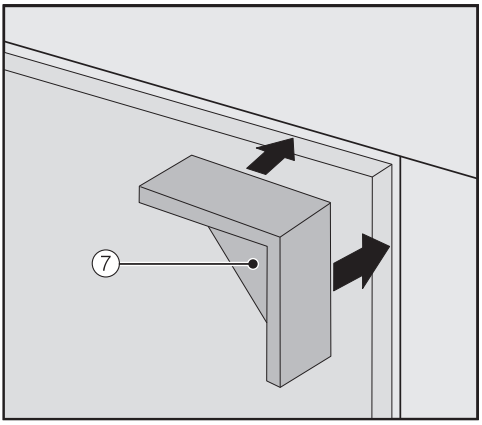

- Coloque los separadores ⑦ en ambos lados en las esquinas superiores del frontal del mueble.
- Cierre la puerta del aparato y compruebe la distancia hasta los frontales de los muebles colindantes.

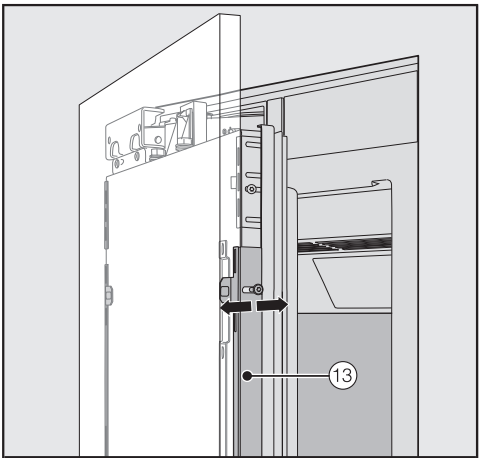

- Nivele la profundidad del frontal del mueble con las ranuras de los listones de ángulo ⑬.

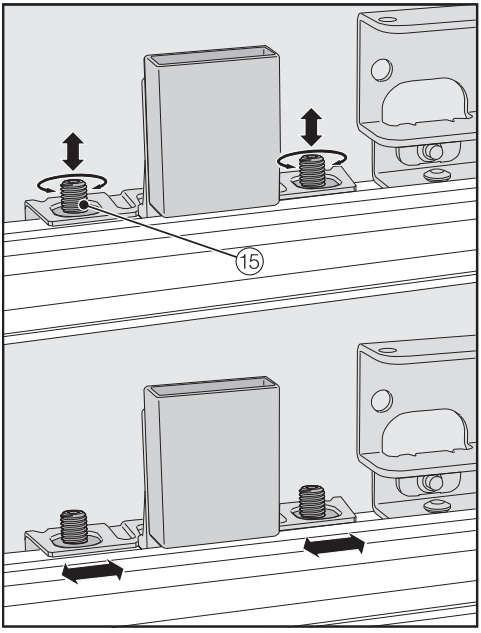

- Nivele la altura y los lados del frontal del mueble con los pernos roscados ⑮.
- Cierre la puerta del aparato y compruebe la distancia hasta los frontales de los muebles colindantes.

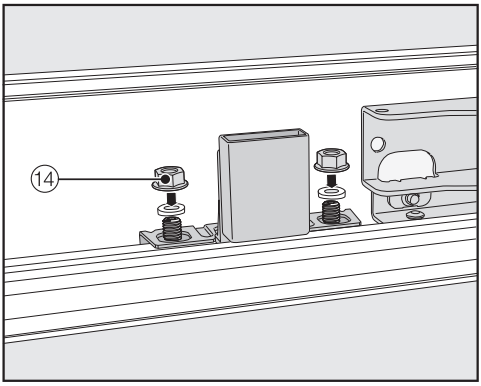

- Coloque de nuevo las arandelas y las tuercas ⑭ y apriete las tuercas ⑭. De este modo se fija el frontal del mueble.

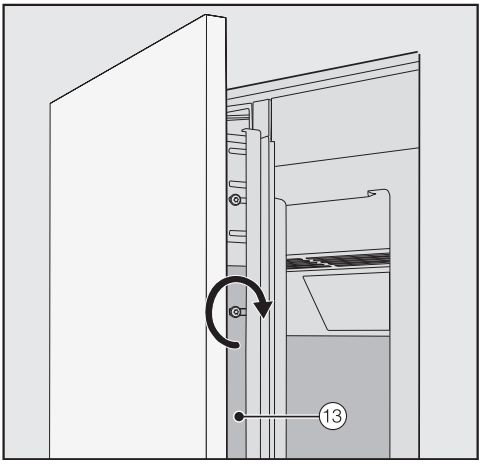

- A continuación, apriete los tornillos de los listones de ángulo ⑬.
- Abra la puerta del aparato.
- Retire los separadores ⑦ del frontal del mueble.

Montar las piezas angulares de sujeción



El frontal del mueble se fija adicionalmente a la parte inferior de la puerta del aparato con ayuda del ángulo de fijación.

Monte el ángulo de fijación una vez esté instalado el aparato (dado el caso, la combinación Side-by-side) y de haber nivelado el frontal del mueble.

- Abra la puerta del aparato hasta el tope.

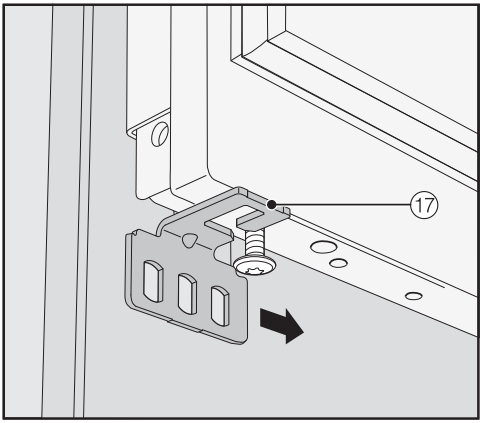

- Empuje el ángulo de fijación ⑰ desde fuera sobre el tornillo situado en la parte inferior de la puerta del aparato.

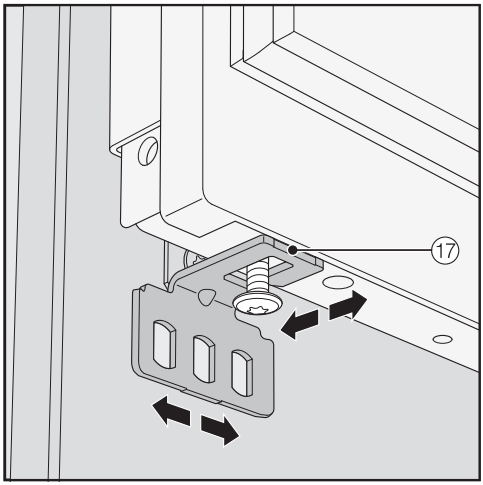

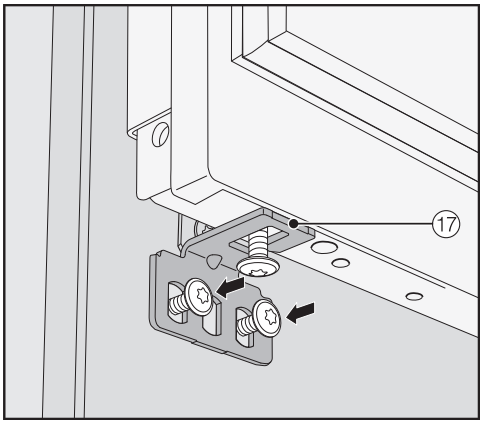

- Atornille el ángulo de fijación ⑰ al frontal del mueble.

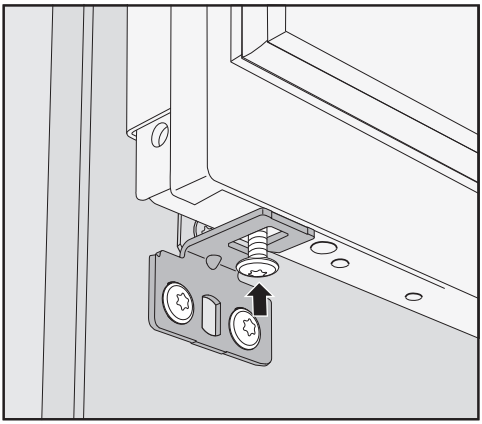

■ Enrosque el tornillo en la parte inferior de la puerta del aparato.

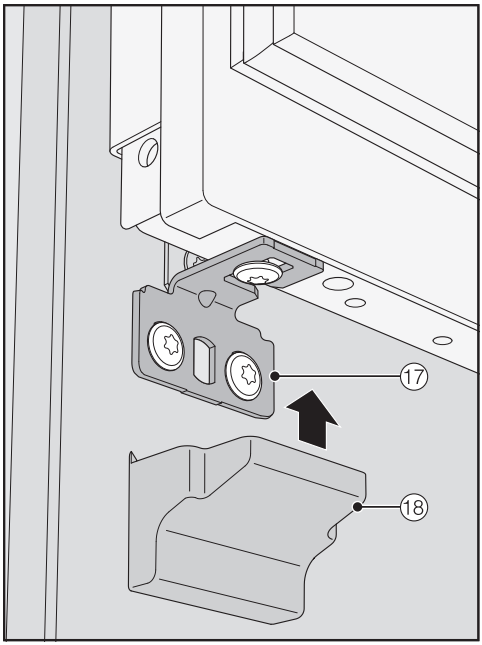

■ Coloque la cubierta ⑱ sobre el ángulo de fijación ⑰.

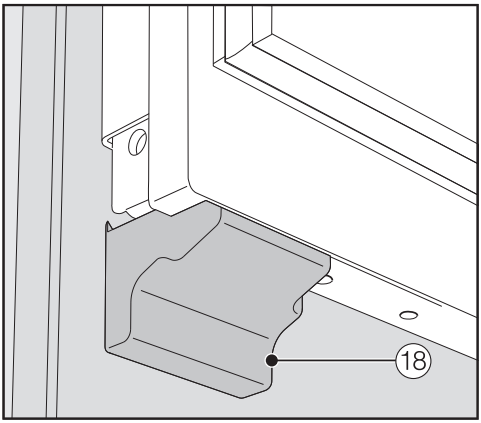

■ Encaje la cubierta ⑱ sobre el ángulo de fijación de manera que se escuche el «clic».

Fijar las cubiertas

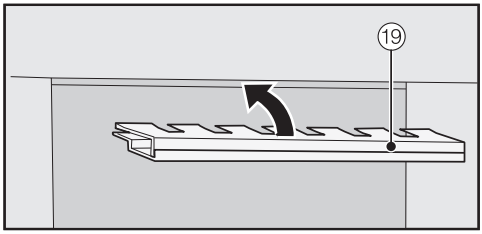

■ Antes de poder insertar la cubierta ⑲ en la ranura por encima del aparato, la cubierta debe ensamblarse de la siguiente manera:

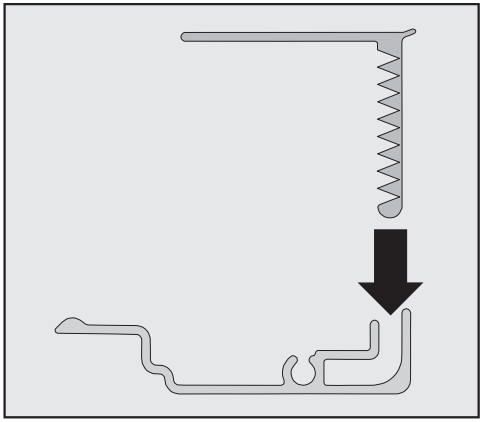

- Inserte ambas partes de la cubierta una dentro de la otra.

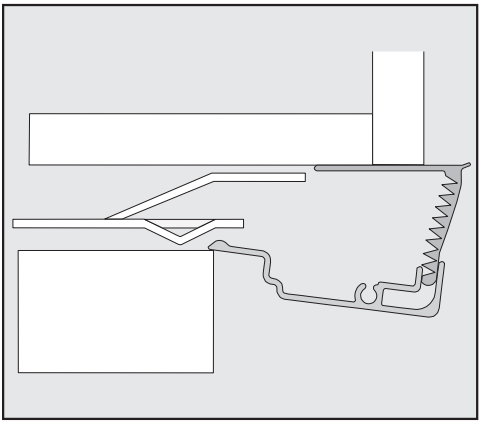

Cubierta vista de lado

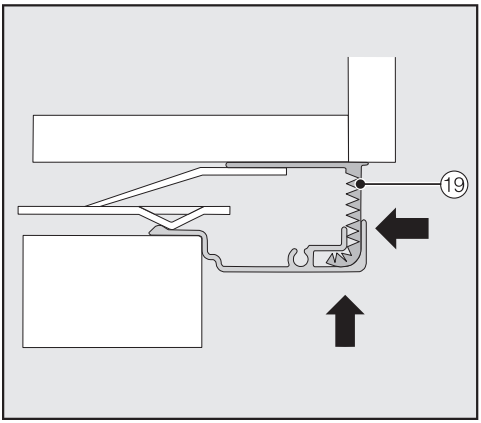

- Inserte la cubierta ensamblada ⑲ en la ranura por encima del aparato hasta que encaje. Introduzca las dos partes de la cubierta una dentro de la otra tanto como sea necesario.

Montar la cubierta de una combinación Side-by-side

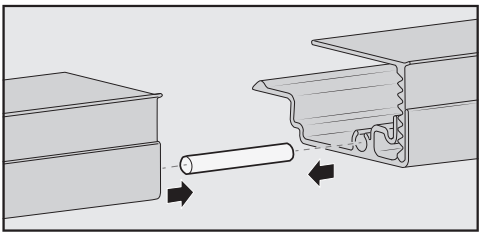

- Introduzca el perno (incluido en el kit de montaje Side-by-side) hasta la mitad en la guía de la cubierta del aparato que se encuentra en el lado izquierdo.
- Coloque la segunda cubierta sobre el perno y presione ambas cubiertas entre sí.
- Coloque ambas cubiertas juntas en la ranura por encima de los aparatos hasta que encajen.

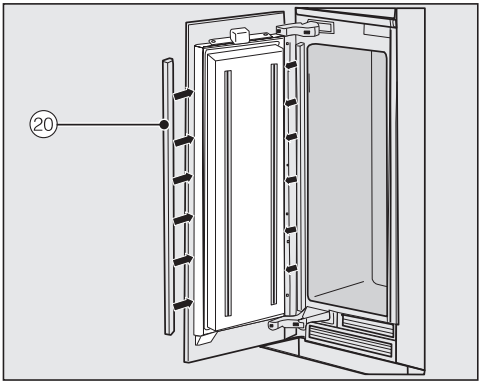

- Monte a ambos lados de las puertas las cubiertas ⑳ de plástico, presionándolas con fuerza de abajo hacia arriba en la ranura entre la puerta del aparato y el frontal del mueble.



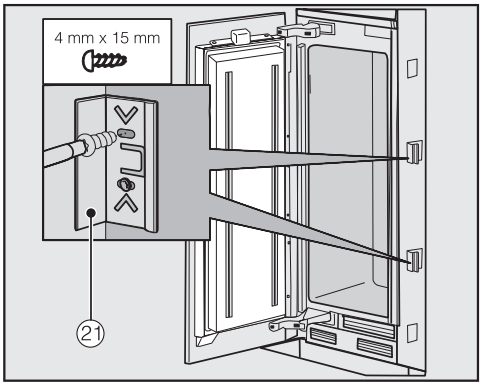

■ Fije al menos 3 abrazaderas ㉑ a ambos lados del aparato para las cubiertas de ranura.

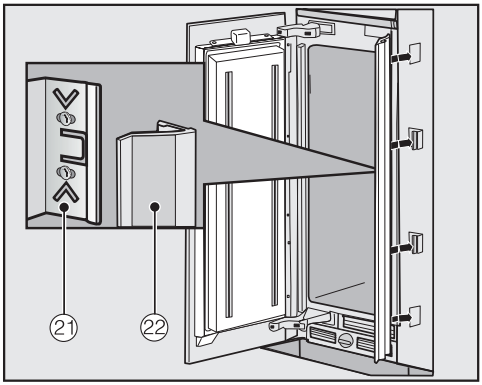

■ Ahora, coloque a cada lado las cubiertas de ranura ㉒ en las abrazaderas ㉑.

En la combinación Side-by-side las cubiertas de ranura deberán colocarse solo por la parte exterior.

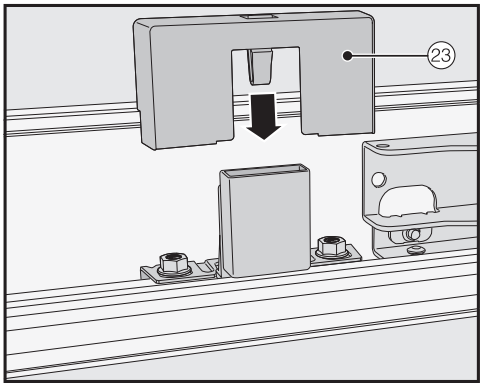

■ Coloque la cubierta ㉓ sobre el interruptor de contacto de la luz.

Fijar la rejilla de ventilación del zócalo y el panel del zócalo

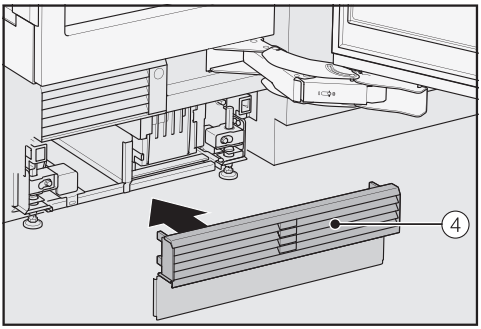

■ Encaje la rejilla de ventilación del zócalo ④ abajo en el zócalo del aparato.

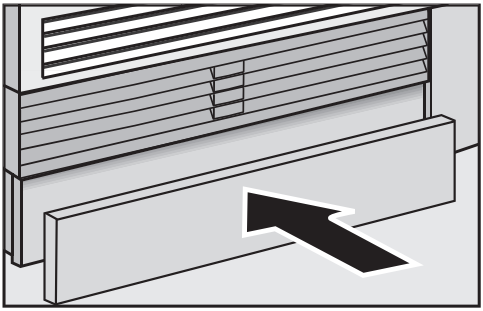

- En caso necesario, corte el panel del zócalo a la longitud y altura necesarias (entre el borde inferior del zócalo y el suelo).
- Fije el panel del zócalo debajo, en la rejilla de ventilación del zócalo.

Limitar el ángulo de apertura de la puerta



Las bisagras de la puerta están ajustadas de fábrica de tal forma que permiten una amplia apertura de la puerta del aparato.

En caso de que la puerta, p. ej., al abrirse golpeara una pared colindante, debería limitar el ángulo de apertura de la puerta a 90°.

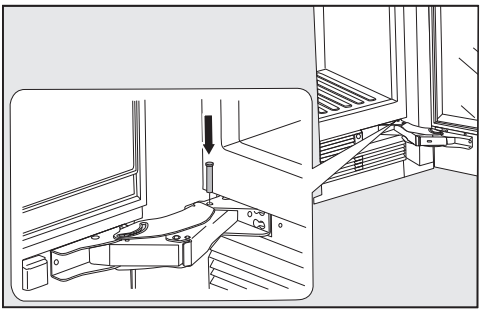

- Abra la puerta del aparato.
- Introduzca desde arriba el perno de limitación en la bisagra inferior.

El ángulo de apertura de la puerta está limitado ahora a 90°.

Conexión eléctrica

El aparato solo puede conectarse a una toma de corriente con conexión a tierra mediante el cable de conexión a la red eléctrica adjunto.

Emplazar el aparato de forma que se pueda acceder a la base de enchufe con facilidad. Si eso no fuera posible, asegúrese de que en la instalación haya un dispositivo de desconexión para todos los polos.

⚠ Peligro de incendio por sobrecalentamiento.
El funcionamiento del aparato con dispositivos de varios enchufes o con cables de prolongación puede tener como consecuencia una sobrecarga del cable.
Por motivos de seguridad, no utilizar dispositivos de varios enchufes ni cables de prolongación.

La instalación eléctrica deberá realizarse de acuerdo con la norma VDE 0100.

Por motivos de seguridad recomendamos el uso de un dispositivo de corriente residual (RCD) tipo ⎓ en la instalación de la casa asignada para la conexión eléctrica del aparato.

Un cable de conexión dañado solo podrá sustituirse por otro cable de conexión especial del mismo tipo (disponible en el Servicio Posventa de Miele). Por motivos de seguridad, la sustitución solo puede ser llevada a cabo por personal autorizado o por el Servicio Posventa de Miele.

En este manual de instrucciones y en la placa de características se facilita toda la información sobre la potencia nominal y los fusibles correspondientes. Compare esa información con la de la conexión de la instalación. En caso de duda, consulte a un electricista.

Es posible el funcionamiento temporal o permanente en un sistema de suministro de energía autosuficiente o no sincronizado con la red (como redes autónomas, sistemas de respaldo). Un requisito previo para el funcionamiento es que el sistema de suministro de energía cumpla con las especificaciones de la norma EN 50160 u otra similar.
Las medidas de protección previstas en la instalación doméstica y en este producto de Miele deberán quedar también garantizadas en su función y funcionamiento tanto en funcionamiento aislado como en funcionamiento no sincronizado con la red, o bien ser sustituidas por medidas equivalentes en la instalación. Como se describe, por ejemplo, en la publicación actual de VDE-AR-E 2510-2.

Conectar el aparato

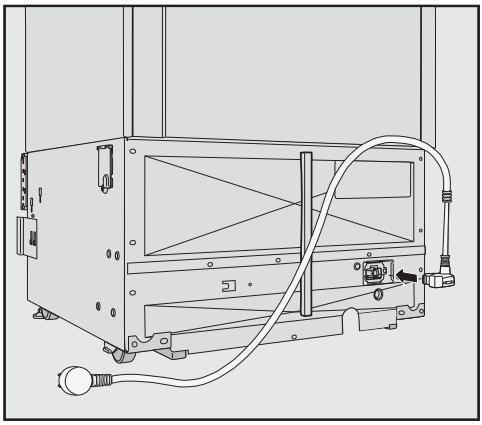

- Enchufe la clavija de conexión situada en la parte posterior del aparato.

Tenga en cuenta que la clavija de conexión esté bien encajada.

- Enchufe la clavija de red del aparato en la base del enchufe.

El aparato está conectado a la red eléctrica.

	Consumo energético normal	Consumo energético elevado
Emplazamiento/ mantenimiento	En estancias con ventilación.	En estancias cerradas, sin ventilación.
	Protegido de la radiación solar directa.	Expuesto a la radiación solar directa.
	Alejado de una fuente de calor (elemento calefactor, cocina).	Junto a una fuente de calor (elemento calefactor, cocina).
	A una temperatura ambiente ideal aprox. de 20 °C.	A una temperatura ambiente alta a partir de 25 °C.
	No cubrir las secciones de entrada y salida para la ventilación y limpiar el polvo regularmente.	En caso de que las secciones de entrada y salida de ventilación estén cubiertas o tengan polvo.
Ajuste de temperatura	Frigorífico desde 4 hasta 5 °C	¡Cuanto más baja sea la temperatura ajustada, mayor será el consumo energético!
	Compartimento seco en la zona MasterFresh aprox. a 0 °C.	

Ahorro de energía

	Consumo energético normal	Consumo energético elevado
Manejo	Distribución de los cajones, baldas y bandejas igual que en el estado de suministro.	
	Abra la puerta únicamente cuando sea necesario y durante el menor tiempo posible. Coloque los alimentos adecuadamente clasificados.	La apertura de la puerta repetida y prolongadamente provoca pérdida de frío y que entre aire caliente ambiental. El aparato intenta bajar la temperatura y el tiempo de funcionamiento del compresor aumenta.
	Cuando vaya a la compra lleve consigo una bolsa isotérmica y guarde inmediatamente los alimentos en el aparato. Introduzca de nuevo los que haya retirado lo antes posible, antes de que se calienten demasiado. Enfríe primero los alimentos y bebidas calientes fuera del aparato.	Los alimentos calientes y los alimentos a temperatura ambiente introducen calor en el aparato. El aparato intenta bajar la temperatura y el tiempo de funcionamiento del compresor aumenta.
	Coloque los alimentos bien envueltos o cubiertos.	La evaporación y condensación de líquidos en el frigorífico originan pérdidas en la potencia frigorífica.
	Cuando descongele el congelador, coloque los alimentos congelados en el frigorífico.	
	No llene excesivamente los compartimentos para que pueda circular el aire.	Una corriente de aire insuficiente causa pérdidas en la potencia frigorífica.

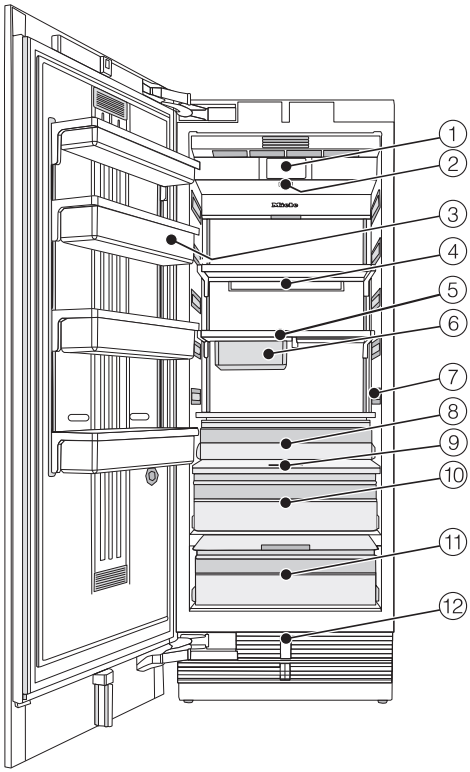

① Display
② Tecla Conexión/Desconexión
③ Estante de la puerta del aparato
④ Soporte para los filtros Active AirClean
⑤ Baldas
⑥ Cajón colgante para guardar alimentos pequeños
⑦ Iluminación interior
⑧ Cajón para fruta y verdura
⑨ Regulador de humedad
⑩ Compartimento húmedo con ajuste de la humedad regulable para fruta y verdura
⑪ Compartimento seco con regulador de humedad para alimentos perecederos
⑫ Apertura automática de la puerta (Push2open/Pull2open)

Descripción del aparato

El compartimento seco en la zona MasterFresh cumple los requisitos para un compartimento de aparato de frío según EN ISO 15502.

Pantalla principal

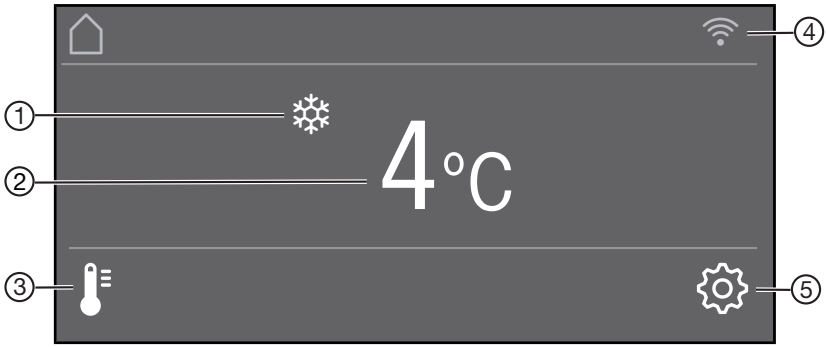

① Indicación SuperFrío
(solo visible cuando la función SuperFrío está conectada)

② Indicación de la temperatura (teórica)

③ Tecla sensora
para ajustar la temperatura

④ Indicación del estado de la conexión
(solo es visible si se ha configurado la conexión en red)

⑤ Tecla sensora modo Ajustes
para seleccionar diversas funciones en el modo de ajustes

Modo de ajustes

En el modo de ajustes podrá seleccionar las siguientes funciones y modificar algunos de sus ajustes:

Símbolo		Función
	Idioma	Ajustar
	Luminosidad	Ajustar (de más oscuro a más claro)
	Esquema de colores	Ajustar (oscuro o claro)
	Señales acústicas	Ajustar el volumen o desconectar el Señales acústicas completamente (p. ej., para la alarma de la puerta)
	Sonido del teclado	Ajustar el volumen o desconectar el Sonido del teclado completamente
°F / ° C	Unidad de temperatura	Ajustar (grados Fahrenheit o grados Celsius)
	Bloqueo del teclado	Conectar o desconectar (ver capítulo «Realizar otros ajustes»)
	MasterFresh	Ajustar la temperatura del compartimiento seco (ver capítulo «Realizar otros ajustes»)
	Autotest	El sistema se reinicia y se comprueba si hay errores o anomalías (ver capítulo «Realizar otros ajustes»)
	Asistente de la puerta	Conectar o desconectar (Push2Open o Pull2Open) (ver capítulo «Realizar otros ajustes»)
	Miele@home	Configurar, desactivar o consultar el estado de la conexión WiFi (ver capítulo «Realizar otros ajustes»)
	Modo exposición	Desconectar * (solo visible cuando Modo exposición está conectado, ver capítulo «Realizar otros ajustes»)
	Ajustes de fábrica	Restablecer los ajustes al estado de suministro (ver capítulo «Realizar otros ajustes»)
	Modo Sabbat	Conectar o desconectar (ver capítulo «Realizar otros ajustes»)
	Indicación filtro Active AirClean	Conectar, desconectar o restablecer (ver capítulo «Realizar otros ajustes»)

Símbolos en el modo de ajustes ⚙

</>	Navegar por el modo de ajustes o seleccionar un ajuste
−/+	Modificar un ajuste (p. ej., la luminosidad del display)
OK	Confirmar un ajuste
⮌	Salir del nivel de menú

Accesorios que forman parte del suministro

Conector del aparato

Filtro Active AirClean

Los filtros Active AirClean neutralizan olores desagradables en el frigorífico y protegen los alimentos de la posible transmisión de olores.

Coloque los filtros Active AirClean tal y como se describe en el capítulo «Limpieza y mantenimiento», apartado «Sustituir los filtros Active AirClean».

Se recomienda sustituir los filtros Active AirClean cada 6 meses.

Accesorios especiales

Miele ofrece una serie de prácticos accesorios y productos de limpieza y mantenimiento creados específicamente para estos electrodomésticos.

Paño multiuso de microfibra

El paño de microfibra ayuda a eliminar las huellas dactilares y la suciedad ligera depositada sobre frontales de acero inoxidable, paneles de aparatos, ventanas, muebles, ventanas de vehículos, etc.

Filtro Active AirClean

Descripción, ver «Accesorios de serie».

Filtro Active AirClean con soporte

Los filtros Active AirClean neutralizan olores desagradables en el frigorífico y protegen los alimentos de la posible transmisión de olores.

El soporte para el filtro Active AirClean se puede fijar debajo de cualquier balda del frigorífico.

Revestimiento frontal acero inoxidable

Los paneles frontales de acero inoxidable garantizan un diseño exterior de alta calidad para su aparato de frío.

También hay disponibles tiradores y paneles de zócalo con estética de acero inoxidable.

Panel metálico para paneles parciales

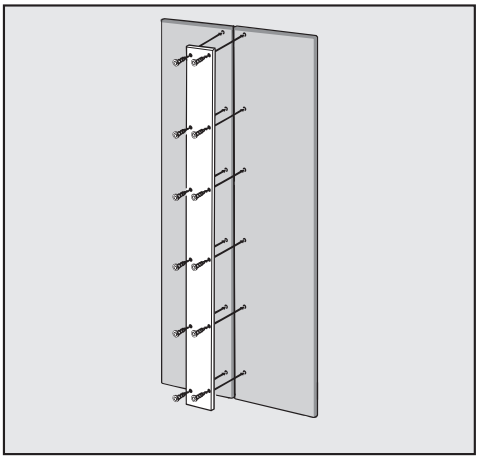

Si desea instalar dos frontales en lugar de un solo frontal de mueble, estos deben conectarse entre sí con un panel metálico.

Kit de montaje Side-by-Side

Para montar dos o más aparatos de frío uno al lado del otro, puede que necesite el kit de montaje Side-by-Side (ver capítulo «Instalación», apartado «Side-by-side»).

Caja de bisagra

En caso de llevar a cabo un cambio del sentido de apertura de la puerta, deberá modificarse también la rejilla de ventilación del zócalo superior. Para hacerlo es necesaria una caja de bisagra nueva.

El cambio de sentido de apertura de la puerta deberá ser llevado a cabo por el Servicio técnico.

Podrá adquirir los accesorios especiales en nuestra tienda online o a través de nuestro Servicio Post-venta (ver información al final de este manual de instrucciones) y en distribuidores especializados.

Antes de la primera utilización

Antes de conectar el aparato de frío, déjelo en reposo durante aprox. 1 hora después del transporte.
De este modo evitará posibles fallos de funcionamiento del aparato.

Material de embalaje

- Retire todo el material de embalaje del interior.

Retire todo el material de embalaje, incluida la lámina adhesiva, **antes** de conectar el aparato. La lámina adhesiva es difícil de retirar de superficies frías.

Limpieza

Tenga en cuenta las indicaciones que aparecen en el capítulo «Limpieza y mantenimiento».

- Limpie el interior del aparato y los accesorios.

Seleccionar los asistentes de la puerta correctos (Push2Open/Pull2Open)

Al abrir la puerta, el asistente la protege.

Puede elegir entre los dos asistentes de la puerta Push2Open y Pull2Open (ver capítulo «Realizar otros ajustes», apartado «Encender Asistente de la puerta »). El asistente de la puerta Push2Open está ajustado de fábrica.

- En caso de que su aparato tenga un frontal de mueble con tirador, seleccione los asistentes de la puerta Pull2Open.
- En caso de que su aparato tenga un frontal de mueble sin tirador, seleccione los asistentes de la puerta Push2Open.

Colocar los filtros Active AirClean

Su aparato está dotado con dos filtros Active AirClean que neutralizan los olores desagradables en el frigorífico.

- Coloque los filtros Active AirClean tal y como se describe en el capítulo «Limpieza y mantenimiento», apartado «Sustituir los filtros Active AirClean».

Miele@home

Su aparato está equipado con un módulo WiFi integrado.

La conexión está desactivada de fábrica.

Para utilizarlo, necesita:

- una red WiFi,
- la App de Miele,
- una cuenta de usuario de Miele. Es posible configurar una cuenta de usuario a través de la App de Miele.

La App le guía para realizar la conexión entre el aparato y la red WiFi de su hogar.

Una vez haya conectado el aparato a la red WiFi, estas son algunas de las acciones que podrá realizar con la App:

- Obtener información sobre el estado de su aparato.
- Modificar los ajustes de su aparato.

El consumo de energía aumenta al conectar el aparato a su red WiFi, incluso cuando está desconectado.

Asegúrese de que la señal de su red WiFi en el lugar de emplazamiento de su aparato tenga la intensidad suficiente.

Disponibilidad de conexión WiFi

La conexión WiFi se reparte con otros aparatos (p. ej. microondas, aparatos que se manejan a distancia). Debido a lo que se pueden producir problemas de conexión temporales o continuos. Por lo tanto, no se garantiza la total disponibilidad de las funciones ofrecidas.

Disponibilidad de Miele@home

El uso de la App Miele@home depende de que el servicio Miele@home esté disponible en su país.

El servicio de Miele@home no está disponible en todos los países.

Para saber más, entre en la página web www.miele.com.

Aplicación Miele

Es posible descargar la aplicación Miele de forma totalmente gratuita de la Apple App Store® o en la Google Play Store™.

Consíguelo en el App Store

DISPONIBLE EN Google Play

Manejo del aparato

Evite arañar el display Touch con objetos afilados, p. ej. lápices.

Toque el display Touch exclusivamente con los dedos.

Es posible que el display Touch no reaccione si tiene los dedos fríos.

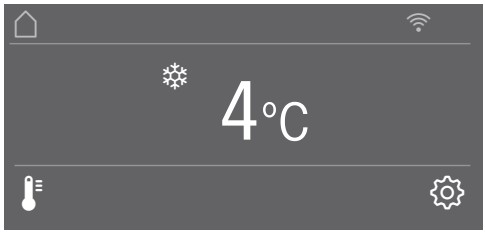

Las teclas sensoras situadas debajo de la indicación de temperatura se pueden **seleccionar** tocándolas, mientras que los símbolos y los textos que aparecen en la indicación de temperatura o por encima de ella solo se **visualizan**.

El modo de ajustes ⚙

En el modo de ajustes ⚙ podrá seleccionar las distintas funciones del aparato y modificar algunos de sus ajustes (ver capítulo «Realizar otros ajustes»).

- Toque la tecla sensora ⚙ para acceder al modo de ajustes.
- Utilice las teclas sensoras < y > para seleccionar la función en la que desea realizar los ajustes.
- Confirme la selección pulsando *OK*.
- Modifique los ajustes, según sea necesario, con las teclas sensoras < y > o con las teclas sensoras + y −.
- Confirme la selección pulsando *OK*.

El ajuste **resaltado en color** es el ajuste **seleccionado**, que puede confirmarse directamente con *OK*.

- Pulse la tecla sensora ⮌ si desea regresar al nivel de menú anterior o cancelar el proceso.

Cada pulsación en el display se confirma con un sonido de tecla. Este sonido de tecla se puede desconectar en el modo de ajustes ⚙.

Realización de la primera puesta en funcionamiento

■ Abra la puerta del aparato.

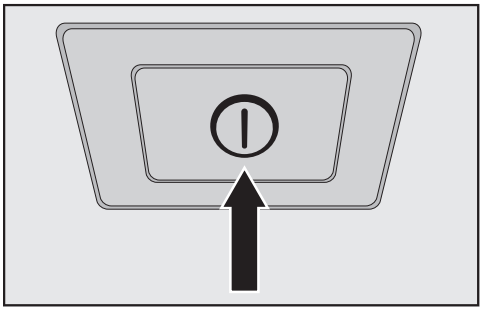

■ Conecte el aparato con el interruptor Conexión/Desconexión.

La tecla Conexión/Desconexión se encuentra debajo del display.

El aparato comienza a enfriar y la iluminación interior se enciende cuando la puerta está abierta.

En el display del aparato aparece Miele.

■ Cuando conecte el aparato por primera vez, se le solicitará que realice los siguientes ajustes:

- Ajustar Idioma
(si accidentalmente ha seleccionado un Idioma incorrecto, regrese al modo de ajustes ⚙ y busque el símbolo ⚑ para ajustar el idioma)
- Ajustar Unidad de temperatura:
°C (grados Celsius) o °F (grados Fahrenheit)
- Configurar Miele@home:

■ Seleccione adelante si desea configurar Miele@home en este momento. El display y la App le guiarán a través de los siguientes pasos.

En cuanto su aparato se haya conectado correctamente a su red WiFi a través de la aplicación, en el display del aparato se mostrará Conexión realizada.

■ Confirme el proceso de nuevo con la tecla *OK*.

Si la conexión WiFi está activa, en el display aparece ᯤ.

■ Seleccione saltar si desea configurar Miele@home en otro momento.

■ Pulse la tecla sensora ⮌ si desea regresar al nivel de menú anterior.

En el display aparece el mensaje Primera puesta en funcionamiento realizada correctamente.

■ Confirme la primera puesta en funcionamiento con *OK*.

En el display aparece la pantalla principal (ver capítulo «Descripción del aparato», apartado «Pantalla principal»).

La primera puesta en funcionamiento no se puede cancelar. Si se desconecta el aparato de frío, esto solo interrumpirá la primera puesta en funcionamiento, que deberá continuar cuando se vuelva a conectar el aparato.

Conexión del aparato

- Abra la puerta del aparato.
- Conecte el aparato con el interruptor Conexión/Desconexión.

El aparato comienza a enfriar y la iluminación interior se enciende cuando la puerta está abierta.

En el display aparece Miele, y a continuación la pantalla de bienvenida:

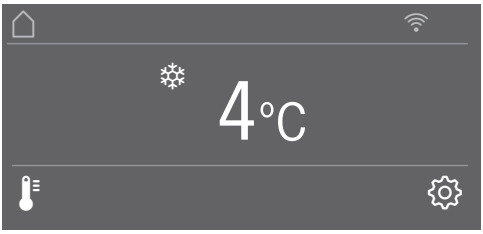

Antes de introducir alimentos por primera vez, es conveniente dejar que el frigorífico se enfríe durante algunas horas, a fin de alcanzar una temperatura adecuada.

Desconexión del aparato

- Desconecte el aparato con el interruptor Conexión/Desconexión.

La iluminación interior y la refrigeración están desconectados.

Tenga en cuenta que: El aparato no está desenchufado, tan solo se ha desconectado con el interruptor conexión/desconexión.

En caso de ausencias prolongadas

En caso de no usar el aparato durante un tiempo prolongado:

- Desconecte el aparato.
- Desconecte la clavija de conexión o desconecte el fusible de la instalación doméstica.
- Limpie el aparato.
- Deje el aparato abierto para que se ventile y evitar así la formación de olores.

Si se desconecta el aparato durante un período de ausencia prolongado y no se limpia, existe el riesgo de que se forme moho al dejarlo cerrado.
Es imprescindible que limpie el aparato.

En el modo de ajustes ⚙ podrá seleccionar las distintas funciones del aparato y modificar algunos de sus ajustes para poder adaptar el aparato a sus necesidades.

A continuación se describen únicamente las funciones del modo de ajustes ⚙ que requieren una explicación más detallada.

Mientras se encuentre en el modo de ajustes ⚙, la alarma de la puerta y otros avisos de advertencia se desactivarán automáticamente.

Conectar o desconectar Bloqueo del teclado 🔒/🔓

El Bloqueo del teclado protege el aparato frente a modificaciones de la temperatura accidentales o ajustes involuntarios en el modo de ajustes ⚙.

- En el modo de ajustes ⚙, utilice las teclas sensoras < y > para seleccionar Bloqueo del teclado y confirme la selección con *OK*.
- Utilice las teclas sensoras < y > para On o Off el bloqueo del teclado y confirme la selección con *OK*.
- El bloqueo del teclado se activará después de cerrar la puerta del aparato.

En el display no se muestra que el bloqueo del teclado está activado.

Si pulsa una tecla sensora cuando está activado el bloqueo del teclado, en el display aparecerá el mensaje Para desbloquear, mantener pulsada la tecla OK durante 6 segundos.

- Siga las indicaciones del display.

El display se desbloquea brevemente para que pueda realizar el ajuste deseado. El bloqueo del teclado se activará de nuevo cuando cierre la puerta del aparato.

Cambiar la temperatura en la zona MasterFresh (compartimento seco) 🌡↕

- En el modo de ajustes ⚙, utilice las teclas sensoras < y > para seleccionar MasterFresh y confirme la selección con *OK*.
- Utilice las teclas sensoras − y + para seleccionar la temperatura deseada y confirme la selección con *OK*.
- Pulse la tecla sensora ⮌ si desea cancelar el proceso.

La barra de segmentos tiene 5 segmentos y el ajuste de temperatura se realiza en incrementos de aprox. 1 °C.

De fábrica, la temperatura del compartimiento seca está ajustada a 0 °C.

Realizar Autotest ☑

Realice el Autotest si cree que su aparato no funciona correctamente y desea comprobar si existe alguna anomalía.

- En el modo de ajustes ⚙, utilice las teclas sensoras < y > para seleccionar Autotest y confirme la selección con *OK*.
- Pulse la tecla sensora ⮌ si desea cancelar el proceso.

Se inicia el Autotest y el aparato comprueba si existen errores o anomalías.

- Si el autotest no detecta errores ni anomalías, en el display aparece el mensaje Reiniciar sistema.

- Si el autotest detecta errores o anomalías, en el display se muestran los mensajes de anomalía correspondientes.

Además, se emite una señal acústica.

- Si le molesta la señal acústica, puede desconectarla anticipadamente pulsando la tecla sensora 🔇.
- Anote los mensajes de anomalía mostrados.
- Póngase en contacto con el Servicio Post-venta e informe sobre los mensajes de anomalía mostrados.
- Confirme el mensaje con *OK*.

En el display aparece el mensaje Reiniciar sistema.

El aparato se desconecta brevemente y se vuelve a conectar.

En el display aparece el mensaje Autotest finalizado.

- Confirme el mensaje con *OK*.

En el display aparece de nuevo la pantalla principal.

Conectar Asistente de la puerta

Puede elegir entre los asistentes de la puerta Push2Open y Pull2Open.
El asistente de la puerta Push2Open está ajustado de fábrica.

El asistente de la puerta Push2Open es adecuado para frontales de muebles sin tirador. La puerta del aparato se abre automáticamente presionándola ligeramente.

El asistente de la puerta Pull2Open es adecuado para frontales de muebles con tirador. La puerta del aparato se puede abrir fácilmente y con poco esfuerzo.

⚠ Riesgo de sufrir daños debido al cierre anticipado de la puerta del aparato.
El cierre anticipado y repetido de la puerta del aparato cuando el asistente de la puerta está conectado puede causar daños y problemas de funcionamiento.
No sujete ni cierre la puerta mientras la apertura automática de la puerta siga extendida. Si aun así ha cerrado la puerta, déjela cerrada durante 5 minutos. La apertura automática de la puerta se reajustará.

Conectar Push2Open

- En el modo de ajustes ⚙, utilice las teclas sensoras < y > para seleccionar Asistente de la puerta y confirme la selección con *OK*.
- Utilice las teclas sensoras < y > para seleccionar Modo y confirme la selección con *OK*.
- Utilice las teclas sensoras < y > para seleccionar Push2Open y confirme la selección con *OK*.
- Pulse la tecla sensora ⮌ para regresar al nivel de menú anterior.

- Ajustar la intensidad

También es posible ajustar la intensidad de la función Push2Open. Cuanto menor sea la intensidad ajustada, menor será la fuerza necesaria al presionar la puerta del aparato.

- En el modo de ajustes ⚙, utilice las teclas sensoras < y > para seleccionar Asistente de la puerta y confirme la selección con *OK*.

- En el modo de ajustes ⚙, utilice las teclas sensoras < y > para seleccionar Intensidad y confirme la selección con *OK*.
- Utilice las teclas sensoras < y > para seleccionar la intensidad deseada (abajo, en el centro, arriba) y confirme la selección con *OK*.

- Ajustar la duración de AutoClose

También puede establecer la duración que la puerta del aparato debe permanecer abierta antes de que se cierre automáticamente.

- En el modo de ajustes ⚙, utilice las teclas sensoras < y > para seleccionar Asistente de la puerta y confirme la selección con *OK*.
- En el modo de ajustes ⚙, utilice las teclas sensoras < y > para seleccionar AutoClose y confirme la selección con *OK*.
- Utilice las teclas sensoras + y — para seleccionar la duración deseada (5-30 segundos) y confirme la selección con *OK*.

Protección contra aperturas indeseadas de la puerta: en caso de que no tire de ella para abrirla, la puerta se cierra automáticamente después de la duración que ha definido.

Conectar Pull2Open

- En el modo de ajustes ⚙, utilice las teclas sensoras < y > para seleccionar Asistente de la puerta y confirme la selección con *OK*.
- Utilice las teclas sensoras < y > para seleccionar Modo y confirme la selección con *OK*.
- Utilice las teclas sensoras < y > para seleccionar Pull2Open y confirme la selección con *OK*.
- Pulse la tecla sensora ⮌ para regresar al nivel de menú anterior.

- Ajustar la intensidad

También es posible ajustar la intensidad de la función Pull2Open. Cuanto menor sea la intensidad ajustada, menor será la fuerza necesaria para tirar de la puerta del aparato.

- En el modo de ajustes ⚙, utilice las teclas sensoras < y > para seleccionar Asistente de la puerta y confirme la selección con *OK*.
- En el modo de ajustes ⚙, utilice las teclas sensoras < y > para seleccionar Intensidad y confirme la selección con *OK*.
- Utilice las teclas sensoras < y > para seleccionar la intensidad deseada (abajo, en el centro, arriba) y confirme la selección con *OK*.

Desconectar Asistente de la puerta

- En el modo de ajustes ⚙, utilice las teclas sensoras < y > para seleccionar Asistente de la puerta y confirme la selección con *OK*.
- Utilice las teclas sensoras < y > para seleccionar Modo y confirme la selección con *OK*.
- Utilice las teclas sensoras < y > para seleccionar Off y confirme la selección con *OK*.
- Pulse la tecla sensora ⮌ para regresar al nivel de menú anterior.

Miele@home

Configurar Miele@home

El mensaje Configurar Miele@home solo aparece si el aparato aún no se ha conectado a una red WiFi.

- Siga las indicaciones del capítulo "Primera puesta en funcionamiento" para conectar el aparato.

Desactivar Miele@home

- En el modo de ajustes ⚙, utilice las teclas sensoras < y > para seleccionar Miele@home y confirme la selección con *OK*.
- Utilice las teclas sensoras < y > para seleccionar desactivar y confirme la selección con *OK*.

En el display aparece el mensaje Desactivado.

- Confirme el mensaje con *OK*.

Su aparato se desconecta de la red WiFi.

En el display se apaga el símbolo ᯤ.

Activar Miele@home

Debe reactivar la conexión de red si Miele@home se activó con anterioridad y la conexión se desconectó.

- En el modo de ajustes ⚙, utilice las teclas sensoras < y > para seleccionar Miele@home y confirme la selección con *OK*.
- Utilice las teclas sensoras < y > para seleccionar activar y confirme la selección con *OK*.

En el display aparece el mensaje Registro realizado.

- Confirme el mensaje con *OK*.

Si la conexión WiFi está activa, en el display aparece ᯤ.

Comprobar el estado de la conexión WiFi

- En el modo de ajustes ⚙, utilice las teclas sensoras < y > para seleccionar Miele@home y confirme la selección con *OK*.
- Utilice las teclas sensoras < y > para seleccionar Estado de la conexión y confirme la selección con *OK*.

En el display aparece información sobre el estado de la conexión WiFi:

- ᯤ conectado: la conexión es muy buena,
- ᯤ conectado: la conexión es medianamente buena,
- ᯤ conectado: la conexión es débil,
- ᯤ: no hay conexión.

Configurar de nuevo Miele@home

Si su red WiFi ha cambiado, puede volver a configurar Miele@home para su aparato.

- En el modo de ajustes ⚙, utilice las teclas sensoras < y > para seleccionar Miele@home y confirme la selección con *OK*.
- Utilice las teclas sensoras < y > para seleccionar Configurar de nuevo y confirme la selección con *OK*.

En el display aparece el mensaje ¿Recuperar configuración?

- Utilice las teclas sensoras < y > para seleccionar sí o no y confirme la selección con *OK*.

Restablecer la configuración de la red

Restablezca los ajustes del aparato al estado de suministro cuando deseche, venda o ponga en funcionamiento un aparato ya usado. De esta forma también se restablece la configuración de la red de modo que se eliminan todos los datos personales del aparato. Además, el anterior propietario ya no podrá acceder al aparato.

- Restablezca los ajustes del aparato como se describe en el capítulo «Restablecer los ajustes al estado de suministro».

Desconectar Modo exposición

El modo exposición permite mostrar el aparato en un distribuidor **sin que la refrigeración esté conectada**. Para el uso privado no se requiere este ajuste.

En caso de que el modo exposición estuviera conectado de fábrica, en el display se mostrará .

- En el modo de ajustes, utilice las teclas sensoras < y > para seleccionar Modo exposición y confirme la selección con *OK*.

En el display aparece el mensaje Para desactivar, pulsar durante 4 segundos la tecla OK.

- Siga las indicaciones del display.

En el display aparece la cuenta atrás Desactivar el modo exposición en seg.

En el display aparece el mensaje Modo exposición desactivado. El aparato enfría.

- Confirme el mensaje con *OK*.

En el display aparece de nuevo la pantalla principal.

Restablecer los ajustes al estado de suministro

Puede restablecer los ajustes del aparato al estado de suministro.

Restablezca los ajustes del aparato al estado de suministro cuando deseche, venda o ponga en funcionamiento un aparato ya usado. De esta forma también se restablece la configuración de la red de modo que se eliminan todos los datos personales del aparato. Además, el anterior propietario ya no podrá acceder al aparato.

- En el modo de ajustes, utilice las teclas sensoras < y > para seleccionar Ajustes de fábrica y confirme la selección con *OK*.
- Utilice las teclas sensoras < y > para seleccionar Restaurar y confirme la selección con *OK*.

Después de una breve espera, en el display aparece el mensaje Ajustes restaurados.

- Confirme el mensaje con *OK*.

Se reinicia la primera puesta en funcionamiento (ver capítulo «Primera puesta en funcionamiento», apartado «Realizar la primera puesta en funcionamiento»).

Los ajustes del aparato se restablecen a los siguientes valores:

Realizar otros ajustes

Función		Ajustes en el estado de suministro
	Idioma	inglés
	Luminosidad	valor medio (4 de 7 segmentos)
	Esquema de colores	Oscuro
/	Señales acústicas	valor medio (4 de 7 segmentos)
/	Sonido del teclado	valor medio (4 de 7 segmentos)
°C / °F	Unidad de temperatura	grados Celsius
/	Bloqueo del teclado	desconectado
	MasterFresh	0 °C (2 de 5 segmentos)
	Asistente de la puerta	Push2open
	Miele@home	desconectado
	Modo Sabbat	desconectado
	Indicación filtro Active AirClean	conectado
	Temperatura del frigorífico	4 °C
	Temperatura del compartimento seco	0 °C

Conectar o desconectar Modo Sabbat

El aparato dispone de un Modo Sabbat indicado para su uso en prácticas religiosas.

Mientras está conectado el Modo Sabbat, no podrá realizar ajustes en el aparato.

Asegúrese de que la puerta del aparato esté correctamente cerrada, dado que las advertencias ópticas y acústicas están desconectadas en el Modo Sabbat.

- En el modo de ajustes, utilice las teclas sensoras < y > para seleccionar Modo Sabbat y confirme la selección con *OK*.
- Utilice las teclas sensoras < y > para seleccionar On o Off y confirme la selección con *OK*.

Cuando está conectado el Modo Sabbat, en el display aparece y la luminosidad del display se reduce (el display no cambia cuando se cierra la puerta del aparato).

Cuando está conectado el Modo Sabbat, se desactivan las siguientes funciones:

- el asistente de la puerta (en el caso de frontales de muebles sin tirador, la puerta deberá abrirse desde abajo o desde un lado),
- la iluminación,
- todas las señales acústicas y ópticas,
- la indicación de temperatura,
- la función SuperFrío (en caso de estar conectada anteriormente),

Sigue funcionando lo siguiente:

- la tecla sensora del modo de ajustes para desconectar el Modo Sabbat.

La función Modo Sabbat se desconecta automáticamente transcurridas 125 horas.

⚠ Riesgo para la salud debido al consumo de alimentos estropeados.
Dado que durante el modo Sabbat no se indica un posible fallo de red, los alimentos podrían estar expuestos a altas temperaturas durante mucho tiempo. Así se acorta la durabilidad de los alimentos.
En caso de producirse un fallo de red durante el modo Sabbat, compruebe la calidad de los alimentos.

Conectar, desconectar o restablecer Indicación filtro Active AirClean

La Indicación filtro Active AirClean le recuerda aprox. cada 6 meses que se deben sustituir los filtros Active AirClean. En el display aparece: Sustituir filtro Active AirClean.

En el capítulo «Limpieza y mantenimiento», apartado «Sustituir los filtros Active AirClean» se describe cómo deben sustituirse los filtros Active AirClean.

La primera aparición de solicitud de limpieza de los filtros Activa AirClean es automática, no es necesario conectarla específicamente.

Conectar Indicación filtro Active AirClean

Si en algún momento se ha desconectado la Indicación filtro Active AirClean, puede ser necesario volver a conectarla.

- En el modo de ajustes ⚙, utilice las teclas sensoras < y > para seleccionar Indicación filtro Active AirClean y confirme la selección con *OK*.
- Utilice las teclas sensoras < y > para seleccionar On y confirme la selección con *OK*.

La Indicación filtro Active AirClean se ha conectado.

Desconectar Indicación filtro Active AirClean

Si lo desea, puede desconectar la Indicación filtro Active AirClean.

- En el modo de ajustes ⚙, utilice las teclas sensoras < y > para seleccionar Indicación filtro Active AirClean y confirme la selección con *OK*.
- Utilice las teclas sensoras < y > para seleccionar Off y confirme la selección con *OK*.

La Indicación filtro Active AirClean se ha desconectado.

Restablecer Indicación filtro Active AirClean

Después de sustituir los filtros Active AirClean, debe restablecer la Indicación filtro Active AirClean para que se vuelva a mostrar después de 6 meses.

Si no restablece la indicación, aparecerá una y otra vez.

- En el modo de ajustes ⚙, utilice las teclas sensoras < y > para seleccionar Indicación filtro Active AirClean y confirme la selección con *OK*.
- Utilice las teclas sensoras < y > para seleccionar Restaurar y confirme la selección con *OK*.

El mensaje Sustituir filtro Active AirClean se apaga en el display.

Se activó la Indicación filtro Active AirClean para la próxima sustitución de los filtros Active AirClean.

Para una óptima conservación de los alimentos es imprescindible ajustar correctamente la temperatura. Los microorganismos estropean rápidamente los alimentos, algo que se evita o pospone seleccionando la temperatura adecuada. La temperatura incide en la velocidad de crecimiento de los microorganismos. A medida que disminuye la temperatura, estos procesos se ralentizan.

La temperatura del aparato aumentará,

- cuanto más frecuentemente y más tiempo se abra la puerta del aparato,
- cuanto mayor sea la cantidad de alimentos almacenados,
- cuanto más calientes estén los alimentos frescos que se almacenen,
- cuanto mayor sea la temperatura de la estancia donde se encuentra el aparato. El aparato está diseñado para una clase climática determinada (rango de temperatura ambiente) y requiere el cumplimiento de los correspondientes márgenes de temperatura.

... en el frigorífico y en la zona MasterFresh

En el frigorífico, recomendamos una temperatura de refrigeración de 4 °C.

En el compartimiento seco de la zona MasterFresh recomendamos una temperatura de 0 °C.

Distribución automática de la temperatura (DynaCool)

En cuanto se conecta el sistema de refrigeración del frigorífico, el aparato pone el ventilador en funcionamiento automáticamente. De esta forma, el frío se distribuye homogéneamente en la zona de refrigeración para que todos los alimentos almacenados se enfríen a una temperatura muy similar.

Ajustar la temperatura

■ Pulse la tecla sensora para ajustar la temperatura.

Aparece la temperatura ajustada anteriormente.

■ Ajuste la temperatura con ayuda de las teclas sensoras + y —. En caso de mantener pulsadas las teclas sensoras, se modifica la temperatura de forma continua.

■ Confirme el ajuste de temperatura con *OK* o espere aprox. 8 segundos después de la última pulsación. La temperatura se acepta automáticamente.

Consejo: Tras cerrar la puerta, la temperatura nueva ajustada quedará confirmada y memorizada.

La indicación de temperatura en el display siempre muestra la temperatura **deseada**.

Cuando haya realizado un cambio de temperatura, verifique la indicación de temperatura **una vez transcurridas aprox. 6 horas, con el aparato poco lleno y transcurridas 24 horas aprox. si el aparato está lleno**. Solo entonces queda ajustada la temperatura real.

■ Si después de ese tiempo la temperatura fuese demasiado alta o baja, vuelva a ajustar la temperatura.

Cambiar la temperatura en el compartimento seco de la zona MasterFresh

La temperatura en el compartimento seco de la zona MasterFresh ronda los 0 °C.

Si deseara una temperatura más alta o más baja, puede modificarla ligeramente (ver capítulo «Realizar otros ajustes»,

apartado «Ajustar la temperatura de la zona MasterFresh (compartimiento seco) »).

Consejo: En caso de almacenar, p. ej. pescado especialmente delicado, puede ajustar una temperatura más baja. Una temperatura un poco más elevada es adecuada para conservar, p. ej. productos listos para ser consumidos.

Posibles valores de ajuste de temperatura

Se puede ajustar una temperatura de entre 2 °C y 8 °C para la zona de refrigeración.

La temperatura en el compartimento seco de la zona MasterFresh se puede ajustar desde -1 °C a 3 °C.

Función SuperFrío ❄

Con la función SuperFrío la temperatura del frigorífico desciende rápidamente al valor más bajo (en función de la temperatura ambiente).

Es recomendable conectar la función SuperFrío si se desea enfriar rápidamente grandes cantidades de alimentos o bebidas recién almacenados.

Conectar la función SuperFrío

- Pulse la tecla sensora para ajustar la temperatura.
- Pulse la tecla sensora ❄ para conectar la función SuperFrío.

El símbolo ❄ aparece resaltado en color y en la indicación de temperatura se muestra el valor de temperatura recién ajustado de 2 °C.

- Confirme el ajuste con *OK* o espere aprox. 8 segundos después de la última pulsación. El valor se acepta automáticamente.

El símbolo ❄ se ilumina en el display.

Ahora el aparato funciona a la máxima potencia posible.

Desconectar la función SuperFrío

- Pulse la tecla sensora para ajustar la temperatura.

El símbolo ❄ aparece resaltado en color y en la indicación de temperatura se muestra la temperatura de 2 °C.

- Pulse la tecla sensora ❄ para desconectar la función SuperFrío.

El símbolo ❄ ya no aparece destacado en colores y en la indicación de temperatura aparece de nuevo el valor de temperatura anteriormente ajustado.

- Confirme el ajuste con *OK* o espere aprox. 8 segundos después de la última pulsación. El valor se acepta automáticamente.

El símbolo ❄ se apaga en la indicación de temperatura.

A continuación, el sistema de refrigeración del aparato funcionará nuevamente a la potencia normal.

Si no desconecta la función SuperFrío, esta se desconecta automáticamente transcurridas aprox. 6 horas. El aparato vuelve a funcionar a una potencia frigorífica normal.

Consejo: A fin de ahorrar energía, es posible desconectar la función SuperFrío una vez se hayan enfriado suficientemente los alimentos o las bebidas.

Alarma de la puerta

El aparato está equipado con un sistema de aviso con el fin de evitar la pérdida de energía al estar la puerta abierta.

Alarma de la puerta

Si la puerta del aparato permanece abierta durante más de 2 minutos, se emite una señal acústica.
Además, en el display aparece el mensaje Cerrar la puerta.

En cuanto se cierra la puerta del aparato, cesa la señal acústica y se apaga el mensaje en el display.

Desconectar anticipadamente la alarma de la puerta

Si le molesta la señal acústica, puede desconectarla con antelación.

- Pulse la tecla sensora *OK*.

Cesa la señal acústica y el mensaje se apaga en el display.

La señal acústica y el mensaje en la pantalla aparecerán de nuevo después de un cierto tiempo mientras no se cierre la puerta del aparato.

Retirar o modificar la posición del estante de la puerta del aparato

Únicamente modifique o cambie la posición de los estantes de la puerta cuando estén vacíos.

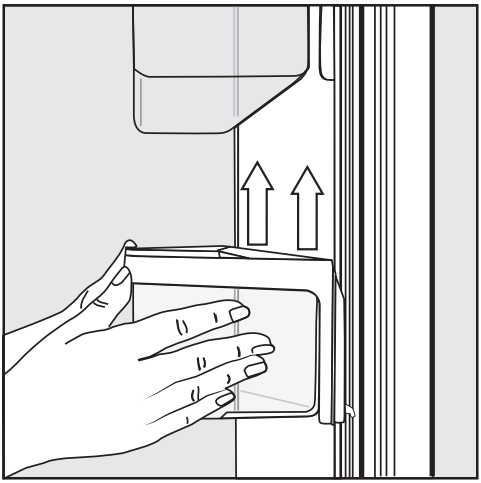

- Sujete el estante con ambas manos por el marco de soporte y levántelo ligeramente de manera que las pestañas de ambos lados se levanten de la guía.
- Retire el estante o introdúzcalo en la posición deseada insertando las pestañas de nuevo a la misma altura en las guías.
- Asegúrese de introducir el estante recto.

Consejo: Las bandejas colgantes de los estantes se pueden extraer por completo del marco de soporte para introducir y sacar alimentos o para su limpieza.

Retirar o modificar las baldas

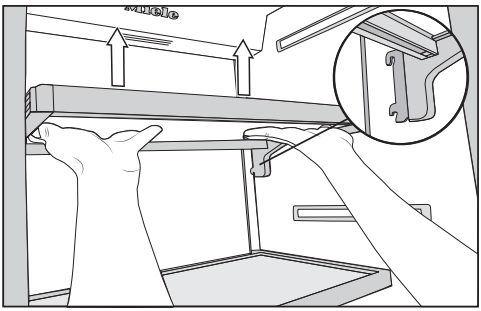

- Sujete la balda con ambas manos por la parte inferior y levántela ligeramente de manera que las pestañas de la parte posterior se levanten de la guía por ambos lados.
- Extraiga la balda tirando de ella hacia fuera.
- Retire la balda o introdúzcala en la posición deseada insertando las pestañas de nuevo en la guía.
- Asegúrese de introducir la balda recta.

Extraer el cajón colgante

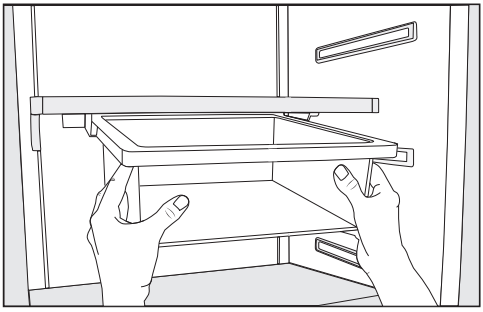

- Extraiga el cajón colgante tirando de él hacia fuera de manera que se levante por ambos lados sobre los topes de extracción.
- Para insertarlo, deslice el cajón colgante recto en la guía.

El cajón colgante se puede desplazar libremente hacia la derecha o la izquierda.

Modificar la posición del cajón colgante

El cajón colgante se puede fijar debajo cualquier balda del frigorífico.

- Extraiga el cajón colgante tirando de él hacia fuera.
- Para extraer el soporte del cajón colgante, presione desde atrás contra las pestañas a ambos lados del soporte y tire de este diagonalmente hacia abajo desde el marco del soporte.
- Para volver a insertar el soporte, presione desde atrás contra las pestañas a ambos lados del soporte y engánchelas desde abajo en la ranura del marco del soporte.
- Vuelva a colgar el cajón colgante.

Consejo: También se puede modificar la posición de la balda con el cajón colgante.

Extraer los compartimentos en el frigorífico

- Extraiga el compartimento poco a poco.

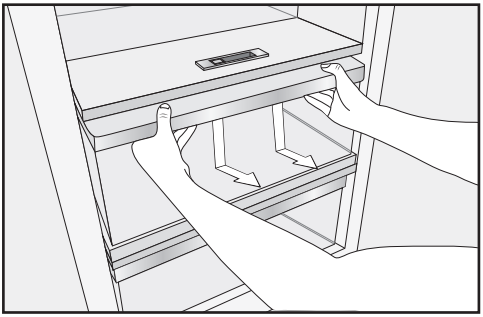

- Sujete la parte inferior del marco de soporte del compartimento con ambas mandos y empuje el compartimento hacia abajo con un movimiento brusco para que se desenganche hacia arriba en la zona posterior.
- Extraiga el compartimento tirando de él hacia delante.

A continuación, vuelva a introducir las guías telescópicas. De esta forma podrá evitar daños.

Al limpiar el aparato de frío, tenga cuidado de no eliminar la grasa especial de las guías telescópicas. Limpie las guías telescópicas con un paño húmedo.

- Para volver a insertar el compartimento, colóquelo sobre las guías telescópicas de manera que encaje de forma audible.

⚠ Peligro de explosión por gases inflamables.
Los gases inflamables pueden llegar a arder debido a los componentes eléctricos.
No almacene materiales explosivos ni productos con gases combustibles en el aparato (p .ej., botes de spray). Es posible reconocerlos porque o bien se indica en los ingredientes de la etiqueta o se añade un símbolo de llama. En caso de escapar gases estos podrían incendiarse debido a los componentes eléctricos.

⚠ Riesgo de sufrir daños por alimentos que contengan grasa o aceite.
Si almacena alimentos que contengan grasa o aceite en la puerta, se podrían producir fisuras de tensión en el material sintético y podría romperse o rasgarse.
Observe que la grasa o el aceite que pueda derramarse no entre en contacto con los materiales sintéticos del aparato.

Distintas zonas de refrigeración

Debido a la circulación natural del aire ajuste rangos de temperatura diferentes en el frigorífico.

El aire frío y pesado desciende hasta la parte inferior del frigorífico. Utilice las diferentes zonas de temperatura para almacenar los alimentos.

Consejo: No almacene alimentos demasiado juntos para que pueda circular bien el aire.

En caso de que la circulación del aire no sea suficiente, se reduce la potencia frigorífica y aumenta el consumo energético.
No cubra el ventilador de la pared trasera.

Consejo: Evite almacenar los alimentos de forma que toquen la pared posterior del frigorífico. De lo contrario podrían adherirse a la pared trasera.

Se trata de un aparato de frío con distribución automática de la temperatura (DynaCool). En cuanto se conecta el sistema de refrigeración del frigorífico, el aparato pone el ventilador en funcionamiento automáticamente. De este modo, el frío se distribuye uniformemente en la zona frigorífica y las diferentes zonas de frío son menos pronunciadas. Así, todos los alimentos almacenados se enfrían aproximadamente a la misma temperatura.

Zona menos fría

La zona menos fría está situada en la parte superior de la zona delantera y en la puerta del aparato. Esta zona es idónea para guardar la mantequilla, de modo que quede lo suficientemente blanda para untar y el queso, para que no pierda su aroma.

Zona más fría

La zona más fría del frigorífico se encuentra directamente encima del cajón para fruta y verdura y en la pared posterior. No obstante, en el compartimento de la zona MasterFresh existen temperaturas inferiores.

Utilice esta zona del frigorífico y el compartimento seco de la zona MasterFresh para almacenar los alimentos delicados y fácilmente perecederos, p. ej.,:

- pescado, carne, aves,
- embutidos, platos precocinados,
- platos y repostería elaborados con huevos o nata,
- masa fresca, masa para tartas, pizzas, quiches,
- queso y otros productos elaborados con leche fresca,
- verdura preparada en envoltorio de plástico y en general todos los alimentos frescos cuya fecha de caducidad indique una temperatura de almacenamiento de mín. 4 °C.

Consejo: Este es un buen lugar para almacenar, especialmente, todo tipo de alimentos preparados por uno mismo, ya que evita un posible aumento de los microorganismos que puedan contener.

Almacenamiento correcto de los alimentos

Guarde los alimentos envueltos o bien tapados (en la zona MasterFresh hay diferencias). De esta forma evitará que los alimentos absorban olores extraños, que se sequen o que se transmitan los gérmenes. Esto es de especial importancia al almacenar alimentos de origen animal. Asegúrese de que los alimentos, como la carne cruda y el pescado en particular, no entren en contacto con otros alimentos.
Con el ajuste de temperatura adecuado y las medidas higiénicas correspondientes se puede prolongar sensiblemente la durabilidad de los alimentos y evitar tener que desecharlos.

Fruta y verdura

La fruta y la verdura pueden guardarse sin empaquetar en el cajón para fruta y verdura.

Zona MasterFresh

En la zona MasterFresh se dan las condiciones de almacenamiento óptimas para la fruta, la verdura, el pescado, la carne y los lácteos. Los alimentos permanecen frescos durante mucho más tiempo y conservan el sabor y las vitaminas.

La zona MasterFresh consta de un compartimento húmedo y un compartimento seco.

- El **compartimento húmedo** está especialmente indicado para **almacenar fruta y verdura**, dependiendo del ajuste del regulador de humedad.
- El **compartimento seco** está especialmente indicado para almacenar **alimentos fácilmente perecederos** como pescado, carne y productos lácteos.
  además, es posible almacenar alimentos de todo tipo, siempre y cuando estén empaquetados.

	Capacidad de carga máx. de los compartimentos de la zona MasterFresh
K 260x Vi, K 261x Vi	25 kg
K 280x Vi, K 281x Vi	35 kg
K 290x Vi, K 291x Vi	45 kg

Compartimento húmedo con ajuste de la humedad regulable



La humedad, que proviene de los alimentos almacenados, se mantiene en el compartimento húmedo. Cuanto mayor sea la humedad del compartimento húmedo, más crujientes y frescos se mantendrán los alimentos a lo largo del tiempo, porque conservan su propia agua.

El grado de humedad en el compartimento húmedo depende principalmente del tipo y la cantidad de los alimentos almacenados cuando los almacena sin envasar.

La temperatura en el compartimento húmedo se corresponde aproximadamente con la temperatura en la zona de refrigeración convencional.

¡Tenga en cuenta que el estado inicial de los alimentos es determinante para obtener un buen resultado!

Almacenar alimentos en la zona MasterFresh

Puede regular el contenido de humedad del aire en el compartimento húmedo con la ayuda del regulador de humedad mediante los ajustes ◊ a ◊◊◊.

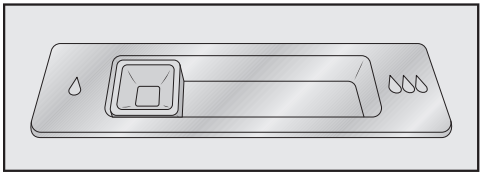

Posición del regulador de humedad ◊ = humedad ligeramente aumentada

Este ajuste ◊ debe seleccionarse para almacenar **mucha** fruta y verdura en el compartimento húmedo. El regulador de humedad cierra un poco los orificios del compartimento para retener parte de la humedad interior.

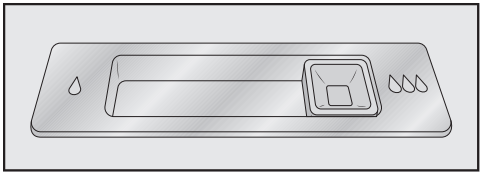

Posición del regulador de humedad ◊◊◊ = humedad aumentada

Este ajuste ◊◊◊ debe seleccionarse para almacenar **de poca a bastante** fruta y verdura en el compartimento húmedo. El regulador de humedad cierra totalmente los orificios del compartimento para retener toda la humedad interior.

Consejo: En caso de que la humedad del aire fuera demasiado alta y se acumule demasiada humedad en el compartimento, seleccione el ajuste ◊.
En caso de una carga pequeña, la humedad puede ser demasiado baja. Con carga reducida almacene los alimentos en envases herméticos.

Con un aumento de humedad en el compartimento húmedo en algunas circunstancias se puede generar agua condensada.
Retire con un paño el agua condensada.

Regular la humedad del aire en el compartimento húmedo

- Mueva el regulador de humedad hacia la izquierda ◊ o hacia la derecha ◊◊◊ para conseguir el ajuste deseado.

Compartimento seco con temperatura ajustable



La temperatura en el compartimento seco oscila entre -1 a 3 °C. Son temperaturas más bajas que en una zona de refrigeración convencional; sin embargo, esta es la temperatura de almacenamiento óptima para los alimentos insensibles al frío.

Los alimentos se pueden almacenar durante bastante más tiempo sin perder su frescura y la compra se puede realizar a intervalos más largos, ya que con esta temperatura se amplía la fecha de caducidad.

Si deseara una temperatura más alta o más baja, por ejemplo, si quiere guardar pescado, puede modificarla ligeramente (ver capítulo «Realizar otros ajustes», apartado «Ajustar la temperatura de la zona MasterFresh (compartimiento seco) »).

La humedad en el compartimento seco se corresponde más o menos con la humedad en la zona de refrigeración convencional.

Consejo: Este es un buen lugar para almacenar, especialmente, todo tipo de alimentos preparados por uno mismo, ya que evita un posible aumento de los microorganismos que puedan contener.

En general, el compartimento seco está especialmente indicado para almacenar alimentos fácilmente perecederos como:

- productos lácteos como yogur, queso, nata, requesón, etc.;
- ensaladas especiales;
- carnes, aves y embutidos;
- pescado fresco y crustáceos;
- además, es posible almacenar alimentos de todo tipo, siempre y cuando estén empaquetados.

Observe que los alimentos con alto contenido en albúmina se deterioran con mayor rapidez.
Es decir, los crustáceos y los moluscos se deterioran, p. ej., antes que el pescado y este antes que la carne.

Guarde los alimentos en este compartimento siempre **tapados o envueltos** por motivos de higiene.

Extraiga los alimentos del compartimento seco aprox. 30–60 minutos antes de consumirlos. El aroma y el sabor solamente se despliegan a temperatura ambiente.

En caso de que las temperaturas de la estancia sean altas y de que los alimentos sean delicados, ponga previamente el alimento durante un tiempo en el frigorífico.

Almacenar alimentos en la zona MasterFresh

En caso de que no esté satisfecho con el resultado al almacenar los alimentos (p. ej. los alimentos están blandos o mustios al poco tiempo), vuelva a tener en cuenta las siguientes indicaciones:

- Almacene únicamente alimentos frescos. El estado de los alimentos cuando se almacenan es determinante para el grado de frescura conseguida.
- Limpie la zona MasterFresh antes de utilizarla.
- Antes de almacenarlos, escurra aquellos alimentos que estén muy húmedos en el compartimento húmedo.
- No almacene ningún alimento sensible al frío en el compartimento seco (ver capítulo «Almacenar alimentos en el frigorífico», apartado «No apropiado para el frigorífico»).
- Ordene los alimentos que desea almacenar con el ajuste correspondiente (almacenamiento en ambiente húmedo o seco).
- Almacene los alimentos en el compartimento húmedo sin envasar.
  Solo con la humedad de los alimentos almacenados en el compartimento húmedo ya se consigue una elevada humedad del aire.
  Si el grado de humedad no fuera lo suficientemente alto, porque, p. ej., hay pocos alimentos almacenados, se puede aumentar el grado de humedad, p. ej., con ayuda de una bayeta húmeda.
- Si cree que la temperatura en el compartimento seco es demasiado alta o demasiado baja, ajuste la temperatura del compartimiento seco (ver capítulo «Temperatura correcta», apartado «Posibles valores de ajuste de temperatura»). Aumente la temperatura como muy tarde si se han formado cristales de hielo en la parte inferior del compartimento seco, puesto que de lo contrario los alimentos podrían resultar dañados por el frío.
- Si se ha acumulado demasiada agua en la parte inferior del compartimento húmedo, séquela con un paño. Si fuera necesario, deje escurrir los alimentos antes de almacenarlos o coloque una rejilla en la parte inferior del compartimento húmedo para que la humedad se escurra.

Frigorífico y zona MasterFresh

El frigorífico y la zona MasterFresh se descongelan automáticamente.

Durante el funcionamiento del compresor pueden formarse escarcha y gotas de agua en la pared posterior del frigorífico y de la zona MasterFresh. No es necesario eliminarlas, puesto que se evaporan automáticamente con el calor del compresor.

Tenga precaución de que no llegue agua a la electrónica o a la iluminación.

⚠ Riesgo de sufrir daños por la entrada de humedad.
El vapor de un limpiador a vapor podría dañar los componentes sintéticos y eléctricos.
En ningún caso utilice uno para limpiar el aparato.

No retirar la placa de características del interior del aparato. La placa de características es necesaria en caso de anomalía.

Consejos respecto a los productos de limpieza

Para evitar daños en las superficies, al limpiar **no utilice**

- productos de limpieza que contengan sosa, amoniaco, ácidos o cloruros,
- productos de limpieza descalcificadores,
- productos de limpieza abrasivos (p. ej., líquidos o en polvo, o piedras de limpieza),
- productos de limpieza que contengan disolventes,
- productos de limpieza especiales para acero inoxidable,
- productos de limpieza para lavavajillas,
- sprays para hornos,
- limpiacristales,
- cepillos y esponjas duros y abrasivos (p. ej., los especiales para ollas),
- gomas quitamanchas,
- espátulas de metal afiladas.

En el interior del aparato, utilice solo productos para la limpieza y el cuidado del aparato que no dañen los alimentos.

Para la limpieza le recomendamos que utilice agua templada y un poco de detergente suave.

Antes de limpiar el aparato de frío

- Desconecte el aparato con el interruptor Conexión/Desconexión.
- Retire los alimentos del aparato y guárdelos en un lugar fresco.
- Extraiga el resto de elementos que se puedan extraer para limpiarlos (ver capítulo «Configuración interior»).

Interior del aparato, accesorios

Limpie el aparato regularmente, al menos una vez al mes.
No deje que la suciedad se reseque, límpiela rápidamente.

- Limpie el interior del aparato con agua templada y un poco de detergente suave. Lave todas las piezas a mano, no en el lavavajillas.
- Después de su limpieza, aclare con agua limpia y séquelo todo con un paño.
- Deje el frigorífico abierto durante poco tiempo para que se ventile y evitar así la formación de olores.

Marcos de aluminio

Los marcos de los estantes y las baldas de la puerta del aparato son en parte de aluminio.

El aluminio es un material activo. El ángulo visual, la incidencia de la luz y el ambiente determinan el efecto reflectante y, de esta forma, el aspecto del aparato. El aluminio puede sufrir fácilmente arañazos y cortes.

Los marcos de aluminio pueden cambiar de color o modificar su aspecto al depositarse suciedad en ellos.

Por ello, elimine inmediatamente la suciedad de los marcos de aluminio.

Limpieza de la junta de la puerta

⚠ Riesgo de sufrir daños debido a una limpieza incorrecta.

En caso de tratar la junta de la puerta con aceites o grasas, esta podría volverse porosa.

No aplicar aceites o grasas.

- Limpiar la junta de la puerta periódicamente solo con agua, y a continuación secarla bien con un paño.

Limpieza de las rejillas de ventilación y de evacuación de aire

Las acumulaciones de polvo aumentan el consumo energético.

- Limpiar la rejilla de ventilación regularmente con un pincel o con el aspirador (utilice p. ej. el accesorio correspondiente del aspirador Miele).

Sustituir el filtro Active AirClean

Los filtros Active AirClean del frigorífico deben sustituirse aprox. cada 6 meses.

En el display aparece: Sustituir filtro Active AirClean.

- Confirme el mensaje con *OK*.

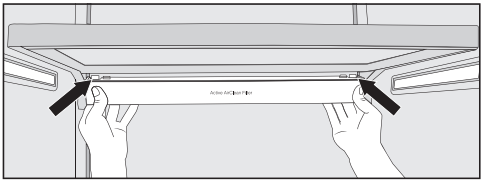

- Para extraer el soporte de los filtros Active AirClean, presione desde atrás contra las pestañas a ambos lados del soporte y tire de este diagonalmente hacia abajo desde el marco del soporte.

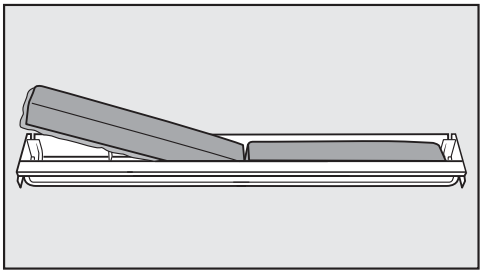

- Extraiga los filtros Active AirClean usados y coloque los nuevos en el soporte con el borde perimetral hacia abajo.
- Para volver a insertar el soporte, presione desde atrás contra las pestañas a ambos lados del soporte y engánchelas desde abajo en la ranura del marco del soporte.

El soporte se puede fijar bajo cualquier balda del frigorífico.

Después de sustituir los filtros Active AirClean, se debe restablecer la indicación filtros Active AirClean del display en el modo de ajustes (ver capítulo «Realizar otros ajustes», apartado «Restablecer Indicación filtro Active AirClean »).

Podrá obtener nuevos filtros Active AirClean (con o sin soporte) a través del Servicio Post-venta de Miele, en distribuidores especializados o en la página web de Miele.

Después de la limpieza

- Introduzca de nuevo todos los elementos en el aparato.
- Conecte el aparato de nuevo.
- Conecte la función SuperFrío ❄ durante algún tiempo, para que la temperatura del frigorífico descienda rápidamente.
- Introduzca los alimentos en el congelador en cuanto haya alcanzado una temperatura suficientemente baja.
- Cierre la puerta/las puertas.

La mayor parte de las anomalías que se producen en el día a día las podrá solucionar usted mismo. En muchos casos se puede ahorrar tiempo y dinero, ya que evitará la intervención del Servicio Post-venta.

Consulte el apartado "Asistencia técnicia Miele" de nuestra web, www.miele.es, donde encontrará información sobre cómo subsanar las averías usted mismo.

Las siguientes tablas le ayudarán a encontrar las causas de un fallo o error, y corregirlo.

La mayor parte de las anomalías se pueden solucionar sin la intervención de un técnico. En muchos casos, se ahorra tiempo y dinero al no tener que ponerse en contacto con el Servicio Posventa.

Entrar en https://www.miele.es/support/customer-assistance para obtener más información sobre cómo solucionar algunas anomalías sin la ayuda de un técnico.

No abra el aparato de frío en la medida de lo posible hasta que se haya eliminado la anomalía para reducir al máximo la pérdida de frío.

Problema	Causa y solución
Realice el Autotest **si cree que su aparato no funciona correctamente. De este modo se comprueba si existen errores o anomalías en el aparato.**	Después de realizar el autotest, se muestran los posibles errores en el display. ■ Realice el autotest (ver capítulo «Realizar otros ajustes», apartado «Realizar Autotest ☑»). ■ Dado el caso, póngase en contacto con el Servicio Post-venta e informe sobre los mensajes de anomalía mostrados.
El aparato de frío no enfría.	El aparato no está conectado. ■ Conectar el aparato de frío.
	La clavija no está colocada correctamente en la toma de corriente o la clavija del aparato no está colocada correctamente en la toma del aparato. ■ Coloque el interruptor de red en la toma de corriente y la clavija del aparato en la toma del aparato.
	El fusible de la instalación doméstica se ha disparado. El aparato, la tensión de red u otro aparato podrían estar dañados. ■ Llamar a un electricista o al Servicio Posventa.

¿Qué hacer si ...?

Problema	Causa y solución
El compresor se conecta cada vez más a menudo y durante más tiempo, la temperatura en el aparato de frío es demasiado baja.	Las puertas del aparato se abren a menudo. O se han introducido grandes cantidades de vino/alimentos frescos. ■ Abrir las puertas del aparato únicamente cuando sea necesario y durante el menor tiempo posible.
	Las puertas del aparato no se cierran completamente. La temperatura del aparato de frío desciende. ■ Comprobar el ajuste de las puertas del aparato y, en caso necesario, ajustar las puertas del aparato con los tornillos de las bisagras.
	Las puertas del aparato no están cerradas correctamente. Si se ha formado una capa de hielo gruesa, se reduce la potencia frigorífica, lo que aumenta el consumo energético. ■ Cerrar siempre completamente las puertas del aparato. ■ Descongelar el aparato de frío y limpiarlo en caso necesario.
	La temperatura ambiente es demasiado alta. Cuanto más elevada sea la temperatura ambiente, más tiempo funciona el compresor. ■ Observar las indicaciones del capítulo «Instalación», apartado «Lugar de emplazamiento».
	Las aberturas para ventilación se encuentran tapadas o presentan polvo acumulado. ■ Evitar tapar la abertura para ventilación. ■ Eliminar regularmente el polvo acumulado en la abertura para ventilación.
	En aparatos de integración: El aparato de frío no se ha montado correctamente en el hueco. ■ Instalar el aparato de frío siguiendo las instrucciones de montaje.
El compresor se conecta cada vez más a menudo y durante más tiempo, la temperatura en el aparato es demasiado baja.	La temperatura del aparato está ajustada demasiado baja. ■ Corrija el ajuste de temperatura.
	La función Superfrío todavía está conectada. ■ Usted mismo puede desconectar la función Superfrío antes de tiempo para ahorrar energía.

Problema	Causa y solución
La temperatura del aparato de frío es demasiado alta. Los alimentos congelados (disponibles según modelo) se descongelan.	Esto no se considera una anomalía. La temperatura ajustada es demasiado elevada. ■ Corregir el ajuste de temperatura. ■ Comprobar la temperatura de nuevo 24 horas después.
	No se ha alcanzado la temperatura ambiente para la que está diseñado el aparato de frío. El compresor se conecta con menor frecuencia si la temperatura ambiente es muy baja. La temperatura del aparato de frío aumenta. ■ Tener en cuenta las indicaciones relativas a la temperatura ambiente («Instalación» ⇨ «Lugar de emplazamiento»). ■ Aumentar la temperatura ambiente.
El compresor funciona de forma continuada.	Esto no es una anomalía. Para ahorrar energía, el compresor conmuta a un número de revoluciones menor cuando la demanda de frío es reducida. De esta forma se prolonga el tiempo de funcionamiento del compresor.
Se emite una señal acústica.	La puerta del aparato está abierta desde hace más de 2 minutos aprox. ■ Cierre la puerta.
No se emite ninguna señal acústica, a pesar de que la puerta está abierta.	Ha desactivado la señal acústica. ■ Conecte la señal acústica en el modo de ajustes ⚙.
	La función Modo Sabbat está conectada: la indicación de temperatura está oscura y el display muestra el símbolo . ■ Puede apagar el modo Sabbat en todo momento (ver capítulo «Realizar otros ajustes», apartado « Conectar o desconectar el Modo Sabbat »).
No es posible abrir la puerta del aparato.	El asistente de la puerta Pull2Open está conectado, pero el frontal del mueble del aparato no tiene tirador. ■ Conecte el asistente de la puerta Push2Open si los frontales de los muebles no tienen tirador (ver capítulo «Realizar otros ajustes», apartado «Conectar Asistente de la puerta »).

Problema	Causa y solución
En caso de estar conectado Modo Sabbat **, no es posible abrir la puerta del aparato.**	Está conectado el asistente de la puerta Push2Open, adicionalmente está conectado el Modo Sabbat. ■ Si está conectado Modo Sabbat, se desactiva el asistente de la puerta. ■ Tire de la puerta del aparato hacia abajo o hacia el lado.

Mensajes en el display

Mensaje	Causa y solución
Se emite la señal acústica y en el display aparece el mensaje Cerrar la puerta**.**	La puerta del aparato está abierta. ■ Cierre la puerta. ■ Si desea desconectar la señal acústica anticipadamente, pulse la tecla sensora *OK* en el display. La señal acústica se apaga.
La indicación de temperatura está oscura y el display muestra .	La función Modo Sabbat está conectada: la iluminación interior está desconectada y el aparato enfría. ■ Puede apagar el modo Sabbat en todo momento (ver capítulo «Realizar otros ajustes», apartado « Conectar o desconectar el Modo Sabbat »).
En el display aparece «F Póngase en contacto con el Servicio técnico de Miele**», además se emite una señal acústica.**	Se ha producido una anomalía. ■ Anote el mensaje de anomalía si es necesario. ■ Póngase en contacto con el Servicio Post-venta. ■ Para desconectar la señal acústica, pulse el símbolo . El mensaje de anomalía solo desaparece de la pantalla cuando se haya solucionado el error del aparato.
	Hay subtensión o sobretensión. ■ Observe los datos de conexión del capítulo «Instalación», apartado «Conexión eléctrica». ■ Si fuera necesario, póngase en contacto con el Servicio Post-venta. ■ Para desconectar la señal acústica, pulse el símbolo . El mensaje de anomalía solo desaparece de la pantalla cuando se haya solucionado el error del aparato.

Mensaje	Causa y solución
Modo exposición se muestra en el display. El aparato no tiene potencia de refrigeración, sin embargo, el manejo del aparato sigue funcionando.	El Modo exposición está conectado. El modo exposición permite mostrar el aparato en un distribuidor sin que la refrigeración esté conectada. Para el uso privado no se requiere este ajuste. ■ Desconecte el modo exposición (ver capítulo «Realizar otros ajustes», apartado «Desconectar Modo exposición»).

No funciona la iluminación interior

Problema	Causa y solución
No funciona la iluminación interior.	El aparato no está conectado. ■ Conecte el aparato.
	La función Modo Sabbat está conectada: la indicación de temperatura está oscura y el display muestra el símbolo. ■ Puede desconectar el Modo Sabbat en todo momento en el modo de ajustes.
	Se ha producido una anomalía. ⚠ Peligro de descargas eléctricas producidas por cables accesibles. Al retirar la cubierta de la luz podría entrar en contacto con piezas conductoras de electricidad. No retire la tapa de la luz. La iluminación LED debe ser reparada y sustituida exclusivamente por el Servicio Post-venta. ⚠ Riesgo de sufrir daños por iluminación LED. Esta iluminación se corresponde con el grupo de riesgo RG 2. En caso de que la cubierta esté defectuosa, los ojos podrían sufrir daños. En caso de que la cubierta de la lámpara esté defectuosa no la examine directamente con instrumentos ópticos (como una lupa o similares). ■ Póngase en contacto con el Servicio Post-venta.

¿Qué hacer si ...?

Causas de ruidos

El aparato emite ruidos durante su funcionamiento.
Con una capacidad de refrigeración más baja, el aparato consume menos electricidad pero está en funcionamiento durante más tiempo. La intensidad de los ruidos de funcionamiento es menor.
Con una capacidad de refrigeración más alta, los alimentos se enfrían más rápidamente.
La intensidad de los ruidos de funcionamiento es mayor.

Ruidos normales	**¿Cuál es la causa de los ruidos?**
Siseo, silbido	Entra refrigerante en el circuito de frío.
Burbujeo, borboteo, salpicadura	El refrigerante fluye por las tuberías.
Zumbido	El aparato de frío enfría.
Hacer clic	El termostato enciende o apaga el compresor.
Zumbido, ruido	El ventilador está en funcionamiento. La apertura automática de la puerta (según el modelo) abre o cierra la puerta del aparato.
Crujido	Se expande el material del aparato de frío.
Traqueteo	Las válvulas o las tapas están activas.
Avisador acústico (aparatos de frío con depósito de agua)	El agua entra desde el depósito de agua.
Sorbido (aparatos de frío con amortiguador de cierre de la puerta)	La puerta del aparato con amortiguador de cierre se abre o se cierra.
Conviene recordar que no se pueden evitar los ruidos del compresor y del circuito de frío.	

Ruidos	Causa y solución
Vibración, traqueteo, tintineo	El aparato de frío no está nivelado. Nivelar el aparato de frío con la ayuda de un nivel de burbuja. Utilizar para ello las patas ajustables (disponibles según modelo) que se encuentran debajo del aparato de frío. **En electrodomésticos de integración (disponible según modelo)**: a partir de un hueco de empotramiento de 140 cm, deslizar los listones de estabilización por la parte inferior de la base del aparato.
	El aparato de frío toca otros muebles o aparatos. Alejar el aparato de frío.
	Los cajones, cestos o baldas se mueven o están atascados. Comprobar los componentes extraíbles y volver a colocarlos.
	Las botellas o recipientes se rozan entre sí. Separar un poco las botellas y recipientes.
	El sujetacables para el transporte (disponible según modelo) sigue colgado en la pared posterior del aparato. Retirar el sujetacables para el transporte.

Consultar el apartado «Asistencia técnica Miele» de nuestra web, www.miele.es, para obtener información sobre la resolución de problemas y las piezas de repuesto de Miele.

Contacto en caso de anomalías

En caso de anomalías que no puedan solucionarse, contactar con un distribuidor Miele o con el Servicio Posventa de Miele.

Es posible concertar una cita con el Servicio Posventa a través de nuestra página web.

Al final de este documento se indica el número de teléfono del Servicio Posventa de Miele.

El Servicio técnico necesitará saber la denominación del aparato y el número de fabricación (fab./SN/n°). Ambos datos aparecen reflejados en la placa de características.

La placa de características se encuentra en el interior del aparato.

Base de datos EPREL

Desde el 1 de marzo de 2021 se puede encontrar información acerca del etiquetado energético y de los requisitos de diseño ecológico en la base de datos de productos europea (EPREL). Se puede acceder a ella a través de este enlace: https://eprel.ec.europa.eu/. Se debe introducir la denominación del aparato.

El nombre del modelo se encuentra en la placa de características dentro del aparato de frío o, según el modelo, en el modo Ajustes en el apartado Información ℹ.

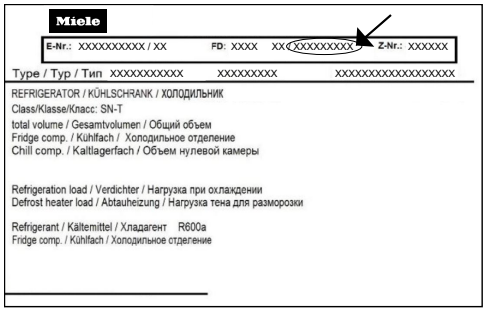

Garantía

La duración de la garantía es de 3 años.

Ver toda la información en las condiciones de la garantía incluidas en el suministro.

Por la presente, Miele declara que frigorífico cumple con los requisitos de la directiva europea 2014/53/EU.

Es posible consultar el texto completo de la declaración de conformidad europea en el siguiente link:

- productos, descarga, en www.miele.es
- Servicio técnico, solicitar información, instrucciones de manejo, en https://miele.es/manuales-125 especificando el nombre del producto o el número de serie

Banda de frecuencia del módulo WiFi	2,4000 GHz–2,4835 GHz
Potencia de transmisión máxima del módulo WiFi	< 100 mW

Derechos de propiedad intelectual y licencias

Para el manejo y control del aparato, Miele hace uso de software propio o ajeno no sujeto a una licencia de código abierto. Dicho software o componentes de software están protegidos por derechos de autor. Deben respetarse los derechos de autor tanto de Miele como de terceros.

Además, el presente aparato incluye componentes de software cuya distribución está sujeta a condiciones de licencia de código abierto. Puede consultar los componentes de código abierto incluidos, junto con los avisos de derechos de autor correspondientes, copias de las respectivas condiciones de licencia válidas y, en caso necesario, información adicional, en el documento «Open Source Information and Licenses». Las regulaciones de responsabilidad y garantía de las condiciones de licencia de código abierto allí recogidas son aplicables únicamente en relación con los respectivos propietarios de los derechos.

En particular, el aparato contiene componentes de software protegidos por licencias de propiedad de derechos, de conformidad con la Licencia Pública General de GNU, versión 2, o la Licencia Pública General Reducida de GNU, versión 2.1. Miele pone a su disposición o a la de terceros, durante un período de tiempo de al menos tres años tras la compra o envío del aparato, una copia de lectura mecánica del código fuente de los componentes de código abierto contenidos en el aparato cuya licencia está sujeta a la Licencia Pública de GNU, versión 2, o a la Licencia Pública Reducida de GNU, versión 2.1, en soporte informático (CD-ROM, DVD o memoria USB). Para obtener dicho código fuente, contacte con nosotros indicando el nombre del producto, el número de serie y los datos de compra por correo electrónico (info@miele.com) o bien en la siguiente dirección postal:

Miele & Cie. KG
Open Source
GTZ/TIM
Carl-Miele-Straße 29
33332 Gütersloh

Le advertimos de la garantía limitada a favor del propietario de los derechos, de conformidad con los términos de la Licencia Pública General de GNU, versión 2, y la Licencia Pública General Reducida de GNU, versión 2.1:

This program is distributed in the hope that it will be useful, but WITHOUT ANY WARRANTY, without even the implied warranty of MERCHANTABILITY of FITNESS FOR A PARTICULAR PURPOSE. See the GNU General Public License and GNU Lesser General Public License for more details.

Miele S.A.U.
Avda. Bruselas, 31
28108 Alcobendas (Madrid)
Internet: www.miele.es
Servicio Posventa: miele.es/service

Atención al consumidor
Teléfono: 916 232 000
E-mail: contact@miele-support.es

Atención al Distribuidor
Teléfono: 916 232 033

Servicios concertados en todas las capitales y poblaciones importantes.

Chile
Casa Vita SpA
Av. Nueva Costanera 4055
Vitacura
Santiago de Chile
Tel.: (+56) 22 957 00 00
Internet: www.miele.cl
E-Mail: info@mielepartnerchile.cl

Alemania
Dirección del fabricante
Miele & Cie. KG
Carl-Miele-Straße 29
33332 Gütersloh

Miele

K 2601 Vi, K 2602 Vi, K 2611 Vi, K 2612 Vi, K 2801 Vi, K 2802 Vi, K 2811 Vi, K 2812 Vi, K 2901 Vi, K 2902 Vi, K 2911 Vi, K 2912 Vi

CL, ES-es

M.-Nr. 11 548 500 / 01