Miele

Schéma d'implantation Repasseuse professionnelle (chauffage gaz) PRI318 G PRI418 G PRI421 G

Veuillez **impérativement** lire le mode d'emploi avant d'installer et de mettre en service cet appareil. Vous vous protégerez et éviterez ainsi de détériorer votre matériel.

fr-FR

M.-Nr. 11 470 370

Consignes d'installation 5
Conditions d'installation 5
Conditions de fonctionnement 5
Fixation au sol 5
Raccordement électrique 5
Raccordement au gaz 6
Conduit d'évacuation des gaz brûlés 7
Longueur et diamètre de conduit 7
Détermination de la longueur totale et du diamètre des conduits 7
Longueurs de tuyaux de rechange 8
Longueurs totales de tuyau admissibles 9
Exigences sur la conduite d'évacuation 9
Précautions particulières en cas d'odeur de gaz 9
1. A quoi faut-il prêter attention avant la mise en service 10
Lieu d'installation 10
Directives pour la Suisse 11
Débit nécessaire 12
Gaz naturel 12
Gaz liquide 12
Evacuations des gaz brûlés 13
Exceptions 13
Sections de conduite d'arrivée d'air et d'évacuation 14
Table des valeurs de gaz brûlés 14
Orifice d'aération de la pièce pour l'aspiration du lieu d'installation 14
2. A quoi faut-il prêter attention lors de la mise en service 15
Consignes de raccordement et de modification 16

PRI318 G (chauffage gaz) 19
Dimensions 19
Installation 20
Installation 21
Caractéristiques techniques 22
Variantes de tension/ caractéristiques électriques 22
Raccordement au gaz 22
Évacuation d’air 22
Dimensions/Poids 23
Données d'émission 23
Fixation au sol 23

PRI418 G (chauffage gaz) 24
Dimensions 24
Installation 25
Installation 26
Caractéristiques techniques 27
Variantes de tension/ caractéristiques électriques 27
Raccordement au gaz 27
Évacuation d’air 27
Dimensions/Poids 28
Données d'émission 28
Fixation au sol 28

Table des matières

PRI421 G (chauffage gaz) 29
Dimensions 29
Installation 30
Installation 31
Caractéristiques techniques 32
Variantes de tension/ caractéristiques électriques 32
Raccordement au gaz 32
Évacuation d’air 32
Dimensions/Poids 33
Données d'émission 33
Fixation au sol 33

Conditions d'installation

La repasseuse ne doit être installée et mise en service que par le service après-vente ou le personnel dûment formé d'un revendeur agréé par la marque.

▶ La repasseuse doit être installée selon les règles et les normes en vigueur. Par ailleurs, les directives du fournisseur d'énergie local doivent être respectées.

▶ Utilisez uniquement la repasseuse dans des pièces suffisamment aérées et non exposées au gel.

Conditions de fonctionnement

Les conditions de fonctionnement prévues par les normes DIN 60204 et EN 60204-1 doivent s'appliquer.

- Température ambiante : +5 °C à +40 °C
- Humidité de l'air : 10 % à 85 %
- Si la température ambiante est de +21 °C, l'humidité relative de l'air doit être de 70 % maximum.
- Hauteur d'installation maximale au-dessus du niveau de la mer : 1000 m

⚠ La repasseuse ne doit pas être utilisée dans la même pièce qu'une machine de nettoyage travaillant aux solvants PER ou HCFC.
Les vapeurs peuvent se transformer en acide chlorhydrique s'il y a des étincelles au niveau du moteur de collecteur. Cela pourrait avoir des effets nocifs sur la santé.
Veillez à ce que l'aération de la pièce d'installation soit suffisante au cours du fonctionnement de la repasseuse.

Fixation au sol

Une fixation au sol est nécessaire pour cette repasseuse.

Après son installation, la repasseuse doit être fixée au sol à l'aide des goujons et des vis fournis à la livraison.

Le matériel de fixation fourni est prévu pour une fixation par goujons sur le sol en béton. Si d'autres constructions au sol sont présentes sur le lieu d'installation, il faut commander séparément le matériel de fixation.

Raccordement électrique

Le branchement électrique doit être réalisé par un électricien formé et habilité qui est entièrement responsable du respect des normes et des directives d'installation électrique en vigueur.

Le raccordement électrique et le schéma électrique se trouvent derrière le cache du montant droit.

Consignes d'installation

La tension électrique requise, la consommation de puissance et les indications pour la protection externe par fusibles sont indiquées sur la plaque signalétique de la repasseuse.
En cas de raccordement à une tension électrique différente de celle indiquée sur la plaque signalétique, il peut se produire des dysfonctionnements ou une défaillance de la repasseuse.
Vérifiez que les valeurs de tension du réseau coïncident avec les indications de tension figurant sur la plaque signalétique, avant de raccorder la repasseuse au réseau électrique.

L'équipement électrique de la repasseuse est conforme aux normes CEI 61000-3-12, CEI/EN 60335-1, CEI/EN 60335-2-44, EN ISO 10472-1 et EN ISO 10472-5.

Si les conditions du réseau sont défavorables, l'appareil peut entraîner des variations de tension perturbatrices. Si l'impédance de réseau au point de raccordement vers le réseau public est supérieure à 0,265 Ohm, il faudra le cas échéant recourir à des mesures supplémentaires avant que l'appareil puisse être utilisé de manière adéquate et satisfaisante sur ce raccord. L'impédance peut être consultée auprès de la compagnie distributrice d'électricité.

Si un raccordement fixe est prévu, il est nécessaire d'installer un dispositif de disjonction phase et neutre côté installation. Ce dispositif peut être constitué d'un interrupteur à ouverture de contact de plus de 3 mm. Il peut s'agir d'un disjoncteur automatique, de fusibles ou de contacteurs (conformes à la norme (CEI/EN 60947).

La prise ou le dispositif de sectionnement doivent toujours être accessibles.

Lorsque l'appareil est débranché, le dispositif de sectionnement doit pouvoir être verrouillé ou le point de sectionnement surveillé.

Installez, selon les directives locales, un disjoncteur différentiel (RCD) de type A.

Raccordement au gaz

Le raccordement au gaz doit être effectué uniquement par un installateur agréé par le distributeur de gaz dans le respect des normes en vigueur. Les directives du distributeur de gaz local doivent également être respectées.
Les interventions doivent être effectuées exclusivement par un technicien qualifié dans le respect des consignes de sécurité en vigueur. Avant toute intervention de maintenance, débranchez impérativement l'appareil du réseau de gaz.

Respectez les consignes d'installation pour le raccordement au gaz.

Le chauffage gaz est réglé à l'usine suivant les indications concernant le raccordement gaz figurant sur la machine (voir autocollant à l'arrière de la machine).

En cas de changement de famille de gaz, il faut demander au service après-vente Miele un jeu d'adaptation correspondant. Indiquez pour ce faire le nom du produit et le numéro de la machine, ainsi que la famille de gaz, le groupe de gaz, la pression de raccordement au gaz et le pays d'installation.

⚠ Danger en cas de travaux de maintenance non conformes.
Des travaux d'entretien non conformes peuvent entraîner des dommages matériels importants ou de graves blessures pouvant mettre la vie en danger.
N'effectuez jamais par vous-même de réparations sur des appareils fonctionnant au gaz.
En cas de besoin, adressez-vous sans attendre au service après-vente Miele ou à un revendeur agréé.

Conduit d'évacuation des gaz brûlés

Le raccord du conduit d'évacuation des gaz brûlés se trouve à l'arrière de la repasseuse (∅ 120 mm), près du montant droit.

Respectez les consignes d'installation.

Les ouvertures de ventilation doivent être non refermables ou il faut s'assurer d'une autre façon que lors du fonctionnement de l'appareil, une quantité d'air suffisante sera acheminée.

Longueur et diamètre de conduit

Détermination de la longueur totale et du diamètre des conduits

De plus, il faut décider avant la réalisation s'il faut installer une conduite en tuyau flexible ou en tuyau en tôle avec une section ronde ou carrée.

Conseil : Posez la conduite aussi court que possible. Évitez autant que possible les conduites avec angle droit, car cela réduit le débit d'air.

Veillez à toujours assurer une ventilation suffisante de la pièce d'installation pendant le fonctionnement (par ex. par des ouvertures de ventilation non obturables).

⚠ Risque d'incendie par air chaud.
L'air chaud peut enflammer les conduits d'évacuation d'air en matériau non résistant à la chaleur.
Utilisez uniquement un matériau résistant à la chaleur pour le conduit d'évacuation d'air.

Modèle	Température maximale de l'air évacué (env.)*
PRI318 G	133 °C
PRI418 G	135 °C
PRI421 G	130 °C

* Données des schémas test

Il faut prévoir une évacuation de l'eau condensée sur la zone la plus profonde pour les conduites d'évacuation montantes. L'eau condensée doit être évacuée via un bac à eau ou via une vidange au sol.

Si plusieurs machines sont raccordées à un système d'évacuation (conduit collecteur), un dispositif de protection anti-retour doit être installé pour chaque appareil.

Conseil : Pour faciliter le nettoyage ultérieur de la conduite, il faut installer des trappes de nettoyage sur les coudes.

Consignes d'installation

⚠ Risque d'incendie provoqué par des dépôts de peluches.
Dans les conduites d'évacuation, des dépôts de peluches peuvent s'enflammer par l'air d'évacuation chaud.
Enlevez régulièrement les dépôts de peluches des conduits d'évacuation et de la sortie à l'air libre.

Longueurs de tuyaux de rechange

Forme du coude		Longueurs de tuyaux de rechange PRI318/418/421 G (chauffé au gaz)
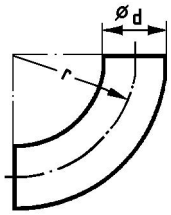	Coude à 90° r = 2 d	1,5 m
	Coude à 45° r = 2 d	0,85 m
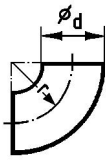	Coude à 90° r = d	2,55 m
	Coude à 45° r = d	1,4 m
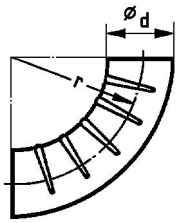	Coude avec plis de 90° r = 2 d	2,0 m
	Coude avec plis de 45° r = 2 d	
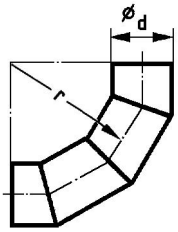	Coude à segment 90° (3 cordons de soudure) r = 2 d	1,25 m
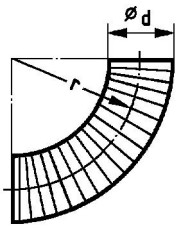	Coude 90° en tuyau flexible r = 2 d r = 4 d	 0,9 m 1,2 m
	Coude 45° en tuyau flexible r = 2 d r = 4 d	 0,6 m 0,75 m

Longueurs totales de tuyau admissibles

Diamètre intérieur minimum des tuyau en tôle	Longueur de conduite totale maximale admissible de l'évacuation d'air
	PRI318/418/421 G (chauffé au gaz)
70 mm	
80 mm	
90 mm	
100 mm	
110 mm	
120 mm	10 m
130 mm	14,5 m
150 mm	30 m
180 mm	75,5 m
200 mm	

Exigences sur la conduite d'évacuation

Remarques importantes concernant la conception de la conduite d'évacuation :

- Lors du raccordement du conduit d'évacuation sur les raccords d'évacuation d'une machine, il faut veiller à un très bon raccordement et à une parfaite étanchéité à l'air.
- Le conduit d'évacuation ne doit pas être posé dans une cheminée avec foyer gaz, charbon ou fuel.
- Évacuez l'air humide et chaud directement à l'air libre par le plus court chemin ou dans un conduit d'aération approprié.
- Posez le conduit d'évacuation de la façon la plus favorable possible pour faciliter le flux d'air (peu de coudes, conduites courtes, raccords de bonne qualité et parfaitement étanches à l'air). Les filtres et les clapets ne doivent pas être intégrés dans les conduits d'évacuation.
- Protégez l'extrémité du conduit d'évacuation sortant à l'air libre des intempéries, par ex. par un coude de 90° orienté vers le bas.

Précautions particulières en cas d'odeur de gaz

- Éteignez immédiatement toute flamme nue et les cigarettes.
- Ne pas effectuer d'actions produisant des étincelles électriques : ne plus utiliser d'interrupteurs séparés, des commutateurs d'appareils ou des sonnettes. Ne retirer aucune fiche de la prise de courant. Ne pas utiliser de téléphone ou de téléphone portable.
- Ouvrir immédiatement toutes les fenêtres et portes et laisser le passage libre.
- Fermer les robinets d'arrêt des conduites de gaz.
- Ne jamais entrer dans des pièces en allumant la lumière, dans lesquelles on sent une odeur de gaz.
- N'allumer pas d'allumettes ou de briquets.
- Contacter la compagnie de gaz concernée.

Avant de terminer les travaux lors de la mise en service, de la maintenance, du montage et de la réparation, il faut vérifier l'étanchéité de tous les composants conducteurs de gaz, du robinet d'arrêt manuel à l'injecteur du brûleur.

Il faut respecter impérativement les raccords de mesure sur la vanne de gaz et sur le brûleur. Il faut procéder à la vérification sur les brûleurs ouverts et éteints.

Les principales règles techniques relatives aux installations de gaz ainsi que les règlements d'urbanisme, les règlements de lutte contre l'incendie nationaux et régionaux ainsi que les prescriptions des compagnies de gaz compétentes doivent être respectés lors de l'installation.
Lors de l'établissement des plans d'une installation à chauffage gaz de se mettre en rapport rapidement avec la compagnie distributrice de gaz et la société de ramonage compétente.

1. A quoi faut-il prêter attention avant la mise en service

Merci de bien vouloir saisir lors de la commande de machines chauffées aux gaz, la famille de gaz disponible sur le lieu d'installation, le groupe de gaz et la pression de raccordement.

Lieu d'installation

Les machines chauffées au gaz ne doivent **pas** être utilisée dans la même pièce qu'une machine de nettoyage travaillant aux solvants PER ou HCFC. Lors de la combustion, les vapeurs des solvants se décomposent en acide chlorhydrique qui peut endommager le linge et l'appareil. Lorsque les appareils sont installés dans des pièces séparées, il ne doit pas y avoir d'échange d'air.

Les pièces où sont installés des foyers, doivent être suffisamment ventilées. Il faut considérer tout appareil chauffé au gaz comme foyer (indépendamment du débit de gaz).

En cas d'installation de machines Miele à chauffage au gaz liquéfié en sous-sol, le propriétaire de l'installation doit respecter les règlements techniques pour gaz liquéfié en vigueur, en ce qui concerne les dispositifs d'aération nécessaires.

La ventilation de la pièce est optimale, si en cas de propagation d'incendie sur tous les foyers aucune dépression ne se produit, même si leurs gaz brûlés sont aspirés mécaniquement. Pour ce faire, vérifier qu'une combustion parfaite du gaz et qu'une évacuation complète des gaz brûlés s'effectue.

Les orifices d'entrée et de sortie d'air doivent rester dégagés.

⚠ Avant de terminer les travaux lors de la mise en service, de la maintenance, du montage et de la réparation, il faut vérifier l'étanchéité de tous les composants conducteurs de gaz, du robinet d'arrêt manuel au buse de brûleur.
Des fuites de gaz peuvent survenir à des endroits non étanches.
Il faut respecter impérativement les raccords de mesure sur la vanne de gaz.
Il faut procéder à la vérification aussi bien sur les brûleurs ouverts qu'éteints.

▶ Il est conseillé d'installer une vanne de fermeture thermique sur site.

▶ Si des appareils chauffés au gaz sont généralement accessible, il faut alors vérifier en plus si un contrôleur de circulation de gaz doit être installé.

Directives pour la Suisse

Lors de l'installation, veillez aux directives suivantes :

- Directives sur le gaz SVGW (Suisse) G1 (2002)
- Directive CFST N 1942 : gaz liquéfié, partie 2 (CFST : Commission fédérale de coordination pour la sécurité du travail)
- Directives des associations des établissements cantonaux d'assurance incendie (AEAI)

Consignes d'installation

Débit nécessaire

Type de machine	Charge calorifique nominale (Hi)	Gaz naturel (LL)	Gaz naturel (E)	Gaz liquide
PRI318	22 kW	2,71 m^3/h	2,33 m^3/h	1,74 kg/h
PRI418	28 kW	3,44 m^3/h	2,97 m^3/h	2,21 kg/h
PRI421	30 kW	3,69 m^3/h	3,18 m^3/h	2,37 kg/h

Les puissances calorifiques suivantes sont prises pour base pour calculer la puissance de raccordement :

- Gaz naturel LL (G 25) : 29,25 MJ/m^3 (Hi)
- Gaz naturel E (G 20) : 34,02 MJ/m^3 (Hi)
- Gaz liquéfié (G 30) : 45,65 MJ/m^3 (Hi)

Gaz naturel

Gaz naturel	Longueur de la conduite de gaz						
	3 m	5 m	10 m	20 m	30 m	50 m	100 m
Largeur brute	Débit maximal						
¾" (20 mm)	4,7 m^3/h	3,7 m^3/h	2,6 m^3/h	1,6 m^3/h	1,1 m^3/h	0,7 m^3/h	0,3 m^3/h
1" (25 mm)	8,6 m^3/h	6,9 m^3/h	4,8 m^3/h	3,1 m^3/h	2,4 m^3/h	1,9 m^3/h	0,9 m^3/h
1 ¼" (32 mm)	16,0 m^3/h	12,4 m^3/h	8,7 m^3/h	6,2 m^3/h	5,0 m^3/h	3,8 m^3/h	2,4 m^3/h
1 ½" (40 mm)	26,5 m^3/h	20,5 m^3/h	14,5 m^3/h	10,3 m^3/h	8,4 m^3/h	6,5 m^3/h	4,0 m^3/h
2" (50 mm)	60,0 m^3/h	47,0 m^3/h	33,0 m^3/h	23,0 m^3/h	19,0 m^3/h	15,0 m^3/h	10,0 m^3/h

Gaz liquide

Gaz liquide	Longueur de la conduite de gaz						
		5 m	10 m	20 m		50 m	
Largeur brute	Débit maximal						
10 mm		1,3 kg/h	1,0 kg/h	-		-	
12 mm		2,0 kg/h	1,5 kg/h	1,0 kg/h		-	
16 mm		4,0 kg/h	3,0 kg/h	2,0 kg/h		1,5 kg/h	
22 mm		9,0 kg/h	6,5 kg/h	4,5 kg/h		3,0 kg/h	
27 mm		-	12,0 kg/h	8,0 kg/h		5,0 kg/h	

Evacuations des gaz brûlés

Les repasseuses chauffées au gaz sont des foyers de gaz sans anti-refouleur de type B_{22} avec moteur de ventilation derrière le chauffage.

- Le mélange d'air-gaz brûlés des repasseuses chauffées au gaz doivent être évacué dans l'air extérieur par le biais d'une cheminée appropriée et d'un toit.
- Les évacuations des gaz brûlés/ de l'air doivent être aussi courtes que possible et dégagées vers une cheminée d'évacuation.
- Seuls les matériaux résistants à la chaleur et à l'encrassement peuvent être utilisés.
- Il faut prévoir une évacuation de l'eau condensée sur la zone la plus profonde de la conduite d'évacuation des gaz brûlés/ de l'air. L'eau condensée doit être évacuée via un bac à eau ou via une vidange au sol prévue à l'emplacement correspondant. Il ne faut pas installer de filtres et de clapets. La conduite d'évacuation d'air/ de gaz brûlés doit être étanche à la pression.

Voir pour ce faire : Directive pour l'homologation des circuits d'évacuation des gaz brûlés pour les gaz brûlés à basses températures (Institut de génie civil, Berlin).

Exceptions

1. S'il n'est pas possible de réaliser une évacuation individuelle, il faut alors vérifier lors de l'utilisation de plusieurs conduits d'air/ gaz brûlés à ce que lors du fonctionnement d'un appareil, le mélange air/ gaz brûlés via l'évacuation de l'air de l'autre appareil ne puisse pas parvenir dans le lieu d'installation. Les dimensions appropriées sont, par exemple, les déflecteurs et une combinaison techniquement avantageuse de l'écoulement. Aucune surpression ne doit se produire dans les conduites de gaz d'échappement / d'air des appareils non utilisés. Les appareils avec ou sans moteurs de ventilation ne peuvent pas être raccordées à une cheminée d'évacuation.
2. Le mélange air/ gaz brûlé peut être exceptionnellement évacué par la paroi extérieure (selon § 38 section 4 , ligne 3 MBO). Il ne faut cependant pas qu'il y ait de danger ni de nuisance pour l'environnement.
3. En cas d'utilisation d'un collecteur, les différents conduits d'évacuation d'air des appareils doivent être introduits latéralement dans le collecteur commun d'une manière qui soit favorable du point de vue du débit. La section de la cheminée d'évacuation ne doit pas être inférieure à la section du conduit collecteur. Le conduit collecteur doit être le plus court possible et installé en montant vers la cheminée d'évacuation. Il faut prévoir une évacuation de l'eau condensée sur la zone la plus profonde. L'eau condensée doit être évacuée comme décrit ci-dessus.

Pour toutes les exceptions, notamment lors de l'installation d'un conduit collecteur, il faut demander une autorisation spéciale à la société de ramonage compétente.

Consignes d'installation

Sections de conduite d'arrivée d'air et d'évacuation

Modèle	Sections des raccords d'évacuation
PRI 318/418/421 Gaz	113 cm^2

Table des valeurs de gaz brûlés

	PRI318	PRI418	PRI421
Débit massique gaz brûlés*	160 g/s	101 g/s	122 g/s
Température*	120 °C	130 °C	130 °C
Taux de CO_2*	0,6 %	1,0 %	1,0 %
Puissance d'aspiration**	530 m^3/h	530 m^3/h	530 m^3/h
Contre-pression maximale admissible	200 Pa	200 Pa	200 Pa

* Valeur d'exemple
** Pour contre-pression de 0 mbar

Orifice d'aération de la pièce pour l'aspiration du lieu d'installation

La cote minimale pour l'orifice d'aération dépend de la section du tuyau d'évacuation d'air.

Tuyau d'évacuation d'air			Cote minimale pour l'orifice d'aération		
⦸	▭↕	A	A	⦸	▭↕
100 mm	-	79 cm^2	237 cm^2	175 mm	155 mm
-	100 mm	100 cm^2	300 cm^2	200 mm	175 mm
120 mm	-	113 cm^2	339 cm^2	210 mm	185 mm
-	120 mm	144 cm^2	432 cm^2	235 mm	210 mm
150 mm	-	177 cm^2	531 cm^2	260 mm	230 mm
-	150 mm	225 cm^2	675 cm^2	295 mm	260 mm
180 mm	-	254 cm^2	762 cm^2	315 mm	280 mm
-	180 mm	324 cm^2	972 cm^2	355 mm	315 mm
200 mm	-	314 cm^2	942 cm^2	350 mm	310 mm
-	200 mm	400 cm^2	1200 cm^2	395 mm	350 mm
220 mm	-	380 cm^2	1140 cm^2	381 mm	377 mm
-	220 mm	484 cm^2	1452 cm^2	430 mm	382 mm
250 mm	-	491 cm^2	1473 cm^2	435 mm	385 mm
-	250 mm	625 cm^2	1875 cm^2	490 mm	435 mm
300 mm	-	707 cm^2	2121 cm^2	520 mm	460 mm
-	300 mm	900 cm^2	2700 cm^2	590 mm	520 mm

2. A quoi faut-il prêter attention lors de la mise en service

Vérifiez si au chapitre « 1. A quoi faut-il prêter attention avant la mise en service » les points présentés ont été pris en compte. Il faut impérativement respecter l'ordre suivant lors de la mise en service ou la modification :

1. Mesurez la pression de raccordement. La pression de raccordement doit être dans les plages présentées conformément à la norme EN 437 (voir chapitre « Pays et catégorie »).
2. Demandez la famille de gaz disponible, le groupe de gaz et la pression de raccordement à la compagnie distributrice de gaz compétente et comparez les données avec les valeurs indiquées sur l'appareil (voir étiquette au dos de l'appareil).
3. Vérifiez la pression de buse réglée selon les chapitres « Pays de destination et catégorie », « Valeurs de réglage pour le gaz naturel » ou « Valeurs de réglage pour le gaz liquide » et corrigez si nécessaire la pression de buse.
4. Si la famille de gaz, le groupe de gaz ou la pression de raccordement diffèrent, il faut les modifier selon les indications trouvées au chapitre „Consignes de raccordement et de modification“ et remplacer l'étiquette située au dos de la machine.

   Réglez la pression de l'injecteur sur le régulateur gaz de la machine (voir chapitre « Valeurs de réglage pour le gaz naturel » ou « Valeurs de réglage pour le gaz liquide »).

   En cas de changement de famille de gaz, il faut demander au service après-vente Miele un jeu d'adaptation correspondant. Indiquez pour ce faire le nom du produit et le numéro de la machine, ainsi que la famille de gaz, le groupe de gaz, la pression de raccordement au gaz et le pays d'installation.
5. Activez tous les organes de gaz disponibles, y compris ceux de l'appareil installé.

Consignes d'installation

Consignes de raccordement et de modification

Les travaux de raccordement et de modification peuvent exclusivement être réalisés par un personnel formé ou un revendeur agréé.

Les repasseuses chauffées au gaz de Miele sont réglées à l'usine conformément aux indications de gaz qui se trouvent au dos de l'appareil.

Flexible du gaz

Pour raccorder l'appareil au gaz, il faut utiliser un tuyau métallique ondulé en acier inoxydable selon DIN 3384. Il est également possible d'utiliser un tuyau flexible selon DIN EN 16617 avec raccords selon DIN 3384. Lors du choix du tuyau, le débit requis doit être pris en compte. En outre, les réglementations nationales en vigueur doivent être respectées.

Raccord principal

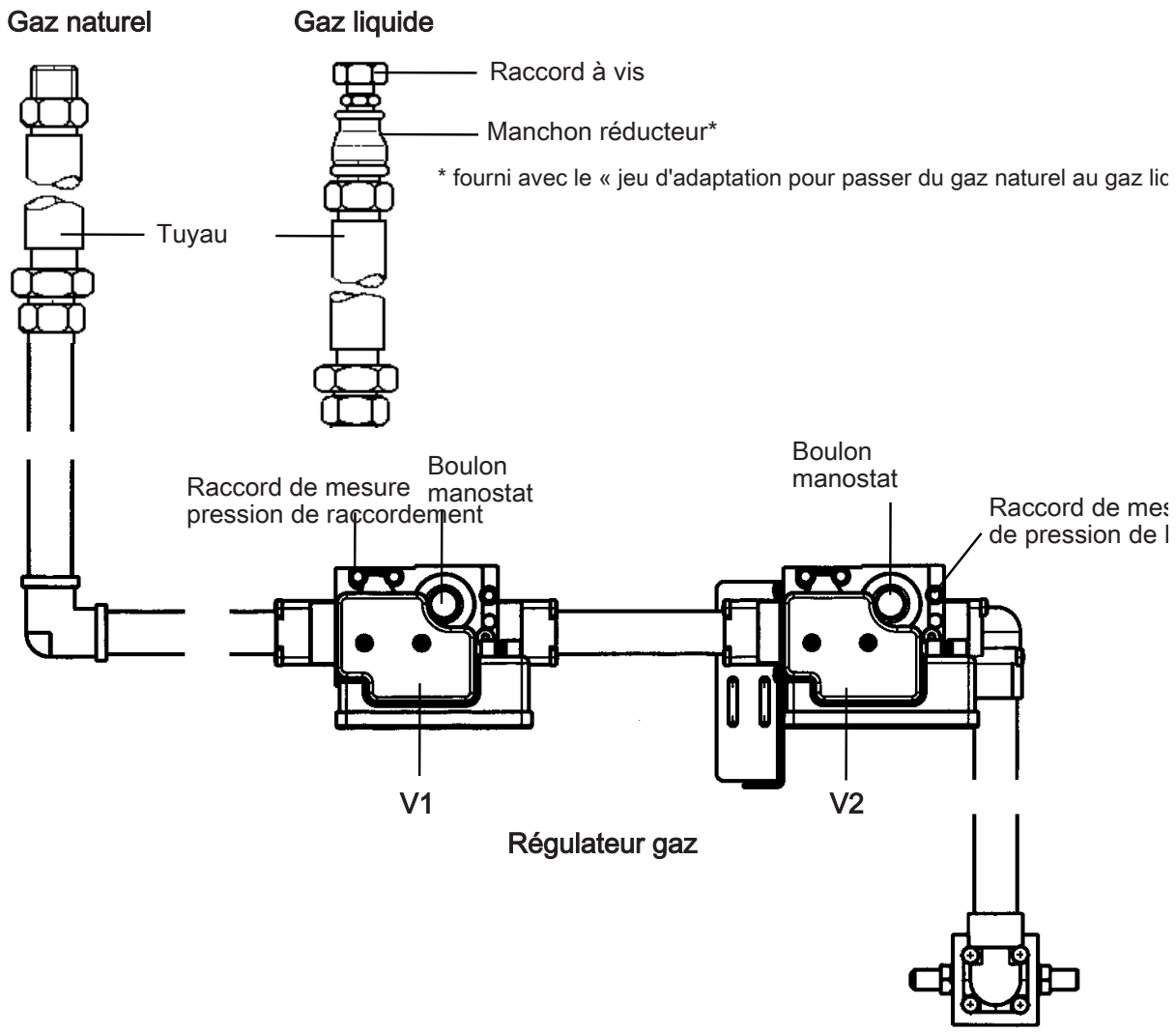

Vérifier et régler le régulateur de gaz

- Retirez les vis borgnes sur les manostats.
- Desserrez les vis d'obturation sur le raccord de mesure.
- Réalisez la mesure.
- Resserrez les vis d'obturation après la mesure.
- Contrôlez la pression de raccordement du régulateur de gaz **V1** (voir chapitre « Pression de raccordement et catégorie »).
- Tournez au maximum le régulateur de pression de la vanne de régulation de gaz **V1**.
- Réglez la pression de l'injecteur sur la vanne de régulation de gaz **V2** selon les réglages suivants pour le gaz naturel ou le gaz liquide.

Régler le brûleur

Les diamètres respectifs des buses et des tôles sont indiqués dans les tableaux suivants avec les valeurs de réglage.

Les buses et les tôles sont inclus dans le jeu d'adaptation du gaz naturel au gaz liquide.

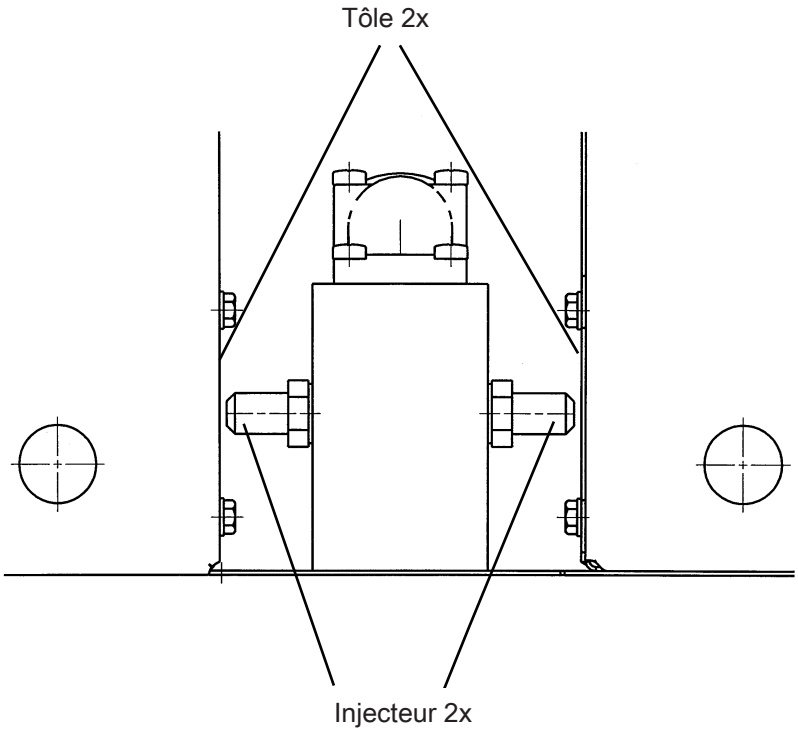

- Remplacez les 2 injecteurs.
- Remplacez les 2 tôles.

⚠ Risque de fuite de gaz.
Les conduites de gaz et les raccords peuvent devenir non étanches après des travaux de raccordement et de réglage.
A l'issue des travaux de raccordement, de réglage et de modification, il faut vérifier l'étanchéité à l'arrêt et en fonctionnement des conduites de gaz, de tous les raccords (même ceux des injecteurs) et les vis d'obturation sur les raccords de mesure.

Consignes d'installation

Pression de raccordement et catégorie

Les repasseuses chauffées au gaz sont autorisées pour les pays, pressions de raccordement et catégories suivants :

Pays	Catégorie	Pression de raccordement (gaz naturel) DIN EN 437			Pression de raccordement (gaz liquéfié) DIN EN 437		
		p_n	p_{min}	p_{max}	p_n	p_{min}	p_{max}
France (FR)	$^{II}2Er3+$	20 mbar	17 mbar	25 mbar (Es)	29 mbar	20 mbar	35 mbar (B)
		25 mbar	20 mbar	30 mbar (Ei)	37 mbar	25 mbar	45 mbar (P)
Luxemburg (LU)	$^{II}2E3B/P$	20 mbar	17 mbar	25 mbar (Es)	29 mbar	25 mbar	35 mbar
					50 mbar	42,5 mbar	57,5 mbar
Suisse (CH)	$^{II}2H3B/P$	20 mbar	17 mbar	25 mbar	50 mbar	42,5 mbar	57,5 mbar
België (BE)	$^{II}2E(R)B$ en $^{I}3+$	20 mbar	17 mbar	25 mbar (Es)	29 mbar	20 mbar	35 mbar (B)
		25 mbar	20 mbar	30 mbar (Ei)	37 mbar	25 mbar	45 mbar (P)

Informez la Compagnie distributrice de gaz lorsque la pression de raccordement est inférieure à 15 mbar en gaz naturel.

Réglages en gaz naturel

Modèle	Charge (Hi)	Diamètre injecteurs	Tôle Ø	Pression injecteurs	
				E, H	LL, L
PRI318	22 kW	2 x 3,0 mm	30 mm	8,6 mbar	12,8 mbar
PRI418	28 kW	2 x 3,5 mm	35 mm	7,5 mbar	11,2 mbar
PRI421	30 kW	2 x 3,5 mm	35 mm	8,6 mbar	12,8 mbar

Valeurs de réglage pour gaz liquéfié 3 B/P (30/50 mbar)

Modèle	Charge (Hi)	Diamètre injecteurs	Tôle Ø	Pression injecteurs
PRI318	22 kW	2 x 1,7 mm	25 mm	29 mbar
PRI418	28 kW	2 x 1,95 mm	30 mm	28,5 mbar
PRI421	30 kW	2 x 2,05 mm	30 mm	27 mbar

Valeurs de réglage pour gaz liquéfié 3+ (sans régulateur)

Modèle	Charge (Hi)	Diamètre injecteurs	Tôle Ø	Pression injecteurs
PRI318	22 kW	2 x 1,7 mm	25 mm	Bloquer le régulateur
PRI418	28 kW	2 x 1,95 mm	30 mm	
PRI421	30 kW	2 x 2,05 mm	30 mm	

Dimensions

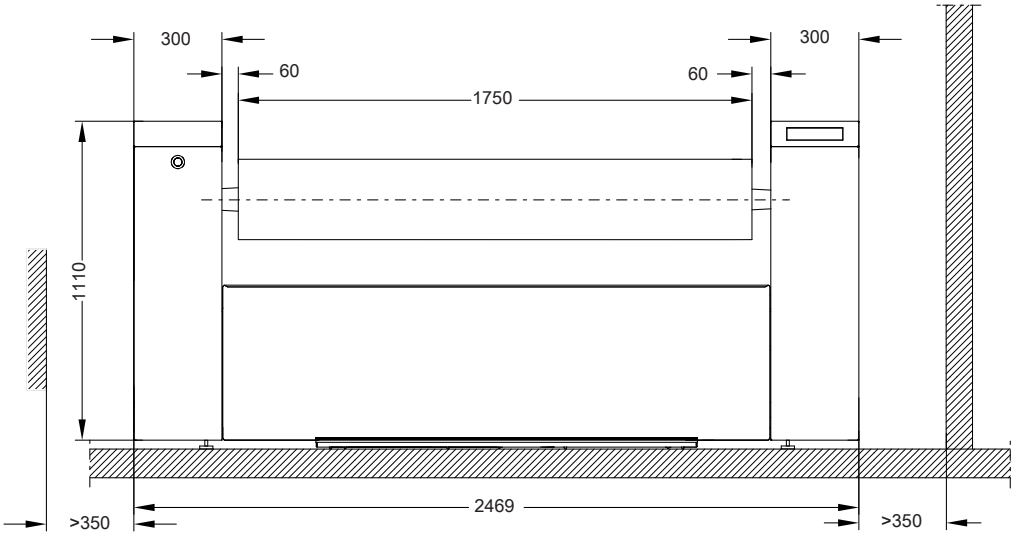

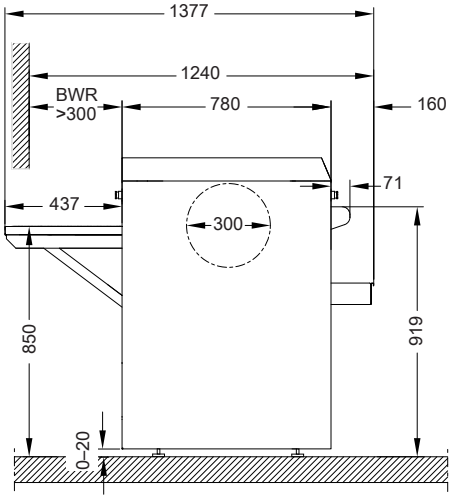

Dimensions en millimètres

BWR Kit de montage retour avant du linge
Equipement en option pour enlever le linge de l'avant après le repassage.

Installation

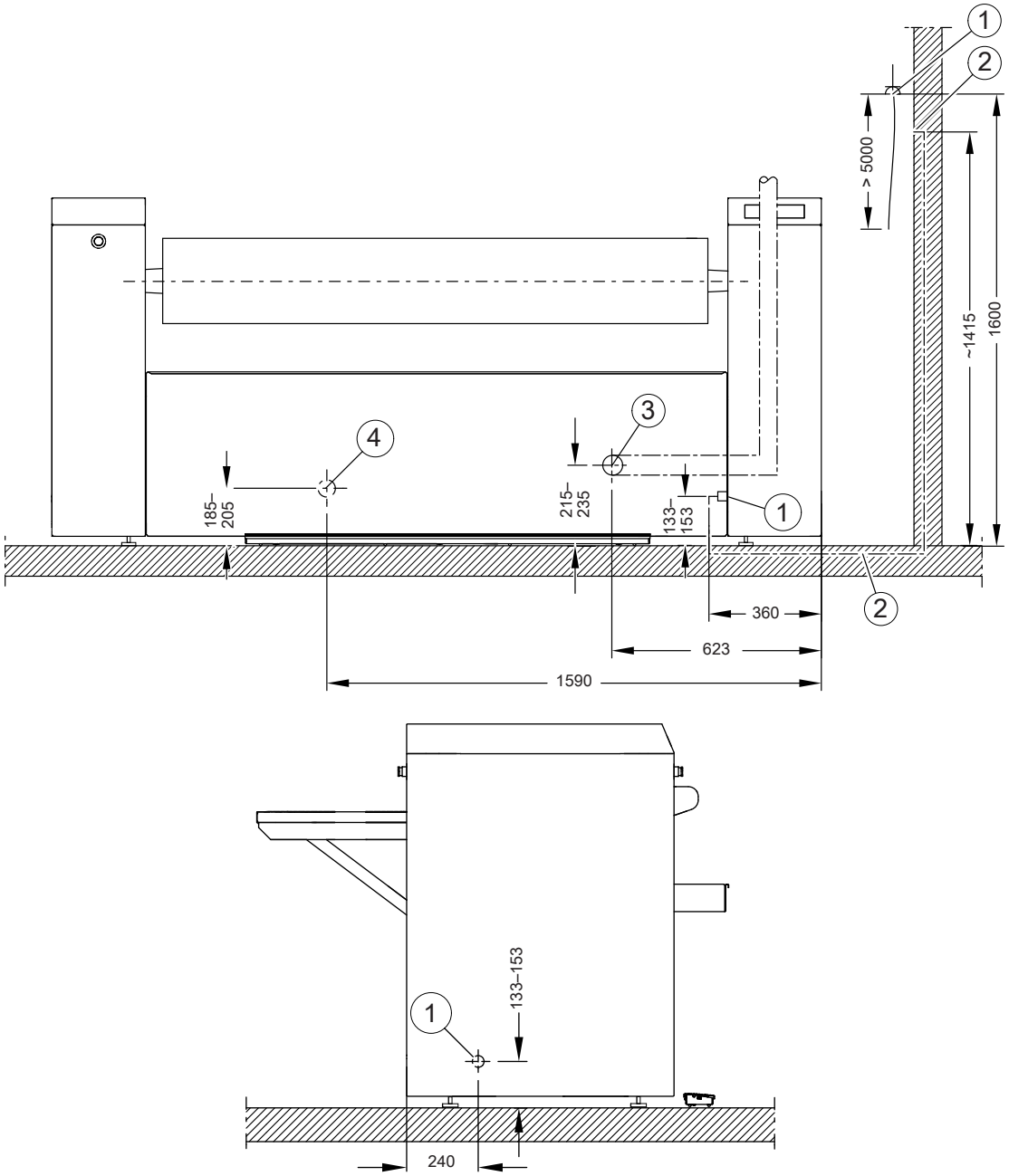

Dimensions en millimètres

① Raccordement électrique

② Gaine pour câbles électriques
pour la pose de câble de raccordement électrique dans la structure.

③ Raccord d’évacuation d’air

④ Raccordement au gaz

Installation

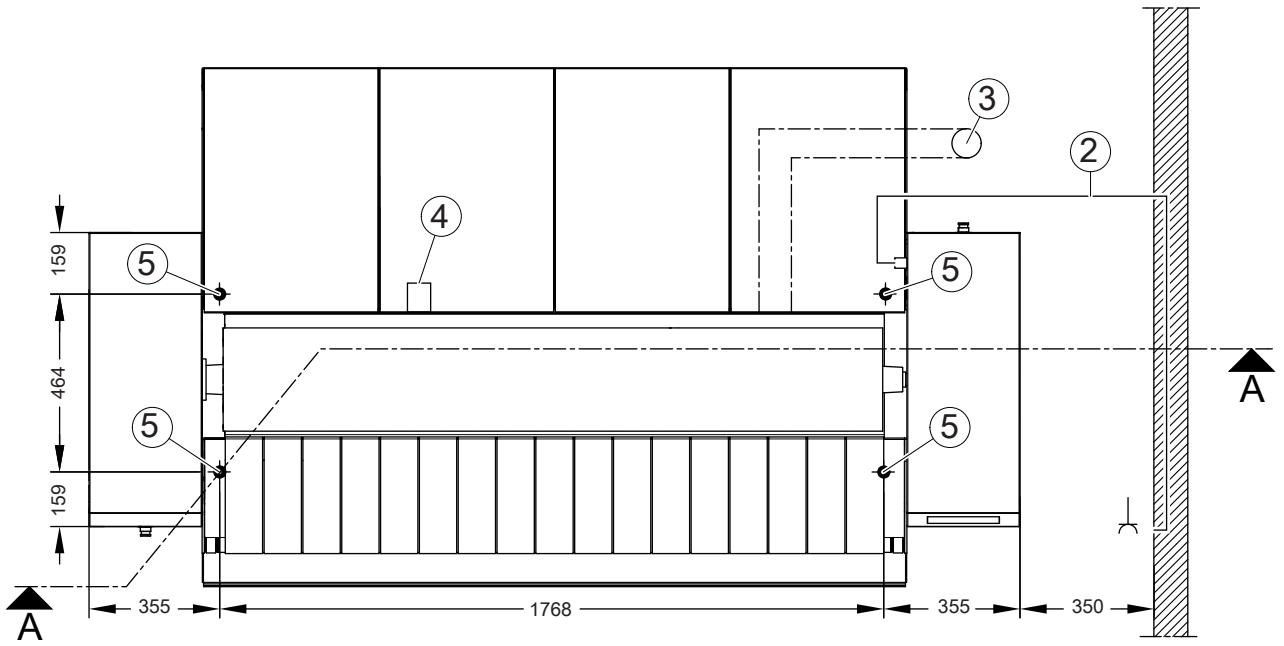

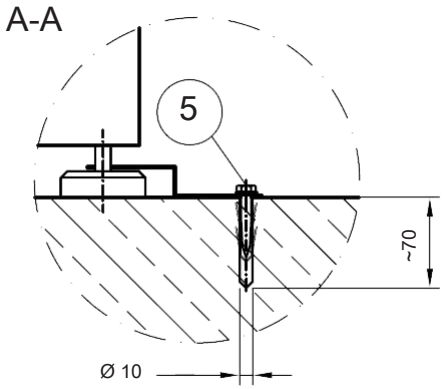

Dimensions en millimètres

② Gaine pour câbles électriques
pour la pose de câble de raccordement électrique dans la structure.

③ Raccord d'évacuation d'air

④ Raccordement au gaz

⑤ Trou percé/ point de fixation

Caractéristiques techniques

Variantes de tension/ caractéristiques électriques

3NAC 380–415 V, 50–60 Hz

Tension électrique	3NAC 380-415 V
Fréquence	50–60 Hz
Puissance absorbée	1,0 kW
Protection par fusibles requise (côté installation)	3 × 16 A
Diamètre minimum du câble d'alimentation	5 × 1,5 mm^2
Raccord	M25

Raccordement au gaz

Charge calorifique nominale	22 kW
Raccord sur l'appareil selon ISO 7-1	½" filetage extérieur
Pression de raccordement (gaz naturel) (selon DIN EN 437)	voir notice d'installation
Raccord fileté requis pour gaz naturel (côté installation)	½" filetage intérieur
Pression de raccordement (gaz liquéfié) (selon DIN EN 437)	voir notice d'installation
Raccord fileté requis pour gaz liquéfié (côté installation)	½" filetage intérieur
Autre possibilité : tube acier de précision selon DIN 2391/DIN 2393 avec extrémité lisse de tube (côté installation) *Manchon de transition ½„ x ⅜“, raccord fileté : ⅜„ x DN 12*	*min. 40 mm de longueur, DN 12*
Exigences particulières sur le tuyau de gaz	Tuyau métallique ondulé en acier inoxydable selon DIN 3384 ou tuyau selon DIN EN 16617 avec raccordements selon DIN 3384

Évacuation d’air

Diamètre de raccord d’évacuation d’air	120 mm
Température maximale de l'air évacué (env.)	133 °C
Puissance d’aspiration	0,45 kW
Puissance du ventilateur (0 bar)	270 m^3/h
Perte de pression maximale admissible	200 Pa

Dimensions/Poids

Largeur hors tout	2469 mm
Hauteur hors tout	1110 mm
Profondeur hors tout	1377 mm
Réglage en hauteur de l’appareil via les pieds à vis	29 mm
Longueur du cylindre	1750 mm
Diamètre du cylindre	300 mm
Plus grande pièce démontable	Presse
Largeur de la plus grande pièce démontable	440 mm
Hauteur de la plus grande pièce démontable	242 mm
Profondeur de la plus grande pièce démontable	1096 mm
Largeur d'emballage	2576 mm
Hauteur d'emballage	1388 mm
Profondeur d'emballage	1096 mm
Volume brut maximal	3918 l
Poids brut maximal	501 kg
Poids net maximal	424 kg
Charge max. au sol en fonctionnement	4160 N

Données d'émission

Niveau pression acoustique	60 dB(A) re 20 µPa
Émission de chaleur dans la pièce d'installation	11,5 MJ/h

Fixation au sol

Points de fixation nécessaires	4
Vis à bois selon DIN 571 (diamètre x longueur)	8 mm x 50 mm
Cheville (diamètre x longueur)	10 mm x 50 mm

PRI418 G (chauffage gaz)

Dimensions

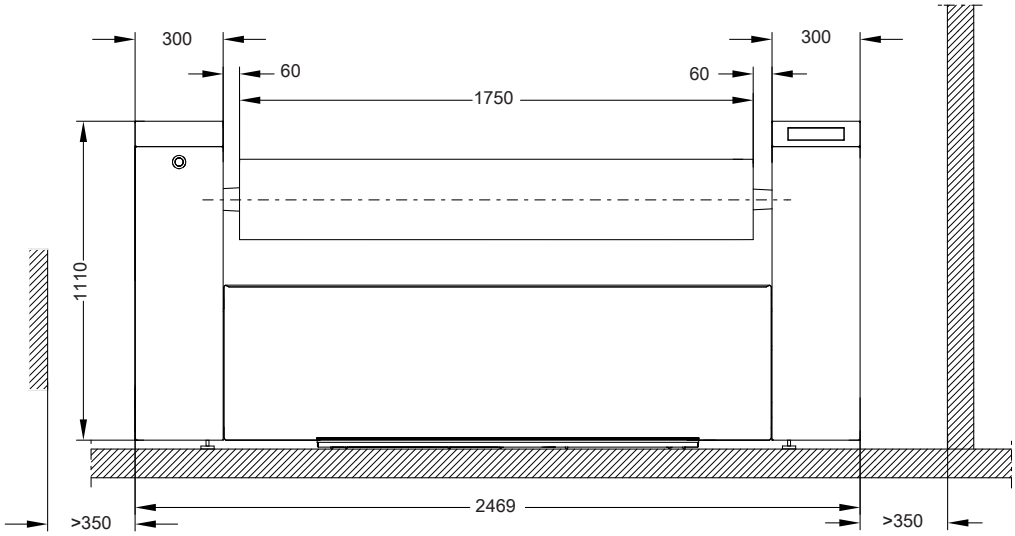

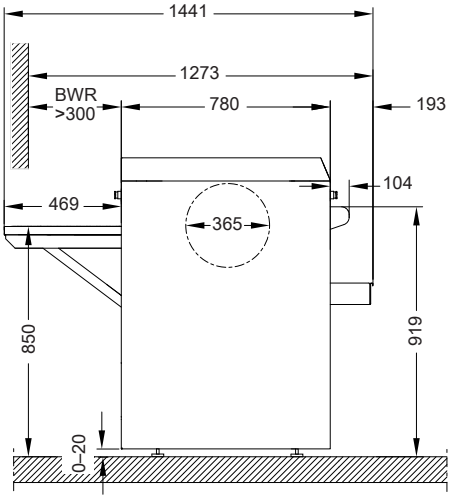

Dimensions en millimètres

BWR Kit de montage retour avant du linge
Equipement en option pour enlever le linge de l'avant après le repassage.

Installation

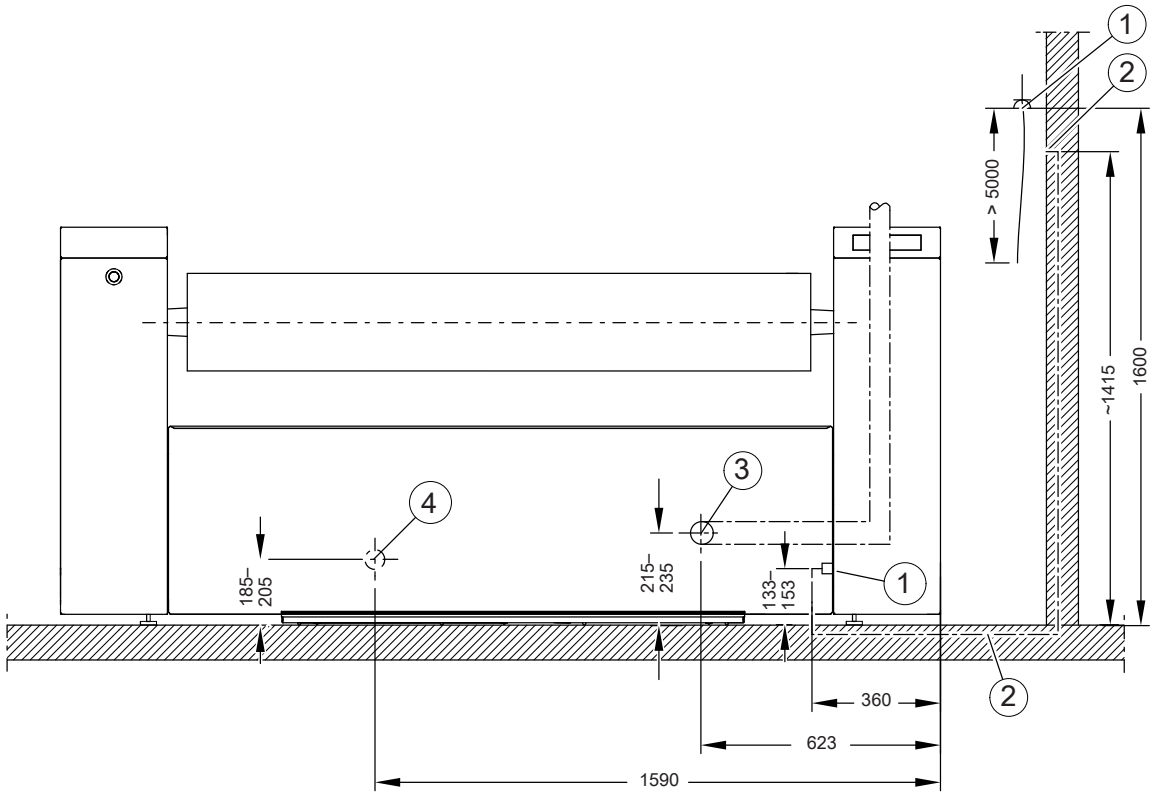

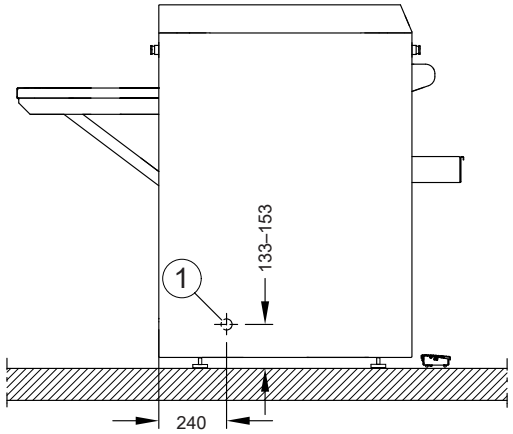

Dimensions en millimètres

① Raccordement électrique

② Gaine pour câbles électriques
pour la pose de câble de raccordement électrique dans la structure.

③ Raccord d'évacuation d'air

④ Raccordement au gaz

Installation

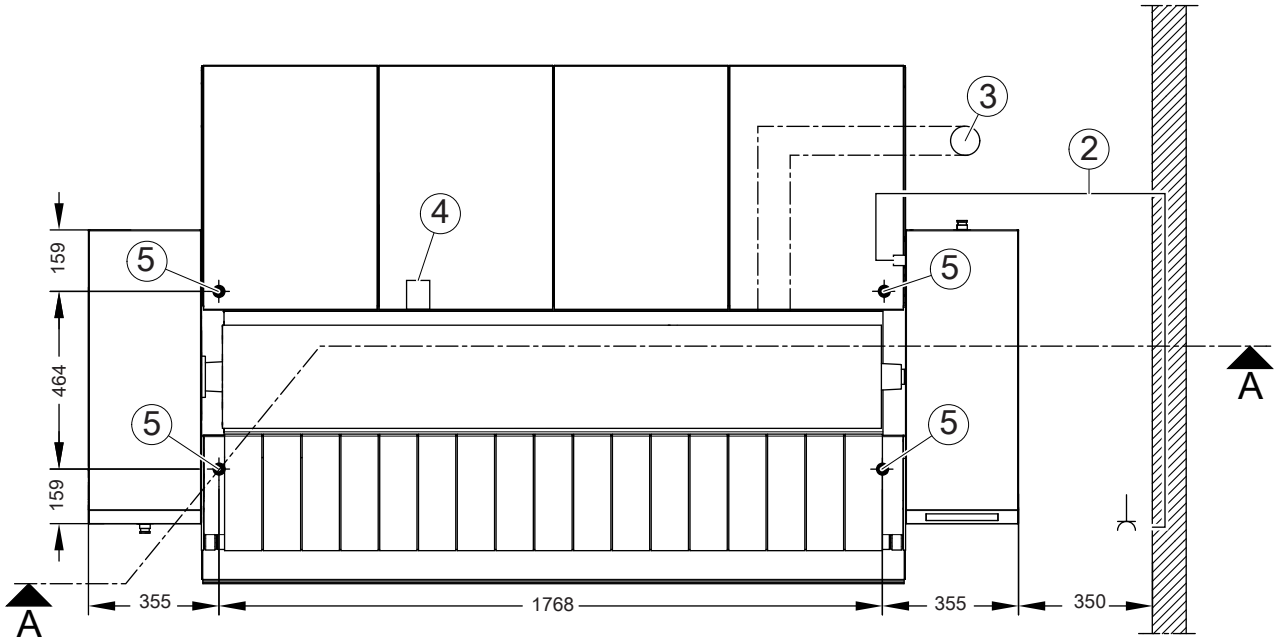

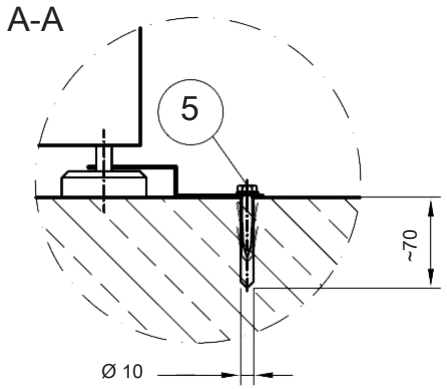

Dimensions en millimètres

② Gaine pour câbles électriques
pour la pose de câble de raccordement électrique dans la structure.

③ Raccord d'évacuation d'air

④ Raccordement au gaz

⑤ Trou percé/ point de fixation

Caractéristiques techniques

Variantes de tension/ caractéristiques électriques

3NAC 380-415 V, 50–60 Hz

Tension électrique	3NAC 380-415 V
Fréquence	50–60 Hz
Puissance absorbée	1,0 kW
Protection par fusibles requise (côté installation)	3 × 16 A
Diamètre minimum du câble d'alimentation	5 × 1,5 mm^2
Raccord	M25

Raccordement au gaz

Charge calorifique nominale	28 kW
Raccord sur l'appareil selon ISO 7-1	½" filetage extérieur
Pression de raccordement (gaz naturel) (selon DIN EN 437)	voir notice d'installation
Raccord fileté requis pour gaz naturel (côté installation)	½" filetage intérieur
Pression de raccordement (gaz liquéfié) (selon DIN EN 437)	voir notice d'installation
Raccord fileté requis pour gaz liquéfié (côté installation)	½" filetage intérieur
Autre possibilité : tube acier de précision selon DIN 2391/DIN 2393 avec extrémité lisse de tube (côté installation) *Manchon de transition ½„ x ⅜“, raccord fileté : ⅜„ x DN 12*	*min. 40 mm de longueur, DN 12*
Exigences particulières sur le tuyau de gaz	Tuyau métallique ondulé en acier inoxydable selon DIN 3384 ou tuyau selon DIN EN 16617 avec raccordements selon DIN 3384

Évacuation d’air

Diamètre de raccord d’évacuation d’air	120 mm
Température maximale de l'air évacué (env.)	135 °C
Puissance d’aspiration	0,45 kW
Puissance du ventilateur (0 bar)	270 m^3/h
Perte de pression maximale admissible	200 Pa

PRI418 G (chauffage gaz)

Dimensions/Poids

Largeur hors tout	2469 mm
Hauteur hors tout	1110 mm
Profondeur hors tout	1441 mm
Réglage en hauteur de l’appareil via les pieds à vis	29 mm
Longueur du cylindre	1750 mm
Diamètre du cylindre	365 mm
Plus grande pièce démontable	Presse
Largeur de la plus grande pièce démontable	500 mm
Hauteur de la plus grande pièce démontable	270 mm
Profondeur de la plus grande pièce démontable	1855 mm
Largeur d'emballage	2576 mm
Hauteur d'emballage	1388 mm
Profondeur d'emballage	1096 mm
Volume brut maximal	3918 l
Poids brut maximal	530 kg
Poids net maximal	453 kg
Charge max. au sol en fonctionnement	4444 N

Données d'émission

Niveau pression acoustique	60 dB(A) re 20 µPa
Émission de chaleur dans la pièce d'installation	13,7 MJ/h

Fixation au sol

Points de fixation nécessaires	4
Vis à bois selon DIN 571 (diamètre x longueur)	8 mm x 50 mm
Cheville (diamètre x longueur)	10 mm x 50 mm

Dimensions

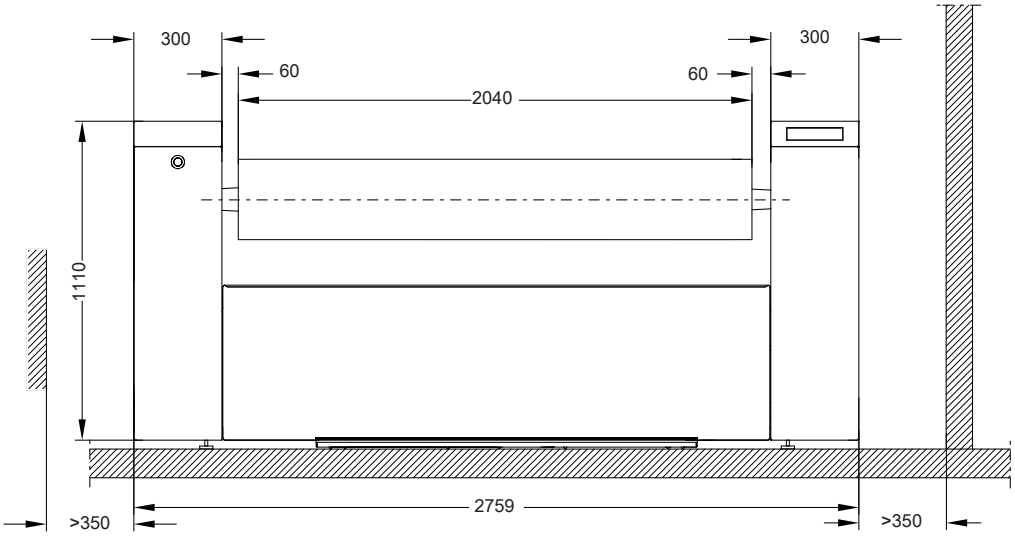

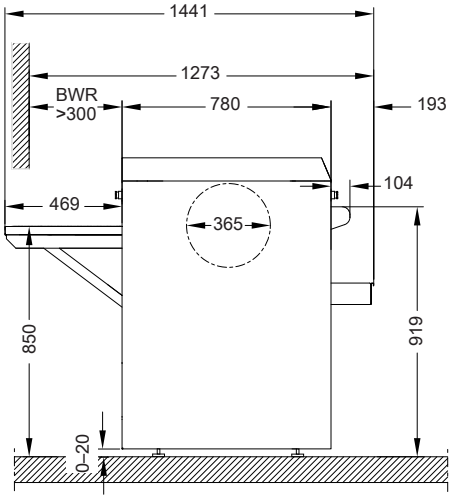

Dimensions en millimètres

BWR Kit de montage retour avant du linge
Equipement en option pour enlever le linge de l'avant après le repassage.

Installation

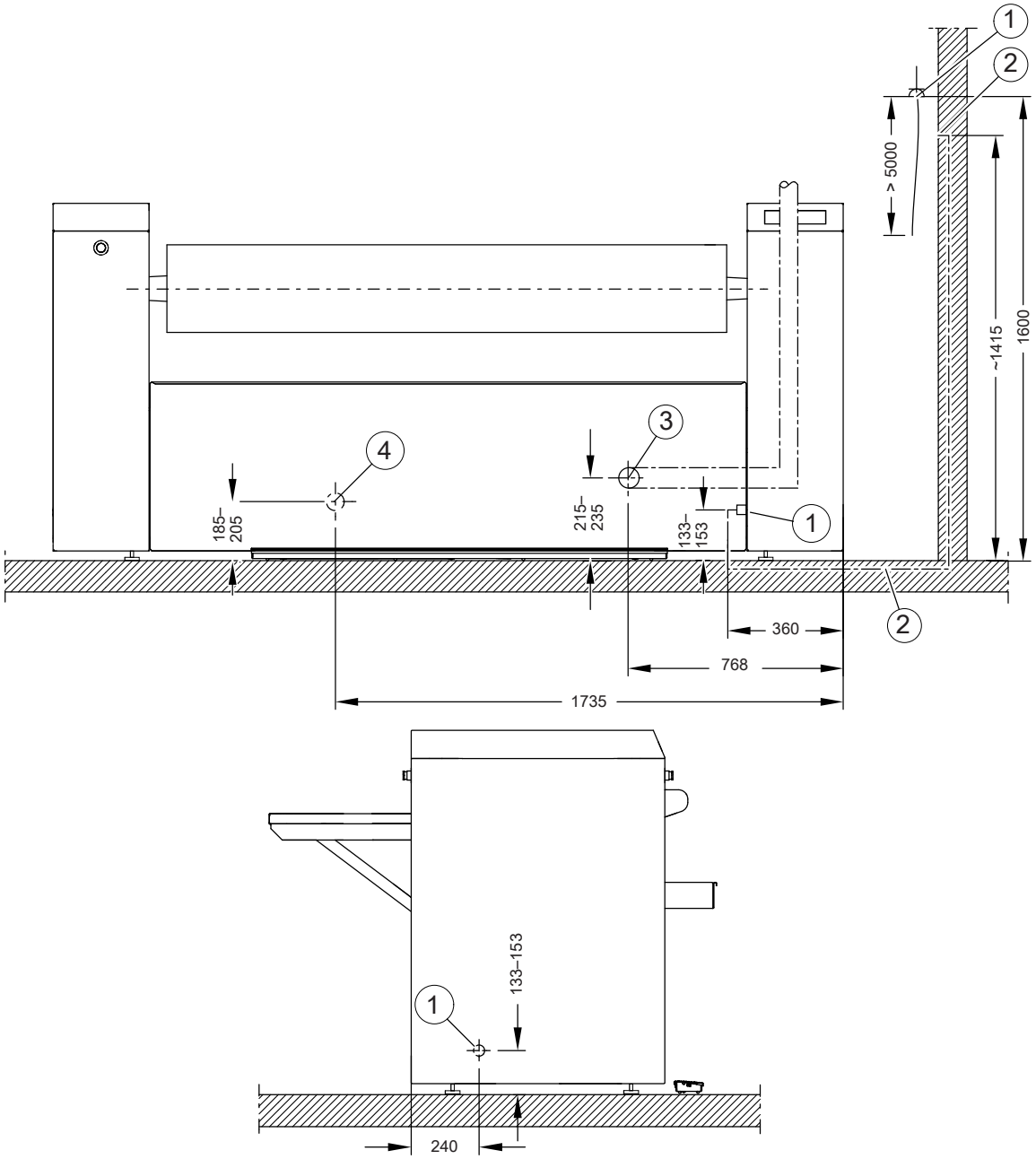

Dimensions en millimètres

① Raccordement électrique

② Gaine pour câbles électriques
pour la pose de câble de raccordement électrique dans la structure.

③ Raccord d'évacuation d'air

④ Raccordement au gaz

Installation

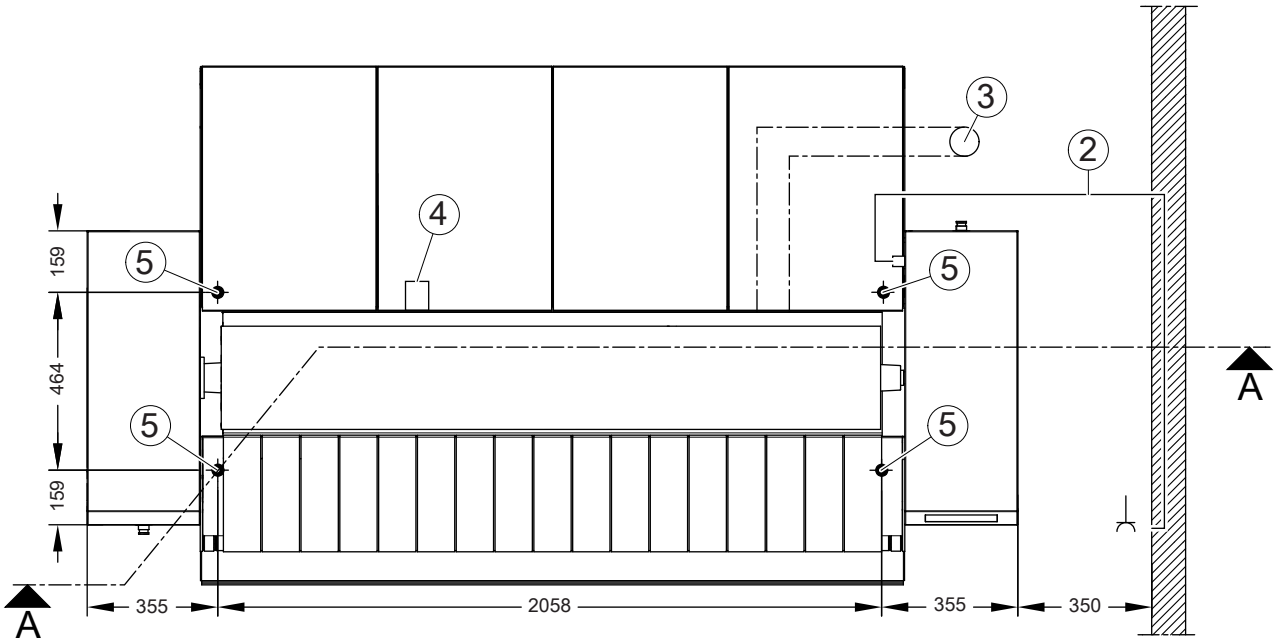

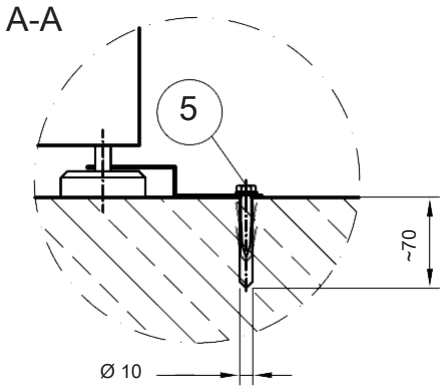

Dimensions en millimètres

② Gaine pour câbles électriques
pour la pose de câble de raccordement électrique dans la structure.

③ Raccord d'évacuation d'air

④ Raccordement au gaz

⑤ Trou percé/ point de fixation

PRI421 G (chauffage gaz)

Caractéristiques techniques

Variantes de tension/ caractéristiques électriques

3NAC 380-415 V, 50–60 Hz

Tension électrique	3NAC 380-415 V
Fréquence	50–60 Hz
Puissance absorbée	1,0 kW
Protection par fusibles requise (côté installation)	3 × 16 A
Diamètre minimum du câble d'alimentation	5 × 1,5 mm^2
Raccord	M25

Raccordement au gaz

Charge calorifique nominale	30 kW
Raccord sur l'appareil selon ISO 7-1	½" filetage extérieur
Pression de raccordement (gaz naturel) (selon DIN EN 437)	voir notice d'installation
Raccord fileté requis pour gaz naturel (côté installation)	½" filetage intérieur
Pression de raccordement (gaz liquéfié) (selon DIN EN 437)	voir notice d'installation
Raccord fileté requis pour gaz liquéfié (côté installation)	½" filetage intérieur
Autre possibilité : tube acier de précision selon DIN 2391/DIN 2393 avec extrémité lisse de tube (côté installation) *Manchon de transition ½„ x ⅜“, raccord fileté : ⅜„ x DN 12*	*min. 40 mm de longueur, DN 12*
Exigences particulières sur le tuyau de gaz	Tuyau métallique ondulé en acier inoxydable selon DIN 3384 ou tuyau selon DIN EN 16617 avec raccordements selon DIN 3384

Évacuation d’air

Diamètre de raccord d’évacuation d’air	120 mm
Température maximale de l'air évacué (env.)	130 °C
Puissance d’aspiration	0,45 kW
Puissance du ventilateur (0 bar)	270 m^3/h
Perte de pression maximale admissible	200 Pa

Dimensions/Poids

Largeur hors tout	2759 mm
Hauteur hors tout	1110 mm
Profondeur hors tout	1441 mm
Réglage en hauteur de l’appareil via les pieds à vis	29 mm
Longueur du cylindre	2040 mm
Diamètre du cylindre	365 mm
Plus grande pièce démontable	Presse
Largeur de la plus grande pièce démontable	500 mm
Hauteur de la plus grande pièce démontable	270 mm
Profondeur de la plus grande pièce démontable	1096 mm
Largeur d'emballage	2866 mm
Hauteur d'emballage	1388 mm
Profondeur d'emballage	1096 mm
Volume brut maximal	4359 l
Poids brut maximal	556 kg
Poids net maximal	477 kg
Charge max. au sol en fonctionnement	4679 N

Données d'émission

Niveau pression acoustique	60 dB(A) re 20 µPa
Émission de chaleur dans la pièce d'installation	15,1 MJ/h

Fixation au sol

Points de fixation nécessaires	4
Vis à bois selon DIN 571 (diamètre x longueur)	8 mm x 50 mm
Cheville (diamètre x longueur)	10 mm x 50 mm

Belgique:
S.A. Miele Belgique
Z.5 Mollem 480 – 1730 Mollem (Asse)
Tel. 02/451.15.40
E-mail: professional@miele.be
Internet: www.miele-professional.be

France :
Miele S.A.S
Z.I. du Coudray
9, avenue Albert Einstein
B.P. 1000
93151 Le Blanc-Mesnil Cedex
www.miele.fr/professional
R.C.S. Bobigny B 708 203 088
Contact Service Commercial
Tél. : 01 49 39 44 44
Fax. : 01 49 39 44 38
Mail : advpro@miele.fr
Contact SAV Professionnel (Intervention)
Tél. : 01 49 39 44 78
Fax. : 01 49 39 34 10
Mail : savpro@miele.fr
Contact Support Technique (Hotline)
Tél. : 01 49 39 44 88
Mail: support.technique@miele.fr

Suisse :
Miele SA
Limmatstrasse 4, 8957 Spreitenbach
Téléphone +41 56 417 27 51
Téléfax +41 56 417 24 69
professional@miele.ch
www.miele.ch/professional
Service de réparation et de permanence
Téléphone 0848 551 670

Miele & Cie. KG
Carl-Miele-Straße 29, 33332 Gütersloh, Allemagne

Sous réserve de modifications / Date de création: 45.22 M.-Nr. 11 470 370 / 04

CE