Miele

Használati és szerelési útmutató
Indukciós főzőlapok

A használati útmutatót **feltétlenül** olvassa el felállítás, telepítés, üzembe helyezés előtt. Ezáltal megvédi önmagát, valamint elkerüli a károkat.

hu-HU

M.-Nr. 13 021 270

Tartalom

Biztonsági utasítások és figyelmeztetések **6**

Fenntarthatóság és környezetvédelem **16**

Telepítés **18**

Biztonsági utasítások a beszereléshez 18

Kiegészítő biztonsági utasítások az elszívó üzemmódhoz 19

Kiegészítő biztonsági utasítások a Plug&Play-üzemmódhoz 20

További biztonsági utasítások a ráültethető kivitelhez 22

További biztonsági utasítások a síkba építhető kivitelhez 22

Biztonsági távolságok 23

Üzemeltetési lehetőségek 26

Példák a beépítésre 26

Plug & Play adapter méretek 28

Beszerelési méretek a ráültethető kivitelhez 29

KMDA 7676-1 FL 29

Elszívó és irányított keringtető üzemmód 30

Plug&Play üzemmód 31

Beszerelési méretek a síkba építhető kivitelhez 32

KMDA 7676-1 FL 32

Elszívó és irányított keringtető üzemmód 33

Plug&Play üzemmód 34

Csatlakozó az ablakkontakthoz, ha szükséges 35

Főzőlap ráültetett beépítéseelszívó és irányított keringtetéses üzemmódban 37

A munkalap előkészítése a ráültethető beépítéshez elszívó és irányított keringtetéses üzemmódban 37

Főzőlap ráültetett beszerelése elszívó és irányított keringtetéses üzemmódban 37

Főzőlap ráültetett beépítésePlug&Play esetén 37

A munkalap előkészítése a ráültethető beépítéshez Plug & Play esetén 37

Főzőlap ráültetett behelyezése Plug & Play esetén 38

Főzőlap síkba történő beépítéseelszívó és keringtetéses üzemmódban 39

A munkalap előkészítése a síkba történő beépítéshez elszívó és irányított keringtetéses üzemmódban 39

Főzőlap síkba történő beépítése elszívó és irányított keringtetéses üzemmódban 39

Főzőlap síkba történő beépítésePlug&Play esetén 39

A munkalap előkészítése a síkba történő beépítéshez Plug & Play esetén 39

Főzőlap síkba történő beépítése Plug & Play esetén 40

Hátfal kivágása fúrósablon nélkül.... 42
Felfekvő beépítés esetén kivágás kialakítása a hátfalon és 238 mm-es beépítési távolság (függőleges) tartása a készülék teteje és a Plug & Play adapter legalacsonyabb pontja között 42
Síkba történő beépítés esetén, kivágás kialakítása a hátfalon és 238 mm-es beépítési távolság (függőleges) tartása a készülék teteje és a Plug & Play adapter legalacsonyabb pontja között 43
Felfekvő beépítés esetén kivágás kialakítása a hátfalon és 248 mm-es beépítési távolság (függőleges) tartása a készülék teteje és a Plug & Play adapter legalacsonyabb pontja között 43
Síkba történő beépítés esetén, kivágás kialakítása a hátfalon és 248 mm-es beépítési távolság (függőleges) tartása a készülék teteje és a Plug & Play adapter legalacsonyabb pontja között 44
Elektromos csatlakozás 46

Áttekintés..... 48
Az ön főzőlapja 48
Felszereltség 49
Szállítási csomag 49
Utólag megvásárolható tartozékok..... 50
Kezelő- és kijelzőelemek 51
Főzőzóna-adatok 53
Powermanagement 54
Kezelési elv 54
Tartozékok..... 55
Zsírszűrő..... 55
Szagszűrő..... 55
Hálózatba kapcsolás 55
Speciális funkciók..... 56
Állandó edényfelismerés 56
Edényméret-felismerés 56
PowerFlex XL főzőfelület 56
A főzőlap teljesítményfokozatai.. 56
A főzőlap Boosterje 56
Stop&Go..... 56
Felfűtő automatika..... 56
Időzítő 56
Üzembe helyezési zár 56
Reteszelés 56
Memória funkció..... 57
Melegentartás..... 57
Törlésvédelem 57
Con@ctivity 57
Irányított keringtetéses üzemmód..... 57
Plug&Play üzemmód..... 57
A páraelszívó teljesítményfokozatai 57
A páraelszívó Boostere 57
Késleltetett leállítás..... 57
Üzemóra-számláló..... 57
Beállítások 58
Bemutatótermi üzemmód 58
Maradékhő-kijelző 58
Biztonsági kikapcsolás..... 58
Túlhevülés elleni védelem..... 58
Modellazonosító és sorozatszám 59
Szoftverállapot 59

Üzembe helyezés..... 60
Főzőlap kicsomagolása..... 60
Tisztítás első alkalommal 60
A főzőlap első üzembe helyezése 60
A páraelszívó első üzembe helyezése 60
Hálózatba kapcsolás 60
Csatlakoztatás hálózathoz az App-on keresztül..... 60
Csatlakoztassa a készüléket a hálózathoz WPS-sel..... 61

Tartalom

Kezelés **62**
Biztonsági utasítások a kezeléshez. 62
A főzőlap bekapcsolása 62
Főzőlap/főzőzóna kikapcsolása 62
A főzőlap teljesítményfokozatai..... 63
A teljesítményfokozat beállítása 63
A teljesítményfokozat beállítása – köztes fokozat 63
A teljesítményfokozat módosítása 63
Booster 63
A Booster funkció aktiválása 63
A Booster funkció kikapcsolása. 64
Stop&Go 64
Stop & Go aktiválása..... 64
Stop & Go kikapcsolása 64
Felfűtő automatika..... 64
Felfűtő automatika aktiválása..... 65
Felfűtő automatika kikapcsolása 65
Időzítő 65
Idő beállítása 65
Az időzítő beállítása..... 65
Az időzítő módosítása 65
Az időzítő törlése 65
A kikapcsolási idő beállítása..... 65
A főzési folyamat kikapcsolási idejének módosítása 66
A főzési folyamat kikapcsolási idejének törlése 66
Kikapcsolási idő beállítása további főzési folyamatokhoz..... 66
A főzési folyamat kikapcsolási idejének befejezése 66
Az időzítési funkciók egyidejű használata 66
Üzembe helyezési zár 67
Üzembe helyezési zár bekapcsolása..... 67
Az üzembehelyezési zár kikapcsolása..... 67
Reteszelés 67
A reteszelés bekapcsolása 67
A reteszelés kikapcsolása..... 67
Memória funkció aktiválása 67
A melegentartás be-/kikapcsolása .. 67
Törlésvédelem..... 68
Törlésvédelem aktiválása..... 68
Törlésvédelem kikapcsolása..... 68
Páraelszívó 68
A páraelszívó teljesítményfokozatának kézi beállítása 68
Páraelszívó kézi kikapcsolása..... 68
A Booster funkció aktiválása..... 68
A Booster kikapcsolása 68
A Con@ctivity átmeneti kikapcsolása 68
Késleltetett leállítás..... 69
Bemutatótermi üzemmód aktiválása/deaktiválása 69

A főzőlap teljesítményfokozatainak beállítási tartományai..... **70**
Adatok a vizsgálóintézetek számára 71

Hasznos információk **72**
Az ön főzőlapja..... 72
Indukciós főzőlapok működési módja..... 72
Zajok 72
Főzőedények 72
Az ön páraelszívója..... 74
A páraelszívó működési módja ... 74
Tippek a levegő elvezetéséhez ... 74

Beállítások személyre szabása **76**
Modellazonosító/sorozatszám kijelzése 80
Szoftverállapot megjelenítése 80

Tisztítás és ápolás **81**
Biztonsági utasítások a tisztításhoz és az ápoláshoz 81
Tisztítási időintervallum..... 81
Üvegkerámia felületek tisztítása 81
Nem megfelelő tisztítószerek..... 82
Mosogatógépekhez alkalmas alkatrészek 82

Fedőrács 82
A fedőrács kivétele 82
A fedőrácsot kézzel tisztítsa meg 82
Fedőrács tisztítása mosogatógépben..... 83
Zsírszűrő 83
A zsírszűrő kivétele 83
Zsírszűrő kézi tisztítása 83
Zsírszűrő tisztítása mosogatógépben..... 83
A zsírszűrő behelyezése..... 83
Zsírszűrő cseréje 83
A zsírszűrő üzemóra-számlálójának visszaállítása..... 84
Szagszűrő (csak irányított keringtetéses üzemmódban vagy Plug & Play üzemmód esetén) 84
Szagszűrő cseréje (csak irányított keringtetéses üzemmód vagy Plug & Play üzemmód esetén)..... 84
Szagszűrő üzemóra-számlálójának visszaállítása (csak irányított keringtetéses üzemmód vagy Plug & Play-üzem esetén) . 84
A páraelszívó cseppfogó tálcájának tisztítása..... 84
A páraelszívó ház belsejének megtisztítása..... 85
A ventilátor belső terének tisztítása 85

Problémák elhárítása..... **86**
Üzenetek a kijelzőkön/kijelzőn..... 86
Váratlan rendellenesség 87
Nem kielégítő eredmény 88
Általános problémák vagy műszaki hibák 89

Ügyfélszolgálat **91**
Kapcsolat üzemzavar esetén 91
Típustábla 91
Garancia..... 91

Műszaki adatok **92**
Műszaki adatok..... 92
Termékadatlapok 92
Megfelelőségi nyilatkozat..... 93

Ez a főzőlap megfelel a kötelező biztonsági előírásoknak. Szakszerűtlen használata azonban személyi sérülésekhez és anyagi károkhoz vezethet.

Olvassa el figyelmesen a Használati és szerelési utasítást, mielőtt a főzőlapot üzembe helyezi. Fontos útmutatásokat tartalmaz a beépítéssel, a biztonsággal, a használattal és a karbantartással kapcsolatban. Ezáltal védi önmagát és másokat, valamint elkerüli a főzőlap károsodását.

Az IEC 60335-1 szabványnak megfelelően a Miele kifejezetten felhívja a figyelmet arra, hogy a főzőlap telepítéséről szóló fejezetet, valamint a biztonsági utasításokat és figyelmeztetéseket feltétlenül el kell olvasni és be kell tartani.

A Miele nem tehető felelőssé azokért a károkért, amelyek ezeknek az útmutatásoknak a figyelmen kívül hagyásából erednek.

Őrizze meg a használati és szerelési utasítást, és adja azt tovább az esetleges következő tulajdonosnak.

Rendeltetésszerű használat

▶ Ez a főzőlap háztartásban és a háztartáshoz hasonló felállítási környezetben történő használatra készült.

▶ Ez a főzőlap nem alkalmas a szabadban történő alkalmazásra.

▶ A főzőlapot kizárólag háztartási keretek között használja ételek elkészítésére és melegen tartására. Az összes többi felhasználási mód tilos.

▶ Azok a személyek, akik fizikai, érzékelési vagy szellemi képességeik vagy tapasztalatlanságuk vagy tájékozatlanságuk miatt nem tudják a főzőlapot biztonságosan kezelni, a kezeléskor felügyelni kell őket. Ezek a személyek csak akkor kezelhetik a főzőlapot felügyelet nélkül, ha úgy elmagyarázták nekik, hogy biztonságosan tudják kezelni. Fel kell tudniuk ismerni és meg kell tudniuk érteni a helytelen használat lehetséges veszélyeit.

Gyermekek a háztartásban

▶ A nyolc év alatti gyermekeket tartsa távol a főzőlaptól, kivéve, ha állandó felügyelet alatt állnak.

▶ Nyolc év feletti gyermekek csak akkor kezelhetik a főzőlapot felügyelet nélkül, ha úgy elmagyarázták nekik, hogy biztonságosan tudják kezelni. A gyermekeknek fel kell tudniuk ismerni és meg kell tudniuk érteni a helytelen használat lehetséges veszélyeit.

▶ Gyermekeknek nem szabad a főzőlapot felügyelet nélkül tisztítaniuk.

▶ Ügyeljen a főzőlap közelében tartózkodó gyermekekre. Soha ne hagyja a gyermekeket a főzőlappal játszani.

▶ A főzőlap működés közben felforrósodik, és még egy ideig kikapcsolás után is forró marad. Tartsa távol a gyermekeket a főzőlaptól, amíg az annyira le nem hűlt, hogy bármiféle égési veszélyt kizárjon.

▶ Égési sérülésveszély! Ne tartson gyermekek számára érdekes tárgyakat a főzőlap feletti vagy mögötti területeken. A gyermekeket ez arra csábíthatja, hogy felmásszanak a főzőlapra.

▶ Égési és forrázási veszély! Fordítsa a fazék- és serpenyőfogantyúkat oldalra a munkafelület fölé, hogy a gyermekek ne tudják azokat lehúzni és megégetni magukat.

▶ Fulladásveszély! A gyermekek játék közben a csomagolóanyagokat (pl. fólia) magukra tekerhetik, vagy a fejükre húzhatják és megfulladhatnak. A csomagolóanyagokat tartsa távol a gyermekektől.

▶ Használja az üzembe helyezési zárat, hogy a főzőlapot a gyermekek felügyelet nélkül ne tudják bekapcsolni. Ha a főzőlapot használja, kapcsolja be a reteszelést, hogy a gyermekek a (kiválasztott) beállításokat ne tudják megváltoztatni.

Műszaki biztonság

▶ A szakszerűtlen telepítési és karbantartási munkálatok vagy javítások veszélyeztethetik a felhasználót, amelyért a gyártó nem vállal felelősséget. A telepítési és karbantartási munkálatokat vagy javításokat csak képzett szakember vagy a Miele Ügyfélszolgálat végezhet.

▶ A főzőlap sérülései veszélyeztethetik az ön biztonságát. Ellenőrizze a látható sérüléseket. Soha ne helyezzen üzembe sérült készüléket.

▶ Lehetséges az önálló vagy a hálózattal nem szinkronban álló energiaellátó rendszer időszakos vagy folyamatos üzemeltetése (például szigethálózatok, biztonsági tartalékrendszerek). Az üzemeltetés feltétele, hogy az energiaellátó rendszer megfeleljen az EN 50160 vagy hasonló szabvány előírásainak.
A házi elosztórendszerrel és ezzel a Miele termékkel kapcsolatban előirányzott óvintézkedéseket a működést és a működési módot tekintve sziget üzemben vagy a hálózattal nem szinkronban álló üzem esetén is biztosítani kell, illetve azonos intézkedésekkel kell helyettesíteni a telepítésnél. Mint például a VDE-AR-E 2510-2 aktuális kiadványában leírtak szerint.

▶ Ennek a főzőlapnak az elektromos biztonsága csak akkor biztosított, ha előírásszerűen felszerelt védővezető-rendszerre van csatlakoztatva. Ennek az alapvető biztonsági feltételnek teljesülnie kell. Kétség esetén ellenőriztesse a ház elektromos hálózatát egy elektrotechnikai szakemberrel.

▶ A főzőlap típustábláján található csatlakoztatási adatoknak (frekvencia és feszültség) feltétlenül meg kell egyezniük az elektromos hálózat adataival, hogy a főzőlap ne károsodjon.
A csatlakoztatás előtt hasonlítsa össze ezeket az adatokat. Kétség esetén kérdezzen meg egy elektrotechnikai szakembert.

▶ Az elosztó, vagy hosszabbító nem garantálják a szükséges biztonságot (tűzveszély). Ne csatlakoztassa ezeken keresztül a főzőlapot a villamos hálózathoz.

▶ A főzőlapot csak beépítve használja, hogy a biztonságos funkciója szavatolt legyen.

▶ Ez a főzőlap nem üzemeltethető nem helyhez kötött felállítási helyeken (pl. hajókon).

▶ Az áramvezető csatlakozók megérintése, valamint a villamos és mechanikai felépítés megváltoztatása veszélyt jelent önre, és adott esetben a főzőlap működési zavarához vezethet.
Soha ne nyissa ki a főzőlap házát.

▶ A garanciális igények érvényüket vesztik, ha a főzőlapot nem képzett szakember vagy nem a Miele Ügyfélszolgálat javítja.

▶ A biztonsági szempontból fontos, meghibásodott alkatrészek cseréje esetén a Miele kizárólag eredeti Miele pótalkatrészek esetében garantálja, hogy azok teljes mértékben megfelelnek a biztonsági követelményeknek.

▶ A főzőlap nem alkalmas külön időkapcsoló órával vagy távirányító rendszerrel történő üzemeltetésre.

▶ A főzőlapot elektrotechnikai szakembernek kell az elektromos hálózatra csatlakoztatnia.

▶ Ha a csatlakozókábel sérült, azt egy képzett szakembernek vagy a Miele Ügyfélszolgálatnak kell kicserélnie egy speciális csatlakozókábelre.

▶ Beszerelési és karbantartási munkák, vagy javítások előtt a főzőlapot le kell választani a hálózatról. Ezt biztosítsa azzal, hogy

- kapcsolja le a háztartás villamos hálózatának biztosítóit, vagy
- csavarja ki teljesen a ház becsavarható biztosítóit, vagy
- húzza ki a hálózati csatlakozót (ha van) a dugaszoló aljzatból. Ilyenkor ne a hálózati csatlakozókábelt húzza, hanem a hálózati csatlakozót.

▶ Áramütés veszélye! A főzőlapot ne használja, ha a főzőlapon sérülések, törések, hasadások vagy repedések vannak, vagy azonnal kapcsolja ki. Válassza le a főzőlapot az elektromos hálózatról. Forduljon szakemberhez vagy a Miele ügyfélszolgálatához.

▶ Ha a főzőlapot egy bútor előlap mögé (pl. ajtó) építették be, soha ne csukja be az előlapot, amíg a főzőlapot használja. A zárt bútor előlap mögött felgyülemlik a meleg és a nedvesség. Ezáltal a főzőlap, a szekrény és a talaj is károsodhat. Csak akkor csukja be a bútor előlapot, ha a maradékhő kijelzők kialudtak.

Egyidejű üzem a helyiség levegőjét használó készülékkel

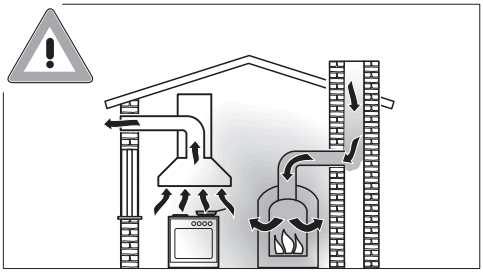

dai1474b

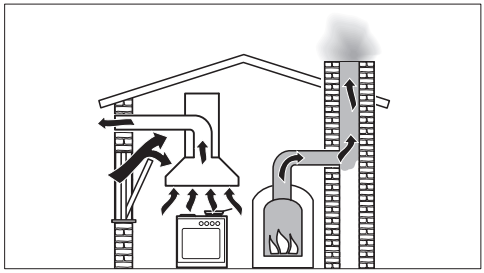

⚠ Az égési gázok mérgezést okozhatnak!
Külső ventilátor és a helyiség levegőjétől függő készülék egyidejű és egy helyiségben való használata vagy összekapcsolt szellőzés esetén a legnagyobb körültekintéssel kell eljárni.
A helyiség levegőjétől függő készülékek az égéshez szükséges levegőt a lakótérből nyerik, és az égésterméket egy égéstermék elvezető rendszeren (pl. kémény) keresztül vezetik ki a szabadba. Ezek lehetnek pl. gáz-, olaj-, vagy szénüzemű fűtőberendezések, átfolyós rendszerű vízmelegítők, vízmelegítők, főzőlapok vagy sütők.

A páraelszívó a konyha és a szomszédos helyiségek levegőjét használja fel. Ez a következő üzemmódokra vonatkozik:
- elszívó üzemmód,
- keringtetéses üzemmód a helyiségen kívül elhelyezett átalakító dobozzal.

Elegendő bevezetett levegő hiányában alulnyomás alakul ki. A tűzhely túl kevés égési levegőt kap. Az égés így korlátozott.
A kéményből vagy a szellőzőaknából mérgező gázok juthatnak a lakóhelyiségekbe.
Életveszély áll fenn!

A páraelszívó és a helyiség levegőjétől függő készülék egyidejű működtetése akkor veszélytelen, ha a helyiségben, vagy a közös légtérben legfeljebb 4 Pa (0,04 mbar) alulnyomás alakul ki, amely által a készülék gázainak visszaáramlása elkerülhető.

Ez úgy érhető el, ha a nem zárható nyílásokon, pl. ajtókon vagy ablakokon keresztül az égéshez szükséges levegő pótlódik. Itt arra kell ügyelni, hogy a beáramló nyílás keresztmetszete elegendő nagyságú legyen. Egy bevezető/kivezető fali doboz önmagában általában nem biztosítja az elegendő levegő ellátást.

A megítéléskor mindig a lakás teljes szellőzőrendszerét figyelembe kell venni. Ehhez kérjen tanácsot az illetékes kéményseprő szakembertől.

Ha a páraelszívót keringtetéses üzemmódban használja, amely a levegőt a lakótérbe vezeti vissza, a helyiség levegőjét használó készülék egyidejű üzemeltetése veszélytelen.

Szakszerű használat

▶ A főzőlap működés közben felforrósodik és kikapcsolás után még egy ideig forró is marad. Csak ha a maradékhő-kijelzők elaludtak, akkor nincs már égési sérülésveszély.

▶ Az olajok és zsírok túlhevülve meggyulladhatnak. Ne hagyja a főzőlapot zsírral, olajjal történő munkálatok során felügyelet nélkül. Soha ne oltsa vízzel az olaj- és zsírtüzeket.
Fojtsa el óvatosan a lángokat egy fedéllel, vagy egy oltótakaróval.

▶ Működés közben ne hagyja felügyelet nélkül a főzőlapot! Állandóan ellenőrizze a rövid főzési és sütési folyamatokat.

▶ Nyílt láng esetén tűzveszély áll fenn!
Flambírozás tilos. A bekapcsolt páraelszívó beszívja a lángokat a szűrőbe. A lerakódott konyhai zsír meggyulladhat.

▶ Ha spray-dobozok, könnyen gyulladó folyadékok vagy éghető anyagok felmelegednek, azok meggyulladhatnak. Ezért soha ne tartson gyúlékony tárgyakat a fiókban közvetlenül a főzőlap alatt. Az esetlegesen meglévő evőeszköztartóknak hőálló anyagból kell lenniük.

▶ Soha ne melegítsen üres edényt.

▶ Zárt dobozokban a főzés és melegítés során túlnyomás keletkezik, amelynek következtében kidurranhatnak. Ne használja a főzőlapot befőzésre és dobozok melegítésére.

▶ Ha letakarja a főzőlapot, akkor véletlen bekapcsolás, vagy maradékhő esetén fennáll a veszélye, hogy az anyag meggyullad, szétreped, vagy megolvad. Soha ne takarja le a főzőlapot pl. borítólapokkal, ruhával, vagy védőfóliával.

▶ Bekapcsolt főzőlap, véletlen bekapcsolás, vagy maradékhő esetén fennáll a veszélye, hogy a főzőlapra helyezett fém tárgyak felforrósodnak. Más anyagok megolvadhatnak, vagy meggyulladhatnak. Nedves fedők rászívódhatnak. Ne használja a főzőlapot tároló felületnek. Használat után kapcsolja ki a főzőzónákat!

▶ Használat után kapcsolja ki a főzőlapot. Ne várja meg, amíg a főzőlap automatikusan kikapcsol, mert már nincs rajta több főzőedény. Az élelmiszerek lángra kaphatnak.

▶ Megégetheti magát a forró főzőlappal. A forró készüléken végzett minden munkánál védje a kezét edényfogó kesztyűvel, vagy edényfogó kendővel. Csak száraz kesztyűt, vagy kendőt használjon. A vizes, vagy nedves textíliák jobban vezetik a hőt és a keletkező gőz által égési sérüléseket okozhatnak.

▶ A páraelszívó főzéskor a forró párától erősen felmelegedhet. Csak akkor érjen hozzá a házhoz és a zsírszűrőhöz, ha a pultba építhető páraelszívó lehűlt.

▶ Ha a főzőlap közelében elektromos készüléket (pl. kézi mixert) használ, akkor ügyeljen arra, hogy az elektromos hálózati csatlakozókábel ne érintkezzen a forró főzőlappal. A csatlakozókábel szigetelése megsérülhet.

▶ Só, cukor, vagy homokszemek, pl. zöldség pucolásából, karcolásokat okozhatnak, ha az edény alja alá kerülnek. Ügyeljen arra, hogy az üvegkerámia lap és az edény alja tiszta legyen, mielőtt felteszi a főzőedényt.

▶ Leeső tárgyak (akár könnyű tárgyak is, mint sószóró) repedéseket, vagy töréseket okozhatnak az üvegkerámia lapon. Ügyeljen arra, hogy semmilyen tárgy ne essen az üvegkerámia lapra.

▶ A gombokra és a kijelzőkre helyezett, forró tárgyak kárt okozhatnak az alatta lévő elektronikában. Soha ne helyezzen forró edényeket vagy serpenyőket a gombokra és kijelzőkre.

▶ Ha cukor, cukor tartalmú ételek, műanyag vagy alufólia a forró főzőlapra kerülnek és megolvadnak, lehűléskor károsítják az üvegkerámia felületet. Azonnal kapcsolja ki a készüléket, és kaparja le ezeket az anyagokat alaposan egy üvegkaparóval. Húzzon edényfogó kesztyűt. Tisztítsa meg az üvegkerámia felületet egy üvegkerámia tisztítóval, amint az lehűlt.

▶ Az üresen feltett fazekak károkat okozhatnak az üvegkerámia felületen és/vagy a főzőedényben. Működés közben ne hagyja felügyelet nélkül a főzőlapot!

▶ A durva aljú edények és serpenyők megkarcolják az üvegkerámia lapot. Csak sima aljú edényeket és serpenyőket használjon.

▶ Áthelyezéshez emelje fel az edényeket. Így elkerülheti a kopás és karcolódás általi foltosodást.

▶ Az indukciós főzőzónák nagy felmelegítési sebessége miatt bizonyos körülmények között a főzőedény aljának hőmérséklete a legrövidebb idő alatt elérheti az olajok és zsírok öngyulladási hőmérsékletét. Működés közben ne hagyja felügyelet nélkül a főzőlapot!

▶ Zsírt és olajat legfeljebb egy percig forrósítson és soha ne használja hozzá a boostert.

▶ Csak pacemakerrel élők számára: a bekapcsolt főzőlap közvetlen közelében elektromágneses tér keletkezik. A pacemakerre gyakorolt negatív hatás azonban nem valószínű. Kétség esetén forduljon a pacemaker gyártójához vagy saját orvosához.

▶ A bekapcsolt főzőlap által keltett elektromágneses tér hátrányosan befolyásolhatja a mágnesezhető tárgyak működését. Ne tartson hitelkártyákat, adathordozókat, számológépeket stb. a bekapcsolt főzőlap közvetlen közelében.

▶ A főzőlap alatti fiókban tárolt fémtárgyak a készülék hosszabb, intenzív használata során felmelegedhetnek.

▶ A főzőlap hűtőventilátorral van felszerelve. Ha a beépített főzőlap alatt egy fiók található, ügyeljen a fiók tartalma és a készülék alja közötti megfelelő távolságra, hogy elegendő hideg levegő jusson a főzőlaphoz.

▶ Ha a beépített főzőlap alatt fiók található, ne tároljon semmilyen éles vagy kis tárgyat, papírt, szalvétát stb. a fiókban. Ezek a tárgyak a szellőző nyílásokon a készülékbe kerülhetnek vagy felszívódhatnak, és így a hideg levegő ventilátort károsítják vagy a hűtés működését akadályozzák.

▶ Ha az edénynek csak egy része van a főző- vagy sütőzónán, a fogantyúk adott esetben nagyon felforrósodhatnak.
Az edényt mindig a főző- vagy sütőzóna közepére helyezze.

▶ A PowerFlex főzőfelületet kizárólag szögletes vagy ovális sütőedényekkel használja.

▶ A zsír és szennyeződés lerakódások akadályozzák a páraelszívó működését.
A páraelszívót soha ne használja zsírszűrő nélkül, hogy biztosítsa a pára tisztítását.

▶ Tűzveszély áll fenn, ha a tisztítást nem az ebben a használati utasításban megadottak szerint végzik.

▶ Üzemelés közben ne fedje le a fedőrácsot.

▶ Ne tegyen forró főzőedényt a páraelszívó fedőrácsára. A páraelszívó működése leromlik, és a fedőrács károsodhat.

▶ A befolyó folyadékok károsíthatják a páraelszívót. Tartsa távol a folyadékokat a páraelszívótól.

▶ A könnyű tárgyakat a páraelszívó beszívhatja és korlátozhatja a működést. Ne tegyen könnyű tárgyakat (pl. ruhát, papírt) a páraelszívó közelébe.

▶ Ha indukciós adapterlemezt használ a főzőedényekhez, károsodhatnak vagy akár tönkre is mehetnek az indukciós generátorok. Ne használjon indukciós adapterlemezt.

Tisztítás és ápolás

▶ A gőztisztító készülék gőze feszültséget vezető alkatrészekre kerülhet, és rövidzárlatot okozhat.
A főzőlap tisztításhoz soha ne használjon gőztisztító készüléket.

▶ Ha a főzőlap egy pirolízis funkcióval ellátott sütő vagy tűzhely fölé van beépítve, a pirolízis folyamata közben ne üzemeltesse a főzőlapot, mert a főzőlap túlhevülés elleni védelme működésbe léphet.

Tartozékok

▶ A Miele nem vállal felelősséget a nem eredeti Miele tartozékok használatáért. A Miele nem vállal felelősséget a jótállásból, szavatosságból és/vagy termékfelelősségből eredő igényekért, amennyiben a károk vagy hibák olyan tartozék használatából vagy beszereléséből erednek, amelyek nem a Miele-től származnak, illetve nincsenek a Miele által jóváhagyva.

▶ A Miele eredeti pótalkatrészek rendelhetőségét főzőlapja sorozatgyártásának befejezését követően legfeljebb 15 évig, de legalább tíz évig garantáljuk.

Energiatakarékossági tippek főzéshez

- Lehetőség szerint csak zárt edényben vagy serpenyőben főzzön. Így megakadályozza, hogy a meleg szükségtelenül elillanjon.
- Kevés vízzel pároljon.
- Forralás vagy elősütés után időben kapcsoljon vissza egy alacsonyabb teljesítményfokozatra.
- Használjon gyorsfőző edényt az ételkészítési idő csökkentésére.

Energiatakarékossági tippek a páraelszívó működtetéséhez

- Gondoskodjon főzéskor a konyha megfelelő szellőzéséről. Ha elszívó üzemmódban nem áramlik be elegendő levegő, akkor a páraelszívó nem működik hatékonyan, és megnövekszik az üzemzaj.
- A lehető legalacsonyabb főzési fokozatot használja. Ha kevesebb a főzési pára, akkor a páraelszívó alacsonyabb teljesítményfokozaton működik, és így kisebb az energiafogyasztása is.
- Ellenőrizze a páraelszívón a választott teljesítményfokozatot. Általában elegendő egy alacsony teljesítményfokozat. Csak akkor használja a Booster fokozatot, ha szükséges.
- Erős páraképződés esetén időben kapcsoljon át magasabb üzemi fokozatra. Ez hatékonyabb annál, mintha a páraelszívót hosszú ideig működtetve próbálná semlegesíteni a konyha légterében már eloszlott főzési párát.
- Főzés után ismét kapcsolja ki a páraelszívót.
- Rendszeresen tisztítsa vagy cserélje a szűrőket. Az erősen szennyezett szűrők csökkentik a teljesítményt, megnövelik a tűzveszélyt és higiéniai kockázatot jelentenek.

A csomagolás ártalmatlanítása

A csomagolás a kezelést szolgálja, és megvédi a készüléket a szállítási sérülésektől.

A csomagolásnak az anyagkörforgásba való visszavezetése nyersanyagot takarít meg. Használja az újrafelhasználható anyagok anyagspecifikus gyűjtőhelyeit, és vegye igénybe az anyagspecifikus visszajuttatási lehetőségeket. A szállítási csomagolást a Miele szakkereskedő visszaveszi.

A régi készülék ártalmatlanítása

Az elektromos és elektronikus készülékek számos értékes anyagot tartalmaznak. Ugyanakkor tartalmaznak olyan anyagokat, elegyeket és alkatrészeket is, amelyek működésükhöz és biztonságosságukhoz voltak szükségesek. A háztartási szemétbe kerülve, illetve nem szakszerű kezelés esetén ezek veszélyeztethetik az emberi egészséget és károsíthatják a környezetet. Ezért régi készülékét semmi esetre se dobja a háztartási szemétbe.

Helyette az önkormányzatoknál, a kereskedőknél vagy a Mielénél hivatalosan kijelölt, az elektromos és elektronikus készülékek ingyenes leadására és hasznosítására szolgáló gyűjtő- és visszavételi helyeket használja. Az esetlegesen az

ártalmatlanítani kívánt régi készüléken maradt személyes adatok törléséért törvényileg ön felel. Önnek törvényi kötelessége, hogy a készülék által nem szorosan körülzárt, roncsolás nélkül kivehető elhasznált elemeket és akkumulátorokat, valamint lámpákat roncsolás nélkül vegye ki. Vigye el ezeket egy megfelelő gyűjtőhelyre, ahol ingyenesen leadhatja őket. Gondoskodjon arról, hogy a régi készülékét az elszállításig gyermekek elől biztosan elzárt helyen tárolják.

Biztonsági utasítások a beszereléshez

⚠ A szakszerűtlen beépítés miatti károk.

A szakszerűtlen beépítés károsíthatja a főzőlapot.

A főzőlapot csak képzett szakemberrel szereltesse be.

⚠ A hálózati feszültség áramütést okozhat.

Az elektromos hálózathoz való szakszerűtlen csatlakozás áramütést okozhat.

A főzőlapot csak képzett elektrotechnikai szakemberrel csatlakoztassa az elektromos hálózatra.

⚠ A leeső tárgyak károkat okozhatnak.

Felső szekrény vagy páraelszívó szerelésekor a főzőlap károsodhat.

A főzőlapot csak a felső szekrények és a páraelszívó felszerelése után építse be.

Ha a főzőlapot javítási munkák miatt kiszerelik, megsérülhet a szigetelőszalag a főzőlap széle alatt.

A visszaszereléskor mindig cserélje ki a szigetelőszalagot.

▶ A főzőlapot nem szabad hűtőkészülékek, mosogatógépek, mosó- és szárítógépek fölé beszerelni.

▶ Ezt a főzőlapot csak olyan tűzhelyek és sütők fölé szabad beépíteni, amelyeket hűtőrendszerrel szereltek fel.

▶ A főzőlap mellé nem szabad gázfőzőlapot beépíteni.

▶ Gondoskodjon arról, hogy a főzőlap beszerelése után a hálózati csatlakozókábelhez ne lehessen hozzányúlni.

▶ A főzőlap hálózati csatlakozókábeleinek a beépítést követően nem szabad mozgó konyhai elemekkel (pl. fiókkal) érintkezniük, és nem lehetnek kitéve mechanikai terhelésnek.

▶ A munkalap furnérjaihoz hőálló (100 °C) ragasztót kell használni, nehogy leváljanak vagy deformálódjanak. A sarokprofiloknak hőállónak kell lenniük.

▶ A beszereléséhez el kell távolítani a szekrény hátsó paneljének felső része előtt lévő kereszttartókat.

▶ A főzőlapot úgy kell beépíteni, hogy a cseppfogó tálca és a tisztítócsappantyú szabadon hozzáférhető legyen, és a tisztításhoz le lehessen venni.

▶ A levegőcsatorna a beépíthető szekrény hátsó fala mögött helyezkedik el. A hátsó falnak karbantartási munkálatokhoz levehetőnek kell lennie.

▶ A lábazat minimális magassága:

- Elszívó üzemmód: minimális lábazati magasság nem szükséges
- Irányított keringtetéses üzemmód: 100 mm
- Plug & Play üzemmód: 25 mm

▶ Az elszívott elhasznált levegőt a helyiségbe csak Plug&Play üzemmódban szabad visszavezetni az alsó szekrényen át. Az elszívó üzemmódban és az irányított keringtetéses üzemmódban az elszívott levegőt egy légkivezetésen keresztül kell kivezetni a szabadba (elszívó üzem), vagy a levegőkeringtető dobozon keresztül kell visszavezetni a helyiségbe (irányított, keringtetéses üzemmód).

▶ Tartsa be a biztonsági távolságokat.

Kiegészítő biztonsági utasítások az elszívó üzemmódhoz

▶ Az elhasznált levegőt nem szabad használt füst- vagy kipufogógáz-kéménybe, illetve olyan kürtőbe vezetni, amely tűzrakó helyek felállítására szolgáló helyiségek szellőztetésére szolgál.

▶ Ha az elhasznált levegőt egy nem használt füst- vagy gázkéménybe kellene vezetni, akkor vegye figyelembe a hatósági előírásokat.

▶ Az elszívócső kialakításához csak nem gyúlékony anyagból készült csöveket és tömlőket szabad alkalmazni. Ezek szaküzletekben vagy az Ügyfélszolgálatnál kaphatók.

Kiegészítő biztonsági utasítások a Plug&Play-üzemmódhoz

U-érték

A Plug&Play üzemmód újabb és felújított épületekben lehetséges. Ha a szomszédos fal vagy padló határos a talajjal vagy a külső levegővel, akkor ezek hőátadási tényezője (U-érték) legyen: ≤ 0,5 W/(m²K).

Anyag	Anyagvastagság	U-érték(1995 után)
Tömör fal (üreges tégla, habkőbeton blokkok vagy hasonló porózus vagy erősen perforált anyagok)	≥ 30 cm	0,5
Tömör fa fal (pl. gerendaház / előregyártott ház). Favázas vagy fa panelfal szigetelő töltettel	–	0,4
Passzív ház (KfW 55, 40, 40 Plus)	–	0,15–0,2

A további anyagok U-értékeit megtalálja a Szövetségi Gazdasági és Energiaügyi Minisztérium és a Szövetségi Belügyminisztérium, Építésügyi és Közösségi Minisztérium honlapján.

További segítségért a kérdéseivel az épületéről forduljon építész szakértőhöz vagy energetikai tanácsadóhoz.

▶ A szellőzőnyílás keresztmetszetének mérete: legalább 425 cm².

Ha szeretne a szellőzőnyílásokba szellőzőrácsokat helyezni, akkor a szellőzőnyílás méretének 425 cm² -nél nagyobbnak kell lennie. A 425 cm²-es szabad keresztmetszet a rácsban a nyílások keresztmetszeteinek összegéből adódik.

A szellőzőnyílásokat nem szabad letakarni vagy eltorlaszolni. Ezenkívül szükséges a rendszeres portalanításuk.

▶ A mellékelt Plug&Play adapter szükséges a főzőlap Plug&Play üzemmódjához.

▶ Sablon szükséges a főzőlap beépítéséhez.

⚠ A hűtőszekrény károsodásának veszélye pára által.

A hűtőszekrény mögött található főzőlap által okozott pára károsíthatja a hűtőszekrényt.

Közvetlenül a hűtőszekrény mögé nem szabad levegő- vagy páravezető készüléket telepíteni. Biztosítsa a külön légelvezetést vagy telepítsen válaszfalat a készülékek közé.

További biztonsági utasítások a ráültethető kivitelhez

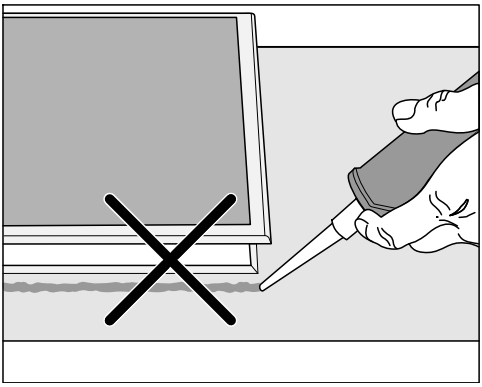

⚠ A helytelen beépítés károkat okozhat.

A főzőlap és a munkalap a főzőlap esetleges szükséges kiszerelésekor sérülhet, ha fugázó anyagot használ.

Ne használjon fugázó anyagot a főzőlap és a munkalap között. A főzőlap széle alatti tömítés elegendő szigetelést biztosít a munkalap felé.

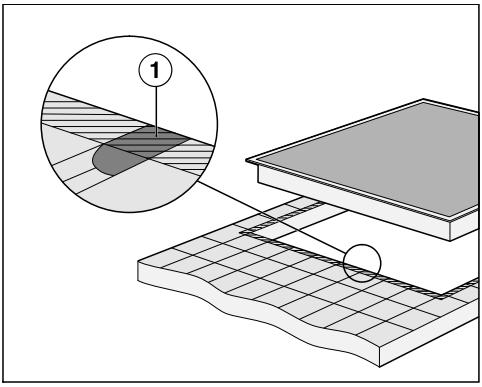

▶ A fugáknak ① és a főzőlap felfekvő felülete alatti csíkozott területnek simának és síknak kell lenni, hogy a főzőlap egyenletesen feküdjön fel és a készülék felső részének pereme alatti tömítőszalag biztosítsa a tömítést a munkalap felé.

További biztonsági utasítások a síkba építhető kivitelhez

⚠ A nem megfelelő szigetelőanyag károkat okozhat.

A nem megfelelő fugatömítő anyag károsíthatja a természetes követ.

Természetes kő és a természetes kőből készült csempék esetén kizárólag természetes kőhöz alkalmas, hőálló (min. 160 °C) szilikonos fugatömítő anyagot használjon. Vegye figyelembe a gyártó útmutatásait.

▶ Az alsó szekrény szabad szélességének legalább akkorának kell lennie, mint a belső munkalapkivágás, hogy a főzőlap a beépítés után alulról szabadon hozzáférhető legyen, és az alsó rész karbantartási célból eltávolítható legyen. Ha a főzőlap a beépítés után alulról nem hozzáférhető, el kell távolítani a fugatömítő anyagot, hogy a főzőlapot ki lehessen szerelni.

▶ A síkba építhető főzőlap csak a természetes kőből (gránit, márvány), tömör fából készült, valamint csempézett munkalapba történő beépítésre alkalmas. Más anyagokból készült munkalap esetén kérdezze meg a gyártót arról, hogy az alkalmas-e síkba építhető főzőlap beépítésére.

- Természetes kőből készült munkalapok: a főzőlapot közvetlenül a marásba kell behelyezni.
- Tömör fa, csempézett munkalapok: a főzőlapot a kivágásban falécekkel kell rögzíteni. A léceket a helyszínen kell rendelkezésre bocsátani, ezek nem szállítási tartozékok.

Biztonsági távolságok

Biztonsági távolság a főzőlap fölött

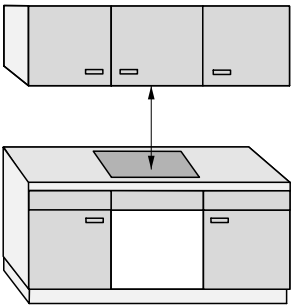

A főzőlap és a fölé helyezett páraelszívó között:

- be kell tartania a páraelszívó gyártója által megadott biztonsági távolságot
- a legnagyobb előírt biztonsági távolságot kell betartania, ha egy páraelszívó alá több készüléket szereltek be, amelyekhez eltérő biztonsági távolságokat adtak meg

Ha gyúlékony anyagok (pl. fali szekrények) vannak a főzőlap fölé felszerelve, a biztonsági távolság legyen legalább 500 mm.

Biztonsági távolság a főzőlap mögött és mellett

A következő minimális távolságokat kell betartani egy magas szekrénytől vagy a helyiség falától:

- a munkalap kivágása **mögött** ① a munkalap hátsó éléig: 50 mm

  és

- **jobb oldalon** ② a munkalap kivágásától egy mellette álló bútorig (pl. magas szekrény) vagy a helyiség faláig: 50 mm és a másik oldalon 200 mm minimális távolság

  vagy

- **bal oldalon** ③ a munkalap kivágásától a mellette álló bútorig (pl. magas szekrény) vagy a helyiség faláig: 50 mm és a másik oldalon 200 mm minimális távolság

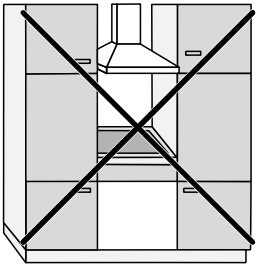

Nem engedélyezett

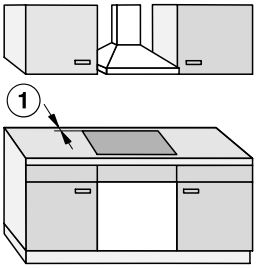

Nagyon ajánlott

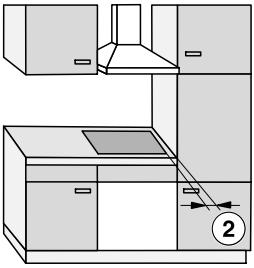

Nem ajánlott

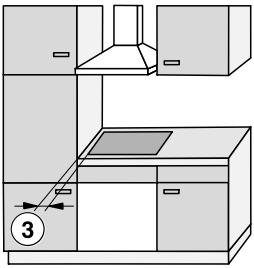

Nem ajánlott

Biztonsági távolság a fülkeburkolattól

Ha fülkeburkolatot helyeznek fel, akkor hagyni kell egy minimális távolságot a munkalap kivágása és a burkolat között. A magas hőmérséklet módosíthatja vagy megrongálhatja az anyagokat.

Síkba építhető kivitel

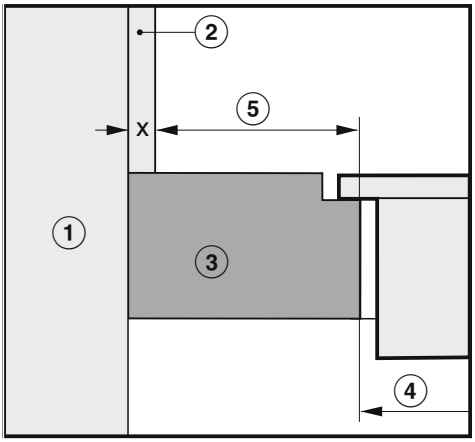

Ráültethető kivitel

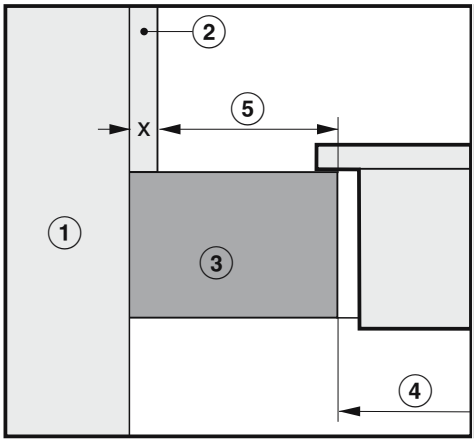

① Falazat

② x méret = a fülkeburkolat vastagsága

③ Munkalap

④ Kivágás a munkalapban

⑤ A minimális távolság
éghető anyagok (pl. fa) esetén,
nem éghető anyagok (pl. fém, természetes kő, kerámiacsempe) esetén

	Oldal		Szemközti oldal	
Anyag	**Éghető**	**Nem éghető**	**Éghető**	**Nem éghető**
Hátul	50 mm	50 mm – x méret	–	–
Jobb oldal	50 mm	50 mm – x méret	200 mm	200 mm – x méret
Bal oldal	50 mm	50 mm – x méret	200 mm	200 mm – x méret

Példa: a nem éghető fülkeburkolat vastagsága 15 mm
50 mm - 15 mm = 35 mm minimális távolság

Üzemeltetési lehetőségek

A táblázatban felsorolt összes üzemmód alkalmazható a jelen használati útmutatóban szereplő összes KMDA-val.

Az üzemmódtól és a telepítési helyzettől függően további tartozékokra és a gyári beállítás módosítására lehet szükség.

Üzemmód	További tartozék	Gyári beállítás személyre szabása
Elszívó üzemmód	✓	✓
Irányított keringtetéses üzemmód	✓	●
Plug & Play-üzem	●	●

✓ Szükséges
● Nem szükséges

Példák a beépítésre

Irányított keringtetéses üzemmód

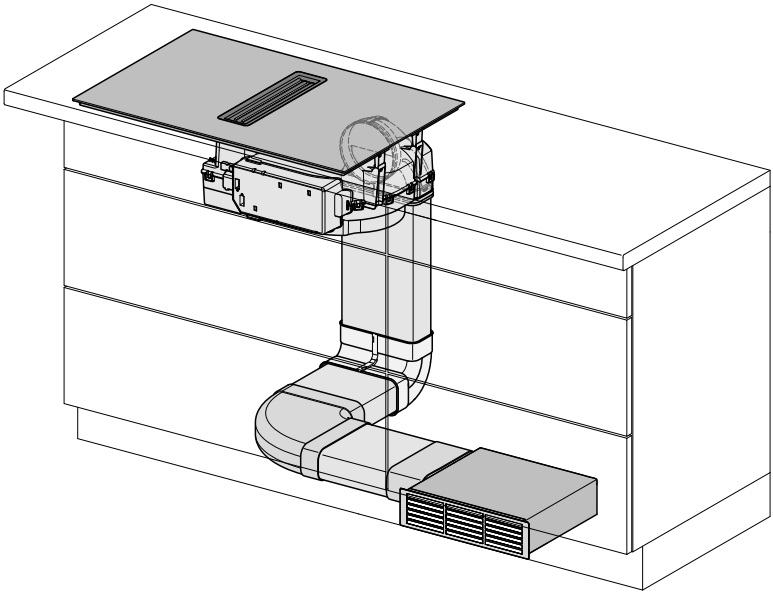

Elszívó üzemmód

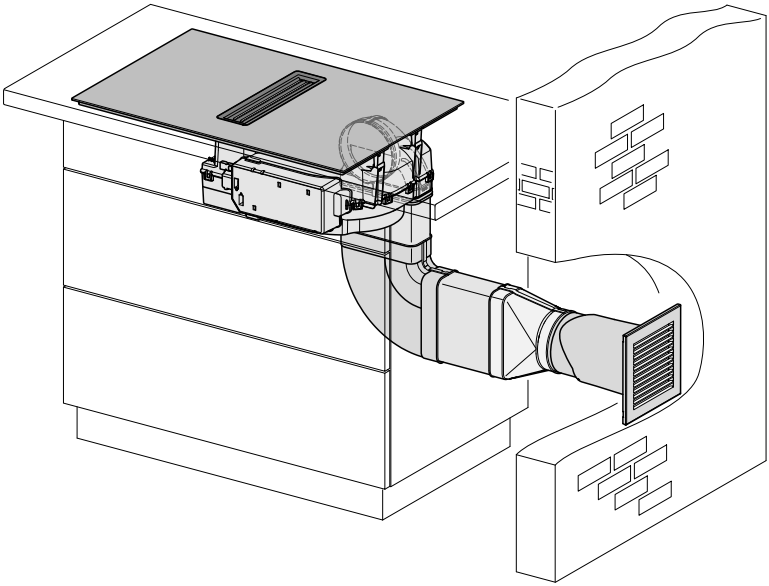

Plug & Play üzemmód

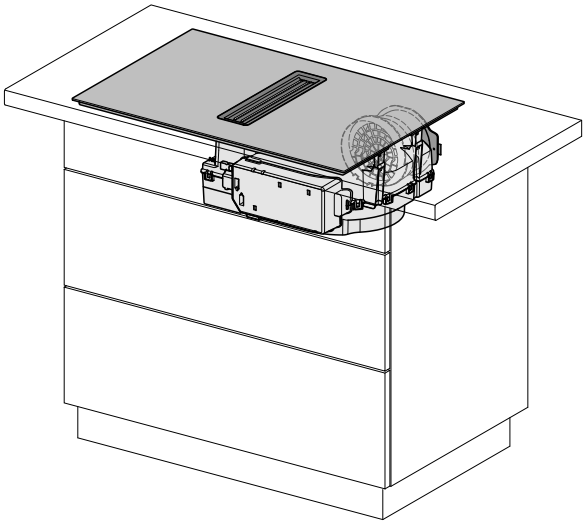

Plug & Play adapter méretek

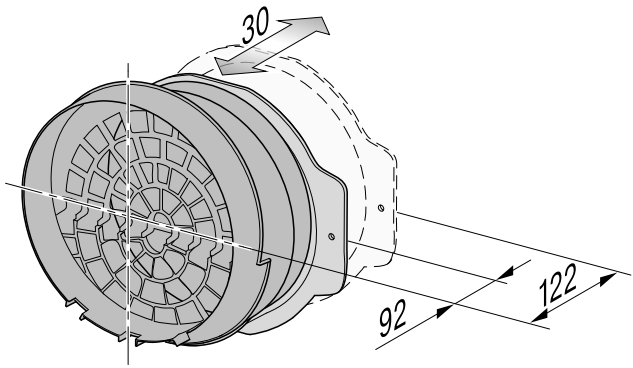

Beszerelési méretek a ráültethető kivitelhez

KMDA 7676-1 FL

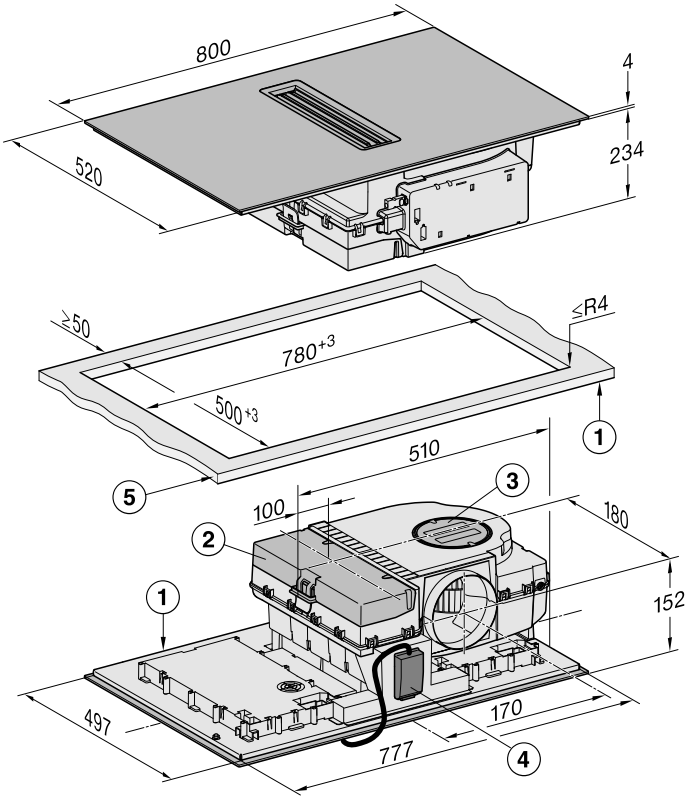

Minden méret mm-ben van megadva.

① Elöl

② Levehető cseppfogó tálca

③ Tisztítócsappantyú

④ Hálózati csatlakozódoboz csatlakozókábellel
Csatlakozókábel L = 2 000 mm

⑤ A munkalap vastagsága
elszívó és irányított keringtetéses üzemmód: ≥10 mm
Plug & Play üzemmód: ≥10 mm – ≤40 mm

Elszívó és irányított keringtető üzemmód

A munkalap mélysége 600 mm

KMDA 7676-1 FL

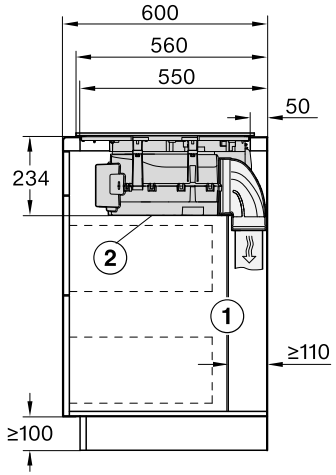

Minden méret mm-ben van megadva.

① A készülék hátsó falának levehetőnek kell lennie a szervizmunkálatok esetére.
A levegőkivezető csatorna elvezetéséhez a szekrény fala és egy szomszédos fal vagy bútor fala között min. 110 mm távolságot kell hagyni.

② A levehető cseppfogó tálca és a tisztítócsappantyú/tisztítócsappantyúk legyenek a beszerelés után hozzáférhetőek.

A munkalap mélysége nagyobb, mint 600 mm

KMDA 7676-1 FL

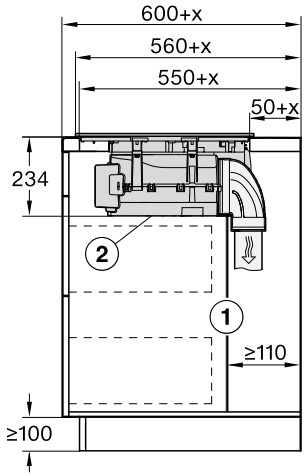

Minden méret mm-ben van megadva.

① A készülék hátsó falának levehetőnek kell lennie a szervizmunkálatok esetére.
A levegőkivezető csatorna elvezetéséhez a szekrény fala és egy szomszédos fal vagy bútor fala között min. 110 mm távolságot kell hagyni.

② A levehető cseppfogó tálca és a tisztítócsappantyú/tisztítócsappantyúk legyenek a beszerelés után hozzáférhetőek.

x Mérték, amellyel a munkalap mélysége nagyobb, mint 600 mm.

Plug&Play üzemmód

A munkalap mélysége 600 mm

KMDA 7676-1 FL

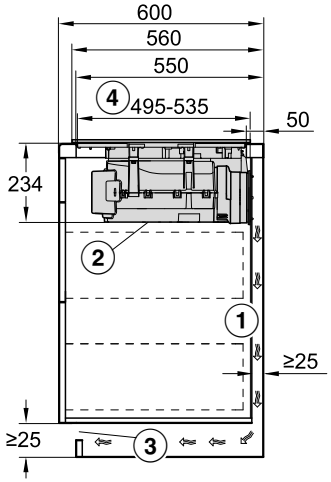

Minden méret mm-ben van megadva.

① Az elhasznált levegő elvezetéséhez a korpuszfal és egy szomszédos fal vagy bútor fala között hagyjon legalább 25 mm távolságot.

② A levehető cseppfogó tálca és a tisztítócsappantyú/tisztítócsappantyúk legyenek a beszerelés után hozzáférhetőek.

③ A szellőzőnyílás keresztmetszetének mérete: legalább 425 cm².

④ Az alsó doboz távolsága elöl a Plug & Play adapter végéig.

A munkalap mélysége nagyobb, mint 600 mm

KMDA 7676-1 FL

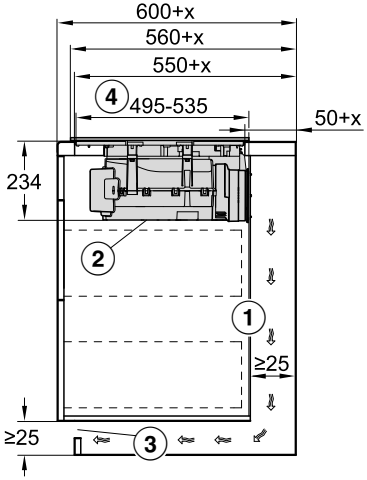

Minden méret mm-ben van megadva.

① Az elhasznált levegő elvezetéséhez a korpuszfal és egy szomszédos fal vagy bútor fala között hagyjon legalább 25 mm távolságot.
Ha a korpusz hátfala > 555 mm-re van a munkalap előlapjáról, a Plug&Play adaptert ki kell bővíteni a Miele kiegészítő készletével.

② A levehető cseppfogó tálca és a tisztítócsappantyú/tisztítócsappantyúk legyenek a beszerelés után hozzáférhetőek.

③ A szellőzőnyílás keresztmetszetének mérete: legalább 425 cm².

④ Az alsó doboz távolsága elöl a Plug & Play adapter végéig.

x Mérték, amellyel a munkalap mélysége nagyobb, mint 600 mm.

Beszerelési méretek a síkba építhető kivitelhez

KMDA 7676-1 FL

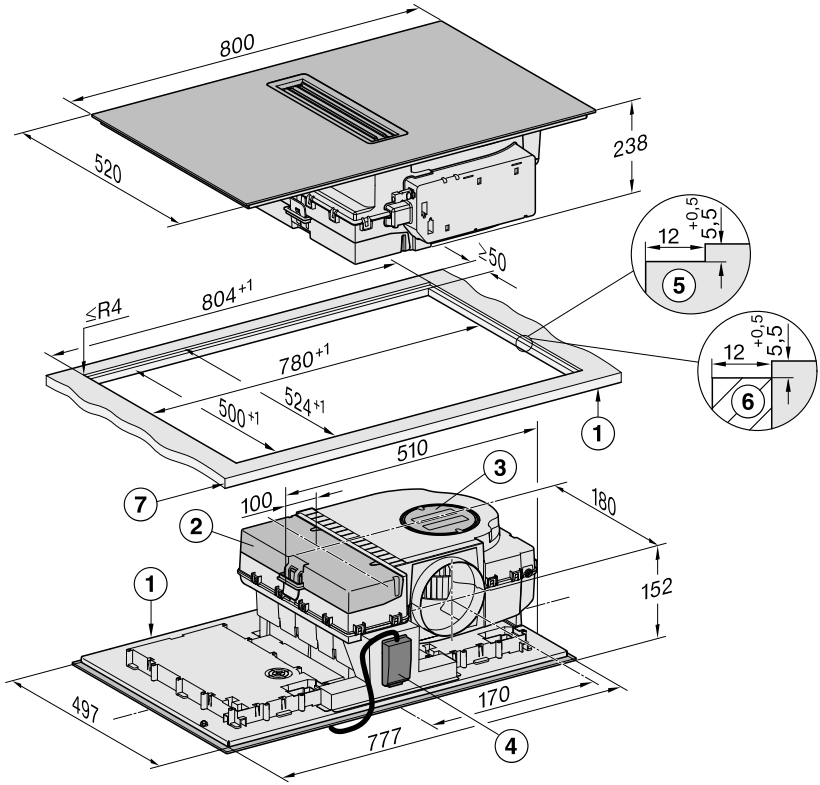

Minden méret mm-ben van megadva. A zárójelben megadott méretek ajánlások.

① Elöl

② Levehető cseppfogó tálca

③ Tisztítócsappantyú

④ Hálózati csatlakozódoboz csatlakozókábellel
Csatlakozókábel L = 2 000 mm

⑤ Lépcsős marás természetes kőből készült munkalaphoz

⑥ Faléc 12 mm (nem szállított tartozék)

⑦ A munkalap vastagsága
elszívó és irányított keringtetéses üzemmód: ≥10 mm
Plug & Play üzemmód: ≥10 mm – ≤40 mm

Elszívó és irányított keringtető üzemmód

A munkalap mélysége 600 mm

KMDA 7676-1 FL

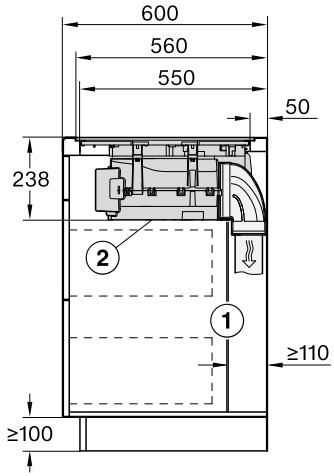

Minden méret mm-ben van megadva.

① A készülék hátsó falának levehetőnek kell lennie a szervizmunkálatok esetére.
A levegőkivezető csatorna elvezetéséhez a szekrény fala és egy szomszédos fal vagy bútor fala között min. 110 mm távolságot kell hagyni.

② A levehető cseppfogó tálca és a tisztítócsappantyú/tisztítócsappantyúk legyenek a beszerelés után hozzáférhetőek.

A munkalap mélysége nagyobb, mint 600 mm

KMDA 7676-1 FL

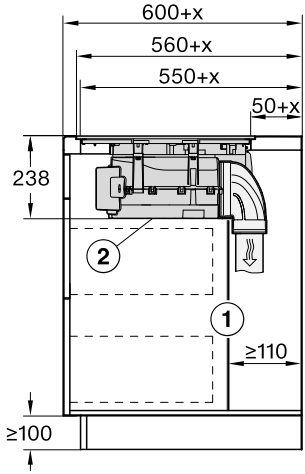

Minden méret mm-ben van megadva.

① A készülék hátsó falának levehetőnek kell lennie a szervizmunkálatok esetére.
A levegőkivezető csatorna elvezetéséhez a szekrény fala és egy szomszédos fal vagy bútor fala között min. 110 mm távolságot kell hagyni.

② A levehető cseppfogó tálca és a tisztítócsappantyú/tisztítócsappantyúk legyenek a beszerelés után hozzáférhetőek.

x Mérték, amellyel a munkalap mélysége nagyobb, mint 600 mm.

Plug&Play üzemmód

A munkalap mélysége 600 mm

KMDA 7676-1 FL

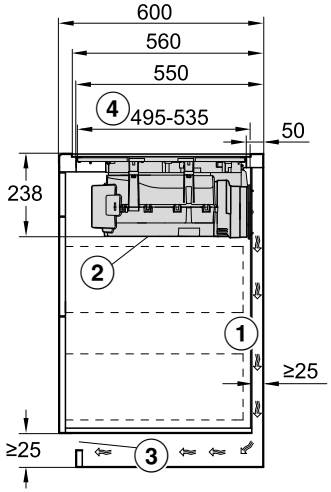

Minden méret mm-ben van megadva.

① Az elhasznált levegő elvezetéséhez a korpuszfal és egy szomszédos fal vagy bútor fala között hagyjon legalább 25 mm távolságot.

② A levehető cseppfogó tálca és a tisztítócsappantyú/tisztítócsappantyúk legyenek a beszerelés után hozzáférhetőek.

③ A szellőzőnyílás keresztmetszetének mérete: legalább 425 cm².

④ Az alsó doboz távolsága elöl a Plug & Play adapter végéig.

A munkalap mélysége nagyobb, mint 600 mm

KMDA 7676-1 FL

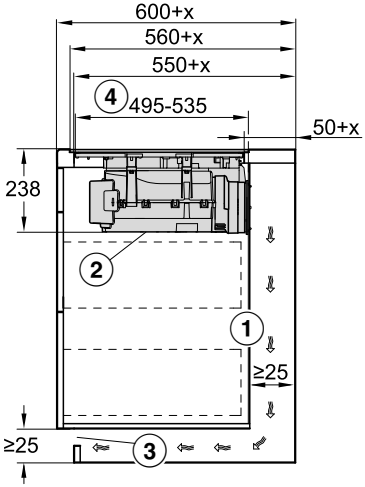

Minden méret mm-ben van megadva.

① Az elhasznált levegő elvezetéséhez a korpuszfal és egy szomszédos fal vagy bútor fala között hagyjon legalább 25 mm távolságot.
Ha a korpusz hátfala > 555 mm-re van a munkalap előlapjáról, a Plug&Play adaptert ki kell bővíteni a Miele kiegészítő készletével.

② A levehető cseppfogó tálca és a tisztítócsappantyú/tisztítócsappantyúk legyenek a beszerelés után hozzáférhetőek.

③ A szellőzőnyílás keresztmetszetének mérete: legalább 425 cm².

④ Az alsó doboz távolsága elöl a Plug & Play adapter végéig.

x Mérték, amellyel a munkalap mélysége nagyobb, mint 600 mm.

Csatlakozó az ablakkontakthoz, ha szükséges

⚠ Az ablakkontakt csatlakozója hálózati feszültség alatt áll.
Áramütés okozhat személyi sérülést.
A kapcsolási rendszer rákötése előtt válassza le a főzőlapot az elektromos hálózatról.
A kapcsolási rendszer csatlakozókábelét csak elektrotechnikai szakember csatlakoztathatja.

A kapcsolási rendszer csatlakozókábelének H03VV-F 2 x 0,75 mm² típusúnak kell lennie, és legfeljebb 2,0 m hosszú lehet.
A kapcsolási rendszert egy 230 V, 1 A-re alkalmas, potenciálmentes záró érintkezővel kell felszerelni. A kapcsoló nyitott állapotában a páraelszívó üzemen kívül van.
Csak DIBT-engedélyezett és vizsgált rádióhullámú kapcsolási rendszereket alkalmazzon (pl. ablakkontakt kapcsoló, alacsony nyomást ellenőrző kapcsoló), és ezeket meghatalmazott szakszemélyekkel (pl. kéményseprő) engedélyeztesse.
A veszélytelen csatlakoztatáshoz és üzemeléshez a külső kapcsolási rendszer megfelelő dokumentációja szükséges.

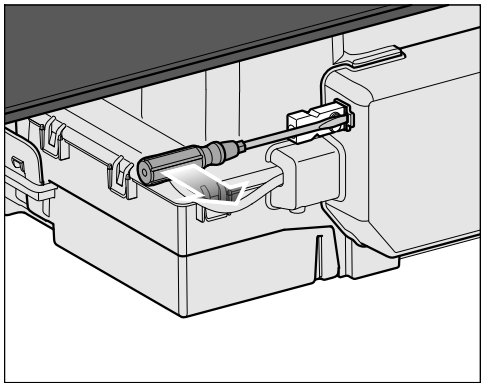

- Lazítsa ki a reteszelőelemet, és húzza ki a csatlakozót.

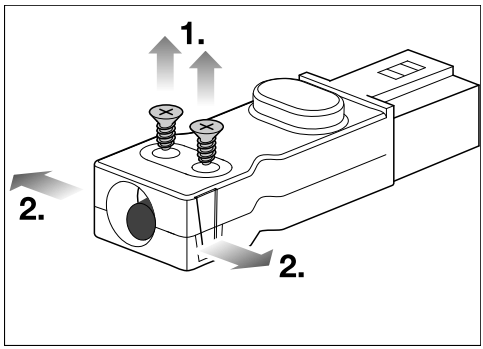

- Lazítsa meg a kábelrögzítő csavarjait ①, és mindkét oldalon ② reteszelje ki a házat.
- Nyissa ki a házat.
- Távolítsa el a dugót.

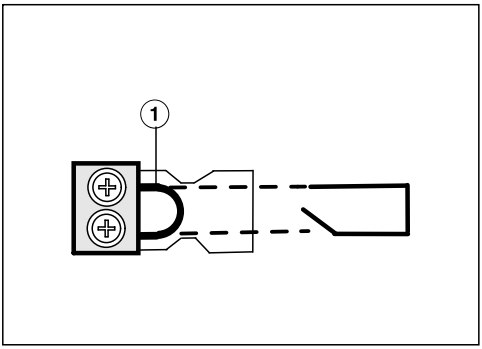

- Cserélje ki a hidat ① a kapcsolási rendszer csatlakozókábelével.
- Zárja be a házat.
- Csavarja vissza a kábelrögzítő csavarjait.
- Dugja vissza a csatlakozót.

Főzőlap ráültetett beépítése elszívó és irányított keringtetéses üzemmódban

A munkalap előkészítése a ráültethető beépítéshez elszívó és irányított keringtetéses üzemmódban

- Tartsa be a biztonsági távolságokat.
- Készítse el a munkalap kivágását.
- Fából készült munkalapok:
  szigetelje a vágott felületet speciális lakkal, szilikon kaucsukkal vagy műgyantával, hogy megakadályozza a nedvesség miatti felpúposodást. A tömítőanyag legyen hőálló.

Ügyeljen arra, hogy ezek az anyagok ne kerüljenek a munkalap felületére.

Főzőlap ráültetett beszerelése elszívó és irányított keringtetéses üzemmódban

- Ragassza a mellékelt szigetelőszalagot a főzőlap széle alá. A szigetelőszalagot ne feszítve ragassza fel.
- Vezesse át a főzőlap csatlakozókábelét a munkalap kivágásán keresztül lefelé.
- Helyezze a főzőlapot a kivágás közepébe. Ügyeljen arra, hogy a tömítés felfeküdjön a munkalapon, mert ez biztosítja a munkalap tömítettségét.
- Ha a tömítés a sarkoknál nem fekszik fel megfelelően a munkalapra, akkor dekopírfűrész segítségével óvatosan utólag ki tudja igazítani a sarkok lekerekítéseit (≤ R4).
- Csatlakoztassa a főzőlapot az elektromos hálózathoz.
- Ellenőrizze a főzőlap működését.

Főzőlap ráültetett beépítése Plug&Play esetén

A munkalap előkészítése a ráültethető beépítéshez Plug & Play esetén

- Tartsa be a biztonsági távolságokat.
- Készítse el a munkalap kivágását.
- Vágja le a mellékelt fúrósablont a munkalap vastagságára. A beépítési mélységtől függően helyezze a megfelelő fúrósablont a korpusz hátsó falának tetejére. A fúrósablon szerint készítsen egy kivágást a légcsatornához vagy a Plug & Play adapterhez.

A fúrósablon száma	Adapter pozíciója	Beépítési távolság (függőleges) a készülék teteje és a Plug & Play adapter legalacsonyabb pontja között
2	2	238 mm[1]
3a	3	248 mm[2]

[1] A sablon a készülékhez van mellékelve.

[2] A sablonokat a Miele weboldalán találja.

- Ha a fúrósablon nincs kéznél (lásd a „Telepítés“ című fejezetben a „Hátfal kivágása fúrósablon nélkül“ című részt).
- Fából készült munkalapok:
  szigetelje a vágott felületet speciális lakkal, szilikon kaucsukkal vagy műgyantával, hogy megakadályozza a nedvesség miatti felpúposodást. A tömítőanyag legyen hőálló.

Ügyeljen arra, hogy ezek az anyagok ne kerüljenek a munkalap felületére.

Főzőlap ráültetett behelyezése Plug & Play esetén

- Ragassza a mellékelt szigetelőszalagot a főzőlap széle alá. A szigetelőszalagot ne feszítve ragassza fel.

A Plug & Play adapter letörhet.
Úgy fektesse a főzőlapot a munkalapra, hogy a Plug & Play adapter ne feküdjön fel.

- Csatlakoztassa a Plug & Play adaptert a főzőlaphoz, és állítsa be az adapter helyzetét.
- Vezesse át a főzőlap csatlakozókábelét a munkalap kivágásán keresztül lefelé.
- Távolítsa el a védőfóliát a Plug & Play adapter végén a ragasztószalagról.
- Helyezze a főzőlapot a kivágás közepébe. Ügyeljen arra, hogy a tömítés felfeküdjön a munkalapon, mert ez biztosítja a munkalap tömítettségét.
- Ha a tömítés a sarkoknál nem fekszik fel megfelelően a munkalapra, akkor dekopír fűrész segítségével óvatosan utólag ki tudja igazítani a sarkok lekerekítéseit (≤ R4).
- Igazítsa a Plug & Play adaptert az előre fúrt furathoz. Nyomja az adaptert a hátfalra, amíg megfelelően fel nem ragad.
- Csatlakoztassa a főzőlapot az elektromos hálózathoz.
- Ellenőrizze a főzőlap működését.

Főzőlap síkba történő beépítése elszívó és keringtetéses üzemmódban

A munkalap előkészítése a síkba történő beépítéshez elszívó és irányított keringtetéses üzemmódban

- Tartsa be a biztonsági távolságokat.
- Készítse el a munkalap kivágását.
- Tömör fa munkalapok / csempézett munkalapok:
  rögzítse a faléceket 5,5 mm a munkalap felső éle alatt.

Főzőlap síkba történő beépítése elszívó és irányított keringtetéses üzemmódban

- Ragassza a mellékelt szigetelőszalagot a főzőlap széle alá. A szigetelőszalagot ne feszítve ragassza fel.
- Vezesse át a főzőlap csatlakozókábelét a munkalap kivágásán keresztül lefelé.

Az üvegkerámia lap és a munkalap közötti fuga legalább 2 mm széles. A fuga ahhoz szükséges, hogy a főzőlapot le lehessen tömíteni.

- Helyezze a főzőlapot a kivágásba, és igazítsa középre.
- Csatlakoztassa a főzőlapot az elektromos hálózathoz.
- Ellenőrizze a főzőlap működését.
- Töltse ki a főzőlap és a munkalap közötti fugát hőálló (min. 160 °C) szilikon fugatömítő anyaggal.

Főzőlap síkba történő beépítése Plug&Play esetén

A munkalap előkészítése a síkba történő beépítéshez Plug & Play esetén

- Tartsa be a biztonsági távolságokat.
- Készítse el a munkalap kivágását.
- Vágja le a mellékelt fúrósablont a munkalap vastagságára. A beépítési mélységtől függően helyezze a megfelelő fúrósablont a korpusz hátsó falának tetejére. A fúrósablon szerint készítsen egy kivágást a légcsatornához vagy a Plug & Play adapterhez.

A fúrósablon száma	Adapter pozíciója	Beépítési távolság (függőleges) a készülék teteje és a Plug & Play adapter legalacsonyabb pontja között
1	1	238 mm[1]
3b	3	248 mm[2]

[1] A sablon a készülékhez van mellékelve.
[2] A sablonokat a Miele weboldalán találja.

- Ha a fúrósablon nincs kéznél (lásd a „Telepítés“ című fejezetben a „Hátfal kivágása fúrósablon nélkül“ című részt).
- Tömör fa munkalapok / csempézett munkalapok:
  rögzítse a faléceket 5,5 mm a munkalap felső éle alatt.

Főzőlap síkba történő beépítése Plug & Play esetén

- Ragassza a mellékelt szigetelőszalagot a főzőlap széle alá. A szigetelőszalagot ne feszítve ragassza fel.

A Plug & Play adapter letörhet.
Úgy fektesse a főzőlapot a munkalapra, hogy a Plug & Play adapter ne feküdjön fel.

- Csatlakoztassa a Plug & Play adaptert a főzőlaphoz, és állítsa be az adapter helyzetét.
- Vezesse át a főzőlap csatlakozókábelét a munkalap kivágásán keresztül lefelé.
- Plug & Play üzemmód: távolítsa el a védőfóliát a Plug & Play adapter végén, a ragasztószalagról.
- Helyezze a főzőlapot a kivágásba, és igazítsa középre.

Az üvegkerámia lap és a munkalap közötti fuga legyen legalább 2 mm széles. A fuga ahhoz szükséges, hogy a főzőlapot le lehessen tömíteni.

- Igazítsa a Plug & Play adaptert az előre fúrt furathoz. Nyomja az adaptert a hátfalra, amíg megfelelően fel nem ragad.
- Csatlakoztassa a főzőlapot az elektromos hálózathoz.
- Ellenőrizze a főzőlap működését.
- Töltse ki a főzőlap és a munkalap közötti fugát hőálló (min. 160 °C) szilikon fugatömítő anyaggal.

Elszívócső telepítése

⚠ Ha a páraelszívót egyszerre üzemelteti a helyiség levegőjét használó tüzelőberendezéssel, akkor adott körülmények között mérgezés veszélye áll fenn!

Feltétlenül vegye figyelembe a „Biztonsági utasítások és figyelmeztetések“ fejezetben foglaltakat.

Kétség esetén hívja ki az illetékes kéményseprőt, hogy biztos legyen a veszélytelen üzemelés.

Vegye figyelembe, hogy a légáramlás útjában álló akadályok csökkentik a légteljesítményt, és növelik az üzemi zajszintet.

A páraelszívó egy Ø 150 mm-es elszívócsonkkal rendelkezik.

- Elszívócsőként csak nem gyúlékony anyagból készült sima csöveket vagy flexibilis elszívótömlőket használjon.
- A lehető legnagyobb légteljesítmény és a legcsekélyebb áramlási zajok eléréséhez ügyeljen a következőkre:

- Az elszívócső keresztmetszete nem lehet kisebb, mint az elszívócsonk keresztmetszete (lásd a készülék méreteit).
- Az elszívócső legyen lehetőleg rövid és egyenes.
- Csak nagy sugarú íveket alkalmazzon.
- Az elszívócső nem törhet meg és nem nyomódhat össze.
- Ügyeljen arra, hogy minden csatlakozás szilárd és tömített legyen.

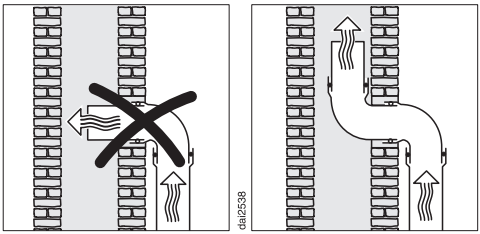

- Ha az elhasznált levegőt egy elszívókéménybe vezeti, akkor a bevezetőcsonk álljon az áramlás irányába.
- Ha az elszívócsövet vízszintesen helyezi el, a csőnek legyen lejtése. Ezzel elkerüli, hogy a kondenzvíz be tudjon folyni a ventilátorba.
- Ha az elszívócsövet hűvös helyiségeken (tetők stb.) keresztül vezeti, nagy hőmérséklet-különbség adódhat az egyes területeken belül. Ezért lecsapódással vagy kondenzvízzel kell számolni. Ez szükségessé teszi az elszívócső szigetelését.

Hátfal kivágása fúrósablon nélkül

Felfekvő beépítés esetén kivágás kialakítása a hátfalon és 238 mm-es beépítési távolság (függőleges) tartása a készülék teteje és a Plug & Play adapter legalacsonyabb pontja között

Lehetőleg használja a mellékelt fúrósablont. Csak akkor használja az alábbi utasításokat, ha a fúrósablon nincs kéznél.

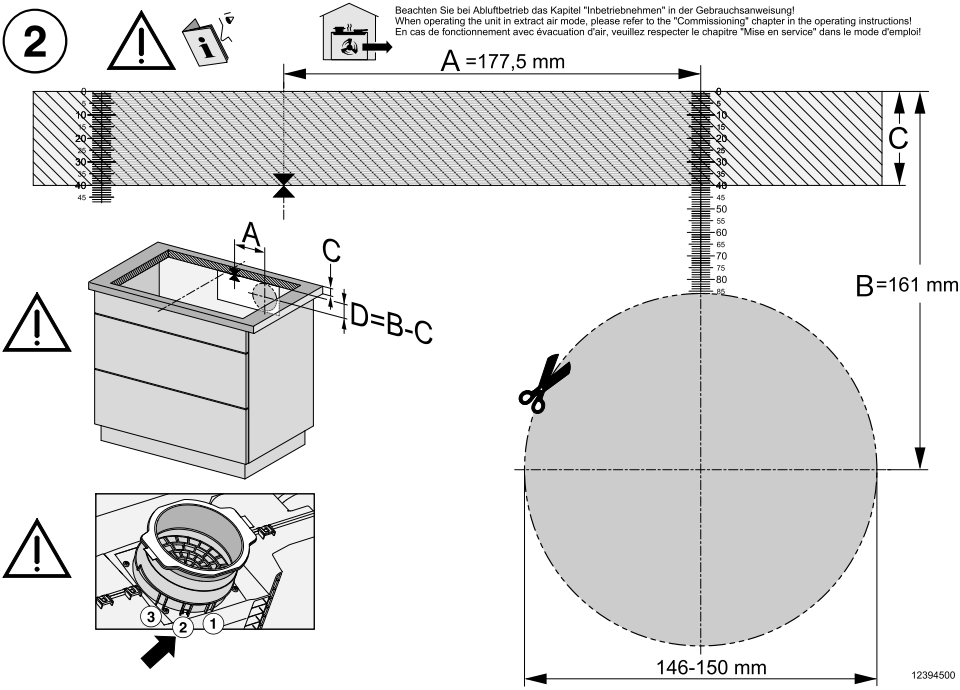

A fúrósablon képe a 2. oldalon található. Az ábra nem méretarányos.

- Mérje meg munkalapja (C) vastagságát.
- Határozza meg a kivágás hosszú oldalának középpontját.
- Jelölje meg azt a pontot, ami 177,5 mm-re (A) jobbra van a középponttól.
- Jelölje be azt a pontot (D), ami (B [161 mm] – C [munkalap vastagsága]) értékkel az A szakasz jobb oldali vége alatt van.
- Vágjon ki egy nyílást a következő méretekkel a hely körül: Ø 146–150 mm.
- Csak Plug & Play üzemmód esetén: pattintsa be a Plug & Play adaptert a 2. pozícióba.

Síkba történő beépítés esetén, kivágás kialakítása a hátfalon és 238 mm-es beépítési távolság (függőleges) tartása a készülék teteje és a Plug & Play adapter legalacsonyabb pontja között

Lehetőleg használja a mellékelt fúrósablont. Csak akkor használja az alábbi utasításokat, ha a fúrósablon nincs kéznél.

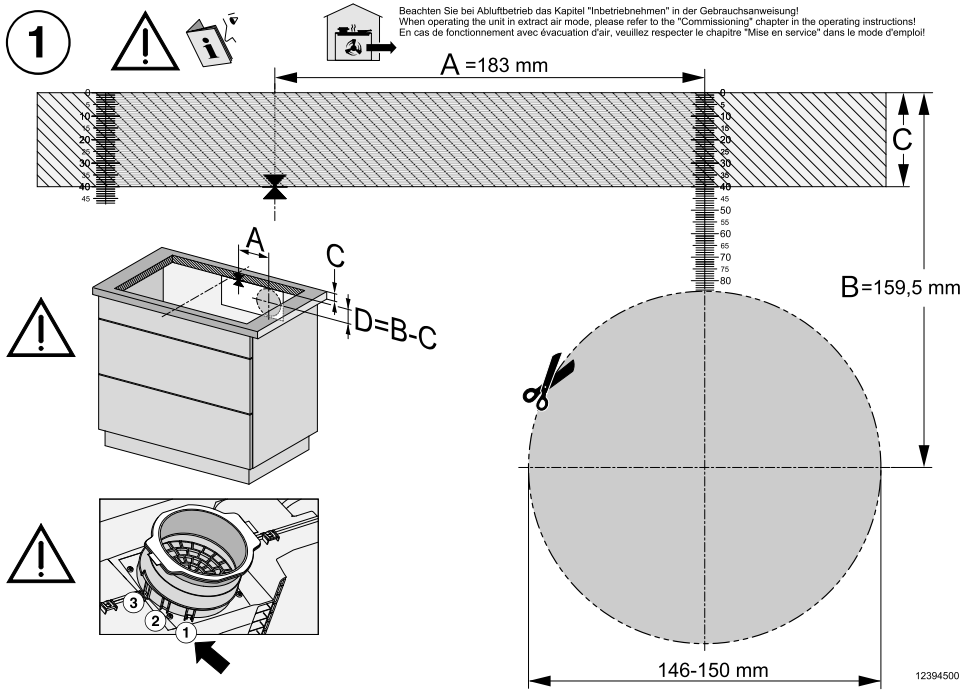

A fúrósablon képe az 1. oldalon látható. Az ábra nem méretarányos.

- Mérje meg munkalapja (C) vastagságát.
- Határozza meg a kivágás hosszú oldalának középpontját.
- Jelölje meg azt a pontot, ami 183 mm-re (A) jobbra van a középponttól.
- Jelölje be azt a pontot (D), ami (B [159,5 mm] – C [munkalap vastagsága]) értékkel az A szakasz jobb oldali vége alatt van.
- Vágjon ki egy nyílást a következő méretekkel a hely körül: Ø 146–150 mm.
- Csak Plug & Play üzemmód: pattintsa be a Plug & Play adaptert az 1. pozícióba.

Felfekvő beépítés esetén kivágás kialakítása a hátfalon és 248 mm-es beépítési távolság (függőleges) tartása a készülék teteje és a Plug & Play adapter legalacsonyabb pontja között

Lehetőleg használja a mellékelt fúrósablont. Csak akkor használja az alábbi utasításokat, ha a fúrósablon nincs kéznél.

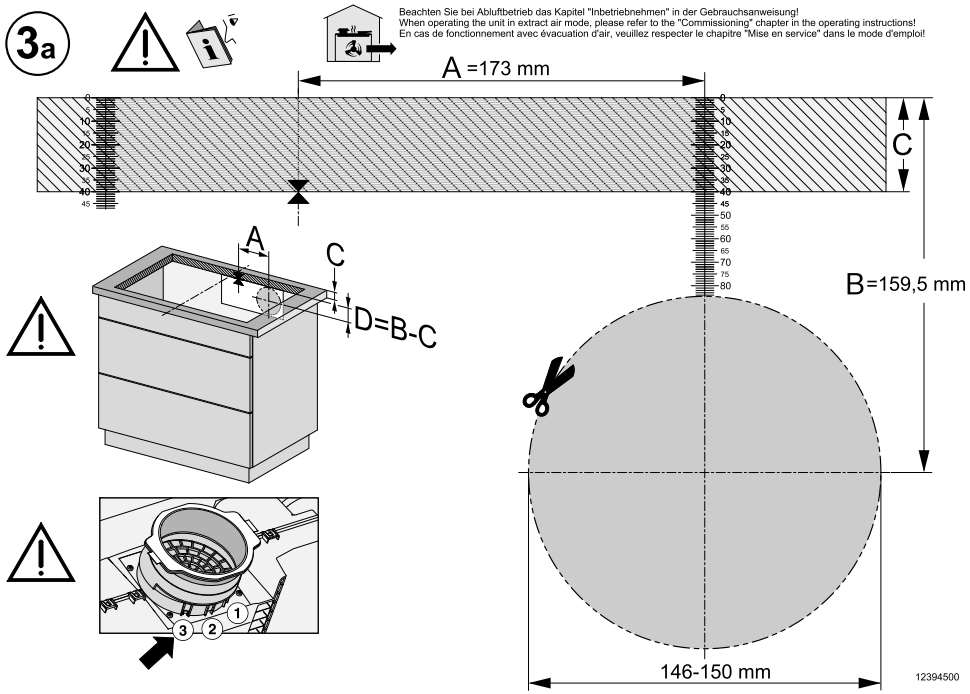

A fúrósablon képe a 3a oldalon. Az ábra nem méretarányos.

- Mérje meg munkalapja (C) vastagságát.
- Határozza meg a kivágás hosszú oldalának középpontját.
- Jelölje meg azt a pontot, ami 173 mm-re (A) jobbra van a középponttól.
- Jelölje be azt a pontot (D), ami (B [159,5 mm] – C [munkalap vastagsága]) értékkel az A szakasz jobb oldali vége alatt van.
- Vágjon ki egy nyílást a következő méretekkel a hely körül: Ø 146–150 mm.
- Csak Plug & Play üzemmód: pattintsa be a Plug & Play adaptert a 3. pozícióba.

Síkba történő beépítés esetén, kivágás kialakítása a hátfalon és 248 mm-es beépítési távolság (függőleges) tartása a készülék teteje és a Plug & Play adapter legalacsonyabb pontja között

Lehetőleg használja a mellékelt fúrósablont. Csak akkor használja az alábbi utasításokat, ha a fúrósablon nincs kéznél.

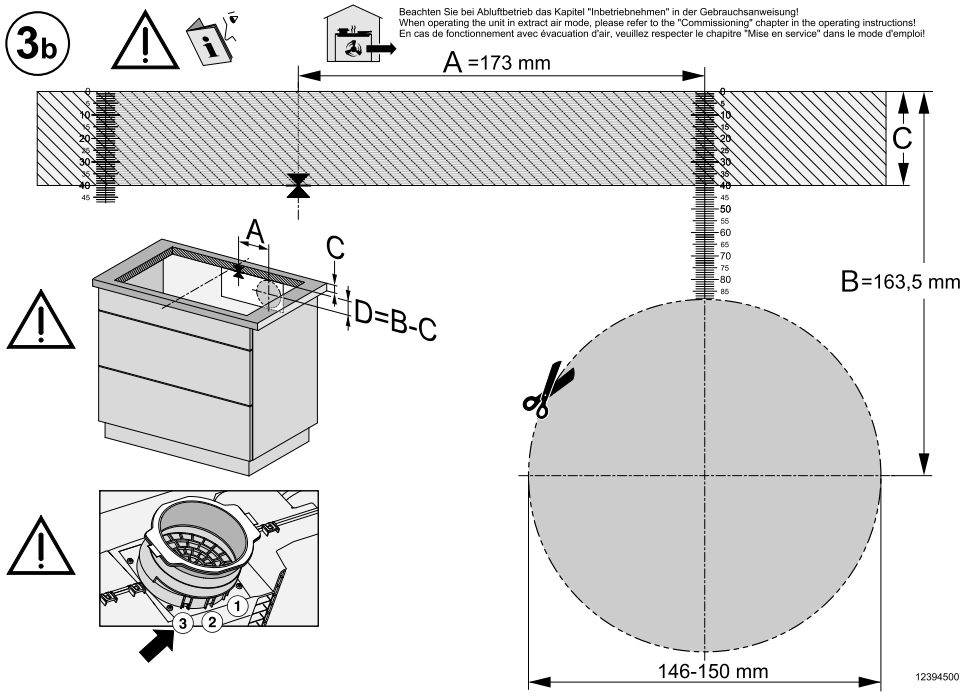

A fúrósablon képe a 3b oldalon. Az ábra nem méretarányos.

- Mérje meg munkalapja (C) vastagságát.
- Határozza meg a kivágás hosszú oldalának középpontját.
- Jelölje meg azt a pontot, ami 173 mm-re (A) jobbra van a középponttól.
- Jelölje be azt a pontot (D), ami (B [163,5 mm] – C [munkalap vastagsága]) értékkel az A szakasz jobb oldali vége alatt van.
- Vágjon ki egy nyílást a következő méretekkel a hely körül: Ø 146–150 mm.
- Csak Plug & Play üzemmód: pattintsa be a Plug & Play adaptert a 3. pozícióba.

Elektromos csatlakozás

⚠ A szakszerűtlen csatlakoztatás károkat okozhat.

A szakszerűtlen beszerelési és karbantartási munkálatok vagy javítások súlyosan veszélyeztethetik a felhasználót.

A Miele nem tehető felelőssé azokért a károkért, amelyek a szakszerűtlen telepítési és karbantartási munkák vagy javítások során keletkeznek, vagy a telepítés során kimaradt vagy megszakadt védővezető okozott (pl. áramütés).

A főzőlapot csak képzett elektrotechnikai szakemberrel csatlakoztassa az elektromos hálózatra.

Az elektrotechnikai szakembernek pontosan ismernie kell az adott országban érvényes előírásokat és a helyi elektromos szolgáltató kiegészítő előírásait, és azokat pontosan be kell tartania.

A beszerelést követően biztosítani kell az üzemi szigeteléssel ellátott alkatrészek érintésvédelmét.

Összteljesítmény

Lásd az adattáblán.

Csatlakoztatási adatok

A szükséges csatlakoztatási adatokat az adattáblán találja meg. Ezeknek az adatoknak meg kell egyezniük az elektromos hálózat adataival.

A csatlakoztatási lehetőségeket a bekötési rajzon láthatja.

Hibaáram védőkapcsoló

A biztonság növelésére a VDE, ill. az ÖVE a készülék elé egy 30 mA kioldóáramú FI-áramvédőkapcsoló bekötését ajánlja.

Leválasztó berendezések

A főzőlap minden pólusát leválasztó berendezésekkel kell leválasztani! Leválasztott állapotban az érintkezők közötti távolságnak legalább 3 mm-nek kell lennie! Leválasztó berendezések a túláram elleni védőberendezések és az áramvédő kapcsolók.

Leválasztás a hálózatról

⚠ A hálózati feszültség áramütést okozhat.

A javítási és/vagy karbantartási munkák alatt a hálózati feszültség visszakapcsolása áramütéshez vezethet.

Leválasztás után biztosítsa a hálózatot a visszakapcsolás ellen.

Ha az áramkört le kell választania a hálózatról, a bekötés módjától függően tegye a következőt:

Olvadóbiztosítékok

- Teljesen vegye ki a biztosítóbetéteket a csavaros sapkákból.

Becsavarható kismegszakítók

- Addig nyomja a (piros) ellenőrzőgombot, amíg a (fekete) középső gomb kiugrik.

Beépített automata kismegszakítók

- (biztosíték, legalább B vagy C típus): állítsa a billenőkapcsolót 1-ről (Be) 0-ra (Ki).

Hibaáram-védőkapcsoló

- (hibaáram-védőkapcsoló): kapcsolja a főkapcsolót 1-ről (Be) 0-ra (Ki), vagy nyomja meg az ellenőrzőgombot.

Csatlakozókábel

A főzőlapot a bekötési rajz szerint kösse be alkalmas keresztmetszetű, H 05 VV-F (PVC-szigetelésű) típusú csatlakozókábellel.

A csatlakozás lehetőségeit a bekötési rajzon találja.

A főzőlapjának megengedett csatlakozási feszültségét és a hozzá tartozó csatlakozási értéket a típustáblán találja.

Hálózati csatlakozókábel cseréje

⚠ A hálózati feszültség áramütést okozhat.
Az elektromos hálózathoz való szakszerűtlen csatlakozás áramütést okozhat.
A hálózati csatlakozókábelt csak képzett elektrotechnikai szakemberrel cseréltesse ki.

A hálózati csatlakozókábel cseréjekor kizárólag a H 05 VV-F (PVC-szigetelésű) kábeltípust használja megfelelő átmérővel. A hálózati kábel a gyártónál vagy az ügyfélszolgálatnál szerezhető be.

Bekötési rajz

A telepítés helyén nem minden csatlakoztatási lehetőség megengedett.
Vegye figyelembe az adott ország és a helyi elektromos szolgáltató kiegészítő előírásait.

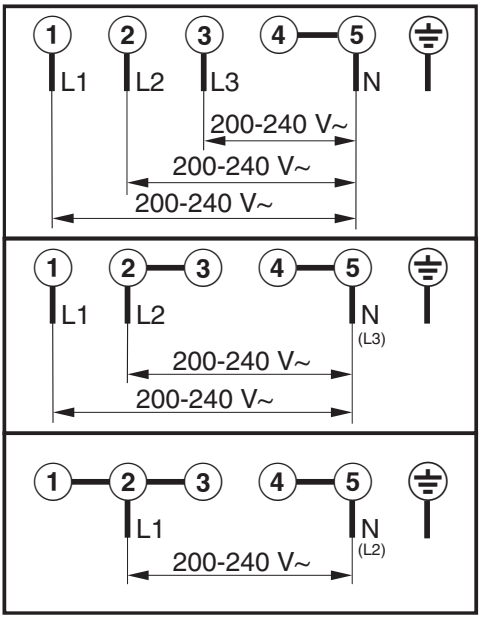

Az ön főzőlapja

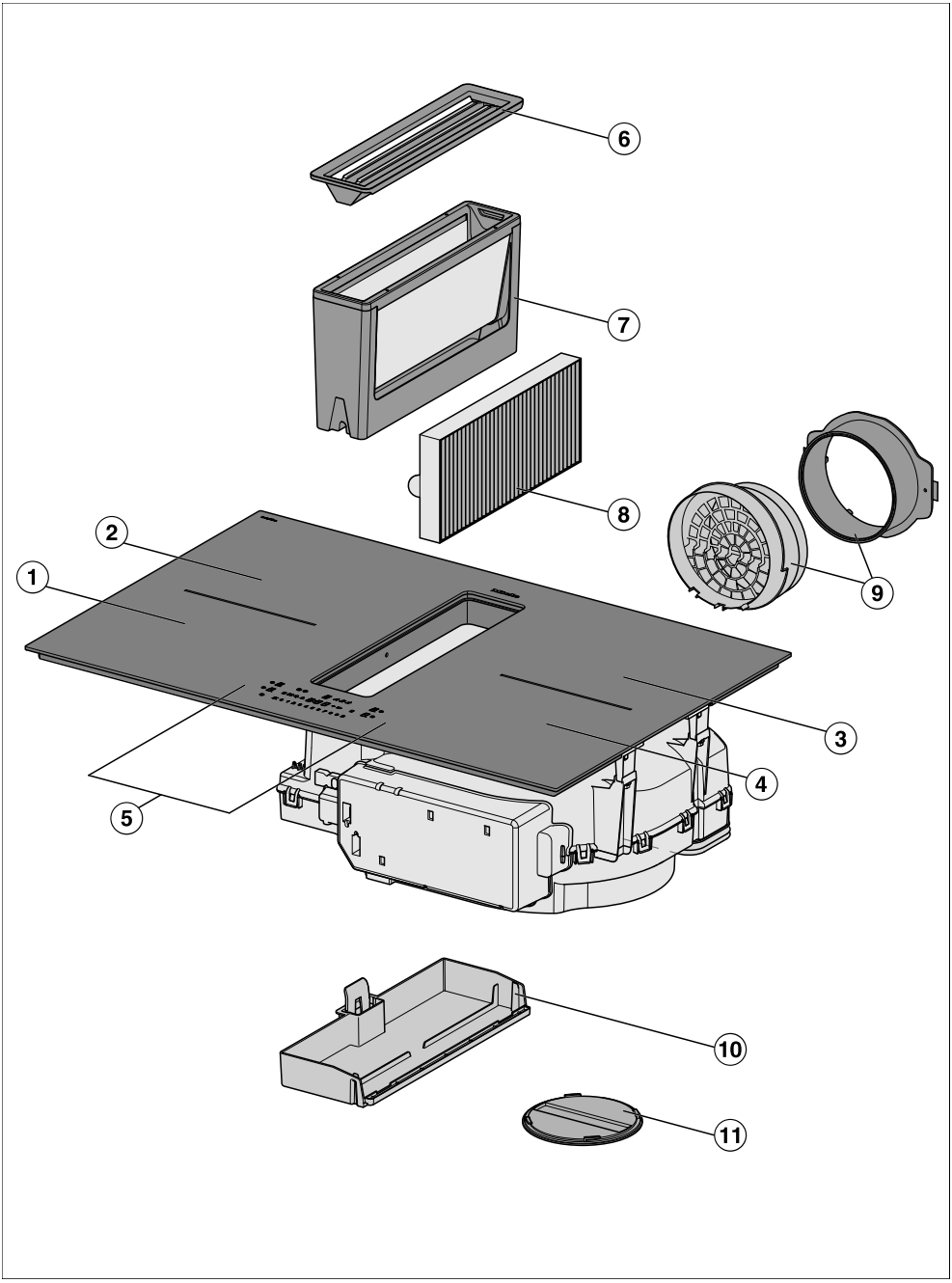

① PowerFlex főzőzóna TwinBoosterrel

② PowerFlex főzőzóna TwinBoosterrel
PowerFlex főzőzónával ① kombinálva PowerFlex XL főzőfelületté alakítható

③ PowerFlex főzőzóna TwinBoosterrel
PowerFlex főzőzónával ④ kombinálva PowerFlex XL főzőfelületté alakítható

④ PowerFlex főzőzóna TwinBoosterrel

⑤ Kezelő- és kijelzőelemek

⑥ Fedőrács

⑦ Zsírszűrő

⑧ Szagszűrő
Csak irányított keringtetéses üzemmódban vagy Plug & Play üzemmód esetén

⑨ Plug & Play adapter
Csak Plug & Play üzemmódban szükséges

⑩ Levehető cseppfogó tálca

⑪ Tisztítócsappantyú

Felszereltség

A felszereltség modelltől függ.

Szállítási csomag

- Fúrósablon
- Szagszűrő
- Plug & Play-adapter
- Használati és szerelési útmutató
- Csatlakozókábel
- További tartozékok (modelltől függően)

Fúrósablon

Mindkét oldalán nyomtatott fúrósablon, a Plug & Play adapterhez szükséges kivágás kialakításához, 238 mm-es beépítési távolsággal (függőleges) a készülék teteje és a Plug & Play adapter legalacsonyabb pontja között.

A Miele weboldalán találhatja meg azokat a fúrósablonokat, amelyek a Plug & Play adapter beépítését lehetővé tevő, és a készülék teteje és a Plug & Play adapter legalacsonyabb pontja közötti, 248 mm-es beépítési távolságnak (függőleges) megfelelő kivágás kialakításához szükségesek.

Szagszűrő

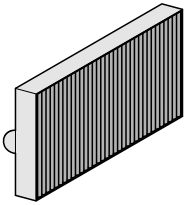

A(z) DKF 35-P szagszűrő 1 példányban van mellékelve a KMDA-készülékhez.

Plug & Play adapter

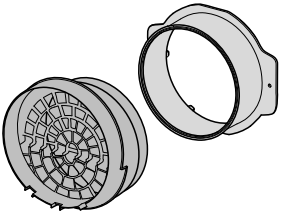

Utólag megvásárolható tartozékok

A Miele webshopban, a Miele ügyfélszolgálatán vagy a Miele szakkereskedőnél kaphat kifejezetten a főzőlaphoz tervezett termékeket, például főzőedényeket és tisztítószereket.

A Miele webshopot elérheti az alábbi QR-kód segítségével:

Kezelő- és kijelzőelemek

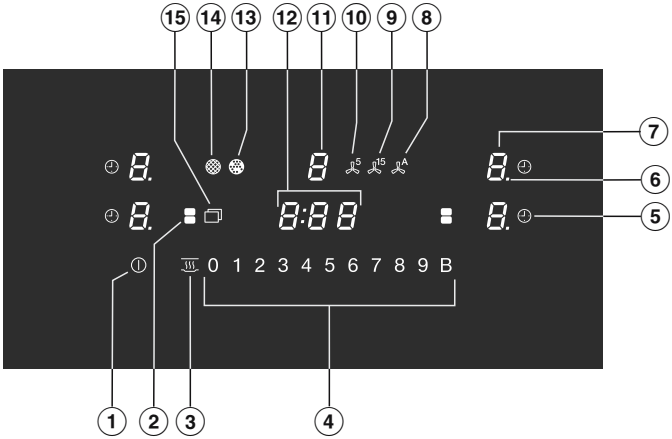

① *Be/ki* ⏻ gomb

② *PowerFlex XL* gomb
A PowerFlex XL-főzőzónák manuális összekapcsolásához/szétválasztásához

③ *Melegentartás* gomb
A melegentartás speciális funkció aktiválása/deaktiválása

④ Számsor
- A teljesítményfokozat beállításához
- Az idő beállításához

⑤ *Lekapcsoló automatika* gomb
A főzőzónákat egy beállított időtartam lejárta után automatikusan kikapcsolja
Egy főzési folyamat időtartamát méri

⑥ Teljesítményfokozat-kijelző – közbenső fokozatok

⑦ Főzőzónák kijelzője

0	A főzőzóna üzemkész
1 - 9	Teljesítményfokozat
E	Maradékhő
A	Felfűtő automatika
U	A főzőedény hiányzik vagy nem alkalmas
ı	1. fokozat TwinBooster
ıı	2. fokozat TwinBooster
h	Melegentartás

⑧ *Con@ctivity* gomb
A beépített páraelszívó Con@ctivity-funkciójának aktiválása/deaktiválása

⑨ *Leállítás 15 perces késleltetése* gomb

⑩ *Leállítás öt perces késleltetése* gomb

⑪ Páraelszívó-kijelző

0	A páraelszívó üzemkész
1 - 3	Teljesítményfokozat (9 fokozatban állítható)
"	A Booster funkció aktiválva van

⑫ Időzítő kijelzése

0:00 - 9:59	Idő
LOC	Az üzembe helyezési zár/reteszelés aktiválva van.
dE	A bemutatótermi üzemmód aktív.

⑬ *Szagszűrő-kijelzés*
Cserélje ki a szagszűrő(ke)t

⑭ *Zsírszűrő-kijelzés*
Tisztítsa meg a zsírszűrőt

⑮ *Menü* gomb a következő gombok megjelenítéséhez:

	Törlésvédelem gomb a kezelő- és kijelzőelemek 20 másodperces zárolásához
	Stopper gomb jelzőóra főzőlap-független folyamatokhoz
+	*Bevitel* gomb - A beállítások módosításához - Az idők beállításához
II▶	*Stop & Go* gomb a folyamatban lévő főzési folyamat megállításához/elindításához

Főzőzóna-adatok

Főzőzóna	Méret (cm)[1]		Legnagyobb teljesítmény (W) 230 V-on[2]		Hozzákapcsolt főzőzóna[3]
	Ø	▭			
①	15–23	15 x 15 – 23 x 23	normál TwinBooster, 1. fokozat TwinBooster, 2. fokozat	2 100 3 000 3 650	③
②	15–23	15 x 15 – 23 x 23	normál TwinBooster, 1. fokozat TwinBooster, 2. fokozat	2 100 3 000 3 650	④
③	15–23	15 x 15 – 23 x 23	normál TwinBooster, 1. fokozat TwinBooster, 2. fokozat	2 100 3 000 3 650	①
④	15–23	15 x 15 – 23 x 23	normál TwinBooster, 1. fokozat TwinBooster, 2. fokozat	2 100 3 000 3 650	②
① + ② ③ + ④	–	15 x 25 – 23 x 46	normál TwinBooster, 1. fokozat TwinBooster, 2. fokozat	3 400 4 800 7 300	-
			Teljes	7 300	

[1] A megadott tartományon belül tetszőleges alsó átmérőjű vagy alapterületű főzőedényeket (szélesség x mélység) használhat.

[2] A megadott teljesítmény a főzőedény nagyságától és anyagától függően változhat.

[3] A főzőzóna elektromosan össze van kapcsolva ezzel a főzőzónával a teljesítmény növelése érdekében.

Powermanagement

Összteljesítmény

A főzőlapnak van egy maximális összteljesítménye, amelyet biztonsági okokból nem lehet túllépni. Csökkentheti a maximális összteljesítményt.

Minél nagyobb a főzőlap összteljesítménye, annál több teljesítményfokozat/speciális funkció használható egyidejűleg minden főzőzónán.

Ha a beállított teljesítményfokozatoknak/speciális funkcióknak nagyobb teljesítményre van szükségük, mint amennyi az összteljesítmény alapján rendelkezésre áll, a főzőlap a lehetséges teljesítményt felosztja a főzőzónák között.

A teljesítmény felosztásának hatásai

Ha egy főzőzóna teljesítményt ad le, annak a következő hatásai lehetnek a teljesítményt leadó főzőzónára:

- A teljesítményfokozat csökken.
- A felfűtő automatika kikapcsol. A beállított továbbfőzési fokozaton folytatódik a főzés. Ha a teljesítmény nem elegendő, akkor a teljesítményfokozatot még lejjebb szabályozza a rendszer.
- A Booster funkció kikapcsol.
- A főzőzóna kikapcsol.

Amikor a főzőzóna már nem ad le teljesítményt egy másik főzőzónának, a teljesítményfokozatot ismét növelni tudja.

Tanács: Ha egy főzőzónán nagy mennyiségű ételt szeretne készíteni, a többi főzőzónát kapcsolja kisebb teljesítményfokozatra.

Kezelési elv

Kikapcsolt főzőlap

Kikapcsolt állapotban a főzőlapon csak a ⏻ *Be/ki* gomb rányomott piktogramja látható. Amikor bekapcsolja a főzőlapot, további gombok is világítanak.

Kezelés

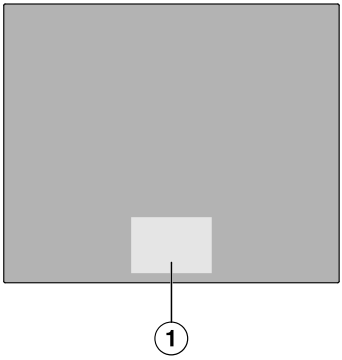

① Gombok és kijelzők területe

Az ön üvegkerámia főzőlapja gombokkal van felszerelve, amelyek az ujjával történő megérintésre reagálnak.
A gombok megérintését hangjelzés erősíti meg.
Biztonsági okokból bekapcsoláskor a ⏻ *Be/ki* gombot valamivel hosszabb ideig kell megérintve tartani, mint a többi gombot.

Főzőzóna kiválasztása

Ha egy főzőzónán szeretne beállításokat végezni, akkor a főzőzónát ki kell választani. A főzőzóna kiválasztásához érintse meg a megfelelő főzőzóna-kijelzőt. A főzőzóna-kijelző megérintése után az világít. Amíg a főzőzóna-kijelző világít, addig a főzőzóna ki van választva, és a főzőzóna beállításait elvégezheti. Ha a többi főzőzónán főzőedényt észlel, a többi főzőzóna kijelzői halványan világítanak. **Ki-**

vétel: ha csak egy főzőzóna üzemel, a beállítások kiválasztás nélkül is elvégezhetők.

A konyha szellőzése

A páraelszívó használatakor gondoskodjon a konyha megfelelő szellőzéséről.

Elszívó üzemmódban a beáramló levegő javítja a páraelszívó hatásfokát.

Keringtetéses üzemmódban a főzés során keletkező nedvesség a konyhában marad. A szellőzés segít a nedvesség elvezetésében.

Tartozékok

Zsírszűrő

A készülék újrahasználható fém zsírszűrői felfogják a konyhai gőz szilárd alkotórészeit (zsír, por stb.), és így megakadályozzák a páraelszívó szennyeződését.

Szagszűrő

Keringtetéses üzemmód és Plug & Play keringtetéses üzemmód esetén a zsírszűrők mellett szagszűrőt is be kell helyezni. Ez megköti a főzéskor keletkező szagokat.

A szagszűrő (DKF 35-P) gyári tartozék.

A szagszűrő utólag megvásárolható tartozék. Olyan szagszűrők állnak rendelkezésre:

- amelyeket az üzemidő lejárta után cserélni kell
- amelyek regenerálhatók

Hálózatba kapcsolás

A főzőlap integrált Wi-Fi modullal van felszerelve. A főzőlap csatlakoztatható az otthoni hálózathoz vagy csak a Miele páraelszívókhoz. A Wi-Fi lehetővé teszi a Miele App használatát mobil végkészüléken.

Ha a főzőlap Wi-Fi-n keresztül csatlakozik, a kapcsolat automatikusan újra létrejön, amikor újra bekapcsolja a készüléket.

Gondoskodjon arról, hogy a főzőlap felállítási helyén a Wi-Fi hálózat jelerőssége megfelelő legyen.

A főzőlap Wi-Fi hálózathoz történő csatlakoztatásával megnövekszik az energiafogyasztás, akkor is, ha a főzőlap ki van kapcsolva.

Smart Extrák a Miele App-on keresztül*

A Miele App-on keresztül történő hálózatba kapcsolás számos Smart Extrát tesz elérhetővé, többek között a következőket:

- Állapotinformációk lekérdezése
- További hasznos funkciók használata
- A főzőlap naprakészen tartása a Miele legújabb fejlesztéseivel, szoftverfrissítések segítségével (csak Wi-Fi-n keresztül lehetséges)

A Smart Extrákkal kapcsolatos további részleteket a Miele weboldalán, az Apple App Store®-ban vagy a Google Play Áruház™-ban találja.

* A Miele & Cie. KG kiegészítő digitális szolgáltatása. A funkciók köre a modelltől és az országtól függően változhat. A Miele App-ban a Miele digitális termékeire és szolgáltatásaira vonatkozó Általános Szerződési Feltételeket és Adatvédelmi Szabályzatot kell elfogadnia. A Miele fenntartja a jogot, hogy a digitális ajánlatokat bármikor megváltoztassa vagy megszüntesse.

Speciális funkciók

Állandó edényfelismerés

Ha főzőedényt helyez az egyik főzőzónára, a főzőzóna számsora automatikusan aktiválódik.

Edényméret-felismerés

Egy főzőzónán belül a készülék felismeri a főzőedény méretét. Az energialeadás az edény méretéhez igazodik.

PowerFlex XL főzőfelület

Egy PowerFlex XL főzőfelület esetén két PowerFlex főzőzóna kerül összekapcsolásra. Ezáltal nagyobb főzőedény használható.

A PowerFlex főzőzónák automatikusan egy PowerFlex XL főzőfelületté kapcsolódnak össze, ha megfelelő nagyságú főzőedényt helyez fel. A PowerFlex főzőzónákat manuálisan is összekapcsolhatja.

A főzőlap teljesítményfokozatai

A főzőedény felmelegítésének teljesítményét egytől kilencig terjedő fokozatban állíthatja be.

Ha a teljesítményfokozatok finomabb beállítását szeretné, aktiválhatja a köztes fokozatokat a beállításon keresztül.

A főzőlap Boosterje

A Booster funkció megnöveli a teljesítményt, hogy nagy mennyiségeket is gyorsan felmelegítsen, pl. hogy vizet forraljon a tésztafőzéshez.

Stop&Go

A Stop&Go aktiválásakor minden teljesítményfokozat 1-re csökken. Kikapcsoláskor a legutoljára beállított teljesítményfokozatra kapcsol vissza.

Tanács: Használja a speciális funkciót, ha fennáll a kifutás veszélye.

Felfűtő automatika

Az aktivált felfűtő automatika automatikusan a legnagyobb teljesítménnyel heví fel a főzőzónát (felfűtés), majd a beállított teljesítményfokozatra (továbbfőzési fokozat) kapcsol vissza.

Időzítő

Az Időzítő két funkcióh használható:

- a stopper beállítására
- a főzőzónák automatikus kikapcsolására

A funkciókat így egyszerre is használhatja.

Stopper

Beállíthat riasztást a főzőlaptól független folyamatokhoz.

Lekapcsoló automatika

Beállíthat egy időértéket, amelynek letelte után automatikusan kikapcsol valamelyik főzőzóna. A funkció egyszerre is használható az összes főzőzónához.

Üzembe helyezési zár

Ha az üzembe helyezési zár be van kapcsolva, a főzőlapot nem lehet bekapcsolni.

Reteszelés

A reteszelés bekapcsolt főzőlap esetén aktiválódik. Ha a reteszelés aktiválva van, a főzőlapot csak korlátozottan lehet kezelni.

Memória funkció

Ha üzem közben véletlenül kikapcsolják a főzőlapot, akkor ezzel a funkcióval minden beállítás visszaállítható. A kikapcsolás után, tíz másodperc elteltével újra be kell kapcsolni a főzőlapot.

Melegentartás

A speciális funkcióval ételeit közvetlenül az elkészítés után melegen tarthatja.

A maximális melegentartási idő két óra.

Törlésvédelem

A főzőlap gombjait 20 másodpercre zárolhatja, pl. szennyeződések eltávolításához. ⓘ *Be/ki* nincs zárolva.

Con@ctivity

A páraelszívó automatikusan bekapcsol, ha egy főzőedény a főzőzónán van és egy teljesítményfokozat be van állítva a főzőzónához. A páraelszívó teljesítményfokozata a főzőzóna teljesítményfokozatától függ. A páraelszívó a főzőzóna kikapcsolása után fokozatosan lejjebb kapcsol, majd végül kikapcsol.

A Con@ctivity-t átmenetileg vagy tartósan is ki tudja kapcsolni.

Elszívó üzemmód

Az elszívott levegőt a zsírszűrő megtisztítja, majd az épületből kivezetésre kerül.

Irányított keringtetéses üzemmód

Az elszívott levegőt a zsírszűrő megtisztítja. Ezután a levegőt még egy szagszűrő is megtisztítja. A levegő végül egy légcsatornán keresztül visszaáramlik a konyhába.

Plug&Play üzemmód

A levegő légcsatorna nélkül áramlik az alsó szekrénybe, majd a nyílásokon keresztül vissza a konyhába. Ehhez vegye figyelembe a „Telepítés“ című fejezetben megadottakat.

A páraelszívó teljesítményfokozatai

Az enyhétől az erős pára-, szag- vagy hőképződés esetére az **1**–**3** teljesítményfokozat áll rendelkezésre.

A teljesítményfokozat 1 és 9 között állítható.

A pára-, szag- vagy hőképződés fokozódása esetén növelje a teljesítményfokozatot.

A páraelszívó Boostere

Az átmeneti nagyon erős pára-, szag- vagy hőképződés esetén, pl. elősütésnél rendelkezésre áll a **B** Booster fokozat.

Késleltetett leállítás

A késleltetett leállítás lehetőséget ad arra, hogy a páraelszívó egy előre választott idő után automatikusan kikapcsoljon.

Ezzel a konyha levegőjét megtisztítja a főzés után megmaradó párától és szagoktól. Elkerüli, hogy a páraelszívóban lévő maradványok és abból keletkező szagok keletkezzenek.

Üzemóra-számláló

A páraelszívó tárolja működésének idejét.

Ha a *Zsírszűrő-kijelzés* gomb világít, akkor meg kell tisztítania a zsírszűrőt.

Ha a *Szagszűrő-kijelzés* gomb világít, ki kell cserélnie a szagszűrőt, vagy regenerálnia kell, ha az erre alkalmas.

Az üzemóra-számláló intervallumait a főzési szokásaihoz igazíthatja.

A szagszűrő üzemóra-számlálója elszívó üzemmódban ki van kapcsolva.

Beállítások

A főzőlap beállításait személyes igényeihez igazíthatja.

Bemutatótermi üzemmód

Ez a speciális funkció lehetővé teszi, hogy a szakkereskedő felfűtés nélkül mutassa be a főzőlapot.

Maradékhő-kijelző

Ha még forró valamelyik főzőzóna, akkor az összes főzőzóna kikapcsolása után világít a maradékhő-kijelző.

A főzőzónák folyamatos lehűlésével párhuzamosan egymás után kialszanak a maradékhő-kijelző sávjai. Az utolsó sáv csak akkor alszik ki, amikor már veszélytelenül meg lehet érinteni a főzőzónákat.

Biztonsági kikapcsolás

A gombok le vannak takarva

A főzőlap automatikusan kikapcsol, ha egy vagy több gomb több mint 10 másodpercig letakarva marad, pl. érintés, kifutott étel vagy rárakott tárgyak miatt. Az időzítő kijelzőn rövid ideig villog a C, és hangjelzés hallható. Ha eltávolítja a tárgyakat, ill. a szennyeződéseket, kialszik a következő: C, és a főzőlap újra üzemkész.

Az üzemidő túl hosszú

A biztonsági kikapcsolás automatikusan működésbe lép, ha egy főzőzónát szokatlanul hosszú ideig melegítenek. Ez az időtartam a választott teljesítményfokozattól függ. Ha az időtúllépés következik be, a főzőzóna kikapcsol, és a főzőlap maradékhő-kijelzést jelenít meg. Ha a főzőzónát ki- és bekapcsolja, újra üzemkész állapotba kerül.

A biztonsági kikapcsolást a biztonsági szint módosításával testre szabhatja.

Teljesítményfokozat[1]	Maximális üzemidő [óra:perc]		
	Biztonsági fokozat		
	0[2]	1	2
1	10:00	8:00	5:00
1.	10:00	7:00	4:00
2/2.	5:00	4:00	3:00
3/3.	5:00	3:30	2:00
4/4.	4:00	2:00	1:30
5/5.	4:00	1:30	1:00
6/6.	4:00	1:00	0:30
7/7.	4:00	0:42	0:24
8	4:00	0:30	0:20
8.	4:00	0:30	0:18
9	1:00	0:24	0:10

[1] A ponttal ellátott teljesítményfokozatok köztes fokozatok.
[2] Gyári beállítás

Túlhevülés elleni védelem

A főzőlap túl magas hőmérséklet miatti károsodásának megelőzése érdekében a túlhevülés elleni védelem a következők közül az egyik eljárást alkalmazza:

A túlhevülés elleni védelem működése

- Egy bekapcsolt Booster funkció megszakításra kerül.
- A rendszer csökkenti a beállított teljesítményfokozatot.
- Egy főzőzóna kikapcsol. Az időzítő kijelzőn felváltva villog a(z) Err és a(z) 044.
- Mindegyik főzőzóna kikapcsol.

A túlhevülés-védelem bekapcsolásának okai

A túlhevülés elleni védelem a következő szituációkban kapcsolhat be:

- üres főzőedényt melegít.
- olajat vagy zsírt melegít magas teljesítményfokozaton.
- a főzőlap alja nem szellőzik eléggé.
- egy forró főzőzónát áramkimaradás után újra bekapcsolnak.

Modellazonosító és sorozatszám

A főzőlapján megjeleníthető a modellazonosító és a sorozatszám.

Szoftverállapot

A főzőlap kijelzi a főzőlap szoftveres állapotát.

Főzőlap kicsomagolása

- Ragassza a készüléke iratai között található típustáblát az erre kialakított helyre az „Ügyfélszolgálat“ c. fejezetben.
- Távolítsa el az esetleg rajta levő védőfóliákat és matricákat.

Tisztítás első alkalommal

- Az első használat előtt törölje le a főzőlapot egy nedves kendővel.
- Törölje szárazra a főzőlapot.

A főzőlap első üzembe helyezése

A fémből készült alkatrészeket ápolószerrel védik. A főzőlap első üzembe helyezésekor ez szag- és páraképződést okozhat. Az indukciós tekercsek melegedésekor is az első üzemi órákban szag keletkezik. Minden további használatkor a szag csökken, és végül teljesen megszűnik.

A szag és az esetlegesen fellépő pára nem utalnak helytelen csatlakoztatásra vagy készülékhibára, és nincs egészségkárosító hatásuk.

A páraelszívó első üzembe helyezése

Elszívó üzemmód:

A szagszűrőre nincs szükség az elszívó üzemmódhoz.

- Állítsa át a beépített páraelszívó üzemmódját (**P:17**) elszívó üzemmódra (C:01).

Irányított keringtetéses üzemmód vagy Plug & Play üzemmód:

- Helyezze vissza a szagszűrőt.

Hálózatba kapcsolás

A Wi-Fi kapcsolat egy frekvenciatartományt oszt meg más készülékekkel (pl. mikrohullámú sütő, távirányítású játékok). Ezért időszakos vagy állandó kapcsolódási zavarok léphetnek fel. A kínált funkciók állandó rendelkezésre állását ezért nem lehet biztosítani.

Csatlakoztatás hálózathoz az App-on keresztül

- Otthoni Wi-Fi-hálózat áll rendelkezésre.
- A főzőlap telepítési helyén megfelelő a Wi-Fi-hálózat jelerőssége.
- A főzőlap és a Miele páraelszívó között nincs közvetlen Wi-Fi-kapcsolat.

- Olvassa be a QR-kódot.

Ha telepítette a Miele App-ot, és rendelkezik felhasználói fiókkal, akkor közvetlenül a hálózatba kapcsoláshoz lép.

Ha még nem telepítette a Miele App-ot, akkor az Apple App Store® vagy a Google Play Áruház™ alkalmazásba kerül.

- Telepítse a Miele App-ot, és hozzon létre egy felhasználói fiókot.
- Olvassa be ismét a QR-kódot.

A Miele App végigvezeti önt a beállításon.

Csatlakoztassa a készüléket a hálózathoz WPS-sel

- Otthoni Wi-Fi-hálózat áll rendelkezésre.
- A főzőlap telepítési helyén megfelelő a Wi-Fi-hálózat jelerőssége.
- Nincs a főzőlap és a Miele páraelszívó között közvetlen Wi-Fi kapcsolat (Con@ctivity).
- Ön rendelkezik WPS (WiFi Protected Setup) kapcsolatra képes routerrel.

■ Érintsen meg egy tetszőleges főzőzóna-kijelzőt.

■ Hat másodpercig tartsa egyszerre megérintve a 0 és a 6 érintőgombot.

Az időzítő kijelzőjén látható a másodpercek visszaszámlálása. Az idő letelte után az időzítő kijelzője a csatlakozási kísérlet során villogó fényt jelenít meg (legfeljebb 120 másodpercig).

A WPS-bejelentkezés ezalatt a 120 mp alatt aktív.

■ Aktiválja a Wi-Fi routeren a WPS funkciót.

Ha a csatlakozás sikeres volt, az időzítő kijelzőjén a C:02 kód jelenik meg. Ha a kapcsolat nem jött létre, az időzítő kijelzőjén a C:01 kód jelenik meg. Lehetséges, hogy a routerén nem elég gyorsan aktiválta a WPS-t. Végezze el újra a fenti lépéseket.

■ Telepítse a Miele App-ot.

■ Kövesse az App-ban megjelenő felhasználói útmutatót.

Minden Miele App funkciót egyszerre használhat.

Tanács: Ha a Wi-Fi routere nem rendelkezik WPS kapcsolati móddal, használja a Miele App-pal való csatlakoztatást.

A folyamat megszakítása

■ Érintse meg bármelyik gombot.

Beállítások visszaállítása

Állítsa vissza a beállításokat, ha a főzőlapot ártalmatlanítja, eladja, vagy egy használt főzőlapot helyez üzembe. Csak így biztosítható, hogy minden személyes adatot eltávolított, illetve az előző tulajdonos ne férhessen hozzá a főzőlaphoz.

A router kicserélésekor nem szükséges a visszaállítás.

■ Kapcsolja be a főzőlapot.

■ Érintsen meg egy tetszőleges főzőzóna-kijelzőt.

■ Hat másodpercig tartsa egyszerre megérintve a 0 és a 9 érintőgombot.

Az időzítő kijelzőjén látható a másodpercek visszaszámlálása.

A lejárat után az időzítő kijelzője tíz másodpercig a C:00 kódot jeleníti meg.

Biztonsági utasítások a kezeléshez

⚠ Tűzveszély a túlhevült étel miatt.

A felügyelet nélküli étel túlhevülhet és meggyulladhat.

Működés közben ne hagyja felügyelet nélkül a főzőlapot.

⚠ Égési sérülés veszélye a forró főzőzónák miatt.

A főzési folyamat vége után a főzőzónák forróak.

Addig ne érintse meg a főzőzónákat, amíg a maradékhő-kijelzők világítanak.

⚠ A forró tárgyak égési sérülést okozhatnak.

Bekapcsolt főzőlap, véletlen bekapcsolás vagy maradékhő esetén fennáll a veszélye, hogy a főzőlapra helyezett fémtárgyak felforrósodnak.

A főzőlapot ne használja tárolófelületként.

Használat után kapcsolja ki a főzőlapot a(z) ⏻ gombbal.

⚠ A gombokra és a kijelzőkre helyezett, forró főzőedény kárt okozhat az alatta lévő elektronikában.

A gombok nem reagálnak. Véletlen kapcsolási műveletek történhetnek.
A főzőlap automatikusan kikapcsol.

Ne helyezzen forró főzőedényt a gombokra és a kijelzőkre.

A főzőlap bekapcsolása

- Érintse meg a következőt: ⏻ *Be/ki*.

A többi gomb világítani kezd.

Ha nem következik további bevitel, a főzőlap biztonsági okokból néhány másodperc múlva ismét kikapcsol.

Főzőlap/főzőzóna kikapcsolása

A főzőlap kikapcsolása

- A főzőlap és ezáltal az összes főzőzóna kikapcsolásához érintse meg a ⏻ *Be/ki* gombot.

A főzőzóna kikapcsolása

- A főzőzóna kikapcsolásához érintse meg a megfelelő főzőzóna kijelzőjét.

A főzőzóna kijelzője erősen világít. A többi főzőzóna kijelzője halványan világít.

- Érintse meg a következőt a számsoron: *0*.

A főzőlap teljesítményfokozatai

A teljesítményfokozat beállítása

Az állandó edényfelismerés gyárilag aktiválva van. Ha a főzőlap be van kapcsolva, és egy főzőedényt helyez a főzőzónára, elkezd villogni a főzőzóna kijelző.

- Tegye a főzőedényt a kívánt főzőzónára.
- Érintse meg a kívánt teljesítményfokozatnak megfelelő gombot a számsoron.

A teljesítményfokozat beállítása – köztes fokozat

A köztes fokozatok engedélyezve vannak.

- Érintse meg a gombok közötti számsort.

A főzőzóna kijelzőjén a teljesítményfokozat mögött egy pont látható.

A köztes fokozat gombjai erősen világítanak. A többi gomb halványan világít.

Példa:
Ha a 7. teljesítményfokozatot állította be, a főzőzóna kijelzőjén a 7-es szám jelenik meg.

A 7-es szám fényesen világít a számsoron. A többi gomb halványan világít.

A teljesítményfokozat módosítása

- Érintse meg a megfelelő főzőzóna-kijelzőt.

A főzőzóna kijelzője erősen világít. A többi gomb halványan világít.

- Érintse meg a kívánt teljesítményfokozatnak megfelelő gombot a számsoron.

PowerFlex főzőzónák manuális összekapcsolása/szétválasztása

Legalább egy PowerFlex főzőzóna ki van választva.

- Ha a PowerFlex főzőzónákat manuálisan szeretné összekapcsolni vagy szétválasztani, érintse meg: *PowerFlex XL*.

Booster

A Booster funkció aktiválása

A Booster funkció aktiválásakor a párosított főzőzóna beállításai megváltozhatnak.

A Booster funkciót használhatja a következő esetekben:

- minden oldalon egy tetszőleges főzőzónánál

  vagy

- egy oldal mindkét főzőzónájánál

  vagy

- egy PowerFlex XL főzőfelületnél

A Booster funkció maximum 15 percig aktív.

TwinBooster 1. fokozat

- Tegye a főzőedényt a kívánt főzőzónára.
- Adott esetben állítson be egy teljesítményfokozatot.
- Érintse meg a következőt: B *Booster funkció*.

A főzőzóna-kijelzőn megjelenik a következő: ı.

TwinBooster 2. fokozat

- Tegye a főzőedényt a kívánt főzőzónára.
- Adott esetben állítson be egy teljesítményfokozatot.
- Érintse meg kétszer a(z) B *Booster funkció* elemet.

A főzőzóna-kijelzőn megjelenik a következő: ıı.

A Booster funkció kikapcsolása

- Érintse meg a következőt: B *Booster funkció*.

vagy

- Állítson be egy másik teljesítményfokozatot.

Ha a Booster funkciót kikapcsolja vagy a Booster időtartamának végén,

- a Booster funkció aktiválása előtt nem volt teljesítményfokozat beállítva, automatikusan a 9-es teljesítményfokozatra kapcsol vissza a készülék.
- a Booster funkció aktiválása előtt a teljesítményfokozat be volt állítva, az előzőleg kiválasztott teljesítményfokozatra kapcsol vissza a készülék.

Stop&Go

Stop & Go aktiválása

Az összes időfunkció, a Booster idők és a felfűtés ideje továbbra is fut. Az időzítő beállításai nem módosíthatók. A főzőlapot csak kikapcsolni lehet.

Ha 1 órán belül nem deaktiválja a speciális funkciót, a főzőlap kikapcsol.

- Érintse meg a következőt: ⧉ *Menü*.
- Érintse meg a következőt: II▶ *Stop & Go*.

Stop & Go kikapcsolása

- Érintse meg a következőt: II▶ *Stop & Go*.

Felfűtő automatika

A felfűtési idő a beállított továbbfőzési fokozattól függ:

Továbbfőzési fokozat[1]	Felfűtési idő [perc:mp]
1	kb. 0:15
1.	kb. 0:15
2	kb. 0:15
2.	kb. 0:15
3	kb. 0:25
3.	kb. 0:25
4	kb. 0:50
4.	kb. 0:50
5	kb. 2:00
5.	kb. 5:50
6	kb. 5:50
6.	kb. 2:50
7	kb. 2:50
7.	kb. 2:50
8	kb. 2:50
8.	kb. 2:50
9	–

[1] A ponttal ellátott teljesítményfokozatok köztes fokozatok.

Felfűtő automatika aktiválása

A főzés ideje alatt nem állíthatók be időfunkciók.

- Érintse meg a kívánt főzőzóna főzőzóna-kijelzőjét.
- Tartsa lenyomva a kívánt főzési fokozat gombját, amíg hangjelzés nem hallatszik, és a főzőzóna kijelzőjén meg nem jelenik a következő: A.

A teljesítményfokozat felváltva villog a következővel: A, miközben a felfűtés (9. teljesítményfokozat) folyamatban van.

Felfűtő automatika kikapcsolása

- Érintse meg a kívánt főzőzóna főzőzóna-kijelzőjét.
- Érintse meg a beállított továbbfőzési fokozatot addig, amíg a(z) A kialszik.

vagy

- Állítson be egy másik teljesítményfokozatot.

Időzítő

Idő beállítása

1 perc (0:01) és 9 óra 59 perc (9:59) közötti időértéket állíthat be.

59 percig az idő megadása percben történik (0:59), 60 perces és annál nagyobb időérték esetén pedig órában és percben.

Az időt a számsor segítségével lehet megadni, és a(z) + *Bevitel* használatával lehet beállítani.

- Az idő megadásakor először az órát, majd a perc tízes helyi értékét, végül pedig a perc egyes helyi értékét kell megadni.

Példa:

59 perc = 0:59 óra,
bevitel: 5–9
80 perc = 1:20 óra,
bevitel: 1–2–0

Az első számjegy beütése után az időzítő kijelző statikusan villog, a második számjegy beütése után az első számjegy balra ugrik, a harmadik számjegy beütése után az első és második számjegy balra ugrik.

Az időzítő beállítása

- Érintse meg a következőt: ▭ *Menü*.
- Érintse meg a következőt: 🔔 *Stopper*.

Az időzítő kijelző villog.

- Állítsa be a kívánt időértéket.

Ha megérinti a(z) 🔔 *Stopper* gombot, vagy vár tíz másodpercet, az időzítő elindul.

Az időzítő módosítása

- Érintse meg a következőt: 🔔 *Stopper*.

Az időzítő kijelző villog.

- Állítsa be a kívánt időértéket.

Ha megérinti a(z) 🔔 *Stopper* gombot, vagy vár tíz másodpercet, az időzítő elindul.

Az időzítő törlése

- Érintse meg a következőt: 🔔 *Stopper*.
- Érintse meg a következőt a számsoron: 0.

A kikapcsolási idő beállítása

A maximális üzemidő elérésekor egy főzőzóna kikapcsol. A beállított kikapcsolási időtől függetlenül.

A kívánt főzőzónánál be van állítva egy teljesítményfokozat.

- Érintse meg az érintett főzőzóna kijelzője melletti ◷ *Lekapcsoló automatika* gombot.

Az időzítő kijelző villog.

- Állítsa be a kívánt időértéket.

Ha megérinti a(z) ◷ *Lekapcsoló automatika* gombot, vagy vár tíz másodpercet, a kikapcsolási idő elindul.

A főzési folyamat kikapcsolási ideje lejár, és a főzőzóna ◷ *Lekapcsoló automatika* gombja folyamatosan világít.

A főzési folyamat kikapcsolási idejének módosítása

- Érintse meg a kívánt főzőzóna-kijelzőt.
- Érintse meg az érintett főzőzóna kijelzője melletti ◷ *Lekapcsoló automatika* gombot.

Az időzítő kijelző villog.

- Állítsa be a kívánt időértéket.

Ha megérinti a(z) ◷ *Lekapcsoló automatika* gombot, vagy vár tíz másodpercet, a kikapcsolási idő elindul.

A főzési folyamat kikapcsolási ideje lejár, és a főzőzóna ◷ *Lekapcsoló automatika* gombja folyamatosan világít.

A főzési folyamat kikapcsolási idejének törlése

- Érintse meg a kívánt főzőzóna-kijelzőt.
- Érintse meg a ◷ *Lekapcsoló automatika* gombot a kívánt főzőzónánál, amíg a időzítő kijelzőjén meg nem jelenik a következő: 0:00.

vagy

- Érintse meg az érintett főzőzóna kijelzője melletti ◷ *Lekapcsoló automatika* gombot.

Az időzítő kijelző villog.

- Érintse meg a következőt a számsoron: *0*.

Kikapcsolási idő beállítása további főzési folyamatokhoz

- Egy további főzési folyamat kikapcsolási idejének beállításához járjon el a „Kezelés” fejezet „Főzési folyamat kikapcsolási idejének beállítása” című szakaszában leírtak szerint.

Ha a további főzési folyamatokhoz kikapcsolási időt állított be, akkor a kiválasztott főzőzóna hátralévő ideje jelenik meg a kijelzőn. ◷ *Lekapcsoló automatika* az érintett főzőzóna kijelzője mellett erősen világít. A többi gomb halványan világít.

A főzési folyamat kikapcsolási idejének befejezése

- A háttérben lefutó hátralévő idők megjelenítéséhez érintse meg a kívánt főzőzóna ◷ *Lekapcsoló automatika* gombját/kijelzőjét.

A **felkerekített** hátralévő idő megjelenik a kívánt főzőzónához.

Az időzítési funkciók egyidejű használata

Ha mindkét funkciót egyszerre használja, akkor mindig az utoljára kiválasztott funkció ideje jelenik meg.

- Ha meg szeretné jeleníteni a hátralévő időket, akkor érintse meg a(z) 🔔 *Stopper* gombot vagy az adott főzőzóna-kijelzőt.

Üzembe helyezési zár

Üzembe helyezési zár bekapcsolása

Minden gomb zárolva. A beállított időzítő tovább fut.

- Tartsa az ujját 6 másodpercig a(z) ⏻ *Be/ki* gombon.

Az időzítő kijelzőjén látható a másodpercek visszaszámlálása. A lejárat után az időzítő kijelzőjén a(z) LOC felirat jelenik meg. Az üzembe helyezési zár be van kapcsolva.

Ha az üzembe helyezési zár aktiválásakor nem engedélyezett gombot érintenek meg, az időzítő kijelzőjén néhány másodpercig a következő jelenik meg: LOC, és hangjelzés hallatszik.

A beállításokat meg lehet úgy adni, hogy az üzembehelyezési zár 5 perccel a főzőlap kikapcsolása után automatikusan bekapcsoljon.

Az üzembehelyezési zár kikapcsolása

- Tartsa az ujját 6 másodpercig a(z) ⏻ *Be/ki* gombon.

Az időzítő kijelzőjén rövid ideig a(z) LOC felirat látható, majd elkezdődik a másodpercek visszaszámlálása. Amikor lejár, az üzembe helyezési zár kikapcsol.

Reteszelés

A reteszelés bekapcsolása

Ha a zárolás aktiválva van:

- a főzőzónákat, a főzőlapot és a páraelszívót csak kikapcsolni lehet
- egy beállított időzítő módosítható
- ▭ *Menü* aktiválható

- Érintse meg a következőt: ▭ *Menü*.
- Érintse meg egyszerre a(z) II▶ *Stop & Go* és a(z) 🔔 *Stopper* gombot hat másodpercig.

Az időzítő kijelzőjén látható a másodpercek visszaszámlálása. A lejárat után az időzítő kijelzőjén a(z) LOC felirat jelenik meg. A zárolás be van kapcsolva.

Ha a zárolás be van kapcsolva, és egy tiltott gombot nyomnak meg, az időzítő kijelzőjén néhány másodpercig a(z) LOC felirat jelenik meg, és hangjelzés hallatszik.

A reteszelés kikapcsolása

- Érintse meg egyszerre a(z) II▶ *Stop & Go* és a(z) 🔔 *Stopper* gombot hat másodpercig.

Az időzítő kijelzőjén rövid ideig a(z) LOC felirat látható, majd elkezdődik a másodpercek visszaszámlálása. Ennek lejártakor kikapcsolódik a reteszelés.

Memória funkció aktiválása

- Kapcsolja be ismét a főzőlapot.
- A bekapcsolás után azonnal érintse meg az egyik villogó főzőzóna-kijelzőt.

Minden beállítás visszaállításra került.

A melegentartás be-/kikapcsolása

A kihűlt étel nem melegíthető újra a melegentartás funkcióval.

- Érintse meg a kívánt főzőzóna főzőzóna-kijelzőjét.

A főzőzóna kijelzője erősen világít. A többi gomb halványan világít.

- Érintse meg a következőt: ♨ *Melegentartás*.

A hozzá tartozó főzőzóna-kijelzőn a következő felirat látható: h.

Tippek a melegen tartáshoz

- Az ételeket kizárólag főzőedényben (lábos/serpenyő) tartsa melegen. Fedje le a főzőedényt egy fedővel.
- A szilárd vagy sűrű ételeket (burgonyapüré, főzelék) időnként keverje meg.
- A tápanyagtartalom-vesztés elkezdődik az élelmiszerek elkészítésekor, a melegentartás során pedig folytatódik. Minél hosszabban tartja melegen az ételt, annál nagyobb a tápanyagtartalom-veszteség. A melegentartási idő a lehető legrövidebb legyen.

Törlésvédelem

Törlésvédelem aktiválása

- Érintse meg a következőt: *Menü*.
- Érintse meg a következőt: *Törlésvédelem*.

Az időzítő kijelzőn az idő visszaszámlálásra kerül.

Törlésvédelem kikapcsolása

- Tartsa az ujját a(z) *Törlésvédelem* gombon, amíg ki nem alszik az időzítő kijelző.

Páraelszívó

A páraelszívó teljesítményfokozatának kézi beállítása

Ha manuális üzemben nem kapcsolja ki a páraelszívót, akkor az utolsó kezeléstől számítva 12 óra elteltével automatikusan kikapcsol.

Ha a páraelszívó az 1. teljesítményfokozaton indul el, akkor a teljesítmény 20 másodpercre automatikusan a 2. teljesítményfokozatra növekszik.

Teljesítménynövelés szükséges ahhoz, hogy elszívó üzemmódban biztosítsa a csappantyú kinyitását. Ha a páraelszívót keringtetéses üzemben használja, deaktiválhatja az automatikát, lásd „Programozás“ fejezet.

- Érintse meg a páraelszívó-kijelzőt.
- A teljesítményfokozat beállításához érintse meg a megfelelő gombot.

Páraelszívó kézi kikapcsolása

- Érintse meg a páraelszívó-kijelzőt.
- Érintse meg a következőt a számsoron: **0**.

A Booster funkció aktiválása

A Booster funkció maximum tíz percig aktív.

- Érintse meg a páraelszívó-kijelzőt.
- Érintse meg a következőt: B *Booster funkció*.

A Booster kikapcsolása

- Érintse meg a páraelszívó-kijelzőt.
- Állítson be egy másik teljesítményfokozatot.

A Con@ctivity átmeneti kikapcsolása

Ha tartósan ki szeretné kapcsolni a Con@ctivity funkciót, akkor állítsa át a programozást a Con@ctivity lehetőségre. Ha a Con@ctivity tartósan deaktiválva van, a(z) *Con@ctivity* gomb már nem világít többet.

■ A Con@ctivity kikapcsolására különféle lehetőségek vannak:

- Érintse meg a következőt: *Con@ctivity*
- Érintse meg a következőt a számsoron: *0*
- Válasszon ki egy másik teljesítményfokozatot.

■ Állítsa be a kívánt teljesítményfokozatot.

Ha a főzőlapot kikapcsolja, majd újra bekapcsolja, a programozástól függően a Con@ctivity ismét aktiválódik, lásd „Programozás“ c. fejezet.

Késleltetett leállítás

Ha keringtetéses üzemmód van beállítva, a páraelszívó késleltetett leállásig az 1. fokozaton működik.

Az utoljára bekapcsolt teljesítményfokozattól függően a késleltetett leállítás 2 és 30 perc közötti ideig tart.

Ne szakítsa meg idő előtt a késleltetett leállítást. A késleltetett leállítás különösen a Plug & Play üzemmódban biztosítja, hogy az alsó szekrény megszáradjon.

Con@ctivity nélküli elszívó üzemmódban kézzel aktiválja a késleltetett leállítást.

Késleltetett leállítás kézi aktiválása

■ A főzés után bekapcsolt páraelszívónál érintse meg a következő gombot:

- 5: a páraelszívó öt perc múlva kikapcsol.
- 15: a páraelszívó 15 perc múlva kikapcsol.

A(z) 5 *Leállítás öt perces késleltetése* vagy 15 *Leállítás 15 perces késleltetése* fényesen világít. A többi gomb halványan világít.

Késleltetett leállítás kikapcsolása

Ha a főzőlapot a(z) ⏻ *Be/ki* érintőgombbal kikapcsolja, a késleltetett leállítás tovább üzemel, amíg a megfelelő idő le nem telt.

■ Érintse meg a következőt a számsoron: *0*.

Bemutatótermi üzemmód aktiválása/deaktiválása

A főzőlapon főzőedény van.

■ Kapcsolja be a főzőlapot.

■ Érintse meg egyszerre a számsoron hat másodpercre a *0* és a *2* gombokat.

Az időzítő kijelzőjén néhány másodpercig villog a következő:

- dE és On váltakozva (bemutatótermi üzemmód aktiválva)

  vagy

- dE és OFF váltakozva (bemutatótermi üzemmód kikapcsolva)

A főzőlap teljesítményfokozatainak beállítási tartományai

A főzőlapba gyárilag kilenc teljesítményfokozat van beprogramozva, köztes fokozatokkal. Ha egész számú teljesítményfokozatot szeretne beállítani, akkor a beállításokkal kikapcsolhatja a köztes fokozatokat.

	Ajánlott főzőedény[1]	Beállítási tartomány[2]	
		gyárilag kilenc fokozat köztes fokozatokkal	egész számú kilenc fokozat köztes fokozatok nélkül
Vaj olvasztása	Fazék	1–1.	1–2
Csokoládé felolvasztása			
Zselatin feloldása			
Könnyen odaégő ételek melegentartása			
Kis mennyiségű folyadék melegítése		2–3.	2–4
Rizs főzése			
Fagyasztott zöldségtömbök felolvasztása			
Tejberizs főzése			
Folyékony vagy félig szilárd ételek melegítése		3.–5.	4–6
Gyümölcs párolása			
Burgonya továbbfőzése			
Szalonna kisütése	Serpenyő		
Palacsinta, omlett, tükörtojás készítése, ropogós szél nélkül stb.	Szendvicstalpú, tapadásmentes bevonattal ellátott serpenyő	5–6	5–6
Hal párolása		4.–6.	5–7
Zöldség párolása	Fazék		
Tésztafélék és hüvelyesek főzése			
Szószok és krémek felverése, pl. borhab vagy hollandi mártás készítése			
Mélyhűtött ételek felolvasztása és melegítése	lásd a gyártó utasításait		
Kíméletes sütés (pl. egész hal)	Szendvicstalpú, tapadásmentes bevonattal ellátott serpenyő	6–6.	6
Kíméletes sütés (pl. fasírt, csirkemell)	Serpenyő		
Sütés (pl. halfilé, hússzelet, tükörtojás)		6–7	6–7
Erős/intenzív pirítás (pl. steak, kis mennyiségű hús, sültkrumpli, burgonyatócsni)		7–8.	7–8
Pl. sültkrumpli olajban sütése	Magas falú edény	8.–9	9
Nagy mennyiségű hús pirítása	Magas falú edény vagy sütőedény		

A főzőlap teljesítményfokozatainak beállítási tartományai

	Ajánlott főzőedény[1]	Beállítási tartomány[2]	
		gyárilag kilenc fokozat köztes fokozatokkal	egész számú kilenc fokozat köztes fokozatok nélkül
Víz forralása	Fazék	Booster funkció	Booster funkció

[1] Lehetőség szerint csak zárt fazékban vagy serpenyőben főzzön. Így megakadályozhatja, hogy a hő szükségtelenül elillanjon.

[2] Az adatok irányértékek. Az indukciós tekercs teljesítménye a főzőedény talpának méretétől és anyagától függően változik. Ezért fordulhat elő, hogy főzőedényénél a teljesítményfokozatok kissé eltérnek ettől. A gyakorlati használat során állapíthatja meg az optimális beállításokat főzőedényéhez. A megadott teljesítményfokozathoz legközelebb álló, legalacsonyabb teljesítményfokozatot állítsa be olyan új főzőedény használata esetén, amelynek a használati jellemzőit még nem ismeri.

Adatok a vizsgálóintézetek számára

Tesztételek az EN 60350–2 szabvány szerint

Gyárilag kilenc teljesítményfokozat van beprogramozva, köztes fokozatok nélkül.

Norma szerinti vizsgálatokhoz állítsa be a kilenc teljesítményfokozatot köztes fokozatokkal (lásd a „Beállítások személyre szabása“ c. fejezetet).

Tesztétel	∅ sütőedény alja (mm)	Fedél	Beállítási tartomány	
			Előmelegítés	Párolás/főzés
Olaj melegítése	150	nem	–	1–2
Palacsinta	180 (szendvics alj)	nem	9	5.–7.
Fagyasztott hasábburgonya sütése olajban	szabvány szerint	nem	9	9

Az ön főzőlapja

Indukciós főzőlapok működési módja

Az indukciós főzőzóna alatt egy indukciós tekercs található. Ez a tekercs mágneses teret hoz létre, amely közvetlenül az edény aljára hat és hevíti azt. A főzőzóna csak indirekt módon, az edény által leadott hőtől melegszik fel.

Az indukció csak mágnesezhető aljú főzőedénnyel működik. A főzőlap automatikusan felismeri a ráhelyezett főzőedény méretét.

Zajok

Az indukciós főzőzónák működése közben a főzőedényben, aljának anyagától és kialakításától függően a következő zajok keletkezhetnek:

Morgás magas teljesítményfokozatokon. Ez halkul vagy megszűnik, ha a teljesítményfokozatot csökkenti.

Pattogás olyan főzőedénynél léphet fel, melynek alja különböző anyagokból készült (pl. szendvics alj).

Sípolás akkor léphet fel, ha egymással összekapcsolt főzőzónák egyszerre üzemelnek, és azokon különböző anyagokból álló aljjal (pl. szendvicsaljjal) rendelkező főzőedény található.

Kattogás az elektronikus kapcsolási folyamatoknál, különösen az alacsony teljesítményfokozatokon fordulhat elő.

Zümmögés, ha a hűtőventilátor bekapcsol. Az elektronika védelme miatt kapcsol be, ha a főzőlapot intenzíven használják. A hűtőventilátor a főzőlap kikapcsolása után is továbbműködhet.

Főzőedények

Alkalmas főzőedények

- Nemesacél mágnesezhető aljjal
- Zománcozott acél
- Öntöttvas

Az edény aljának kialakítása befolyásolhatja a főzés eredményének egyenletességét (pl. a palacsinta barnulása). Az edény aljának egyenletesen el kell oszlatnia a hőt. A többrétegű anyagból (szendvics vagy kapszula alj) készült főzőedények alkalmasak.

Nem alkalmas főzőedények

- Nemesacél, nem mágnesezhető aljjal,
- Alumínium vagy réz,
- Üveg, kerámia vagy cserép.

Főzőedények vizsgálata

Ha nem biztos benne, hogy egy főzőedény vagy egy serpenyő indukcióra alkalmas, tartson egy mágnest a főzőedény aljához. Ha a mágnes tapad, akkor az edény általában alkalmas.

Tippek a főzőedényhez

- A főzőedényt lehetőleg mindig az adott főzőzóna/főzőfelület közepére helyezze.
- A főzőzóna optimális használatához olyan edényt válasszon, aminek megfelelő átmérőjű az alja. Ha az edény túl kicsi, a készülék nem ismeri fel.
- Csak sima aljú edényeket és serpenyőket használjon. Az érdes aljú edények és serpenyők megkarcolják az üvegkerámia lapot.
- Az összekapcsolt főzőzónákon olyan edény használatát javasoljuk, amely a főzőfelület nagy részét lefedi (pl. egy sütőedény).

- Áthelyezéskor emelje fel a főzőedényt. Ezzel elkerülheti a kopás és karcolások okozta csíkok kialakulását. A főzőedények ide-oda tologatásakor keletkező karcolások nem befolyásolják a főzőlap működését. Az ilyen karcolások a használat szokásos jelei, és nem képezhetik kifogás alapját.
- A serpenyők és edények beszerzésekor vegye figyelembe, hogy ezeknek gyakran a maximális vagy a felső átmérőjét adják meg. Azonban az edény aljának (rendszerint kisebb) átmérője számít.

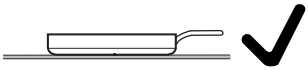

- Lehetőleg egyenes falú serpenyőket használjon. Ferde falú serpenyőknél az indukció a serpenyő szélének területén is hat. Ezáltal a serpenyő széle elszíneződhet, vagy a bevonat lepereghet.

Az ön páraelszívója

A páraelszívó működési módja

A kiválasztott üzemeltetési opciótól függően a légáramlás az elszívás után eltérő:

Levegővezetés	Zsírszűrő	Csatorna	Szagszűrő	Az épületből	Vissza a konyhába
Elszívó üzemmód	x	x	-	x	-
Irányított keringtetéses üzemmód	x	x	x	-	x
Plug & Play üzemmód	x	-	x	-	x

Tippek a levegő elvezetéséhez

Tanács: Ha a főzési pára és a szagok szintje az enyhe és az erős között várható, akkor válasszon **1** és **3** közötti teljesítményfokozatot (9 a páraelszívó teljesítményfokozatainak módosított beállításai esetén), átmenetileg nagyon erős pára- és szagképződés esetén, pl. pirításkor pedig a **B** Booster funkciót.

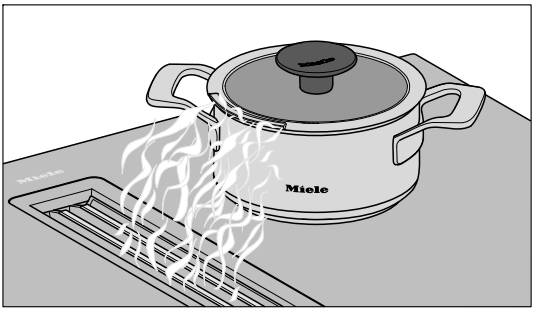

Tanács: Az optimalizált páraelvezetéssel rendelkező főzőedények az „Áttekintés” fejezet „Utólag megvásárolható tartozékok” című részében találhatók.

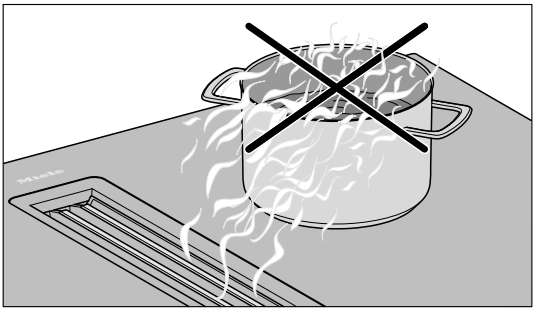

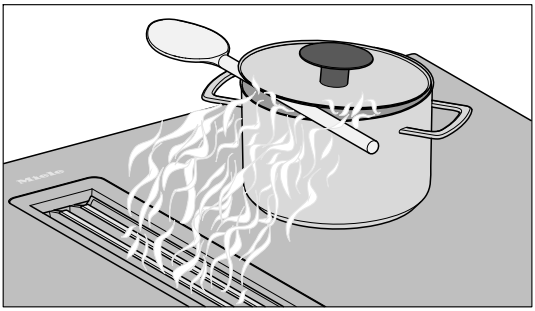

Tanács: Ha nincs optimális párakivezető nyílással rendelkező főzőedénye, akkor 15 cm-nél magasabb fazék hatékony levegőelvezetése érdekében helyezzen fakanalat a fedő és a fazék közé.

Beállítások megnyitása

A főzőlap ki van kapcsolva.

- Érintse meg egyszerre a(z) ⏻ *Be/ki* és a(z) *Melegentartás*gombokat, amíg a(z) + *Bevitel* felvillan, és az időzítő kijelzője a következőt nem mutatja: *PC*.

Néhány másodperc után az időzítő kijelzőn felváltva villog a *P:01* (program 01) és *C:01* (kód).

Paraméter beállítása

Kétszámjegyű paraméterszámoknál először a tízes helyi értéket kell beállítani.

- Amíg egy paraméter (pl. P:01) látható, érintse meg a(z) + *Bevitel* gombot többször addig, amíg az időzítő kijelzője a kívánt paraméterszámot nem jelzi, vagy érintse meg a számsor megfelelő számát.

A kód beállítása

- Amíg egy kód (pl. C:00) látható, érintse meg a(z) + *Bevitel* gombot többször addig, amíg az időzítő kijelzője a kívánt kódszámot nem jelzi, vagy érintse meg a számsor megfelelő számát.

A beállítások mentése

- Miközben egy paraméter (pl. *P:01*) látható, érintse meg a(z) ⏻ *Be/ki* gombot, amíg a kijelzők kialszanak.

A beállítások mentésének mellőzése

- Amíg egy kód látható (pl. *C:01*), addig tartsa megérintve a(z) ⏻ *Be/ki* gombot, amíg ki nem alszanak a kijelzések.

Paraméterek[1]		Kód	Beállítások[2]
P:01	Bemutatótermi üzemmód	**C:00**	Bemutatótermi üzemmód ki
		C:01	Bemutatótermi üzemmód be[3]
P:02	Powermanagement[4]	**C:00**	ki
		C:01	3 680 W
		C:02	3 000 W
		C:03	2 000 W
		C:04	1 000 W
P:03	Gyári beállítás	C:00	**A gyári beállítások visszaállításának mellőzése**
		C:01	A gyári beállítások visszaállítása[5]
P:04	A főzőlap teljesítményfokozatainak beállítási tartománya	C:00	**9 teljesítményfokozat köztes fokozatok + Booster nélkül**
		C:01	9 teljesítményfokozat köztes fokozatokkal + Booster funkcióval[6]
P:06	Nyugtázó hang a gombok megérintésekor	C:00	ki[7]
		C:01	halk
		C:02	közepes
		C:03	hangos
P:07	Az Időzítő hangjelzése	C:00	ki
		C:01	halk
		C:02	közepes
		C:03	hangos
		C:04	maximális hangerő

Beállítások személyre szabása

Paraméterek[1]		Kód	Beállítások[2]
P:08	Üzembe helyezési zár	C:00	**Az üzembe helyezési zár aktiválása csak manuálisan**
		C:01	Az üzembe helyezési zár automatikus aktiválása
P:09	Maximális üzemidő	**C:00**	0. biztonsági fokozat
		C:01	1. biztonsági fokozat
		C:02	2. biztonsági fokozat
P:10	Wi-Fi-bejelentkezés	**C:00**	nem aktív/kikapcsolva
		C:01	aktív konfiguráció nélkül
		C:02	aktív és konfigurált (nem választható, azt jelzi, hogy a csatlakozás sikeres volt-e)
		C:03	Csatlakozás WPS nyomógombbal lehetséges
		C:04	A Wi-Fi alapértelmezett értékre (C:00) áll vissza
		C:05	A főzőlap és a **külső páraelszívó** közvetlen Wi-Fi-kapcsolata Miele App nélkül (Con@ctivity)
P:12	A gombok reagálási sebessége	C:00	lassú
		C:01	normál
		C:02	gyors
P:15	Állandó edényfelismerés	C:00	Állandó edényfelismerés ki
		C:01	**Állandó edényfelismerés be**
P:16	Con@ctivitybeépített páraelszívónál	C:00	Con@ctivity ki[8]
		C:01	**Con@ctivity be**

Paraméterek[1]		Kód	Beállítások[2]
P:17	A beépített páraelszívó üzemmódja	C:00	**Keringtetéses üzemmód**
		C:01	Elszívó üzemmód
P:18	A Con@ctivity[10] kezdő beállításai	C:00	Mindig kikapcsolt Con@ctivity-vel kezdjen
		C:01	**Mindig bekapcsolt Con@ctivity**-vel kezdjen
		C:02	Kezdjen az utoljára beállított Con@ctivity-állapottal
P:19	A páraelszívó teljesítményfokozatainak száma	**C:00**	Három teljesítményfokozat + Booster
		C:01	9 teljesítményfokozat + Booster

[1] A fel nem sorolt programok nincsenek hozzárendelve.

[2] A gyárilag beállított kód mindig félkövérrel van kiemelve.

[3] A főzőlap bekapcsolása után az időzítő kijelzője néhány másodpercig ezt mutatja: *dE*

[4] A főzőlap összteljesítménye a helyi hálózati szolgáltató követelményei szerint csökkenthető.

[5] A páraelszívó P:17 üzemmódjában a beállítások nem kerülnek visszaállításra a gyári beállításokra.

[6] A szövegben és a táblázatokban a köztes fokozatokat a jobb érthetőség kedvéért a számjegy mögött álló pont jelöli.

[7] Az „ ①” visszaigazoló hangjelzése *Be/ki* nem kapcsolható ki.

[8] Plug & Play üzemmód: a Con@ctivity szükséges a megfelelő üzemhez.

[9] A beállítások csak akkor érvényesülnek, ha a programban a P:16 Con@ctivity aktivált.

Modellazonosító/sorozatszám kijelzése

A főzőlapon főzőedény van.

- Kapcsolja be a főzőlapot.
- Érintse meg egyszerre a számsoron hat másodpercre a *0* és a *4* gombokat.

Az időzítő kijelzőjén egymás után jelennek meg a számok, amelyeket egy vonal választ el egymástól.

Példa: *12 34* (modellazonosító: KM-DA 1234) – *1 23 45 67 89* (sorozatszám)

Szoftverállapot megjelenítése

A főzőlapon főzőedény van.

- Kapcsolja be a főzőlapot.
- Érintse meg egyszerre a számsoron hat másodpercre a *0* és a *3* gombokat.

Az időzítő kijelzője 3 számjegyet mutat:

Példa: *123* = Szoftverállapot 1.23.

Biztonsági utasítások a tisztításhoz és az ápoláshoz

⚠ A forró felületek égési sérülést okozhatnak.

A főzési folyamat befejezése után a főzőlap minden része forró lehet.

Kapcsolja ki a főzőlapot.

Hagyja lehűlni a főzőlapot, mielőtt megtisztítja azt.

Minden felület elszíneződhet vagy megváltozhat, ha nem megfelelő tisztítószereket használ, vagy ha a megfelelő tisztítószerek maradványait felmelegíti a főzőlapon. A felületek karcolásra érzékenyek.

A főzőlap megtisztítása előtt hagyja lehűlni a felületeket.

A tisztítószerek maradványait azonnal távolítsa el.

Ne használjon dörzsölő vagy karcoló tisztítószereket.

⚠ Az elszennyeződött zsírszűrő tűzveszélyt okozhat.

A zsírszűrőben felgyülemlett zsír meggyulladhat.

Rendszeresen tisztítsa a zsírszűrőt.

⚠ Sérülésveszély a ventilátor motorja miatt.

Amikor a páraelszívó be van kapcsolva, a ventilátor motorja forog.

Kapcsolja ki a főzőlapot.

Várja meg, amíg az esetleges késleltetett leállítás ciklusa véget ér.

▶ A főzőlap tisztításhoz soha ne használjon gőztisztító készüléket.

▶ A tisztításhoz ne használjon hegyes tárgyakat.

Tisztítási időintervallum

- Minden használat előtt:
  tisztítsa meg a teljes főzőlapot és a főzőedények alját.
- Minden használat után:
  tisztítsa meg a teljes főzőlapot.
- Hetente egyszer:
  a tisztítószer-maradványok beégésének megakadályozása érdekében tisztítsa meg az üvegkerámia felületet Miele üvegkerámia- és nemesacél tisztítószerrel vagy a kereskedelemben kapható üvegkerámia tisztítószerrel. Vegye figyelembe a tisztítószer gyártójának utasításait.

Üvegkerámia felületek tisztítása

Enyhe szennyeződések eltávolítása

- A teljes üvegkerámia felületet nedves, puha törlőkendővel és hígított kézi mosogatószerrel tisztítsa meg. Vegye figyelembe a tisztítószer gyártójának utasításait.

Erős szennyeződések eltávolítása

- A durva szennyeződéseket nedves törlőkendővel, a rátapadtakat pedig üvegkaparóval távolítsa el.
- Az üvegkerámia felületet a Miele üvegkerámia és nemesacél tisztítószerrel vagy kereskedelmi forgalomban kapható üvegkerámia-tisztítószerrel tisztítsa meg. Vegye figyelembe a tisztítószer gyártójának utasításait.

A tisztítás befejezése

- Az összes tisztítószer-maradványt távolítsa el egy nedves törlőkendővel.
- Minden tisztítás után törölje szárazra az üvegkerámia felületet.

Nem megfelelő tisztítószerek

A felületek károsodásának elkerülése érdekében a tisztításhoz ne használjon:

- szóda-, lúg-, ammónia-, sav- vagy kloridtartalmú tisztítószereket
- folteltávolítót és rozsdaoldót
- súroló hatású tisztítószereket, pl. súrolóport, folyékony súrolószert, polírozó tisztítószereket
- oldószertartalmú tisztítószereket
- mosogatógéphez való tisztítószereket
- grill- és sütőtisztító sprayt
- dörzsölő hatású kemény kefét
- tisztítóradírt
- szivacsokat

Mosogatógépekhez alkalmas alkatrészek

A főzőlap levehető részeit a következő módon tisztíthatja:

	Gépi	Kézi
Fedőrács	X	X
Zsírszűrő	X	X
Cseppfogó tálca	X	X
Tisztítócsappantyú	X	X

Fedőrács

A fedőrács kivétele

A fedőrács megsérülhet.
Függőlegesen, felfelé húzza ki a fedőrácsot a KMDA modellből.

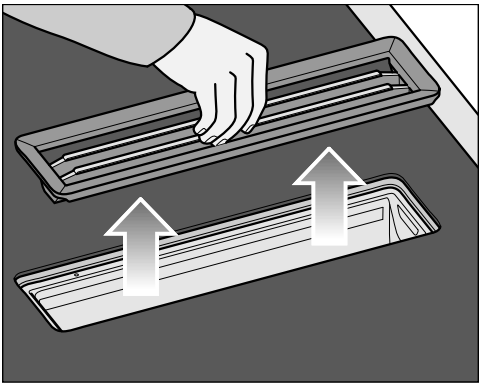

- A rácsrudak középső részénél fogja meg a fedőrácsot.
- Függőlegesen felfelé húzza ki a fedőrácsot.

A fedőrácsot kézzel tisztítsa meg

- A fedőrácsot egy mosogatókefével, enyhe kézi mosogatószeres meleg vízzel tisztítsa meg. Ne használjon koncentrált kézi mosogatószert.

Fedőrács tisztítása mosogatógépben

- Lehetőleg függőlegesen állítsa be a fedőrácsot az alsó kosárba.
- Használja a háztartásban megszokott mosogatószert.
- Válasszon egy programot, amelynek legmagasabb hőmérséklete 55 °C.

Zsírszűrő

A zsírszűrő kivétele

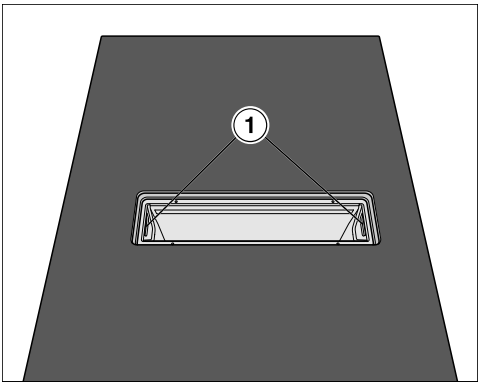

- Vegye ki a fedőrácsot.
- Óvatosan, a (1) fogantyúmélyedések segítségével vegye ki a zsírszűrőt. Ügyeljen arra, hogy a zsírszűrőt ne billentse meg.
- Öntse ki a zsírszűrő alján összegyűlt folyadékot.

Zsírszűrő kézi tisztítása

- A zsírszűrőt egy mosogatókefével, enyhe kézi mosogatószeres meleg vízzel tisztítsa meg. Ne használjon koncentrált kézi mosogatószert.

Tudnivalók a mosogatógépben való tisztításhoz

A túl magas hőmérséklet miatt a zsírszűrők használhatatlanná válhatnak, pl. eldeformálódhatnak. Olyan programot válasszon, amely nem lépi túl az ajánlott hőmérsékletet.

Vegye figyelembe a mosogatógép használati útmutatójának utasításait is.

A tisztítószertől függően előfordulhat a szűrők belső felületének maradandó elszíneződése. Ez nem befolyásolja a zsírszűrő működését.

Zsírszűrő tisztítása mosogatógépben

- A zsírszűrőt a szűrő aljával felfelé állítsa az alsó kosárba. Ügyeljen arra, hogy a mosogatókar szabadon tudjon mozogni.
- Használja a háztartásban megszokott mosogatószert.
- Válasszon egy olyan programot, amelynek legmagasabb hőmérséklete 65 °C.

A zsírszűrő behelyezése

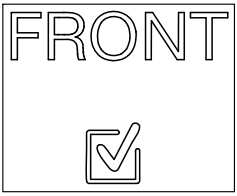

A zsírszűrő elülső oldalán egy piktogram van.

- Úgy tegye be a zsírszűrőt, hogy a piktogram a munkalap elülső oldalára mutasson.

Zsírszűrő cseréje

A rendszeres használat és tisztítás miatt elzáródhatnak a szűrőfelületek.

Ha károkat állapított meg, cserélje ki a zsírszűrőt.

A zsírszűrőt beszerezheti a Miele Ügyfélszolgálatánál (lásd a jelen használati útmutató végén) vagy a Miele szakkereskedőnél.

A zsírszűrő üzemóra-számlálójának visszaállítása

Állítsa vissza az üzemóra-számlálót, miután a zsírszűrőt megtisztította.

- Tartsa az ujját 3 másodpercig a(z) *Zsírszűrő-kijelzés* gombon.

A gomb fénye kialszik.

Szagszűrő (csak irányított keringtetéses üzemmódban vagy Plug & Play üzemmód esetén)

Szagszűrő cseréje (csak irányított keringtetéses üzemmód vagy Plug & Play üzemmód esetén)

120 üzemóra után cserélje ki a szagszűrőt. A(z) *Szagszűrő-kijelzés* világít.

A jelen használati útmutatóban leírt KMDA változatokhoz alkalmas szagszűrők:

- DKF 35-P
- DKF 35-S

- Vegye ki a fedőrácsot.
- Vegye ki a zsírszűrőt.

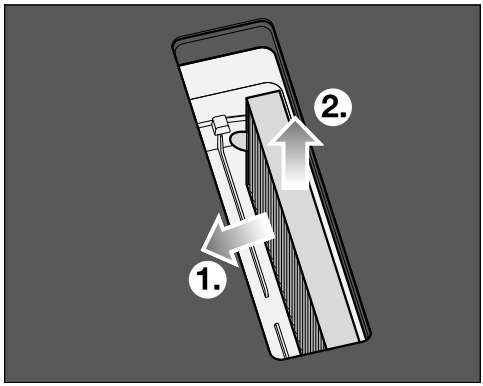

- Vegye ki a szagszűrőt.

Szagszűrő üzemóra-számlálójának visszaállítása (csak irányított keringtetéses üzemmód vagy Plug & Play-üzem esetén)

A levegőkeringető doboz használati és szerelési útmutatójában az szerepel, hogy a szagszűrő üzemóra-számlálóját aktiválni kell. Ez itt nem szükséges.

Szagszűrő-kijelzés akkor is világít, ha a páraelszívót elszívó üzemmódban használják.

- Tartsa az ujját 3 másodpercig a(z) *Szagszűrő-kijelzés* gombon.

A gomb fénye kialszik.

A páraelszívó cseppfogó tálcájának tisztítása

Tisztítsa meg a cseppfogó tálcát, ha kiömlött vagy kifutott folyadék a páraelszívóba került.

- Vegye ki a zsírszűrőt, és tisztítsa meg a „Tisztítás és ápolás“ című fejezet „Zsírszűrő“ című részében leírtak szerint.

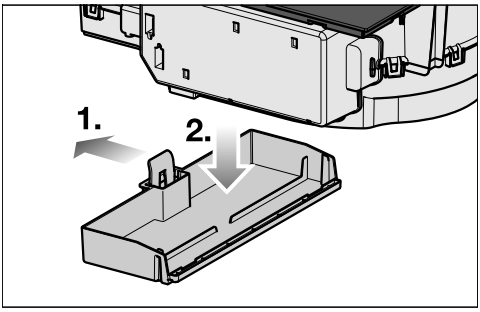

- Nyomja balra ① a műanyag kengyelt, amíg a cseppfogó tálcát lefelé le tudja húzni ②.
- Öntse ki a folyadékot.
- Tisztítsa meg és szárítsa meg a cseppfogó tálcát.
- A páraelszívó elérhető belső oldalait is tisztítsa meg, majd törölje szárazra.
- Rögzítse újra a cseppfogó tálcát a házon.
- Tegye vissza a zsírszűrőt, és tegye fel a fedőrácsot.

A páraelszívó ház belsejének megtisztítása

- Vegye ki a zsírszűrőt.
- Tisztítsa meg a ház hozzáférhető részeit is a lerakódott zsírtól.

A ventilátor belső terének tisztítása

Tisztítsa meg a ventilátor belső terét, ha kiömlött vagy kifutott folyadék a páraelszívóba került.

- Tisztítsa meg a páraelszívó cseppfogó tálcáját.
- Tegyen egy edényt a tisztító csappantyú alá, hogy felfogja a folyadékokat.

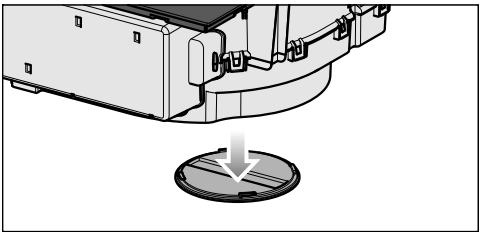

- Forgassa a tisztító csappantyút balra.
- Hagyja kifolyni a folyadékot.
- Ütközésig forgassa a tisztító csappantyút jobbra.

Problémák elhárítása

A legtöbb üzemzavart és hibát ön is el tudja hárítani. Sok esetben időt és költséget takaríthat meg, mivel nem kell hívnia az ügyfélszolgálatot.

A www.miele.hu/support/customer-assistance oldalon tájékozódhat a zavarok önálló elhárításának módjáról.

Üzenetek a kijelzőkön/kijelzőn

Probléma	Ok és elhárítás
Az időzítő kijelzőn váltakozva villog a(z) Err és a(z) 30, és hangjelzés hallható.	A főzőlap hibásan van csatlakoztatva. ■ Válassza le a főzőlapot az elektromos hálózatról. ■ Forduljon az ügyfélszolgálathoz. A főzőlapot a bekötési rajz szerint kell csatlakoztatni.
Egy főzőzóna kijelzőjén a(z) u felirat világít, vagy felváltva villog a beállított teljesítményfokozat, illetve a(z) A felirat.	A főzőzónán nem található főzőedény. Nem megfelelő főzőedény van a főzőzónán. A felhelyezett főzőedény aljának átmérője túl kicsi. Megfelelő edényt távolítottak el a főzőzónáról. Ha nem megfelelő főzőedényt helyez fel, vagy nem helyez fel semmit, akkor a főzőzóna 3 perc után automatikusan kikapcsol. ■ Helyezzen 3 percen belül megfelelő főzőedényt a bekapcsolt főzőzónára. A u kialszik. A főzés folyamata az előzőleg elvégzett beállításokkal indul/folytatódik. ■ Ha más főzőedényt és/vagy élelmiszert használ, módosítsa a beállításokat.
Bekapcsolása után a főzőlap vagy egy gomb megnyomása után az időzítő kijelzőjén néhány másodpercig a(z) LOC felirat látható.	Az üzembe helyezési zár be van kapcsolva. ■ Kapcsolja ki az üzembe helyezési zárat.
	A zárolás be van kapcsolva. ■ Kapcsolja ki a reteszelést.
Bekapcsolás után a főzőlap időzítő kijelzőjén rövid ideig a(z) dE felirat jelenik meg. A főzőzónák nem forrósodnak fel.	A főzőlap bemutatótermi üzemmódban van. A főzőlapon főzőedény van. ■ Kapcsolja be a főzőlapot. ■ Ezt követően érintse meg egyszerre a számsor 0 és 2 elemét, amíg az időzítő kijelzőjén felváltva villog a(z) dE és a OFF felirat.

Probléma	Ok és elhárítás
A főzőlap automatikusan kikapcsolt. Ismételt bekapcsoláskor a főzőlap a(z) ⏻ *Be/ki* útján a következőt mutatja: C.	Egy vagy több gomb le van fedve, pl. ujjheggyel, kifutott étellel, vagy ráhelyezett tárgyakkal. ■ Távolítsa el a szennyeződéset és/vagy a tárgyakat.
A(z) *Szagszűrő-kijelzés* világít	A szagszűrőt ki kell cserélni. ■ Cserélje ki a szagszűrőt. ■ Állítsa vissza az üzemóra-számlálót.
A(z) *Zsírszűrő-kijelzés* világít	A zsírszűrőt meg kell tisztítani. ■ Tisztítsa meg a zsírszűrőt.
A(z) *Con@ctivity* nem világít	A beépített páraelszívó Con@ctivity-funkciója tartósan ki van kapcsolva. ■ A programozásban élesítse a beépített páraelszívó Con@ctivity funkcióját, lásd a „Programozás“ fejezetet.
A időzítő kijelzője olyan üzenetet mutat, amely nem szerepel ebben a táblázatban.	Hiba lépett fel az elektronikában. ■ Szakítsa meg a főzőlap áramellátását kb. 1 percre. ■ Amennyiben az áramellátás helyreállítása után a probléma továbbra is fennáll, forduljon az ügyfélszolgálathoz.

Váratlan rendellenesség

Probléma	Ok és elhárítás
A 9. teljesítményfokozat automatikusan csökken, ha a hozzákapcsolt főzőzónát szintén a 9. teljesítményfokozatra állítja be.	A 9. teljesítményfokozaton való egyidejű működés esetén a készülék túllépi a lehetséges összteljesítményt. ■ Használjon másik főzőzónát.
Egy főzőzóna vagy a teljes főzőlap automatikusan kikapcsol.	Az üzemidő túl hosszú volt. ■ Kapcsolja be ismét a főzőlapot vagy a főzőzónát.
	A túlhevülés elleni védelem kioldott. ■ Hagyja lehűlni a főzőlapot. ■ Szüntesse meg a túlmelegedés okait. ■ Ellenőrizze a főzőlap működését. ■ Ha a probléma továbbra is fennáll, forduljon az ügyfélszolgálatához.

Problémák elhárítása

Probléma	Ok és elhárítás
A főzőzóna a beállított teljesítményfokozattal nem a szokásos módon működik.	A túlhevülés elleni védelem kioldott. ■ Hagyja lehűlni a főzőlapot. ■ Szüntesse meg a túlmelegedés okait. ■ Ellenőrizze a főzőlap működését. ■ Ha a probléma továbbra is fennáll, forduljon az ügyfélszolgálatához.
A Booster fokozat működése idő előtt automatikusan megszakad.	A túlhevülés elleni védelem kioldott. ■ Hagyja lehűlni a főzőlapot. ■ Szüntesse meg a túlmelegedés okait. ■ Ellenőrizze a főzőlap működését. ■ Ha a probléma továbbra is fennáll, forduljon az ügyfélszolgálatához.

Nem kielégítő eredmény

Probléma	Ok és elhárítás
Bekapcsolt felfűtő automatikánál a főzőedény tartalma nem kezd el főni.	Nagy ételmennyiséget melegít. ■ A legnagyobb teljesítményfokozaton végezze a felfűtést, és azután kézzel kapcsoljon vissza.
	A főzőedény rosszul vezeti a hőt. ■ Használjon másik főzőedényt, amely jobban vezeti a hőt.
A páraelszívó elszívási teljesítménye alacsony.	A keringtetéses üzemmód van beállítva. ■ Állítsa át a beépített páraelszívó üzemmódját (**P:17**) elszívó üzemmódra (C:01).

Általános problémák vagy műszaki hibák

Probléma	Ok és elhárítás
A főzőlapot, ill. a főzőzónákat nem lehet bekapcsolni.	A főzőlap nem kap áramot. ■ Ellenőrizze, hogy a villamos hálózat biztosítéka nem oldott-e ki. Forduljon elektrotechnikai szakemberhez vagy a Miele Ügyfélszolgálathoz (a biztosíték minimális értékét lásd az adattáblán).
	Adott esetben műszaki hiba lépett fel. ■ Kb. egy percre válassza le a főzőlapot a villamos hálózatról a következőképpen: – a megfelelő biztosítékot kapcsolja ki, ill. az olvadóbiztosítékot csavarja ki teljesen, vagy – kapcsolja ki a FI-relét (hibaáram-védőkapcsolót). ■ Abban az esetben, ha a biztosíték visszakapcsolása/visszacsavarása, illetve a készülék FI-reléjének visszakapcsolása után még mindig nem tudja a főzőlapot üzembe helyezni, forduljon elektrotechnikai szakemberhez vagy az ügyfélszolgálathoz.
Az új főzőlap használata közben szag- és füst képződik.	A fémből készült alkatrészeket ápolószerrel védik. A főzőlap első üzembe helyezésekor ez szag- és füstképződést okozhat. Az indukciós tekercs anyaga is szagot áraszthat az üzemeltetés első óráiban. Minden további használatkor a szag csökken, és végül teljesen megszűnik. A szag és az esetlegesen fellépő füst nem utalnak helytelen csatlakoztatásra vagy készülékhibára, és nincs egészségkárosító hatásuk.
A főzőlap kikapcsolása után üzemelési zaj hallatszik.	A hűtőventilátor addig forog, amíg a főzőlap lehűl, és aztán automatikusan kikapcsol.
Folyadék került a páraelszívóba.	A kiömlött vagy kifutott folyadék a fedőrácson keresztül behatolt a páraelszívóba. A zsírszűrő feneke és a cseppfogó tálca ebben az esetben összesen kb. 800 ml folyadékot vesz fel. ■ Kapcsolja ki a páraelszívót. ■ Tisztítsa meg a zsírszűrőt, a cseppfogó tálcát, a ház belső oldalát és a ventilátor belső terét. ■ Csak irányított keringtetéses üzemmód vagy Plug & Play üzemmód esetén: cserélje ki a szagszűrőt.

Probléma	Ok és elhárítás
A szívóteljesítmény leromlott. Az elszívás zaja nőtt.	A páraelszívó tárgyakat (pl. egy ruhát) szívott be. ■ Kapcsolja ki a páraelszívót. ■ Vegye ki a zsírszűrőt. ■ Vegye ki a tárgyakat a zsírszűrőből.

A www.miele.hu/service weboldalon tájékozódhat a hibák önálló elhárításának módjáról és a Miele alkatrészekről.

Kapcsolat üzemzavar esetén

Ha olyan meghibásodást észlel, amelyet saját maga nem tud elhárítani, értesítse pl. a Miele szakkereskedőjét vagy a Miele Ügyfélszolgálatát.

A Miele Ügyfélszolgálatához időpontot foglalhat az interneten a www.miele.hu/service oldalon.

A Miele Ügyfélszolgálat elérhetőségei megtalálhatók ennek a dokumentumnak a végén.

Az ügyfélszolgálatnak szüksége lesz a modellazonosítóra és a sorozatszámra (SN). Mindkét adatot a típustáblán találja, vagy lásd a „Kezelés“ c. fejezet „Főzőlap adatok megjelenítése“ c. részt.

Típustábla

Ragassza ide a mellékelt típustáblát. Ügyeljen arra, hogy a modell megnevezése ennek a dokumentumnak a hátoldalán lévő adatokkal megegyezzen.

Garancia

További információkat a mellékelt garanciafeltételekben talál.

Műszaki adatok

Műszaki adatok

A Wi-Fi-modul frekvenciasávja	2,400 GHz – 2,4835 GHz
A Wi-Fi-modul adóteljesítménye	≤ 100 mW
Teljesítményfelvétel kikapcsolt állapotban	≤ 0,5 W
Teljesítményfelvétel hálózatvezérelt készenléti üzemmódban	≤ 2 W
Időtartam a kikapcsolt üzemmódba történő automatikus kapcsolásig	10 Min.
Időtartam a hálózatvezérelt készenléti üzemmódba történő automatikus kapcsolásig	10 Min.

Termékadatlapok

A következőkben az ebben a Használati és szerelési utasításban leírt modellek termékadatlapjai vannak mellékelve.

Információk elektromos háztartási főzőlapokhoz

(EU) 66/2014 sz. rendelet szerint

MIELE	
Modell neve/megjelölése	KMDA 7676-1/7876-1
Tűzhely fajtája	Beépíthető
Főzőzónák és/vagy főzőfelületek száma	4
Köralakú főzőzónák: a hasznos felületek/főzőzónák átmérője Nem köralakú főzőzónák vagy -felületek: a hasznos felületek/főzőzónák hossza/szélessége	1. = 230x460 mm 2. = 230x460 mm
Energiafogyasztás főzőzónánként vagy -felületenként kg-ra vetítve ($EC_{electric\ cooking}$)	1. = 180,1 Wh/kg 2. = 180,7 Wh/kg
Tűzhely energiafogyasztása kg-onként ($EC_{electric\ hob}$)	180,4 Wh/kg
- PowerFlex XL főzőfelület / balra / indukció	
- PowerFlex XL főzőfelület / jobb / indukció	

Adatlap háztartási páraelszívóhoz

(EU) 65/2014 sz. delegált és (EU) 66/2014 sz. rendelet szerint

MIELE	

Modell neve/-megjelölése	xxx
Éves energiafogyasztás (AEC_{hood})	31,3 kWh/év
Energiahatékonysági osztály	A+
Energiahatékonysági index (EEI_{hood})	37,8
Folyadékdinamikai hatékonyság (FDE_{hood})	35,6
Folyadékdinamikai hatékonysági osztály	
A-tól (legmagasabb hatékonyság) G-ig (legalacsonyabb hatékonyság)	A
Megvilágítási hatékonyság (LE_{hood})	0,0 lx/W
Megvilágítási hatékonysági osztály	
A-tól (legmagasabb hatékonyság) G-ig (legalacsonyabb hatékonyság)	NA
Zsírmegkötési fok	95,1%
Zsírmegkötési fok osztálya	
A-tól (legmagasabb hatékonyság) G-ig (legalacsonyabb hatékonyság)	A
A legjobb hatékonyságnál mért légmennyiség	321,3 m^3/h
Légáram (min. sebesség)	205 m^3/h
Légáram (max. sebesség)	533 m^3/h
Légáram (intenzív- vagy gyors fokozat)	606 m^3/h
Max. légáramlás (Q_{max})	605,0 m^3/h
A legjobb hatékonyságnál mért légnyomás	490 Pa
A-értékelésű zajkibocsátás (min. sebesség)	41 dB
A-értékelésű zajkibocsátás (max. sebesség)	64 dB
A-értékelésű zajkibocsátás (intenzív- vagy gyors fokozat)	68 dB
A legjobb hatékonyságnál mért elektromos fogyasztás	122,7 W
Teljesítményfelvétel készenléti állapotban (P_s)	0,22 W
Megvilágítási rendszer névleges teljesítménye	W
Megvilágítási rendszer átlagos megvilágítási erőssége a főzőfelületen	lx
Időhosszabbítási faktor	0,7

Megfelelőségi nyilatkozat

A Miele ezúton kijelenti, hogy ez az indukciós üvegkerámia főzőlap a 2014/53/EU irányelvnek megfelel.

Az EU-megfelelőségi nyilatkozat teljes szövege a következő weboldalak egyikén érhető el:

- Termékek, letöltések: www.miele.hu
- Ügyfélszolgálat, információs anyagok, használati utasítások elérhetősége a termék nevének vagy gyári számának megadásával: https://miele.hu/manual

Miele Kft.
H – 1027 Budapest
Bem József u. 1/B.
Tel: (06-1) 880-6400
E-mail: info@miele.hu
Internet: www.miele.hu

Gyártó:
Miele & Cie. KG
Carl-Miele-Straße 29
33332 Gütersloh
Németország

Miele

KMDA 7676-1 FL

hu-HU

M.-Nr. 13 021 270 / 01 / 002