Miele

M.-Nr. 12 102 200 / 02

DML 2000

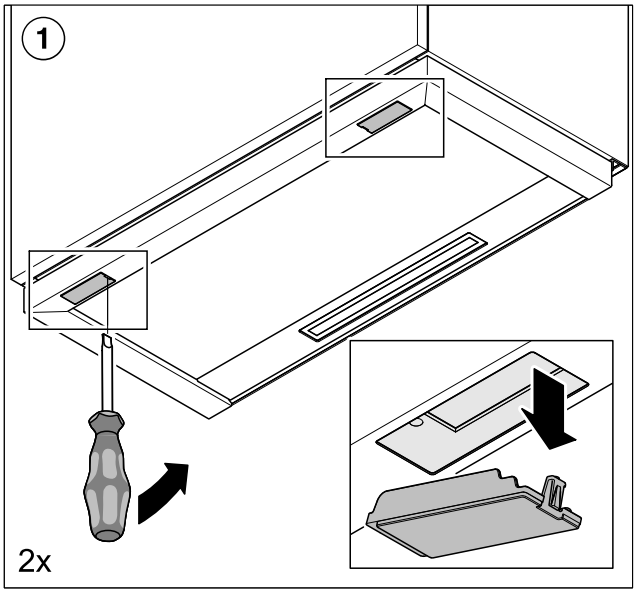

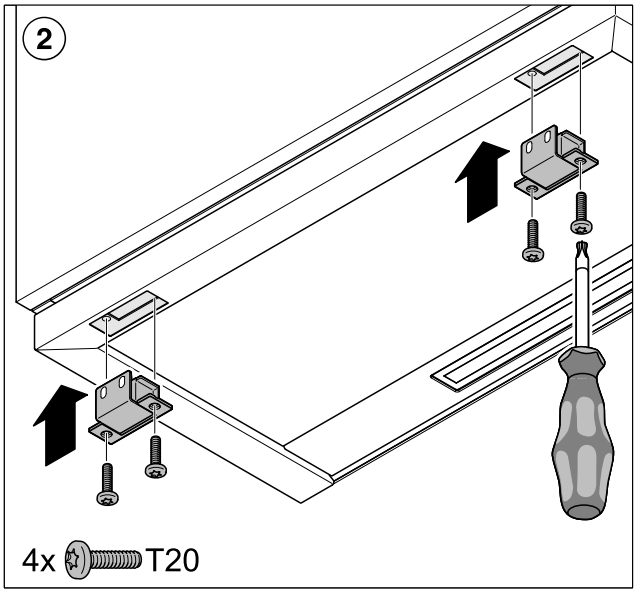

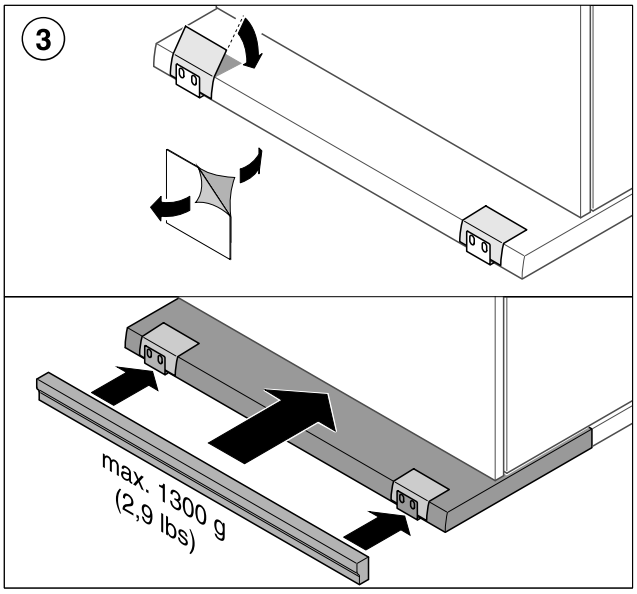

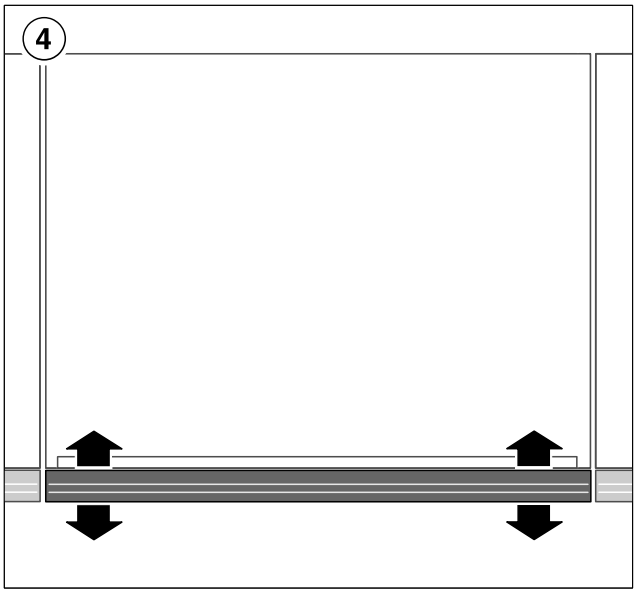

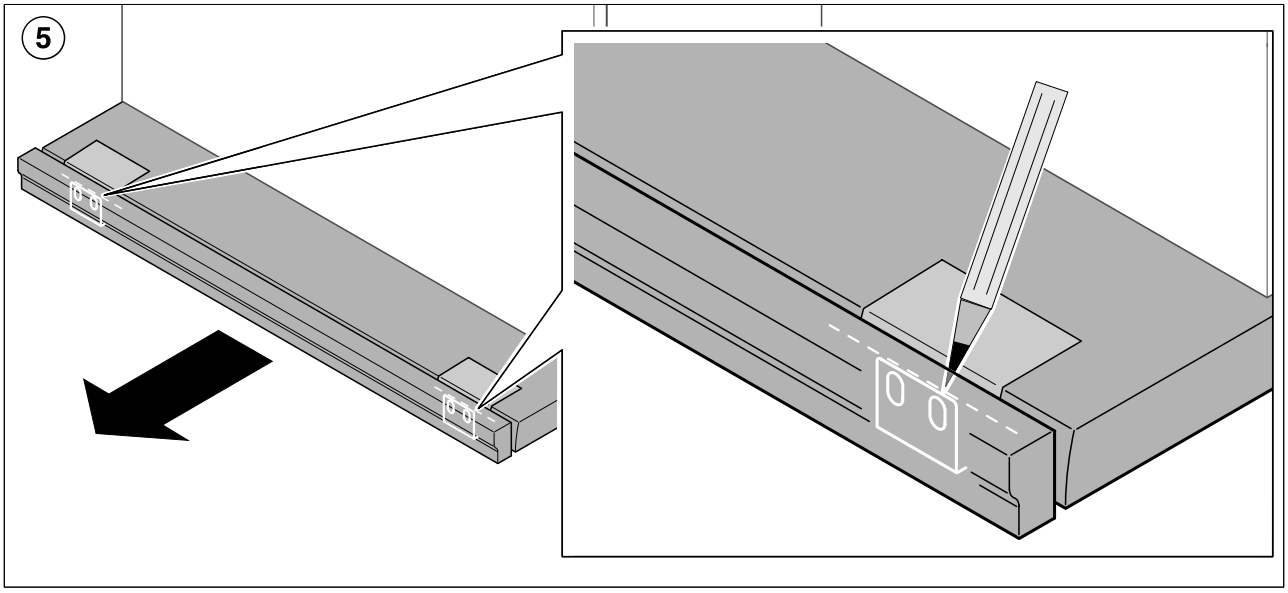

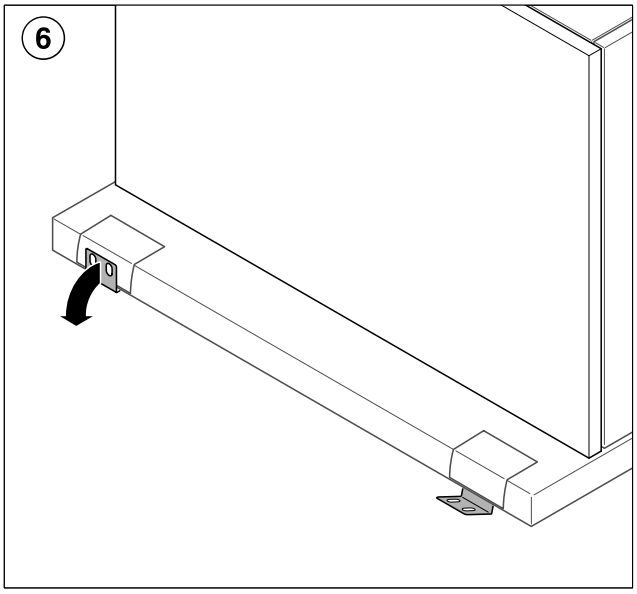
6

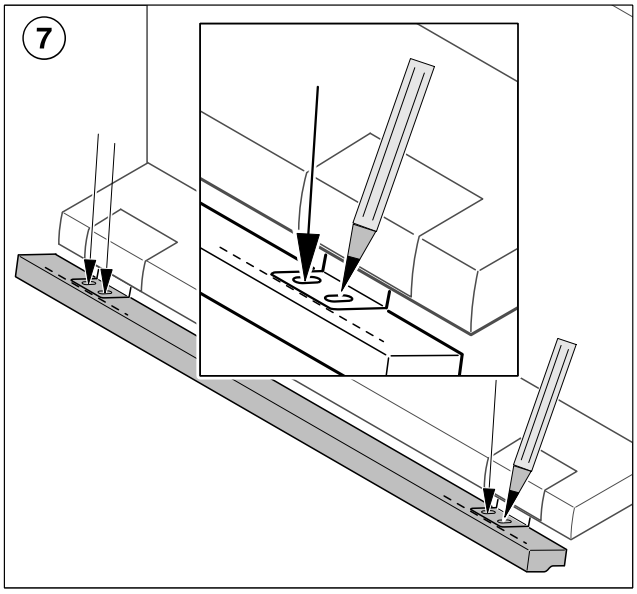
7

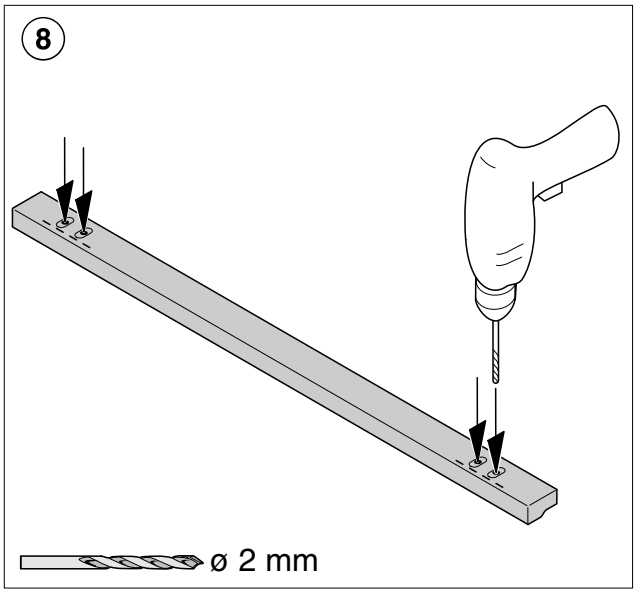
8
ø 2 mm

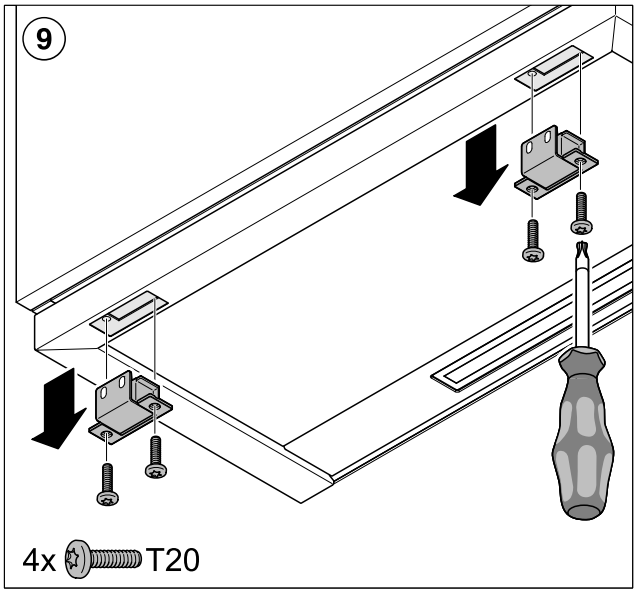
9
4x T20

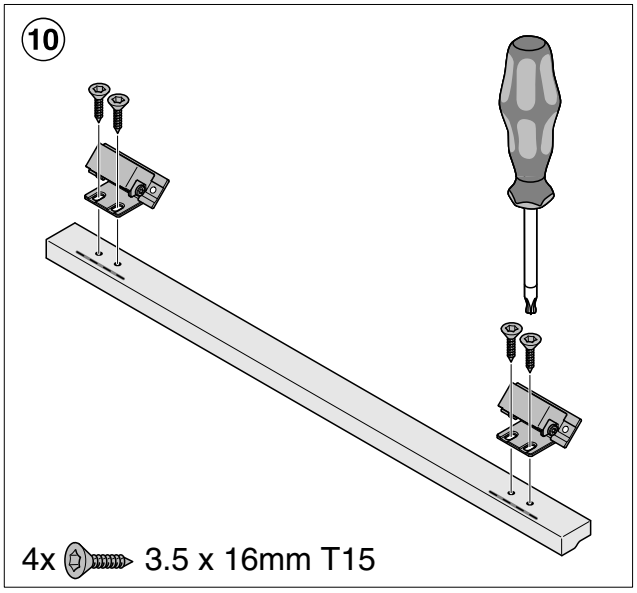
10
4x 3.5 x 16mm T15

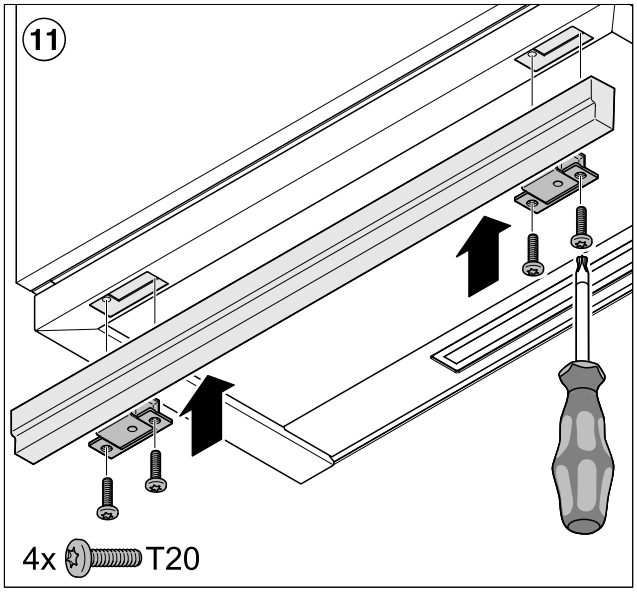
11
4x T20