Guide de démarrage rapide

Miele

CE 0051

CUBE PST 1710 PST 2210 - AFR - Rév.05

CUBE

PST 1710 PST 2210

Symboles et messages

SYMBOLES DE SÉCURITÉ UTILISÉS DANS CE MANUEL

AVERTISSEMENT : indique une situation dangereuse qui, si elle n'est pas évitée, peut entraîner la mort ou des blessures graves.

Dans le contexte d'un stérilisateur, ces avertissements se rapportent à des situations dangereuses qui peuvent aboutir à des conditions non stériles (instruments non stériles, par exemple) pouvant entraîner des blessures, voire la mort.

ATTENTION : indique une situation dangereuse qui, si elle n'est pas évitée, peut entraîner des blessures mineures ou modérées.

SYMBOLES AFFICHÉS SUR LE PRODUIT

Surfaces brûlantes ! Risque de brûlures.

Vapeur à haute température ! Risque de brûlures.

Consulter le Mode d'emploi pour connaître les précautions importantes à respecter.

Consulter le Mode d'emploi.

Ne pas mettre au rebut avec les ordures ménagères.

MESSAGES DE DÉGÂTS MATÉRIELS

Avis : fournit des informations considérées comme importantes, mais non liées à un danger. Ces messages visent en général à éviter d'endommager le produit.

Introduction

À propos de ce manuel

INTRODUCTION

Ce manuel contient le Mode d'emploi des stérilisateurs Miele PST 1710 et PST 2210, ci-après dénommés CUBE - 17 et CUBE - 22.

POUR VOTRE SÉCURITÉ ET LA SÉCURITÉ DE VOS PATIENTS

Le but de ce manuel est de fournir des informations sur les stérilisateurs CUBE pour assurer :

- une installation et une configuration correctes ;
- une utilisation optimale ;
- un fonctionnement sûr et fiable ;
- la conformité aux exigences de révision et d'entretien.

Veuillez lire attentivement les informations de sécurité (voir la section "Avertissements de sécurité" à la page 6).

CONTENU DU MANUEL

Ce guide de démarrage rapide contient les informations de base pour l'installation et l'utilisation des versions de stérilisateurs suivantes :

- PST 1710
- PST 2210

Les versions ne diffèrent qu'au niveau du volume de la cuve.

MODE D'EMPLOI

Le manuel complet (Mode d'emploi) est disponible sur le site Internet www.miele.com. Reportez-vous à la quatrième de couverture de ce manuel.

Ce manuel fait partie intégrante du produit et l'accompagne pendant toute sa durée de vie. Il doit être consulté dans toutes les situations liées au cycle de vie du produit, depuis sa livraison jusqu'à son démantèlement.

EXCLUSION DE RESPONSABILITÉ

L'ensemble des images, graphiques et illustrations fournis dans ce manuel visent à faciliter la compréhension du texte. Ils ne sont pas destinés à représenter avec précision les détails du produit. Ils doivent donc être considérés à titre indicatif uniquement et peuvent différer du produit réel.

Pour toute suggestion ou remarque, veuillez contacter Miele ou un partenaire d'entretien autorisé.

AVIS DE DROIT D'AUTEUR

Copyright © 2019, Fabricant

Tous droits réservés dans tous les pays.

Tous les schémas, images et textes contenus dans ce manuel sont la propriété du fabricant. La duplication en tout ou partie des schémas, images ou textes est interdite.

Les informations contenues dans ce document sont sujettes à modification sans préavis.

Restrictions d'utilisation

USAGE PRÉVU

Les stérilisateurs CUBE sont majoritairement utilisés à des fins médicales (par exemple dans les cabinets de médecine générale, les cabinets dentaires, les centres d'hygiène personnelle et de beauté et les cliniques vétérinaires). Ils sont également utilisés pour les matériaux et équipements susceptibles d'être exposés à du sang ou des fluides corporels, comme les instruments utilisés par les esthéticiennes, les tatoueurs, les perceurs et les coiffeurs.

Les types de charges pouvant être stérilisées avec les stérilisateurs CUBE sont décrits dans le tableau 1 de la norme technique de référence EN 13060. Ces charges comprennent les charges solides, poreuses et creuses de type A et les charges creuses de type B, non emballées, à emballage simple ou à double emballage.

Les stérilisateurs CUBE ne peuvent pas être utilisés pour stériliser des liquides ou des produits pharmaceutiques. L'appareil est conçu pour un usage professionnel uniquement par des personnes qualifiées.

CARACTÉRISTIQUES DU PRODUIT

Reportez-vous à la section "Cycles de stérilisation" à la page 26 pour accéder à la liste complète des principales caractéristiques des programmes, y compris la durée de stérilisation, la température et le type de charge recommandé.

Informations de sécurité

Avertissements de sécurité

RISQUES THERMIQUES

- La cuve commence automatiquement à chauffer à haute température dès que le stérilisateur est allumé - risque de brûlures !
- Les plateaux et la charge de stérilisation sont chauds à la fin de chaque cycle. Utilisez un porte-plateau ou un porte-cassette pour vider la cuve de stérilisation.
- Portez toujours les EPI appropriés lors de l'utilisation du stérilisateur (par exemple : gants pour le nettoyage, l'entretien, etc.).

RISQUES ÉLECTRIQUES

- Ne versez pas d'eau ou d'autres liquides sur le stérilisateur (risque de court-circuit électrique).
- Éteignez le stérilisateur et débranchez le câble secteur avant d'inspecter ou d'effectuer des opérations d'entretien ou de maintenance sur le stérilisateur.
- Assurez-vous que la prise d'alimentation du stérilisateur est correctement mise à la terre.
- Tous les appareils électriques connectés au stérilisateur doivent être de classe d'isolation II (double isolation) ou supérieure.
- Utilisez uniquement le cordon d'alimentation fourni par le fabricant.

MAUVAISE UTILISATION DU STÉRILISATEUR

- Le stérilisateur ne doit pas être utilisé en présence de gaz, vapeurs, liquides ou solides explosifs ou inflammables.
- Le stérilisateur n'a pas été conçu pour la stérilisation de produits alimentaires ou de déchets.
- Veillez à ne pas dépasser les limites de poids maximum indiquées dans ce manuel (voir la section "Gestion du cycle de stérilisation" à la page 22).
- Veillez à ne pas boire l'eau qui a pénétré dans le stérilisateur.

ALTÉRATION

- Veillez à ne pas retirer la plaque signalétique ou les étiquettes du stérilisateur.
- Les opérations de réparation, d'entretien et de révision doivent être effectuées par des prestataires de services agréés et systématiquement à l'aide de pièces détachées d'origine du fabricant.

EXIGENCES

- Utilisez uniquement le cordon d'alimentation et les accessoires fournis par le fabricant.
- Si le stérilisateur est connecté à un système d'alimentation en eau, celui-ci doit être équipé d'un dispositif anti-retour conforme à la norme CEI 61770.

Responsabilité

RESPONSABILITÉ DE L'UTILISATEUR

- L'utilisateur est responsable de la bonne installation du stérilisateur, ainsi que de son utilisation et entretien en bonne et due forme conformément à ce Mode d'emploi.
- Les dispositifs de sécurité du stérilisateur sont déficients si le produit n'est pas installé, utilisé et entretenu conformément à ce Mode d'emploi.
- La dernière version du Mode d'emploi est toujours disponible sur le site Internet www.miele.com.
- Veillez à conserver ce Mode d'emploi à des fins de référence ultérieure.

RESPONSABILITÉ DU FABRICANT

- Le fabricant ne peut engager sa responsabilité en matière de sécurité, de fiabilité et de performances du produit que si le produit en question est installé, utilisé et entretenu conformément au Mode d'emploi.

- L'entretien effectué par des personnes non autorisées annule toute réclamation sous garantie et toute autre réclamation.

Démarrage

Déballage

CONTENU DE L'EMBALLAGE

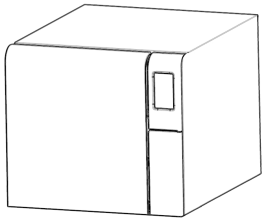

Stérilisateur

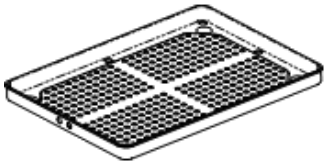

Plateaux (trois)

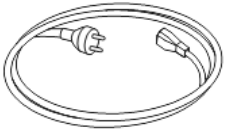

Câble secteur

Tuyau de vidange

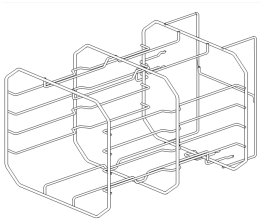

Panier réversible

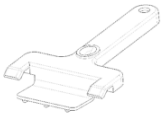

Porte-plateau

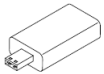

Clé USB contenant le Mode d'emploi

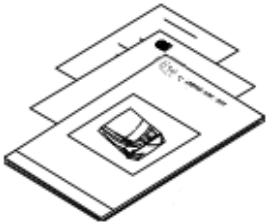

Ce manuel, la déclaration de conformité, la carte de garantie, le rapport de test de fonctionnalité

COMPOSANTS NON FOURNIS AVEC LE STÉRILISATEUR

Les composants suivants ne sont pas fournis :

- Récipient d'eau pour capturer l'eau usée lors de la vidange manuelle de la cuve (volume supérieur à 5 l (1,3 gal))

Veuillez vous référer au Mode d'emploi pour accéder à la liste exhaustive des accessoires disponibles en option.

Manipulation

COMMENT DÉPLACER LE STÉRILISATEUR

Avant le transport :

- Videz complètement les deux réservoirs d'eau (voir la section "Vidange des réservoirs d'eau usée et d'eau propre" à la page 25).
- Laissez la cuve de stérilisation refroidir.
- Utilisez l'emballage d'origine pour expédier ou transporter le stérilisateur. Du matériel d'emballage de remplacement est disponible auprès du Service Miele.

Description du produit

VUE AVANT

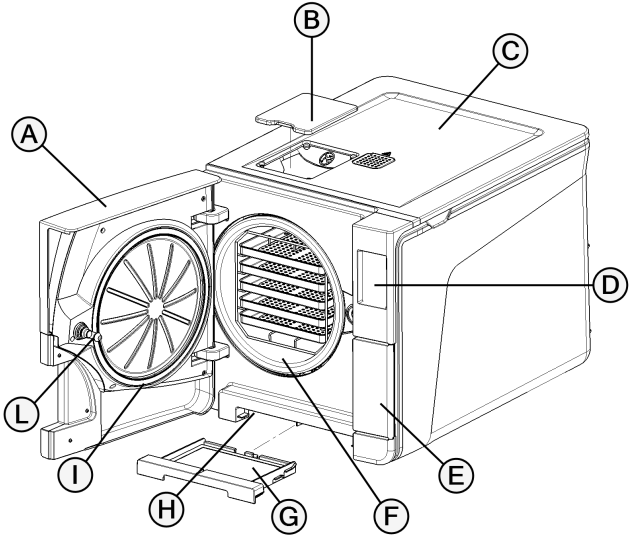

Section	Description
A	Porte de la cuve
B	Cache de remplissage des réservoirs
C	Capot des réservoirs d'eau
D	Écran tactile
E	Porte du compartiment d'entretien
F	Cuve de stérilisation
G	Filtre anti-poussière
H	Bouton de réinitialisation du thermostat
I	Joint de porte
L	Goupille de la porte

STRUCTURE INTERNE SUPÉRIEURE

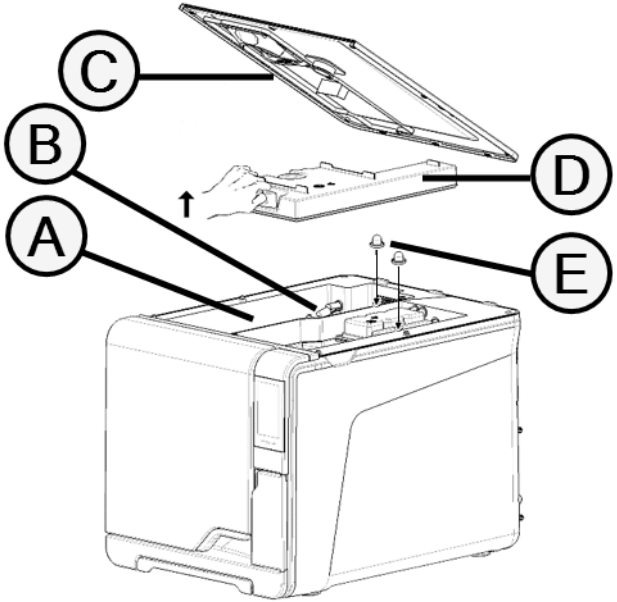

Section	Description
A	Réservoir
B	Capteur de niveau d'eau
C	Capot des réservoirs d'eau
D	Capot interne des réservoirs
E	Filtres internes des réservoirs avec cartouches métalliques

CONTENU DU COMPARTIMENT D'ENTRETIEN

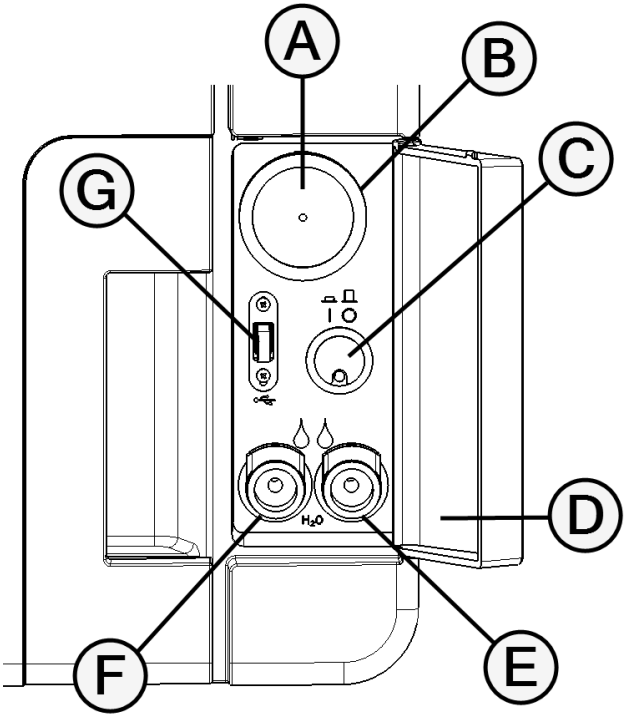

Section	Description
A	Filtre bactériologique
B	Interrupteur secteur
C	Étiquette d'identification
D	Orifice de vidange de l'eau usée (gris)
E	Orifice de vidange de l'eau propre (bleu)
F	Bouton de libération du tuyau de vidange
G	Port USB

VUE ARRIÈRE

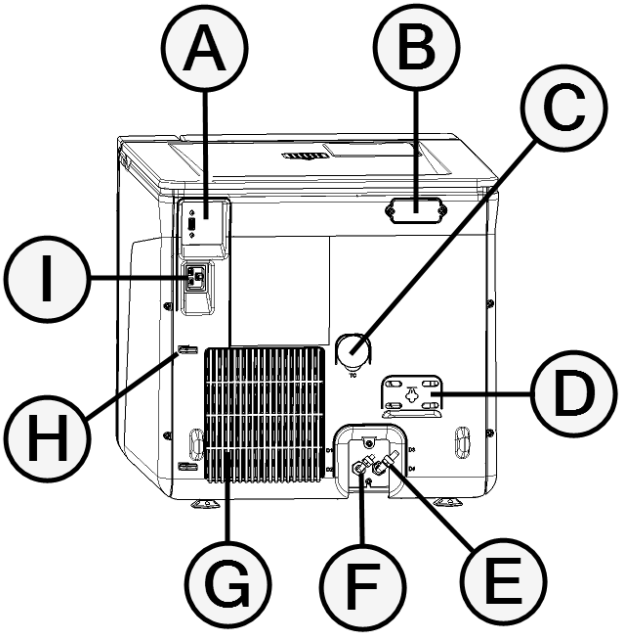

Section	Description
A	Port USB
B	Cache de la lame d'air
C	Raccord des tests
D	Capot de la soupape de sécurité
E	Vidange de l'eau usée
F	Prise d'arrivée d'eau
G	Grille du condenseur
H	Guide du câble secteur
I	Prise du câble secteur

Installation du stérilisateur

EXIGENCES DE POSITIONNEMENT

Avis :

Placez le stérilisateur de sorte qu'il soit aisé d'utiliser les commandes situées derrière la porte du compartiment d'entretien. Placez le stérilisateur de sorte que la fiche d'alimentation puisse être débranchée sans difficulté.

Veillez à ce que rien n'obstrue le passage de l'air par la grille du condenseur (face arrière du stérilisateur).

Les matériaux de surface doivent être résistants à l'eau. Si les cycles de stérilisation sont continus, faites attention aux matériaux environnants : la vapeur peut les endommager.

Le stérilisateur doit fonctionner en l'absence d'atmosphères explosives. Le stérilisateur doit fonctionner dans une pièce bien ventilée, à l'écart de sources de chaleur et de matériaux inflammables.

Placez le stérilisateur sur une surface plane et de niveau.

Exigences de dégagement pour une bonne circulation de l'air :

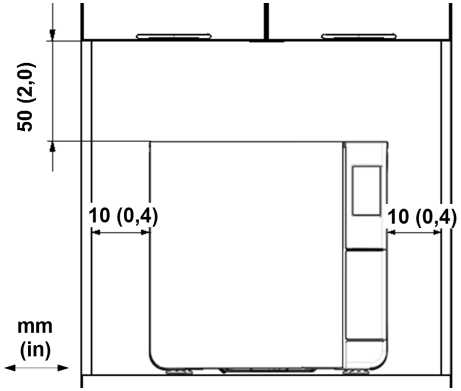

CONNEXIONS ÉLECTRIQUES

Tous les câbles et tubes branchés à l'arrière du stérilisateur doivent être éloignés de la grille du condenseur (par exemple, en utilisant les guides disponibles).

Avis :

Utilisez uniquement le jeu de cordons fourni par le fabricant.

Assurez-vous que les surfaces externes et internes sont exemptes d'humidité ou de condensation avant de brancher l'appareil.

L'installation du stérilisateur doit être confiée à deux techniciens agréés utilisant des équipements de protection individuelle (EPI), conformément aux normes applicables.

L'alimentation électrique du stérilisateur doit respecter toutes les normes en vigueur dans le pays d'utilisation et doit être conforme à l'étiquette de données située à l'arrière du stérilisateur.

RACCORDEMENTS D'EAU

Le réservoir d'eau propre du stérilisateur peut être rempli manuellement par l'utilisateur ou automatiquement via un système d'alimentation en eau. Le système d'alimentation en eau doit fournir de l'eau déminéralisée ou distillée répondant aux prescriptions techniques stipulées dans ce Mode d'emploi. N'ajoutez aucun produit chimique/additif à l'eau.

Toute utilisation du stérilisateur avec de l'eau contenant des additifs chimiques ou des concentrations de contaminants supérieures à celles indiquées dans ce Mode d'emploi annule la garantie du fabricant.

Avis : l'entretien du système de remplissage d'eau externe doit être effectué conformément au Mode d'emploi fourni avec le système concerné.

INSTALLATION DU STÉRILISATEUR

AVERTISSEMENT ! En cas de dysfonctionnement du stérilisateur, débranchez immédiatement le stérilisateur et contactez le service technique. N'essayez pas de réparer le stérilisateur vous-même.

Avis :

Vérifiez les exigences techniques avant de brancher le stérilisateur ! Veuillez vous référer au Mode d'emploi.

Aucun autre appareil ne doit être connecté au circuit du panneau d'alimentation du stérilisateur.

1. Placez le stérilisateur sur une surface résistante, plane et de niveau.
2. Ouvrez la porte de la cuve et retirez tous les éléments à l'exception du panier de la cuve. Enlevez tous les capots en plastique des plateaux.
3. Raccordez les tuyaux des systèmes de remplissage et de vidange automatique à l'arrière du stérilisateur (facultatif).
4. Branchez le câble Ethernet ou la clé Wi-Fi à l'arrière du stérilisateur (facultatif). .
5. Branchez le cordon d'alimentation sur une prise à l'arrière du stérilisateur et acheminez le cordon à l'aide des guides de câble.

6 Branchez le cordon d'alimentation sur une prise murale. Pour connaître les conditions requises en matière d'alimentation électrique, reportez-vous à la section "Données techniques" à la page 29

Menu de l'interface utilisateur

STRUCTURE ET NAVIGATION

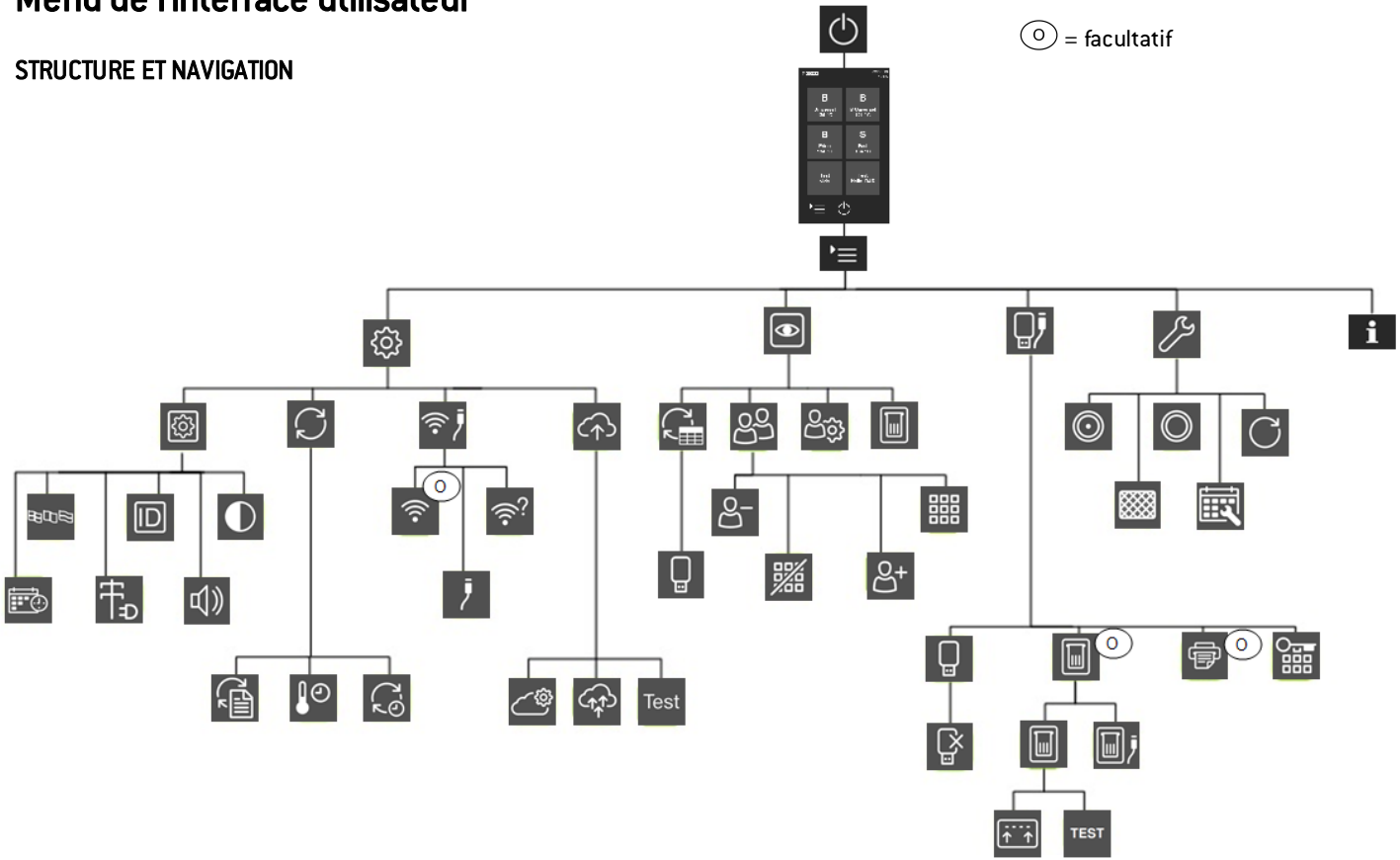

COMMANDES ET ICÔNES COMMUNES

Icône	Fonction
	Active/Désactive le mode veille.
	Permet d'accéder à l'écran précédent/suivant.
	Ouvre la page d'accueil.
	Accède aux sous-menus.
	Permet d'accéder à l'écran de réglage d'une zone spécifique.
	Affiche la liste de tous les paramètres de fonctionnement du stérilisateur.
	Ouvre un écran proposant d'autres paramètres/options.

Icône	Fonction
	Rafraîchit la page.
	■ Confirme l'option active. ■ Enregistre un réglage ou un paramètre. ■ Permet de répondre OUI à une question.
	■ Abandonne l'action/fonction. ■ Permet de revenir à l'écran précédent sans confirmer/apporter de modifications ni enregistrer aucun paramètre. ■ Permet de répondre NON à une question.
	Augmente/Diminue la valeur.
	Indique la présence d'une erreur.
	Indique que l'option sélectionnée fonctionne correctement.
	■ Permet de visionner une vidéo. ■ Permet de lancer une procédure.

Icône	Fonction
	Permet de mettre une vidéo en pause.
	Indique que la porte de la cuve est verrouillée.
	Indique que la porte de la cuve est en cours de verrouillage/déverrouillage.
	Indique que la porte de la cuve est déverrouillée et peut être ouverte.
	Indique que l'option est activée (ON) ; le fait d'effleurer cette commande permet de la désactiver (OFF).
	Indique que l'option est désactivée (OFF) ; le fait d'effleurer cette commande permet de l'activer (ON).
	Indique que l'option est active/inactive.

Icône	Fonction
	Indique que l'option est activée/désactivée.
	Indique que l'utilisateur a recours aux identifiants administrateur.
	Confirme l'option active et enregistre un réglage ou un paramètre.
	Copie les informations système sur la clé USB.
	Affiche une animation sur la procédure de remplacement.
	Affiche un récapitulatif de la stérilisation.

Cycles de stérilisation

Préparation du stérilisateur

AVERTISSEMENTS

Avis : utilisez uniquement de l'eau distillée ou déminéralisée (veuillez consulter le Mode d'emploi pour connaître les exigences techniques). N'ajoutez aucun produit chimique/additif à l'eau.

REMPLISSAGE DU RÉSERVOIR D'EAU PROPRE

1. Mettez le stérilisateur sous tension et retirez le bouchon de remplissage du réservoir.
2. Remplissez le réservoir d'eau propre avec de l'eau distillée ou déminéralisée jusqu'à ce que le stérilisateur émette un son. Voir la section "Données techniques" à la page 29 pour connaître le volume du réservoir.
3. Repositionnez le bouchon de remplissage du réservoir.

INSERTION DU PANIER DE LA CUVE DANS LE STÉRILISATEUR

ATTENTION ! Risque de brûlures. Avant de toucher le panier ou le contenu de la cuve, assurez-vous que la cuve de stérilisation n'est pas chaude.

1. Ouvrez la porte de la cuve et alignez le panier de la cuve au centre/bas de la cuve.
2. Poussez doucement le panier jusqu'à ce qu'un déclic indique qu'il est en place.
3. Insérez des cassettes horizontalement ou verticalement ou insérez des plateaux. Veuillez vous référer au Mode d'emploi.
4. Fermez la porte.
5. Mettez le stérilisateur sous tension : après l'initialisation, la page d'accueil apparaît.

Gestion du cycle de stérilisation

EXÉCUTION D'UN CYCLE DE STÉRILISATION

1 Dans la page d'accueil, appuyez sur le cycle souhaité.

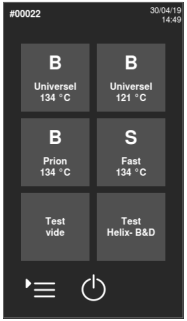

2 Vérifiez les conditions requises du cycle.

3 Vérifiez l'icône dans le coin supérieur gauche de la page pour connaître le mode de séchage attribué au cycle.

4 Pour modifier la durée du séchage, appuyez sur ⚙.

5 Si le joint de la porte est neuf, appuyez légèrement sur la porte pour la maintenir bien fermée jusqu'à l'étape 7.

6 Appuyez sur ▶ et saisissez vos identifiants si nécessaire : la porte se verrouille. Si vous n'avez pas défini une heure de début différente, la stérilisation commence immédiatement.

7 Attendez la fin de la stérilisation. Appuyez sur **i** pour afficher les paramètres du cycle en temps réel. Veuillez vous référer au Mode d'emploi.

8 La stérilisation est terminée. Appuyez sur pour afficher le résumé du cycle ou appuyez sur **i** pour afficher les informations sur le cycle. Veuillez vous référer au Mode d'emploi.

9 Appuyez sur **OPEN** : la porte se déverrouille.

10 Si nécessaire, saisissez vos identifiants et confirmez la libération de la charge, le cas échéant.

PAGE DU CYCLE DE STÉRILISATION

Ci-après les informations affichées lors de l'exécution d'un cycle :

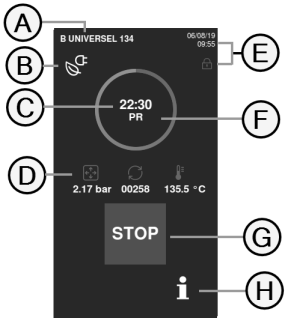

Section	Description
A	Nom du cycle de stérilisation
B	Compte à rebours (temps restant jusqu'à la fin du cycle)
C	: pression de la cuve : compteur de cycles : température de la cuve
D	Date et heure et symbole de porte bien verrouillée
E	Phase du cycle actuel
F	Bouton d'arrêt
G	Bouton permettant d'ouvrir la page d'informations sur le cycle

FIN D'UN CYCLE DE STÉRILISATION

Lorsqu'un cycle est terminé avec succès, le message « Cycle terminé » apparaît à l'écran. Pour terminer le cycle :

1. Appuyez sur pour afficher le résumé du cycle ou appuyez sur pour afficher les paramètres du cycle. Veuillez vous référer au Mode d'emploi.
2. Appuyez sur **OPEN** pour ouvrir la porte : la porte se déverrouille et la page d'accueil apparaît.

Remarque : si un message d'erreur apparaît, reportez-vous au Mode d'emploi.

ATTENTION ! Surfaces brûlantes. Brûlures. Veillez à ne pas toucher la cuve, la face interne de la porte et les raccords internes. Utilisez le porte-plateau ou le porte-cassette, des gants résistants aux hautes températures ou une protection adéquate pour enlever la charge !

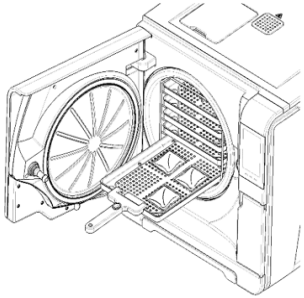

3. Ouvrez la porte de la cuve.
4. Enlevez la charge et rangez-la.

Entretien extraordinaire

VIDANGE DES RÉSERVOIRS D'EAU USÉE ET D'EAU PROPRE

Si vous laissez accidentellement les réservoirs pleins pendant plus de sept jours ou si vous prévoyez de ne pas utiliser le stérilisateur pendant au moins sept jours, vous devez vider les réservoirs.

1. Ouvrez la porte du compartiment d'entretien du stérilisateur.
2. Placez un récipient sous le stérilisateur (5 l (1,3 gal) minimum) et positionnez l'extrémité du tuyau de vidange dans celui-ci.
3. Pour vidanger l'eau usée, insérez le connecteur du tuyau de vidange dans le port gris.
4. Pour vidanger l'eau propre, insérez le connecteur du tuyau de vidange dans le port bleu.
5. Lorsque l'eau est complètement vidangée, appuyez sur le bouton de libération pour retirer le tuyau de vidange, puis fermez la porte du compartiment d'entretien.

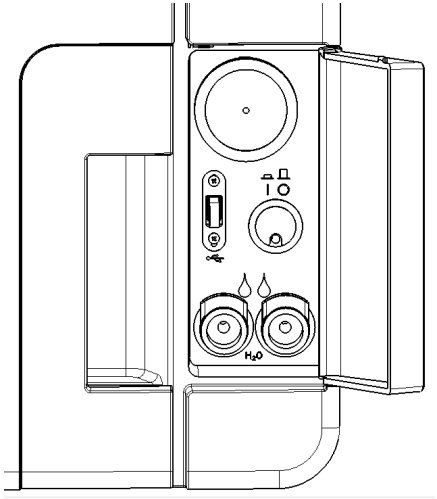

Données techniques

Cycles de stérilisation

AVERTISSEMENTS

Pour votre sécurité et la sécurité de vos patients :

AVERTISSEMENT !
Ne traitez jamais des objets différents de ceux spécifiés dans le tableau des programmes de cycle et veillez à ne jamais dépasser les limites de poids maximales spécifiées pour la charge, au risque de compromettre le processus de stérilisation. De telles actions peuvent aboutir à des conditions non stériles en fin de cycle, exposer les personnes à des infections croisées, et sont de ce fait considérées comme une utilisation incorrecte du stérilisateur dont le fabricant ne saurait être tenu pour responsable.
Les mentions de charge stérile ou de cycle terminé avec succès qui apparaissent à la fin du cycle ne sont pas valables si le type et le poids de la charge ne sont pas respectés.

CYCLES DE STÉRILISATION STANDARD DISPONIBLES

Trois cycles de stérilisation de type B sont disponibles, tous conformes à la norme européenne EN 13060.

Type de cycle	Nom du cycle	Objectif
B	B Universel 134	Pour tous les éléments d'usage générique, tels que les instruments, pièces à main, pinces, etc.
	B Prion 134	Présente une fonction de stérilisation prolongée, si votre charge ou la réglementation de votre pays l'exige.
	B Universel 121	Pour tous les éléments qui ne conviennent pas aux températures élevées des cycles 134, comme les textiles et les plastiques.

INFORMATIONS GÉNÉRALES RELATIVES AUX CYCLES DE STÉRILISATION

	Cycles de stérilisation		
	B Universel 134	**B Prion 134**	**B Universel 121**
Température de stérilisation	134 °C (273 °F)	134 °C (273 °F)	121 °C (250 °F)
Pression de stérilisation	3,03 bar 2,03 bar (g)	3,03 bar 2,03 bar (g)	2,04 bar 1,04 bar (g)
Durée de la phase de plateau/stérilisation	5' 30''	20' 30''	20' 30''
Durée de la phase de séchage	22'	22'	28'
Type de charge	Tous les éléments non emballés, ensachés, à emballage simple/double : ■ Charges solides ■ Charges creuses de type A (lumière étroite) ■ Charges creuses de type B (éléments creux simples) ■ Charges poreuses		

DURÉE TOTALE DES CYCLES

La durée totale d'un cycle inclut le temps de séchage et peut varier en fonction de différents éléments, dont les suivants :

- type de charge (solide ou poreuse)
- poids de la charge
- autres facteurs

Les valeurs et noms de cycle peuvent varier selon les exigences du pays.

	Charge			
	Vide		Pleine	
	CUBE - 17	**CUBE - 22**	**CUBE - 17**	**CUBE - 22**
B Universel 134	43'30''	46'30''	52'30''	56'30''
B Prion 134	42'	42'	67'	70'

	Charge			
	Vide		Pleine	
	CUBE - 17	CUBE - 22	CUBE - 17	CUBE - 22
B Universel 121	65'	66'	74'	77'

Remarque : les valeurs et noms de cycle peuvent varier selon les exigences du pays.

CHARGE MAXIMALE APPLICABLE AUX INSTRUMENTS

Remarque : la charge indiquée inclut les plateaux, les récipients et tout ce qui est introduit dans la cuve, à l'exclusion du panier.

	Instruments					
	Ensachés		Non emballés		Charges poreuses	
	CUBE - 17	CUBE - 22	CUBE - 17	CUBE - 22	CUBE - 17	CUBE - 22
B Universel 134	4,5 kg (10 lbs)	5,5 kg (12,1 lbs)	4,5 kg (10 lbs)	5,5 kg (12,1 lbs)	1,5 kg (3,3 lbs)	2,0 kg (4,4 lbs)
B Prion 134	4,5 kg (10 lbs)	5,5 kg (12,1 lbs)	4,5 kg (10 lbs)	5,5 kg (12,1 lbs)	1,5 kg (3,3 lbs)	2,0 kg (4,4 lbs)
B Universel 121	4,5 kg (10 lbs)	5,5 kg (12,1 lbs)	4,5 kg (10 lbs)	5,5 kg (12,1 lbs)	1,5 kg (3,3 lbs)	2,0 kg (4,4 lbs)

CHARGE MAXIMALE APPLICABLE AUX RÉCIPIENTS

	CUBE - 17	CUBE - 22
B Universel 134	9,0 kg (19,8 lbs)	9,0 kg (19,8 lbs)
B Prion 134	9,0 kg (19,8 lbs)	9,0 kg (19,8 lbs)
B Universel 121	9,0 kg (19,8 lbs)	9,0 kg (19,8 lbs)

Données techniques

SYSTÈME D'ALIMENTATION EN EAU (CONFORME À LA NORME CEI 61770)

Raccord	Dispositif anti-retour (CEI 61770)
Température	max. 35 °C (95 °F)
Pression	min. 2 bar – max. 8,6 bar (min 29 psi - max. 124,7 psi)
Débit	min. 0,25 – max. 0,5 l/min (min. 0,066 - max. 0,132 gal/min)

SYSTÈME D'ALIMENTATION

Tension nominale et intensité maximale	200–240 Vca, 50/60 Hz, 10 A, monophasé (voir étiquette du produit)
Catégorie de surtension	II
Protection requise	Disjoncteur approprié et disjoncteur de fuite à la terre (GFCI). Tous les dispositifs de protection doivent être certifiés conformes à la norme applicable. Une mise à la terre est essentielle.
Communication avec d'autres appareils	1 port USB en façade 1 port USB à l'arrière
Caractéristiques	Système d'évaluation des processus entièrement contrôlé par microprocesseur selon la norme EN 13060. Mode veille programmable.
Poids thermique max.	3000 kJ/h

EXIGENCES RELATIVES À L'INSTALLATION

Température de fonctionnement	De +5 °C à +40 °C (de +41 °F à +104 °F)
Humidité relative de fonctionnement	Poids de 80 % jusqu'à 31 °C (88 °F), avec diminution linéaire jusqu'à 50 % à 40 °C (104 °F)
Température / humidité relative de stockage	De -20 °C à +60 °C (de -4 °F à +140 °F) / 0–90 % (avec les réservoirs vides)
Altitude max.	3000 m au-dessus du niveau de la mer
Charge atmosphérique min.	0,6 bar (8,7 psi)
Dimensions hors tout	L : 465 mm / H : 452 mm / P : 646 mm (L : 18" / H : 17,8" / P : 25,4")
Charge minimum requis	L : 565 mm / H : 502 mm / P : 450 mm (L : 22,2" / H : 19,8" / P : 17,7")
Amplitude du mouvement de la porte	L : 532 mm / H : 452 mm / P : 357 mm (L : 21" / H : 17,8" / P : 14")
Poids à vide	CUBE - 17 : 42,5 kg (93,7 lbs) CUBE - 22 :44 kg (97 lbs)
Poids max. (pleine charge)	CUBE - 17 : 53,1 kg (117 lbs) CUBE - 22 : 56,1 kg (123,8 lbs)
Poids par surface de soutien	CUBE - 17 : 36 kN/m^2 CUBE - 22 : 37,65 kN/m^2
Pollution de l'environnement	Degré 2

CUVE DE STÉRILISATION

Soupape de sécurité	2,6 bar (37,7 psi)
Thermostats de sécurité	180 °C (356 °F)

Volume total	CUBE - 17 : 17 l / Ø : 250 mm / P : 362 mm (4,5 gal, Ø : 9,8" / P : 14") CUBE - 22 : 22 l / Ø : 250 mm / P : 440 mm (5,8 gal, Ø : 9,8" / P : 17")
Espace utilisable	CUBE - 17 : 11,8 l / L : 195 mm / H : 195 mm / P : 312 mm (3 gal / L : 7,7" / H : 7,7" / P : 11,7") CUBE - 22 : 15,2 l / L : 195 mm / H : 195 mm / P : 400 mm (4 gal / L : 7,7" / H : 7,7" / P : 15,4")
Filtre bactériologique	0,3 µm

GÉNÉRATEUR DE VAPEUR

Soupape de sécurité	5 bar (72,51 psi)
Thermostats de sécurité	230 °C (446 °F)

EAU DISTILLÉE OU DÉMINÉRALISÉE

Qualité de l'eau	Conforme à la norme EN 13060 Ann. C (conductivité < 15µS/cm)
Consommation d'eau moyenne	0,13 à 0,59 l/cycle (0,03 à 0,16 gal/cycle)
Volume du réservoir	Eau propre : 4,8 l (1,27 gal), 2,8 l (0,74 gal) avec lame d'air Eau usée : 4,8 l (1,27 gal)

Recommandations pour la validation

POINTS DE VALIDATION DU TEST

Les stérilisateurs CUBE peuvent être validés conformément à la norme EN 17665-1.

Pour de plus amples détails, veuillez vous reporter au document Qualification/Validation Guide pour connaître les cycles de stérilisation du fabricant.

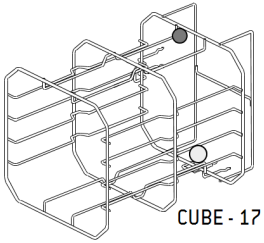

CUBE - 17

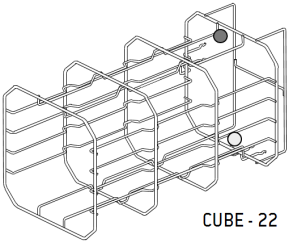

CUBE - 22

Section	Description
	Points les plus chauds
	Points les plus froids

Partenaires d'entretien Miele autorisés

Trouvez votre partenaire d'entretien Miele le plus proche sur le site Internet www.miele.com.
Vous pouvez également vous référer aux coordonnées suivantes :

Allemagne (DE)	Miele & Cie. KG Vertriebsgesellschaft Deutschland Geschäftsbereich Professional Carl-Miele-Straße 29 33332 Gütersloh Telefon: 0 800 22 44 644 Telefax: 0 800 33 55 533 Miele im Internet: www.miele.de/professional
Autriche (AT)	Miele Gesellschaft m.b.H. Mielestraße 1 5071 Wals bei Salzburg Verkauf: Telefon 050 800 420 - Telefax 050 800 81 429 E-Mail: vertrieb-professional@miele.at Miele im Internet: www.miele.at/professional Kundendienst 050 800 390 (Festnetz zum Ortstarif; Mobilfunkgebühren abweichend)
Belgique (fr-BE)	S.A. Miele Belgique Z.5 Mollem 480 1730 Mollem (Asse) Tel. 02/451.15.40 E-mail: professional@miele.be Internet: www.miele-professional.be
Belgique (nl-BE)	nv Miele België Z.5 Mollem 480 1730 Mollem (Asse) Tel. 02/451.15.40 E-mail: professional@miele.be Internet: www.miele-professional.be
Danemark (DK)	Miele A/S Erhvervsvej 2 2600 Glostrup www.miele.dk **Kundecenter** Telefon: 43 27 15 10 E-mail: professional@miele.dk **Reception** Telefon: 43 27 11 00 E-mail: info@miele.dk

Finlande (FI)	Miele Oy Porttikaari 6 Porttipuisto 01200 Vantaa Puhelin: (09) 875 970 Faksi: (09) 875 97399 Sähköposti: asiakaspalvelu@miele.fi Internet: www.miele.fi/professional
France (FR)	Miele S.A.S Z.I. du Coudray 9, avenue Albert Einstein B.P. 1000 93151 Le Blanc-Mesnil Cedex www.miele.fr/professional R.C.S. Bobigny B 708 203 088 **Contact Service Commercial** Tél. : 01 49 39 44 44 Fax. : 01 49 39 44 38 Mail : advpro@miele.fr **Contact SAV Professionnel (Intervention)** Tél. : 01 49 39 44 78 Fax. : 01 49 39 34 10 Mail : savpro@miele.fr **Contact Support Technique (Hotline)** Tél. : 01 49 39 44 88 Mail : support.technique@miele.fr

Italie (IT)	Miele Italia S.r.l. Strada di Circonvallazione, 27 39057 S. Michele-Appiano (BZ) Internet: www.miele-professional.it e-mail: info@miele-professional.it
Luxembourg (LU)	Miele S.à.r.l. 20, rue Christophe Plantin Postfach 1011 L-1010 Luxemburg/Gasperich Telefon: 00352 4 97 11-30 (Kundendienst) Telefon: 00352 4 97 11-45 (Produktinformation) Mo-Do 8.30-12.30, 13-17 Uhr Fr 8.30-12.30, 13-16 Uhr Telefax: 00352 4 97 11-39 Miele im Internet: www.miele.lu E-Mail: infolux@miele.lu
Norvège (NO)	Miele AS Nesbruveien 71 1394 NESBRU Postboks 194 1378 NESBRU Telefon 67 17 31 00 Telefax 67 17 31 10 Internett: www.miele.no/professional E-post: professional@miele.no Foretaksnr. NO 919 157 089 MVA

Pays-Bas (NL)	Miele Professional De Limiet 2 Postbus 166 4130 ED VIANEN Afdeling Customer Service Professional Tel.: (03 47) 37 88 84 Fax: (03 47) 37 84 29 E-mail: professional@miele.nl (verkoop & algemene vragen) E-mail: serviceprofessional@miele.nl (service & onderhoud) Website: www.miele-professional.nl
Pologne (PL)	Miele Sp. z o.o. ul. Gotarda 9 02-683 Warszawa Tel.: 22 548 40 00 Fax: 22 548 40 20 www.miele.pl
Portugal (PT)	Miele Portuguesa, Lda. Lisboa: MIELE Center Av. do Forte, 5 2790-073 Carnaxide Contactos: Telf.: 21 4248 100 Fax: 21 4248 109 Assistência técnica 808 200 687 E-Mail: professional@miele.pt Website: www.miele-professional.pt

République tchèque (CZ)	Miele spol. s r.o. Holandská 4, 639 00 Brno Tel.: 543 553 111-3 Fax: 543 553 119 Servis-tel.: 543 553 741-5 E-mail: info@miele.cz Internet: www.miele.cz	**Servisní služba Miele** **příjem servisních zakázek** **800 MIELE1** **(800 643531)**
Suède (SE)	Miele AB Industrivägen 20, Box 1397 171 27 Solna Tel 08-562 29 000 Serviceanmälan: 08-562 29 800 professionalservice@miele.se www.miele.se/professional	
Suisse (de-CH)	Miele AG Limmatstrasse 4 8957 Spreitenbach Miele SA Sous-Riette 23 1023 Crissier Telefon +41 56 417 27 51 Telefax +41 56 417 24 69 professional@miele.ch www.miele.ch/professional Reparatur- und Pikettservice Telefon 0848 551 670	

Suisse (fr-CH)	Miele SA Limmatstrasse 4 8957 Spreitenbach Miele SA Sous-Riette 23 1023 Crissier Téléphone +41 56 417 27 51 Téléfax +41 56 417 24 69 professional@miele.ch www.miele.ch/professional Service de réparation et de permanence Téléphone 0848 551 670
Suisse (it-CH)	Miele SA Limmatstrasse 4 8957 Spreitenbach Miele SA Sous-Riette 23 1023 Crissier Telefono +41 56 417 27 51 Telefax +41 56 417 24 69 professional@miele.ch www.miele.ch/professional Servizio riparazioni e picchetto Telefono 0848 551 670

Miele - Liste de contrôle relative à l'installation

QUESTIONS

N°	Question	Réponse	
	Responsabilité		
1	Le responsable de la clinique ou du cabinet était-il présent pendant toute la mise en service ?	Oui	Non
	Emballage et contenu		
2	L'emballage du stérilisateur est-il intact ?	Oui	Non
3	Une fois déballé, le stérilisateur est-il intact ?	Oui	Non
4	Est-ce que tous les éléments contenus dans le colis sont disponibles (composants connexes accompagnant le stérilisateur) ?	Oui	Non
5	Tous les accessoires commandés sont-ils disponibles avec le stérilisateur ?	Oui	Non
6	Avez-vous retiré tous les capots de protection du stérilisateur et des composants connexes fournis ?	Oui	Non
	Exhaustivité du Mode d'emploi		
7	Toutes les sections du Mode d'emploi du stérilisateur ont-elles été couvertes et expliquées lors de la mise en service ?	Oui	Non

N°	Question	Réponse	
	Adéquation de la zone de travail		
8	L'emplacement destiné au stérilisateur est-il de niveau et plan ?	Oui	Non
9	Les indications de ventilation recommandées pour la zone destinée au stérilisateur sont-elles respectées ?	Oui	Non
10	Les dégagements minimum requis sont-ils respectés ?	Oui	Non
11	Avez-vous expliqué quelle qualité d'eau est requise pour l'utilisation du stérilisateur ? Vérifiez et mesurez la conductivité (en µS) de l'eau.	Oui	Non
	Implication du responsable de la clinique/du cabinet		
12	Avez-vous montré au responsable de la clinique/du cabinet la procédure de remplissage et de vidange du réservoir d'eau principal et du réservoir d'eau usée ?	Oui	Non
13	Avez-vous montré au responsable de la clinique/du cabinet comment programmer le stérilisateur ?	Oui	Non
14	Avez-vous montré au responsable de la clinique/du cabinet les options de cycle ?	Oui	Non
15	Avez-vous montré au responsable de la clinique/du cabinet ce que signifient les messages et les alarmes ?	Oui	Non
16	Avez-vous montré au responsable de la clinique/du cabinet comment interrompre manuellement un cycle ?	Oui	Non

N°	Question	Réponse	
17	Avez-vous montré au responsable de la clinique/du cabinet le programme et les procédures d'entretien ?	Oui	Non
18	Avez-vous montré au responsable de la clinique/du cabinet comment utiliser tous les accessoires ?	Oui	Non
19	Avez-vous montré au responsable de la clinique/du cabinet les avantages de disposer d'une connexion USB (pour installer une clé USB) ?	Oui	Non
20	Avez-vous montré au responsable de la clinique/du cabinet les avantages d'une connexion LAN ?	Oui	Non
21	Avez-vous conseillé au responsable de la clinique/du cabinet de sauvegarder régulièrement les données, de les stocker sur la clé USB et/ou sur un ordinateur ou un autre support sécurisé ?	Oui	Non
22	Avez-vous expliqué au responsable de la clinique/du cabinet les avantages de disposer d'une connexion Wi-Fi (sauvegarde des données à distance) ?	Oui	Non
23	Avez-vous expliqué au responsable de la clinique/du cabinet le type de charge correcte pour chaque programme de stérilisation disponible ?	Oui	Non
24	Avez-vous montré au responsable de la clinique/du cabinet comment préparer et placer la charge dans la cuve du stérilisateur ?	Oui	Non
25	Avez-vous expliqué au responsable de la clinique/du cabinet qu'il convient d'utiliser uniquement des pièces et accessoires originaux sur le stérilisateur ?	Oui	Non
26	Avez-vous montré et expliqué au responsable de la clinique/du cabinet la section concernant les conseils de sécurité ?	Oui	Non

N°	Question	Réponse	
	Vérifications		
27	Avez-vous effectué un test de vide ?	Oui	Non
28	Avez-vous exécuté un programme de cycle B Universel 134 avec le panier et les plateaux insérés ?	Oui	Non
29	Tous les raccords au stérilisateur sont-ils bien positionnés et branchés (accessoires, etc.) ?	Oui	Non

INFORMATIONS D'INSTALLATION

Numéro de série CUBE :	
Date :	
Acheté auprès de :	
Installé par :	
Nom Dr/clinique :	
Adresse :	
Téléphone :	
Signature du destinataire :	
Signature de l'installateur :	

ADRESSES POUR L'ENVOI DE LA LISTE DE CONTRÔLE D'INSTALLATION

Envoyez une copie de la liste de contrôle d'installation dûment remplie aux deux adresses suivantes :

Fax	0800 33 55 533
Adresse postale	**Miele & Cie. KG** Carl-Miele-Stra. 29 33332 Gütersloh Allemagne

Importateur
Miele & Cie. KG
Carl-Miele-Stra. 29
33332 Gütersloh
Allemagne

Fabricant
W&H Sterilization Srl
Via Bolgara, 2
Brusaporto (BG)
Italie

+39 035 66 63 000

CUBE PST 1710 PST 2210
Guide de démarrage rapide
AFR
Rév.05
13/09/2019
Sous réserve de modifications

Type : PST 1710 PST 2210

Édition valide du Mode d'emploi :Rév.05 du 13/09/2019

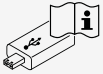

Il est accessible sur la clé USB fournie avec le stérilisateur, au format PDF (Acrobat Reader requis).

Si vous ne disposez pas de cette édition, vous pouvez l'obtenir gratuitement :

- Sur le site Web https://www.miele.com/en/com/index.htm.
- En appelant les partenaires d'entretien Miele autorisés, dont les coordonnées se trouvent à la section "Partenaires d'entretien Miele autorisés" à la page 31.
- En scannant le code 2D suivant.