Miele

Upute za uporabu
Sušilica rublja s toplinskom pumpom

Prije postavljanja - instaliranja - prve uporabe, **obvezno** pročitajte upute za uporabu. Time ćete zaštititi sebe i izbjeći oštećenja.

hr-HR

M.-Nr. 13 110 680

Sadržaj

Sigurnosne napomene i upozorenja **4**

Održivost i zaštita okoliša **13**
Zbrinjavanje vlakana ili pribora..... 14
Optimalno korištenje energije i vremena..... 14
Ponovna uporaba kondenzata 14
Tehnologija toplinske pumpe koja štedi energiju..... 14

Upoznavanje..... **16**
Vaša sušilica 16
Upravljačka ploča 17
Upravljačko polje 17
Simboli na upravljačkoj ploči..... 18
Princip rukovanja 18
Umrežavanje 18
Osvjetljenje bubnja..... 19
PerfectDry 19
SteamCare..... 19
Wash2Dry 19
FragranceDos..... 20
Posuda za kondenzat 20
Dodatni pribor..... 20

Ugradnja..... **21**
Stražnja strana 21
Transportiranje sušilice..... 21
Dodatni uvjeti za ugradnju..... 22
Vanjski priključak za kondenzat 23
Električni priključak..... 26
Izravnavanje sušilice 27
Tehnički podaci 28
Izjava o sukladnosti 28

Puštanje u rad **29**
Preduvjeti za umrežavanje 29
Provođenje puštanja u pogon 29

Rukovanje **30**
Redoslijed rukovanja 30
Na sušilici rublja 30
Putem aplikacije 30
Priprema rublja..... 30
Umetanje rublja 30
Odabir programa 31
Podešavanje programskih parametara 32
Pokretanje programa 32
Završetak programa 33
Posebnosti kod upravljanja putem aplikacije..... 33
Dodavanje rublja (AddLoad) 33
Odabir vremena..... 33
Promjene programa nakon početka programa 34
Korištenje posude za kondenzat 34
Korištenje sustava mirisa FragranceDos..... 35

Programi **40**
Pregled programa..... 40
AddProgramme 47
Dodatne funkcije 48
Podaci o potrošnji 49

Dobro je znati..... **50**
Priprema rublja 50
Nježno za sušilicu 51
Nježno za rublje 51
Simboli za njegu na etiketi za njegu. 51

Prilagodba postavki **53**
Otvaranje, prilagođavanje i završetak postavki 54
Općenito..... 54
Ažuriranje softvera..... 54
Jezik ⚑ 54
Datum i vrijeme..... 54
Tonovi 55
Blokada uključivanja 55
Tvorničke postavke 55
Umrežavanje 55
WLAN 55
Veza 55
Daljinsko upravljanje 55

Funkcija uređaja 55
Informacije o programu 55
Memory 56
Zaštita od gužvanja 56
Stupnjevi suhoće 56
Zračnih putovi 56
Temperatura hlađenja 56
Service Access Point 56
Informacije 56
Potrošnja 56
Softver 56
Sati rada 56
Autorska prava i licence za komunikacijski modul 56

Čišćenje i održavanje 58
Čišćenje kućišta, bubnja i upravljačke ploče 58
Čišćenje filtra za niti 58
Čišćenje senzora preostale vlage 60
Čišćenje filtra u podnožju 61
Čišćenje gumene brtve na posudi za kondenzat 65

Rješavanje problema 66
Poruke o greškama na zaslonu nakon prekida programa 66
Informacije na zaslonu 68
Program sušenja dugo traje 68
Loš rezultat sušenja 69
Zvukovi i mirisi 70
Drugi problemi 71
Tragovi istrošenosti na filtru podnožja 73
Regeneracija filtra podnožja 74
Čišćenje odvoda za kondenzat 75
Provjera izmjenjivača topline 75
Mokro pranje filtra za niti 75
Čišćenje filtra za niti u posudi za kondenzat 77
Zamjena mlaznice za SteamCare 78

Servis 80
Kontakt u slučaju smetnji 80
EPREL baza podataka 80
Jamstvo 80

Sigurnosne napomene i upozorenja

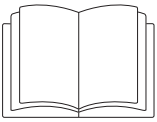

Obavezno pročitajte ove upute za uporabu.

Ova sušilica sadrži zapaljivo i eksplozivno sredstvo za hlađenje.

Ova sušilica rublja odgovara propisanim sigurnosnim odredbama. Međutim, nepropisna uporaba može dovesti do ozljeda osoba ili oštećenja stvari.

Pročitajte pažljivo ove upute za uporabu prije puštanja u pogon sušilice rublja. U njima se nalaze važne napomene o ugradnji, sigurnosti, uporabi i održavanju uređaja. Time ćete zaštititi sebe i izbjeći oštećenja na sušilici rublja.

U skladu s Normom IEC 60335-1, tvrtka Miele izričito navodi da morate u potpunosti pročitati i slijediti poglavlje o postavljanju sušilice rublja kao i sigurnosne napomene i upozorenja.

Tvrtka Miele ne može preuzeti odgovornost za štete uzrokovane nepoštivanjem ovih napomena.

Sačuvajte ove upute za uporabu i predajte ih eventualnom budućem vlasniku uređaja.

Namjenska uporaba

▶ Ova sušilica rublja predviđena je za uporabu u kućanstvima i kućanstvu sličnim okruženjima.

▶ Ova sušilica nije namijenjena korištenju na otvorenom.

▶ Ova sušilica rublja namijenjena je uporabi na visini do 4.000 m nadmorske visine.

▶ Sušilice rublja smiju se upotrebljavati samo u kućanskim uvjetima isključivo za sušenje rublja opranog u vodi za koje njegov proizvođač na etiketi za održavanje navodi da je prikladno za strojno sušenje. Drugi načini uporabe nisu dozvoljeni. Tvrtka Miele ne preuzima odgovornost za štete nastale nenamjenskom uporabom ili nepravilnim rukovanjem.

▶ Osobe koje zbog svog fizičkog, senzornog ili duševnog stanja, ili nedostatka iskustva ili neznanja nisu u stanju sigurno rukovati ovom sušilicom istu ne smiju upotrebljavati bez nadzora ili uputa odgovorne osobe.

Djeca u kućanstvu

▶ Djeca mlađa od 8 godina ne smiju biti u blizini sušilice, osim kad su pod stalnim nadzorom.

▶ Djeca starija od osam godina sušilicu smiju koristiti bez nadzora samo ukoliko im je rukovanje objašnjeno tako da njome mogu rukovati sigurno. Djeca moraju biti sposobna prepoznati i razumjeti opasnosti pogrešnog rukovanja uređajem.

▶ Djeca ne smiju čistiti ni održavati sušilicu bez nadzora.

▶ Nadgledajte djecu koja se zadržavaju u blizini sušilice. Nemojte djeci dopustiti da se igraju sušilicom.

Tehnička sigurnost

▶ Pročitajte upute u poglavlju „Postavljanje“.

▶ Pregledajte sušilicu prije postavljanja kako biste uočili eventualna vidljiva oštećenja.
Oštećenu sušilicu nemojte postavljati niti uključivati.

▶ Prije priključivanja sušilice obavezno usporedite priključne podatke (osigurač, napon i frekvencija) s natpisne pločice s onima električne mreže. U slučaju sumnje, obratite se električaru.

▶ Mogući je povremeni ili trajni pogon na samodostatnom ili ne mrežno sinkroniziranom sustavu napajanja energijom (poput primjerice pojedinačne mreže, back up sustavi). Preduvjet za rad je da sustav opskrbe energijom bude u skladu sa specifikacijama EN 50160 ili s njima usporediv.
Zaštite predviđene za kućnu ugradnju i za ovaj Miele proizvod u svojoj funkciji i načinu rada moraju biti sigurne i u pojedinačnom pogonu ili pogonu koji nije mrežno sinkroniziran ili se moraju zamijeniti istovjetnim mjerama u ugradnji. Kao što je primjerice opisano u trenutnoj publikaciji VDE-AR-E 2510–2.

▶ Električna sigurnost ove sušilice može se zajamčiti samo ako je spojena na propisno instaliranu instalaciju sa zaštitnim vodičem. Vrlo je važno da se ovaj temeljni sigurnosni uvjet provjeri i, u slučaju sumnje, kućna instalacija prepusti na provjeru stručnoj osobi. Tvrtka Miele ne može preuzeti odgovornost za štete nastale zbog nepostojanja ili neispravnosti zaštitnog vodiča.

▶ U slučaju problema ili tijekom čišćenja i održavanja sušilice, sušilica je odspojena od napajanja samo u sljedećim slučajevima:

- izvučen je utikač iz utičnice ili
- isključen automatski osigurač u kućnoj električnoj instalaciji ili
- potpuno odvrnut rastalni osigurač u kućnoj električnoj instalaciji.

▶ Iz sigurnosnih razloga, nemojte upotrebljavati produžne kablove (opasnost od požara zbog pregrijavanja).

▶ U slučaju zamjene neispravnih sigurnosno važnih dijelova, Miele jamči samo za originalne Miele rezervne dijelove, da takvi u potpunosti ispunjavaju propisane sigurnosne zahtjeve.

▶ Utikač mora biti uvijek dostupan kako bi se sušilica mogla odspojiti od napajanja.

▶ Nestručni popravci mogu uzrokovati ozbiljne opasnosti za korisnika, za koje proizvođač ne može preuzeti odgovornost. Radove održavanja ili popravke vrše isključivo Miele kvalificirane stručne osobe ili Miele servis.

▶ Pravo na jamstvo gubite kada sušilicu rublja popravljaju osobe koje nisu kvalificirane ili ovlaštene od strane tvrtke Miele.

▶ Ako se priključni kabel ošteti, mora ga zamijeniti kvalificirana, stručna osoba kako bi se izbjegla opasnost za korisnika.

▶ Ova se sušilica ne smije koristiti na pokretnim mjestima (npr. na brodovima).

▶ Nemojte preinačavati sušilicu ni na koji način bez izričite suglasnosti tvrtke Miele.

▶ Ova sušilica je zbog posebnih zahtjeva (koji se primjerice odnose na temperaturu, vlagu, kemijsku postojanost, otpornost na trošenje i vibracije) opremljena posebnim rasvjetnim tijelima. Ovo specijalno rasvjetno sredstvo smije se koristiti samo za predviđene namjene. Navedena nisu prikladna za osvjetljenje prostorija. Zamjenu vrši kvalificirano stručno osoblje ili Miele servisna služba.

▶ Toplinska pumpa se možete oštetiti. Sušilicu možete uključiti nakon što ste ju postavili. Pričekajte jedan sat, prije no što pokrenete program sušenja.

⚠ Opasnost od požara i eksplozije zbog oštećene sušilice.

Rashladno sredstvo R290 (propan) je zapaljiv i eksplozivan plin ako u slučaju oštećenja iscuri.

Pazite da se sušilica ne ošteti. Ne vršite izmjene na sušilici.

▶ U slučaju oštećenja sušilice slijedite mjere opisane u nastavku:

- Izbjegavajte otvoreni plamen i izvore zapaljivosti.
- Isključite sušilicu iz napajanja.
- Prozračite prostoriju u kojoj se nalazi sušilica.
- Kontaktirajte Miele servis.

▶ Smetnje u funkciji uzrokovane visokom temperaturom. Slobodan prostor između donjeg ruba sušilice i poda ne smije se smanjiti rubnim letvicama, visokim tepihom i sličnim proizvodima. Time bi se spriječio dostatan dovod zraka za hlađenje.

▶ U području otvaranja vrata sušilice ne smiju se nalaziti vrata koja se mogu zatvoriti, klizna vrata ili vrata koja se zatvaraju u suprotnom smjeru.

Pravilna uporaba

▶ Maksimalna količina punjenja iznosi 9 kg (suhog rublja).
O manjim količinama punjenja za pojedine programe informacije ćete pronaći u poglavlju „Programi“.

▶ Opasnost od požara zbog nedozvoljene električne instalacije.
Ova se sušilica ne smije koristiti s utičnicama kojima se može upravljati. Navedeno uključuje, na primjer, mjerače vremena ili električne sustave s isključivanjem pri vršnom opterećenju.
Ako je program sušenja prekinut prije završetka faze hlađenja, postoji opasnost samozapaljenja rublja.

▶ **Upozorenje!**: Sušilicu nikada nemojte isključivati prije završetka programa sušenja. Ako se to dogodi, rublje treba odmah izvaditi i rasporediti tako da se ohladi.

▶ Omekšivač za rublje ili slične proizvode treba koristiti na način opisan u uputama dotičnog sredstva.

▶ Iz džepova izvadite sve predmete kao što su npr. upaljači, šibice.

▶ Filtri za niti moraju nakon svakog sušenja biti očišćeni!

▶ U slučaju začepljenja može doći do štete na sušilici. Filtri za niti i filtar u podnožju moraju se pregledati tijekom čišćenja. U slučaju da su oštećeni ili deformirani filtar za niti ili filtar podnožja morate ih zamijeniti.
Ova se sušilica smije koristiti samo s umetnutim i neoštećenim filtrom za niti i filtrom podnožja.

▶ Može doći do smetnji u radu sušilice zbog mokrog filtra za niti i filtra podnožja. Filtar za niti ili filtar u podnožju se ne smiju nakon čišćenja umetnuti mokri.

▶ Postoji opasnost od požara tekstilom koji nije dobro opran ili očišćen ili na kojem ima ostataka ljepila. Stoga se tekstil i proizvodi ne smiju sušiti u sušilici ako su prisutna sljedeća svojstva:

- nije opran, nije očišćen
- nije dovoljno ili dovoljno adekvatno opran pa se na njemu primjerice nalaze ostaci ulja, masti i sličnih tvari. Poseban oprez vrijedi, primjerice, za kuhinjsko ili kozmetičko rublje s ostacima jestivog ulja, ulja, masti ili krema. Kod nedovoljno opranog rublja, postoji opasnost od požara uslijed samozapaljenja rublja, čak i nakon završetka programa sušenja i izvan sušilice
- Prianjanje zapaljivih sredstava za čišćenje ili ostataka acetona, alkohola, benzina, petroleja, kerozina, sredstava za uklanjanje mrlja, terpentina, voska, sredstava za uklanjanje voska ili općenito kemikalija. Poseban oprez vrijedi, primjerice, za mopove, krpe za sakupljanje tekućine ili krpe za brisanje
- Prianjanje i ostaci od npr. proizvoda za učvršćivanje kose, spreja za kosu ili odstranjivača laka za nokte

⚠ Opasnost od požara pri sušenju tekstila koji sadrži ostatke.

Prilikom sušenja postoji opasnost od požara.

Posebno temeljito operite tekstile s prianjanjima i ostacima.

Tekstile operite na višoj temperaturi i s dodatnom količinom sredstva za pranje.

U slučaju sumnje, rublje operite više puta.

▶ Opasnost od požara kod tekstila, zbog prirode materijala ili kemijskog čišćenja. Stoga se tekstil i proizvodi navedeni u nastavku ne smiju sušiti u sušilici.

- Tekstil koji pretežno sadrži pjenastu gumu, gume ili gumi slične materijale. To su primjerice proizvodi od latex pjenaste gume, kape za tuširanje, vodootporni tekstil, gumirani proizvodi i komadi odjeće, jastuci s pahuljicama od pjenaste gume.
- Tekstil s punjenjem, a koji je oštećen (primjerice jastuci ili jakne). Punjenje koje ispada može uzrokovati požar.
- Tekstil očišćen industrijskim kemikalijama, npr. u kemijskoj čistionici

▶ Oštećenja uzrokovana previsokim temperaturama ili produljenim vremenom sušenja. Tijekom rada ova sušilica sa svojom toplinskom pumpom u svom kućištu razvija jako puno topline. Ova se toplina mora dobro odvoditi.

- Pobrinite se za trajno prozračivanje prostorije tijekom cjelokupnog postupka sušenja.
- Pobrinite se za ventilacijski razmak između poda i donje strane sušilice, ne smije se prekrivati ili smanjivati.

▶ Postoji opasnost od ozljeda od strujnog udara i sušilica može biti neispravna. Sušilicu nemojte prskati mlazom vode, kako u nju ne bi prodrla voda.

▶ Opasnost od ozljeda u slučaju prevrtanja sušilice. Stoga se nemojte podupirati ili naslanjati na vrata sušilice.

▶ Fazu grijanja kod mnogih programa slijedi faza hlađenja, kako bi se jamčilo da komadi rublja ostaju pri temperaturi kod koje se ne mogu oštetiti (npr. izbjegavanje samozapaljenja rublja). Tek nakon toga je program završen.
Rublje uvijek izvadite neposredno i kompletno nakon završetka programa. Fazu grijanja kod mnogih programa slijedi faza hlađenja, kako bi se jamčilo da komadi rublja ostaju pri temperaturi kod koje se ne mogu oštetiti (npr. izbjegavanje samozapaljenja rublja). Tek nakon toga je program završen. Rublje uvijek izvadite neposredno i kompletno nakon završetka programa.

▶ Zatvorite vrata nakon svakog sušenja. Na taj način izbjegavate sljedeće:

- da djeca uđu u sušilicu ili u njoj ostavljaju predmete.
- da u sušilicu uđu male životinje.

▶ Nemojte postavljati sušilicu u prostoriju u kojoj postoji opasnost od smrzavanja. Već temperature oko točke ledišta utječu na funkcionalnost sušilice. Zamrznuti kondenzat u pumpi i odvodnom crijevu može izazvati oštećenja.
Dozvoljena temperatura prostorije je između +2 °C i +35 °C.

▶ U slučaju istjecanja kondenzata može doći do materijalne štete. Odvodite li kondenzat izvan sušilice, osigurajte odvodno crijevo od klizanja, ako ste ga npr. objesili na umivaonik.

▶ Štetne zdravstvene posljedice za ljude i životinje ako kondenzirana voda iz sušilice uđe u organizam. Kondenzirana voda nije za piće. Isto tako, kondenzirana voda se ne smije koristiti za zalijevanje biljaka niti se smije izliti u prirodu.

▶ Oštećenje uzrokovano začepljenjem. Čestice prljavštine iz prostorije gdje je uređaj postavljen mogu začepiti izmjenjivač topline s usisanim zrakom za hlađenje i uzrokovati kvar na sušilici. Prostor u kojem je postavljena sušilica mora biti očišćen od prašine, vlakana i čestica prljavštine.

Uporaba mirisnog umetka (dodatni pribor)

▶ Opasnost od ozljeda pri kontaktu s mirisom. U slučaju fizičkog kontakta s iscurjelim mirisom, potrebno je pridržavati se niže navedenih mjera.

- **Kožu** temeljito operite čistom vodom i sapunom.
- **Usta** nakon gutanja temeljito operite čistom vodom.
- **Oči** ispirite minimalno 15 minuta čistom vodom.

⚠ Opasnost od ozljeda pri kontaktu s mirisom.

Oči mogu postati nadražene i ozlijeđene ili se mogu pojaviti simptomi trovanja.

U slučaju kontakta s očima ili gutanja, svakako potražite liječničku pomoć.

▶ Dozvoljeno je koristiti samo originalne Miele mirisne umetke.

▶ Mirisni umetak za sušilicu pohranjuje se i čuva samo u originalnoj ambalaži, stoga istu sačuvajte.

▶ Materijalna šteta uslijed curenja mirisa. Mirisni uložak nemojte odlagati na površinu. Filtar za niti s postavljenim mirisnim umetkom uvijek držite ravno te ga nemojte okretati.

▶ Materijalna šteta zbog iscurjelog mirisa. Iscurjeli miris odmah obrišite upijajućom krpom:

- sa poda
- sa sušilice rublja
- sa dijelova sušilice rublja (npr. filtra za niti)

▶ Odjeću koja je došla u kontakt s mirisom odmah promijenite. Odjeću ili ručnike temeljito operite s puno vode i sredstva za pranje rublja.

▶ Opasnost od požara i materijalne štete ako se ne pridržavate ovih uputa:

- Nikada ne punite mirisni umetak mirisom.
- Nikada ne koristite neispravan mirisni umetak.

▶ Prazan umetak za miris zbrinite s kućnim otpadom i nikada ga ne koristite u neke druge svrhe.

▶ Obratite pažnju na informacije priložene na samom mirisnom umetku za sušilice.

Pribor i rezervni dijelovi

▶ Miele ne preuzima odgovornost za uporabu pribora koji nije originalni Miele pribor. Miele ne odgovara za zahtjeve koji proizlaze iz jamstva, zakonskog jamstva i/ili odgovornosti za proizvod ako su štete ili nedostaci nastali zbog uporabe ili ugradnje pribora koji Miele nije proizveo ili odobrio.

▶ Miele sušilica rublja i Miele perilica rublja mogu se postaviti u stup za pranje i sušenje. U tu svrhu je potreban Miele element za povezivanje perilice i sušilice koji se može naknadno kupiti. Pazite da element za povezivanje sušilice i perilice odgovara Miele sušilici i perilici rublja.

▶ Pazite da naknadno kupljeno Miele postolje odgovara predmetnoj sušilici rublja.

▶ Originalni Miele rezervni dijelovi dostupni su najmanje 10 godina, a najviše do 15 godina nakon prestanka serijske proizvodnje Vaše sušilice.

⚠ Tvrtka Miele ne može preuzeti odgovornost za štete uzrokovane nepoštivanjem sigurnosnih napomena i upozorenja.

Zbrinjavanje ambalaže

Ambalaža služi za rukovanje i štiti uređaj od oštećenja tijekom transporta.

Recikliranjem ambalažnog materijala štede se sirovine. Koristite odgovarajuća mjesta za prikupljanje ambalaže, ovisno o vrsti materijala ambalaže koju predajte na zbrinjavanje. Bilo koje Miele prodajno mjesto od Vas će preuzeti transportnu ambalažu.

Zbrinjavanje dotrajalog uređaja

Električni i elektronički uređaji sadrže brojne korisne materijale. Sadrže i određene tvari, mješavine i dijelove, koji su neophodni za njihovo funkcioniranje i sigurno korištenje istima. S obzirom da mogu sadržavati opasne tvari, ako se navedeni materijali odlažu u otpad iz kućanstva ili se zbrinjavaju na drugi nepropisani način, mogu naškoditi zdravlju ljudi i okolišu. Stoga je važno poštovati zakonsku obvezu odvojenog sakupljanja električnog i elektroničkog otpada.
Pazite da se cijevi i izmjenjivač topline Vaše sušilice ne oštete do zbrinjavanja u skladu s ovdje navedenim uputama i primjenjivim propisima za zbrinjavanje električnih i elektroničkih uređaja. Na taj će se način osigurati da sredstva za hlađenje i ulja iz kompresora koja se nalaze u sušilici ne dospiju u okoliš.
Dotrajali električni i elektronički uređaj ne smijete bacati u otpad iz kućanstva, već ste isti obvezni odvojiti od miješanog komunalnog otpada i od ostalih vrsta otpada. Umjesto odlaganja dotrajalih električnih i elektroničkih uređaja u otpad iz kućanstva, navedene uređaje predajte na zbrinjavanje u službene sabirne centre za prihvat i daljnju obradu dotrajalih električnih i elektroničkih uređaja u Vašem gradu, ili u prodajno mjesto na kojem ste kupili navedeni uređaj ili u jedno od drugih prodajnih mjesta društva Miele.
Ako se na dotrajalom električnom ili elektroničkom uređaju nalaze osobni podaci, preporučamo, radi Vaše sigurnosti, iste izbrisati u cijelosti prije predaje navedenih uređaja na zbrinjavanje. Ako osobne podatke ostavite na navedenim uređajima, to činite na vlastitu odgovornost.
Dotrajale električne i elektroničke uređaje obvezni ste predati na zbrinjavanje u cijelosti i u stanju iz kojeg je vidljivo da navedeni uređaji nisu prethodno rastavljani radi vađenja zasebnih komponenti ili dijelova.
Molimo pobrinite se da Vaši dotrajali električni i elektronički uređaji do predaje na zbrinjavanje bude izvan dohvata djece.
Ovisno o konkretnom uređaju, dotrajale električne i elektroničke uređaje moguće je reciklirati. Navedeni uređaji mogu sadržavati dijelove koji se mogu iskoristiti za popravak drugih proizvoda. Na taj način, štede se sirovine i omogućava se razumno iskorištavanje prirodnih resursa.

Ova oznaka, koja se sastoji od prekriženog spremnika za sakupljanje otpada s kotačima, ima značenje odvojenog sakupljanja električnog i elektroničkog otpada. Ako se takva oznaka nalazi na Vašem uređaju, takav uređaj ne smijete odlagati u kantu za smeće u Vašem kućanstvu u koju odlažete miješani komunalni otpad, već ste uređaj obvezni zbrinuti sukladno ovdje navedenim uputama i primjenjivim propisima za zbrinjavanje električnih i elektroničkih uređaja.

Zbrinjavanje vlakana ili pribora

Zbog abrazije, čestice mikroplastike štetne za okoliš oslobađaju se iz odjeće koja sadrži sintetička vlakna i ostaju na rublju nakon pranja. Stoga vlakna koja se nakupe u filtrima za niti bacite u kantu za otpad. Kako biste izbjegli širenje mikroplastike kanalizacijskim sustavom, vlakna ne bi smjela dospjeti u odvod. Neupotrebljiv pribor poput primjerice raznih mirisnih umetaka ili oštećenog filtra podnožja također zbrinjavate u kućni otpad.

Optimalno korištenje energije i vremena

Rublje u perilici centrifugirajte velikim brojem okretaja. Potrošnja električne energije i trajanje programa tada su manji kod sušenja jer se rublje suši u kraćem vremenu. Kako biste jače centrifugirali rublje prilikom pranja odaberite maksimalni broj okretaja.

Po mogućnosti sušite maksimalnu količinu rublja preporučenu za program. Puni bubanj energetski je učinkovitiji obzirom na količinu rublja jer ne morate pokretati dodatni program sušenja.

Sušite zajedno tekstil iste vrste ili tekstil slične debljine materijala. Raspetljajte zapetljane komade rublja prije sušenja kako bi se sve ravnomjerno osušilo i kako ne bi bio potreban dodatni program sušenja.

Filtar za niti čistite nakon svakog sušenja. Filtar u podnožju čistite kada to od Vas sušilica traži. Čisti filtri za niti skraćuju trajanje programa i smanjuju potrošnju energije.

Po mogućnosti koristite povoljniju tarifu električne energije, ovisno o dobu dana. Raspitajte se o tome kod distributera energijom. Ako imate odgovarajući sustav upravljanja energijom u svom domu, možete fleksibilno koristiti vremenski promjenjive, isplative i ekološki prihvatljive tarife električne energije. U ovoj kombinaciji, sušilica se može pokrenuti automatski u ekonomičnom trenutku.

Ako koristite vlastito proizvedenu solarnu energiju, sušilicu je najbolje pokrenuti kada je na raspolaganju dovoljno solarne energije.

Ponovna uporaba kondenzata

Kondenzat iz procesa sušenja sakuplja se u posudi za kondenzat te se ponovo koristi za SteamCare.

Kondenzat možete koristiti za glačanje. Kako biste uklonili eventualne niti kondenzat filtrirajte kroz filtar za kavu. Ako želite ponovno upotrijebiti kondenzat u glačalu na paru ili ovlaživaču zraka, slijedite upute pojedinog proizvođača.

Tehnologija toplinske pumpe koja štedi energiju

Sušilica rublja s toplinskom pumpom radi učinkovito sa zatvorenim krugom hlađenja. U rashladnom krugu kompresor komprimira rashladno sredstvo, čime mu se povećava temperatura.

Dobivena toplina u kondenzatoru se predaje zraku za sušenje, pri čemu zrak za sušenje preuzima vlagu iz rublja. Vlažni zrak za sušenje prolazi preko isparivača i pritom se hladi. Pritom se kondenzirana vodena para odvodi kao kondenzat. Odvlaženi zrak za sušenje ponovno se zagrijava i vraća u sustav cirkulacije. Toplinska energija uglavnom ostaje u sustavu cirkulacije. Samo se dio radne topline sušilice predaje okolnom zraku.

Sredstvo za hlađenje

Zapaljivo rashladno sredstvo R290 (propan) služi kao radni medij u rashladnom krugu sušilice rublja i omogućuje prijenos topline za postupak sušenja.
Propan ima nizak potencijal globalnog zatopljenja (Global Warming Potential, GWP), razmjerno je ekološki prihvatljiv te ne šteti ozonskom omotaču.

Upoznavanje

Vaša sušilica

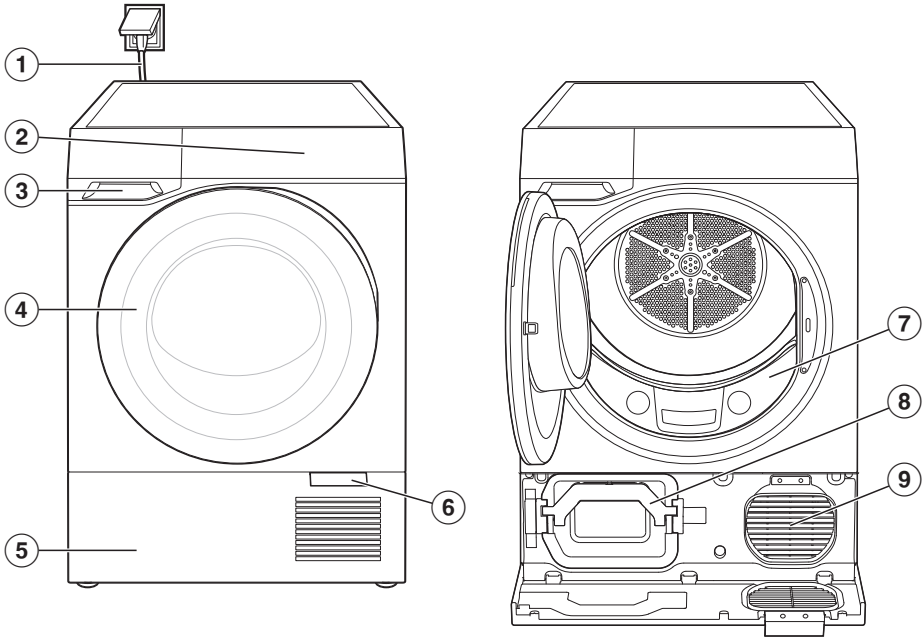

① Mrežni priključni kabel
② Upravljačka ploča
③ Posuda za kondenzat
④ Vrata sušilice
⑤ Poklopac podnožja
⑥ Jezičak za otvaranje
⑦ Filtar za niti
⑧ Držač s filtrom u podnožju
⑨ Ventilator za hladni zrak

Upravljačka ploča

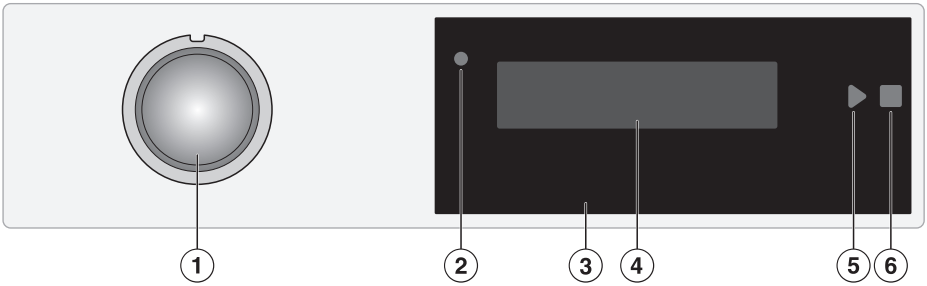

① Regulator za odabir programa

② Optičko sučelje (za servisnu službu)

③ Upravljačko polje

④ Zaslon

⑤ Tipka Početak ▶

⑥ Tipka Stop ■

Upravljačko polje

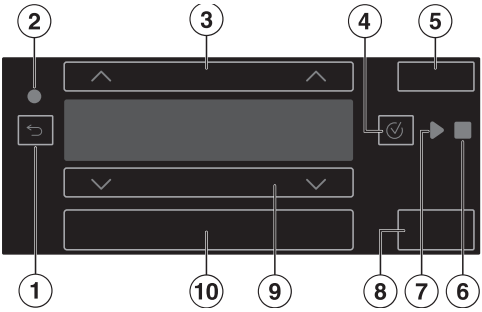

① Tipka Natrag ⮌

② Optičko sučelje (za servisnu službu)

③ Tipke Strelice ∧

④ Tipka OK ✓

⑤ Indikatori PerfectDry

⑥ Tipka Stop ■

⑦ Tipka Početak ▶

⑧ Tipka Naknadno umetanje rublja

⑨ Tipke Strelice ∨

⑩ Tipke Dodatne opcije

Simboli na upravljačkoj ploči

Na upravljačkoj ploči koriste se različiti simboli.

⏻	Uključeno/isključeno
✓	OK
▶	Početak
■	Stop
⚙	*Postavke* ⚑
	Daljinsko upravljanje/MobileStart Umrežavanje
≡	Izbornik

Princip rukovanja

Uključivanje sušilice

Sušilica se uključuje putem regulatora za odabir programa.

- Okrenite regulator za odabir programa na neki program.

Isključivanje sušilice

Sušilica je isključena s regulatorom za odabir programa ili se automatski isključila zbog uštede energije.

- Okrenite regulator za odabir programa na ⏻ Uključeno/isključeno.

Kretanje po zaslonu

Oštri predmeti, poput olovaka, mogu oštetiti zaslon.
Zaslon dodirujte isključivo prstima.

Odabir točke izbornika s popisa

- Odaberite neku od tipki ∨ ∧ dok se ne istakne željena točka izbornika ili parametar.
- Odaberite točku izbornika tipkom ✓ *OK*.

Savjet: Kad držite jednu od tipki ∨ ∧ pritisnutom, popis za odabir ili parametri se automatski pomiču dalje dok ne pustite tipku.

Promjena parametra za program sušenja

- Tipke ∨ ∧ birajte izravno preko prikazanog parametra. Odabrana je prikazana vrijednost.

Napuštanje razine izbornika

Nalazite se u izborniku.

- Dodirnite tipku ↩ *Natrag*.

Prikazuje se izbornik više razine.

Odabir programa

- Okrenite regulator za odabir programa na željeni program.

Umrežavanje

Vaša sušilica opremljena je integriranim WLAN modulom. WLAN modul omogućuje mrežno povezivanje s kućnom mrežom i korištenje Miele aplikacije na mobilnom uređaju.

Nakon što se Vaša sušilica poveže putem WLAN mreže, veza će se automatski ponovno uspostaviti svaki put kada se ista ponovno uključi.

Osigurajte da je na mjestu postavljanja sušilice signal Vaše WLAN mreže dovoljne jačine.

Povezivanjem sušilice u Vašu WLAN mrežu povećava se potrošnja energije, čak i kada je sušilica isključena.

U postavkama možete isključiti povezivanje s WLAN mrežom.

Pametne dodatne opcije putem Miele aplikacije*

Pomoću Miele aplikacije dobivate pristup brojnim pametnim dodatnim opcijama, uključujući:

- pozivanje informacija o statusu
- korištenje dodatnih korisnih funkcija
- Ažuriranjem softvera održavajte svoju sušilica na najnovijem stupnju razvoja tvrtke Miele.

Više detalja o pametnim dodatnim opcijama pronaći ćete na Miele internetskoj stranici, u Apple App Store® ili na Google Play Store™.

* Dodatna digitalna ponuda tvrtke Miele & Cie. KG. Raspon funkcija može varirati ovisno o modelu i državi. Potreban je Vaš pristanak na opće uvjete i informacije o zaštiti podataka za Miele digitalne proizvode i usluge u Miele aplikaciji. Miele zadržava pravo promjene ili prekida digitalnih ponuda u bilo kojem trenutku.

Osvjetljenje bubnja

Osvjetljenje bubnja osvjetljava bubanj kao i prostor ispred sušilice. Osvjetljenje bubnja se automatski uključuje pri otvaranju vrata. Nakon nekoliko minuta osvjetljenje bubnja se automatski ponovno isključuje.

Neispravno osvjetljenje bubnja može zamijeniti samo Miele servisna služba.

PerfectDry

PerfectDry osigurava precizno sušenje na što utječe i sadržaj kamenca u vodi u kojoj je rublje prano. Aktivni PerfectDry prilagođava proces sušenja preostaloj vlazi rublja i kvaliteti vode, čineći izvođenje programa sve preciznijim. PerfectDry nije aktivan u programima s izborom trajanja.

SteamCare

Čisto, vlažno ili suho rublje se ravna i osvježava sa *SteamCare*.
Kondenzirana voda iz spremnika za kondenzat raspršuje se u bubanj, što se čuje kroz zujanje iz pumpe. Toplina sušenja uzrokuje isparavanje kondenzirane vode, stvarajući učinak *SteamCare*.

Savjet: Posuda za kondenzat mora biti napunjena.

Wash2Dry

Preduvjet za korištenje funkcije *Wash2Dry* je da posjedujete Miele perilicu rublja W2 te da su perilica i sušilica rublja povezane na Miele aplikaciju i Miele usluge.

Perilica rublja nakon urednog završetka programa prenosi programske podatke na Miele Cloud.
Pomoću prenesenih programskih podataka sa perilice rublja, sušilica automatski podešava program sušenja specijalno usklađen s rubljem, no koji se može i mijenjati.

Samo još morate umetnuti rublje i pokrenuti program.

Kod programa pranja vrlo osjetljivog tekstila (npr. zavjesa), sušilica rublja ne nudi program sušenja.

Savjet: Sušilicu nemojte isključivati iz strujne mreže. U suprotnom, programske podatke koje prenosi perilica rublja neće primiti sušilica rublja ako je odabrana funkcija *Wash2Dry*.
Isključivanje iz napajanja rezultirat će kašnjenjem primanja programskih podataka.

FragranceDos

Sustav mirisa FragranceDos nudi Vam mogućnost da tekstilu date poseban miris i osvježite ga pomoću mirisnog umetka.

Savjet: Oba mjesta za umetanje koristite kako biste pojačali intenzitet istog mirisa. Ili jednostavno mijenjajte mirise po svom izboru ili koristite DryFresh za osvježavanje rublja. Mirisni umetak koji ne trebate možete zatvoriti.

Posuda za kondenzat

Kondenzacija koja nastaje uslijed kondenzacijskog učinka pumpa se kroz odvodno crijevo u posudu za kondenzat.

Posuda za kondenzat mora se redovito prazniti, inače će se program sušenja zaustaviti.

Savjet: Više ne morate prazniti spremnik kondenzata ako odvodite kondenzat izvan uređaja pomoću odvodnog crijeva. Kako bi se izbjegao prekid programa, navedeno posebno preporučujemo pri sušenju količine rublja veće od 8 kg.

Dodatni pribor

Proizvode posebno prilagođene Vašoj sušilici rublja možete nabaviti u Miele internetskoj trgovini, u Miele službi za korisnike ili na Miele prodajnom mjestu, primjerice mirisni umetak, košaru za sušenje i pribor.

Miele internetskoj trgovini možete pristupiti preko QR kôda u nastavku:

Stražnja strana

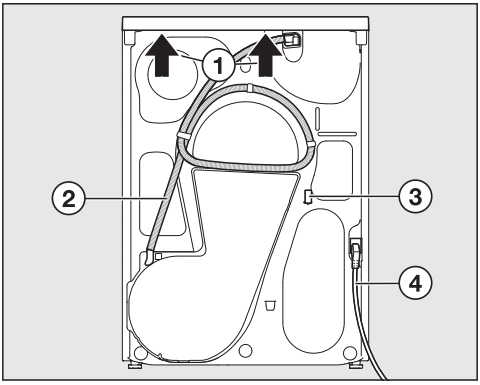

① Poklopac s produženim dijelom s mogućnosti prihvata prilikom transporta

② Odvodno crijevo za kondenzat

③ Kuka za namatanje mrežnog priključnog kabela tijekom transporta

④ Mrežni priključni kabel

Transportiranje sušilice

⚠ Pogrešan transport može ozlijediti ljude ili uzrokovati materijalnu štetu.
Ukoliko se sušilica prevrne, može doći do ozljeda i prouzrokovanja štete.
Prilikom transporta sušilice pazite na njezinu stabilnost.

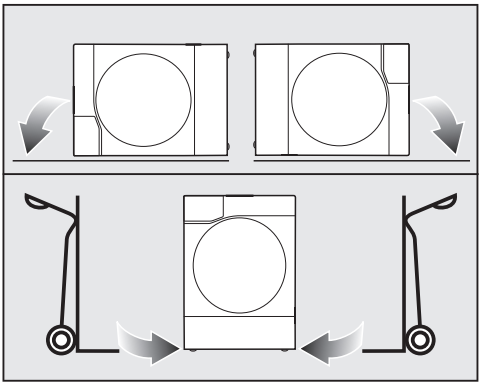

■ Sušilicu transportirajte samo na lijevoj ili desnoj bočnoj strani:

- polegnutu (npr. u automobilu) ili
- uspravnu s ručnim kolicima na dva kotača

Prenošenje sušilice na površinu za postavljanje

■ Sušilicu nosite za prednje nožice i za stražnji produženi dio poklopca.

Ispuštanje kondenzata prije selidbe

Preostala količina kondenzata prilikom transporta (primjerice kod selidbe) može iscuriti iz sušilice.

■ Kako biste ispustili kondezat, prije transporta pokrenite bilo koji program.

Dodatni uvjeti za ugradnju

Sobna vrata i vrata namještaja

⚠ Opasnost ukoliko se vrata sušilice ne mogu do kraja otvoriti.

U suprotnom se ne može jamčiti bezopasni pogon sušilice.

Sušilica se ne smije postavljati na mjesta gdje vrata onemogućavaju otvaranje vrata sušilice do kraja.

U području otvaranja vrata sušilice ne smiju se nalaziti vrata koja se mogu zatvoriti, klizna vrata ili vrata namještaja koja se zatvaraju u suprotnom smjeru.

Pristup utičnici

⚠ Opasnost od električnog udara.

Mogu se ozlijediti osobe i oštetiti stvari.

Kako bi se sušilica u slučaju potrebe mogla brzo isključiti, utičnica mora biti lako dostupna.

Mjere opreza protiv požara

Pri namjenskoj uporabi i pravilnom transportu ne postoji opasnost. Ali u slučaju oštećenja sušilice moraju se poduzeti posebne mjere.

⚠ Opasnost od požara i eksplozije kod oštećene sušilice.

Sredstvo za hlađenje propan je zapaljivo i eksplozivno.

Ne vršite izmjene na sušilici. Pazite da se sušilica ne ošteti.

U slučaju oštećenja sušilice slijedite napomene u nastavku:

- Izbjegavajte otvoreni plamen i izvore zapaljivosti.
- Isključite sušilicu iz napajanja.
- Prozračite prostoriju u kojoj se nalazi sušilica.
- Kontaktirajte Miele servis.

Prozračivanje za sušilicu

Sušilica tijekom rada proizvodi toplinu koja se mora odvesti. Zbog toga se pobrinite za dostatno prozračivanje prostorije (primjerice otvorite prozor).

⚠ Greška uzrokovana nedovoljno hladnim zrakom za sušilicu.

Povećava se trajanje sušenja i potrebna energija za sušilicu, može doći do prekida programa.

Otvor za hlađenje na maski podnožja ne smije biti prekriven, primjerice košarom za rublje.

Slobodan prostor između donjeg ruba sušilice i poda ne smije se smanjiti rubnim letvicama, visokim tepihom i sličnim stvarima.

Podgradnja ili ugradnja u ormar

Sušilica se smije postaviti ispod radne površine (ugradbena niša min. visine 850 mm). Moguća je i ugradnja u ormar. Vrijeme sušenja se može produžiti kod ugradnje.

Nije moguće skinuti poklopac uređaja.

⚠ Greška uzrokovana onemogućenom ventilacijom.
Povećava se trajanje sušenja i potrebna energija za sušilicu, može doći do prekida programa.
Pretjerano stvaranje topline izbjegnite ciljanim odvođenjem topline.

Izbjegavanje pretjerane topline

Pretjerano stvaranje topline možete smanjiti određenim mjerama.

- Odvrnite nožice sušilice tako da razmak između poda i donje strane sušilice bude najmanje 20 mm.
- Postojeću podnu letvicu koja se nalazi duž namještaja prekinite u prostoru sušilice.
- Prilikom ugradnje u ormar na ormaru napravite otvore (ugradite ventilacijsku rešetku).

Stup za pranje i sušenje

Ova se sušilica može s Miele perilicom rublja postaviti u stup za pranje i sušenje. Za to je dostupan vezni element kao dodatni pribor na Miele prodajnom mjestu ili u Miele servisu.

Smijete koristiti samo za to potreban Miele vezni element za perilicu i sušilicu.

Podnožje

Za ovu sušilicu je dostupno postolje s ladicom kao dodatni pribor na Miele prodajnom mjestu ili u Miele servisu.

Vanjski priključak za kondenzat

Prirpčema odvodnog crijeva

⚠ Oštećenje odvodnog crijeva uslijed nestručnog rukovanja.
Odvodno crijevo se može oštetiti pri čemu istječe kondenzat.
Nemojte povlačiti odvodno crijevo, rastezati ga niti presavijati.

Pripremite posudu. U odvodnom crijevu nalazi se manja količina vode od završnog ispitivanja u tvornici Miele.

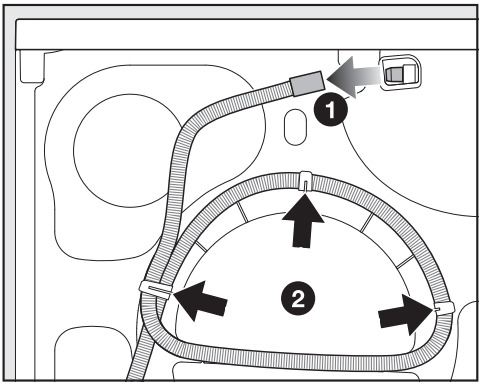

❶ Izvucite odvodno crijevo.

❷ Izvucite odvodno crijevo iz steznih držača.

- Odmotajte odvodno crijevo.
- Ispustite preostalu vodu u posudu.

Duljina crijeva:	1,49 m
Maksimalna visina pumpanja:	1,00 m
Maksimalna duljina pumpanja:	4,00 m

Dodatni pribor za odvod

Možete kupiti u Miele internetskoj trgovini, u Miele službi za korisnike ili na Miele prodajnom mjestu.

Pribor za odvod

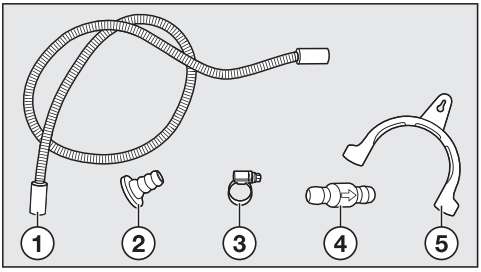

① Produžno crijevo**

② Adapter*

③ Obujmica crijeva*

④ Nepovratni ventil**

⑤ Držač crijeva*

* priloženo uz sušilicu rublja
** potrebno je kupiti:
Set za ugradnju „Nepovratni ventil“ za vanjski odvod kondenzata, uklj. nepovratni ventil, produljenje crijeva (oko 0,6 m duljine), 2 obujmice

Adapter za odvod

- Mogućnost priključivanja za perilicu rublja i sušilicu rublja
- s integriranim nepovratnim ventilom za sušilicu rublja

Uporaba:

- za sifon umivaonika

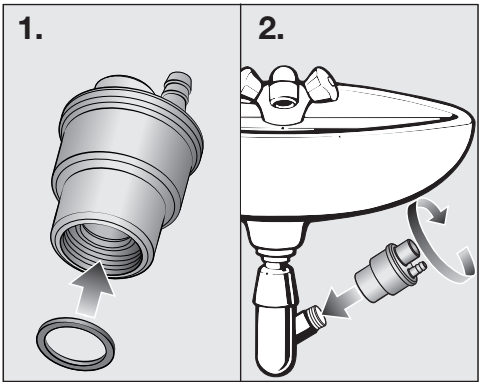

- za plastičnu cijev DN 40/DN 50

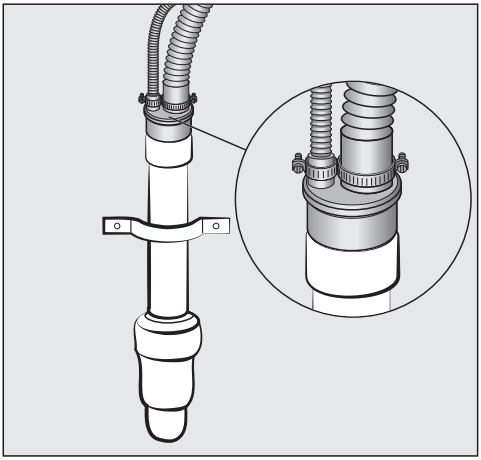

Uvjeti spajanja s nepovratnim ventilom

⚠ Šteta uzrokovana time što je završetak crijeva potopljen u vodu.
Voda koja se vraća može oštetiti sušilicu i prostoriju u kojoj se nalazi sušilica.
Uvijek koristite nepovratni ventil kod ugradnje na sve priključke koji provode vodu.

Uvjeti spajanja kad se mora koristiti nepovratni ventil:

- Ispust u umivaonik
- Ispust u podni odvod
- Spajanje na sifon umivaonika
- Načini spajanja, kod kojih je dodatno spojena npr. perilica rublja ili posuđa

Greška uzrokovana pogrešnom ugradnjom nepovratnog ventila.
U slučaju pogrešne ugradnje nije moguće ispumpavanje, dolazi do prekida programa.
Nepovratni ventil mora se ugraditi tako da je strelica nakon ugradnje okrenuta u smjeru protoka.

Ugradnja jednostavnog odvoda

Ispust npr. u umivaonik ili u podni odvod (Gully).

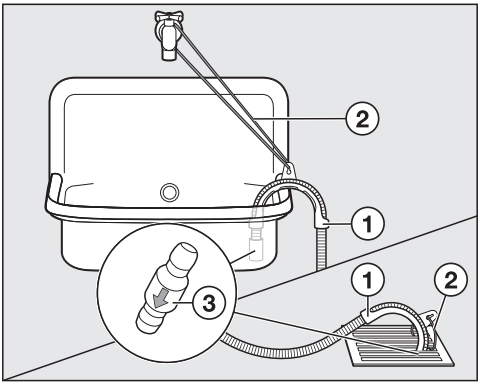

■ Koristite držač za crijevo ①.

■ Držač za crijevo pričvrstite primjerice uzicom ②.

Preporuka: Nepovratni ventil ③ postavite na završetak crijeva.

⚠ Šteta uzrokovana vodom koja istječe.
Ako se odvodno crijevo otpusti, voda koja istječe može uzrokovati štetu.
Osigurajte odvodno crijevo od pada (npr. tako da ga zavežete).

Ugradnja odvoda na sifon umivaonika

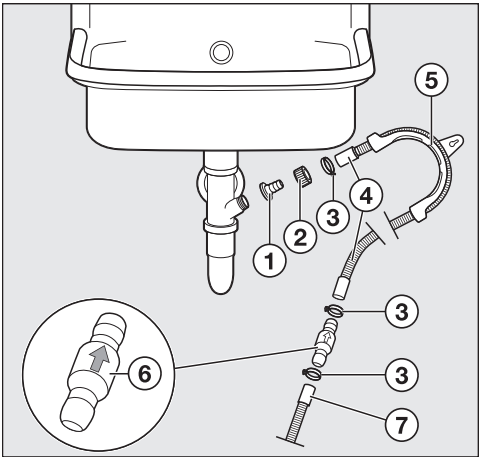

① Adapter
② Spojna matica sifona
③ Obujmice
④ Produžno crijevo
⑤ Držač crijeva
⑥ Nepovratni ventil
⑦ Odvodno crijevo sušilice rublja

■ Ugradite adapter ① pomoću spojne matice sifona ② na sifon umivaonika.

Ako je u spojnu maticu sifona umetnuta pločica, pločicu treba izvaditi.

- Kraj produžnog crijeva ④ nataknite na adapter ①.
- Pomoću odvijača čvrsto stegnite obujmicu crijeva ③ odmah iza spojne matice sifona.
- Koristite držač za crijevo ⑤.
- Produžno crijevo ④ s nepovratnim ventilom ⑥ spojite na odvodno crijevo ⑦ sušilice.
- Učvrstite nepovratni ventil ⑥ obujmicama ③.

Električni priključak

Sušilica je serijski „spremna za priključak“ za priključivanje na utičnicu sa zaštitnim kontaktom.

Sušilicu postavite tako da je utičnica lako dostupna. Ukoliko utičnica nije lako dostupna, u sklopu instalacije mora postojati naprava za odvajanje za svaki pol.

⚠ Opasnost od požara zbog pregrijavanja.
Uporaba sušilice koja je priključena na višestruke utičnice i produžni kabel može uzrokovati preopterećenje kabela.
Iz sigurnosnih razloga nemojte upotrebljavati višestruke utičnice ni produžne kablove.

Električna instalacija mora biti izvedena u skladu s normom VDE 0100.

Iz sigurnosnih razloga preporučujemo primjenu FID-sklopke (RCD) tipa ⊟ na dodijeljenoj kućnoj instalaciji za električni priključak sušilice.

Oštećeni mrežni priključni kabel smije se zamijeniti samo specijalnim mrežnim priključnim kabelom istog tipa (dostupan u Miele servisu). Iz sigurnosnih razloga zamjenu smije obavljati samo kvalificirano osoblje ili Miele servis.

Nazivna snaga i jačina osigurača navedeni su u ovim uputama za uporabu ili na tipskoj naljepnici. Ove podatke usporedite s podacima električnog priključka na mjestu ugradnje.
U slučaju sumnje obratite se stručno osposobljenom električaru.

Mogući je povremeni ili trajni pogon na samodostatnom ili ne mrežno sinkroniziranom sustavu napajanja energijom (poput primjerice pojedinačne mreže, back up sustavi). Pretpostavka za takav pogon da je sustav napajanja energijom u skladu sa zahtjevima EN 50160 ili sličnim.
Zaštite predviđene za kućnu ugradnju i za ovaj Miele proizvod u svojoj funkciji i načinu rada moraju biti sigurne i u pojedinačnom pogonu ili pogonu koji nije mrežno sinkroniziran ili se moraju zamijeniti istovjetnim mjerama u ugradnji. Kako je primjerice opisano u aktualnoj objavi VDE-AR-E 2510-2.

⚠ Oštećenja zbog prerane uporabe sušilice nakon postavljanja ili ponovnog postavljanja, npr. nakon preseljenja.

Toplinska pumpa se možete oštetiti.

Možete uključiti sušilicu i umrežiti je. Međutim, kako biste izbjegli moguća oštećenja, pokrenite program sušenja tek nakon sat vremena.

Izravnavanje sušilice

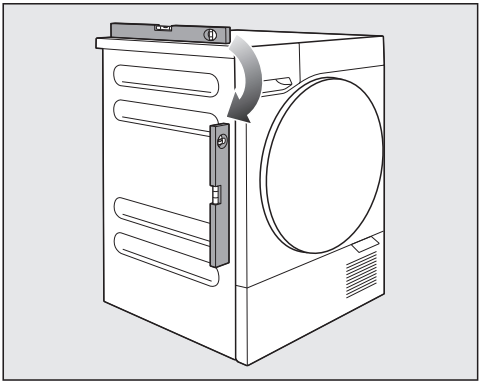

Sušilica mora stajati okomito kako bi se osigurao pravilan rad.

Neravnine poda možete izjednačiti pomoću nožica za podešavanje.

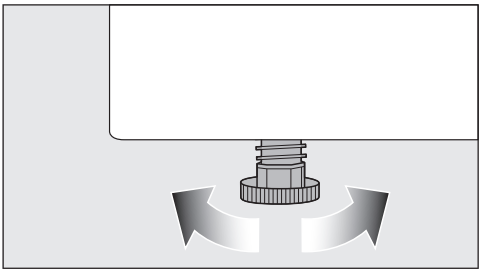

- Poravnajte sušilicu ručnim okretanjem nožica za podešavanje.

Savjet: Okretanje nožica za podešavanje možete olakšati plosnatim viličastim ključem od 17 mm. Odgovarajući viličasti ključ priložen je mnogim Miele perilicama.

Vađenje pribora iz bubnja

- Otvorite vrata sušilice i izvadite pribor iz bubnja.

Ugradnja

Tehnički podaci

Visina	850 mm
Podesiva visina	845 mm – 855 mm
Širina	596 mm
Dubina	621 mm
Dubina s otvorenim vratima sušilice	1.190 mm
Umetanje ispod radne ploče	da
Moguće postavljanje u stup	da
Visina/širina/dubina za podgradnju	850/600/600 mm
Težina	55 kg
Volumen bubnja	120 l
Količina punjenja	9 kg (masa suhog rublja)
Posuda za kondenzat, volumen	4,2 l
Dužina odvodnog crijeva	1,49 m
Maksimalna visina pumpanja	1,00 m
Maksimalna duljina pumpanja	4,00 m
Duljina priključnog kabela	2,00 m
Električni napon	Pogledajte tipsku naljepnicu
Električna potrošnja energije	Pogledajte tipsku naljepnicu
Električni osigurač	Pogledajte tipsku naljepnicu
Sredstvo za hlađenje i potencijal globalnog zagrijavanja	Pogledajte tipsku naljepnicu
Dodijeljene ispitne oznake	Pogledajte tipsku naljepnicu
Potrošnja energije	Pogledajte „Podaci o potrošnji“
LED diode	Klasa 1
Frekvencija	2,4000 GHz – 2,4835 GHz
Maksimalna snaga odašiljanja	< 100 mW

Izjava o sukladnosti

Miele izjavljuje da je ova sušilica rublja s toplinskom pumpom u skladu s direktivom 2014/53/EU.

Čitav tekst EU izjave o sukladnosti dostupan je na jednoj od sljedećih internetskih adresa:

- Proizvodi, Preuzimanje, na www.miele.hr
- Servis, Traženje informacija, Upute za uporabu, na https://miele.hr/upute navođenjem naziva proizvoda ili tvorničkog broja uređaja

⚠ Osobne ozljede ili materijalna oštećenja uzrokovani neprimjerenom postavom ili ugradnjom.

Nepravilni postupci mogu rezultirati ozljedama osoba ili oštećenjem imovine.

Sušilicu prije prve uporabe pravilno postavite. Ispravno dovršite postavljanje. Pročitajte poglavlje „Ugradnja“.

⚠ Oštećenja zbog prerane uporabe sušilice nakon postavljanja ili ponovnog postavljanja, npr. nakon preseljenja.

Toplinska pumpa se možete oštetiti.

Možete uključiti sušilicu i umrežiti je. Međutim, kako biste izbjegli moguća oštećenja, pokrenite program sušenja tek nakon sat vremena.

Preduvjeti za umrežavanje

Obratite pažnju na sljedeće zahtjeve za umrežavanje:

1. Kućna mreža dostupna je na mjestu postavljanja.
   Imajte spremnu WLAN zaporku.
2. Miele aplikacija je dostupna na mobilnom uređaju.
3. Imate korisnički račun u Miele aplikaciji.

Umrežavanje možete provesti i kasnije. Tijekom puštanja u pogon preskočite stavku izbornika „Umrežavanje“.

Provođenje puštanja u pogon

- Regulator za odabir programa okrenite na željeni program.

Na zaslonu se prikazuje prvi korak puštanja u pogon.

- Slijedite korake na zaslonu.
- Ako želite, možete preskočiti „Umrežavanje“ i naknadno ga postaviti u postavkama.

Savjet: Kod odabira *Prodajno mjesto* sušilicom se može rukovati međutim, nije moguće pokrenuti program. Ova postavka namijenjena je za izlaganje uređaja.

Puštanje u pogon se završava kalibriranjem. Ako se postupak prethodno prekine, mora se ponoviti kompletno puštanje u pogon.

Redoslijed rukovanja

Preporučamo navedeni redoslijed koji je prilagođen Vašoj sušilici. Tako možete optimalno koristiti sve posebne značajke.

Kasnije u poglavlju „Upravljanje“ pronaći ćete korisne informacije i savjete o pojedinačnim koracima rukovanja.

Na sušilici rublja

Osnovne opcije rukovanja

1. Priprema rublja
2. Uključivanje sušilice
3. Umetanje rublja
4. Odabir programa
5. Podešavanje programskih parametara
6. Pokrenite s ▶ *Početak*
7. Završetak programa

Wash2Dry opcije rukovanja

1. Priprema rublja
2. Uključivanje sušilice
3. Umetanje rublja
4. Odabir Wash2Dry
5. Pokrenite s ▶ *Početak*
6. Završetak programa

Ostale opcije rukovanja:

- Odabir vremena
- AddLoad (dodavanje rublja)

Putem aplikacije

1. Priprema rublja
2. Okrenite regulator za odabir programa na *MobileStart*.
3. Umetanje rublja
4. Zatvaranje vrata
5. Pokretanje sušilice rublja putem ▶ *Početak*
6. Odabir programa putem aplikacije
7. Pokretanje programa putem aplikacije
8. Završetak programa

Priprema rublja

Pripremite rublje kako je opisano u poglavlju „Dobro za znati“.

⚠ Materijalna šteta uzrokovana neuklanjanjem dijelova.
U protivnom bi se tekstil ili sušilica mogli oštetiti.
Uklonite strana tijela i sve predmete, kao što su spremnici za sredstvo za pranje ili odvojive tvrde dijelove s rublja.

Umetanje rublja

Otvaranje vrata

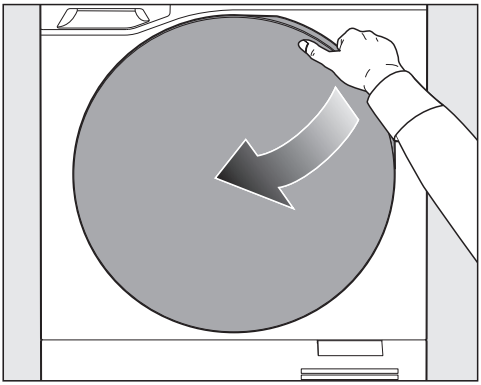

■ Otvorite vrata povlačenjem.

Stavljanje rublja u bubanj

■ Kako biste izbjegli oštećenja, izvadite preostali tekstil ili predmete iz bubnja.

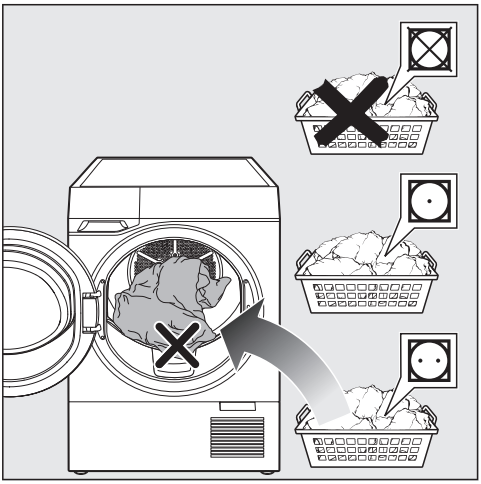

■ Rastresito stavite rublje u bubanj.

Savjet: Obratite pažnju na maksimalnu količinu punjenja programa prikazanih na zaslonu.

Zatvaranje vrata

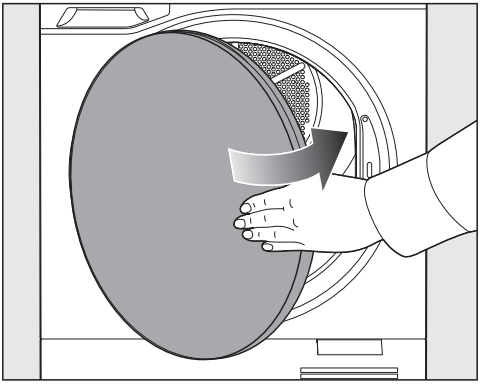

■ Vrata sušilice zatvorite laganim zamahom.

Pripazite da ne prikliještite komad rublja između otvora za umetanje.

Odabir programa

Postoje različite mogućnosti odabira programa.

1. S regulatorom za odabir programa odaberite program sušenja

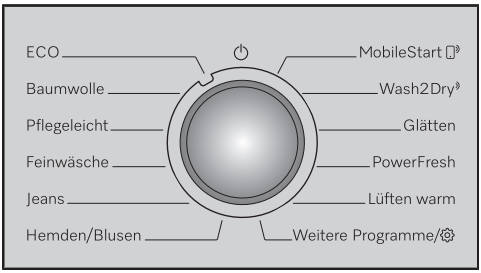

■ Okrenite regulator za odabir programa na neki program.

Ostali programi birate

■ Okrenite regulator za odabir programa na *Ostali programi*.

Na zaslonu se prikazuje popis za odabir.

■ Tipkom ∧ ∨ odaberite željeni program na zaslonu i potvrdite s ✓ *OK*.

2. Odabir programa sušenja odaberite program sušenja preko Miele aplikacije

- Za korištenje *MobileStart* sušilica mora biti umrežena, a daljinsko upravljanje uključeno.
- Rublje je u sušilici.

■ Okrenite regulator za odabir programa na *MobileStart*.

■ Odaberite ▶ *Početak*.

Na zaslonu se prikazuje da se sušilicom može upravljati na daljinu.

■ Preko aplikacije odaberite i pokrenite program.

3. Odabir programa sušenja podešavanjem regulatora programa Wash2Dry

- Sušilica i perilica rublja moraju biti umrežene.
- Rublje je u sušilici.

■ Okrenite regulator za odabir programa na *Wash2Dry*.

Po završetku zadnjeg programa pranja sušilica prikazuje odgovarajući program sušenja. Još se uvijek mogu vršiti promjene programa.

Podešavanje programskih parametara

■ Ovisno o programu, odaberite Stupanj suhoće ili Trajanje.

■ Odaberite željenu Dodatne funkcije.

Odabir stupnja suhoće

Kod većine programa, poput primjerice *Pamuk* ili *Jednostavno za održavanje* možete odabrati Stupanj suhoće.

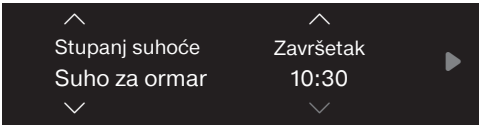

■ Tipkama ∧ *Strelica prema gore* ili ∨ *Strelica prema dolje* odaberite stupanj suhoće.

Odabir trajanja

Kod pojedinih programa, poput primjerice *Toplo prozračivanje*,možete odabrati trajanje.

■ Trajanje promijenite (*h*) pomoću tipke ∧.

■ Skratite trajanje s ∨.

Odabir dodatnih opcija

■ Željenu dodatnu opciju aktivirajte izravno ili putem tipke *Dodatne funkcije*.

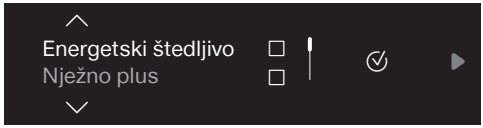

■ Tipkama ∧ ∨ odaberite željenu dodatnu opciju na zaslonu i potvrdite s ✓ *OK*.

Popis za odabir prikazuje samo dodatne opcije koje se mogu aktivirati za odabrani program. Dodatne opcije se ne mogu kombinirati.

Za odabir neke druge dodatne opcije, prvo se prethodno odabrana dodatna opcija mora deaktivirati s ✓.

Savjet: Obratite pažnju na smanjeno punjenje kod pojedinih dodatnih opcija.

■ Odaberite ∨ dok na zaslonu ne bude istaknuto *Preuzeti*.

■ Potvrdite s ✓ OK.

Pokretanje programa

■ Odaberite ▶ *Start*.

Program se odvija.

Na vrijeme izvođenja programa utječu vrsta, količina i preostala vlaga rublja. Stoga se prikazano preostalo vrijeme može razlikovati pri svakom novom programu.

PerfectDry prepoznaje kada je umetnuta mala količina ili već suho rublje (senzor praznog bubnja). Za nježno sušenje se vrijeme izvođenja programa automatski skraćuje.

Završetak programa

Na završetku programa se oglašava signal ukoliko je uključen.

U nekim se slučajevima po završetku programa rublje hladi. U tom slučaju svijetli napomena na zaslonu.

Savjet: Ostavite rublje da se ohladi do kraja ili izvadite rublje i raširite ga da se ohladi.

Otvaranje vrata

- Otvorite vrata povlačenjem.

Vađenje rublja

- Sve komade rublja izvadite iz perilice.

Oštećenje tekstila.
Tekstil koji nije izvađen može se presušiti i oštetiti ako se ponovno suši u sušilici.
Nakon sušenja potpuno ispraznite bubanj.

Aktivnosti nakon vađenja rublja

- Očistite filtar za niti u području otvora za punjenje u vratima.
- Zatvorite vrata.
- Ispraznite posudu za kondenzat.

Posebnosti kod upravljanja putem aplikacije

Umetanje rublja

- Otvorite vrata.
- Umetnite rublje.
- Zatvorite vrata.

Aktiviranje upravljanja putem aplikacije

- Okrenite regulator za odabir programa na *MobileStart*.

Odabir i pokretanje programa putem aplikacije

- Odaberite željeni program.
- Odaberite željene parametre programa.
- Pokrenite program.

Dodavanje rublja (AddLoad)

Dodavanje ili vađenje rublja je moguće kad svijetli *Naknadno umetanje rublja*.

- Odaberite *Naknadno umetanje rublja*.

Program sušenja je prekinut.

- Otvorite vrata povlačenjem.
- Umetnite rublje ili rublje izvadite.
- Zatvorite vrata.
- Odaberite ▶ *Start*.

Program se nastavlja.

Odabir vremena

Podešavanje odgode početka programa

Možete podesiti željeni završetak programa sušenja. Odgoda početka programa je moguća u vremenskom rasponu od 24 sata.

- Odaberite ∧ dok se ne prikaže željeno vrijeme završetka programa sušenja. Pokretanje programa sušenja pomiče se u skladu s navedenim.

Prvim dodirom završetak se pomiče na sljedećih pola sata. Svaki sljedeći dodir pomiče završetak za dodatnih 30 minuta.

- Pokrenite program sa ▶ Start.

Brisanje odgode početka programa

Započeta odgoda početka programa može se obrisati.

■ Odaberite ■ *Stop*.

Možete odabrati sljedeće:

- *Nastaviti program*
- *Prekinuti program*
- *Pokretanje odmah*

■ Potvrdite s ✓ *OK*.

Promjene programa nakon početka programa

Promjena programa

Radi zaštite od nenamjernih promjena nije moguća promjena programa nakon pokretanja programa.

Prekid programa

■ Dodirnite zaslon.

■ Dodirnite ■ *Stop*.

■ Potvrdite svoj odabir.

Program je prekinut.

Korištenje posude za kondenzat

Vađenje posude za kondenzat

⚠ Oštećenje vrata sušilice i posude za kondenzat.
Može doći do oštećenja i ogrebotina.
Prvo zatvorite vrata sušilice, a zatim izvucite posudu za kondenzat.

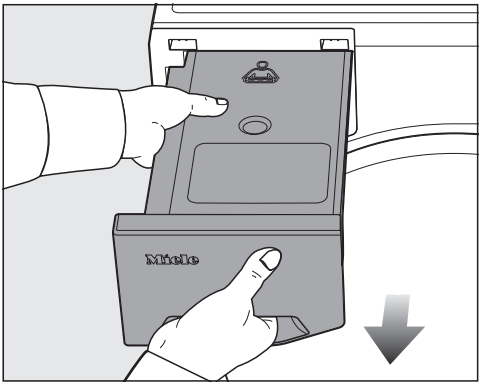

■ Za izvlačenje posude za kondenzat, čvrsto ju držite za ručku na maski i u sredini.

■ Kako biste spriječili izlijevanje kondenzata, nosite posudu za kondenzat vodoravno.

Pražnjenje posude za kondenzat

Interval: Nakon sušenja ispraznite posudu za kondenzat.

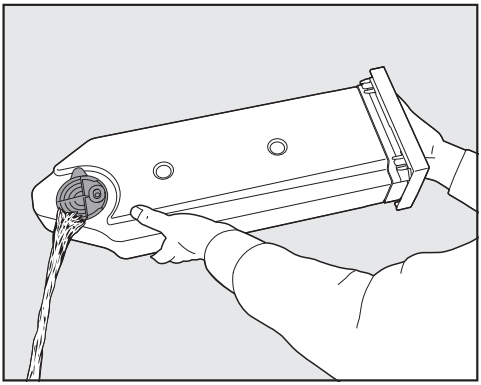

■ Ispraznite posudu za kondenzat.

Savjet: Možete prikupiti kondenzat za korištenje za SteamCare ako je posuda za kondenzat prazna tijekom sljedećeg programa sušenja.

Vraćanje posude za kondenzat

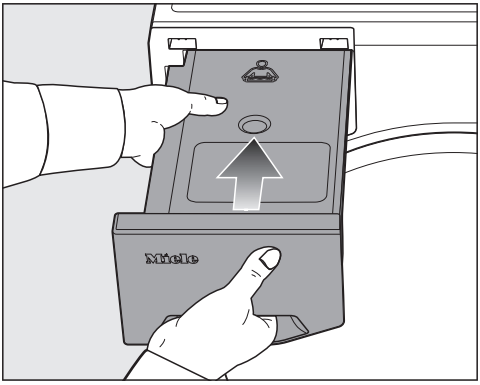

■ Gurnite posudu za kondenzat natrag.

Priprema posude za kondenzat za SteamCare

Posuda za kondenzat se mora napuniti do oznake —min—.

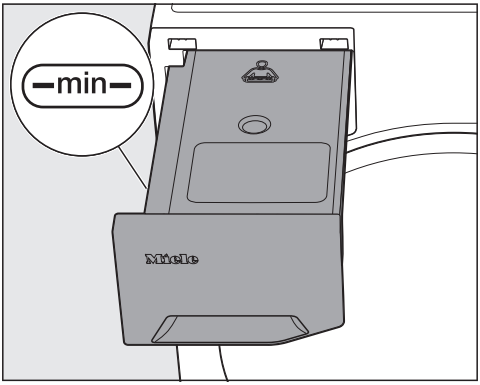

■ Provjerite napunjenost.

■ Ako je potrebno, nadopunite ju.

Šteta uzrokovana vodom iz slavine.
Kamenac u vodi iz slavine može začepiti SteamCare mlaznicu.
Vodu iz slavine ulijte samo jednom u iznimnim slučajevima, a inače punite samo kondenzatom koji nastaje npr. tijekom sušenja.

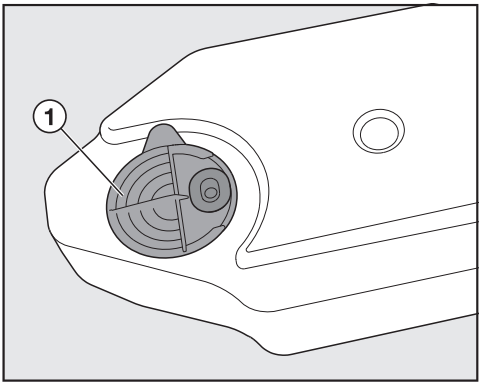

■ Punite kondenzat kroz prstene odvodne cijevi ①.

Mlaznica se može začepiti.
Punite samo čisti kondenzat. Nikada ne miješajte mirise, sredstva za pranje i druge tvari.

Filtar za niti u posudi za kondenzat sprječava usisavanje eventualnih niti iz kondenzata.

Korištenje sustava mirisa FragranceDos

Uklanjanje zaštite s mirisnog umetka

⚠ Opasnost od požara zbog nepravilnog rukovanja mirisnim umetkom.
Mirisna tvar koja je iscurila može uzrokovati požar.
Prvo pročitajte poglavlje „Sigurnosne napomene i upozorenja“, odlomak „Uporaba mirisnog umetka (dodatni pribor)“.

⚠ Štetne posljedice po zdravlje zbog curenja mirisa.
Miris može naškoditi Vašem zdravlju ako dođe u dodir s Vašim tijelom (npr. iritacija kože).
Odmah isperite sav proliveni miris.

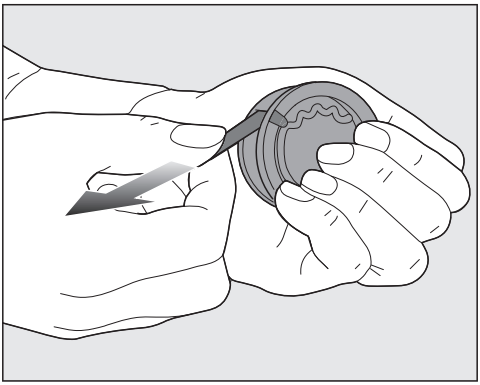

■ Primite mirisni umetak.

Savjet: Ne okrećite mirisni umetak. Mirisni umetak držite ravno, a ne ukoso.

■ Izvadite zaštitu.

Prihvat za mirisni umetak

U filtru za niti nalaze se dva prihvata.

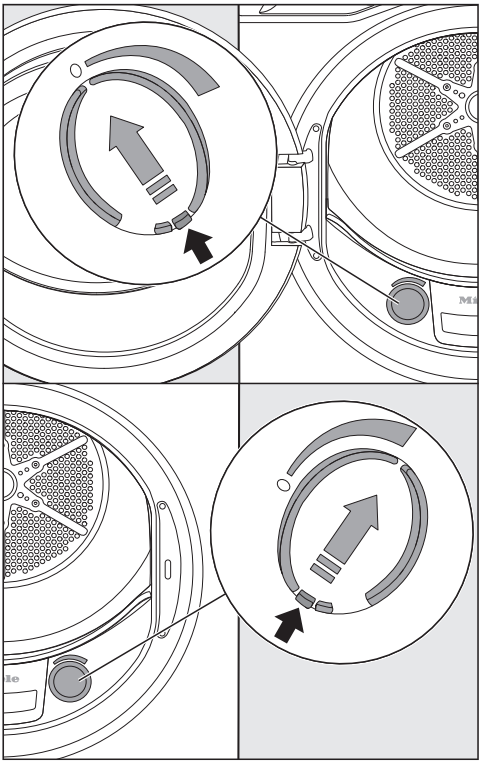

■ Otvorite zasun koristeći njegov jezičak.

Kako se ne bi sakupljale niti, prihvat koji se ne koristi mora ostati zatvoren.

Postavljanje mirisnog umetka

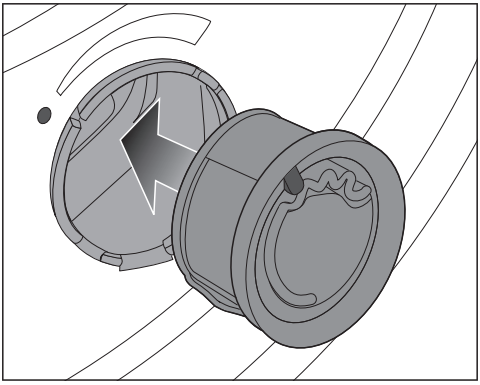

❶ Mirisni umetak gurnite na mjesto za FragranceDos do graničnika.

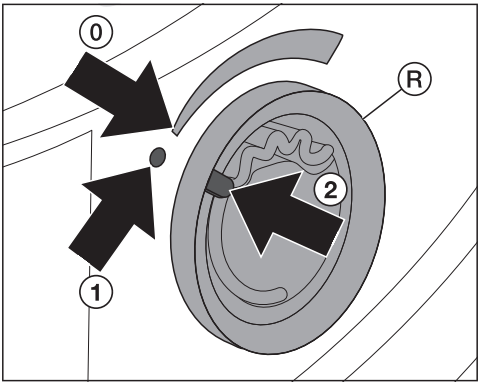

Oznaka ② se nalazi u položaju ①.

❷ Vanjski prsten Ⓡ okrenite malo udesno.

Savjet: Kako biste spriječili da mirisni umetak isklizne, oznaka ② se mora nalaziti u položaju ⓪.

Podešavanje intenziteta mirisa

Prije sušenja podesite intenzitet mirisa.

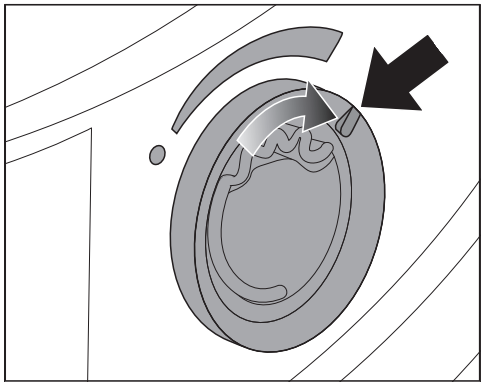

■ Vanjski prsten okrenite udesno.

- Što je mirisni umetak jače otvoren, to je jači intenzitet mirisa.
- Miris se zadovoljavajuće širi samo kada je rublje vlažno i vrijeme sušenja rublja duže, uz dovoljan prijenos topline. U programu *Hladno prozračivanje* i ako filtri za niti nisu dovoljno očišćeni, prijenos mirisa nije dovoljan.

Miris se osjeti i u prostoriji u kojoj je postavljena sušilica za rublje.

■ Mirisni umetak zamijenite kada intenzitet mirisa više nije dovoljan.

Zatvaranje mirisnog umetka

Nakon sušenja, zatvorite mirisni umetak kako biste spriječili da miris ispari.

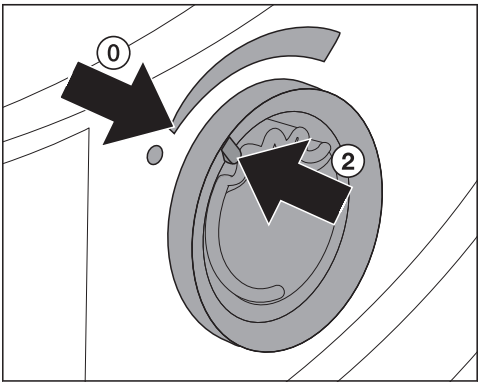

■ Vanjski prsten okrenite ulijevo.

Oznaka ② se nalazi u položaju ⓪.

Vađenje mirisnog umetka za sušilicu

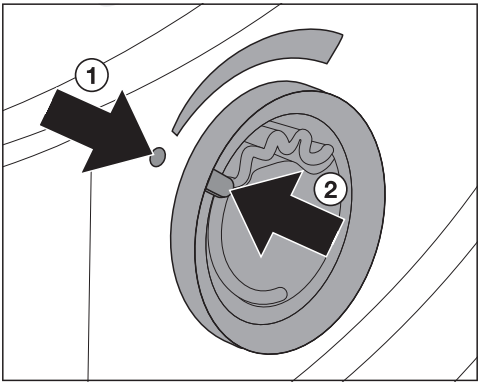

■ Vanjski prsten okrenite ulijevo.

Oznaka ② se nalazi u položaju ①.

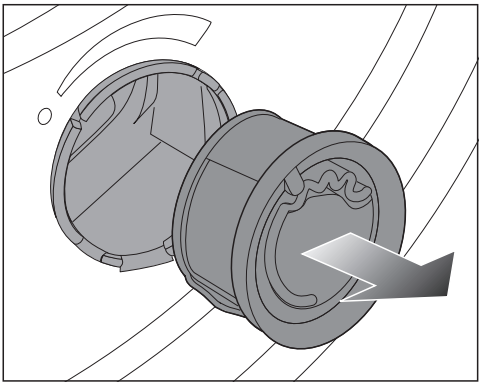

■ Izvadite mirisni umetak.

Interval za zamjenu: zamijenite mirisni umetak kad je prazan ili miris više nije dovoljno jak.

Pohrana mirisnog umetka

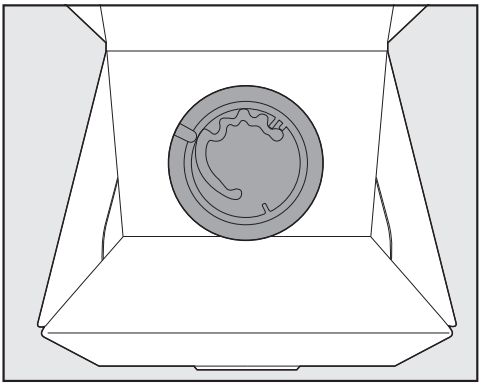

- Mirisni umetak pohranite u pakiranju na hladnom i suhom mjestu.
- Mirisni umetak ne izlažite sunčevoj svjetlosti.
- Prilikom kupnje, zaštitu uklonite neposredno prije korištenja.

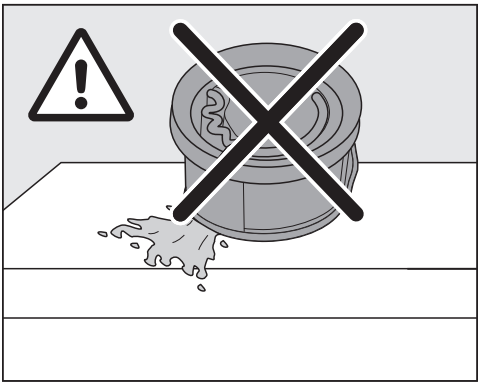

Miris može iscuriti.
Mirisni umetak nemojte odlagati okomito, naopako ili polegnuto.

Pregled programa

Punjenje: Podaci se odnose na težinu suhog rublja.

ECO	
Punjenje	9 kg
Artikl	Uobičajeno mokro pamučno rublje, kao što je opisano u programu *Pamuk Suho za ormar*
Savjet	- Ovaj program energetski je najefikasniji za sušenje uobičajeno mokrog pamučnog rublja. - U ovom programu postiže se stupanj sušenja *Suho za ormar*.
Napomene za ispitne institute - Program *ECO* je ispitni program u skladu s odredbama (EU) 2023/2533 i (EU) 2023/2534 za energetsku oznaku mjereno prema EN 61121. Ovaj se program koristi za procjenu usklađenosti s EU propisima o ekološkom dizajnu. - Kod odabranog programa *Pamuk* i *ECO* kondenzat se pomoću odvodnog crijeva odvodi izvana.	

Pamuk	
Stupnjevi suhoće	HygieneDry, Posebno suho, Suho za ormar plus, Suho za ormar, Suho za glačanje plus, Suho za glačanje
Punjenje	9 kg i samo 4,5 kg za *HygieneDry*
Artikl	HygieneDry - Rublje od pamuka ili lana koje dolazi u izravan kontakt s kožom, npr. donje rublje, rublje za dojenčad, posteljina, ručnici od frotira. - Izdržljivi tekstil sa simbolom za njegu Posebno suho, Suho za ormar plus, Suho za ormar - Majice, radna odjeća, jakne, deke, pregače, mantili - Jednoslojno i višeslojno rublje od pamuka Suho za glačanje plus, Suho za glačanje - Stolno rublje, posteljina ili štirkano rublje od pamučnih ili lanenih vlakana
Savjet	- Ne prekidati *HygieneDry*. U suprotnom se neće postići higijenski rezultat sušenja. - Odaberite *Posebno suho* za raznoliko, višeslojno i posebno debelo rublje. - Majice, donje rublje, rublje za dojenčad (pletene tekstile) ne sušite *Posebno suho*. Tekstil se može skupiti. - Rublje za strojno glačanje smotajte do glačanja kako bi zadržalo vlagu.

Jednostavno za održavanje	
Stupnjevi suhoće	HygieneDry, Suho za ormar plus, Suho za ormar, Suho za glačanje plus, Suho za glačanje
Punjenje	4 kg
Artikl	Rublje sa sintetičkim vlaknima, miješanim vlaknima ili oplemenjeni pamuk jednostavan za održavanje, primjerice puloveri, haljine, hlače i sokne/čarape
Savjet	- Zakopčajte gumbe i zatvorite zatvarače. - Ne prekidati *HygieneDry*. U suprotnom se neće postići higijenski rezultat sušenja.

Osjetljivo rublje	
Stupnjevi suhoće	Suho za ormar plus, Suho za ormar, Suho za glačanje plus, Suho za glačanje
Punjenje	2,5 kg
Artikl	Osjetljivi tekstili od sintetike, miješanih vlakana, viskoze s oznakom za njegu ⊡, npr. intimno donje rublje i tekstili s aplikacijama
Savjet	- Za sušenje u kojem je gužvanje izrazito minimalizirano, punjenje može biti još manje. - *DryCare 40* je uvijek aktivan.

Traper	
Stupnjevi suhoće	HygieneDry, Posebno suho, Suho za ormar plus, Suho za ormar, Suho za glačanje plus, Suho za glačanje
Punjenje	3 kg
Artikl	Tekstili od trapera, npr. jakne, hlače, košulje, suknje
Savjet	- Zakopčajte gumbe i zatvorite zatvarače. - Ne prekidati *HygieneDry*. U suprotnom se neće postići higijenski rezultat sušenja.

Košulje/Bluze	
Stupnjevi suhoće	Suho za ormar plus, Suho za ormar, Suho za glačanje plus, Suho za glačanje
Punjenje	2 kg
Artikl	Košulje i bluze od pamuka ili miješanih vlakana

MobileStart
Odabir programa i upravljanje odvijaju se preko Miele aplikacije.

Wash2Dry
Odabir programa vrši se automatski ovisno o odabiru programa na umreženoj perilici rublja.

Ravnanje	
Stupnjevi suhoće	Suho za ormar, Suho za glačanje
Punjenje	1 kg
Artikl	oprani, neosjetljivi tekstili sa simbolom za održavanje ⊡, koji mogu biti vlažni ili suhi
Savjet	- Za smanjenje gužvanja nakon prethodnog centrifugiranja u perilici rublja bez dodatne pare. - Možete odabrati stupanj sušenja za njegu vlažnog tekstila. - Rublje izvadite odmah nakon završetka programa.

PowerFresh	
Stupnjevi suhoće	Suho za ormar, Suho za glačanje plus
Punjenje	1 kg
Artikl	Oprani, vlažni tekstili
Savjet	- Za osvježavanje i ravnanje parom - Koristite mirisni umetak DryFresh (dodatni pribor). - Umetnite DryFresh mirisni umetak i podesite intenzitet: pogledajte poglavlje „Rukovanje“, odlomak „Mirisni umetak“. - Posuda za kondenzat se mora napuniti.

Toplo prozračivanje	
Punjenje	9 kg
Artikl	- Sušenje Različite tekstile sušite odvojeno, npr. ručnike, kupaće kostime, kuhinjske krpe za pranje i brisanje - Sušenje do kraja Višeslojno rublje koje se neravnomjerno suši zbog svojih svojstava, npr. jakne, jastuci, vreće za spavanje i ostalo voluminozno rublje

Ostali programi/Postavke
Pod Ostali programi/Postavke pronaći ćete: - više programa - mogućnost izmjene Postavki

DryFresh	
Punjenje	4 kg
Artikl	Oprani, vlažni tekstili
Savjet	- Za osvježavanje bez dodavanja pare - Koristite mirisni umetak DryFresh (dodatni pribor). - Umetnite DryFresh mirisni umetak i podesite intenzitet: pogledajte poglavlje „Rukovanje“, odlomak „Mirisni umetak“.

Brzi program	
Stupnjevi suhoće	Posebno suho, Suho za ormar plus, Suho za ormar, Suho za glačanje plus, Suho za glačanje
Punjenje	4 kg
Artikl	Neosjetljivo rublje za program *Pamuk*
Savjet	Skraćivanje trajanja programa uz povećane energetske potrebe

Outdoor	
Stupnjevi suhoće	Suho za ormar, Suho za glačanje plus
Punjenje	2,5 kg
Artikl	Za funkcionalni tekstil kao što su outdoor jakne i hlače s membranom primjerice Gore-Tex®, SYMPATEX®, WINDSTOPPER®

Impregnacija	
Punjenje	2,5 kg
Artikl	Tekstili od mikro vlakana i pretežno sintetičkih vlakana, npr. funkcionalna odjeća, skijaška odjeća, odjeća za kišu, stolno rublje
Savjet	- Ovaj program uključuje toplinsku fiksaciju za impregnaciju. - Smijete sušiti samo tkanine koje su obrađene isključivo sredstvom za impregnaciju s napomenom „prikladno za rublje s membranom“. Ova se sredstva zasnivaju na kemijskim spojevima fluora. - Postoji opasnost od požara. Ne smijete sušiti rublje koje je impregnirano sredstvima koja sadrže parafin.

Sportska odjeća	
Stupnjevi suhoće	Suho za ormar plus, Suho za ormar, Suho za glačanje plus, Suho za glačanje
Punjenje	3 kg
Artikl	Odjeća za sport i fitness primjerice dresovi i hlače, sportske odjeća od mikrovlakana i flisa

Perje/Pokrivači	
Stupnjevi suhoće	HygieneDry, Suho za ormar
Punjenje	1–2 jastuka 40 x 80 cm ili 1 jastuk 80 x 80 cm ili 1 deka
Artikl	Jastuci i pokrivači punjeni perjem (paperjem) ili sintetikom
Savjet	- Kada je perje izloženo toplini i vlazi, njegova prirodna svojstva proizvode mirise. Posteljinu nakon sušenja ostavite da se prozrači izvan sušilice. - Ne prekidajte program. U suprotnom se neće postići higijenski rezultat sušenja.

Programi

Automatski program	
Stupnjevi suhoće	HygieneDry, Posebno suho, Suho za ormar plus, Suho za ormar, Suho za glačanje plus, Suho za glačanje
Punjenje	5 kg i samo 4 kg za *HygieneDry*
Artikl	Mješovito punjenje iz programa *Pamuk* i *Jednostavno za održavanje*
Savjet	- Zakopčajte gumbe i zatvorite zatvarače. - Ne prekidati *HygieneDry*. U suprotnom se neće postići higijenski rezultat sušenja.

Posteljina	
Stupnjevi suhoće	HygieneDry, Posebno suho, Suho za ormar plus, Suho za ormar, Suho za glačanje plus, Suho za glačanje
Punjenje	4 kg
Artikl	Posteljina, navlake, jastučnice
Savjet	- Zakopčajte gumbe i zatvorite zatvarače. - Ne prekidati *HygieneDry*. U suprotnom se neće postići higijenski rezultat sušenja.

Program s košarom	
Punjenje	3,5 kg opterećenje košare
Artikl	Proizvodi prikladni za sušenje u sušilici rublja, koji se ne smiju mehanički opterećivati
Savjet	- Ovaj se program može odabrati samo u kombinaciji s košarom za sušilicu (dodatna oprema). - Pročitajte upute za uporabu košare za sušenje.

Završna obrada vune	
Punjenje	1 kg
Artikl	Tekstil od vune i tekstil od mješavine vune: puloveri, pletene veste, sokne/čarape
Savjet	- Vuneno rublje završno se obrađuje i kratko se protresa te postaje mekše, ali se ne suši potpuno. - Nakon završetka programa izvadite rublje i rasprostrite da se osuši.

Hladno prozračivanje	
Punjenje	9 kg
Artikl	Prozračivanje tekstila bez zagrijavanja

Završna obrada svile	
Punjenje	1 kg
Artikl	Tekstili od svile, npr. bluze, košulje
Savjet	- Program za smanjenje gužvanja, ali rublje se ne suši dokraja. - Rublje izvadite nakon završetka programa.

AddProgramme

- Objašnjenje dodatnih programa koji se mogu preuzeti (AddProgramme)
  Ako je sušilica povezana s mrežom, mogu se preuzeti dodatni programi. Programi se nalaze na popisu „Dodatni programi“ i označeni su simbolom ⤓.

Dodatne funkcije

DryCare 40

Za sve tekstile bez udjela vune koji se mogu prati na 40°C. Tekstili se nježno suše.

Ne smije se prekoračiti navedeno maksimalno punjenje. I u programima *Pamuk* i *Automatski program* punjenje se mora smanjiti na 4 kg.

Predglačanje

Čisto, vlažno rublje se ravna parom.

Maksimalno punjenje: 1 kg

Posuda za kondenzat mora biti napunjena.

Energetski štedljivo

Ušteda energije prilikom sušenja, uz duže trajanje.

Nježno sušenje plus

Rublje se nježno suši.

Prikladno za odjevne predmete sa simbolom za njegu ⊡, primjerice od akrila.

Trajanje programa se produljuje.

SingleDry

Nekoliko pojedinačnih tekstila može se osušiti u kratkom vremenu.

Maksimalno punjenje: 1 kg

Posebno tiho

Smanjenje buke prilikom sušenja.

Podaci o potrošnji

Programi	Punjenje[2] kg	Vrijeme rada h : min	Energija kWh	Završna vlažnost nakon sušenja %
ECO[1]	9,0	3:50	1,22	0
	4,5	2:20	0,66	0
Pamuk	9,0	3:31	1,58	- 4
Posebno suho	4,5	2:15	0,96	- 4
Pamuk	9,0	2:25	1,04	12
Suho za glačanje	4,5	1:26	0,58	12
Jednostavno za održavanje **Suho za ormar plus**	4,0	2:15	0,44	0
Jednostavno za održavanje **Suho za ormar**	4,0	1:03	0,41	2
Jednostavno za održavanje **Suho za glačanje**	4,0	0:48	0,29	12
Osjetljivo rublje **Suho za ormar**	2,5	0:48	0,29	0

[1] ECO je ispitni program u skladu s odredbama (EU) 2023/2533 i (EU) 2023/2534 za energetsku oznaku mjereno prema EN 61121. Razina zvučne snage kod punog punjenja za ECO ispitni program iznosi 60 dB(A) re 1 pW.

[2] Punjenje se odnosi na težinu suhog rublja.

Za ostale programe bez ECO programa dane su referentne vrijednosti, određene na temelju norme EN 61121.

Podaci o potrošnji mogu odstupati od navedenih vrijednosti ovisno o količini punjenja, različitim vrstama tekstila, preostaloj vlažnosti nakon centrifugiranja, dodatno odabranim programskim parametrima i odstupanju napona električne mreže ili odstupanja u tvrdoći vode.

⚠ Opasnost od požara zbog pogrešne primjene i uporabe.
Rublje se može zapaliti te uništiti sušilicu i okolnu prostoriju.
Pročitajte i pridržavajte se uputa u poglavlju „Sigurnosne napomene i upozorenja“.

⚠ Šteta uzrokovana stranim predmetima u rublju.
Strani predmeti mogu se rastopiti, zapaliti ili eksplodirati.
Iz rublja uklonite sve strane predmete (npr. mjerice za doziranje sredstva za pranje, upaljače itd.).

Priprema rublja

Savjeti za pranje

Kako biste izbjegli opasnost od požara u sušilici, temeljito operite posebno jako zaprljane tkanine.

- Koristite dovoljno sredstva za pranje.
- Odaberite visoku temperaturu pranja.
- U slučaju sumnje, rublje operite više puta.

Kako bi se osiguralo da novi tekstili s intenzivnim bojama ne prenose boju na druge tekstile i plastiku u sušilici, višak boje mora se isprati.

- Novu obojanu odjeću prije prvog sušenja temeljito zasebno operite.

Za obradu štirkanog rublja u sušilici potrebno je povećati količinu doziranja štirke prilikom pranja.

- Za željeni apreturni efekt dozirajte dvostruku količinu štirke.

Nedovoljno centrifugirani tekstil povećava potrošnju energije i trajanje programa u sušilici. Može doći do smetnji u radu.

- Prilikom pranja odaberite maksimalni broj okretaja centrifuge.

Savjeti za sušenje

- Tekstil se razvrstava prema istim vrstama vlakana i tkanina.
- Razvrstajte tekstil prema istim simbolima za njegu na etiketi za njegu.
- Razvrstajte tekstil po boji kako se niti različitih boja ne bi širile po tekstilu.
- Rastresite tekstil prije nego što ga stavite u sušilicu.
- Zatvorite navlake i jastučnice kako u njih ne bi ušao drugi tekstil.
- Zavežite pojaseve na odjeći i trake na pregačama.
- Zatvorite duge zatvarače.

Nježno za sušilicu

Kako biste izbjegli oštećenje sušilice, provjerite je li tekstil u savršenom stanju.

- Zašijte oštećene porube i šavove na tekstilu tako da punjenja koja izađu (npr. punjenje jastuka) ne mogu uzrokovati požar rublja.
- Sašijte ili uklonite labave dijelove s rublja kako se ne bi olabavili i zakačili.
- Zatvorite kuke i ušice na tekstilu kako biste spriječili da se zakače.

Nježno za rublje

Pretjerano sušenje troši rublje.

- Nemojte predugo sušiti rublje. Odaberite stupanj sušenja s više preostale vlage ili kraće trajanje.

Pretjerano punjenje troši rublje, rezultat sušenja je lošiji i češće se stvaraju nabori.

- Obratite pažnju na preporučene količine punjenja za ovu sušilicu rublja.

Košulje i bluze mogu biti sklone većem gužvanju ako je veća količina rublja.

- Kako biste smanjili gužvanje i povećani napor pri glačanju, ako ste u nedoumici, smanjite količinu punjenja.

Tkana odjeća (npr. majice kratkih rukava, donje rublje) često se skuplja u prvom pranju.

- Kako bi se izbjeglo dodatno skupljanje, nemojte presušivati pleteni tekstil.
- Pleteni tekstil kupite po mogućnosti nešto veći.

Tkanina od čistog lana mora biti naznačena na etiketi za njegu kao prikladna za sušenje u sušilici rublja.

- Ako ste u nedoumici, upotrijebite program *Ravnanje*.

Tekstil intenzivnih boja s visokim sadržajem niti može ostaviti iste na svijetlim tekstilima, zbog čega ih je potrebno ponovno prati.

- Tekstile intenzivnih boja odvojite.

Simboli za njegu na etiketi za njegu

Sušenje	
	Temperatura
	normalna ili viša
	smanjena
	nije prikladno za strojno sušenje

Glačanje i strojno glačanje	
	Temperatura
	••• viša, •• srednja, • niža
	ne glačati ni strojno glačati

Odgovarajući program

Slijedite opis u poglavlju „Programi“. Pronaći ćete savjete za odabir programa.

Odgovarajući stupanj suhoće

Kako biste precizno osušili svoje rublje, možete odabrati stupanj sušenja za mnoge programe.

- *HygieneDry* za tekstil s posebnim higijenskim zahtjevima
- *Posebno suho* za višeslojno i posebno debelo rublje i za tekstile koji se na *Suho za ormar +* ne suše do kraja
- *Suho za ormar plus* za rublje koje se izravno sprema u ormar
- *Suho za ormar* za rublje koje se može stisnuti, npr. tekstili od laganog pamuka ili jerseya
- *Suho za glačanje +/Suho za glačanje* za rublje koji je potrebno ručno ili strojno glačati

Stupanj suhoće HygieneDry

Savjet: Ako imate posebne higijenske zahtjeve za svoj tekstil, odaberite *HygieneDry*.

Sa stupnjem suhoće *HygieneDry* sušenje se provodi na konstantnoj temperaturi kroz duži vremenski period. Time se uništavaju mikroorganizmi (poput klica ili grinja) i reduciraju alergeni u rublju.

Energetski zahtjevi sušilice su veći, a trajanje programa duže.

Ne postiže se higijenski rezultat sušenja.
Program s odabranim stupnjem suhoće *HygieneDry* ne smije se prekidati.

Podesivo izvođenje programa

Kod pojedinih programa možete odabrati trajanje, npr. u programu *Toplo prozračivanje*.

Savjet: Nemojte odmah odabrati najdulje trajanje. Isprobavanjem utvrdite koje trajanje najbolje odgovara Vašim potrebama.

Postavke: Pregled

Općenito ` ▸

Ažuriranje ▸

Jezik ` ▸

Datum i vrijeme ▸

Format vremena ▸

24 sata

12 sati

Vrijeme ▸

Datum ▸

Svjetlina ▸

Tonovi ▸

Ton tipki ▸

– Glasnoća Ton tipki ▸

Zvučni signali ▸

– Glasnoća Zvučni signali ▸

Ton završetka prog. ▸

– Glasnoća Ton završetka prog. ▸

Blokada uključivanja ▸

Unos PIN kôda

Uređivanje

Brisati

Tvorničke postavke ▸

Resetirati

Umrežavanje ▸

WLAN ▸

Veza ▸

Kućna mreža ▸

Jačina signala

IP adresa

Mreža / SSID

Resetirati

Daljinsko upravljanje ▸

Sada povezati ▸

Funkcija uređaja ▸

Informacije o programu ▸

Memory ▸

Zaštita od gužvanja ▸

Trajanje ▸

0:30 → 2:00 h

Stupnjevi suhoće ▸

Pamuk

Jednostavno za održavanje

Automatski program

Zračnih putovi ▸

Osjetljivo

Uobičajeno

Neosjetljivo

Isključeno

Temperatura hlađenja

Informacije ▸

Softver ▸

CU ▸

ASU ▸

Konfiguracija ▸

Potrošnja ▸

Zadnji program ▸

Ukupna potrošnja ▸

Sati rada

Service Access Point ▸

⚙ Informacije: Pregled

Informacije ▸

Softver ▸

Potrošnja ▸

Zadnji program ▸

Ukupna potrošnja ▸

Sati rada

Otvaranje, prilagođavanje i završetak postavki

Otvaranje postavki

- Okrenite regulator za odabir programa na *Ostali programi*/⚙.
- Pomoću ∨ ∧ odaberite željenu točku izbornika *Postavke* ⚑ na zaslonu i potvrdite s ✓ *OK*.

Sada se nalazite u izborniku Postavke.

Prilagodba postavki

- Tipkom ∨ ∧ odaberite željeni podizbornik na zaslonu i potvrdite s ✓ *OK*.
- Željenu postavku na zaslonu odaberite tipkom ∨ ∧ i potvrdite s ✓ *OK*.
- Kako biste na zaslonu prilagodili željenu postavku, dodirnite ∨ ∧, i potvrdite prilagodbu s ✓ *OK*.

Zatvaranje postavki

- Okrenite regulator za odabir programa na ⏻ *Isključeno*.

Općenito

Nalaze se pod postavkom regulatora programa *Ostali programi*/⚙ ▸ *Postavke* ⚑ ▸ *Općenito* ⚑.

Ažuriranje softvera

Za primanje ažuriranja potrebno je uspješno uspostaviti vezu s kućnom mrežom.

Kako bi softver bio ažuran s najnovijim statusom Miele razvoja, možete uključiti ovu funkciju. Čim novo ažuriranje stoji na raspolaganju, na zaslonu će se prikazati poruka.

Jezik ⚑

Odabirete jezik za tekstove na zaslonu.

Datum i vrijeme

- *Format vremena*
  Podešavate format prikaza dnevnog vremena (*24 sata* ili *12 sati*.
- *Vrijeme*
  Ova točka izbornika se prikazuje samo ako je deaktivirana postavka *WLAN*. Vrijeme podešavate ručno.
- *Datum*
  Ova točka izbornika se prikazuje samo ako je deaktivirana postavka *WLAN*. Datum podešavate ručno.

Tonovi

Podešavate glasnoću tona tipki i zvučnih signala. Sigurnosno važni zvučni signali uvijek se oglašavaju. Osim toga, postavljate koliko se dugo nakon završetka programa treba oglašavati zvučni signal.

Blokada uključivanja

Blokada uključivanja štiti od neovlaštenog rukovanja.

- *Unos PIN kôda*
  Bit ćete zamoljeni da postavite PIN kôd kao blokadu za puštanje u rad. Zaslon morate kod svakog uključivanja otključati.
- *Uređivanje*
  Ova točka izbornika se prikazuje samo ako ste već postavili blokadu uključivanja. Možete promijeniti odabrani PIN kôd.
- *Brisati*
  Ova točka izbornika se prikazuje samo ako ste već postavili blokadu uključivanja. Možete izbrisati blokadu uključivanja. Više nema zaštite od neovlaštenog rukovanja.

Savjet: Zabilježite *PIN kôd*. Ukoliko ste zaboravili PIN kôd, samo servisna služba može resetirati PIN kôd.

Tvorničke postavke

Uređaj možete vratiti u početno stanje.

Umrežavanje

Nalaze se pod postavkom regulatora programa *Ostali programi*/⚙ ▸ *Postavke* ⚑ ▸ *Umrežavanje*.

Umrežavanje omogućuje upravljanje putem Miele aplikacije ili vanjskih glasovnih asistenata kao i ažuriranje softvera.

WLAN

Povezivanje s kućnom mrežom moguće je samo ako je postavka *WLAN* uključena.

Veza

Možete tražiti podatke o svojoj kućnoj mreži.

- *Jačina signala*
  Prikazuje se jačina signala primljenog WLAN signala.
- *Kućna mreža*
  Možete tražiti podatke o kvaliteti veze s kućnom mrežom.
- *IP adresa*
  Prikazuje se IP adresa.
- *Resetirati*
  Ako poništite mrežne podatke, upravljanje putem Miele aplikacije ili vanjskih glasovnih asistenata i ažuriranje softvera više neće biti moguće. Morat ćete se ponovno provesti povezivanje na svoju kućnu mrežu.

Daljinsko upravljanje

Upravljanje putem Miele aplikacije ili vanjskih glasovnih asistenata moguće je samo ako je postavka *Daljinsko upravljanje* uključena.

Funkcija uređaja

Nalaze se pod postavkom regulatora programa *Ostali programi*/⚙ ▸ *Postavke* ⚑ ▸ *Funkcija uređaja*.

Ovdje možete pronaći različite postavke za postupak pranja.

Informacije o programu

Zaslon na nekoliko sekundi prikazuje naziv programa, maksimalnu količinu punjenja i vremenu trajanja programa.

Memory

Sušilica pohranjuje zadnje odabrane parametre programa (stupanj suhoće, dodatnu opciju ili vrijeme) nakon pokretanja programa.

Kod ponovnog odabira prikazuju se pohranjeni parametri.

Zaštita od gužvanja

Zaštita od gužvanja smanjuje gužvanje nakon završetka programa. Bubanj se povremeno okreće unutar odabranog razdoblja. Vrata sušilice se mogu otvoriti u svakom trenutku.

Stupnjevi suhoće

Stupnjevi sušenja odabranog programa mogu se individualno prilagoditi: od vlažnijeg do sušeg. Što se odabere viša prilagodba suhoće, to je trajanje programa dulje i potrošnja energije veća.

Zračnih putovi

Sušilica može nakon sušenja utvrditi stupanj nakupljanja niti. Na zaslonu se prikazuje poruka koja vas poziva da očistite filtre za niti i filtar u podnožju. Ovisno o željenom intervalu čišćenja, ova se obavijest može prilagoditi.

Savjet: Ako vam se ova obavijest prikazuje prečesto, ovdje je možete deaktivirati ili postaviti na manju osjetljivost. Bez obzira na navedeno, prikazat će se obavijest ako dođe do neočekivano velikog nakupljanja niti.

Temperatura hlađenja

Za sve programe stupnja sušenja, temperatura hlađenja se može promijeniti u fazi hlađenja prije završetka programa. Što je odabrana temperatura niža, to je faza hlađenja dulja, što povećava potrošnju energije.

Service Access Point

Servisna služba može na licu mjesta pristupiti softveru.

Informacije

Nalaze se pod postavkom regulatora programa *Ostali programi/* ⚙ ▸ *Informacije*.

Potrošnja

Možete prikazati potrošnju energije.

Softver

Ovdje ćete pronaći podatke za instaliranje softvera.

Sati rada

Možete tražiti podatke o broju radnih sati.

Autorska prava i licence za komunikacijski modul

Za rukovanje i upravljanje komunikacijskim modulom Miele koristi svoj ili softver drugog proizvođača, koji ne spada pod takozvanu Open Source licencu. Autorska prava ovog softvera/komponenti softvera su zaštićena. Poštujte i pridržavajte se autorskih ovlaštenja tvrtke Miele i drugih.

Nadalje, u predmetnom komunikacijskom uređaju su sadržane komponente softvera, koje se prosljeđuju pod Open Source uvjetima. Sadržane Open Source komponente uz pripadajuća pravima zaštićena autorska prava, kopije pojedinih važećih uvjeta licenci kao i eventualne ostale informacije možete pozvati lokalno sa IP preko internet pretraživača *(http://<ip adresse>/Licenses)*. Ondje iskazano reguliranje jam-

stva i garancije Open Source uvjeta licenci vrijedi samo u odnosu s pojedinim vlasnicima prava.

Čišćenje kućišta, bubnja i upravljačke ploče

⚠ Električni udar uzrokovan mrežnim naponom.
Kada je sušilica isključena, prisutan je mrežni napon.
Odspojite utikač iz utičnice prije čišćenja i održavanja.

⚠ Šteta uzrokovana prodorom vode.
Prodorom mlaza vode, ista može dospjeti u sušilicu i oštetiti dijelove.
Ne prskajte sušilicu mlazom vode.

⚠ Šteta uzrokovana sredstvima za čišćenje.
Sredstva koja sadrže otapala, abrazivna sredstva, univerzalna ili sredstva za čišćenje stakla mogu oštetiti plastične površine i druge dijelove.
Ne koristite ovo sredstvo za čišćenje.

Preporuka za čišćenje:
Očistite 1 do 2 puta godišnje ili po potrebi mekom krpom.

- Kućište i upravljačku ploču čistite blagim sredstvima za čišćenje ili sapunicom te jedno i drugo osušite mekom krpom.
- Ukoliko želite, bubanj čistite prikladnim sredstvom za čišćenje plemenitog čelika.

Čišćenje filtra za niti

Tijekom sušenja se oslobađaju niti nastale uglavnom zbog trenja tijekom nošenja i djelomično tijekom pranja rublja. Filtar za niti prikuplja otpale niti.

Zagađenje okoliša uzrokovano nepravilnim odlaganjem vlakana.
Kako biste izbjegli širenje mikroplastike kanalizacijskim sustavom, vlakna ne bi smjela dospjeti u odvod.
Vlakna koja se nakupe u filtrima za niti bacite u kantu za otpad.

Interval čišćenja

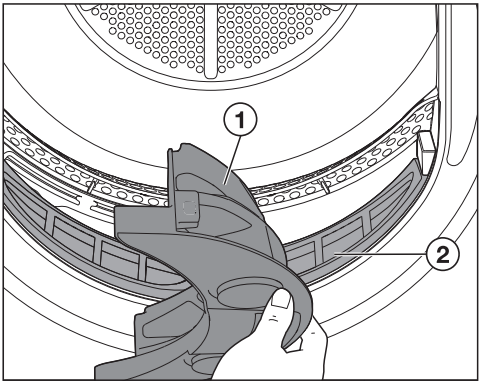

Očistite oba filtra za niti ① i ② nakon svakog programa sušenja.

Produljivanje trajanja programa uslijed previše niti.
Može doći do smetnji u radu.
Nakon sušenja, očistite filtar za niti.

Vađenje gornjeg filtra za niti

■ Otvorite vrata sušilice.

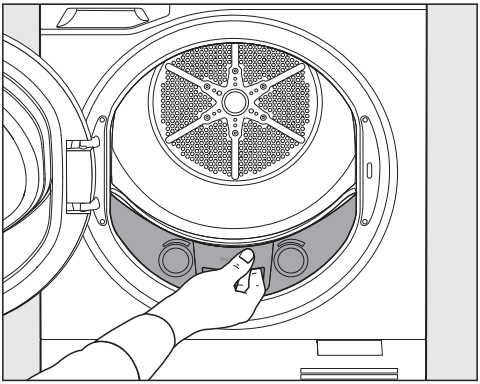

■ Povucite filtar za niti prema van.

Uklanjanje niti

Savjet: Prilikom brisanja, pod Vašim se prstima stvara sloj niti. Navedenim slojem pokupite sve preostale niti.

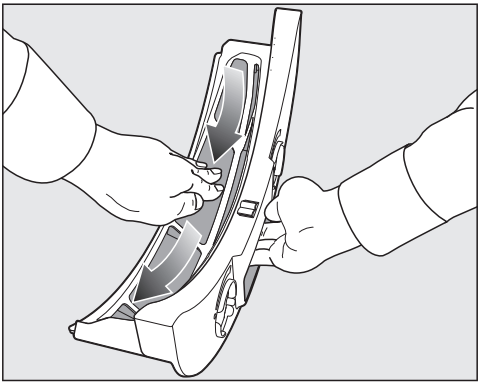

■ Uklonite niti.

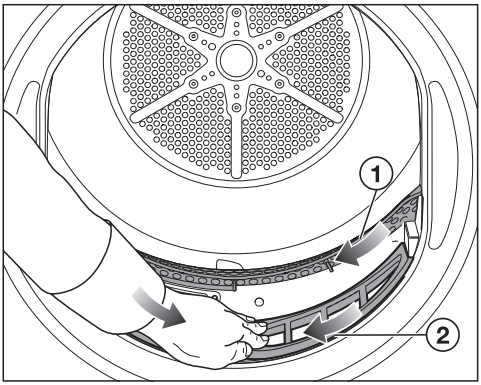

■ Krpom uklonite niti ①.

■ Uklonite niti ②.

Savjet: Alternativno koristite usisavač s usisnim kistom.

Ako koristite uski nastavak, isti mora biti neoštećen. Pukotine ili neravnine na uskom nastavku mogu uzrokovati štetu.

Umetanje gornjeg filtra za niti

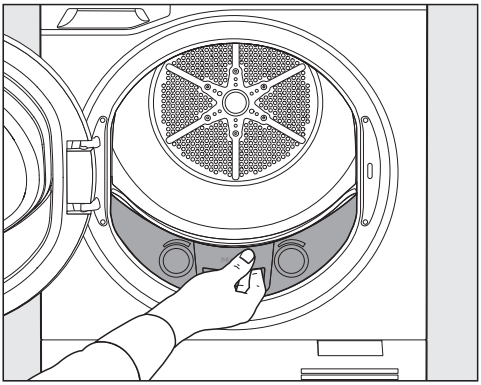

■ Umetnite filtar za niti.

■ Zatvorite vrata sušilice.

Čišćenje senzora preostale vlage

Senzor preostale vlage sušilice rublja mjeri preostalu vlagu rublja za optimalni rezultat sušenja.

Interval čišćenja

Senzor preostale vlage očistite 1 do 2 puta godišnje mekom krpom.

Smetnja prilikom mjerenja preostale vlage.
Preostala vlaga je netočno određena jer ostaci sredstva za pranje stvaraju sloj na senzoru preostale vlage.
Očistite senzor preostale vlage.

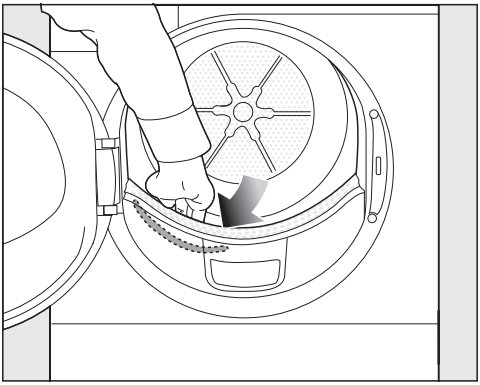

- Svojom rukom posegnite u bubanj sušilice.

U prednjem dijelu lijevo osjetit ćete dugački, metalni senzor za preostalu vlagu.

- Senzor preostale vlage očistite vlažnom krpom s malo sapunice.
- Osušite mekom krpom.

Čišćenje filtra u podnožju

Zagađenje okoliša uzrokovano nepravilnim odlaganjem vlakana.
Kako biste izbjegli širenje mikroplastike kanalizacijskim sustavom, vlakna ne bi smjela dospjeti u odvod.
Za prikupljanje vode za čišćenje, očistite filtar u podnožju u posudi ili kanti.

Interval čišćenja

Filtar u podnožju očistite tek nakon prikaza na zaslonu ili kada se trajanje programa izuzetno produžilo.

Filtar u podnožju ne čistite nakon svakog programa sušenja. Često čišćenje potiče prijevremeno trošenje.

Smetnje uslijed začepljenog filtra u podnožju.
trajanje programa se produžuje i dolazi do prekida programa ili smetnje.
Očistite filtar u podnožju.

Otvaranje poklopca podnožja

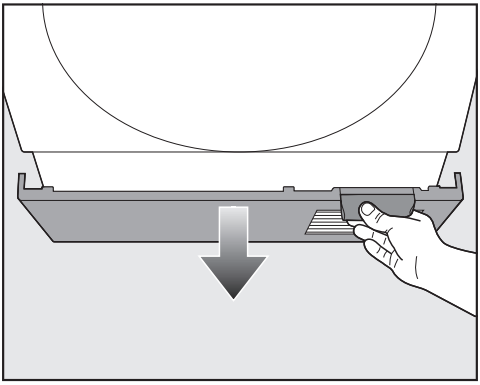

■ Otvorite poklopac podnožja.

Poklopac podnožja se može slomiti.
Ne odlažite ništa na otvoreni poklopac podnožja.

Vađenje držača s filtrom podnožja

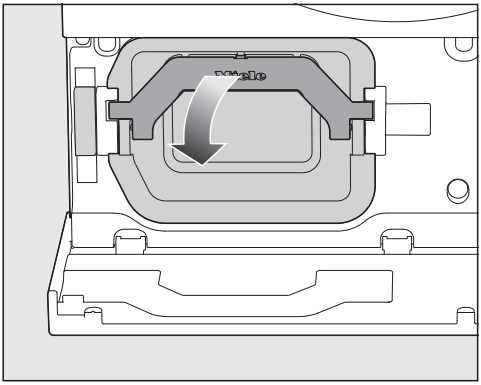

■ Ručku preklopite prema dolje.

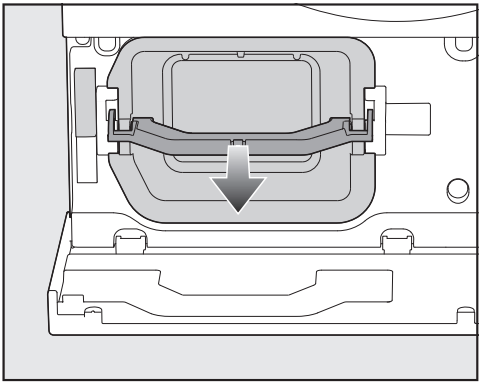

■ Povucite držač prema naprijed držeći za ručku.

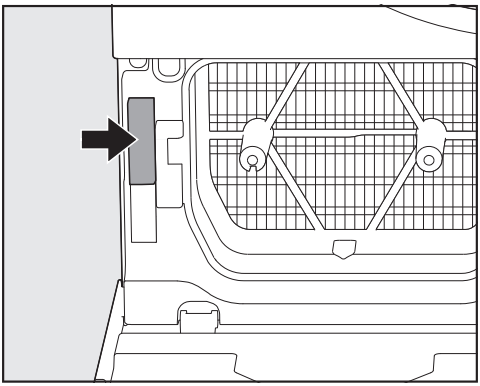

Kada je držač izvučen, aktivira se sigurnosni element (strelica) i sprječava zatvaranje poklopca podnožja. Kod uvučenog držača navedeno se deaktivira.

Čišćenje filtra u podnožju

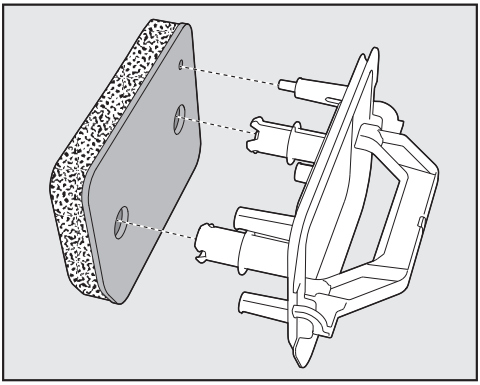

- Odvojite filtar podnožja sa držača.

Za sakupljanje vode za čišćenje stavite posudu ili kantu ispod slavine.

- Filtar podnožja pažljivo i temeljito isperite pod tekućom vodom.

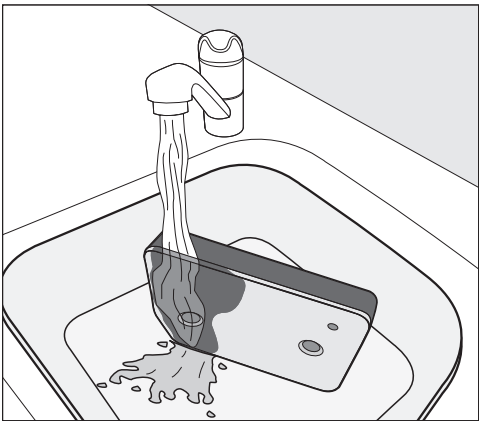

Savjet: Kako biste brže uklonili ostatke s površine, pustite mlaz vode okomito preko prednje strane filtra podnožja.

- Pritom pažljivo pritišćite filtar podnožja.

Savjet: Filtar podnožja postavite ravno u posudu ili kantu.

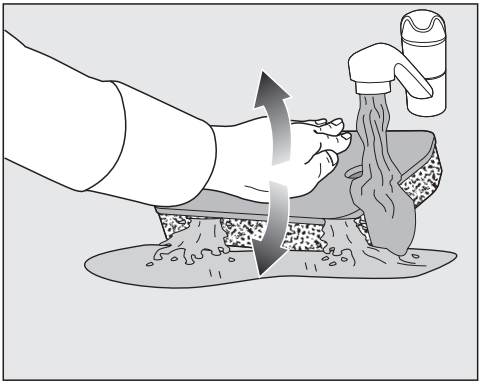

- Kako biste uklonili dublje ostatke, opetovano pritišćite filtar podnožja ispruženim dlanom.
- Isperite i operite cijeli filtar podnožja dok ostaci više nisu vidljivi.
- Pažljivo ispruženim dlanom istisnite filtar podnožja sve dok voda ne prestane kapati.

Savjet: Vlažni filtar podnožja stavite između 2 ručnika kako bi se voda upila. Na ravnoj površini ispruženim dlanom nježno pritišćite filtar podnožja. Filtar podnožja se brže suši.

Izlijevanje vode za čišćenje

- Kako biste uhvatili čestice ili vlakna, sadržaj posude ili kante procijedite kroz filtar (kao što je filtar za kavu).
- Filtar bacite u kantu za otpad.

Čišćenje držača

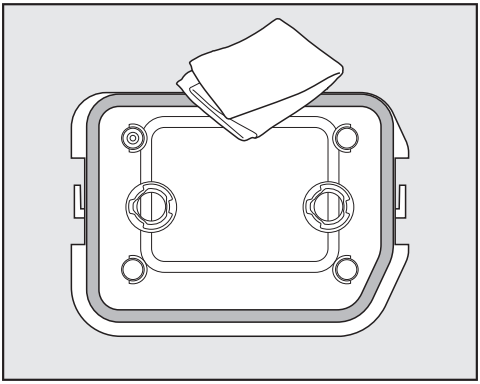

- Držač očistite vlažnom krpom s malo sapunice.
- Očistite gumenu brtvu na držaču, bez da ju oštetite.
- Osušite mekom krpom.

Čišćenje rubnog dijela izmjenjivača topline

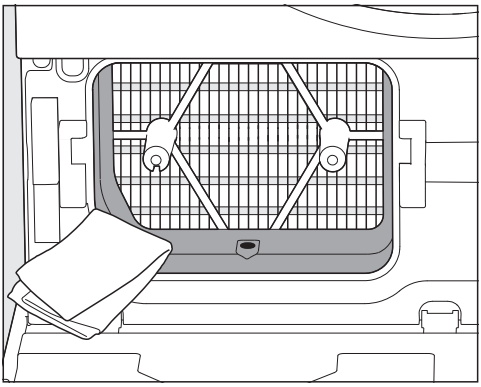

- Očistite samo plastični rubni dio i otvor na desnoj strani rubnog područja.

Savjet: Koristite vlažnu krpu s malo sapunice.

- Osušite mekom krpom.

Izmjenjivač topline (rebra za hlađenje) se u pravilu ne smiju čistiti. Ako su vidljive nakupine niti, pogledajte odlomak „Provjera izmjenjivača topline“ u poglavlju „Rješavanje problema“.

Umetanje držača i filtra podnožja

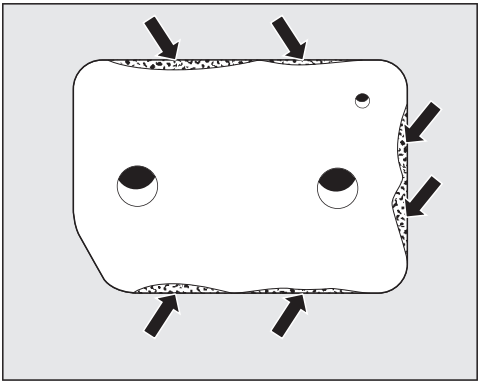

⚠ Oštećenja uslijed oštećenog ili istrošenog filtra podnožja.
Izmjenjivač topline je začepljen i može nastati šteta.
Kontrolirajte filtar podnožja kako je opisano u poglavlju „Zamjena filtra podnožja“ u poglavlju „Rješavanje problema“. Po potrebi zamijenite filtar podnožja.

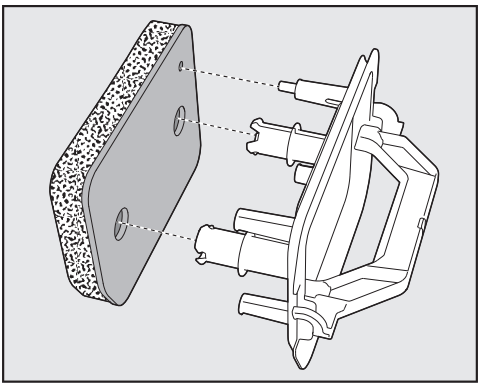

- Pravilno umetnite filtar podnožja na držač.

⚠ Smetnje uzrokovane kapanjem vlažnog filtra podnožja.
Mokri filtar podnožja koji kapa može uzrokovati funkcijske smetnje tijekom sušenja.
Pažljivo opetovano istisnite filtar podnožja.

- Gurnite držač dok držite za ručku.

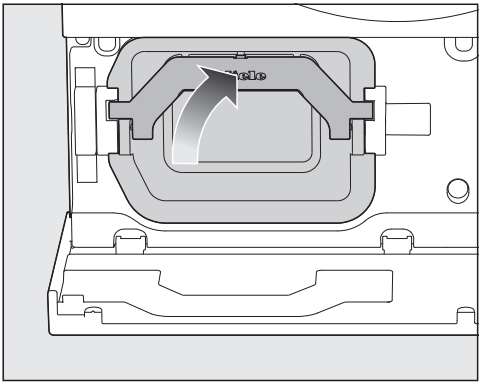

- Ručku preklopite prema gore.

⚠ Oštećenja uslijed nedostajućeg filtra podnožja.
Izmjenjivač topline je začepljen i može nastati šteta.
Sušilica se smije koristiti samo sa filtrom podnožja.

Zatvaranje poklopca podnožja

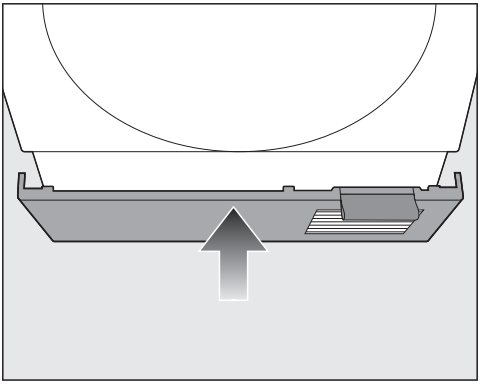

■ Zatvorite poklopac podnožja.

Čišćenje gumene brtve na posudi za kondenzat

Preporuka za čišćenje:
očistite 1 do 2 puta godišnje ili po potrebi.

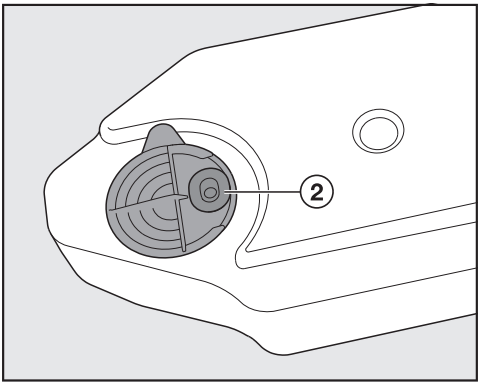

■ Nježno istrljajte preostale ostatke sa gumene brtve ② na posudi za kondenzat pomoću vlažne krpe i malo sapunice.

■ Provjerite je li gumena brtva pravilno utisnuta u utor.

Rješavanje problema

Većinu smetnji i grešaka možete sami ukloniti. U mnogo slučajeva možete uštedjeti vrijeme i novac, jer nećete morati kontaktirati servis.

Na www.miele.hr/support/customer-assistance naći ćete dodatne informacije o tome kako sami riješiti probleme.

Poruke o greškama na zaslonu nakon prekida programa

Poruka	Uzrok i rješenje
Greška F. Ako isključivanje i ponovno uključivanje uređaja ne pomogne, kontaktirajte servis. Informacije preko ✓	Uzrok se ne može sa sigurnošću utvrditi. ■ Slijedite upute na zaslonu.
Ispraznite spremnik ili provjerite odvod.	Posuda za kondenzat je puna ili je odvodno crijevo presavijeno. ■ Da biste isključili poruku, potrebno je isključiti sušilicu i zatim je nakon kratkog vremena uključiti. ■ Ispraznite posudu za kondenzat. ■ Provjerite odvodno crijevo. Odvodno crijevo se ne smije savinuti.

Poruka	Uzrok i rješenje
Greška F66 • Zračni putovi **Očistite filtar za niti i filtar u podnožju. Provjerite izmjenjivač topline i zračne putove. Isključite i uključite uređaj. Ako se greška ne može otkloniti, kontaktirajte servis. Informacije preko ✓**	Niti ili ostaci sredstva za pranje začepili su filtre za niti i filtar u podnožju. ■ Očistite filtar za niti i filtar podnožja. – Pogledajte poglavlje „Čišćenje i održavanje“, odlomke „Čišćenje filtra za niti“ i „Čišćenje filtra u podnožju“. – Ako su filtri za niti jako slijepljeni ili začepljeni, isti se moraju mokro očistiti te se moraju očistiti otvori za zrak. Pogledajte poglavlje „Rješavanje problema“, odlomak „Mokro pranje filtra za niti“. ■ Ako su filtar za niti i filtar podnožja oštećeni ili deformirani ili se više ne mogu očistiti, morate ih zamijeniti. ■ Slijedite upute na zaslonu. **Savjet:** Ako se poruka o greški ponovo ponovi, uzroci mogu biti neki od sljedećih.
	Filtar podnožja je umetnut mokar. ■ Pažljivo istisnite filtar podnožja. ■ Ostavite filtar podnožja da se suši na zraku.
	U filtru podnožja i dalje postoje ostaci koji se nisu mogli ukloniti. ■ Provjerite filtar podnožja. Pogledajte poglavlje „Rješavanje problema“, odlomak „Tragovi istrošenosti na filtru podnožja“. ■ Filtar podnožja možete regenerirati u perilici rublja. Pogledajte poglavlje „Rješavanje problema“, odlomak „Regeneracija filtra podnožja“.
	Izmjenjivač topline je začepljen. ■ Provjerite izmjenjivač topline. Pogledajte poglavlje „Rješavanje problema“, odlomak „Provjera izmjenjivača topline“.

Greška F66 • Zračni putovi se često prikazuje jer filtri za niti ili filtar u podnožju nisu očišćeni ili su nedovoljno očišćeni.

■ Očistite filtar za niti nakon svakog programa sušenja.

■ Očistite filtar u podnožju čim se na zaslonu pojavi zahtjev.

Navedeno Vam može pomoći smanjiti učestalost greške *Greška F66 • Zračni putovi* ili čak u potpunosti izbjeći ovu grešku.

Rješavanje problema

Informacije na zaslonu

Poruka	Uzrok i rješenje
Uklonite niti. Očistite filtar za niti i filtar u podnožju	Sušilica ne radi optimalno ili ekonomično. Mogući uzroci mogu biti oštećenja uzrokovana ostacima niti ili sredstva za pranje. ■ Očistite filtar za niti i filtar podnožja. – Pogledajte poglavlje „Čišćenje i održavanje“, odlomke „Čišćenje filtra za niti“ i „Čišćenje filtra u podnožju“.
	Pojavljivanje napomene možete sami riješiti. ■ Slijedite opis u poglavlju „Prilagođavanje postavki“, odlomak „Indikator zračnih putova“.
Komforno hlađenje	Kako bi se postigla potrebna temperatura na kraju programa, rublje se hladi.
Završetak · Komforno hlađenje	Rublje je osušeno ali se još i dalje hladi. ■ Rublje možete izvaditi i raširiti ili ostaviti u sušilici do kraja da se ohladi.
Stupanj suhoće je izmijenjen	Ranije odabrani stupanj suhoće nema smisla u kombinaciji s ovom dodatnom opcijom. Automatski se odabire sljedeći mogući stupanj suhoće.
Spremnik za kondenzat napunite vodom najmanje do oznake -Min.-	Posuda za kondenzat je prazna. Nema dovoljno kondenzata za SteamCare. ■ Napunite spremnik za kondenzat barem do oznake —min—.
Otvorite i zatvorite vrata. Provjerite je li rublje u bubnju	Nakon odabira programa sa SteamCare bit ćete upozoreni da stavite rublje. ■ Slijedite upute na zaslonu.

Program sušenja dugo traje

Problem	Uzrok i rješenje
Program sušenja predugo traje.	Uzorci mogu biti različiti. ■ Isključite sušilicu. ■ Provjerite sve moguće uzroke u nastavku. ■ Nakon provjere ponovno uključite sušilicu.
	Prostorija u kojoj je uređaj postavljen je previše topla. ■ Istu temeljito prozračite.
	U bubnju je previše rublja.

Problem	Uzrok i rješenje
	■ Izvadite dio rublja.
	Otvor za zrak za hlađenje u poklopcu podnožja i zračni raspor između dna sušilice i poda su blokirani. ■ Uklonite košaru s rubljem ili druge predmete.
	Rublje je nakon pranja suviše mokro. ■ Kod pranja odaberite veći broj okretaja centrifuge.
	Ostaci sredstva za pranje, vlasi i sitnih niti mogu uzrokovati začepljenje. ■ Očistite filtar za niti pod mlazom vode. ■ Provjerite gornji protok zraka. ■ Filtar za niti očistite pod tekućom vodom. ■ Ako postoje, uklonite vidljive niti s izmjenjivača topline usisavačem i usisnim kistom. Prethodno navedene upute za čišćenje mogu se pronaći u poglavlju „Rješavanje problema“.

Loš rezultat sušenja

Problem	Uzrok i rješenje
Tekstili od sintetike su statički nabijeni.	U sušilici sintetika naginje statičkom naboju. ■ Za smanjenje statičkog elektriciteta koristite omekšivač u zadnjem ciklusu ispiranja perilice rublja.
Rublje je još vlažno.	Bubanj je prepunjen ili se rublje zapetljalo. ■ Otpetljajte rublje te dio rublja izvadite.
	Punjenje je sadržavalo rublje od različitih vrsta tkanina. ■ Naknadno sušite na programu *Toplo prozračivanje*. ■ Ubuduće sušite slične tkanine zajedno.
	Odabrani stupanj suhoće ne ispunjava očekivanja. ■ Odaberite drugi stupanj suhoće. ■ Možete postaviti preostalu vlagu pojedinih stupnjeva suhoće na suše ili vlažnije. Pogledajte poglavlje „Prilagođavanje postavki“, odlomak „Stupnjevi suhoće“.
	Zbog utjecaja metalnih patentnih zatvarača nije pravilno utvrđen preostali stupanj vlažnosti rublja. ■ Ubuduće otvorite patentne zatvarače. ■ Ako se problem ponovi, sušite rublje samo u programu *Toplo prozračivanje*.

Problem	Uzrok i rješenje
Rublje s dodatnom opcijom *DryCare 40* nije zadovoljavajuće osušeno.	Prostorija u kojoj je uređaj postavljen je previše topla. Stoga je DryCare proces prijevremeno završen. ■ Istu temeljito prozračite. ■ Kako bi se rublje do kraja osušilo odaberite *Toplo prozračivanje* i *DryCare 40*.
Prilikom sušenja sa se rublja ispuštaju niti.	Zbog abrazije kod nošenja i djelomično kod pranja oslobađaju se iz odjeće niti koje ostaju na rublju nakon pranja. Utjecaj sušenja u sušilici je neznatan. ■ Pogledajte poglavlje „Čišćenje i održavanje“, odlomak „Čišćenje filtra za niti“.

Zvukovi i mirisi

Problem	Uzrok i rješenje
Tijekom rada se čuju šuštajući i brujajući zvukovi.	Čujete zvukove iz kompresora (toplinske pumpe) ili SteamCare pumpe. ■ Ne morate ništa učiniti.
	Šuštajući i brujajući zvukovi za vrijeme sušenja ne predstavljaju grešku.
Rublje ili jastuci punjeni perjem imaju neugodan miris.	Zbog prirodnih svojstava perja, kao i prirodnih ostataka masti, tijekom toplinske obrade u sušilici mogu se pojaviti mirisi. Rublje je oprano s premalo sredstva za pranje. ■ Koristite *FragranceDos*. ■ Ostavite jastuke da se prozrače izvan sušilice rublja. ■ Perite rublje s dovoljno sredstva za pranje u perilici rublja.

Drugi problemi

Problem	Uzrok i rješenje
Sušilica se ne uključuje.	Sušilica nema napajanje. ■ Provjerite je li utaknut mrežni utikač. ■ Provjerite je li osigurač u redu.
	Funkcija MotionReact je isključena. MotionReact senzor ne reagira. ■ Odaberite senzorsku tipku ⏻ i uključite sušilicu rublja. ■ Provjerite u postavkama postavku za MotionReact. ■ Provjerite senzor MotionReact, tako da se približavate s prednje strane uređaju.
Sušilica je nakon završetka programa isključena.	Sušilica se automatski isključuje. To nije kvar, već normalan način rada.
Niti jedan se program ne može pokrenuti.	Uzrok se ne može sa sigurnošću utvrditi. ■ Provjerite je li utaknut mrežni utikač. ■ Provjerite je li sušilica uključena. ■ Provjerite jesu li vrata sušilice pravilno zatvorena. ■ Provjerite osigurače kućne instalacije. Možda je nestalo struje? Nakon što se napajanje vrati, automatski se pokreće program koji je prethodno bio u tijeku.
Program sušenja se odvija ali je zaslon taman.	Zaslon se automatski isključuje radi uštede energije (stanje pripravnosti). Ako sušilica suši u programu Zaštita od gužvanja, bubanj se okreće s vremena na vrijeme. ■ Za završetak stanja pripravnosti, dodirnite zaslon.
Filtri za niti su vidljivo slijepljeni ili začepljeni.	Ostaci sredstva za pranje mogu uzrokovati naslage i začepiti filtre za niti. ■ Očistite filtar za niti pod mlazom vode. Pogledajte poglavlje „Rješavanje problema“, odlomak „Mokro pranje filtra za niti“.
	Prevelika količina sredstva za pranje ili loš rezultat ispiranja tijekom pranja mogu izazvati naslage u filtrima za niti. ■ Kod sljedećeg pranja svog rublja provjerite doziranje sredstva za pranje. Ako je moguće, dozirajte nešto manje sredstva za pranje.

Problem	Uzrok i rješenje
Nakon čišćenja filtra u podnožju, program sušenja se prekida.	Filtar podnožja je umetnut mokar. ■ Uklonite filtar podnožja i osušite ga između 2 ručnika uz lagani pritisak.
	Filtar u podnožju je dubinski začepljen. Ako se program ponovno prekine iako je filtar u podnožju suh, preporuča se regenerirati ga u perilici rublja. ■ Prvo provjerite sve mjere kao što je opisano u poglavlju „Rješavanje problema“, odlomak „Regeneracija filtra podnožja“.
Nakon uklanjanja filtra u podnožju, možete vidjeti da se nakupila kondenzacija.	Začepljen je odvod kondenzata. ■ Očistite odvod. Pogledajte poglavlje „Rješavanje problema“, odlomak „Čišćenje odvoda za kondenzat“
Mlaz kondenzata za SteamCare nije dovoljan ili ga nema.	Filtar za niti u posudi za kondenzat je začepljen. ■ Očistite filtar za niti u posudi za kondenzat. Pogledajte poglavlje „Rješavanje problema“, odlomak „Čišćenje filtra za niti u posudi za kondenzat“.
	Na mlaznici u otvoru za punjenje ima jakih naslaga kamenca. ■ Zamijenite mlaznicu. Pogledajte poglavlje „Rješavanje problema“, odlomak „Zamjena mlaznice za SteamCare“. ■ Punite ga samo uobičajenim kondenzatom. Ne punite ga vodom iz slavine. Voda iz vodovoda će dovesti do stvaranja kamenca.
Ne svijetli osvjetljenje bubnja.	Osvjetljenje bubnja se automatski isključuje (ušteda energije) nakon nekog vremena i nakon pokretanja programa. ■ Isključite i ponovno uključite sušilicu. ■ Za uključivanje osvjetljenja bubnja, otvorite vrata sušilice rublja.
	Osvjetljenje bubnja je u kvaru. Osvjetljenje bubnja je izrađeno za dugi radni vijek i stoga ga u pravilu nije potrebno mijenjati. ■ Ukoliko osvjetljenje bubnja unatoč svim pokušajima ne svijetli, obratite se Miele servisu. Neispravno osvjetljenje bubnja može zamijeniti samo Miele servisna služba.

Tragovi istrošenosti na filtru podnožja

Ako filtar u podnožju pokazuje znakove istrošenosti, mora se zamijeniti.

⚠ Oštećenja uslijed istrošenog filtra podnožja.
Izmjenjivač topline je začepljen i može nastati šteta.
Ako prije ili nakon čišćenja primijetite tragove trošenja opisane u nastavku, zamijenite filtar podnožja (dodatni pribor).

Tragovi istrošenosti na filtru podnožja mogu biti:

1. Nepravilnosti i deformacije
   – Zamjena je potrebna.
2. Pukotine i tragovi
   – Zamjena je potrebna.
3. Promjena boje na bočnim rubovima i na filtru podnožja
   – Moguća je regeneracija u perilici rublja.

Nepravilnosti i deformacije

Nepravilnosti i deformacije su jasni znaci trošenja. Zbog toga rubovi filtra podnožja više ne pristaju pravilno u sušilicu.

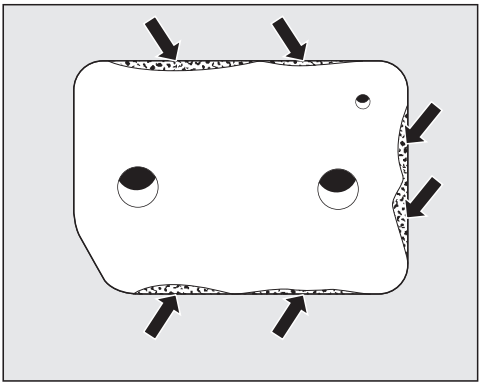

Nepravilnosti u pristajanju mogu se vidjeti na bočnim rubovima.

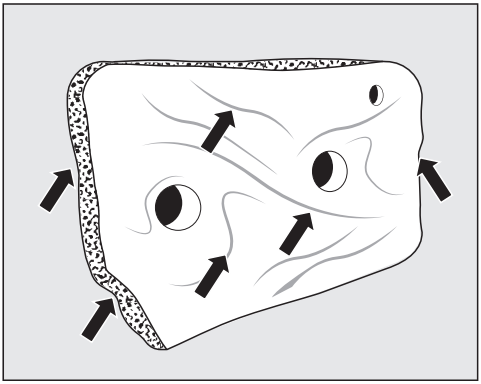

Deformacije se vide na bočnim rubovima i na cijelom filtru podnožja.

Savjet: Morate zamijeniti filtar u podnožju.

Pukotine i tragovi

Pukotine i tragovi su jasni znaci trošenja.

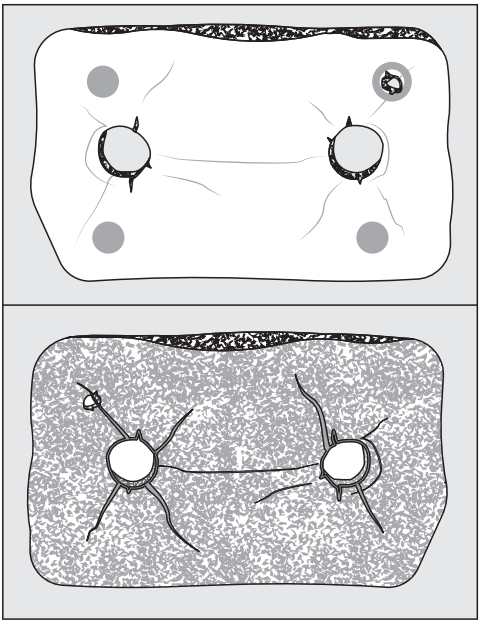

Pukotine o tragovi se mogu vidjeti na prednjoj i stražnjoj strani.

Savjet: Morate zamijeniti filtar u podnožju.

Promjena boje na bočnim rubovima i na filtru podnožja

Promjena boje su ostaci od niti i čestica od pranja. U ekstremnim slučajevima ostaci čine tvrdokorno skorene ostatke te se filtar u podnožju može začepiti.

Čak i ako filtar u podnožju izgleda savršeno, ostaci mogu uzrokovati nepravilnosti u filtru podnožja. Ostatak se može otpuhati preko bočnih rubova u izmjenjivač topline.

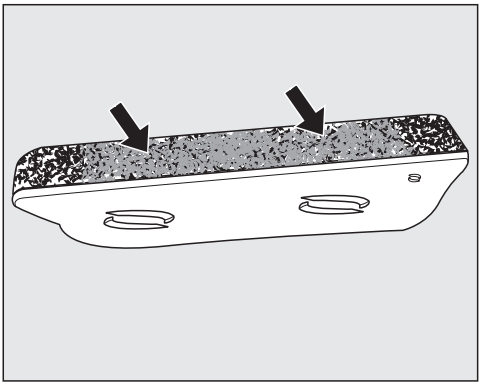

Promjene boje i naslage mogu se vidjeti osobito na bočnim rubovima.

Savjet: Filtar podnožja regenerirajte u perilici rublja. Ako regeneracija ne pomogne, filtar podnožja se mora zamijeniti.

Savjet: Možete smanjiti začepljenja i naslage na filtru podnožja.
Previše naslaga ukazuje na preveliku količinu sredstva za pranje u perilici rublja ili na loše rezultate pranja. Kod sljedećeg pranja provjerite doziranje sredstva za pranje. Ako je moguće, dozirajte nešto manje sredstva za pranje. U ekstremnim slučajevima trebali biste odabrati dodatni postupak ispiranja.

Regeneracija filtra podnožja

Savjet: Za ponovnu obradu začepljenog filtra podnožja, isti možete regenerirati u perilici rublja.

Prvo provjerite filtar podnožja na istrošenost. Pogledajte poglavlje „Rješavanje problema“, odlomak „Tragovi istrošenosti na filtru podnožja“. Ako ste u nedoumici, zamijenite filtar podnožja.

Savjet: Jedan ili više zaprljanih filtra u podnožju možete regenerirati u perilici rublja.

- Regenerirajte filtar podnožja zasebno bez tekstila i bez sredstva za pranje.
- Odaberite kratki program pranja s temperaturom od maksimalno 40°C i broj okretaja centrifuge od maksimalno 600 okr/min.

Nakon centrifugiranja možete ponovno umetnuti filtar u podnožje sušilice.

Čišćenje odvoda za kondenzat

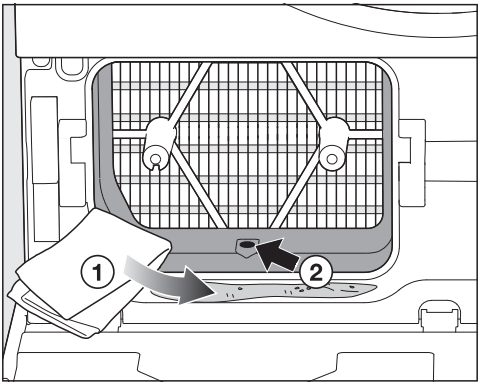

- Osušite mekom krpom ①.
- Uklonite sve niti iz odvoda ② npr. pomoću čačkalice ili pamučnog štapića.

Provjera izmjenjivača topline

Izmjenjivač topline može se začepiti ako filtar u podnožju pokazuje znakove istrošenosti.

⚠ Opasnost od ozljeda uzrokovanih oštrim rebrima za hlađenje.
Možete se porezati.
Rebra ne dodirujte rukama.

- Pregledajte jesu li se nakupile niti.

Dostupne, vidljive niti se moraju ukloniti.

⚠ Oštećenje uzrokovano savijenim rebrima za hlađenje.
Kada su rebra oštećena ili savijena, može doći do kvara.
Pažljivo očistite rebra za hlađenje usisavačem i usisnim kistom.

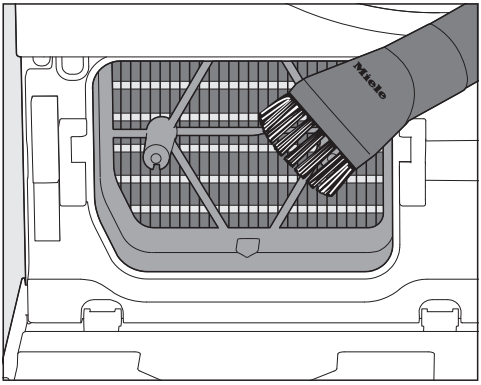

- Usisnim kistom lagano i bez pritiska prelazite preko rebra za hlađenje.

Mokro pranje filtra za niti

Očistite filtar za niti pod mlazom vode,
- ako se trajanje programa prekomjerno povećalo.
- ako su filtri za niti su vidljivo slijepljeni/začepljeni.

- Kako biste izbjegli širenje mikroplastike kanalizacijskim sustavom, prvo pokupite ili usišite niti.
- Isperite površine filtara za niti tekućom toplom vodom.
- Glatke plastične površine filtra za niti očistite mekom krpom s malo sapunice.
- Filtre za niti dobro istresite.

Savjet: Pažljivo osušite mekom krpom.

Vađenje gornjeg filtra za niti

■ Otvorite vrata sušilice.

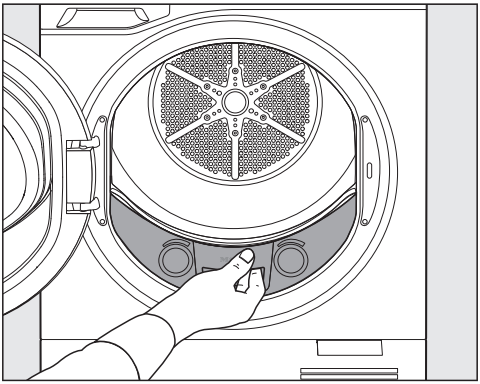

■ Povucite filtar za niti prema van.

Vađenje donjeg filtra za niti

Kako biste donji filtar za niti očistili mokrim postupkom, po potrebi izvadite filtar za niti.

Isprobajte koja Vam od sljedećih opcija uklanjanja odgovara.

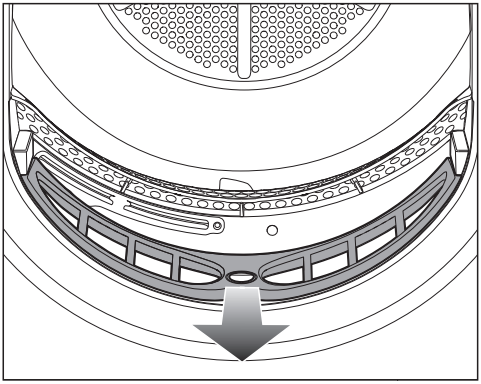

■ Stavite palac u udubljenje u sredini.

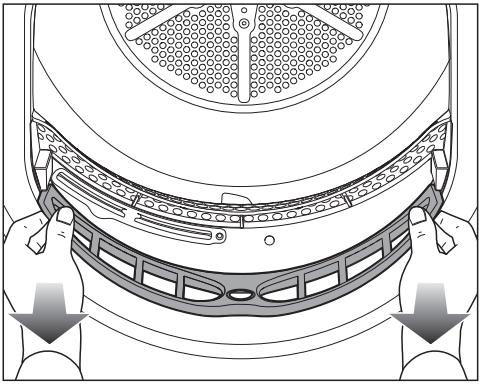

■ Ili stavite palce lijevo i desno.

■ Povucite filtar za niti prema van.

Provjera zračnih putova

Zračne putove kontrolirajte u redovitim razmacima.

Velika nakupina niti znak je da su filtri za niti oštećeni.

Trajanje sušenja se može produžiti i sušilica se može oštetiti.
Zamijenite filtar za niti kada je isti oštećen.

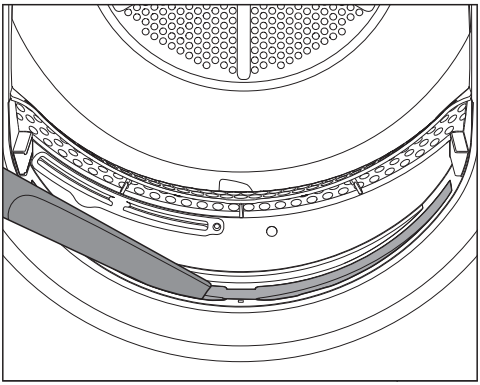

- Usisajte vidljive nakupine niti pomoću dugog nastavka usisavača.

Savjet: Tvrdokorne nakupine niti možete ukloniti vlažnom krpom s malo sapunice. Osušite mekom krpom.

Umetanje donjeg filtra za niti

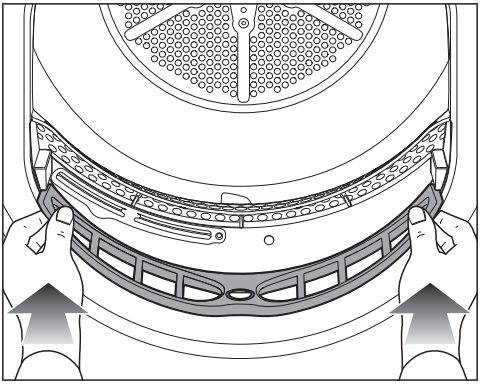

- Umetnite filtar za niti.

Umetanje gornjeg filtra za niti

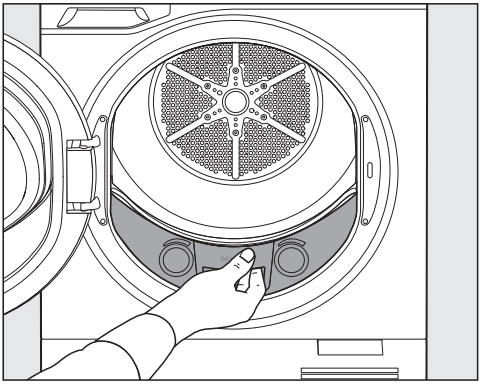

- Umetnite filtar za niti.
- Zatvorite vrata sušilice.

⚠ Oštećenje uzrokovano oštećenim filtrima za niti.
Izmjenjivač topline je začepljen i može nastati šteta.
Redovito kontrolirajte filtar za niti. Zamijenite filtre za niti kada su isti neispravni.

Smetnje uslijed mokrog filtra za niti.
Zbog mokrih filtara za niti može doći do smetnji u radu sušilice.
Pažljivo osušite filtre za niti.

Čišćenje filtra za niti u posudi za kondenzat

Ako nema mlaza za prskanje, filtar za niti u posudi za kondenzat je možda začepljen.

Vađenje posude za kondenzat

⚠ Oštećenje vrata sušilice i posude za kondenzat.
Može doći do oštećenja i ogrebotina.
Prvo zatvorite vrata sušilice, a zatim izvucite posudu za kondenzat.

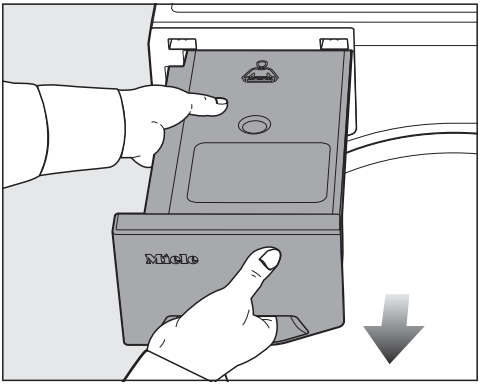

- Za izvlačenje posude za kondenzat, čvrsto ju držite za ručku na maski i u sredini.
- Kako biste spriječili izlijevanje kondenzata, nosite posudu za kondenzat vodoravno.

Čišćenje čepa filtra

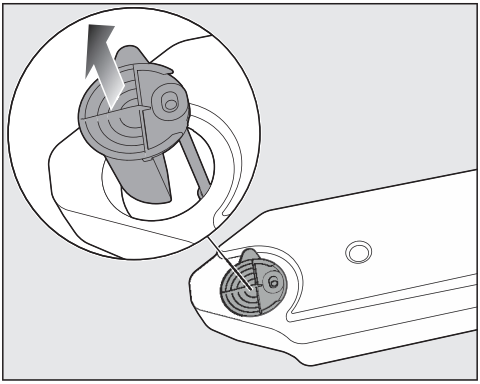

- Prstima primite ispod bočnog ruba pomoći za izlijevanje.
- Izvadite pomoć za izlijevanje.

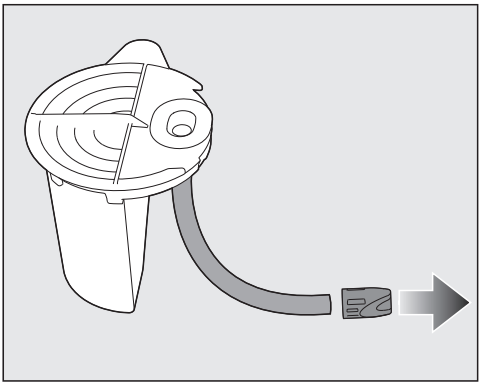

- Čvrsto držite crijevo.

Crijevo se može otpustiti.
Nemojte potezati crijevo.

- Drugom rukom izvucite čep filtra s kraja crijeva.
- Isperite čep mlazom vode, dok ne uklonite niti.
- Očišćeni čep filtra nataknite na završetak crijeva.
- Umetnite pomoćno sredstvo za izlijevanje na pravi način u otvor posude za kondenzat i pustite da crijevo sklizne natrag u posudu za kondenzat.

Zamjena mlaznice za SteamCare

Ako nema mlaza za prskanje, možda je začepljena mlaznica za SteamCare.

Savjet: Mlaznicu za SteamCare (dodatni pribor) morate zamijeniti ako više ne funkcionira besprijekorno. Za zamjenu je potreban specijalan alat, koji je priložen uz novu mlaznicu.

Mlaznica za SteamCare se nalazi na gornjoj lijevoj strani otvora za punjenje.

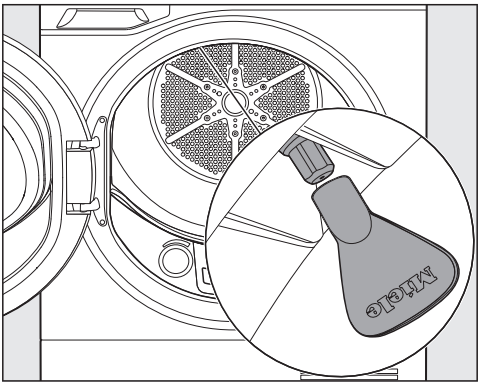

- Nataknite alat na mlaznicu.

⚠ Šteta uzrokovana uporabom pogrešnog alata.
Mogu se oštetiti mlaznica i sušilica.
Upotrebljavajte samo priložen alat i nikakav drugi.

- Kako biste odvrnuli mlaznicu, alat okrećite ulijevo.
- Nataknite novu mlaznicu u alat.
- Kako biste pritegnuli mlaznicu alat čvrsto okrenite udesno.

Sušilica se ne smije koristiti bez mlaznice za SteamCare.
Ispravno funkcioniranje više nije zajamčeno.

Informacije za samostalno uklanjanje grešaka te o Miele rezervnim dijelovima naći ćete na www.miele.com/service.

Kontakt u slučaju smetnji

U slučaju problema koje ne možete sami riješiti obratite se primjerice svojem Miele zastupniku ili Miele servisu.

Miele servisnu službu možete rezervirati online na www.miele.hr/servis.

Podatke o kontaktu Miele servisa naći ćete na zadnjoj stranici ovog dokumenta.

Servisu je potrebna oznaka modela i tvornički broj (fabr./SN/br.). Oba podatka nalaze se na tipskoj naljepnici.

Tipsku naljepnicu možete pronaći kada su vrata Vaše sušilice otvorena:

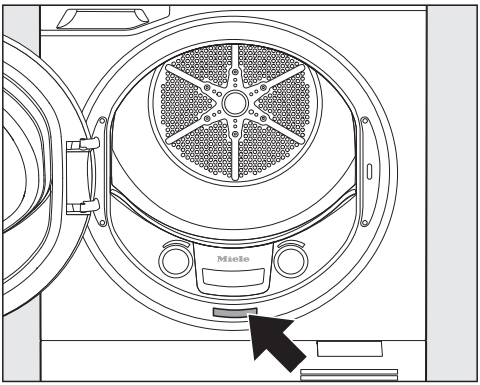

EPREL baza podataka

Informacije o oznaci potrošnje energije i zahtjevima vezanim za ekološki dizajn pronaći u europskoj bazi podataka proizvoda (EPREL). Baza podataka proizvoda dostupna je na https://eprel.ec.europa.eu/. Ovdje će Vas tražiti da unesete oznaku modela.

Oznaku modela pronaći ćete na tipskoj naljepnici.

Jamstvo

Trajanje jamstva je 2 godine.

Ostale informacije naći ćete u priloženim uvjetima jamstva.

Miele trgovina i servis d.o.o.
Buzinski prilaz 32
10 010 Zagreb
Telefon: 01 6689 000
Faks: 01 6689 090
Servis: 01 6689 010
E-mail: info@miele.hr
www.miele.hr

Njemačka
Miele & Cie. KG
Carl-Miele-Straße 29
33332 Gütersloh

Miele

TK 740 H WP

hr-HR

M.-Nr. 13 110 680 / 00 / 002