Miele

Bruks- og monteringsanvisning
Ventilator

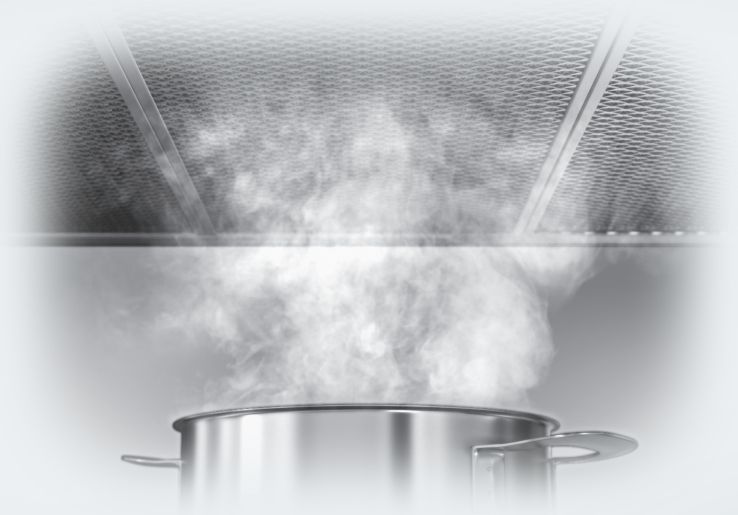

Bruks- og monteringsanvisningen **må** leses før oppstilling – installasjon – igangsetting. Da beskytter du deg mot person- og materiellskade.

no-NO

M.-Nr. 12 263 940

Innhold

Sikkerhetsregler 4

Aktivt miljøvern 13

Oversikt over ventilatoren 14

Funksjonsbeskrivelse 16

Betjening 17
Innkobling av viften 17
Valg av effekttrinn 17
Etterløp 17
Utkobling av viften 17
Inn-/utkobling av kokefeltbelysningen 17
Powermanagement 18
Ut-/innkobling av powermanagement 18
Sikkerhetsutkobling 19

Tips for energisparing 20

Rengjøring og stell 21
Kabinett 21
Spesielle råd for fargebelagt kabinett 21
Fettfiltre 22
Bytte fettfilter 23
Luktfilter 24
Kassering av luktfilter 24
Regenererbart luktfilter 24
Utskiftning av halogenpærer 25

Service 26
Kontakt ved feil 26
Typeskiltets plassering 26
Garanti 26

Installasjon 27
Før installasjon 27
Monteringsmateriell 27
Apparatmål 28
Avstand mellom kokefelt og ventilator (S) 29
Monteringsanbefalinger 30
Fjerning av beskyttelsesfolien 30

Utluftningsrør 42
Tilbakeslagsklaff 42
Kondensvann 42
Lyddemper 43
Elektrotilkobling 44

Tekniske data 45

Denne ventilatoren oppfyller de påbudte sikkerhetskravene. Bruk som ikke er forskriftsmessig, kan imidlertid føre til skader på personer og gjenstander.

Les bruks- og monteringsanvisningen nøye før du tar i bruk ventilatoren. Den gir viktige opplysninger om montering, sikkerhet, bruk og vedlikehold. På denne måten beskytter du deg selv og unngår skader på ventilatoren.

I henhold til internasjonal standard IEC 60335-1 ber Miele uttrykkelig om at kapittelet om installasjon av ventilatoren samt sikkerhetshenvisninger og advarsler må leses nøye og følges.

Miele kan ikke gjøres ansvarlig for skader som skyldes at disse henvisningene ikke blir fulgt.

Ta vare på bruks- og monteringsanvisningen og gi den videre til en eventuell senere eier.

Forskriftsmessig bruk

▶ Denne ventilatoren er bestemt for bruk i husholdningen og husholdningsliknende steder.

▶ Denne ventilatoren skal ikke brukes utendørs.

▶ Ventilatoren skal kun brukes innenfor rammen av hva som er vanlig innen husholdning, til oppsuging og rensing av matos og damp som oppstår ved tilberedning av mat.
Annen bruk er ikke tillatt.

▶ Ventilatoren kan ikke brukes til lufting av oppstillingsrommet i omluftsdrift, når den er plassert over en gasstopp. Forhør deg med en godkjent gassinstallatør.

▶ Personer, som på grunn av sin psykiske eller fysiske tilstand eller på grunn av sin uerfarenhet eller uvitenhet ikke er i stand til å betjene ventilatoren på en sikker måte, må ikke betjene den uten tilsyn.
De får kun bruke ventilatoren uten tilsyn, dersom betjeningen er forklart slik, at de kan bruke ventilatoren på en sikker måte. De må kunne se og forstå mulige farer ved feil betjening.

Barn i husholdningen

▶ Barn under 8 år må holdes vekk fra ventilatoren, med mindre de er under konstant tilsyn.

▶ Barn over 8 år, får bare betjene ventilatoren uten tilsyn, dersom ventilatorens funksjon er forklart slik at de kan betjene den på en sikker måte. Barn må kunne se og forstå mulige farer ved feil betjening.

▶ Barn må ikke rengjøre eller vedlikeholde ventilatoren uten tilsyn.

▶ Hold øye med barn som befinner seg i nærheten av ventilatoren. Ikke la barn leke med ventilatoren.

▶ Lyset i kokefeltbelysningen er veldig sterkt.
Pass spesielt godt på med babyer, at de ikke ser rett på lysene.

▶ Fare for kvelning. Hvis barn leker med forpakningsmaterialer, kan de vikle seg inn i f.eks. folie eller trekke den over hodet og kveles. Hold forpakningsmaterialene vekk fra barn.

Teknisk sikkerhet

▶ Ved ukyndig utført installasjon, vedlikehold eller reparasjoner, kan det oppstå betydelig fare for brukeren, som produsenten ikke er ansvarlig for. Installasjons- og vedlikeholdsarbeider eller reparasjoner skal bare utføres av fagfolk som er autorisert av Miele.

▶ Skader på ventilatoren kan utsette brukeren for fare. Kontroller at ventilatoren ikke har synlige skader. En skadet ventilator må ikke tas i bruk.

▶ Sikkerheten for ventilatorens elektriske anlegg garanteres kun hvis den kobles til et forskriftsmessig installert jordingssystem. Det er meget viktig at denne grunnleggende sikkerhetsforutsetningen er i orden. I tvilstilfelle bør en fagmann kontrollere elektroinstallasjonen.

▶ Midlertidig eller permanent drift på et selvforsynt energiforsyningssystem eller et energiforsyningssystem som ikke er synkronisert med strømforsyningen (som f.eks. øynettverk, backup-systemer), er mulig. Forutsetning for drift er at energiforsyningssystemet overholder retningslinjene i NEK EN 50160 eller tilsvarende.
Funksjon og drift av sikkerhetstiltakene i husinstallasjonen og i dette Miele-produktet må også sikres ved drift av øynettverk, eller ved drift som ikke er synkronisert med strømforsyningen, eventuelt erstattes av likeverdige tiltak i installasjonen. Eksempelvis som beskrevet i den aktuelle publiseringen av NEK EN 5272-2 / VDE-AR-E 2510-2.

▶ Tilkoblingsdataene (frekvens og spenning) på ventilatorens typeskilt må stemme overens med dataene for el-nettet, slik at det ikke oppstår skader på ventilatoren.
Sammenlign tilkoblingsdataene før tilkobling. Spør elektrofagfolk hvis du er i tvil.

▶ Flerveis-stikkontakt eller skjøtekabler gir ikke nødvendig sikkerhet for ventilatoren (brannfare). De må ikke brukes for å koble ventilatoren til el-nettet.

▶ Ventilatoren skal kun brukes når den er montert, slik at sikker funksjon er garantert.

▶ Denne ventilatoren skal ikke brukes på ikke-stasjonære oppstillingssteder (f.eks. skip).

▶ Hvis strømførende deler blir berørt og den elektriske og mekaniske konstruksjonen forandret, utsettes du for fare og det kan oppstå funksjonsfeil på ventilatoren.
Åpne bare kabinettet så mye som angitt for montering og rengjøring. Du må aldri åpne andre deler av kabinettet.

▶ Ved installasjons- og vedlikeholdsarbeider samt reparasjoner, må ventilatoren kobles fra el-nettet. Ventilatoren er kun koblet fra el-nettet, når

- sikringene i elektroinstallasjonen er koblet ut, eller
- skrusikringene i elektroinstallasjonen er skrudd helt ut, eller
- støpselet (hvis ventilatoren har støpsel) er trukket ut av stikkontakten. Ikke dra i ledningen, men ta tak i støpselet for å trekke det ut.

Bruk av ventilatoren samtidig med et ildsted som er avhengig av romluften

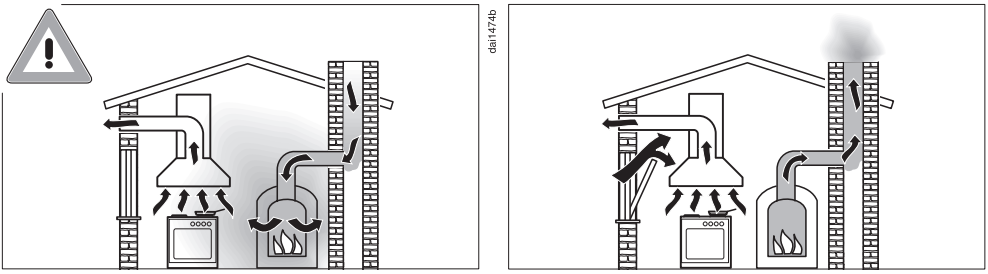

⚠ Fare for forgiftning pga. forbrenningsgasser!
Det må utvises stor forsiktighet når ventilatoren er i bruk samtidig med et ildsted, som er avhengig av luften i det samme rommet eller samme ventilasjonsforbindelse.
Romluftavhengige ildsteder tar luften de trenger til forbrenningen fra oppstillingsrommet, og avgassene føres ut i friluft via et avgassanlegg (f.eks. pipe). Dette kan f.eks. være gass-, olje-, ved eller kulldrevet varmeapparat, gjennomstrømningsovn, varmtvannsbereder, kokefelt eller stekeovner.

Ventilatoren tar luft fra kjøkkenet og tilstøtende rom. Dette gjelder for følgende funksjoner:
- utluftningsdrift
- utluftningsdrift med ekstern vifte utenfor rommet.

Uten tilstrekkelig lufttilførsel oppstår det et undertrykk. Ildstedet får da for lite lufttilførsel. Dette forhindrer forbrenningen.
Giftige forbrenningsgasser kan komme ut fra pipen eller avtrekkssjakten og inn i rommene i huset.
Livsfare!

For å oppnå trygg drift når ventilatoren brukes samtidig med et ildsted som er avhengig av luften i det samme rommet eller samme ventilasjonsforbindelse, må det være et undertrykk på maksimum 4 Pa (0,04 mbar). Da unngås tilbakesuging av avgasser fra ildstedet.

Dette kan oppnås hvis det kan strømme nødvendig luft til forbrenningen gjennom åpninger som ikke kan stenges, f.eks. dører, vinduer. Det er viktig at arealet for tilstrømningsåpningen er stort nok. En veggjennomføring for luftinntak/avtrekk alene sikrer vanligvis ikke tilstrekkelig lufttilførsel.

Ta alltid hensyn til boligens samlede ventilasjonsforhold ved vurderingen. Be om råd hos det lokale brannvesenet eller hos feieren.

Hvis ventilatoren brukes med omluftsdrift, og luften føres tilbake til kjøkkenet, er samtidig drift av et ildsted som er avhengig av romluften ufarlig.

Forskriftsmessig bruk

▶ Det er brannfare ved åpen flamme.
Du må aldri lage mat med åpen flamme under ventilatoren. Derfor er det f.eks. forbudt å flambere og grille med åpen flamme. Når ventilatoren er i bruk, trekkes flammene inn i filteret. Avleiret fett kan antenne.

▶ Kraftig varmepåvirkning ved matlaging på en gasstopp kan skade ventilatoren.

- Ikke la et gassbluss brenne uten at det er satt på kokekar. Skru også av gassblusset, selv om du bare skal ta kokekaret vekk en kort stund.
- Velg kokekar som tilsvarer størrelsen på gassblusset.
- Reguler flammen, slik at den ikke brenner utenfor kokekaret.
- Unngå overdreven oppvarming av kokekaret (f.eks. når du bruker wok).

▶ Kondensvann kan føre til korrosjonsskader på ventilatoren.
Slå alltid på ventilatoren når du bruker en kokesone, slik at det ikke kan samle seg kondensvann.

▶ Overopphetet olje og fett kan selvantennes og sette fyr på ventilatoren.
Hold øye med gryter, panner og frityrapparater når du bruker olje og fett. Også grilling på elektrisk grill må skje under stadig tilsyn.

▶ Fett- og smussavleiringer påvirker ventilatorens funksjon.
Bruk aldri ventilatoren uten fettfiltre, for å sikre at matosen blir skikkelig renset.

▶ Vær oppmerksom på at ventilatoren kan blir svært varm når du lager mat, pga. varmen som stiger opp.
Ikke berør kabinettet og fettfiltrene før ventilatoren er avkjølt.

▶ Ventilatoren egner seg ikke som oppbevaringsplass.

Forskriftsmessig installasjon

▶ Sjekk informasjonen fra produsenten av platetoppen for å finne ut om den kan brukes i kombinasjon med en ventilator.

▶ Ventilatoren skal ikke monteres over ildsteder med fast brennstoff.

▶ Dersom avstanden mellom platetoppen og ventilatoren er for liten, kan dette føre til skader på ventilatoren.
Hvis ikke produsenten av platetoppen har oppgitt at det skal være en større avstand mellom platetoppen og underkanten av ventilatoren, skal de avstandene som er oppgitt i kapitlet «Installasjon» overholdes.
Hvis du skal bruke forskjellige platetopper under ventilatoren, med forskjellige sikkerhetsavstander, skal du velge den største avstanden.

▶ For feste av ventilatoren, følg anvisningene i kapittel «Installasjon».

▶ Deler kan ha skarpe kanter og føre til skader.
Bruk hansker i skjærefast materiale ved montering.

▶ Bruk bare rør eller slanger av brannsikkert materiale til utluftningsrøret. Disse kan kjøpes i faghandelen eller i Mieles deleavdeling.

▶ Utluftningen må ikke føres til en røyk- eller avgasspipe som er i drift, eller til en sjakt fra rom med ildsteder.

▶ Følg brannforskriftene hvis utluftningen skal føres til en røyk- eller avgasspipe som ikke er i bruk.

Rengjøring og stell

▶ Det er fare for brann, dersom rengjøringen ikke foretas iht. angivelsene i denne bruksanvisningen.

▶ Dampen fra en damprenser kan trenge inn til strømførende deler og forårsake en kortslutning.
Bruk aldri damprenser til rengjøring av ventilatoren.

Tilbehør og reservedeler

▶ Bruk bare originalt tilbehør fra Miele. Hvis andre deler monteres, tapes krav i forbindelse med garanti og/eller produktansvar.

▶ Defekte deler må bare skiftes ut med originale Miele-reservedeler. Bare for disse delene kan vi garantere at de sikkerhetskravene vi stiller til våre produkter blir oppfylt.

▶ Miele gir opp til 15 år, men minst 10 år leveringsgaranti for viktige reservedeler etter endt produksjon av din ventilator.

Retur og gjenvinning av emballasjen

Emballasjen benyttes til håndtering og beskytter produktet mot transportskader. Emballasjematerialene er valgt med sikte på miljøvennlighet og avfallsbehandling og kan derfor generelt gjenvinnes.

Gjenvinning av emballasjen til materialkretsløpet medfører besparelser av råstoffer. Benytt deg av materialspesifikke gjenvinningsstasjoner og returmuligheter. Miele-forhandleren tar transportemballasjen i retur.

Retur og gjenvinning av det gamle produktet

Elektriske og elektroniske produkter inneholder ofte verdifulle materialer. De inneholder imidlertid også skadelige stoffer, blandinger og komponenter, som har vært nødvendige for produktets funksjon og sikkerhet. I restavfallet eller ved feil behandling kan disse stoffene være helseskadelige og skade miljøet. Kast derfor aldri produktene som restavfall.

Benytt i stedet de offentlige returpunktene for innlevering og gjenvinning av slike produkter. Produktene kan leveres gratis til kommunale gjenvinningsstasjoner, forhandlere av tilsvarende produkter eller til Miele. For mer informasjon, se www.miele.no. Du er selv juridisk ansvarlig for å slette personlige data som måtte befinne seg i de gamle produktene. Du er rettslig forpliktet til å ta ut gamle batterier, akkumulatorer og lamper som ikke sitter fast i produktet, og som kan tas ut uten at de blir ødelagt. Ta dem med til et egnet returpunkt, der de kan leveres gratis. Sørg for at produktet oppbevares utilgjengelig for barn til det kjøres bort.

Oversikt over ventilatoren

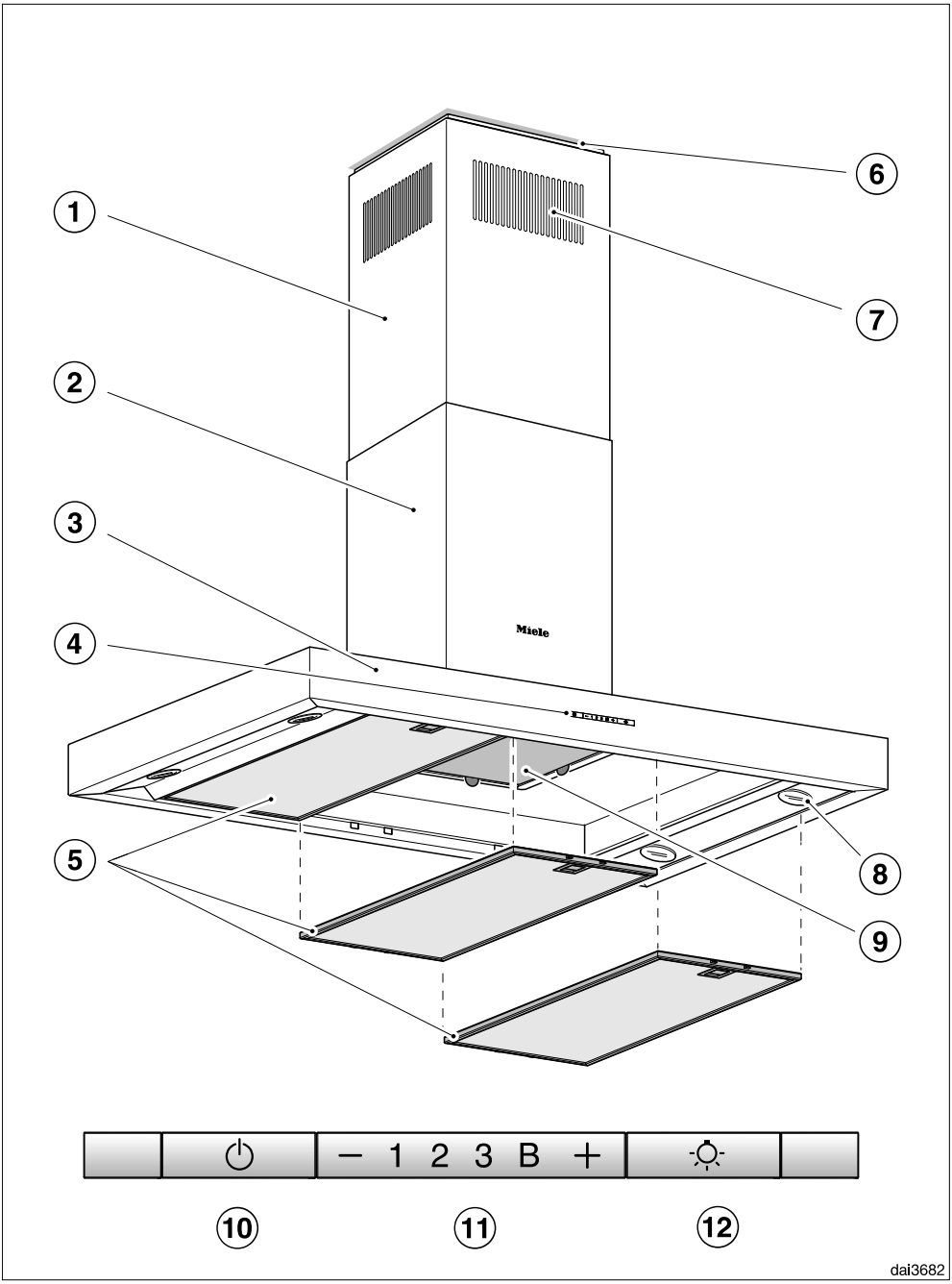

Oversikt over ventilatoren

① Teleskop

② Kamin

③ Dampskjerm

④ Betjeningselementer

⑤ Fettfiltre

⑥ Avstandsramme
Avstandsrammen gir en «skyggefuge» mellom utluftningskanalen og taket.
Ventilatoren kan monteres med eller uten avstandsramme.

⑦ Luftutgang ved omluftsdrift
Kun ved omluftsdrift

⑧ Kokefeltbelysning

⑨ Luktfilter
Engangs eller regenererbart luktfilter
Ekstrautstyr for omluftsdrift

⑩ Tast for å slå av og på viften

⑪ Taster for innstilling av vifteeffekten

⑫ Tast for inn- og utkobling av kokefeltbelysningen

Avhengig av ventilatorens utførelse, kan følgende funksjoner brukes:

Utluftningsdrift

da0494a

Luften som suges inn blir renset av fettfiltrene og ført ut.

Omluftsdrift

(kun med ombyggingssett og luktfilter som ekstrautstyr, se «Tekniske data»).

da0494b

Luften som suges inn blir renset gjennom fettfiltrene og i tillegg gjennom et luktfilter. Luften føres så tilbake til kjøkkenet igjen.

Innkobling av viften

Slå på viften med en gang du begynner å lage mat. Dermed blir matos fanget opp helt fra begynnelsen.

■ Trykk på/av-tasten ⏻.

Viften kobles inn med trinn **2**. Symbolet ⏻ og **2** lyser.

Valg av effekttrinn

For lett til kraftig matos og lukt, kan du velge mellom effekttrinnene **1** til **3**.

For forbigående sterk damp- og luktutvikling, f.eks. ved bruning, kan du bruke effekttrinn **B** som Boostertrinn.

■ Velg ønsket effekttrinn ved å trykke på tasten «—» eller «+».

Utkobling av Boostertrinn

Dersom Powermanagement er aktivert (forhåndsinnstilt), kobler viften seg automatisk tilbake på trinn **3** etter 5 minutter.

Etterløp

■ La viften gå noen minutter etter at matlagingen er ferdig.

Da renses kjøkkenluften for gjenværende matos og lukt.

Man unngår ubehagelig lukt fra rester i ventilatoren.

Utkobling av viften

■ Slå av viften med på/av-tasten ⏻.

Symbolet ⏻ slukker.

Inn-/utkobling av kokefeltbelysningen

Kokefeltbelysningen kan slås på og av uavhengig av viften.

■ Trykk på belysningstasten ☼.

Når belysningen er koblet inn, lyser symbolet ☼.

Powermanagement

Ventilatoren har et Powermanagement-system. Med powermanagement-systemet kan du spare energi. Det sørger for at viften kobles automatisk ned og belysningen slås av.

- Dersom boostertrinnet er valgt, kobles viften automatisk tilbake til trinn 3 etter 5 minutter,
- fra viftetrinnene 3, 2 eller 1 kobles det automatisk ned ett trinn etter 2 timer, og deretter kobles viften ut i 30-minutters-skritt.
- Den innstilte kokefeltbelysningen kobles automatisk ut etter 12 timer.

Du kan deaktivere Powermanagement. Vær oppmerksom på at deaktivering kan føre til høyere strømforbruk.

Ut-/innkobling av powermanagement

Du kan deaktivere powermanagement. Vær imidlertid oppmerksom på at det kan føre til økt energiforbruk.

■ Da må viften og kokefeltbelysningen være utkoblet.

■ Hold tastene «—» og «+» inne samtidig i ca. 10 sekunder, til **1** lyser.

■ Trykk deretter følgende taster etter hverandre:

- belysningstasten ☼,
- tasten «—» og igjen
- belysningstasten ☼.

Hvis powermanagement er innkoblet, lyser indikatorene **1** og **B** konstant. Hvis den er utkoblet, blinker indikatorene **1** og **B**.

■ Trykk tasten «—» for å koble ut powermanagement.

Indikatorene **1** og **B** blinker.

■ Trykk tasten «+» for innkobling.

Indikatorene **1** og **B** lyser konstant.

■ Bekreft prosessen med på/av tasten ⏻.

Alle kontrollampene slukker.

Hvis du ikke bekrefter i løpet av 4 minutter, beholdes den gamle innstillingen.

Sikkerhetsutkobling

Dersom Powermanagement er deaktivert, slår ventilatoren seg av automatisk etter 12 timer (både vifte og kokefeltbelysning).

- Trykk på/av-tasten ⏻ eller belysningstasten ☼ for å slå på igjen.

Tips for energisparing

Denne ventilatoren arbeider svært effektivt og energibesparende. Følgende tiltak kan hjelpe deg med å redusere energiforbruket ytterligere:

- Sørg for god ventilasjon av kjøkkenet under matlagingen. Hvis det ikke tilføres tilstrekkelig med luft, vil ikke ventilatorer med utluftningsdrift arbeide effektivt, og driftsstøyen vil øke.
- Bruk helst et lavt effekttrinn på platetoppen. Lite matos betyr lavt effekttrinn på ventilatoren, og dermed lavere energiforbruk.
- Kontroller det valgte effekttrinnet på ventilatoren. Som regel er et lavt effekttrinn tilstrekkelig. Bruk boostertrinnet kun når det er nødvendig.
- Koble inn et høyt effekttrinn i god tid ved sterk matos. Det er mer energieffektivt enn å la ventilatoren gå lenge for å forsøke å rense kjøkkenluften for matos som allerede har spredt seg i rommet.
- Husk å slå av ventilatoren igjen etter matlagingen.
- Rengjør eller skift filtre regelmessig. Filtre som er veldig skitne forringer effekten, øker brannfaren og er uhygienisk.

⚠ Koble ventilatoren fra el-nettet før stell og vedlikehold (se kapittel «Sikkerhetsregler»).

Kabinett

Generelt

Overflatene og betjeningselementene kan bli skadet av uegnede rengjøringsmidler.
Ikke bruk rengjøringsmidler som inneholder soda, syre, klorid eller løsemidler.
Ikke bruk skurende rengjørings-midler, som f.eks. skurepulver, skure-melk, skurende svamper, som f.eks. gryteskrubber eller brukte svamper, som fortsatt inneholder rester av skuremidler

⚠ Fuktighet i ventilatoren kan føre til skader.
Pass på at ingen fuktighet trenger inn i ventilatoren.

- Alle overflater og betjeningselementer skal kun rengjøres med en lett fuktig svampklut, oppvaskmiddel og varmt vann.
- Tørk deretter overflatene med en myk klut.

Spesielle henvisninger for rustfrie stålflater

Henvisningene gjelder ikke for betjeningstastene.

Utover de generelle henvisningene er et ikke skurende rengjøringsmiddel for rustfritt stål egnet for rengjøring av rust-frie stålflater.

For å forhindre at flatene blir fort skitne igjen, anbefales behandling med et pleiemiddel for rustfritt stål (fås kjøpt hos Miele).

Spesielle råd for fargebelagt kabinett

(spesialutførelse)

Rengjøringen forårsaker fine riper på overflaten, som kan være synlige avhengig av belysningen.

Spesielle henvisninger for betjeningselementer

Dersom flekker og søl får virke lenge, kan betjeningselementene bli misfarget eller forandret.
Fjern flekker og søl omgående.

Ved rengjøring med rengjøringsmiddel for rustfritt stål, kan overflatene til betjeningselementene bli skadet.
Ikke bruk rengjøringsmidler for rustfritt stål på betjeningselementene.

Fettfiltre

⚠ Brannfare
Et fettfilter fullt av fett er brannfarlig.
Rengjør fettfiltrene med jevne mellomrom.

De gjenbrukbare metallfettfiltrene i ventilatoren opptar de faste bestanddelene i matosen (fett, støv osv.) og forhindrer at ventilatoren blir skitten.

Fettfiltrene må rengjøres med jevne mellomrom.

Veldig skitne fettfiltre reduserer oppsugningsevnen og fører til at både ventilatoren og kjøkkenet blir svært skittent.

Rengjøringsintervall

Oppsamlet fett blir hardt over tid og gjør rengjøringen vanskelig. Derfor anbefales det å rengjøre fettfiltrene hver 3. til 4. uke.

Uttak av fettfilteret

⚠ Filteret kan falle ned ved håndtering.
Det kan føre til skader på filteret og platetoppen.
Hold filteret godt fast.

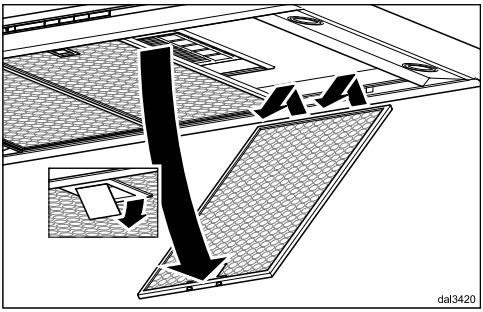

- Åpne låsen til fettfilteret, senk det ca. 45° nedover, hekt det av bak og ta det ut.

Rengjøring av fettfiltrene for hånd

- Rengjør fettfiltrene med oppvaskbørste og varmt vann tilsatt et mildt håndoppvaskmiddel. Ikke bruk konsentrert håndoppvaskmiddel.

Uegnede rengjøringsmidler

Uegnede rengjøringsmidler kan ved regelmessig bruk føre til skader på filterflatene.
Følgende rengjøringsmidler skal ikke brukes:

- kalkløsende rengjøringsmidler,
- skurepulver eller skuremelk
- aggressive universalrengjøringsmidler og fettløsende spray
- stekeovnsspray

Rengjøring av fettfiltrene i oppvaskmaskinen

- Sett fettfiltrene helst loddrett eller på skrå i underkurven. Pass på at spylearmene kan bevege seg fritt.
- Bruk et oppvaskmiddel for husholdningsoppvaskmaskin.
- Velg et program med en temperatur på min. 50 °C og maks. 65 °C.

Ved rengjøring av fettfiltrene i oppvaskmaskinen, kan de innvendige filterflatene få varige misfarginger, avhengig av hvilket oppvaskmiddel du bruker. Dette har imidlertid ingen innflytelse på fettfiltrenes funksjon.

Etter rengjøringen

- Legg fettfiltrene til tørk på et absorberende underlag etter rengjøringen.
- Mens fettfiltrene er tatt ut, kan du rengjøre alle tilgjengelige deler av ventilatoren for avleiret fett. Da forebygges brannfare.
- Sett fettfiltrene inn igjen. Påse at låsen peker utover når fettfilteret settes inn.

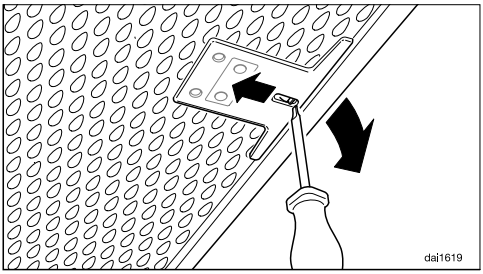

- Dersom fettfiltrene er blitt satt inn feil vei, sett inn en skrutrekker i utsparingen og åpne låsen.

Bytte fettfilter

Det kan oppstå slitasje på filterflatene ved regelmessig bruk og rengjøring.

Bytt fettfilter dersom du oppdager skader.

Fettfilter kan bestilles via Mieles serviceavdeling (se på slutten av denne bruksanvisningen) og hos din Miele-forhandler.

Luktfilter

Ved omluftsdrift må det i tillegg til fettfiltrene settes inn ett luktfilter. Dette binder luktstoffene som oppstår under matlagingen.

Luktfilteret settes inn i dampskjermen over fettfiltrene.

Innsetting/utskiftning av luktfilter

- Ta ut fettfiltrene før montering eller utskiftning av luktfilteret.
- Ta luktfilteret ut av pakken.

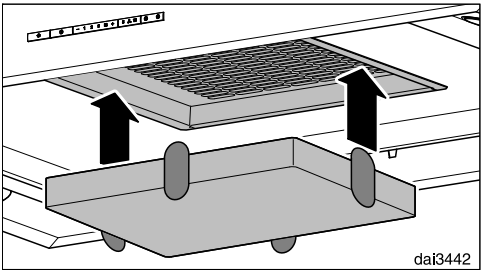

- Trykk luktfilteret inn i rammen.
- Sett fettfiltrene inn igjen.

Intervall for skifte av luktfilter

- Skift alltid luktfilter når luktstoffene ikke lenger blir bundet tilstrekkelig. Det bør senest skiftes ut hver 6. måned.

Kassering av luktfilter

- Det brukte luktfilteret kastes som husholdningsavfall.

Regenererbart luktfilter

Til denne ventilatoren finnes det et regenererbart luktfilter. Gjennom regenerering i stekeovnen kan det brukes flere ganger.

- For bruk, se tilhørende bruksanvisning.

Luktfilter kan bestilles i Mieles nettbutikk. Det kan også kjøpes hos Mieles serviceavdeling (se i slutten av denne bruksanvisningen) og hos din Miele-forhandler.

Typebetegnelsen finner du i kapittelet Tekniske data.

Utskiftning av halogenpærer

Bruk kun de angitte lyspærene.
Andre lyspærer, f.eks. halogenpærer, kan føre til skader pga. den høye varmeutviklingen.

Lyspærene skal erstattes med pærer av samme type:

Produsent ..... EGLO
Lyspæretype..... GU10
Typebetegnelse ..... 11427 eller 12981
Effekt ..... 3 W
ILCOS D Code..... DR-3-H-GU10-50/56

Alternativt kan også følgende lyspærer brukes:

Produsent ..... EGLO
Lyspæretype..... GU10
Typebetegnelse 11511
Effekt ..... 5 W
ILCOS D Code..... DR-5-H-GU10-50/54

Disse lyspærene gir forskjellig lys. Bruk kun like pærer i ventilatoren.

Pærene kan kjøpes hos Mieles deleavdeling eller hos forhandleren.

- Koble ut viften og belysningen.

⚠ Lyspærene kan bli veldig varme under bruk.
Vent noen minutter før du skifter dem ut.

- Koble ventilatoren fra el-nettet (se kapittel «Sikkerhetsregler»).

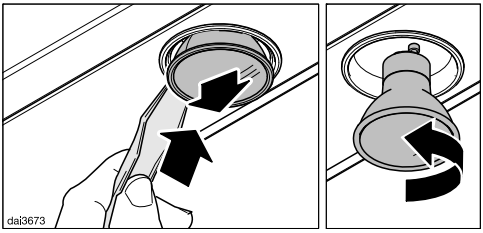

- Skyv vedlagte spak inn mellom lyspæren og holderen.

Lyspæren blir presset nedover.

- Ta tak i pæren, drei til venstre og trekk den ut.
- Drei den nye pæren inn i sokkelen og trykk den oppover. Følg henvisningene fra produsenten.

Kontakt ved feil

Hvis det oppstår feil som du ikke kan rette på selv, kontakt en Miele-forhandler eller Mieles serviceavdeling.

Mieles serviceavdeling kan du kontakte online på www.miele.no/husholdning/service.

Kontaktdataene til Mieles serviceavdeling finner du på slutten av dette dokumentet.

Serviceavdelingen trenger modellbetegnelse og fabrikasjonsnummer (Fabr./SN/Nr.). Begge opplysningene finner du på typeskiltet.

Typeskiltets plassering

Typeskiltet kan ses etter at fettfiltrene er tatt ut.

Garanti

Garantitiden er 2 år.

Nærmere opplysninger finner du i de vedlagte garantibetingelsene.

Før installasjon

⚠ Les all informasjon i dette kapittelet og i kapittelet «Sikkerhetsregler og advarsler» før installasjon.

Monteringsmateriell

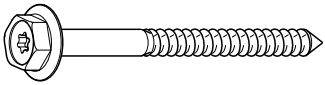
08162250

4 skruer 7 x 110 mm og

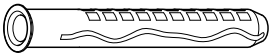
08162240

4 plugger 10 x 80 mm
for å feste ventilatoren i taket.

Pluggene har europeisk teknisk tillatelse for bruk i betongtak.
Bruk kun pluggene i kombinasjon med de vedlagte skruene 7 x 110 mm. Bruk passende festemidler for andre veggkonstruksjoner. Pass på at taket har tilstrekkelig bæreevne.

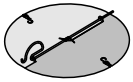
08169470

1 tilbakeslagsklaff
for innbygging i motorenhetens utblåsningsstuss (ikke for omluftsdrift) Avhengig av produktutførelse er tilbakeslagsklaffen allerede montert.

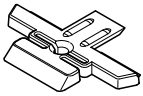
08571140

4 teleskopholdere
for justering og festing av teleskopet.

06462181

4 skruer M4 x 8,5 mm
for å feste teleskopholderen.

08095672

14 skruer M4 x 8 mm
for å feste avstandsrammen og ventilatoren til bærerammen.

07602740

1 skrue M4 x 16 mm
for festing av utluftningskanalen.

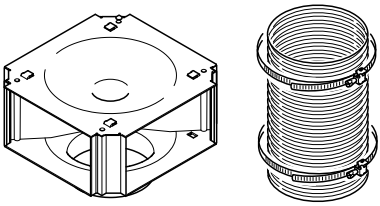
dai3149

Ombyggingssett for omluftsdrift DUI 32
(følger ikke med ved levering, ekstrautstyr). Ombyggingssettet inneholder styrestuss, alu-slange og slangeklemmer.

Behold følgende deler:

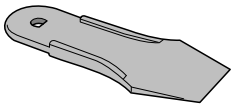
00033716

1 spak
for skifting av lyspære.

Apparatmål

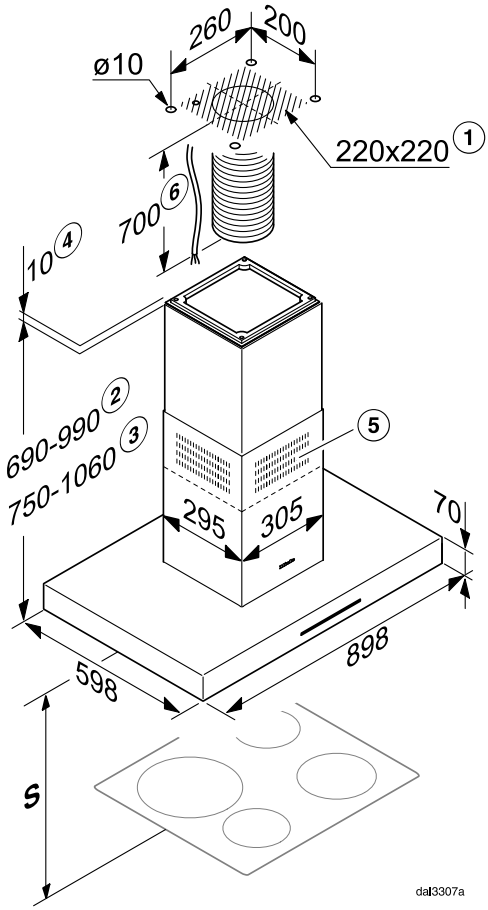

① Installasjonsområde: Gjennomføring for utluftningsrøret og nettkabelen. Ved omluftsdrift er det kun nødvendig med nettkabel.

② Mulig apparathøyde ved utluftningsdrift

③ Mulig apparathøyde ved omluftsdrift

④ Monteringsalternativ med avstandsramme

⑤ Luftutgang ved omluft montert oppover

⑥ Fra tilkoblingen i taket til tilkoblingen på ventilatoren skal det gjøres klar en nettkabel, og ved utluftningsdrift, et fleksibelt utluftningsrør.

Utluftningsstuss ∅150 mm

Avstand mellom kokefelt og ventilator (S)

Ved valg av avstand mellom kokefeltet og ventilatorens underkant, ta hensyn til opplysningene fra produsenten av kokefeltet.
Hvis ikke produsenten av kokefeltet har oppgitt en større sikkerhetsavstand, skal følgende sikkerhetsavstander minst overholdes:
Se også kapittel «Sikkerhetsregler».

Kokefelt	Avstand S minimum
Elektrisk kokefelt	450 mm
Elektrisk grill, frityrapparat (elektrisk)	650 mm
Gasstopp med flere bluss ≤ 12,6 kW total effekt, ingen av blussene > 4,5 kW	650 mm
Gasstopp med flere bluss > 12,6 kW og ≤ 21,6 kW total effekt, ingen av blussene > 4,8 kW.	760 mm
Gasstopp med flere bluss > 21,6 kW total effekt, eller ett av blussene > 4,8 kW.	ikke mulig
Gasstopp med ett bluss ≤ 6 kW effekt	650 mm
Gasstopp med ett bluss > 6 kW og ≤ 8,1 kW effekt	760 mm
Gasstopp med ett bluss > 8,1 kW effekt	ikke mulig

Monteringsanbefalinger

- For å gjøre det enkelt å arbeide under ventilatoren, anbefales en avstand på min. 650 mm også over elektriske kokefelt.
- Ta også hensyn til brukerens høyde når du avgjør hvor høyt ventilatoren skal monteres. Det må være mulig å arbeide fritt ved kokefeltet, og ventilatoren må kunne betjenes optimalt.
- Vær oppmerksom på at dampen suges dårligere opp, jo høyere avstand det er til ventilatoren.
- For at matosen skal tas opp optimalt, er det viktig at ventilatoren monteres midt over platetoppen, og ikke forskjøvet til siden eller bakover.
- Platetoppen bør helst være smalere enn ventilatoren, maksimalt like bred.
- Monteringsstedet må være lett tilgjengelig. Også for ev. senere service, må man kunne komme enkelt til og kunne demontere ventilatoren uten problemer. Vær spesielt oppmerksom på dette ved plassering av skap, hyller, tak- og dekorelementer rundt ventilatoren.

Fjerning av beskyttelsesfolien

For å beskytte mot transportskader, er kabinettdelene belagt med en beskyttelsesfolie.

■ Fjern beskyttelsesfolien før montering av disse delene. Den kan tas av uten hjelpemidler.

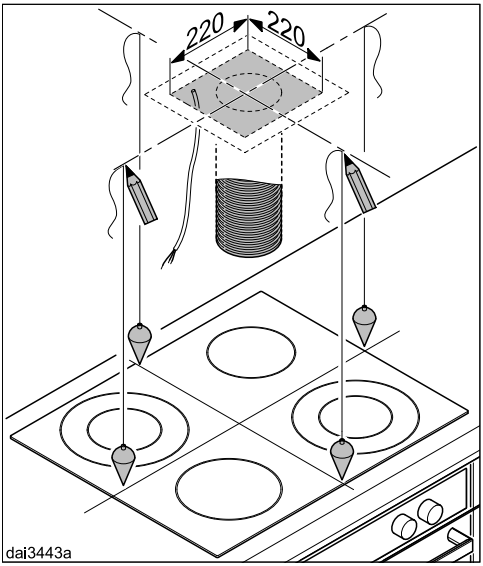

■ Tegn to midtlinjer i taket.

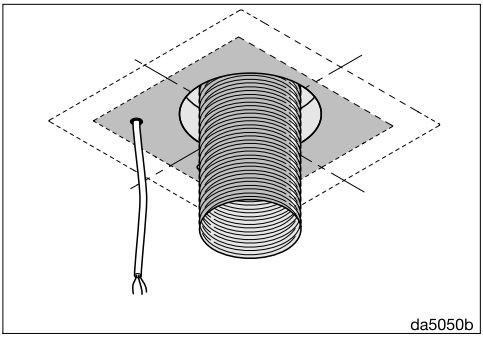

■ Ved utluftningsdrift:

- Legg et utluftningsrør i taket og før det fra taket i det merkede området. Fra taket til utluftningstilkoblingen til ventilatoren trenger du et utluftningsrør med en lengde på ca. 700 mm.
- Fest utblåsningsstussen på utluftningsrøret, f.eks. et fleksibelt utluftningsrør, med en slangeklemme (ekstrautstyr).

■ Legg nettkabelen og før den ut fra taket i det merkede området. Fra taket til ventilatorens nettilkobling, trenger du en lengde på ca. 700 mm.

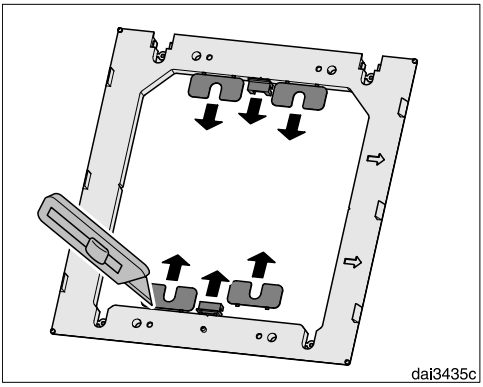

■ Løsne de fire justeringsstrimlene og de to små dekslene fra den vedlagte avstandsrammen med en kniv.

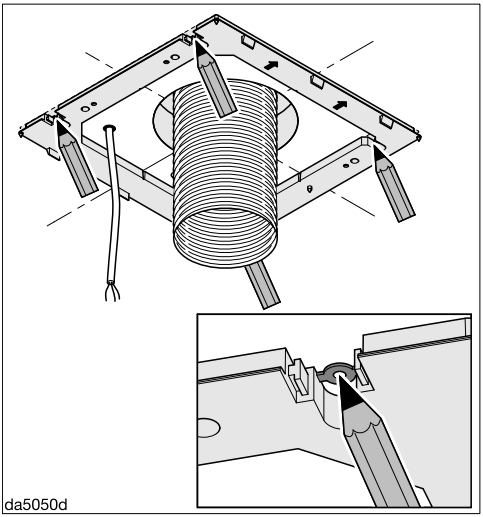

■ Bruk avstandsrammen som boresjablon. Legg den inntil taket, pilene skal peke fremover. Juster den til midtlinjen ved hjelp av hakkene og marker borehullene.

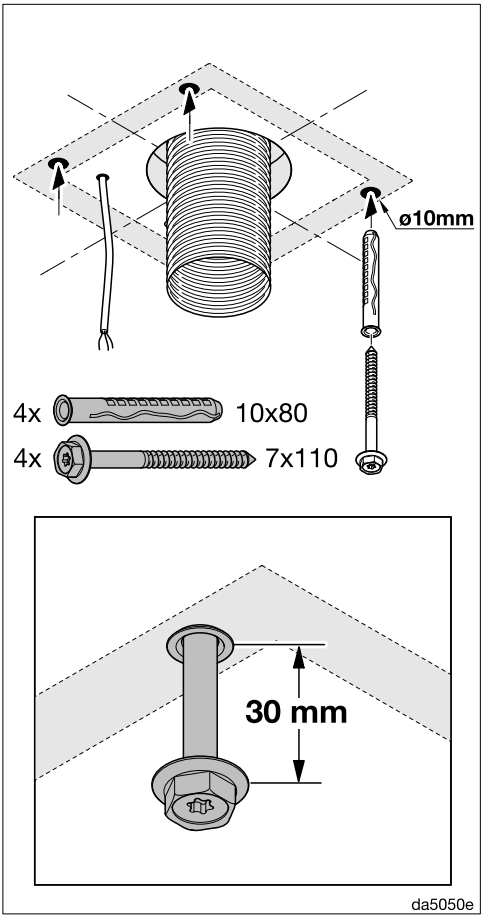

■ Lag fire borehull for de vedlagte pluggene ∅ 10 mm, ca. 115 mm dype.

■ Stikk de fire pluggene inn i hullene og skru inn de fire skruene. La dem stikke ca. 30 mm ut.

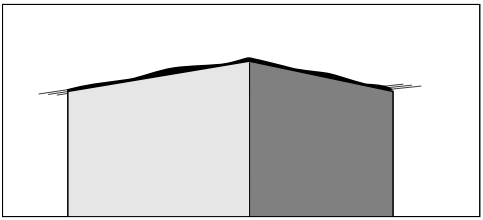

dal3152

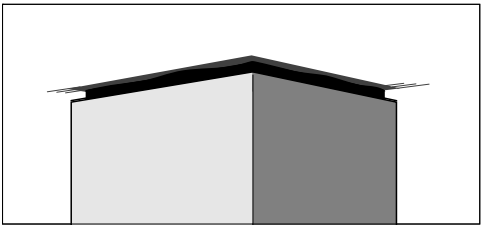

Mellom utluftningskanalen og taket kan det monteres en **avstandsramme**. Den kan brukes, hvis det av optiske grunner er ønskelig med en avstand mellom taket og utluftningskanalen (skyggefuge). Dette kan f.eks. være nødvendig, dersom taket ikke er vannrett eller det er ujevnt. Ventilatoren justeres loddrett med de vedlagte justeringsstrimlene. Optiske uregelmessigheter mellom utluftningskanalen og taket skjules av skyggefugen.

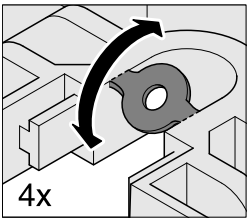

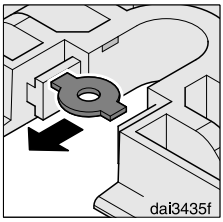

- Hvis du vil montere ventilatoren med avstandsrammen, løsne de fire innsatsene fra festehullene.

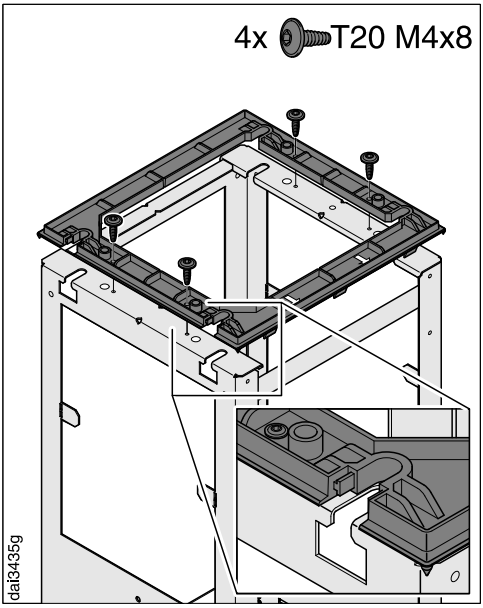

- Monter avstandsrammen på bærerammen.

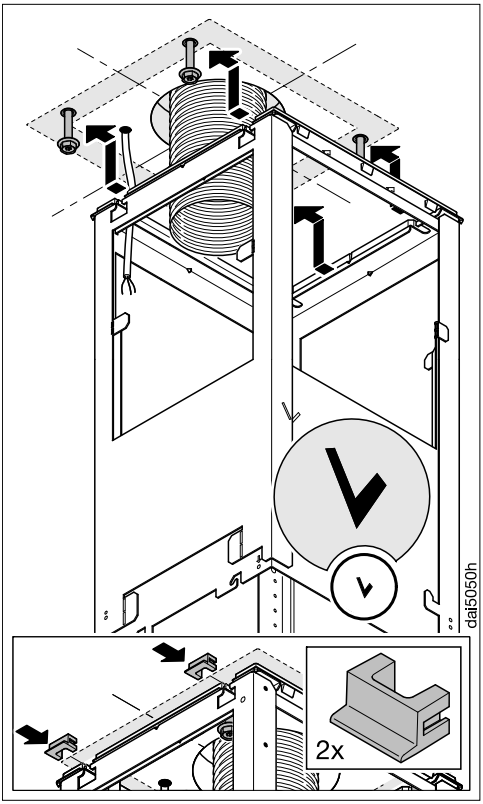

- Heng bærerammen på de fire skruene. Forsiden av bærerammen er merket med en «V».
- Ved bruk av avstandsrammen, sett de to små dekslene i festeåpningene.

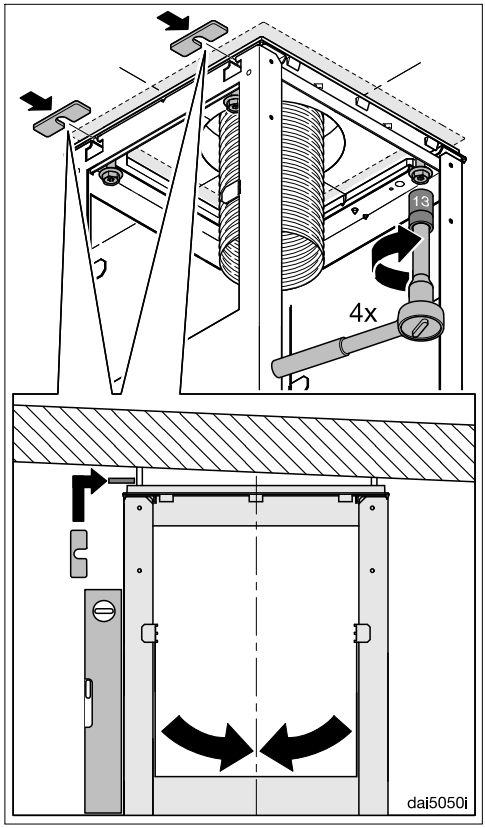

- Juster bærerammen til midtlinjen og skru den fast.
  For å justere ventilatoren loddrett, kan justeringsstrimlene, som til å begynne med ble løsnet fra avstandsrammen, legges under.

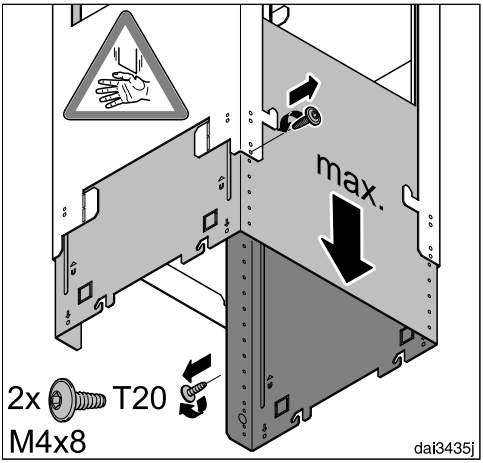

- Hold bærerammen fast på underside, skru ut de to festeskruene og trekk bærerammen fra hverandre til maksimal lengde.
- Skru skruene inn igjen.

Ved omluftsdrift (UL), monteres styrestussen for ombyggingssettet DUI 32 (ekstrautstyr):

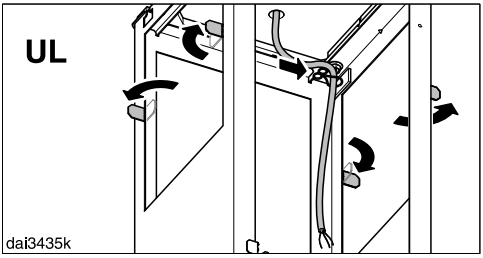

- Bøy de fire festebrakettene på bærerammen utover.
- Legg nettkabelen på innsiden av bærerammen.

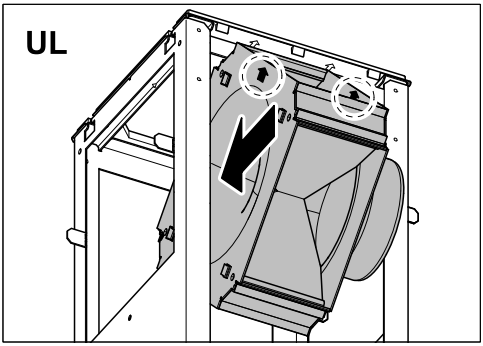

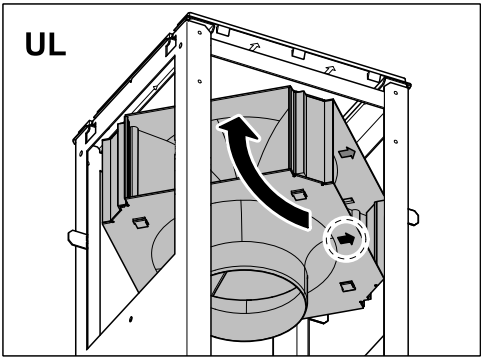

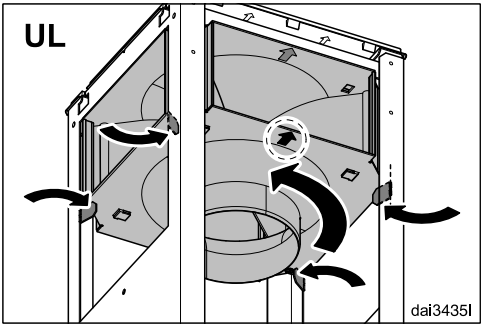

- Sett styrestussen inn som vist. Følg markeringene på forsiden.
- Bøy festebrakettene tilbake igjen og ca. 45° innover, slik at styrestussen holdes på plass.

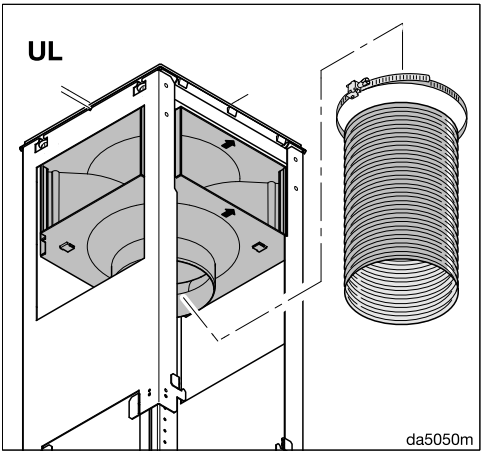

- Fest utblåsningsstussen på røret med slangeklemmen.
- Fest røret med slangeklemmen på styrestussen.
- Kontroller at røret sitter skikkelig.

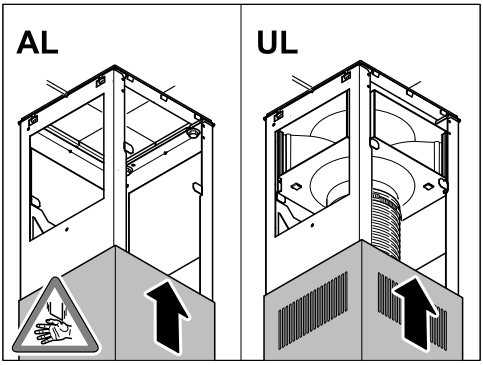

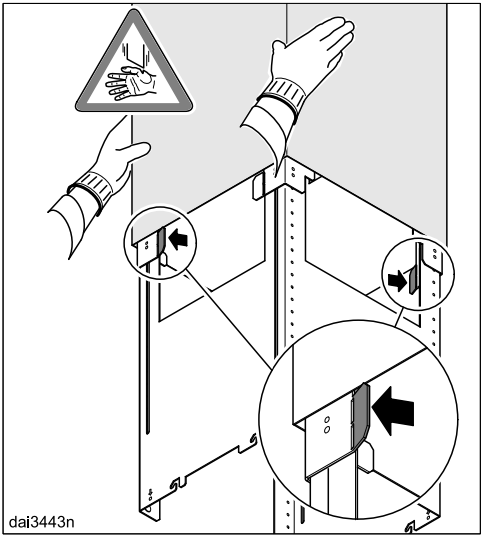

- Skyv teleskopet på bærerammen:
  - Ved utluftningsdrift (AL, EXT) med utblåsningsgitteret nedover,
  - Ved omluftsdrift (UL) med utblåsningsgitteret oppover.
- Bøy ut de to festebrakettene, slik at teleskopet ikke sklir ned igjen.

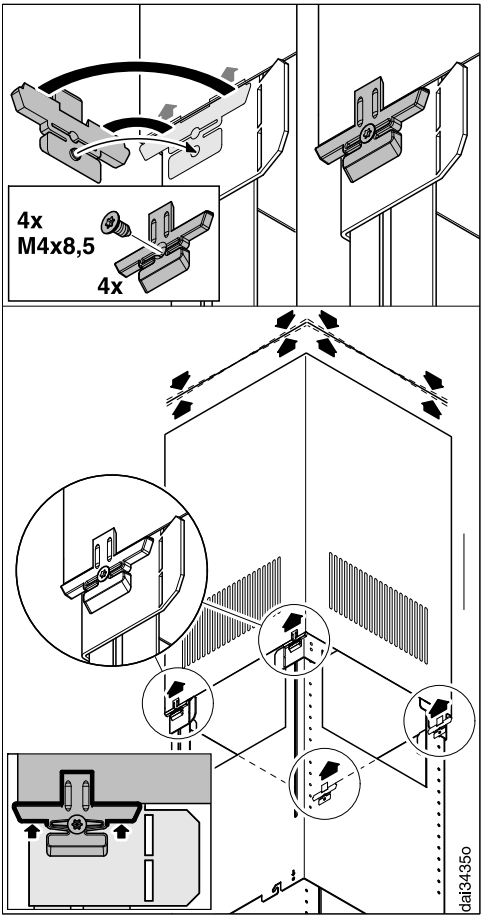

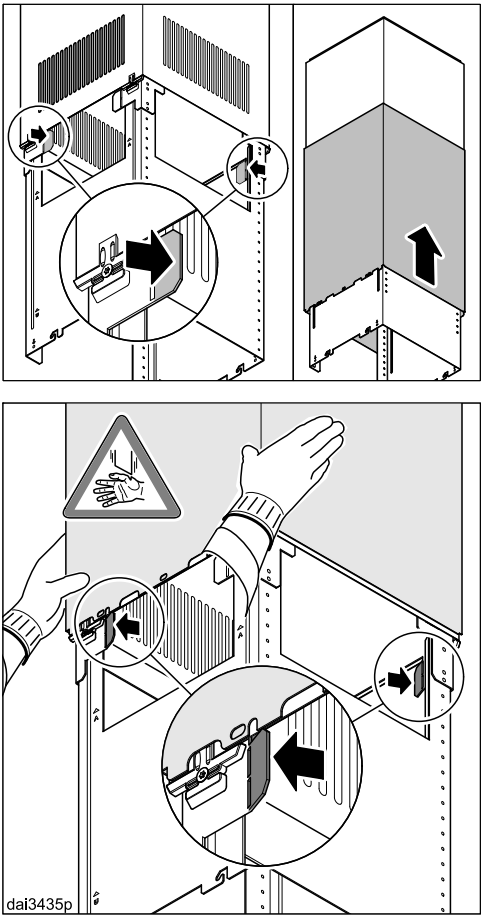

- Sett inn de fire teleskopholderne. Når festeskruene skrus til, spriker teleskopholderne fra hverandre og trykker teleskopet oppover.

Skru skruene kun så langt inn, at overkanten til teleskopet ligger jevnt mot taket eller avstandsrammen.

- Bøy de to festebrakettene tilbake igjen.
- Skyv utluftningskanalen over teleskopet og bøy festebrakettene ut igjen, slik at utluftningskanalen ikke kan skli ned igjen.

Avhengig av apparatutførelse, er en tilbakeslagsklaff montert i utblåsningsstussen til motorenheten, eller den er vedlagt ventilatoren.

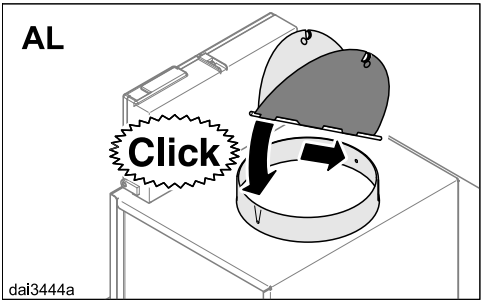

- For utluftningsdrift (AL) skal ventilatoren drives med en tilbakeslagsklaff, dersom utluftningssystemet ikke er utstyrt med dette.
  Omluftsdrift (UL) drives uten tilbakeslagsklaff. Den skal ev. tas ut.

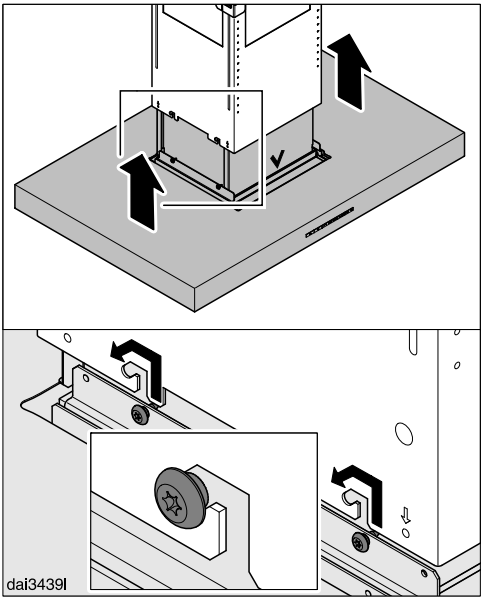

- Heng opp dampskjermen. Pass på at betjeningsdelen peker forover.

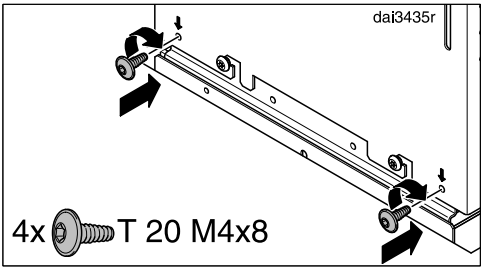

- Fest dampskjermen med de vedlagte skruene.

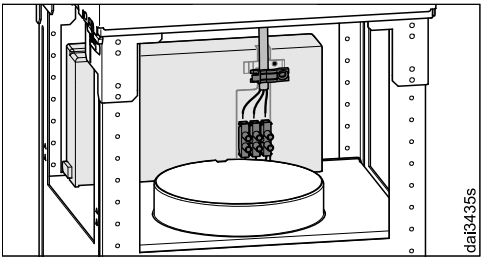

■ Koble til nettkabelen. Se kapitlet «Elektrotilkobling».

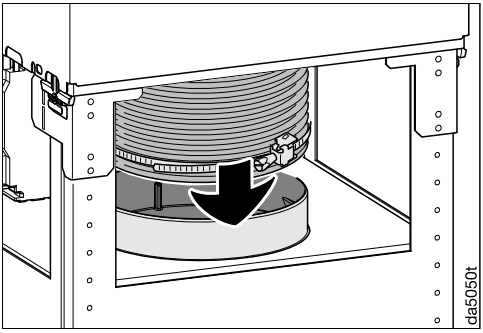

■ Sett utluftningsrøret på utblåsningsstussen.

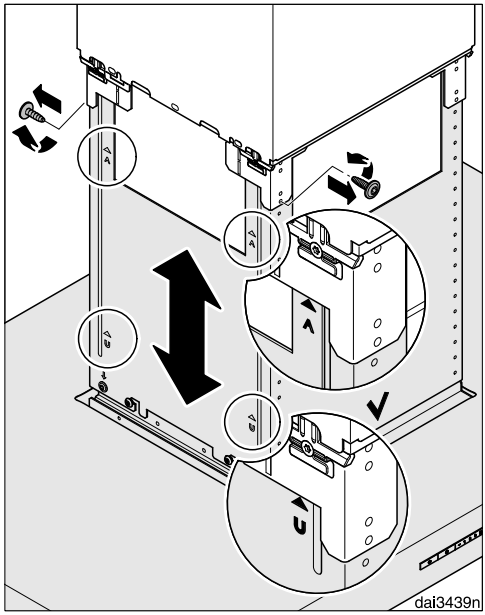

■ Skru de to skruene på bærerammen ut igjen.

Nå kan dampskjermen stilles i ønsket høyde. Ta hensyn til mulig apparathøyde:

- Ved utluftningsdrift: Oppover til den stopper, nedover til markeringen «A».
- Ved omluftsdrift: Oppover til markeringen «U», nedover til den stopper.

Følg henvisningene i kapitlet «Apparatmål». Sikkerhetsavstanden til platetoppen må ikke underskrides.

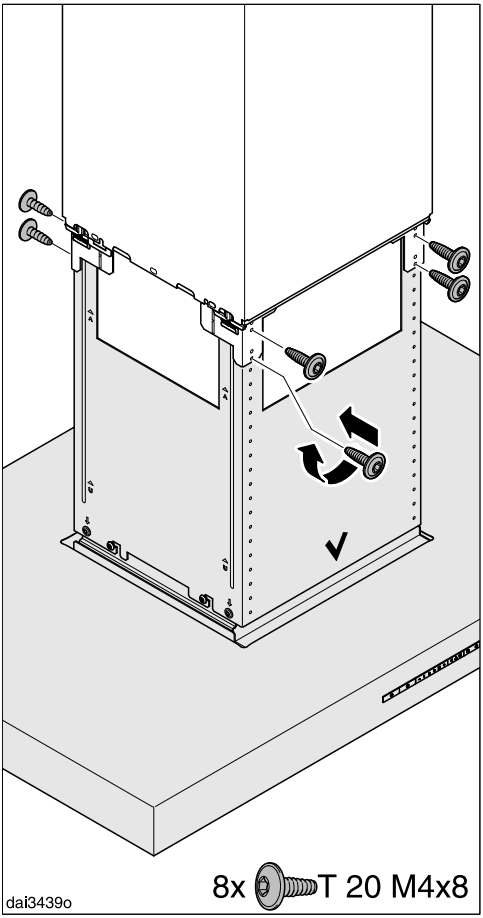

- Løft dampskjermen til ønsket høyde og skru den fast.

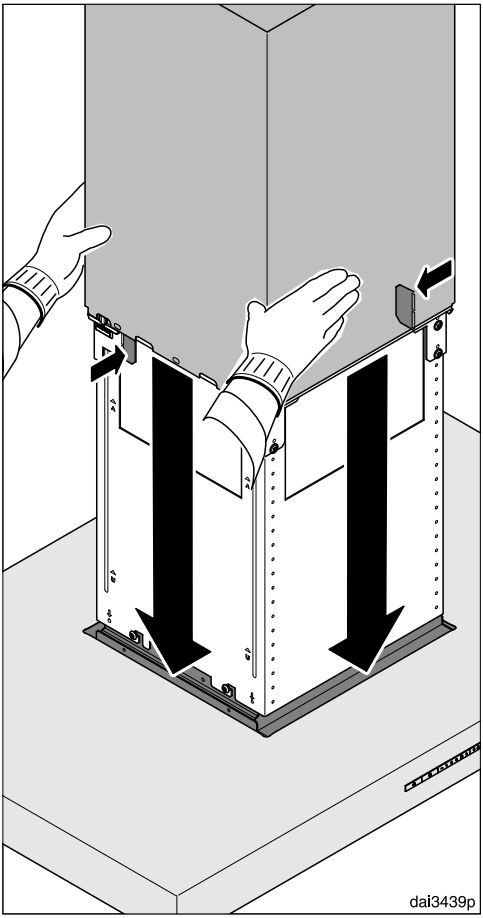

- Hold utluftningskanalen fast, bøy festebrakettene tilbake og senk utluftningskanalen forsiktig.

Utluftningskanalen senkes ned i utskjæringen i dampskjermen.

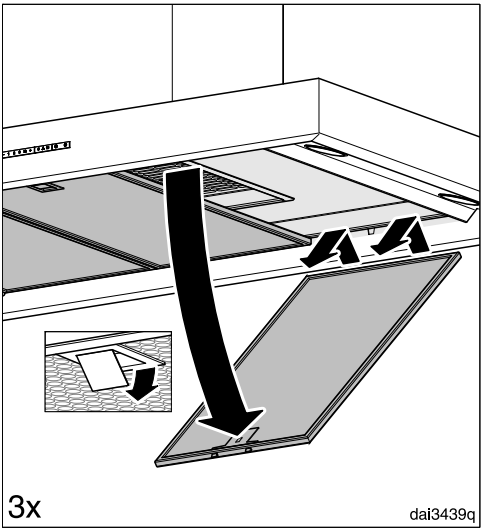

■ Ta fettfiltrene ut av ventilatoren.

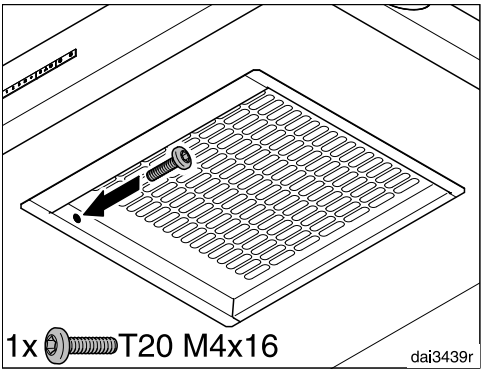

■ Skru inn sikringsskruen på innsiden.

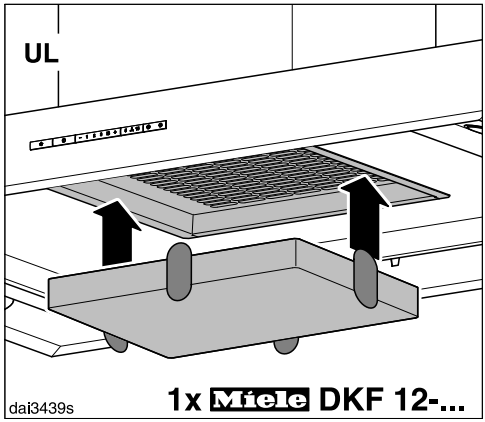

■ Sett inn luktfilteret ved omluftsdrift (UL).

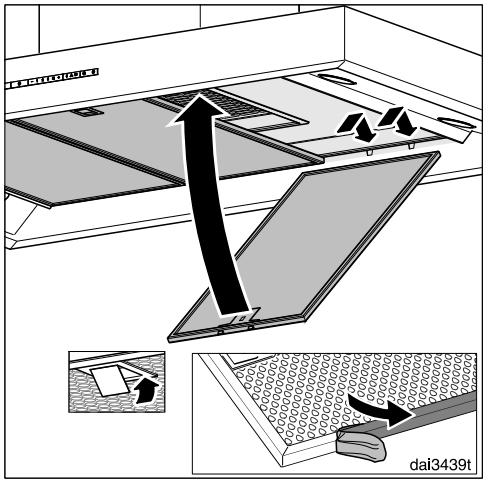

■ Trekk beskyttelsesfolien av fett-filtrene.

■ Sett fettfiltrene inn igjen.

Utluftningsrør

⚠ Når ventilatoren brukes samtidig med et ildsted som er avhengig av luften i det samme rommet, er det i enkelte tilfeller fare for forgiftning!

Kapitlet «Sikkerhetsregler» må leses.

Hvis du er i tvil, ta kontakt med det lokale brannvesenet eller feieren for å sikre trygg drift.

Bruk bare glatte rør eller fleksible utluftningsslanger av brannsikkert materiale som utluftningsrør.

For å få best mulig lufteffekt og så lavt støynivå som mulig, skal du ta hensyn til følgende:

- Diameteren på utluftningsrøret må ikke være mindre enn tverrsnittet på utluftningsstussen (se kapittel «Apparatmål»). Dette gjelder spesielt ved bruk av flatkanaler.
- Utluftningsrøret skal være så kort og rett som mulig.
- Bruk bare bøyer med stor radius.
- Utluftningsrøret må ikke ha knekk eller være sammenklemt.
- Alle koblingene må sitte skikkelig og være tette.
- Hvis utluftningsrøret har klaffer, må de åpnes når ventilatoren slås på.

Enhver innskrenkning av luftstrømmen reduserer lufteffekten og øker driftsstøyen.

Utluftningskanal

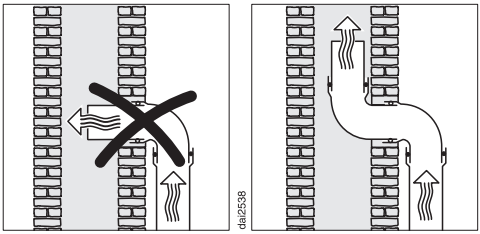

Skal utluftningen føres i en utluftningskanal, må innføringsstussen styres i strømningsretningen.

Hvis utluftningskanalen brukes av flere vifteenheter, må diameteren på utluftningskanalen være tilstrekkelig stor.

Tilbakeslagsklaff

■ Bruk en tilbakeslagsklaff i utluftingssystemet.

En tilbakeslagsklaff sørger for at det ikke forekommer noen uønsket luftutveksling mellom inne- og uteluften når ventilatoren er slått av.

Hvis utluftningen skal legges ut i friluft, anbefaler vi å installere en Miele veggjennomføring eller en Miele takgjennomføring (ekstrautstyr). Den har en integrert tilbakeslagsklaff.

Dersom utluftningssystemet ditt ikke har en tilbakeslagsklaff, følger det en med ventilatoren.

Tilbakeslagsklaffen settes inn i viftens utblåsningsstuss.

Kondensvann

Hvis utluftningsrøret f.eks. legges gjennom kjølige rom eller på loftet, kan det dannes kondensvann i utluftningsrøret

på grunn av temperaturforskjeller. Isoler utluftningsrøret for å redusere temperaturforskjeller.

Hvis utluftningsrøret blir lagt vannrett, må du sørge for et fall på minst 1 cm per meter. Dette fallet gjør at man unngår at kondensvann kan renne inn i ventilatoren.

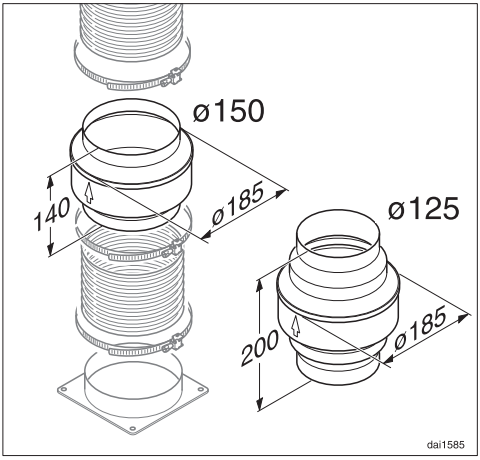

I tillegg til isolering av utluftningsrøret, anbefaler vi å installere en kondensvannsperre som absorberer og fordamper kondensvannet.

Kondensvannsperrer kan kjøpes som tilbehør til utluftningsrør med en diameter på 125 mm eller 150 mm.

Kondensvannsperren må installeres loddrett og så nærme utblåsningsstussen til ventilatoren som mulig. Pilen på kabinettet viser utblåsningsretningen.

Miele påtar seg intet ansvar for funksjonsfeil eller skader som er forårsaket av et uegnet utluftningsrør.

Lyddemper

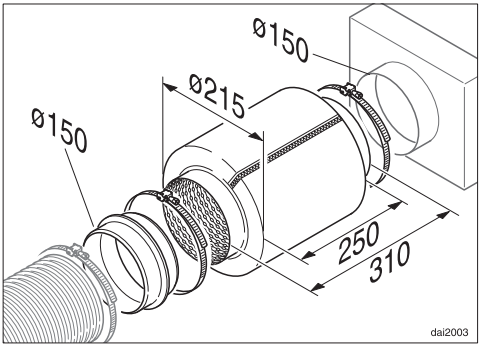

Som ekstra lyddemping kan man sette inn en lyddemper i utluftningsrøret (kan kjøpes som tilbehør).

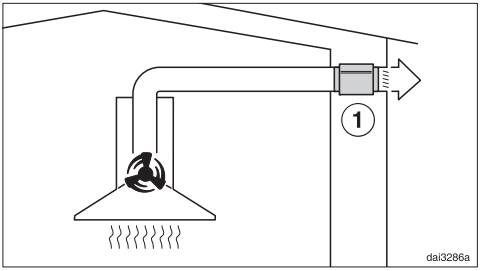

Ved utluftningsdrift demper lyddemperen både lyden fra viften som går utover, i tillegg til lyder fra utsiden som trenger inn i kjøkkenet gjennom utluftningsrøret (f.eks. støy fra veien). Lyddemperen blir posisjonert så nært som mulig foran utluftningsutløpet ①.

Elektrotilkobling

⚠ Ved ukyndig utført installasjon, vedlikehold eller reparasjoner kan det oppstå betydelig fare for brukeren, som produsenten ikke er ansvarlig for.

Installasjonen av produktet til el-nettet må kun utføres av kvalifiserte elektrofagfolk som følger gjeldende forskrifter.

Ventilatoren får bare kobles til et forskriftsmessig installert el-nett.
Det elektriske anlegget må være utført i henhold til nasjonale el-forskrifter!

For å øke sikkerheten, anbefales det å koble en jordfeilbryter med en utløserstrøm på 30 mA til produktet.

Det må være en skilleanordning for hver pol på oppstillingsstedet. Som skilleanordning gjelder brytere med en kontaktåpning på minst 3 mm. Dette er overstrømvern, sikringer og jordfeilbrytere (EN 60335).

Nødvendige tilkoblingsdata finner du på typeskiltet (se kapittel «Service og garanti»). Kontroller at opplysningene stemmer med spenning og frekvens for el-nettet i huset.

Når det brukes en fleksibel tilkoblingsledning for tilkobling til el-nettet, må de enkelte årene ha et tverrsnitt mellom 0,75 mm² og 1,5 mm².

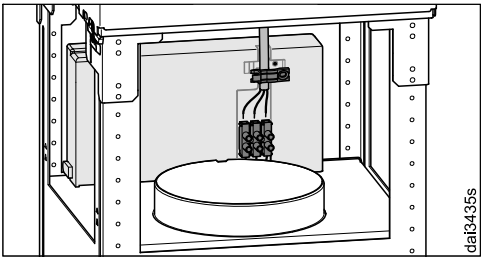

For problemfri tilkobling må strekkavlastningen benyttes.

Viftemotor	220 W
Kokefeltbelysning	4 x 3 W
Total tilkoblingsverdi	232 W
Nettspenning, frekvens	AC 230 V, 50 Hz
Sikring	10 A
Vekt	34 kg

Ekstrautstyr for omluftsdrift

Ombyggingssett for utblåsningsdrift til omluftsdrift DUI 32 og luktfilter DKF 12-P eller DKF 12-R (regenererbart).

Tekniske data

Datablad for husholdningsventilatorer

Etter delegert forordning (EU) nr. 65/2014 og forordning (EU) nr. 66/2014

MIELE	
Modellnavn/-kjennetegn	PUR 98 D
Årlig energiforbruk ($AEC_{ventilator}$)	51,8 kWh/år
Energiklasse	A
Energieffektivitetsindeks ($EEI_{ventilator}$)	50,0
Fluiddynamisk effektivitet (vifteeffekt) ($FDE_{ventilator}$)	33,5
Klasse for fluiddynamisk effektivitet (vifteeffekt)	
A (høyeste effektivitet) til G (laveste effektivitet)	A
Belysningseffektivitet ($LE_{ventilator}$)	41,7 lx/W
Belysningseffektivitetsklasse	
A (høyeste effektivitet) til G (laveste effektivitet)	A
Fettfiltreringsgrad	95,1%
Fettfiltreringsgradsklasse	
A (høyeste effektivitet) til G (laveste effektivitet)	A
Målt luftstrøm ved beste effektivitetspunkt	410,1 m^3/h
Luftstrøm (min. hastighet)	280 m^3/h
Luftstrøm (maks. hastighet)	400 m^3/h
Luftstrøm (intensiv- eller hurtigtrinn)	650 m^3/h
Maks. luftstrøm (Q_{max})	650 m^3/h
Målt lufttrykk ved beste effektivitetspunkt	436 Pa
A-vektet lydnivå (min. hastighet)	48 dB
A-vektet lydnivå (maks. hastighet)	57 dB
A-vektet lydnivå (intensiv- eller hurtigtrinn)	69 dB
Målt elektrisk inngangseffekt ved beste effektivitetspunkt	148,3 W
Effektforbruk i avslått tilstand (P_o)	W
Effektforbruk i standby-tilstand (P_s)	0,20 W
Nominell effekt belysningssystem	12,0 W
Belysningssystemets gjennomsnittlige lysstyrke på kokeområdet	500 lx
Tidsforlengelsesfaktor	0,8

Miele AS
Nesbruveien 71
1394 NESBRU
Postboks 194
1378 NESBRU
Telefon 67 17 31 00
E-mail: info@miele.no
Internett: www.miele.no
Foretaksnr. NO 919 157 089 MVA

Produsent:
Miele & Cie. KG
Carl-Miele-Straße 29
33332 Gütersloh
Tyskland

Miele

PUR 98 D

no-NO

M.-Nr. 12 263 940 / 00