Miele

Lietošanas un montāžas instrukcija
Ledusskapis



Obligāti izlasiet šo lietošanas un montāžas instrukciju, pirms sākat uzstādīšanu – instalāciju – ekspluatāciju. Tādējādi pasargāsiet sevi un necietīsiet zaudējumus.

lv-LV

M.-Nr. 11 550 130

Saturs

Drošības norādījumi un brīdinājumi **5**

Jūsu ieguldījums vides aizsardzībā **13**

Uzstādīšana **14**
Uzstādīšanas vieta 14
Klimata klase 14
Norādījumi par iebūvēšanu 15
Mēbeles / iebūvētās mēbeles 15
Nišas pamatnes nestspēja 15
Gaisa pievade un izvade 15
Durvju vēršanās virziena maiņa 15
Uzstādīšana blakus citai iekārtai 15
Iebūvēšanas izmēri 18
Izmēri ar atvērtām iekārtas durvīm (atvēršanas leņķis 90° / 115°) 20
Mēbeļu priekšpuses izmēri 21
Aukstumiekārtas iebūvēšana 22
Pirms darbu sākšanas 22
Nepieciešamie darbarīki 22
Mēbeles priekšpuses svars 22
Iebūvēšanas nišas izlīdzināšana 23
Iebūvēšanas nišas pārbaude 23
Pirms iebūvēšanas 23
Iebūvēšanas nišas sagatavošana 25
Aukstumiekārtas iebīdīšana nišā 27
Aukstumiekārtas līmeņošana 28
Aukstumiekārtas nostiprināšana nišā 31
Mēbeles priekšpuses uzstādīšanas sagatavošana 32
Mēbeles priekšpuses nostiprināšana un līmeņošana 35
Pārsegu nostiprināšana 38
Pamatnes ventilācijas režģa un pamatnes paneļa nostiprināšana 40
Iekārtas durvju atvēršanas leņķa ierobežošana 41
Elektrotīkla pieslēgums 42

Enerģijas taupīšana **43**

Iekārtas apraksts **45**
Galvenais ekrāns 47
Iestatījumu režīms ⚙ 48

Piederumi **50**
Pievienotie piederumi 50
Papildus pasūtāmie piederumi 50

Saturs

Ekspluatācijas uzsākšana **52**
Pirms pirmās lietošanas reizes 52
Pareizās durvju atvēršanas sistēmas (Push2open / Pull2open) izvēle 52
Active AirClean filtru ievietošana 52
Miele@home 52
Aukstumiekārtas apkalpošana 53
Ekspluatācijas uzsākšanas norise 54

Aukstumiekārtas ieslēgšana un izslēgšana **55**
Ilgstošas prombūtnes gadījumā 55

Citu iestatījumu veikšana **56**
Tastensperre / ieslēgšana vai izslēgšana 56
Temperatūras iestatīšana MasterFresh zonas sausajā nodalījumā 56
Selbsttest veikšana 56
Türassistent ieslēgšana 57
Türassistent izslēgšana 58
Miele@home 58
Messeschaltung izslēgšana 60
Sākotnējo iestatījumu atiestatīšana 61
Sabbat Modus ieslēgšana vai izslēgšana 63
Active AirClean Filter Anzeige ieslēgšana, izslēgšana vai atiestatīšana 63

Pareiza temperatūra **65**
... aukstuma zonā un MasterFresh zonā 65
Automātisks temperatūras sadalījums (DynaCool) 65
Temperatūras iestatīšana 65
Temperatūras iestatīšana MasterFresh zonas sausajā nodalījumā 65
Temperatūras iestatījumu iespējamās vērtības 66

Intensīvās dzesēšanas funkcijas izmantošana **67**

Durvju brīdinājuma signāls **68**

Iekšējais izkārtojums **69**
Novietņu izņemšana vai pārvietošana iekārtas durvīs 69
Plauktu izņemšana vai pārvietošana 69
Iekaramās atvilktnes noņemšana 69
Aukstuma zonas nodalījumu izņemšana 70

Pārtikas produktu uzglabāšana dzesēšanas zonā **71**
Dažādas aukstuma zonas 71
Pareiza pārtikas produktu uzglabāšana 72

Saturs

Pārtikas produktu uzglabāšana MasterFresh zonā **73**
MasterFresh zona 73
Mitrais nodalījums ar mitruma līmeņa iestatīšanu 73
Sausais nodalījums ar regulējamu temperatūru 74

Automātiskā atkausēšana **76**

Tīrīšana un kopšana **77**
Norādījumi par tīrīšanas līdzekļiem 77
Pirms aukstumiekārtas tīrīšanas 77
Iekšpuse, piederumi 77
Durvju blīvējuma tīrīšana 78
Gaisa pievades un izvades atveru tīrīšana 78
Active AirClean filtra maiņa 78
Pēc tīrīšanas 79

Problēmu novēršana **80**
Trokšņu cēloņi 85

Klientu apkalpošanas dienests **87**
Kontaktinformācija traucējumu gadījumā 87
Datubāze EPREL 87
Garantija 87

Garantijas noteikumi **88**

Displeja tekstu pārskats **89**

Atbilstības deklarācija **92**

Autortiesības un licences **93**

Šī aukstumiekārta atbilst obligāto drošības noteikumu prasībām. Tomēr nepareiza lietošana var izraisīt traumas un materiālus zaudējumus.
Pirms aukstumiekārtas ekspluatācijas uzsākšanas rūpīgi izlasiet lietošanas un montāžas instrukciju. Tajā ir sniegti svarīgi norādījumi par iebūvēšanu, drošību, izmantošanu un apkopi. Tādējādi jūs pasargāsiet sevi un nesabojāsiet aukstumiekārtu.
Saskaņā ar standartu IEC 60335-1 Miele norāda, ka visa sniegtā informācija par aukstumiekārtas uzstādīšanu, kā arī norādījumi par drošību un brīdinājumi ir obligāti jāizlasa un jāievēro.
Miele nevar uzņemties atbildību par zaudējumiem, kas ir radušies šo norādījumu neievērošanas dēļ.
Uzglabājiet lietošanas un montāžas instrukciju drošā vietā. Nododiet lietošanas un montāžas instrukciju nākamajam īpašniekam.

⚠ Aukstumiekārtas apgāšanās rada savainojumu un bojājumu risku.

Aukstumiekārta ir ļoti smaga un var svērties uz priekšu, ja iekārtas durvis ir atvērtas.

Iekārtas durvīm ir jābūt aizvērtām, līdz aukstumiekārta ir iebūvēta un nostiprināta iebūvēšanas nišā atbilstoši lietošanas un montāžas instrukcijai.

Paredzētā izmantošana

▶ Aukstumiekārta ir paredzēta lietošanai mājsaimniecībās un mājsaimniecības apstākļiem līdzīgās vietās, piemēram:
– Veikalos, birojos un līdzīgā darba vidē
– Lauku saimniecībās
– Viesnīcās, moteļos, pansijās un citās līdzīgās iestādēs klientu vajadzībām
Šī aukstumiekārta nav paredzēta lietošanai ārpus telpām.

▶ Izmantojiet aukstumiekārtu tikai mājsaimniecības vajadzībām pārtikas produktu dzesēšanai un glabāšanai.
Aukstumiekārta nav paredzēta pārtikas saldēšanai.
Lietošana citām vajadzībām nav pieļaujama.

▶ Aukstumiekārta nav piemērota medikamentu, asins plazmas, laboratorijas preparātu un līdzīgu Medicīnisko produktu regulā minēto vielu vai produktu glabāšanai un atdzesēšanai. Nepareiza aukstumiekārtas izmantošana var izraisīt uzglabājamo produktu kvalitātes zudumus vai sabojāšanos. Turklāt aukstumiekārta nav piemērota izmantošanai sprādzienbīstamās vietās.
Miele neatbild par zaudējumiem, kas ir radušies paredzētajam nolūkam neatbilstošas izmantošanas vai nepareizas apkopes dēļ.

▶ Personas (tostarp bērni), kuras ierobežotu fizisko, garīgo un uztveres spēju vai pieredzes trūkuma un nezināšanas dēļ nevar droši lietot aukstumiekārtu, nedrīkst darboties ar to bez uzraudzības.
Šīs personas drīkst darboties ar aukstumiekārtu bez uzraudzības tikai tad, ja tām ir izskaidrota droša tās izmantošana und tās izprot iespējamos riskus.

▶ Bojātu barošanas kabeli drīkst nomainīt tikai pret īpašu tāda paša veida barošanas kabeli (var iegādāties Miele interneta veikalā vai Miele klientu apkalpošanas dienestā). Drošības apsvērumu dēļ nomaiņu drīkst veikt tikai kvalificēti speciālisti vai Miele klientu apkalpošanas dienests.

Bērni un sadzīves tehnika

▶ Bērni līdz 8 gadu vecumam nedrīkst atrasties aukstumiekārtas tuvumā vai ir pastāvīgi jāuzrauga.

▶ Bērni no astoņu gadu vecuma drīkst lietot aukstumiekārtu bez pieaugušo uzraudzības, ja tiem ir izskaidroti visi iekārtas drošas lietošanas nosacījumi. Bērniem ir jāpazīst un jāsaprot iespējamie riski, ko var izraisīt nepareiza iekārtas lietošana.

▶ Bērni nedrīkst bez uzraudzības tīrīt aukstumiekārtu vai veikt tās apkopi.

▶ Uzraugiet bērnus, kuri uzturas aukstumiekārtas tuvumā. Nekad neļaujiet bērniem spēlēties ar iekārtu.

▶ Iekārtas durvju eņģes var radīt savainojuma risku. Neļaujiet bērniem atrasties eņģu darbības zonā.

▶ Nosmakšanas risks! Spēlējoties ar iepakojuma materiālu (piemēram, plēvi), bērni var tajā ietīties vai pārvilkt iesaiņojamo materiālu sev pār galvu un nosmakt. Glabājiet iepakojuma materiālu bērniem nepieejamā vietā.

Tehniskā drošība

▶ Aukstumaģenta cirkulācijas kontūra hermētiskums ir pārbaudīts. Aukstumiekārta atbilst attiecīgajiem drošības nosacījumiem, kā arī atbilstošajām ES direktīvām.



Dzesēšanas kontūra bojājuma gadījumā: var izplūst un aizdegties aukstumnesējs un eļļa.

▶ Brīdinājums: ugunsgrēka risks / degoši materiāli. Šis simbols atrodas uz kompresora un norāda uz degošiem materiāliem. Nenoņemiet šo uzlīmi.

Izmantotais aukstumnesējs (identifikācijas datu plāksnītes dati) ir videi nekaitīgs, taču degošs.
Šī videi nekaitīgā aukstumnesēja izmantošanas dēļ palielinās darbības troksnis. Visā dzesēšanas kontūrā var būt dzirdami ne tikai kompresora darbības trokšņi, bet arī šalcošas skaņas. To visu diemžēl nevar novērst, taču tas nekādi neietekmē aukstumiekārtas veiktspēju.
Transportējot un iebūvējot/uzstādot aukstumiekārtu, pievērsiet uzmanību tam, lai netiktu bojāta neviena dzesēšanas kontūra daļa. Izplūstošs aukstumnesējs var izraisīt acu savainojumus, bet iztvaikojošs aukstumnesējs var uzliesmot.
Bojājumu gadījumā:

- Nepieļaujiet atklātu uguni un liesmu avotus.
- Atvienojiet aukstumiekārtu no elektrotīkla.
- Dažas minūtes vēdiniet telpu, kurā atrodas aukstumiekārta.
- Sazinieties ar klientu apkalpošanas dienestu.

▶ Jo vairāk dzesētājvielas ir aukstumiekārtā, jo lielākai ir jābūt telpai, kurā aukstumiekārta tiks novietota. Iespējamas noplūdes gadījumā pārāk mazā telpā var veidoties uzliesmojošs gāzes un gaisa maisījums. Uz 8 g dzesētājvielas ir jābūt vismaz 1 m^3 telpas. Dzesētājvielas daudzums ir norādīts uz identifikācijas datu plāksnītes aukstumiekārtas iekšpusē.

▶ Ja gaisa pievades un izvades atveres ir aizsegtas vai noslēgtas, dzesēšanas kontūra bojājumu gadījumā var veidoties uzliesmojošs gāzes un gaisa maisījums. Noteikti ņemiet vērā norādītos gaisa pievades un izvades atveru šķērsgriezumus. Gaisa pievades un izvades atveres nedrīkst noslēgt vai aizsegt.

▶ Uz aukstumiekārtas tehnisko datu plāksnītes norādītajiem pieslēguma datiem (drošinātāji, frekvence, spriegums) ir jābūt vienādiem ar elektrotīkla datiem, lai neradītu iekārtas bojājumus. Salīdziniet datus pirms pieslēgšanas.
Ja rodas šaubas, konsultējieties ar kvalificētu elektrotehnikas speciālistu.

▶ Aukstumiekārtas elektrodrošība ir garantēta tikai tad, ja tā ir savienota ar atbilstoši ierīkotu zemējuma sistēmu. Šī drošības pamatprasība ir obligāti jāievēro. Ja rodas šaubas, ļaujiet, lai elektroinstalāciju pārbauda kvalificēts elektrotehnikas speciālists.

▶ Ir iespējama pagaidu vai ilglaicīga darbība no autonomas vai nesinhronizētas energoapgādes iekārtas (piemēram, autonomajiem tīkliem, dublējošajām sistēmām). Šādas darbības priekšnoteikums ir energoapgādes iekārtas atbilstība EN 50160 vai līdzīga standarta prasībām.
Ēkas instalācijā un šajā Miele iekārtā paredzēto aizsardzības pasākumu funkcijas un darbības veids ir jānodrošina arī autonomā vai nesinhronā režīmā vai arī tie ir jāaizstāj ar līdzvērtīgiem pasākumiem attiecībā uz instalāciju. Tas ir aprakstīts, piemēram, jaunākajā VDE-AR_E 2510-2 laidienā.

▶ Lai ārkārtas gadījumā aukstumiekārtu varētu ātri atvienot no strāvas padeves, kontaktdakša nedrīkst atrasties iekārtas aizmugurē un tai ir jābūt viegli pieejamai.

▶ Bojātu barošanas kabeli drīkst nomainīt tikai pret īpašu tāda paša veida barošanas kabeli (var iegādāties Miele interneta veikalā vai Miele klientu apkalpošanas dienestā). Drošības apsvērumu dēļ nomaiņu drīkst veikt tikai kvalificēti speciālisti vai Miele klientu apkalpošanas dienests.

▶ Sadalītāji vai pagarinātāji nesniedz nepieciešamo drošību (ugunsbīstamība). Nepieslēdziet ar tiem aukstumiekārtu elektrotīklam.

▶ Ja mitrums iekļūst iekārtas elektriskajās daļās vai barošanas kabelī, var rasties īsslēgums. Tāpēc nedarbiniet aukstumiekārtu mitrās vietās vai vietās, kur tā var tikt apšļakstīta (piemēram, garāžā, veļas mazgātavā).

▶ Šo aukstumiekārtu nedrīkst izmantot vietā, kas nav stacionāra (piemēram, uz kuģa).

▶ Aukstumiekārtas bojājumi var apdraudēt lietotāja drošību. Pārbaudiet, vai iekārtai nav redzamu bojājumu. Nekad nelietojiet bojātu aukstumiekārtu.

▶ Lai nodrošinātu drošu aukstumiekārtas darbību, lietojiet aukstumiekārtu tikai iebūvētā veidā.

▶ Uzstādīšanas un apkopes, kā arī remontdarbu laikā aukstumiekārta ir jāatvieno no elektrotīkla. Aukstumiekārta no elektrotīkla ir atvienota tikai tad, ja:

- elektroinstalācijas drošinātāji ir izslēgti vai
- elektroinstalācijas skrūvējamie drošinātāji ir pilnībā izskrūvēti, vai
- barošanas kabelis ir atvienots no elektrotīkla. Ja barošanas kabelis ir aprīkots ar kontaktdakšu, atvienojiet to no elektrotīkla, velkot kontaktdakšu, nevis kabeli.

▶ Nepareizi veikti uzstādīšanas un apkopes darbi vai remonts var izraisīt ļoti bīstamas situācijas un radīt iekārtas lietotājam draudus, par ko ražotājs neuzņemas nekādu atbildību.
Uzstādīšanas un apkopes darbus vai remontu drīkst veikt tikai kvalificēti speciālisti vai Miele klientu apkalpošanas dienests.

▶ Ja aukstumiekārtas remontu neveic kvalificēti speciālisti vai Miele klientu apkalpošanas dienests, tās garantija tiek anulēta.

▶ Ja tiek nomainītas bojātas, drošībai būtiskas detaļas, Miele garantē detaļu pilnīgu atbilstību drošības prasībām tikai tad, ja tiek izmantotas oriģinālās Miele rezerves daļas.

▶ Šī aukstumiekārta īpašu prasību dēļ (piemēram, attiecībā uz temperatūru, mitrumu, ķīmisko izturību, noturību pret berzi un vibrāciju) ir aprīkota ar īpašo apgaismojumu. Šo apgaismojumu drīkst lietot tikai iepriekš paredzētajam nolūkam. Šis apgaismojums nav piemērots telpu apgaismošanai. Nomaiņu drīkst veikt tikai kvalificēti speciālisti vai Miele klientu apkalpošanas dienests. Šajā aukstumiekārtā ir vairāki gaismas avoti, kuriem ir vismaz energoefektivitātes klase F.

Pareiza izmantošana

▶ Aukstumiekārta ir paredzēta lietošanai noteiktā klimata klasē (apkārtējās temperatūras diapazonā), kuras robežvērtības ir jāievēro. Klimata klase ir norādīta uz aukstumiekārtas iekšpusē piestiprinātās identifikācijas datu plāksnītes. Zemāka apkārtējā temperatūra izraisa ilgāku kompresora dīkstāves laiku, tāpēc aukstumiekārta nevar uzturēt nepieciešamo temperatūru.

▶ Gaisa pievades un izvades atveres nedrīkst pārsegt vai aizsegt. Tādā gadījumā nav iespējams nodrošināt pareizu gaisa plūsmu. Palielinās elektroenerģijas patēriņš, kas var izraisīt komponentu bojājumus.

▶ Taukus vai eļļu saturoši pārtikas produkti var izraisīt bojājumus. Ja aukstumiekārtā vai iekārtas durvīs uzglabājat pārtikas produktus, kas satur taukus vai eļļu, raugiet, lai noplūduši tauki vai eļļa neskar aukstumiekārtas plastmasas daļas. Šādi var radīt sprieguma plaisas plastmasas daļās un izraisīt šo daļu lūšanu vai plīšanu.

▶ Uzliesmojoši gāzu maisījumi var izraisīt ugunsgrēku un sprādzienu. Neuzglabājiet aukstumiekārtā sprādzienbīstamas vielas un produktus, kas satur degošas, strauji izplūstošas gāzes (piemēram, aerosolus). Iekārtas elektriskās daļas var izraisīt uzliesmojošu gāzu maisījumu aizdegšanos. Attiecīgos aerosolu balonus var atpazīt pēc uzdrukātās sastāva informācijas vai liesmas simbola. Gāzu noplūdes gadījumā elektriskās daļas var izraisīt to aizdegšanos.

▶ Sprādziena risks! Nelietojiet aukstumiekārtā elektriskās ierīces (piemēram, saldējuma aparātu). Tādā veidā var izraisīt dzirksteļošanu.

▶ Lietojot uzturā produktus, kam beidzies derīguma termiņš, pastāv saindēšanās risks.
Derīguma termiņu ietekmē dažādi faktori, piemēram, pārtikas produktu svaigums, kvalitāte un uzglabāšanas temperatūra. Ievērojiet pārtikas produktu ražotāja ieteikto uzglabāšanas termiņu un uzglabāšanas norādījumus.

Piederumi un rezerves daļas

▶ Miele neuzņemas atbildību par tādu piederumu lietošanu, kas nav oriģinālie Miele piederumi. Miele neuzņemas atbildību par prasībām, kas izriet no garantijas, likumā noteiktās atbildības par preces neatbilstību un/vai ražotāja atbildības par izstrādājumu, ja bojājumi vai trūkumi radušies tādu piederumu lietošanas vai uzstādīšanas dēļ, kurus Miele nav piegādājis vai apstiprinājis lietošanai.

▶ Miele oriģinālās rezerves daļas tiek nodrošinātas vismaz 10 gadus un līdz pat 15 gadiem pēc konkrētās aukstumiekārtas sērijveida ražošanas pārtraukšanas.

Tīrīšana un kopšana

▶ Neapstrādājiet durvju blīvējumu ar eļļām vai ziedēm.
Pretējā gadījumā durvju blīvējums ar laiku kļūs porains.

▶ Tvaika tīrītāja radītais mitrums var sasniegt zem sprieguma esošās iekārtas daļas un izraisīt īsslēgumu.
Aukstumiekārtas tīrīšanai un atkausēšanai nekad neizmantojiet tvaika tīrītāju.

▶ Brīdinājums. Nelietojiet atkausēšanas procesa paātrināšanai mehāniskus vai cita veida palīglīdzekļus, ja tos nav ieteicis ražotājs.

▶ Smaili vai asi priekšmeti bojā aukstuma ģeneratoru un aukstumiekārta kļūst nelietojama. Tāpēc smailus un asus priekšmetus nedrīkst izmantot, lai noņemtu:

- apsarmojumu un apledojumu;
- piesalušus ledus slāņus un pārtikas produktus.

▶ Atkausēšanas nolūkos nekad neievietojiet iekārtā elektriskos sildelementus vai sveces. Tā tiks bojātas iekārtas plastmasas detaļas.

▶ Neizmantojiet atkausēšanas aerosolus vai ledus noņēmējus. Atkausēšanas aerosoli un ledus atkausētāji var veidot sprādzienbīstamas gāzes, saturēt šķīdinātājus vai vielas, kas bojā plastmasas detaļas vai ir kaitīgas veselībai.

Pārvadāšana

▶ Lai nerastos bojājumi, vienmēr transportējiet aukstumiekārtu vertikālā stāvoklī un transportēšanas iepakojumā.

▶ Savainojumu un bojājumu risks. Pārvietojiet aukstumiekārtu vismaz divatā, jo tā ir ļoti smaga.

Nolietotās iekārtas likvidēšana

▶ Bērni rotaļājoties var ieslēgties aukstumiekārtā un nosmakt.

- Nomontējiet iekārtas durvis.
- Izņemiet atvilktnes.
- Atstājiet plauktus aukstumiekārtā, lai bērniem būtu grūtāk tajā ierāpties.
- Ja nepieciešams, sabojājiet vecās aukstumiekārtas durvju aizslēgu. Tādējādi nepieļausiet iespēju, ka bērni spēlējoties ieslēdzas iekārtā un nokļūst dzīvībai bīstamā situācijā.

▶ Elektriskā trieciena risks!

- Nogrieziet kontaktdakšu no barošanas kabeļa.
- Nogrieziet barošanas kabeli no nolietotās iekārtas.

Utilizējiet kontaktdakšu un barošanas kabeli atsevišķi no nolietotās iekārtas.

▶ Utilizācijas laikā un pēc tās nodrošiniet, lai aukstumiekārta netiktu novietota benzīna vai citu degošu gāzu un šķidrumu tuvumā.

Drošības norādījumi un brīdinājumi

▶ Izplūstošas eļļas vai aukstumaģenta radīts ugunsgrēka risks! Iekārtā esošais aukstumaģents un eļļa ir degošas vielas. Izplūstošais aukstumaģents vai eļļa pietiekami augstā koncentrācijā saskarē ar ārēju siltuma avotu var uzliesmot.
Pārliecinieties, ka likvidēšanas laikā netiek sabojāts dzesēšanas kontūrs. Tādā veidā novēsīsiet nekontrolētu aukstumaģenta (informācija uz identifikācijas datu plāksnītes) un eļļas noplūdi.

▶ Dzesinātāja noplūde var izraisīt acu traumas! Nesabojājiet nevienu saldēšanas sistēmas daļu, piemēram:

- pārdurot iztvaikotāja dzesētājvielas kanālus;
- samezglojot cauruļvadus;
- noskrāpējot virsmas pārklājumu.

Simbols uz kompresora (atkarībā no modeļa)

Šis norādījums attiecas tikai uz otrreizējo pārstrādi. Parastas lietošanas laikā riski nepastāv.



▶ Kompresorā esošā eļļa, ja to norij vai tā iekļūst elpceļos, ir bīstama dzīvībai.

Iepakojuma utilizācija

Iepakojums kalpo pārvietošanai un pasargā iekārtu no bojājumiem pārvadāšanas laikā.

Iepakojuma atkārtota iekļaušana materiālu apritē ļauj taupīt izejvielas. Atkarībā no materiāla izmantojiet īpašas izejvielu krātuves un nodošanas iespējas. Transportēšanas iepakojumu pieņem Miele specializētais tirgotājs.

Nolietotās iekārtas utilizācija

Elektriskās un elektroniskās ierīces bieži satur vērtīgus materiālus. Tās satur arī noteiktas vielas, maisījumus un detaļas, kas bija nepieciešamas to darbībai un drošībai. Ja šie materiāli nokļūst sadzīves atkritumos vai ar tiem rīkojas neatbilstoši, tie var kaitēt cilvēku veselībai un videi. Tāpēc nekādā gadījumā nepieļaujiet nolietotās iekārtas nokļūšanu sadzīves atkritumos.



Pievērsiet uzmanību tam, lai jūsu aukstumiekārta līdz atbilstošai, apkārtējai videi drošai utilizācijai netiktu sabojāta. Tādējādi tiks nodrošināts, ka dzesēšanas sistēmā esošais aukstumaģents un kompresorā esošā eļļa nenonāks apkārtējā vidē.

Nododiet iekārtu utilizācijai vietējās pašvaldības, specializētā tirgotāja vai Miele ierīkotajā oficiālajā elektrisko un elektronisko ierīču bezmaksas savākšanas un pieņemšanas punktā. Saskaņā ar likumu jūs atbildat par iespējamo personas datu dzēšanu no utilizācijai paredzētās likvidējamās iekārtas. Atbilstoši likumdošanas aktiem jūsu pienākums ir izņemt nolietotās baterijas un akumulatorus, kas nav nedalāmi savienoti ar iekārtu, kā arī lampas, kuras ir iespējams izņemt, nebojājot tās. Nododiet šīs detaļas atbilstošā savākšanas vietā, kur tās var nodot bez atlīdzības. Lūdzu, nodrošiniet, lai likvidējamā iekārta līdz aiztransportēšanas brīdim tiktu uzglabāta bērniem nepieejamā vietā.

Uzstādīšanas vieta

Uzstādīšanai piemērota ir sausa, labi vēdināma telpa.

Izvēloties uzstādīšanas vietu, lūdzu, ņemiet vērā, ka aukstumiekārtas elektroenerģijas patēriņš palielinās, ja aukstumiekārta tiek uzstādīta tiešā apkures ierīču, plīts vai cita siltuma avota tuvumā. Ir jāizvairās arī no tiešas saules staru iedarbības.
Jo augstāka ir telpas temperatūra, jo ilgāk darbosies kompresors un jo lielāks būs aukstumiekārtas elektroenerģijas patēriņš.

Aukstumiekārtu iebūvējot, ir jāievēro turpmāk minētie nosacījumi.

- Kontaktligzda nedrīkst atrasties iekārtas aizmugurē un ārkārtas gadījumā tai ir jābūt viegli pieejamai.
- Kontaktdakša un barošanas kabelis nedrīkst pieskarties aukstumiekārtas aizmugurei, jo aukstumiekārtas vibrācijas var sabojāt kontaktdakšu un barošanas kabeli.
- Arī citas iekārtas nevajadzētu pieslēgt kontaktligzdām, kas atrodas aiz šīs aukstumiekārtas.

Ja nav iespējams izvairīties no uzstādīšanas siltuma avota tuvumā, ievērojiet turpmāk minētos minimālos atstatumus līdz siltuma avotam:

- līdz elektriskajām vai gāzes plītīm vismaz 3 cm;
- līdz eļļas vai ogļu plītīm vismaz 30 cm.

Ja nav iespējams ievērot šos minimālos attālumus, starp aukstumiekārtu un siltuma avotu ir jāiebūvē izolācijas plāksne.

Klimata klase

Aukstumiekārta ir paredzēta lietošanai noteiktā klimata klasē (apkārtējās temperatūras diapazonā), kuras robežvērtības ir jāievēro. Klimata klase ir norādīta uz identifikācijas datu plāksnītes aukstumiekārtas iekšpusē.

Klimata klase	Apkārtējā temperatūra
SN	10 līdz 32 °C
N	16 līdz 32 °C
ST	16 līdz 38 °C
T	16 līdz 43 °C
SN-ST	10 līdz 38 °C
SN-T	10 līdz 43 °C

Zemākā apkārtējā temperatūrā paildzinās kompresora dīkstāves laiks. Tas var paaugstināt temperatūru aukstumiekārtā un tādējādi izraisīt bojājumus.

⚠ Augsts gaisa mitrums var izraisīt bojājumus.
Augstā gaisa mitrumā uz aukstumiekārtas ārējām virsmām var veidoties kondensāts un izraisīt koroziju.
Uzstādiet aukstumiekārtu sausā telpā ar pietiekamu ventilāciju un / vai klimata kontroli.
Pēc iebūvēšanas pārliecinieties, ka iekārtas durvis veras pareizi, ir ievēroti norādītie gaisa pievades un izplūdes atveru šķērsgriezumu izmēri un aukstumiekārta ir iebūvēta atbilstoši lietošanas un montāžas instrukcijas norādījumiem.

Norādījumi par iebūvēšanu

⚠ Aukstumiekārtas apgāšanās rada bojājumu un savainojumu risku.
Aukstumiekārta ir ļoti smaga un ar atvērtām durvīm tā var apgāzties uz priekšu.
Iekārtas durvīm ir jābūt aizvērtām, līdz aukstumiekārta ir iebūvēta un nostiprināta iebūvēšanas nišā atbilstoši lietošanas un montāžas instrukcijai.
Aukstumiekārtas svara un izmēru dēļ tās iebūvēšana noteikti ir jāveic ar otras personas palīdzību.

Mēbeles / iebūvētās mēbeles

Aukstumiekārta ar skrūvēm tiek cieši pieskrūvēta pie blakus un virs tās esošajām mēbelēm / iebūvētajām mēbelēm. Tāpēc visām savienojamajām / iebūvētajām mēbelēm jābūt cieši sastiprinātām ar pamatni vai sienu.

Nišas pamatnes nestspēja

Lai aukstumiekārtu varētu uzstādīt droši un tā veiktu visas paredzētās funkcijas, nišas pamatnei ir jābūt līdzenai un horizontālai.

Nišas pamatnei ir jābūt izgatavotai no cieta un izturīga materiāla.

Ņemot vērā pilnībā piepildītas aukstumiekārtas lielo svaru, ir nepieciešama pamatne ar sevišķi lielu nestspēju. Vajadzības gadījumā konsultējieties ar arhitektu vai celtniecības speciālistu.

Pilnībā piepildītas aukstumiekārtas svars ir aptuveni:

K 2602 Vi, K 2612 Vi	325 kg
K 2802 Vi, K 2812 Vi	380 kg
K 2902 Vi, K 2912 Vi	448 kg

Gaisa pievade un izvade

⚠ Nepietiekama ventilācija var izraisīt ugunsgrēku un bojājumus.
Ja aukstumiekārta netiek pietiekami labi vēdināta, kompresors ieslēdzas biežāk un darbojas ilgāk.
Tas rada palielinātu elektroenerģijas patēriņu un paaugstinātu kompresora darba temperatūru, kas savukārt var izraisīt kompresora bojājumus.
Pārliecinieties, ka aukstumiekārtai tiek nodrošināta pietiekama ventilācija.
Noteikti ievērojiet norādītos gaisa pievades un izvades atveru šķērsgriezumus. Gaisa pievades un izvades atveres nedrīkst noslēgt vai aizsegt.

Durvju vēršanās virziena maiņa

⚠ Durvju vēršanās virziena maiņa var radīt bojājumus un savainojumus.
Pašrocīga durvju vēršanās virziena maiņa var izraisīt bojājumus un savainojumus.
Aukstumiekārta tiek piegādāta ar noteiktu durvju vēršanās virzienu. Nemēģiniet patstāvīgi mainīt durvju vēršanās virzienu.
Ja ir nepieciešama durvju vēršanas virziena maiņa, sazinieties ar klientu apkalpošanas dienestu.

Uzstādīšana blakus citai iekārtai

Šo aukstumiekārtu var iebūvēt tieši blakus citai aukstumiekārtai. Turpmākajā pārskatā var redzēt, kādas ir iespējas iebūvēt jūsu aukstumiekārtu tieši blakus citai iekārtai.

Uzstādīšana

Atkarībā no konkrētās iebūvēšanas shēmas uzstādīšanai tieši blakus jums vajadzēs īpašu montāžas komplektu (skatiet nodaļas "Piederumi" sadaļu "Papildus iegādājamie piederumi").

Aukstumiekārtu nostiprināšana ir aprakstīta uzstādīšanai tieši blakus paredzētā montāžas komplekta lietošanas instrukcijā.

. . . ar starpsienu

Sienai **a** starp tieši blakus uzstādītajām aukstumiekārtām ir jābūt **vismaz 16 mm** biezai.

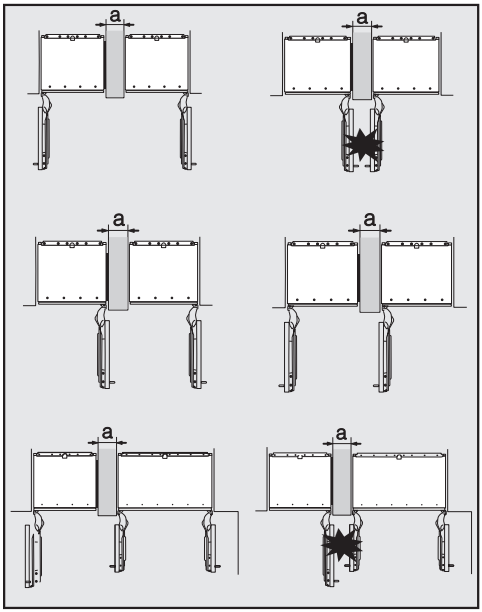

Ja aukstumiekārtu durvju eņģes atrodas blakus, noteikti ir jāņem vērā mēbeļu paneļu biezums un rokturi, lai, vienlaicīgi atverot iekārtu durvis, tās neatsistos un netiktu bojātas.

Ar komplektā iekļautajiem montāžas materiāliem aukstumiekārtas tiek atsevišķi nostiprinātas savās iebūvēšanas nišās.

Ja starpsiena **a** ir **plānāka nekā 160 mm**, ir nepieciešama sānu sienas apsilde no uzstādīšanai tieši blakus paredzētā montāžas komplekta, lai nepieļautu ūdens kondensāta un tā radītu bojājumu veidošanos.

Plānojot uzstādīšanas nišas, lūdzu, ņemiet vērā, ka uzstādīšanas nišai, kurā tiks iebūvēta aukstumiekārta ar sānu sienas apsildi, kopumā ir jābūt par **4 mm** platākai (skatiet nodaļas "Uzstādīšana" sadaļu "Iebūvēšanas izmēri").

Ja starpsiena **a** ir **biezāka nekā 160 mm**, nebūs vajadzīgs uzstādīšanai tieši blakus paredzētais montāžas komplekts, arī sānu sienas apsilde nav nepieciešama.

. . . bez starpsienas

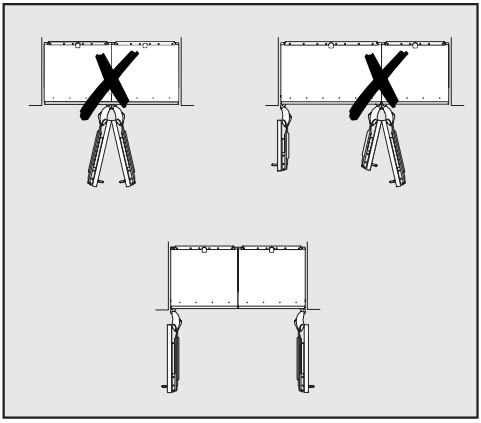

Ja starp blakus uzstādītajām aukstumiekārtām neatrodas starpsiena, aukstumiekārtas jāsavieno savā starpā, izmantojot uzstādīšanai tieši blakus paredzēto montāžas komplektu. Papildus ir jāuz-

stāda sānu sienas apsilde, lai nepieļautu ūdens kondensāta un tā radītu bojājumu veidošanos.

Uzstādīšana

Iebūvēšanas izmēri

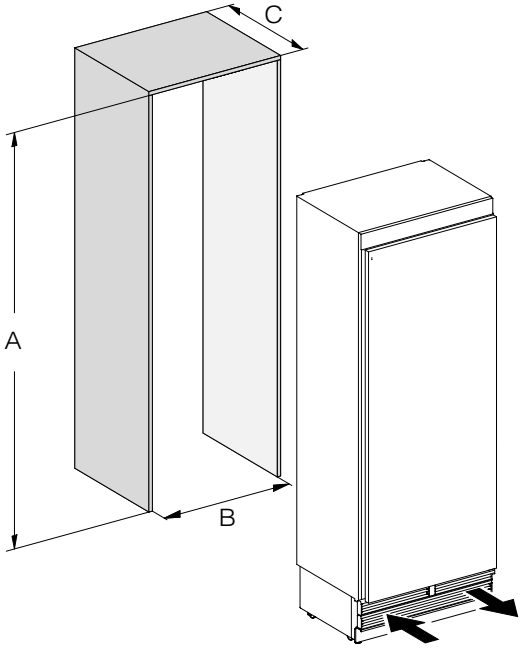

	A	B	C
K 2602 Vi, K 2612 Vi	2134–2164 mm	610 mm	610 mm + mēbeļu priekšpuse (19–38 mm)
K 2802 Vi, K 2812 Vi	2134–2164 mm	762 mm	610 mm + mēbeļu priekšpuse (19–38 mm)
K 2902 Vi, K 2912 Vi	2134–2164 mm	915 mm	610 mm + mēbeļu priekšpuse (19–38 mm)

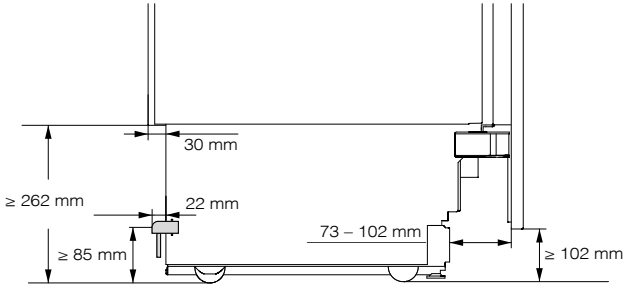

Sānskats

Izmēri ar atvērtām iekārtas durvīm (atvēršanas leņķis 90° / 115°)

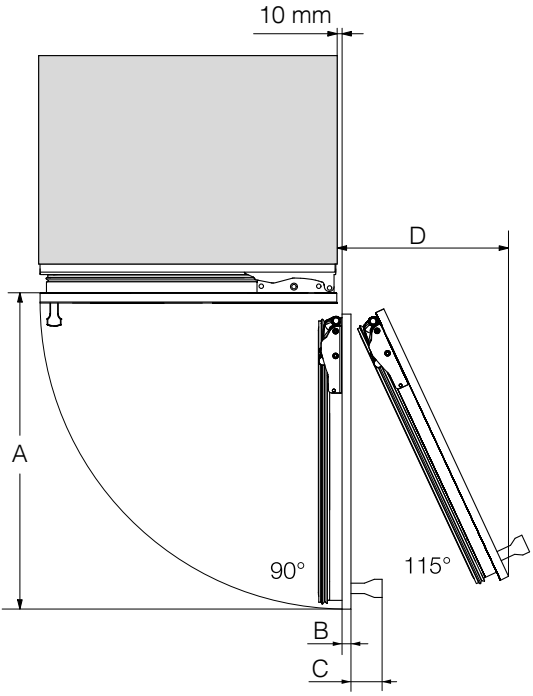

	A	B*	C*	D (ar 19 mm mēbeļu priekšpusi)
K 2602 Vi, K 2612 Vi	677 mm	Mēbeļu priekšpuse (19–38 mm)	Durvju rokturis	296 mm
K 2802 Vi, K 2812 Vi	829 mm	Mēbeļu priekšpuse (19–38 mm)	Durvju rokturis	363 mm
K 2902 Vi, K 2912 Vi	982 mm	Mēbeļu priekšpuse (19–38 mm)	Durvju rokturis	428 mm

* Mēbeles priekšpuses un durvju roktura izmēri atšķiras atkarībā no virtuves iekārtojuma.

Mēbeļu priekšpuses izmēri

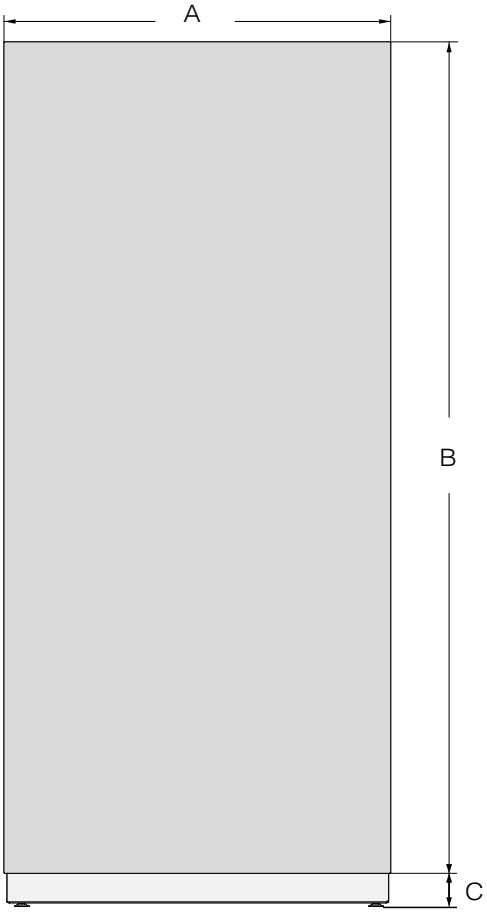

	A	B	C
K 2602 Vi, K 2612 Vi	604 mm	2029 mm	≥ 102–132 mm
K 2802 Vi, K 2812 Vi	756 mm	2029 mm	≥ 102–132 mm
K 2902 Vi, K 2912 Vi	908 mm	2029 mm	≥ 102–132 mm

Aukstumiekārtas iebūvēšana

Pirms darbu sākšanas ...

Pirms sākat aukstumiekārtas iebūvēšanu, rūpīgi izlasiet lietošanas un montāžas instrukciju.
Aukstumiekārtas iebūvēšana ir jāveic kvalificētam montierim saskaņā ar šo lietošanas un montāžas instrukciju. Drošu aukstumiekārtas darbību var garantēt tikai tad, ja aukstumiekārta ir iebūvēta un pieslēgta atbilstoši šai lietošanas un montāžas instrukcijai.

⚠ Aukstumiekārtas apgāšanās rada bojājumu un savainojumu risku.
Aukstumiekārta ir ļoti smaga un var svērties uz priekšu, ja iekārtas durvis ir atvērtas.
Iekārtas durvīm ir jābūt aizvērtām, līdz aukstumiekārta ir iebūvēta un nostiprināta iebūvēšanas nišā atbilstoši lietošanas un montāžas instrukcijai.
Aukstumiekārtas svara un izmēru dēļ **tās iebūvēšana noteikti ir jāveic ar otras personas palīdzību**.

Nepieciešamie darbarīki

- Akumulatora urbjmašīna
- Skrūvgriezis (TX 20)
- Perforators
- Dažādu izmēru urbja uzgaļi atkarībā no materiāla
- Āmurs
- Uzgriežņatslēga
- Tarkšķatslēga, galva: 8 mm uzgrieznis
- Līmlente
- Paklāju nazis
- Roratslēga
- Līmeņrādis
- Mērlente
- Zīmulis

Citi

- Kāpnes
- Rokas ratiņi

Mēbeles priekšpuses svars

Pirms mēbeles priekšpuses montāžas pārliecinieties, ka nav pārsniegts pieļaujamais uzstādāmās mēbeles priekšpuses svars:

Aukstumiekārta	maksimālais mēbeles priekšpuses svars
K 2602 Vi, K 2612 Vi	48 kg
K 2802 Vi, K 2812 Vi	27 kg
K 2902 Vi, K 2912 Vi	48 kg

⚠ Bojājumu risks pārāk smagas mēbeles priekšpuses dēļ.
Uzstādīta mēbeles priekšpuse, kas pārsniedz pieļaujamo svaru, var izraisīt eņģu bojājumus.
Šie bojājumi cita starpā var izraisīt arī funkcionālus traucējumus.
Pirms mēbeles priekšpuses montāžas pārliecinieties, ka nav pārsniegts pieļaujamais uzstādāmās mēbeles priekšpuses svars.

Iebūvēšanas nišas izlīdzināšana

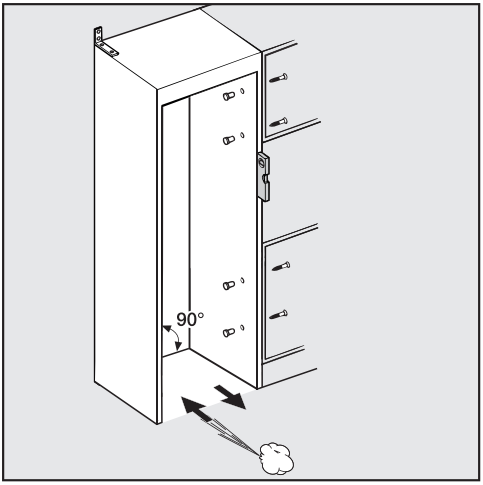

Pirms aukstumiekārtas iebūvēšanas niša ar līmeņrādi ir rūpīgi jānolīmeņo. Nišas stūriem jāatrodas 90° leņķī vienam pret otru, citādi mēbeles priekšpuse nepieguls visiem 4 iebūvēšanas nišas stūriem.

Iebūvēšanas nišas pārbaude

- Pārbaudiet iebūvēšanas izmērus (skatiet nodaļas "Uzstādīšana" sadaļu "Iebūvēšanas izmēri").
- Pārbaudiet strāvas pieslēguma atrašanās vietu. Barošanas kabeļa garums ir 3 m.

Kontaktligzda nedrīkst atrasties iekārtas aizmugurē un ārkārtas gadījumā tai ir jābūt viegli pieejamai.

- Pārbaudiet iebūvēšanas vietas apkārtni, lai nepieļautu iespējamu sadursmi (skatiet nodaļas "Uzstādīšana" sadaļu "Izmēri ar atvērtām iekārtas durvīm").
- Iebūvējiet aukstumiekārtu tikai stabilās un nekustīgās iebūvēšanas nišās, kas atrodas uz horizontālas un līdzenas virsmas.
- Turklāt pārbaudiet iebūvēšanas nišas atbilstību turpmāk minētajiem kritērijiem.

- Iebūvēšanas nišas sānu sienām ir jābūt līdzenām.
- Iebūvēšanas nišas apkārtējām sienām ir jābūt vismaz 16 mm biezām.
- Apkārtējām sienām ir jābūt cieši saistītām ar grīdu vai sienu.
- Saīsināto sānu sienu dziļumam ir jābūt vismaz 100 mm.

Pirms iebūvēšanas

- Pirms iebūvēšanas noņemiet piederumus no iekārtas ārējās virsmas.

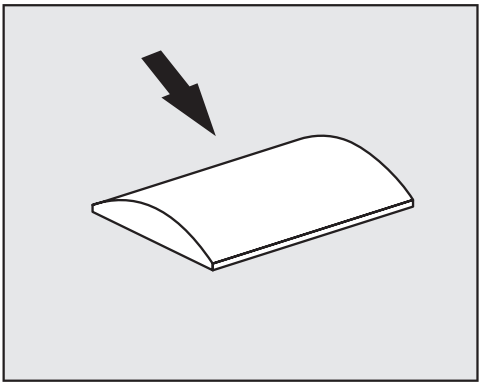

⚠ Nepietiekama ventilācija var izraisīt bojājumus.

Ja aukstumiekārta netiek pienācīgi ventilēta, tas var veicināt pelējuma rašanos un ilgākā laikā izraisīt aukstumiekārtas ārpuses un arī iebūvēšanas nišas bojājumus.

Nenoņemiet starplikas no iekārtas ārpuses.

Neiespiediet starplikas uz iekšu. Starplikas nodrošina vajadzīgo attālumu starp aukstumiekārtu un iebūvēšanas nišu.

- Pārbaudiet, vai aukstumiekārtai nav radušies bojājumi transportēšanas laikā.

Neuzstādiet bojātu aukstumiekārtu.

- Pārbaudiet, vai visas detaļas pie iekārtas aizmugurējās sienas var brīvi kustēties.
- Lai iebūvēšanas laikā pasargātu grīdu no bojājumiem, paredzētās uzstādīšanas vietas priekšā uz grīdas piestipriniet grīdas seguma atlikumu vai līdzīgu materiālu.

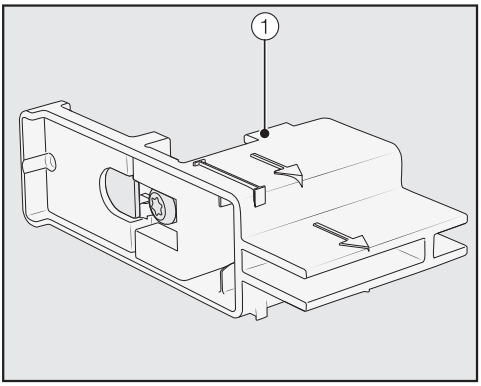

- **Nenoņemiet** no iekārtas durvīm ievietošanas palīgelementus ①. Ievietošanas palīgelementi vēlāk būs nepieciešami iebūvēšanas nišas izlīdzināšanai.

⚠ Aukstumiekārtas apgāšanās rada bojājumu un savainojumu risku.
Aukstumiekārta vairs nav droši nostiprināta, tikko tiek noskrūvēti stiprinājuma leņķi, ar kuriem aukstumiekārta ir piestiprināta pie paliktņa.
Aukstumiekārtas svara un izmēru dēļ tās iebūvēšana **noteikti ir jāveic ar otras personas palīdzību**.

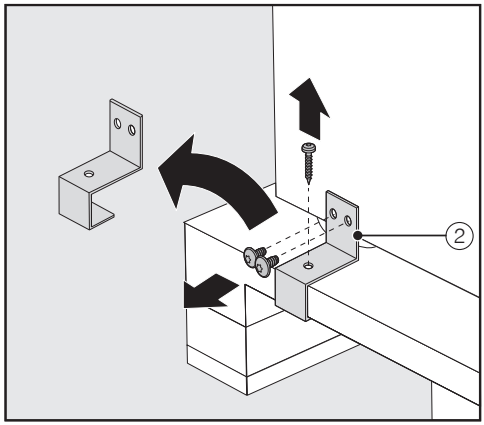

- Atskrūvējiet stiprinājuma leņķi ②.
- Uzmanīgi un ar vairāku cilvēku palīdzību noceliet aukstumiekārtu no paliktņa ar aizmugures daļu pa priekšu.

⚠ Slodzes izraisītu grīdas bojājumu risks.
Aukstumiekārtas pārvietošana var radīt grīdas bojājumus.
Pa neizturīgām grīdām pārvietojiet aukstumiekārtu uzmanīgi.

Tikko aukstumiekārta ir izlīdzināta, to var pārvietot ar iekārtas apakšā esošajiem ritenīšiem.

Iebūvēšanas nišas sagatavošana

⚠ Aukstumiekārtas apgāšanās rada bojājumu un savainojumu risku.
Aukstumiekārta ir ļoti smaga un ar atvērtām iekārtas durvīm tā var gāzties uz priekšu.
Iebūvēšanas niša noteikti vairākās vietās ir cieši jāsaskrūvē kopā ar sienu, kas atrodas aiz tās vai / un virs tās. Tikai tā iebūvēšanas nišā vēlāk iestiprināto aukstumiekārtu var nodrošināt pret sasvēršanos.
Iebūvēšanas nišas nostiprināšanai turklāt izmantojiet komplektā iekļauto leņķi aizsardzībai pret sasvēršanos.

Montāžas materiāli aukstumiekārtas iebūvēšanai ir iekļauti aukstumiekārtas komplektācijā. Komplektā iekļautie plastmasas maisiņi ir apzīmēti ar burtiem.

- Veicot atsevišķas montāžas darbības, ņemiet vērā norādītos burtus un katrā darbībā izmantojiet attiecīgo plastmasas maisiņu ar montāžai nepieciešamajiem materiāliem.

Leņķi aizsardzībai pret sasvēršanos nepieļauj aukstumiekārtas sasvēršanos.

Turklāt ar leņķi aizsardzībai pret sasvēršanos iebūvēšanas niša tiek droši piestiprināta pie apkārtējām sienām.

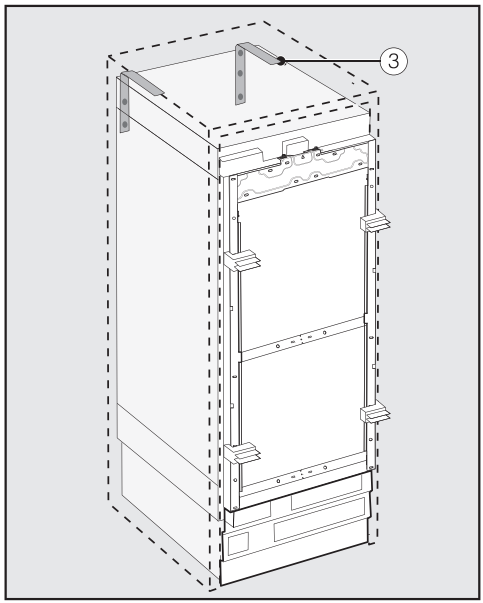

- Katrai atsevišķajai aukstumiekārtai izmantojiet 2 leņķus aizsardzībai pret sasvēršanos ③, 2 apvienotām iekārtām (novietotām blakus) attiecīgi lietojiet 4 leņķus aizsardzībai pret sasvēršanos.
- Novietojiet leņķus aizsardzībai pret sasvēršanos ③ iebūvēšanas nišas labajā un kreisajā pusē.

Leņķu aizsardzībai pret sasvēršanos novietojums augstumā pēc regulējamo kāju noregulēšanas sasniedz 2134–2164 mm no nišas pamatnes.

Uzstādīšana

⚠ Aukstumiekārtas apgāšanās rada savainojumu un bojājumu risku.
Ja leņķi aizsardzībai pret sasvēršanos ir piestiprināti pārāk augstu, tie vairs nevar noturēt aukstumiekārtu.
Atstatums starp
leņķiem aizsardzībai pret sasvēršanos un aukstumiekārtu nedrīkst pārsniegt 8 mm.

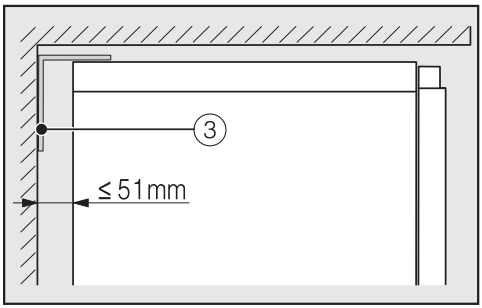

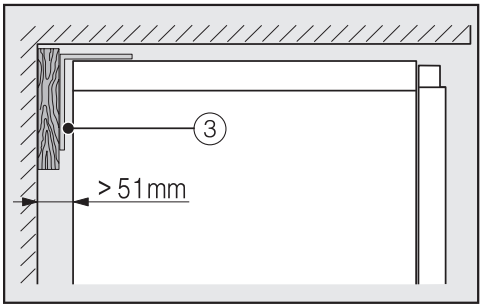

- Ņemiet vērā, ka sprauga starp aukstumiekārtas aizmuguri un iebūvēšanas nišu nedrīkst pārsniegt 51 mm.
- Ja nepieciešams, aiz leņķiem aizsardzībai pret sasvēršanos ③ ievietojiet koka plāksnīti.
- Ar leņķu aizsardzībai pret sasvēršanos palīdzību atzīmējiet urbjamo caurumu vietas uz iebūvēšanas nišas aizmugures sienas.

B

Komplektam pievienotajos piederumos ir iekļautas arī dažādiem lietojumiem / materiāliem paredzētas stiprinājuma skrūves.

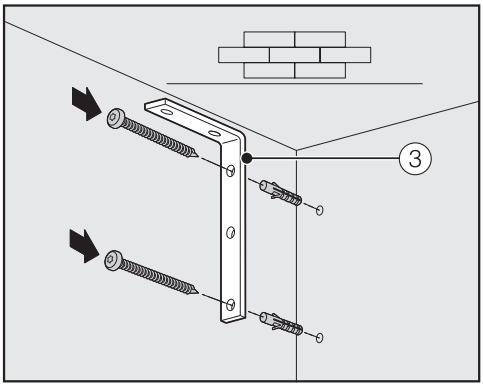

Stiprināšana pie betona sienas

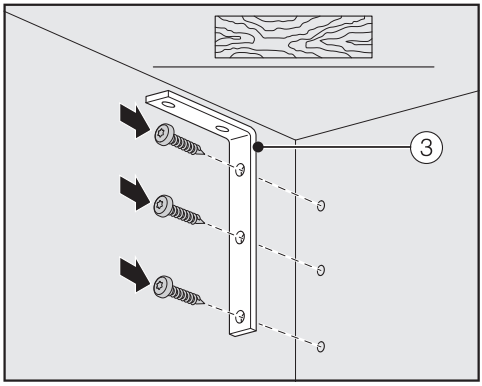

Stiprināšana pie koka sienas

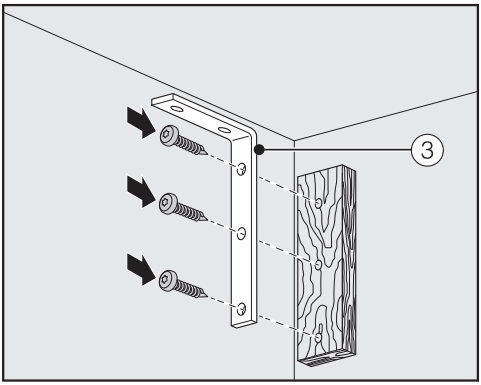

Stiprināšana ar koka plāksnīti

- Tagad ar leņķiem aizsardzībai pret sasvēršanos ③ pēc vajadzības savienojiet iebūvēšanas nišu ar tai aizmugurē vai / un virs tās esošo sienu.

Aukstumiekārtas iebīdīšana nišā

Iebīdot aukstumiekārtu iebūvēšanas nišā, nodrošiniet, lai netiktu bojāts barošanas kabelis.

Ja ir paredzēts uzstādīt vairākas aukstumiekārtas blakus, savienojiet blakus uzstādāmās aukstumiekārtas (skatiet uzstādīšanai tieši blakus paredzētā montāžas komplekta lietošanas instrukciju).

- Lai pieslēgto aukstumiekārtu varētu izlīdzināt, no iekārtas pamatnes ir jānoņem pamatnes ventilācijas režģis.

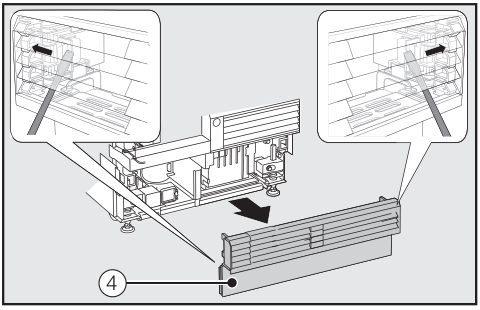

- No abām pusēm uzmanīgi iebīdiet plakano skrūvgriezi caur pamatnes ventilācijas režģi ④ un ar to paspiediet iekšpusē esošās plastmasas mēlītes uz āru, lai pamatnes ventilācijas režģis tiktu atbloķēts.
- Atlieciet pamatnes ventilācijas režģi malā.

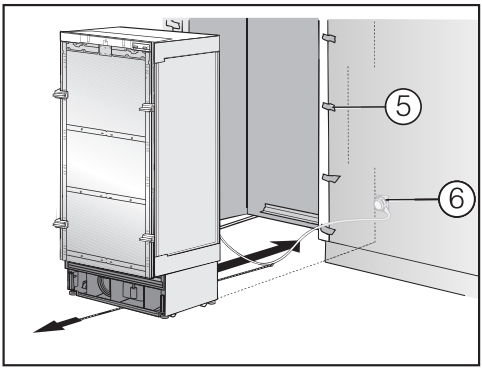

- Pierīkojiet apkārt esošo mēbeļu priekšpusēm malu aizsargus ⑤.
- Iespraudiet iekārtas spraudni aukstumiekārtas aizmugurē (skatiet nodaļas "Uzstādīšana" sadaļu "Elektrības pieslēgums").
- Iespraudiet kontaktdakšu ⑥ kontaktligzdā.

Kontaktligzda nedrīkst atrasties iekārtas aizmugurē un ārkārtas gadījumā tai ir jābūt viegli pieejamai.

⚠ Elektriskā tīkla pārslodze var izraisīt bojājumus.
Elektriskā tīkla pārslodze var izraisīt īsslēgumu un līdz ar to aukstumiekārtas bojājumus.
Ja blakus tiek uzstādītas vairākas aukstumiekārtas, katra iekārta ir jāpievieno atsevišķai kontaktligzdai.

Norāde: Lai nepieļautu barošanas kabeļa piespiešanu, barošanas kabeļa vidū piesieniet pavedienu un, bīdot aukstumiekārtu nišā, aiz pavediena izvelciet barošanas kabeli pa aukstumiekārtas apakšu uz priekšpusi.

- Uzmanīgi iebīdiet aukstumiekārtu iebūvēšanas nišā.
- Ja aukstumiekārtu jebkādu iemeslu, piemēram, grīdas nelīdzenumu, dēļ nevar iebīdīt iebūvēšanas nišā, nedaudz izskrūvējiet uz āru iekārtas aizmugurējās regulējamās kājas (skatiet nodaļas "Uzstādīšana" sadaļu "Aukstumiekārtas līmeņošana") un iebīdiet aukstumiekārtu iebūvēšanas nišā.
- Noņemiet no apkārt esošo mēbeļu priekšpusēm malu aizsargus ⑤.

Aukstumiekārtas līmeņošana

Ievietošanas palīgelementi ① pie iekārtas durvīm ļauj nolīmeņot aukstumiekārtu iebūvēšanas nišā.

Ievietošanas palīgelementi ir paredzēti mēbeļu priekšpuses biezumam no 19 līdz 38 mm.

- Nolīmeņojiet aukstumiekārtu turpmāk norādītajā veidā, saskaņojot ar apkārtējo mēbeļu priekšpusēm.

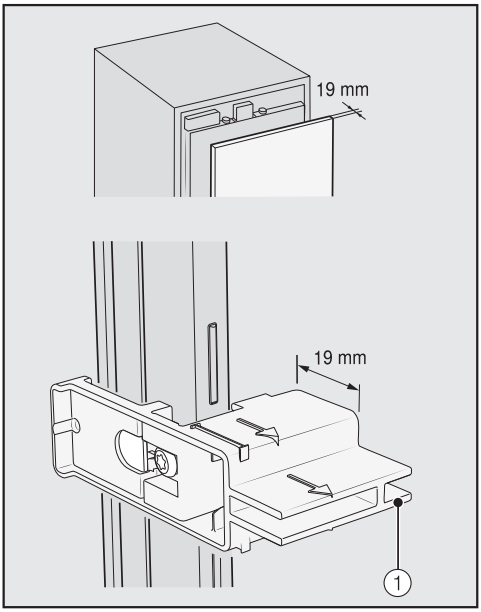

Mēbeļu priekšpuses biezums 19 mm

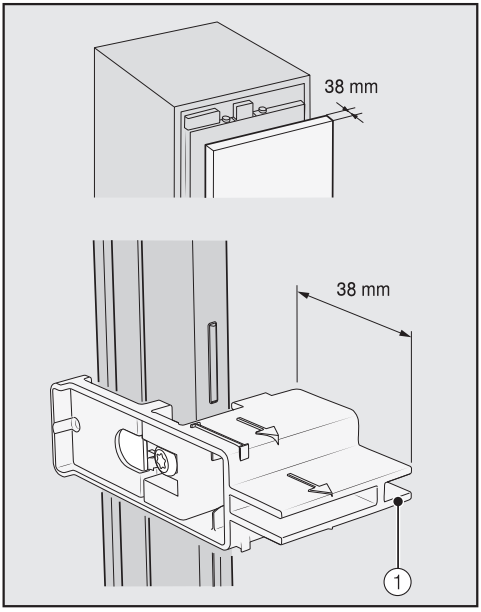

Mēbeļu priekšpuses biezums 38 mm

Priekšējo un aizmugurējo regulējamo kāju augstums ir maināms un to regulēšanu var veikt no iekārtas priekšpuses.

⚠ Neatbilstoša kāju regulēšana var izraisīt bojājumus.
Izmantojot akumulatora skrūvgriezi, var sabojāt kāju regulējumu.
Regulējiet priekšējās un aizmugurējās regulējamās kājas ar rokām.



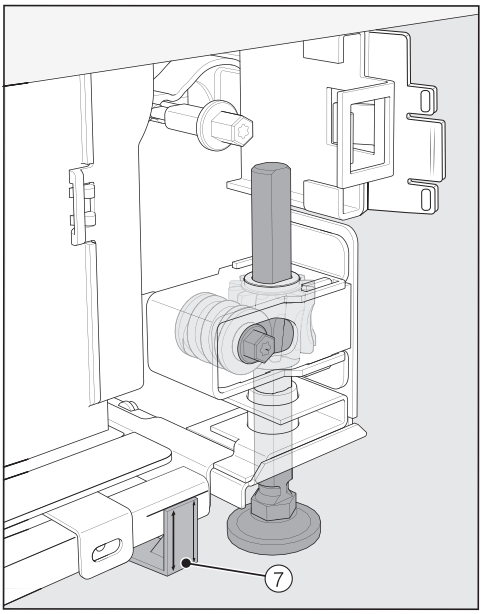

■ Novietojiet komplektā iekļautās starplikas ⑦ abās pusēs pie atzīmēm blakus regulējamajām kājām aukstumiekārtas priekšā.

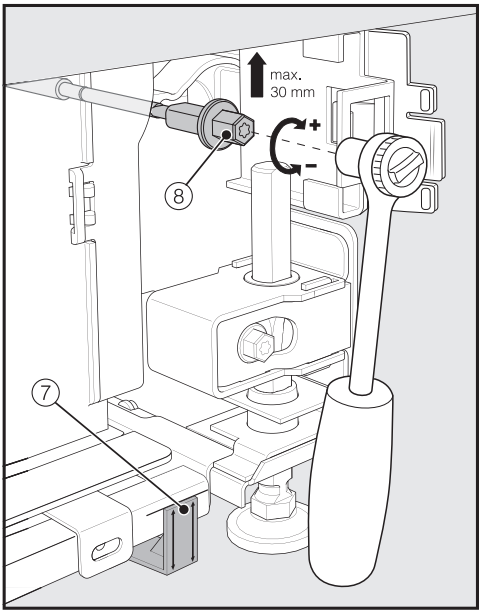

■ Noregulējiet aizmugures regulējamās kājas ar tarkšķatslēgu (galva: 8 mm uzgrieznis) vai skrūvgriezi (TX 20) ⑧.

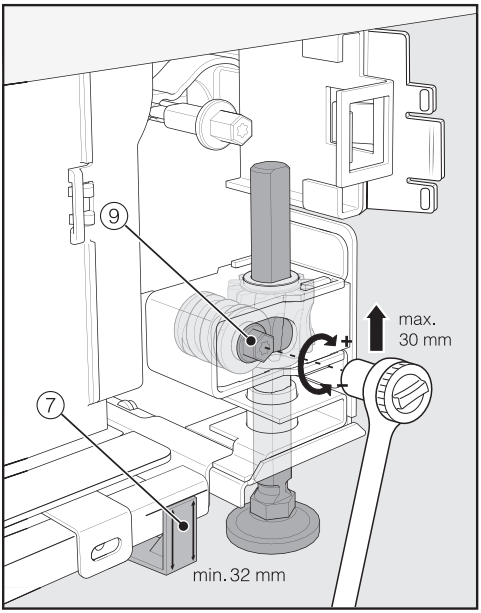

■ Noregulējiet priekšējās regulējamās kājas ar tarkšķatslēgu (galva: 8 mm uzgrieznis) vai skrūvgriezi (TX 20) ⑨.

Norāde: Regulējamās kājas izskrūvējiet pakāpeniski: vienmēr pārmaiņus kreiso, labo, kreiso, labo utt.

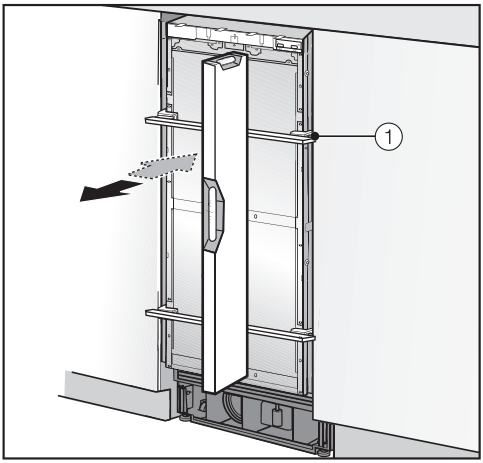

■ Lai veiktu aukstumiekārtas līmeņošanu, pārlieciet līmeņrādi pār ievietošanas palīgelementiem ① pie iekārtas durvīm.

■ Izskrūvējiet regulējamās kājas ⑧ un ⑨ abās pusēs vismaz tik tālu, līdz līmeņošanas atzīme uz pamatnes sasniedz pie starplikas ⑦ norādīto etalona atzīmi 32 mm. Etalona atzīme 32 mm attiecas uz 2134 mm augstu nišu.

Regulējamo kāju nolīmeņošana vismaz 32 mm augstumā ir svarīga, lai nodrošinātu aukstumiekārtas ventilāciju pa iekārtas pamatni.

⚠ Pārāk spēcīga regulējamo kāju nolīmeņošana var izraisīt bojājumus.
Aizmugures regulējamās kājas var tikt sabojātas.
Izskrūvējiet regulējamās kājas **tikai tik tālu**, līdz tiek sasniegta 62 mm atzīme uz pamatnes (maksimālais nišas augstums 2164 mm).

■ Vēlreiz nolīmeņojiet aukstumiekārtu ar līmeņrādi pār ievietošanas palīgelementiem ①.

Aukstumiekārtas nostiprināšana nišā



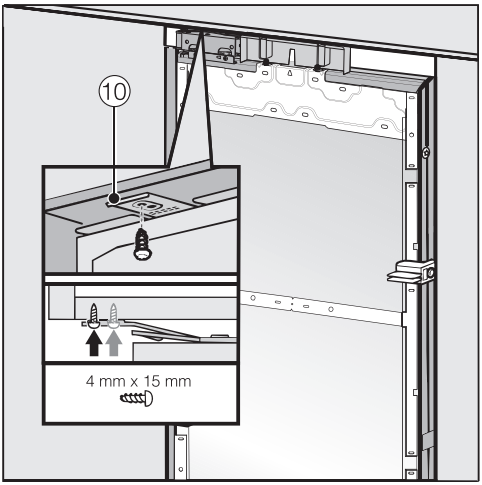

- Pieskrūvējiet augšējās stiprinājuma plāksnes mēlītes ⑩ pie augšējām / iebūvētajām mēbelēm.

Ja aukstumiekārtu nav iespējams nostiprināt augšpusē, to var iestiprināt iebūvēšanas nišā ar sānu stiprinājuma mēlītēm.

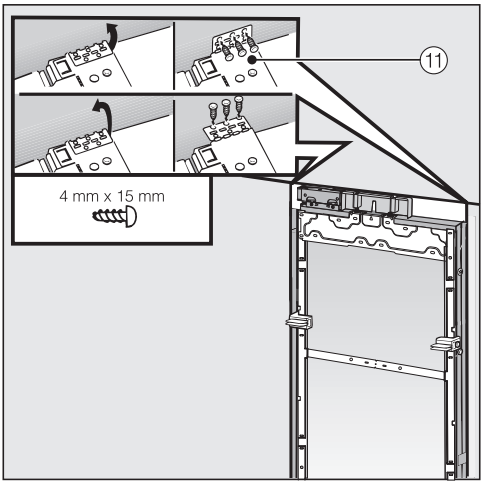

- Atlokiet sānu stiprinājuma mēlītes ⑪ uz ārpusi.
- Pieskrūvējiet sānu stiprinājuma mēlītes ⑪ pie blakus esošajām / iebūvētajām mēbelēm.
- Atveriet iekārtas durvis.

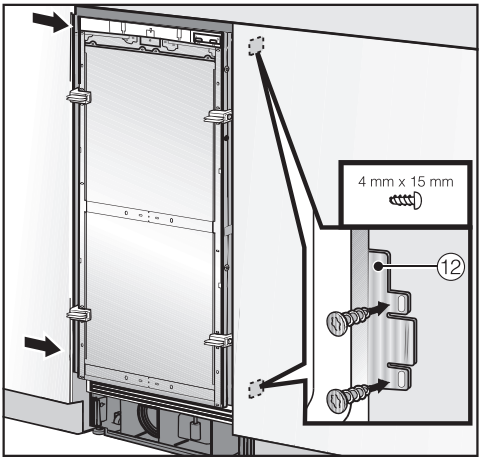

- Saskrūvējiet augšpusē un apakšpusē stiprinājuma plāksnes ⑫ mēlītes ar blakus esošajām/iebūvētajām mēbelēm.

Uzstādot divas blakus novietotas aukstumiekārtas, tās var sastiprināt ar blakus esošajām mēbelēm tikai ārējās malās.

Mēbeles priekšpuses uzstādīšanas sagatavošana

- Atveriet iekārtas durvis līdz atdurei.

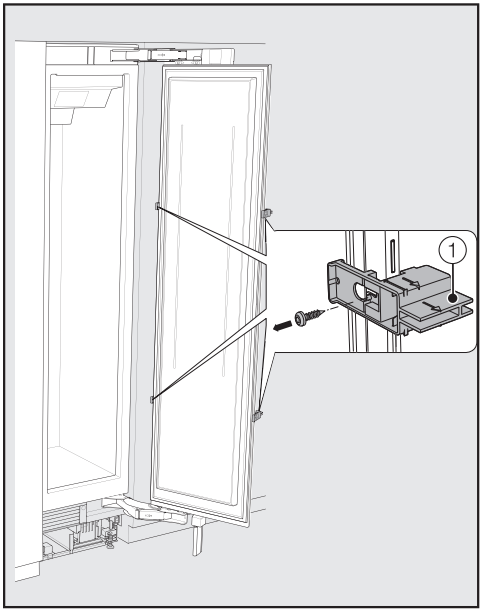

- Noskrūvējiet no iekārtas durvīm ievietošanas palīgelementus ①.

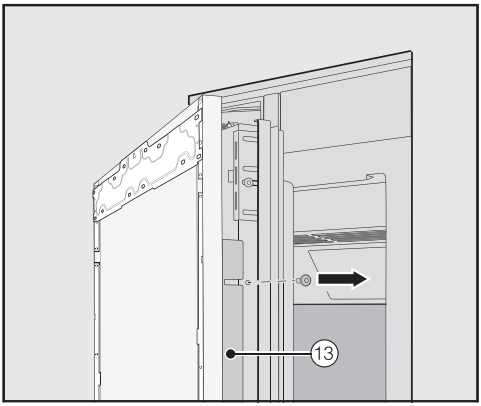

- Izskrūvējiet leņķa līstes ⑬ no abām iekārtas durvju pusēm un atlieciet leņķa līstes un skrūves malā – tās vēlāk atkal būs vajadzīgas.
- Aizveriet iekārtas durvis.

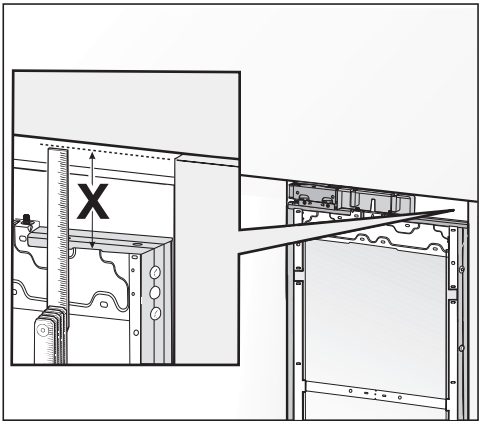

- Izmēriet atstatumu **X** starp montāžas rāmi un blakus esošās mēbeles priekšpuses augšmalu.

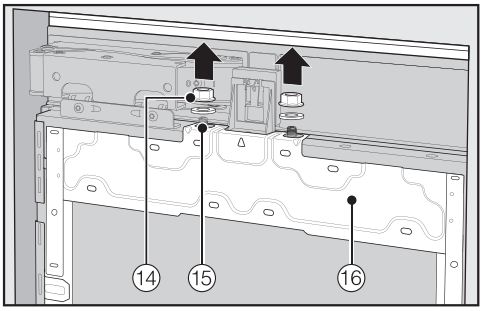

- Noskrūvējiet no bultskrūvēm ⑭ uzgriežņus un apakšējās paplāksnes ⑮ un atlieciet tās malā – tās vēlāk atkal būs vajadzīgas.
- Ceļot uz augšu, noņemiet montāžas rāmi ⑯ no iekārtas durvīm.

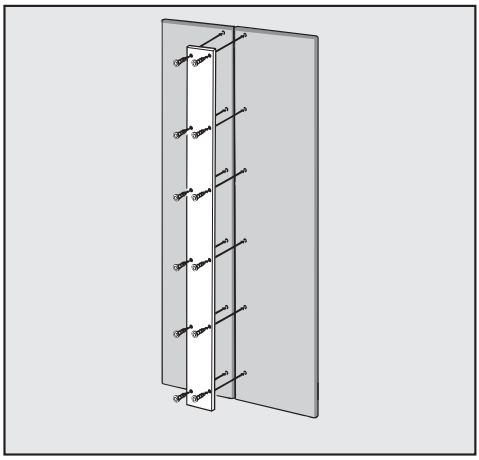

- Kasešu priekšpusēm: nostiprinot metāla paneli uz mēbeles priekšpuses, noteikti ņemiet vērā skrūvju garumu.

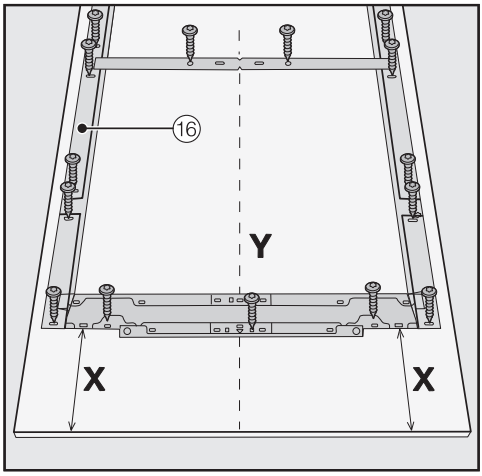

- Uzstādāmās mēbeļu priekšpuses ar iekšpusi uz augšu novietojiet uz stingra pamata (lai nepieļautu skrāpējumus, paklājiet zem tām segu).
- Mēbeles priekšpuses iekšpusē atzīmējiet atstatumu **X**-3 mm.
- Aprēķiniet un atzīmējiet arī mēbeles priekšpuses viduspunktu **Y**.
- Novietojiet montāžas rāmi ⑯ uz mēbeles priekšpuses atbilstoši veiktajām atzīmēm.
- Izurbiet caurumus.



- Pieskrūvējiet montāžas rāmi ⑯ pie mēbeles priekšpuses:
  piestipriniet montāžas rāmi ⑯ katrā stiprinājuma punktā ar vismaz vienu skrūvi.

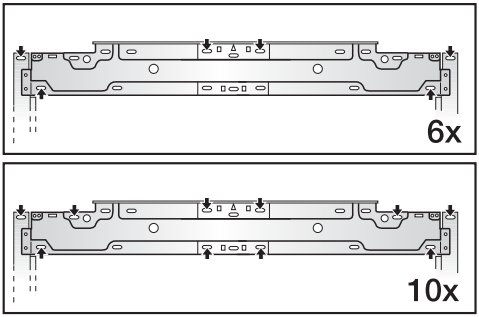

■ Piestipriniet montāžas rāmi ⑯ pie mēbeles priekšpuses augšmalas ar 6 līdz 10 skrūvēm atkarībā no izmēra.

Montāžas rāmī ir daudz urbumu, lai tas būtu piemērots dažādu veidu mēbeļu priekšpusei.

Nostiprinot montāžas rāmi, skrūves vienmēr skrūvējiet mēbeles priekšpuses vietās, kur materiālam ir lielākā nestspēja. Turklāt vienmēr izvēlieties skrūves, kuru garums ir mazāks nekā mēbeles priekšpuses biezums.

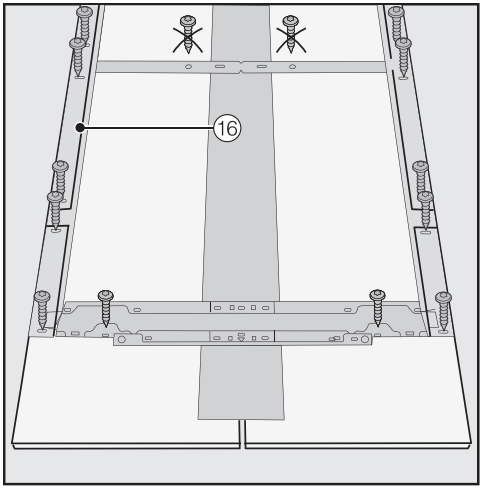

■ Kasešu priekšpusēm: piestipriniet montāžas rāmi ⑯ ar skrūvēm tikai uz ārējā rāmja.

■ Vajadzības gadījumā (neattiecas uz virtuvēm bez rokturiem) no iekšpuses pieskrūvējiet pie mēbeļu priekšpuses iekārtas rokturi.

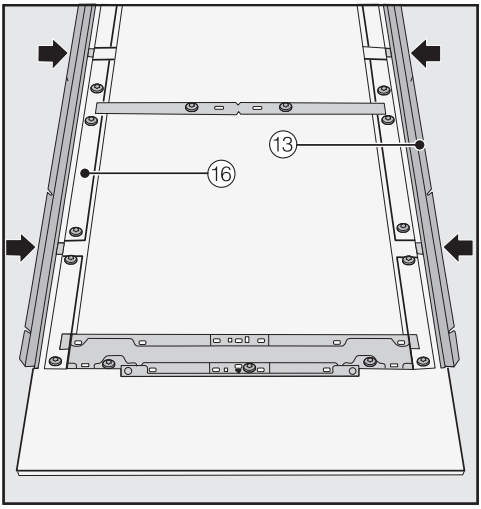

■ Tagad līdz atdurei ievietojiet leņķa līstes ⑬ abās pusēs tām paredzētajās atverēs montāžas rāmī ⑯.

Mēbeles priekšpuses nostiprināšana un līmeņošana

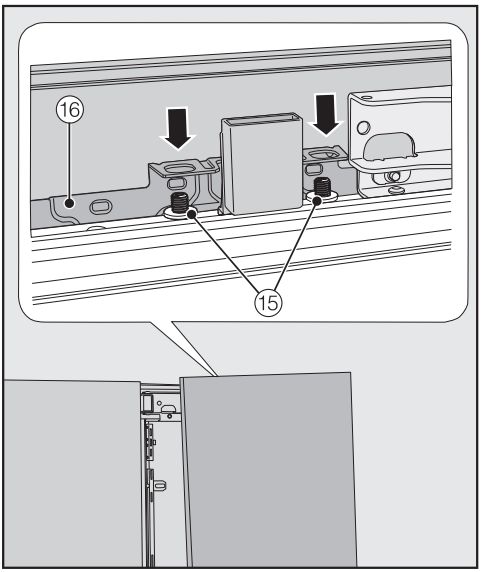

■ Atveriet iekārtas durvis un no augšpuses uzāķējiet mēbeles priekšpusi ar montāžas rāmi ⑯ uz bultskrūvēm ⑮.



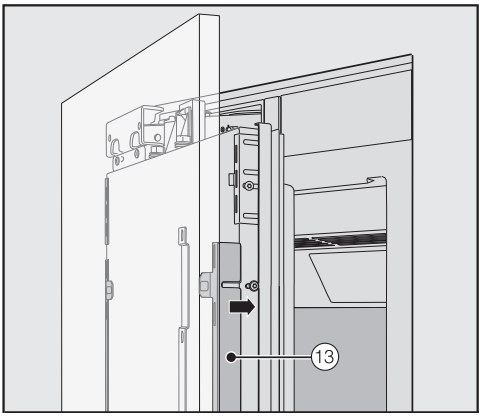

■ Abās pusēs iespiediet leņķa līstes ⑬ baltajā plastmasas rāmī un vispirms tās tikai vaļīgi pieskrūvējiet. Atbilstošās skrūves atrodas plastmasas maisiņā, kas ir apzīmēts ar burtu E.

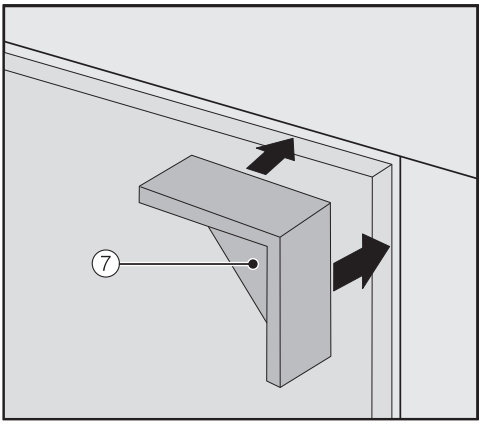

■ Abos mēbeles priekšpuses augšējos stūros ievietojiet starpliku ⑦.

■ Aizveriet iekārtas durvis un pārbaudiet atstatumu līdz blakus esošo mēbeļu priekšpusēm.

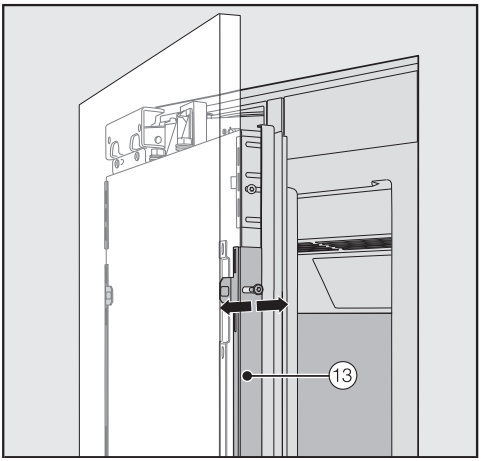

- Izlīdziniet mēbeļu priekšpuses dziļumu, izmantojot padziļinājumus leņķa līstēs ⑬.

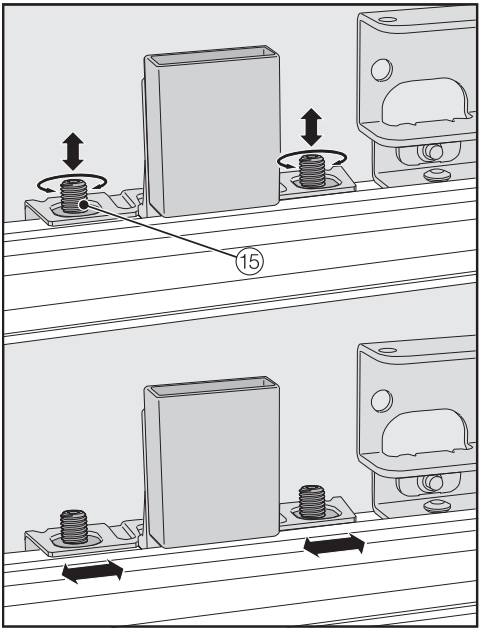

- Mēbeļu priekšpusi augstumā un uz sāniem izlīdziniet ar bultskrūvēm ⑮.
- Aizveriet iekārtas durvis un pārbaudiet atstatumu līdz blakus esošo mēbeļu priekšpusēm.

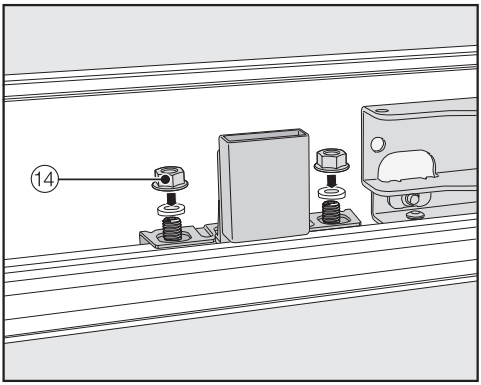

- Atkal uzlieciet atpakaļ apakšējās paplāksnes un uzgriežņus ⑭ un stingri pievelciet uzgriežņus ⑭. Tādējādi mēbeles priekšpuse tiek fiksēta.

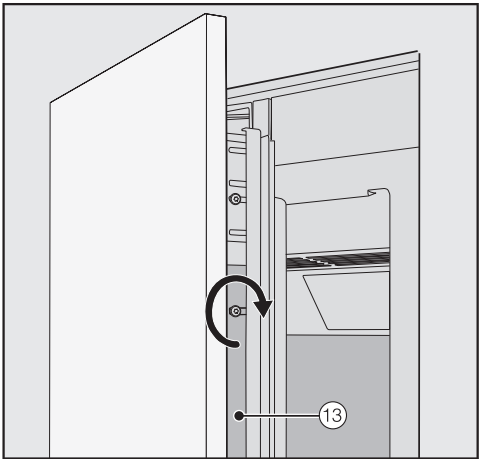

- Tagad stingri pievelciet skrūves leņķa līstēs ⑬.
- Atveriet iekārtas durvis.
- Noņemiet starpliku ⑦ no mēbeles priekšpuses.

Stiprinājuma leņķu montāža



Ar stiprinājuma leņķiem mēbeļu priekšpuse tiek papildus apakšā piestiprināta pie iekārtas durvīm.

Montējiet stiprinājuma leņķus tikai tad, kad aukstumiekārta (var būt blakus otrai iekārtai) ir iebūvēta un mēbeļu priekšpuse ir izlīdzināta.

■ Atveriet iekārtas durvis līdz atdurei.

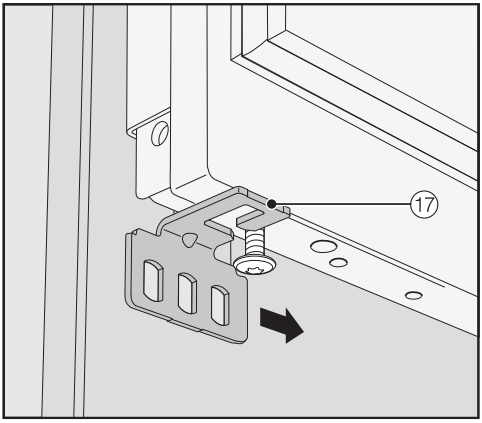

■ Uzbīdiet katru stiprinājuma leņķi ⑰ no sāniem uz skrūves zem iekārtas durvīm.

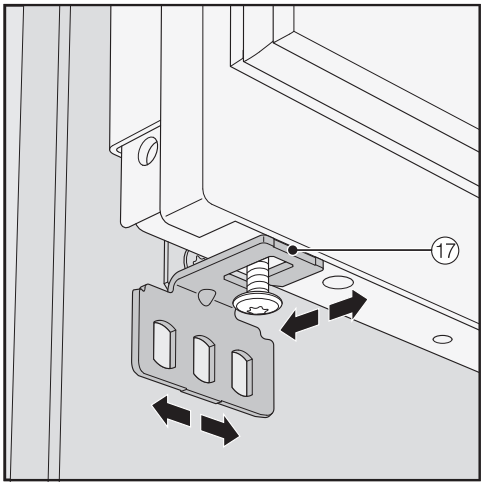

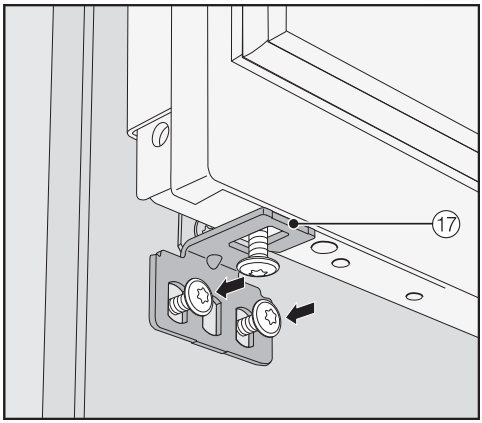

■ Cieši pieskrūvējiet stiprinājuma leņķi ⑰ pie mēbeles priekšpuses.

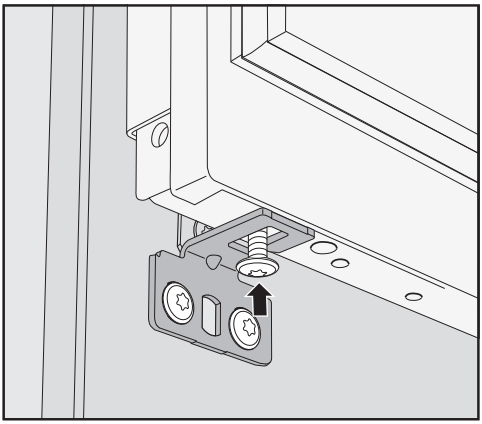

■ Ieskrūvējiet skrūvi zem iekārtas durvīm.

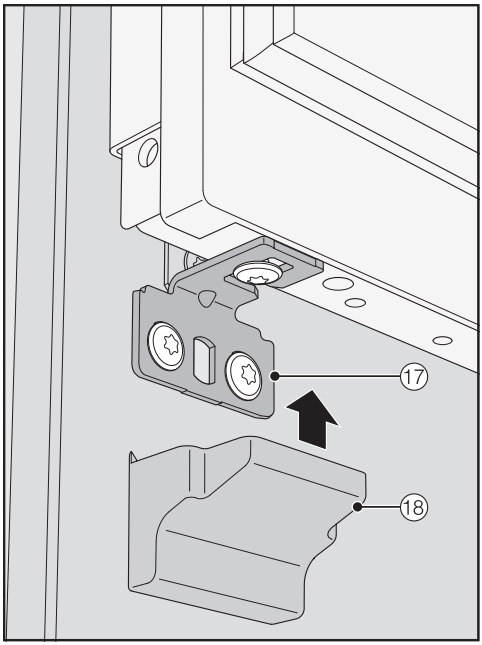

■ Uzlieciet pārsegu ⑱ uz stiprinājuma leņķa ⑰.

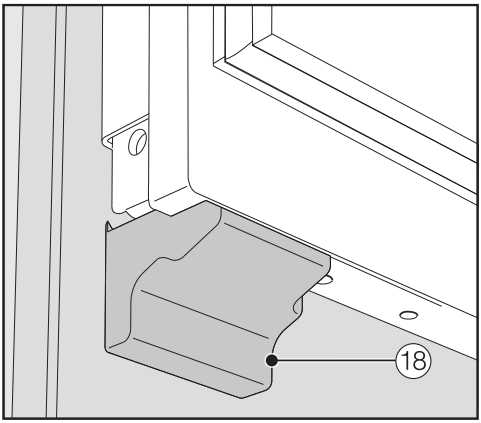

■ Nofiksējiet pārsegu ⑱ uz stiprinājuma leņķa, līdz atskan klikšķis.

Pārsegu nostiprināšana

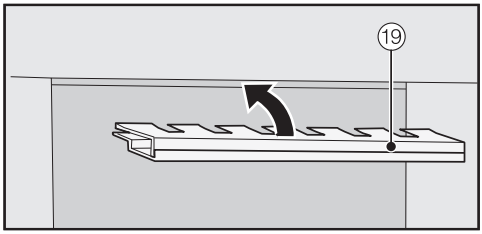

■ Pirms pārsegu ⑲ var ievietot spraugā virs aukstumiekārtas, pārsegs ir jāsamontē, kā minēts turpmāk.

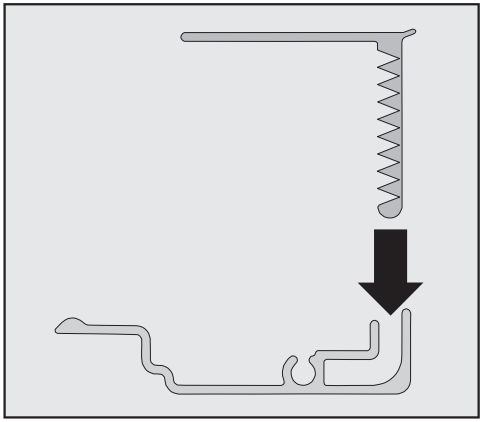

■ Ievietojiet abas pārsega daļas vienu otrā.

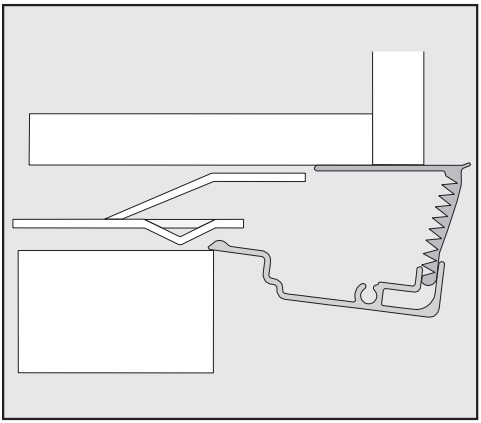

Pārsega sānskats

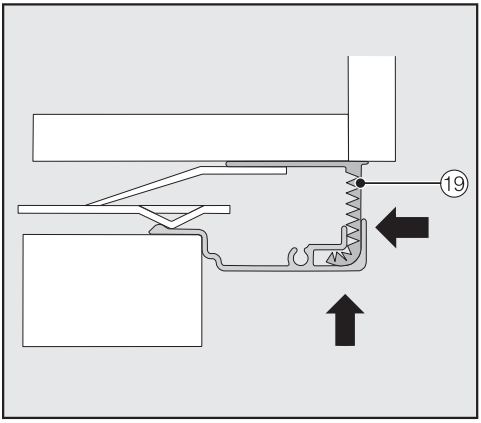

- Samontēto pārsegu ⑲ ievietojiet spraugā virs aukstumiekārtas, līdz tas tiek bloķēts. Pie tam bīdiet abas pārsega daļas vienu otrā, cik dziļi vien nepieciešams.

Pārsega montāža blakus esošām iekārtām

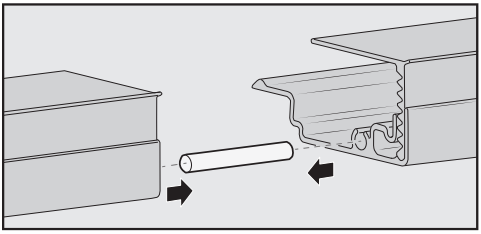

- Līdz pusei iespraudiet pa kreisi stāvošās aukstumiekārtas pārsega atverē tapu (iekļauta uzstādīšanai tieši blakus paredzētajā montāžas komplektā).
- Uzlieciet uz tapas otru pārsegu un spiediet abus pārsegus kopā.
- Ievietojiet abus pārsegus kopā spraugā virs aukstumiekārtas, līdz tie tiek bloķēti.

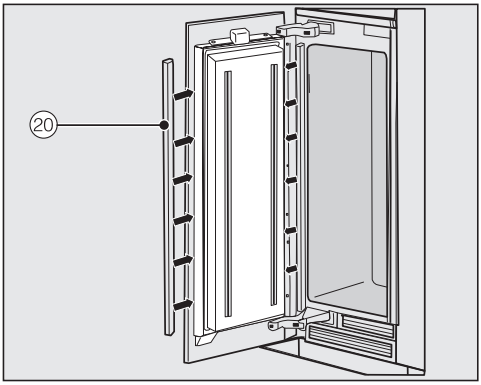

- Piestipriniet abās durvju pusēs plastmasas pārsegus ⑳, no apakšas uz augšu stingri iespiežot tos spraugā starp iekārtas durvīm un mēbeles priekšpusi.



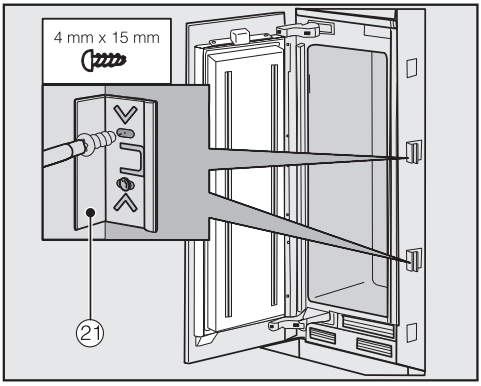

- Abās aukstumiekārtas pusēs nostipriniet vismaz 3 skavas ㉑ spraugu pārsegiem.

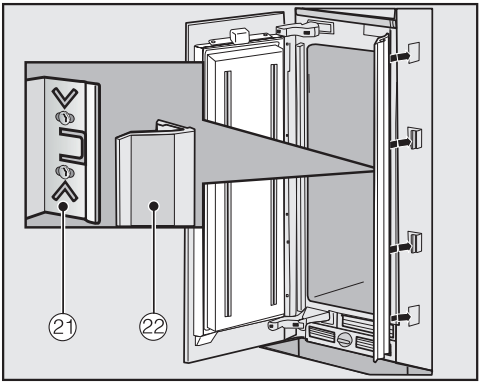

- Tagad abās pusēs uzbīdiet spraugu pārsegus ㉒ uz skavām ㉑.
  Uzstādot iekārtas blakus vienu otrai, šie spraugu pārsegi ir nepieciešami tikai ārmalās.

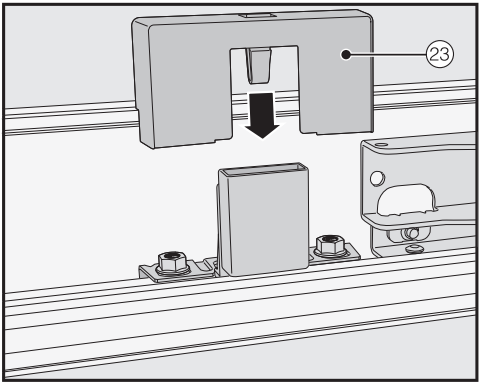

- Uzlieciet pārsegu ㉓ uz gaismas kontaktslēdža.

Pamatnes ventilācijas režģa un pamatnes paneļa nostiprināšana

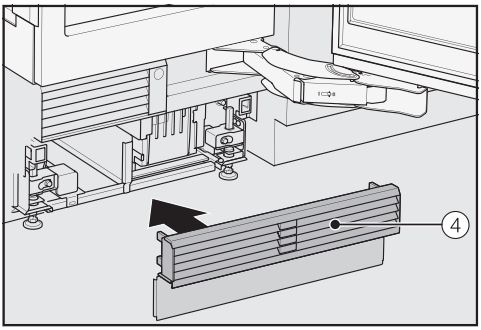

- Fiksējiet pamatnes ventilācijas režģi ④ iekārtas pamatnes apakšā.

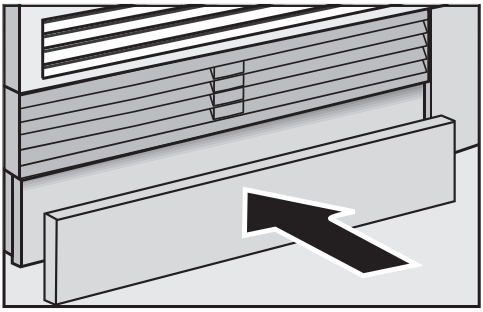

- Vajadzības gadījumā nogrieziet pamatnes paneli nepieciešamajā garumā un augstumā (starp pamatnes apakšējo malu un grīdu).
- Piestipriniet pamatnes paneli pamatnes ventilācijas režģa apakšā.

Iekārtas durvju atvēršanas leņķa ierobežošana



Rūpnīcā durvju eņģes ir noregulētas tā, lai iekārtas durvis varētu plaši atvērt.

Ja iekārtas durvis, piemēram, atvēršanas laikā var atsisties pret blakus esošo sienu, iekārtas durvju atvēršanas leņķis ir jāsašaurina līdz 90°.

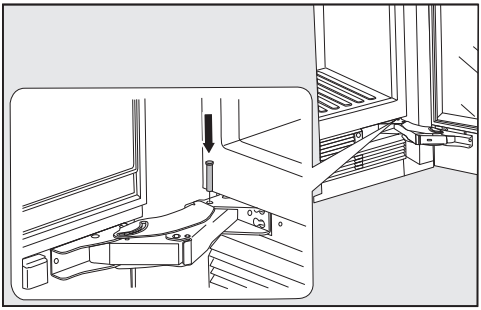

- Atveriet iekārtas durvis.
- No augšas ievietojiet apakšējā durvju eņģē ierobežojošo tapu.

Tagad durvju atvēršanas leņķis ir sašaurināts līdz 90°.

Elektrotīkla pieslēgums

Aukstumiekārtu drīkst pieslēgt tikai pie kontaktligzdas ar aizsargkontaktu, izmantojot komplektā iekļauto barošanas kabeli.

Uzstādiet aukstumiekārtu tā, lai kontaktligzda būtu brīvi pieejama. Ja kontaktligzda nav brīvi pieejama, nodrošiniet, lai pēc uzstādīšanas būtu paredzēta ierīce visu polu atvienošanai no strāvas padeves.

⚠ Pārkaršana var izraisīt ugunsgrēku.
Aukstumiekārtas ekspluatācija, izmantojot sadalītājus vai kabeļa pagarinātājus, var izraisīt kabeļu pārslodzi.
Drošības apsvērumu dēļ neizmantojiet sadalītājus un kabeļa pagarinātājus.

Elektriskajai instalācijai ir jāatbilst vadlīnijām VDE 0100.

Drošības apsvērumu dēļ iesakām aukstumiekārtas elektriskajam pieslēgumam piešķirtajā ēkas instalācijā izmantot ⎍ tipa noplūdes strāvas automātisko slēdzi (RCD).

Bojātu tīkla barošanas kabeli drīkst nomainīt tikai ar īpašu tāda paša veida tīkla barošanas kabeli (var iegādāties Miele Klientu apkalpošanas dienestā). Drošības apsvērumu dēļ nomaiņu drīkst veikt tikai kvalificēts speciālists vai Miele Klientu apkalpošanas dienests.

Informāciju par nominālo patēriņa jaudu un atbilstošajiem drošinātājiem skatiet šajā instrukcijā vai identifikācijas datu plāksnītē. Salīdziniet šos datus ar vietējā elektrības pieslēguma datiem. Ja rodas šaubas, konsultējieties ar kvalificētu elektriķi.

Ir iespējama pagaidu vai ilglaicīga darbība no autonomas vai nesinhronizētas energoapgādes iekārtas (piemēram, autonomajiem tīkliem, dublējošajām sistēmām). Šādas darbības priekšnoteikums ir energoapgādes iekārtas atbilstība EN 50160 vai līdzīga standarta prasībām.
Ēkas instalācijā un šajā Miele ierīcē paredzēto aizsardzības pasākumu funkcijas un darbības veids ir jānodrošina arī autonomā vai nesinhronā režīmā vai arī tie ir jāaizstāj ar līdzvērtīgiem pasākumiem attiecībā uz instalāciju. Tas ir aprakstīts, piemēram, jaunākajā VDE-AR_E 2510-2 laidienā.

Aukstumiekārtas pievienošana

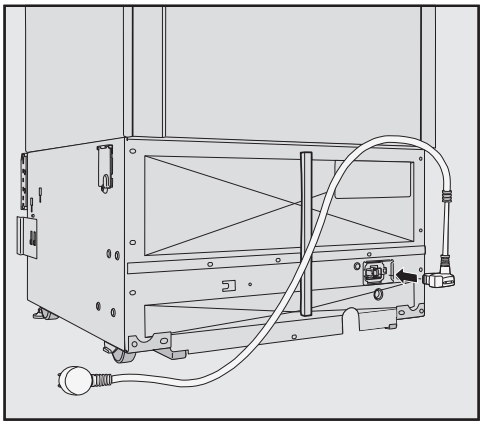

- Iespraudiet iekārtas spraudni aukstumiekārtas aizmugurē.

Pārliecinieties, ka iekārtas spraudnis ir cieši fiksēts.

- Iespraudiet aukstumiekārtas kontaktdakšu kontaktligzdā.

Tagad aukstumiekārta ir pieslēgta elektrotīklam.

	Normāls elektroenerģijas patēriņš	Paaugstināts elektroenerģijas patēriņš
Uzstādīšana / apkope	Vēdināmās telpās.	Noslēgtās, nevēdināmās telpās.
	No tiešiem saules stariem pasargātā vietā.	Tiešos saules staros.
	Nostāk no siltuma avota (radiatora, plīts).	Blakus siltuma avotam (radiatoram, plītij).
	Telpā ar vispiemērotāko gaisa temperatūru ap 20 °C.	Telpā ar augstu temperatūru, sākot no 25 °C.
	Gaisa pievades un izvades atveres nav aizsegtas un regulāri tiek atbrīvotas no putekļiem.	Gaisa pievades un izvades atveres ir aizsegtas vai pieputējušas.
Temperatūras iestatījumi	Dzesēšanas kamerā: no 4 līdz 5 °C	Jo zemāka iestatītā temperatūra, jo augstāks elektroenerģijas patēriņš!
	Sausais nodalījums MasterFresh zonā apmēram 0 °C.	

Enerģijas taupīšana

	Normāls elektroenerģijas patēriņš	Paaugstināts elektroenerģijas patēriņš
Lietošana	Atvilktņu, plauktu un paliktņu izkārtojums tāds pats kā iekārtas piegādes brīdī.	
	Atveriet iekārtas durvis tikai tik bieži un uz tik ilgu laiku, cik nepieciešams. Ievietojiet rūpīgi sašķirotus pārtikas produktus.	Bieža durvju atvēršana un ilga turēšana vaļā rada aukstuma zudumus un silta gaisa ieplūšanu. Lai iekārtā uzturētu vēlamo temperatūru, kompresora darbības laiks paildzinās.
	Iepērkoties ņemiet līdzi aukstumsomu un nekavējoties ievietojiet produktus aukstumiekārtā. Izņemtos produktus iespējami ātri ievietojiet atpakaļ, pirms tie pārmērīgi sasilst. Siltus ēdienus un dzērienus pirms ievietošanas aukstumiekārtā atdzesējiet.	Silti ēdieni un līdz ārējās vides temperatūrai sasiluši pārtikas produkti rada aukstumiekārtā siltumu. Lai iekārtā uzturētu vēlamo temperatūru, kompresora darbības laiks paildzinās.
	Ievietojiet iekārtā rūpīgi iepakotus vai rūpīgi nosegtus produktus.	Šķidrumu iztvaikošana un kondensēšanās dzesēšanas zonā mazina dzesēšanas efektivitāti.
	Saldētus produktus atkausēšanai ievietojiet dzesēšanas zonā.	
	Nepārpildiet plauktus, lai iekārtā varētu cirkulēt gaiss.	Samazināta gaisa cirkulācija izraisa aukstuma zudumus.

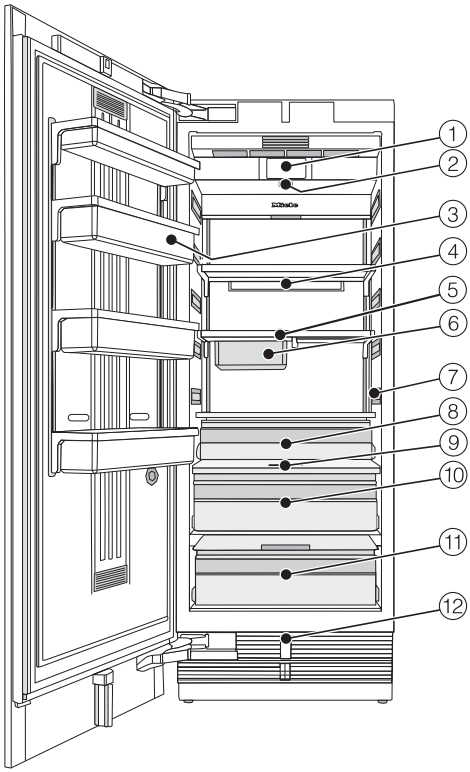

① Displejs

② Ieslēgšanas / izslēgšanas slēdzis

③ Novietnes iekārtas durvīs

④ Active AirClean filtra turētājs

⑤ Plaukti

⑥ Piekaramā atvilktne nelielu pārtikas produktu uzglabāšanai

⑦ Iekšējais apgaismojums

⑧ Augļu un dārzeņu atvilktne

⑨ Mitruma regulators

⑩ Mitrais nodalījums ar mitruma līmeņa iestatīšanu augļiem un dārzeņiem

⑪ Sausais nodalījums ar temperatūras regulēšanu pārtikas produktiem, kas ātri bojājas

⑫ Automātiska durvju atvēršana (Push2open / Pull2open)

Iekārtas apraksts

Sausais nodalījums MasterFresh zonā atbilst prasībām, ko standarts EN ISO 15502 noteic nodalījumiem glabāšanai aukstumā.

Galvenais ekrāns

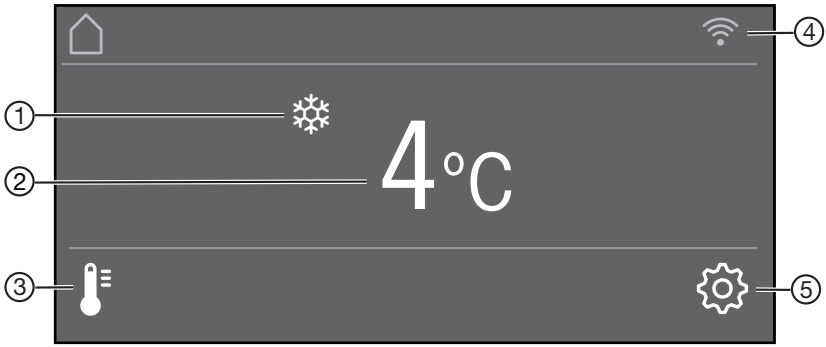

① Intensīvās dzesēšanas norāde
(redzama tikai tad, ja ir ieslēgta intensīvās dzesēšanas funkcija)

② Temperatūras rādījums (iestatītā temperatūra)

③ Skārientaustiņš
temperatūras iestatīšanai

④ Savienojuma statusa rādījums
(redzams tikai tad, ja ir iestatīts tīkls)

⑤ Iestatījumu režīma skārientaustiņš
dažādu funkciju izvēlei iestatījumu režīmā

Iekārtas apraksts

Iestatījumu režīms

Iestatījumu režīmā var izvēlēties šādas funkcijas un daļēji arī mainīt to iestatījumus:

Simbols		Funkcija
	Sprache	iestatīt
	Display-Helligkeit	iestatīt (tumšāku līdz gaišākam)
	Farbschema	iestatīt (tumšu vai gaišu)
	Signaltöne	iestatīt skaņas stiprumu vai Signaltöne izslēgt pavisam (piemēram, durvju trauksmei)
	Tastenton	iestatīt skaņas stiprumu vai Tastenton izslēgt pavisam
°F/ °C	Temperatureinheit	iestatīt (grādus pēc Fārenheita vai Celsija)
	Tastensperre	ieslēgt vai izslēgt (skatiet nodaļu “Citu iestatījumu veikšana”)
	MasterFresh	temperatūras regulēšana sausajā nodalījumā (skatīt nodaļu “Citi iestatījumi”)
	Selbsttest	sistēma tiek restartēta un tiek pārbaudītas kļūdas vai bojājumi (skatiet nodaļu “Citu iestatījumu veikšana”)
	Türassistent	(Push2open vai Pull2open) ieslēgt vai izslēgt (skatiet nodaļu “Citu iestatījumu veikšana”)
	Miele@home	ierīkot, deaktivēt vai pieprasīt WLAN bezvadu lokālā tīkla savienojuma statusu (skatiet nodaļu “Citu iestatījumu veikšana”)
*	Messeschaltung	izslēgt * (redzams tikai tad, ja ir ieslēgts Messeschaltung, skatiet nodaļu “Citu iestatījumu veikšana”)
	Werkeinstellungen	atiestatīt iestatījumus uz rūpnīcas iestatījumiem (skatiet nodaļu “Citu iestatījumu veikšana”)
	Sabbat Modus	ieslēgt vai izslēgt (skatiet nodaļu “Citu iestatījumu veikšana”)
	Active AirClean Filter Anzeige	ieslēgt, izslēgt vai atiestatīt (skatiet nodaļu “Citu iestatījumu veikšana”)

Simboli iestatījumu režīmā

</>	ritināšana iestatījumu režīmā vai iestatījuma izvēle
−/+	iestatījuma maiņa (piemēram, displeja spožumam)
OK	iestatījuma apstiprināšana
⮌	izvēlnes līmeņa aizvēršana

Pievienotie piederumi

Iekārtas spraudnis

Active AirClean filtrs

Active AirClean filtri neitralizē nepatīkamos aromātus aukstuma zonā un aizsargā pārtikas produktus no iespējamas piesūkšanās ar šiem aromātiem.

Ievietojiet piegādes komplektā iekļautos “Active AirClean” filtrus, kā aprakstīts nodaļas “Tīrīšana un kopšana” sadaļā ““Active AirClean” filtra nomaiņa”.

Active AirClean filtrus ir ieteicams mainīt ik pa 6 mēnešiem.

Papildus pasūtāmie piederumi

Miele sortimentā ir pieejami daudzi aukstumiekārtai piemēroti noderīgi piederumi, kā arī tīrīšanas un kopšanas līdzekļi.

Universāla mikrošķiedras drāna

Mikrošķiedras drāna noder pirkstu nospiedumu un nelielu netīrumu notīrīšanai no nerūsējošā tērauda virsmām, iekārtu paneļiem, logiem, mēbelēm, automobiļu stikliem utt.

Active AirClean filtrs

Aprakstu skatiet sadaļā “Piegādes komplektā iekļautie piederumi”.

ActiveAir Clean filtrs ar turētāju

Active AirClean filtri neitralizē nepatīkamos aromātus aukstuma zonā un aizsargā pārtikas produktus no iespējamas piesūkšanās ar šiem aromātiem.

Stiprinājumu ActiveAir Clean filtram pēc vajadzības var nostiprināt zem jebkuras aukstuma zonas novietnes.

Nerūsējošā tērauda priekšējā apdare

Nerūsējošā tērauda priekšējie paneļi nodrošina augstvērtīgu aukstumiekārtas ārējo izskatu.

Tos papildina rokturi un pamatnes paneļi, kas atgādina nerūsējošo tēraudu.

Metāla panelis kasešu priekšpusēm

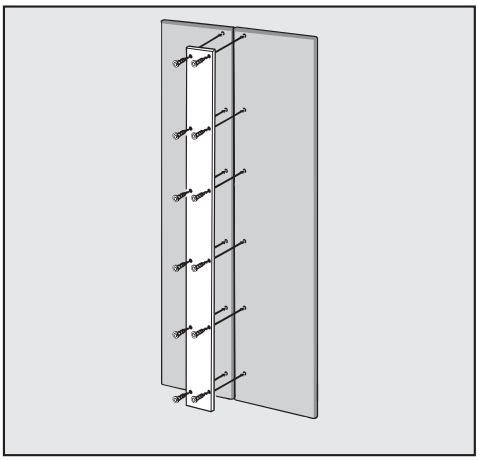

Ja vēlaties vienas mēbeļu priekšpuses vietā uzstādīt divas priekšpuses, tās savā starpā ir jāsavieno ar metāla paneli.

Uzstādīšanai tieši blakus paredzētais montāžas komplekts

Lai iebūvētu divas vai vairākas aukstumiekārtas blakus vienu otrai, iespējams, būs vajadzīgs uzstādīšanai tieši blakus paredzētais montāžas komplekts (skatiet nodaļas “Uzstādīšana” sadaļu “Uzstādīšana blakus citai iekārtai”).

Eņģu kabatiņa

Ja plānojat veikt aukstumiekārtai durvju vēršanas puses maiņu, ir jāpārbūvē augšējais cokola ventilācijas režģis. Pārbūves veikšanai ir nepieciešama eņģu kabatiņa.

Durvju atvēršanās virziena maiņu veic tikai klientu apkalpošanas dienests.

Papildus pasūtāmos piederumus varat pasūtīt Miele internetveikalā. Šos izstrādājumus varat iegādāties arī Miele Klientu apkalpošanas dienestā (skatiet šīs instrukcijas beigās) un pie Miele pilnvarotā izplatītāja.

Pirms pirmās lietošanas reizes

Pēc transportēšanas ļaujiet aukstumiekārtai apmēram 1 stundu pastāvēt, pirms sākat tās pieslēgšanu.
Tā jūs nepieļausiet iespējamos aukstumiekārtas funkcionālos traucējumus.

Iepakojuma materiāli

- Izņemiet visus iepakojuma materiālus no iekārtas iekšpuses.

Pirms aukstumiekārtas ieslēgšanas noteikti noņemiet visus iesaiņojuma materiālus, tostarp lipīgo plēvi. No aukstām virsmām lipīgo plēvi var noņemt tikai ar grūtībām.

Tīrīšana

Lūdzu, ievērojiet atbilstošos norādījumus nodaļā "Tīrīšana un kopšana".

- Notīriet iekārtas iekšējās virsmas un piederumus.

Pareizās durvju atvēršanas sistēmas (Push2open / Pull2open) izvēle

Durvju atvēršanas sistēma palīdz atvērt iekārtas durvis.

Varat izvēlēties vienu no divām durvju atvēršanas sistēmām Push2open un Pull2open (skatiet nodaļas "Citu iestatījumu veikšana" sadaļu "Türassistent ieslēgšana").
Rūpnīcā ir iestatīta durvju atvēršanas sistēma Push2open.

- Izvēlieties durvju atvēršanas sistēmu Pull2open, ja aukstumiekārtas mēbeļu priekšpusē ir rokturis.
- Izvēlieties durvju atvēršanas sistēmu Push2open, ja aukstumiekārtas mēbeļu priekšpuse ir bez roktura.

Active AirClean filtru ievietošana

Aukstumiekārta ir aprīkota ar 2 Active AirClean filtriem, kas neitralizē nepatīkamas smaržas aukstuma zonā.

- Ievietojiet piegādes komplektā iekļautos "Active AirClean" filtrus, kā aprakstīts nodaļas "Tīrīšana un kopšana" sadaļā ""Active AirClean" filtru maiņa".

Miele@home

Aukstumiekārta ir aprīkota ar integrētu WLAN bezvadu lokālā tīkla moduli.

Rūpnīcas iestatījumos tīkla savienojums ir izslēgts.

Lai to izmantotu, ir nepieciešams:

- WLAN bezvadu lokālais tīkls;
- Miele lietotne;
- Miele lietotāja konts. Lietotāja kontu var izveidot, izmantojot Miele lietotni.

Miele lietotne sniegs norādījumus, kā izveidot savienojumu starp aukstumiekārtu un mājas WLAN bezvadu lokālo tīklu.

Pēc aukstumiekārtas integrēšanas savā WLAN bezvadu lokālajā tīklā, izmantojot lietotni, var veikt, piemēram, šādas darbības:

- iegūt informāciju par savas aukstumiekārtas darba stāvokli;
- mainīt savas aukstumiekārtas iestatījumus.

Integrējot aukstumiekārtu WLAN bezvadu lokālajā tīklā, paaugstinās elektroenerģijas patēriņš, pat ja aukstumiekārta ir izslēgta.

Pārliecinieties, ka jūsu aukstumiekārtas uzstādīšanas vietā ir pieejams pietiekami spēcīgs WLAN bezvadu lokālā tīkla signāls.

Bezvadu lokālā tīkla savienojuma pieejamība

Bezvadu lokālā tīkla savienojumam ir kopīgs frekvences diapazons ar citām ierīcēm (piem., mikroviļņu krāsnīm, tālvadības rotaļlietām). Tādēļ var rasties īslaicīgi vai nepārtraukti savienojuma traucējumi. Traucējumu dēļ var nebūt iespējams pastāvīgi nodrošināt piedāvātās funkcijas.

Miele@home pieejamība

Miele lietotnes izmantošana ir atkarīga no Miele@home pakalpojuma pieejamības jūsu valstī.

Miele@home pakalpojums nav pieejams katrā valstī.

Informāciju par pieejamību var iegūt tīmekļvietnē www.miele.com.

Miele lietotne

Miele lietotni var bez maksas lejupielādēt *Apple App Store*® vai *Google Play Store*™.

Lejupielādēt no App Store

IELĀDĒT NO Google Play

Aukstumiekārtas apkalpošana

Skārienekrānu var saskrāpēt ar smailiem vai asiem priekšmetiem, piemēram, ar zīmuli.

Pieskarieties skārienekrānam tikai ar pirkstiem.

Ja pirksti ir auksti, skārienekrāns var nereaģēt.

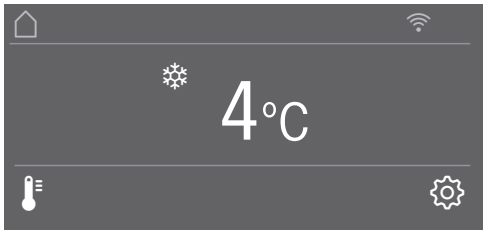

Skārientaustiņus, kas atrodas zem temperatūras rādījuma, var tieši **izvēlēties** ar pieskārienu, simboli un teksti temperatūras rādījuma zonā vai virs tās tiek tikai **parādīti**.

Iestatījumu režīms ⚙

Iestatījumu režīmā ⚙ var izvēlēties dažādas aukstumiekārtas funkcijas un daļēji mainīt to iestatījumus (skatiet nodaļu “Citu iestatījumu veikšana”).

- Pieskarieties skārientaustiņam ⚙, lai nokļūtu iestatījumu režīmā.
- Ar skārientaustiņiem < un > atlasiet funkciju, kurai vēlaties veikt iestatījumus.
- Apstipriniet savu izvēli ar *OK*.
- Pēc tam mainiet iestatījumus pēc izvēles vai nu ar skārientaustiņiem < un >, vai ar skārientaustiņiem + un −.
- Apstipriniet savu izvēli ar *OK*.

Krāsains iestatījuma fons vienmēr apzīmē **izvēlēto** iestatījumu, ko var apstiprināt tieši ar *OK*.

- Pieskarieties skārientaustiņam ⮌, ja gribat atgriezties iepriekšējā izvēlnes līmenī vai pārtraukt procesu.

Katru pieskārienu ekrānam apstiprina taustiņa skaņas signāls. Šo taustiņu skaņas signālu var izslēgt iestatījumu režīmā ⚙.

Ekspluatācijas uzsākšanas norise

■ Atveriet iekārtas durvis.

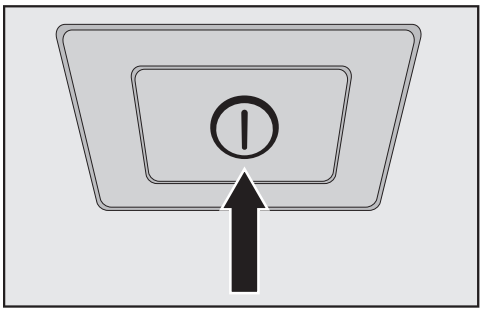

■ Ieslēdziet aukstumiekārtu, nospiežot ieslēgšanas / izslēgšanas slēdzi.

Ieslēgšanas / izslēgšanas slēdzis atrodas zem displeja.

Aukstumiekārta sāk dzesēšanu un, atverot iekārtas durvis, iedegas iekšējais apgaismojums.

Aukstumiekārtas displejā tiek parādīts Miele.

■ Pirmo reizi ieslēdzot aukstumiekārtu, tiks parādīts pieprasījums veikt šādus iestatījumus:

- iestatīt Sprache (ja kļūdas dēļ esat izvēlējušies nepareizu Sprache, atgriezieties iestatījumu režīmā ⚙ un ņemiet vērā simbolu ⚑, lai iestatītu valsts valodu);
- iestatīt Temperatureinheit: °C (Celsija grādi) vai °F (Fārenheita grādi);
- Miele@home einrichten:

■ atlasiet weiter, ja vēlaties Miele@home ierīkot uzreiz. Displejs un Miele lietotne sniegs norādījumus turpmāko darbību veikšanai.

Tikko aukstumiekārta ar lietotni ir veiksmīgi pievienota WLAN bezvadu lokālajam tīklam, aukstumiekārtas displejā tiek parādīts paziņojums Verbindung erfolgreich hergestellt.

■ Vēlreiz apstipriniet procesu ar taustiņu *OK*.

Ja WLAN bezvadu lokālā tīkla savienojums ir aktīvs, displejā ir redzams ᯤ.

■ Atlasiet überspringen, ja vēlaties Miele@home ierīkot vēlāk.

■ Pieskarieties skārientaustiņam ⮌, ja gribat atgriezties iepriekšējā izvēlnes līmenī.

Displejā tiek parādīts paziņojums Erstinbetriebnahme erfolgreich abgeschlossen.

■ Apstipriniet ekspluatācijas uzsākšanu ar *OK*.

Displejā tiek parādīts galvenais ekrāns (skatiet nodaļas “Iekārtas apraksts” sadaļu “Galvenais ekrāns”).

Ekspluatācijas uzsākšanu nevar pārtraukt. To var pārtraukt tikai aukstumiekārtas izslēgšana, pēc atkārtotas aukstumiekārtas ieslēgšanas ekspluatācijas uzsākšana ir jāturpina.

Aukstumiekārtas ieslēgšana

- Atveriet iekārtas durvis.
- Ieslēdziet aukstumiekārtu, nospiežot ieslēgšanas / izslēgšanas slēdzi.

Aukstumiekārta sāk dzesēšanu un, atverot iekārtas durvis, iedegas iekšējais apgaismojums.

Aukstumiekārtas displejā tiek parādīts Miele, pēc tam galvenais ekrāns:

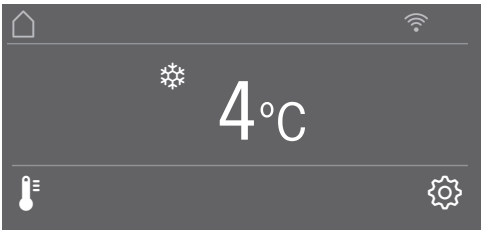

Lai nodrošinātu pietiekami zemu temperatūru, pirms pirmās produktu ievietošanas reizes aukstumiekārtai ir jāļauj dažas stundas darboties.

Aukstumiekārtas izslēgšana

- Izslēdziet aukstumiekārtu, nospiežot ieslēgšanas / izslēgšanas slēdzi.

Dzesēšana un iekšējais apgaismojums ir izslēgti.

Lūdzu, ņemiet vērā! Izslēdzot aukstumiekārtu ar ieslēgšanas / izslēgšanas slēdzi, tā netiek atvienota no elektrotīkla.

Ilgstošas prombūtnes gadījumā

Ja aukstumiekārtu nelietosiet ilgāku laiku, rīkojieties, kā minēts turpmāk.

- Izslēdziet aukstumiekārtu.
- Atvienojiet kontaktdakšu vai izslēdziet ēkas elektroinstalācijas drošinātājus.
- Iztīriet aukstumiekārtu.
- Atstājiet aukstumiekārtas durvis atvērtas, lai nodrošinātu pietiekamu gaisa cirkulāciju un nepieļautu nevēlamu aromātu veidošanos.

Ja aukstumiekārta pirms ilgstoša nelietošanas perioda tiek izslēgta, taču netiek un tās durvis paliek aizvērtas, iekārtā var veidoties pelējums.
Noteikti iztīriet aukstumiekārtu.

Iestatījumu režīmā ⚙ var izvēlēties dažādas aukstumiekārtas funkcijas, daļēji mainīt to iestatījumus un tādējādi pielāgot aukstumiekārtu jūsu vajadzībām.

Turpinājumā ir aprakstītas tikai tās iestatījumu režīma ⚙ funkcijas, kam ir nepieciešami papildu paskaidrojumi.

Kamēr atrodaties iestatījumu režīmā ⚙, durvju brīdinājuma signāls un citi brīdinājuma ziņojumi automātiski tiek apturēti.

Tastensperre🔒 / 🔓 ieslēgšana vai izslēgšana

Ieslēgtā Tastensperre aizsargā aukstumiekārtu pret nevēlamu temperatūras iestatīšanu vai nevēlamām izmaiņām iestatījumu režīmā ⚙.

- Iestatījumu režīmā ⚙ ar skārientaustiņiem < un > atlasiet Tastensperre un apstipriniet savu izvēli ar *OK*.
- Ar skārientaustiņiem < un > slēdziet taustiņu bloķēšanu ein vai aus un apstipriniet savu izvēli ar *OK*.
- Aizveriet iekārtas durvis, jo tikai tad tiek aktivēta taustiņu bloķēšana.

Ieslēgta taustiņu bloķēšanas funkcija displejā netiek parādīta.

Ja taustiņu bloķēšana ir ieslēgta un izvēlaties skārientaustiņu, displejā tiek parādīts paziņojums Zum Entriegeln OK-Taste 6 Sekunden gedrückt halten.

- Izpildiet displejā redzamo norādījumu.

Displejs uz īsu laiku tiek atbloķēts un varat veikt vēlamo iestatījumu. Aizverot iekārtas durvis, atkal tiek ieslēgta taustiņu bloķēšana.

Temperatūras iestatīšana MasterFresh zonas sausajā nodalījumā 🌡↕

- Izvēlieties iestatījumu režīmu ⚙, ar skārientaustiņiem < un > atlasiet MasterFresh un apstipriniet savu izvēli ar *OK*.
- Ar skārientaustiņiem — un + izvēlieties piemērotu temperatūru un apstipriniet savu izvēli ar *OK*.
- Pieskarieties skārientaustiņam ⮌, ja vēlaties pārtraukt procesu.

Segmentu joslā ir redzami 5 segmenti, temperatūra tiek regulēta ar apm. 1 °C soli.

Temperatūras rūpnīcas iestatījums sausajā nodalījumā ir 0 °C.

Selbsttest ☑ veikšana

Veiciet Selbsttest, ja jums liekas, ka aukstumiekārta nefunkcionē nevainojami un ir jāpārbauda iespējamo bojājumu esamība.

- Iestatījumu režīmā ⚙ ar skārientaustiņiem < un > atlasiet Selbsttest un apstipriniet savu izvēli ar *OK*.
- Pieskarieties skārientaustiņam ⮌, ja vēlaties procesu pārtraukt.

Sākas Selbsttest un tiek pārbaudīta iespējamu kļūdu un bojājumu esamība aukstumiekārtā.

- Ja pašnovērtējums nav uzrādījis nekādas kļūdas vai bojājumus, displejā tiek parādīts ziņojums System Neustart.
- Ja pašnovērtējumā tika noteiktas kļūdas vai bojājumi, tie pēc tam tiks parādīti displejā kļūdu paziņojumos.

Papildus atskan brīdinājuma signāls.

- Ja brīdinājuma signāls traucē, varat izslēgt to priekšlaicīgi, pieskaroties skārienteaustiņam 🔇.
- Pierakstiet parādīto(-s) kļūdu paziņojumu(-s).
- Sazinieties ar klientu apkalpošanas dienestu un informējiet to par parādīto(-ajiem) kļūdas(-u) paziņojumu(-iem).
- Apstipriniet ziņojumu ar *OK*.

Displejā tiek parādīts paziņojums System Neustart.

Aukstumiekārta uz īsu laiku pati izslēdzas un atkal ieslēdzas.

Displejā tiek parādīts paziņojums Selbsttest abgeschlossen.

- Apstipriniet ziņojumu ar *OK*.

Displejā atkal tiek parādīts galvenais ekrāns.

Türassistent ieslēgšana

Varat izvēlēties no abām durvju atvēršanas sistēmām Push2open un Pull2open. Rūpnīcā ir iestatīta durvju atvēršanas sistēma Push2open.

Durvju atvēršanas sistēma Push2open ir piemērota mēbeļu priekšpusēm bez roktura. Iekārtas durvis atveras pašas, tiklīdz tās nedaudz piespiežat.

Durvju atvēršanas sistēma Pull2open ir piemērota mēbeļu priekšpusēm ar rokturiem. Iekārtas durvis atveras viegli un ar nelielu spēka patēriņu.

⚠ Priekšlaicīga iekārtas durvju aizvēršana var radīt bojājumus.
Ja durvju atvēršanas sistēma ir ieslēgta, atkārtota priekšlaicīga iekārtas durvju aizvēršana var izraisīt bojājumus un ietekmēt funkcionalitāti.
Kamēr automātiskā durvju atvēršana ir ieslēgta, nepieturiet vai neaizveriet iekārtas durvis. Ja tomēr esat aizvēruši iekārtas durvis, atstājiet tās aizvērtas 5 minūtes. Automātiskā durvju atvēršana atsāk darbību no jauna.

Push2open ieslēgšana

- Iestatījumu režīmā ⚙ ar skārienteaustiņiem < un > atlasiet Türassistent un apstipriniet savu izvēli ar *OK*.
- Ar skārienteaustiņiem < un > atlasiet Modus un apstipriniet savu izvēli ar *OK*.
- Ar skārienteaustiņiem < un > atlasiet Push2open un apstipriniet savu izvēli ar *OK*.
- Lai atgrieztos iepriekšējā izvēlnes līmenī, pieskarieties skārienteaustiņam ⮌.

– Intensitātes iestatīšana

Papildus var iestatīt funkcijas Push2open intensitāti. Jo zemāka ir iestatītā intensitāte, jo mazāks spēks būs vajadzīgs iekārtas durvju spiešanai.

- Iestatījumu režīmā ⚙ ar skārienteaustiņiem < un > atlasiet Türassistent un apstipriniet savu izvēli ar *OK*.
- Iestatījumu režīmā ⚙ ar skārienteaustiņiem < un > atlasiet Intensität un apstipriniet savu izvēli ar *OK*.
- Ar skārienteaustiņiem < un > atlasiet piemēroto intensitāti (niedrig, mittel, hoch) un apstipriniet savu izvēli ar *OK*.

– AutoClose ilguma iestatīšana

Papildus var iestatīt laiku, cik ilgi iekārtas durvīm ir jāpaliek atvērtām, pirms tās automātiski aizveras.

- Iestatījumu režīmā ⚙ ar skārientaustiņiem < un > atlasiet Türassistent un apstipriniet savu izvēli ar *OK*.
- Iestatījumu režīmā ⚙ ar skārientaustiņiem < un > atlasiet AutoClose un apstipriniet savu izvēli ar *OK*.
- Ar skārientaustiņiem + un — atlasiet piemēroto ilgumu (5–30 sekundes) un apstipriniet savu izvēli ar *OK*.

Aizsardzība pret nejaušu atvēršanu: ja neatverat durvis plašāk, tās atkal automātiski aizveras pēc jūsu noteiktā laika.

Pull2open ieslēgšana

- Iestatījumu režīmā ⚙ ar skārientaustiņiem < un > atlasiet Türassistent un apstipriniet savu izvēli ar *OK*.
- Ar skārientaustiņiem < un > atlasiet Modus un apstipriniet savu izvēli ar *OK*.
- Ar skārientaustiņiem < un > atlasiet Pull2open un apstipriniet savu izvēli ar *OK*.
- Lai atgrieztos iepriekšējā izvēlnes līmenī, pieskarieties skārientaustiņam ⮌.

– Intensitātes iestatīšana

Papildus var iestatīt funkcijas Pull2open intensitāti. Jo zemāka ir iestatītā intensitāte, jo mazāks spēks būs vajadzīgs iekārtas durvju pavilkšanai.

- Iestatījumu režīmā ⚙ ar skārientaustiņiem < un > atlasiet Türassistent un apstipriniet savu izvēli ar *OK*.
- Iestatījumu režīmā ⚙ ar skārientaustiņiem < un > atlasiet Intensität un apstipriniet savu izvēli ar *OK*.
- Ar skārientaustiņiem < un > atlasiet piemēroto intensitāti (niedrig, mittel, hoch) un apstipriniet savu izvēli ar *OK*.

Türassistent izslēgšana

- Iestatījumu režīmā ⚙ ar skārientaustiņiem < un > atlasiet Türassistent un apstipriniet savu izvēli ar *OK*.
- Ar skārientaustiņiem < un > atlasiet Modus un apstipriniet savu izvēli ar *OK*.
- Ar skārientaustiņiem < un > atlasiet aus un apstipriniet savu izvēli ar *OK*.
- Lai atgrieztos iepriekšējā izvēlnes līmenī, pieskarieties skārientaustiņam ⮌.

Miele@home

Miele@home ierīkošana

Paziņojums Miele@home einrichten tiek parādīts tikai tad, ja aukstumiekārta vēl nav savienota ar WLAN bezvadu lokālo tīklu.

- Pievienojiet aukstumiekārtu tīklam, kā ir aprakstīts nodaļā “Ekspluatācijas uzsākšana”.

Miele@home atslēgšana

- Iestatījumu režīmā ⚙ ar skārientaustiņiem < un > atlasiet Miele@home un apstipriniet savu izvēli ar *OK*.
- Ar skārientaustiņiem < un > atlasiet deaktivieren un apstipriniet savu izvēli ar *OK*.

Displejā tiek parādīts paziņojums Deaktivierung erfolgreich.

- Apstipriniet ziņojumu ar *OK*.

Aukstumiekārta tagad ir atvienota no WLAN bezvadu lokālā tīkla.

Simbols 🛜 displejā nodziest.

Miele@home pieslēgšana

Ja Miele@home iepriekš jau vienreiz bija pieslēgta un pēc tam savienojums tika pārtraukts, pieslēgšana tīklam ir jāveic atkārtoti.

- Iestatījumu režīmā ⚙ ar skārientaustiņiem < un > atlasiet Miele@home un apstipriniet savu izvēli ar *OK*.
- Ar skārientaustiņiem < un > atlasiet aktivieren un apstipriniet savu izvēli ar *OK*.

Displejā tiek parādīts paziņojums Aktivierung erfolgreich.

- Apstipriniet ziņojumu ar *OK*.

Ja WLAN bezvadu lokālā tīkla savienojums ir aktīvs, displejā ir redzams 🛜.

WLAN bezvadu lokālā tīkla savienojuma statusa pārbaude

- Iestatījumu režīmā ⚙ ar skārientaustiņiem < un > atlasiet Miele@home un apstipriniet savu izvēli ar *OK*.
- Ar skārientaustiņiem < un > atlasiet Verbindungsstatus un apstipriniet savu izvēli ar *OK*.

Displejā tiek parādīts kāds no turpmākajiem informācijas veidiem par WLAN bezvadu lokālā tīkla savienojuma statusu:

- 🛜 savienojums: pastāv spēcīgs savienojums;
- 🛜 savienojums: pastāv vidēji spēcīgs savienojums;
- 🛜 savienojums: pastāv vājš savienojums;
- 🛜: nav savienojuma.

Miele@home atkārtota ierīkošana

Ja jūsu WLAN bezvadu lokālais tīkls ir mainījies, varat atkārtoti ierīkot Miele@home savai aukstumiekārtai.

- Iestatījumu režīmā ⚙ ar skārientaustiņiem < un > atlasiet Miele@home un apstipriniet savu izvēli ar *OK*.
- Ar skārientaustiņiem < un > atlasiet Neu einrichten un apstipriniet savu izvēli ar *OK* .

Displejā tiek parādīts paziņojums Konfiguration zurücksetzen?

- Ar skārientaustiņiem < un > atlasiet ja vai nein un apstipriniet savu izvēli ar *OK*.

Tīkla konfigurācijas atiestatīšana

Atiestatiet aukstumiekārtas iestatījumus atpakaļ uz sākotnējiem iestatījumiem, ja jūs savu aukstumiekārtu utilizējat, pārdodat vai sākat ekspluatēt lietotu aukstumiekārtu. Tādējādi jūs atiestatīsiet tīkla konfigurāciju, lai no aukstumiekārtas varētu tikt izdzēsti visi personīgie dati. Turklāt iepriekšējais īpašnieks vairs nevarēs darbināt aukstumiekārtu.

- Atiestatiet aukstumiekārtas iestatījumus, kā aprakstīts nodaļā “Sākotnējo iestatījumu atiestatīšana”.

Messeschaltung izslēgšana

Demonstrācijas režīms ļauj pilnvarotajiem izplatītājiem demonstrēt iekārtu, **neieslēdzot dzesēšanu**. Personīgai lietošanai šis iestatījums nav nepieciešams.

Ja rūpnīcā ir iestatīts demonstrācijas režīms, displejā tiek parādīts .

- Iestatījumu režīmā ar skārienaustiņiem < un > atlasiet Messeschaltung un apstipriniet savu izvēli ar *OK*.

Displejā tiek parādīts paziņojums Zur Deaktivierung OK-Taste 4 Sekunden lang drücken.

- Izpildiet displejā redzamo norādījumu.

Displejā tiek parādīta laika atskaite Deaktivierung der Messeschaltung in Sekunden.

Displejā tiek parādīts paziņojums Messeschaltung deaktiviert. Gerät kühlt.

- Apstipriniet šo ziņojumu ar *OK*.

Displejā atkal tiek parādīts galvenais ekrāns.

Sākotnējo iestatījumu atiestatīšana

Aukstumiekārtas iestatījumus var atiestatīt uz sākotnējiem iestatījumiem.

Atiestatiet aukstumiekārtas iestatījumus atpakaļ uz sākotnējiem iestatījumiem, ja jūs savu aukstumiekārtu utilizējat, pārdodat vai sākat ekspluatēt lietotu aukstumiekārtu. Tādējādi jūs atiestatīsiet tīkla konfigurāciju, lai no aukstumiekārtas varētu tikt izdzēsti visi personīgie dati. Turklāt iepriekšējais īpašnieks vairs nevarēs darbināt aukstumiekārtu.

- Iestatījumu režīmā ⚙ ar skārienaustiņiem < un > atlasiet Werkeinstellungen un apstipriniet savu izvēli ar *OK*.
- Ar skārienaustiņiem < un > atlasiet zurücksetzen un apstipriniet savu izvēli ar *OK* .

Pēc īsa gaidīšanas laika displejā tiek parādīts paziņojums Einstellungen zurückgesetzt.

- Apstipriniet ziņojumu ar *OK*.

Vēlreiz sākas ekspluatācijas uzsākšanas process (skatiet nodaļas “Ekspluatācijas uzsākšana” sadaļu “Ekspluatācijas uzsākšanas norise”).

Aukstumiekārtas iestatījumi tiek atiestatīti atpakaļ uz šādām vērtībām:

Citu iestatījumu veikšana

Darbība		Sākotnējais iestatījums
	Sprache	angļu
	Display-Helligkeit	vidējā vērtība (4 no 7 segmentiem)
	Farbschema	tumša
/	Signaltöne	vidējā vērtība (4 no 7 segmentiem)
/	Tastenton	vidējā vērtība (4 no 7 segmentiem)
°C/°F	Temperatureinheit	grādi pēc Celsija
/	Tastensperre	izslēgts
	MasterFresh	0 °C (2 no 5 segmentiem)
	Türassistent	Push2open
	Miele@home	izslēgts
	Sabbat Modus	izslēgts
	Active AirClean Filter Anzeige	ieslēgts
	Temperatur Kühlzone	4 °C
	Temperatur Trockenfach	0 °C

Sabbat Modus ieslēgšana vai izslēgšana

Lai atbalstītu reliģiskās tradīcijas, aukstumiekārtai ir Sabbat Modus.

Kamēr ir ieslēgts Sabbat Modus, aukstumiekārtai nevar veikt nekādus iestatījumus.

Nodrošiniet, lai iekārtas durvis būtu cieši aizvērtas, jo Sabbat Modus režīmā ir izslēgti visi gaismas un skaņas brīdinājuma signāli.

- Iestatījumu režīmā ar skārientaustiņiem < un > atlasiet Sabbat Modus un apstipriniet savu izvēli ar *OK*.
- Ar skārientaustiņiem < un > atlasiet ein vai aus un apstipriniet savu izvēli ar *OK*.

Ieslēgtā Sabbat Modus režīmā displejā tiek parādīts un mazinās displeja apgaismojums (displejs nemainās, aizverot iekārtas durvis).

Ja ir ieslēgts Sabbat Modus režīms , tiek izslēgta:

- durvju atvēršanas sistēma (ja mēbeļu priekšpuses ir bez roktura, iekārtas durvis ir jāpavelk no apakšas vai sāniem);
- apgaismojums;
- visi skaņas un gaismas signāli;
- temperatūras rādījums;
- intensīvās dzesēšanas funkcija (ja pirms tam bija ieslēgta);

Arī turpmāk var izvēlēties:

- iestatījumu režīma skārientaustiņu, lai izslēgtu Sabbat Modus režīmu.

Funkcija Sabbat Modus tiek automātiski izslēgta pēc aptuveni 125 stundām.

⚠ Bojātu pārtikas produktu lietošana var apdraudēt veselību.
Tā kā sabata režīmā netiek rādīts iespējamais strāvas padeves pārtraukums, pārtikas produkti ilgāku laiku ir uzglabāti paaugstinātā temperatūrā. Tādējādi saīsinās pārtikas produktu glabāšanas laiks.
Ja sabata režīma laikā rodas strāvas padeves pārtraukums, pārbaudiet pārtikas produktu kvalitāti.

Active AirClean Filter Anzeige ieslēgšana, izslēgšana vai atiestatīšana

Paziņojums Active AirClean Filter Anzeige apmēram ik pēc 6 mēnešiem atgādina, ka ir jānomaina Active AirClean filtrs. Displejā tiek parādīts: Active AirClean Filter wechseln.

“Active AirClean” filtra nomaiņa ir aprakstīta nodaļas “Tīrīšana un kopšana” sadaļā ““Active AirClean” filtra nomaiņa”.

Pirmo reizi uzaicinājums nomainīt Active AirClean filtru tiek parādīts automātiski, tas nav īpaši jāieslēdz.

Active AirClean Filter Anzeige ieslēgšana

Ja Active AirClean Filter Anzeige vienreiz tika izslēgts, tas vajadzības gadījumā ir jāieslēdz atkārtoti.

- Iestatījumu režīmā ⚙ ar skārienaustiņiem < un > atlasiet Active AirClean Filter Anzeige un apstipriniet savu izvēli ar *OK*.
- Ar skārienaustiņiem < un > atlasiet ein un apstipriniet savu izvēli ar *OK*.

Tiek ieslēgts Active AirClean Filter Anzeige.

Active AirClean Filter Anzeige izslēgšana

Ja nevēlaties paziņojumu Active AirClean Filter Anzeige, to var izslēgt.

- Iestatījumu režīmā ⚙ ar skārienaustiņiem < un > atlasiet Active AirClean Filter Anzeige un apstipriniet savu izvēli ar *OK*.
- Ar skārienaustiņiem < un > atlasiet aus un apstipriniet savu izvēli ar *OK*.

Active AirClean Filter Anzeige tika izslēgta.

Active AirClean Filter Anzeige atiestatīšana

Kad esat nomainījuši Active AirClean filtru, paziņojums Active AirClean Filter Anzeige ir jāatiestata, lai to atkal varētu parādīt pēc 6 mēnešiem.

Ja paziņojums netiek atiestatīts, tas visu laiku tiek parādīts no jauna.

- Iestatījumu režīmā ⚙ ar skārienaustiņiem < un > atlasiet Active AirClean Filter Anzeige un apstipriniet savu izvēli ar *OK*.
- Ar skārienaustiņiem < un > atlasiet zurücksetzen un apstipriniet savu izvēli ar *OK*.

Paziņojums Active AirClean Filter wechseln displejā nodziest.

Ir aktivēts Active AirClean Filter Anzeige paziņojums nākamajai Active AirClean filtra nomaiņai.

Pārtikas produktu uzglabāšanā ļoti nozīmīga ir pareizas temperatūras iestatīšana. Mikroorganismi izraisa strauju pārtikas produktu bojāšanos; to var novērst vai mazināt, izvēloties pareizu uzglabāšanas temperatūru. Temperatūra ietekmē mikroorganismu vairošanās ātrumu. Zemā temperatūrā šie procesi palēninās.

Temperatūra aukstumiekārtā paaugstinās šādos gadījumos:

- jo biežāk un ilgstošāk tiek atvērtas iekārtas durvis;
- jo vairāk pārtikas produktu tiek ievietots;
- jo siltāki ir tikko ievietotie pārtikas produkti;
- jo augstāka ir aukstumiekārtas apkārtējās vides temperatūra. Aukstumiekārta ir paredzēta lietošanai noteiktā klimata klasē (telpas temperatūras diapazonā), kuras robežvērtības ir jāievēro.

... aukstuma zonā un MasterFresh zonā

Ieteicamā temperatūra dzesēšanas zonā ir 4 °C.

Ieteicamā temperatūra MasterFresh zonas sausajā nodalījumā ir 0 °C.

Automātisks temperatūras sadalījums (DynaCool)

Tiklīdz dzesēšanas zonā ieslēdzas dzesēšana, automātiski ieslēdzas ventilators. Tādējādi aukstums dzesēšanas kamerā tiek vienmērīgi sadalīts, nodrošinot visu ievietoto produktu dzesēšanu aptuveni vienādā temperatūrā.

Temperatūras iestatīšana

- Pieskarieties skārientaustiņam 🌡, lai iestatītu temperatūru.

Tiek parādīta iepriekš iestatītā temperatūra.

- Ar skārientaustiņiem + un − iestatiet temperatūru. Ja skārientaustiņus tur nospiestus, temperatūra mainās nepārtraukti.
- Apstipriniet temperatūras iestatījumu ar *OK* vai pagaidiet apmēram 8 sekundes pēc pēdējās taustiņa nospiešanas reizes. Tādā gadījumā temperatūra tiek pieņemta automātiski.

Norāde: Jaunais temperatūras iestatījums tiek apstiprināts un pieņemts, arī aizverot iekārtas durvis.

Temperatūras rādījums displejā vienmēr rāda **vēlamo** temperatūras vērtību.

Ja temperatūras iestatījums ir mainīts, pārbaudiet temperatūras rādījumu **daļēji piepildītā aukstumiekārtā aptuveni pēc 6 stundām un pilnā aukstumiekārtā aptuveni pēc 24 stundām**. Tikai tad temperatūra ir sasniegusi iestatīto vērtību.

- Ja pēc minētā laika temperatūra ir pārāk augsta vai pārāk zema, iestatiet temperatūru atkārtoti.

Temperatūras iestatīšana MasterFresh zonas sausajā nodalījumā

MasterFresh zonas sausajā nodalījumā temperatūra ir apmēram 0 °C.

Ja vēlaties siltāku vai aukstāku, varat izmainīt temperatūru pavisam nedaudz (skatiet nodaļas “Citi iestatījumi” sadaļu “Temperatūra “MasterFresh” zonas sausajā nodalījumā 🌡↕”.

Norāde: Piemēram, ja vēlaties uzglabāt īpaši vārīgas zivis, varat izvēlēties zemāku iestatījumu. Nedaudz augstāka temperatūra ir ieteicama, ja vēlaties uzglabāt gatavus ēdienus.

Pareiza temperatūra

Temperatūras iestatījumu iespējamās vērtības

Dzesēšanas zonā var iestatīt temperatūru no 2 līdz 8 °C.

MasterFresh zonas sausajā nodalījumā temperatūra ir apmēram no -1 līdz 3 °C.

Intensīvās dzesēšanas funkcija ❄

Ar intensīvās dzesēšanas funkciju aukstuma zona ļoti ātri tiek atdzesēta līdz zemākajai temperatūras vērtībai (atkarībā no telpas temperatūras).

Intensīvās dzesēšanas funkciju ir īpaši ieteicams ieslēgt, ja ātri ir jāatdzesē liels daudzums tikko ievietotu pārtikas produktu vai dzērienu.

Intensīvās dzesēšanas funkcijas ieslēgšana

- Pieskarieties skārientaustiņam 🌡, lai iestatītu temperatūru.
- Pieskarieties skārientaustiņam ❄, lai ieslēgtu intensīvās dzesēšanas funkciju.

Izgaismojas krāsains simbols ❄ un temperatūras rādījumā tiek parādīta tikko iestatītā temperatūras vērtība 2 °C.

- Apstipriniet iestatījumu ar *OK* vai pagaidiet apmēram 8 sekundes pēc pēdējās taustiņa nospiešanas reizes. Tādā gadījumā iestatījums tiek pieņemts automātiski.

Displejā ir izgaismots simbols ❄.

Aukstumiekārta tagad darbojas ar lielāko iespējamo dzesēšanas jaudu.

Intensīvās dzesēšanas funkcijas izslēgšana

- Pieskarieties skārientaustiņam 🌡, lai iestatītu temperatūru.

Izgaismojas krāsains simbols ❄ un temperatūras rādījumā tiek parādīta temperatūras vērtība 2 °C.

- Pieskarieties skārientaustiņam ❄, lai izslēgtu intensīvās dzesēšanas funkciju.

Simbols ❄ vairs nav krāsaini izgaismots un temperatūras rādījumā atkal tiek parādīta pirms tam iestatītā temperatūras vērtība.

- Apstipriniet iestatījumu ar *OK* vai pagaidiet apmēram 8 sekundes pēc pēdējās taustiņa nospiešanas reizes. Tādā gadījumā iestatījums tiek pieņemts automātiski.

No aukstuma zonas temperatūras rādījuma nodziest simbols ❄.

Dzesēšana aukstumiekārtā atkal darbojas ar parasto jaudu.

Ja intensīvās dzesēšanas funkcija netiek izslēgta, tā automātiski izslēdzas pēc aptuveni 6 stundām. Pēc tam aukstumiekārta turpina darboties ar parasto dzesēšanas jaudu.

Norāde: Lai taupītu elektroenerģiju, intensīvās dzesēšanas funkciju var manuāli izslēgt arī agrāk – tiklīdz pārtikas produkti vai dzērieni ir pietiekami atdzisuši.

Durvju brīdinājuma signāls

Aukstumiekārtai ir brīdinājumu sistēma, lai nepieļautu pārmērīgu elektroenerģijas patēriņu, ja ir atstātas atvērtas iekārtas durvis.

Durvju brīdinājuma signāls

Ja iekārtas durvis ir atvērtas ilgāk par 2 minūtēm, atskan brīdinājuma signāls. Turklāt displejā tiek parādīts paziņojums Tür schließen.

Tiklīdz iekārtas durvis tiek aizvērtas, brīdinājuma signāls apklust un paziņojums displejā nodziest.

Durvju brīdinājuma signāla priekšlaicīga izslēgšana

Ja brīdinājuma signāls traucē, varat to priekšlaicīgi izslēgt.

- Pieskarieties skārientaustiņam *OK*.

Brīdinājuma signāls apklust un ziņojums displejā nodziest.

Brīdinājuma signāls un paziņojums displejā pēc noteikta laika tiek parādīts atkārtoti, kamēr netiek aizvērtas iekārtas durvis.

Novietņu izņemšana vai pārvietošana iekārtas durvīs

Izņemiet vai pārvietojiet tikai tukšas novietnes iekārtas durvīs.

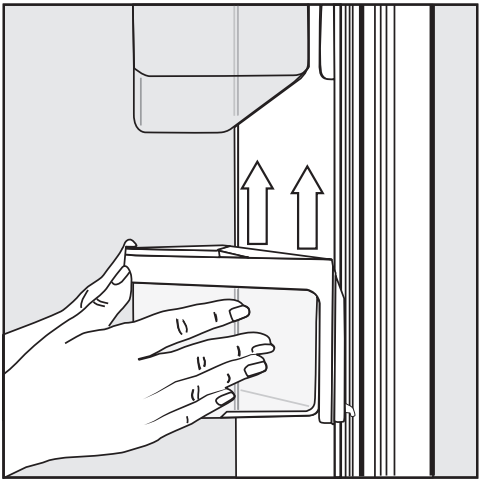

- Turiet novietni stingri ar abām rokām aiz fiksējošā rāmja un nedaudz paceliet to uz augšu, lai stiprinājuma āķi abās pusēs paceltos virs vadotnes.
- Izņemiet novietni vai novietojiet to vēlamajā stāvoklī atpakaļ vadotnē vienā augstumā ar stiprinājuma āķiem.
- Pārliecinieties, ka novietnes ir ievietotas taisni.

Norāde: Lai ievietotu un izņemtu produktus vai veiktu tīrīšanu, novietņu piekaramos nodalījumus var arī pilnībā izņemt no fiksējošajiem rāmjiem.

Plauktu izņemšana vai pārvietošana

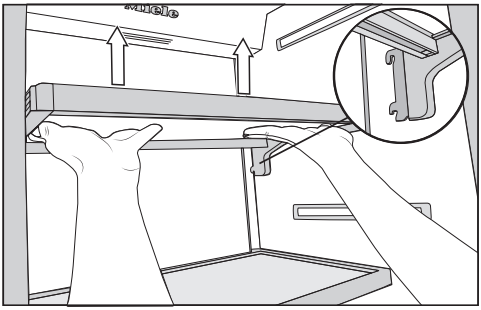

- Ar abām rokām satveriet plauktu no apakšas un nedaudz paceliet uz augšu, lai plaukta aizmugurē abās pusēs stiprinājuma āķi paceltos virs vadotnes.
- Pavelciet plauktu uz priekšu.
- Izņemiet plauktu vai novietojiet to vēlamajā stāvoklī atpakaļ vadotnē ar stiprinājuma āķiem.
- Pārliecinieties, ka plaukts ir ievietots taisni.

Iekaramās atvilktnes noņemšana

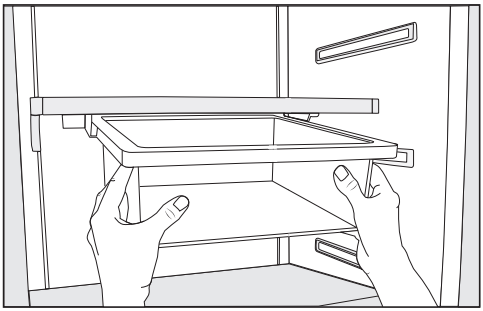

- Velciet iekaramo atvilktni taisni uz ārpusi, līdz tā abās pusēs tiek izcelta no stiprinājumiem.
- Lai ievietotu atpakaļ, bīdiet iekaramo atvilktni taisni pa vadotnēm.

Iekaramo atvilktni pēc vajadzības var pārbīdīt pa kreisi vai pa labi.

Iekaramās atvilktnes pārlikšana

Iekaramo atvilktni pēc vajadzības var nostiprināt zem jebkuras aukstuma zonas novietnes.

- Izvelciet iekaramo atvilktni uz āru.
- Lai noņemtu iekaramās atvilktnes stiprinājumu, uzspiediet no aizmugures uz fiksatoriem abās stiprinājuma pusēs un izvelciet stiprinājumu no fiksējošā rāmja slīpi uz leju.
- Lai atkal nostiprinātu stiprinājumu, uzspiediet no aizmugures uz fiksatoriem abās stiprinājuma pusēs un no apakšas iespiediet to fiksējošā rāmja spraugā.
- Novietojiet iekaramo atvilktni atpakaļ.

Norāde: Alternatīvi plauktu varat pārlikt kopā ar visu atvilktni.

Aukstuma zonas nodalījumu izņemšana

- Pavelciet katru nodalījumu nedaudz uz āru.

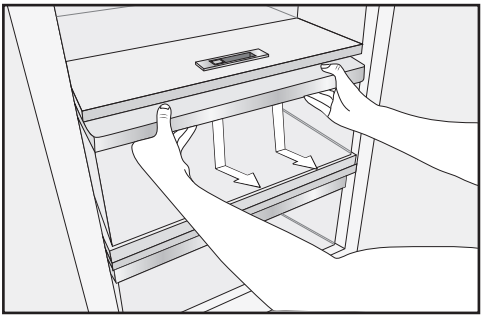

- Satveriet nodalījuma fiksējošo rāmi no apakšas ar abām rokām un ar rāvienu pabīdiet atvilktni uz leju, lai tās aizmugure tiktu atbloķēta virzienā uz augšu.
- Izvelciet nodalījumu ārā uz priekšu.

Pēc tam atkal iebīdiet teleskopiskās vadotnes atpakaļ. Tā nepieļausiet bojājumus.

Tīrot aukstumiekārtu, pievērsiet uzmanību, lai netiktu nomazgātas īpašās smērvielas no teleskopiskajām vadotnēm.
Notīriet teleskopiskās vadotnes ar mitru drānu.

- Lai nostiprinātu nodalījumu, uzlieciet nodalījumu uz teleskopiskajām vadotnēm, līdz tas tiek dzirdami fiksēts.

⚠ Sprādziena risks.
Neuzglabājiet aukstumiekārtā sprādzienbīstamas vielas un produktus, kas satur degošas, strauji izplūstošas gāzes (piemēram, aerosolus).

⚠ Uzglabājot aukstumiekārtā vai tās durvju nodalījumos taukus vai eļļu saturošus pārtikas produktus, plastmasas daļās var rasties sprieguma plaisas un tās var salūzt vai saplaisāt.
Uzmanieties, lai iztecējuši tauki vai eļļa nenonāktu saskarē ar aukstumiekārtas plastmasas daļām.

Dažādas aukstuma zonas

Dabiskās gaisa cirkulācijas dēļ dzesēšanas zonā veidojas dažādas temperatūras zonas.

Aukstais gaiss ir smagāks, tāpēc tas atrodas dzesēšanas zonas apakšējā daļā. Ievietojot produktus uzglabāšanai, izmantojiet šīs temperatūras zonu atšķirības.

Norāde: Nenovietojiet pārtikas produktus pārāk cieši citu pie cita, jo tā tiek traucēta gaisa cirkulācija.

Ja gaisa cirkulācija nav pietiekama, mazinās dzesēšanas veiktspēja un palielinās elektroenerģijas patēriņš.
Neaizsedziet pie aizmugurējās sienas novietoto ventilatoru.

Norāde: Neuzglabājiet pārtikas produktus tā, lai tie saskartos ar iekārtas aizmugurējo sienu. Pretējā gadījumā tie var piesalt pie aizmugurējās sienas.

Šai aukstumiekārtai ir automātisks temperatūras sadalījums (DynaCool). Tiklīdz dzesēšanas zonā ieslēdzas dzesēšana, aukstumiekārta automātiski ieslēdz ventilatoru. Tas vienmērīgi sadala aukstumu dzesēšanas zonā, un atšķirīgas aukstuma zonas ir mazāk izteiktas. Tad visi ievietotie pārtikas produkti tiek atdzesēti aptuveni vienādā temperatūrā.

Siltākā zona

Vissiltākā vieta dzesēšanas zonā atrodas priekšpusē pašā augšā un iekārtas durvīs. Šajā zonā var ievietot, piemēram, sviestu, lai tas nesastingtu un to varētu vieglāk uzziest, kā arī sieru, lai tas nezaudētu aromātu.

Visaukstākā zona

Dzesēšanas zonas visaukstākā zona ir tieši virs augļu un dārzeņu atvilktnes un pie aizmugurējās sienas. Tomēr vēl zemāka temperatūra ir MasterFresh zonas sausajā nodalījumā.

Šajā aukstuma zonas apgabalā un MasterFresh zonas sausajā nodalījumā glabājiet visus pārtikas produktus, kas ir jutīgi pret temperatūru un ātri bojājas, piemēram:

- zivis, gaļu, putnu gaļu;
- desas, gatavos ēdienus;
- olu un krējuma ēdienus/konditorejas izstrādājumus;
- svaigu mīklu, kūkas, picas, sacepumu masas;
- svaigo sieru un citus nepasterizētus piena produktus;
- plēvē iepakotus lietošanai gatavus dārzeņus un svaigus visu veidu pārtikas produktus, kuru minimālais derīgu-

ma termiņš ir norādīts ar nosacījumu, ka tie tiek uzglabāti vismaz 4 °C temperatūrā.

Norāde: Īpaši labi šeit var uzglabāt jebkura veida pašu gatavotus ēdienus, jo tiek novērsta ēdienā vēl varbūtēji klātesošo mikroorganismu vairošanās.

Pareiza pārtikas produktu uzglabāšana

Produktus aukstuma zonā uzglabājiet iesaiņotus vai rūpīgi apklātus (izņēmumi attiecas uz MasterFresh zonu). Tādējādi netiek pieļauta citu produktu aromātu uzsūkšana, pārtikas produktu izžūšana un iespējamo baktēriju izplatīšanās. Tas ir īpaši jāievēro, uzglabājot dzīvnieku izcelsmes pārtikas produktus. Īpaši parūpējieties par to, lai jēla gaļa un zivis nenonāktu saskarē ar citiem pārtikas produktiem.
Iestatot pareizu temperatūru un ievērojot atbilstošas higiēnas prasības, ievērojami paildzinās pārtikas produktu uzglabāšanas laiks un mazinās pārtikas atkritumu daudzums.

Augļi un dārzeņi

Neiepakotus augļus un dārzeņus var uzglabāt augļu un dārzeņu atvilktnē.

MasterFresh zona

MasterFresh zonā ir vispiemērotākie apstākļi augļu, dārzeņu, zivju, gaļas un piena produktu uzglabāšanai. Pārtikas produkti saglabājas svaigi ievērojami ilgāk, saglabājas to garša un vitamīni.

MasterFresh zonu veido viens mitrais un viens sausais nodalījums.

- Atkarībā no mitruma regulatora iestatījuma **mitrais nodalījums** ir īpaši piemērots **augļu un dārzeņu glabāšanai**.
- **Sausais nodalījums** ir īpaši piemērots tādu **ātrbojīgu pārtikas produktu uzglabāšanai** kā zivis, gaļa un piena produkti.
  Turklāt šeit var uzglabāt arī jebkāda veida pārtikas produktus, ja vien tie ir iepakoti.

	maks. plauktu noslodze MasterFresh zonā
K 2602 Vi, K 2612 Vi	25 kg
K 2802 Vi, K 2812 Vi	35 kg
K 2902 Vi, K 2912 Vi	45 kg

Mitrais nodalījums ar mitruma līmeņa iestatīšanu



Mitrajā nodalījumā tiek saglabāts ievietoto pārtikas produktu mitrums. Jo vairāk mitrā nodalījuma gaisa mitrums atbilst pašu pārtikas produktu mitrumam, jo ilgāk pārtikas produkti saglabājas kraukšķīgi un svaigi, jo pārtikas produktu sastāvā esošais ūdens tiek lielā mērā saglabāts.

Gaisa mitruma līmenis pamatā ir atkarīgs no uzglabāto neiesaiņoto pārtikas produktu daudzuma un veida.

Temperatūra mitrajā nodalījumā aptuveni atbilst temperatūrai parastajā aukstuma zonā.

Ņemiet vērā, ka labu uzglabāšanas rezultātu sasniegšanai noteicošais ir labs pārtikas produktu sākotnējais stāvoklis.

Ar mitruma regulatoru var regulēt mitruma līmeni mitrajā nodalījumā, izvēloties iestatījumus no ◊ līdz ◊◊◊.

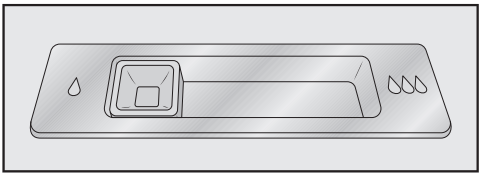

Mitruma regulatora stāvoklis ◊
= nedaudz paaugstināts gaisa mitrums

Šis iestatījums ◊ ir jāizvēlas, ja mitrajā nodalījumā glabājat **ļoti daudz** augļu un dārzeņu. Mitruma regulators nedaudz piever nodalījuma atveres, lai daļēji saglabātu esošo mitrumu.

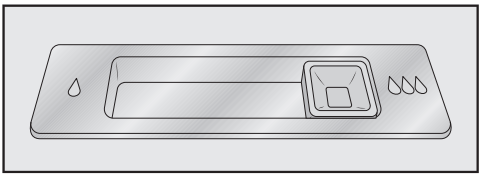

Mitruma regulatora stāvoklis ◊◊◊
= paaugstināts gaisa mitrums

Šis iestatījums ◊◊◊ ir jāizvēlas, ja mitrajā nodalījumā glabājat **nedaudz līdz daudz** augļu un dārzeņu. Mitruma regulators pilnībā piever nodalījuma atveres, lai saglabātu visu esošo mitrumu.

Pārtikas produktu uzglabāšana MasterFresh zonā

Norāde: Ja gaisa mitrums izrādās pārāk augsts un nodalījumā uzkrājas liels mitruma daudzums, izvēlieties iestatījumu ◊.
Ja nodalījumā ir maz pārtikas produktu, mitrums var būt nepietiekams. Ja nodalījumā tiek ievietots tikai nedaudz produktu, tie ir hermētiski jāiesaiņo.

Ja gaisa mitrums ir paaugstināts, noteiktos apstākļos mitrajā nodalījumā var veidoties ūdens kondensāts.
Nosusiniet ūdens kondensātu ar drānu.

Gaisa mitruma regulēšana mitrajā nodalījumā

- Virziet mitruma regulatoru pa kreisi ◊ vai pa labi ◊◊◊ atkarībā no vēlamā iestatījuma.

Sausais nodalījums ar regulējamu temperatūru



Sausā nodalījuma temperatūra ir -1 līdz 3 °C. Tā ir zemāka nekā parastajā dzesēšanas zonā, tomēr aukstumizturīgiem pārtikas produktiem tā ir optimāla uzglabāšanas temperatūra.

Tā kā šādā temperatūrā pārtikas produktu uzglabāšanas laiks paildzinās, pārtikas produktus var uzglabāt ievērojami ilgāk, saglabājot to svaigumu, un tāpēc iepirkšanās ir jāveic retāk.

Ja vēlaties siltāku vai aukstāku, piem., lai uzglabātu zivis, varat izmainīt temperatūru pavisam nedaudz (skatiet nodaļas "Citi iestatījumi" sadaļu "Temperatūra "MasterFresh" zonas sausajā nodalījumā 🌡↕").

Gaisa mitrums sausajā nodalījumā aptuveni atbilst gaisa mitrumam parastajā aukstuma zonā.

Norāde: Īpaši labi šeit var uzglabāt jebkura veida pašu gatavotus ēdienus, jo netiek pieļauta ēdienā vēl varbūtēji klātesošo mikroorganismu vairošanās.

Sausais nodalījums ir īpaši piemērots tādu pārtikas produktu uzglabāšanai, kas ātri bojājas, piemēram:

- piena produkti, piemēram, jogurts, siers, krējums, biezpiens utt.;
- delikatešu salāti;
- gaļa, putnu gaļa, desa;
- svaigas zivis, gliemenes un vēžveidīgie.
- Turklāt šeit var uzglabāt arī jebkāda veida pārtikas produktus, ja vien tie ir iesaiņoti.

Ņemiet vērā, ka ar olbaltumvielām bagāti pārtikas produkti bojājas ātrāk.
Tas nozīmē, ka, piemēram, gliemenes un vēžveidīgie bojājas ātrāk nekā zivis, savukārt zivis bojājas ātrāk nekā gaļa.

Higiēnas apsvērumu dēļ uzglabājiet pārtikas produktus šajā nodalījumā tikai **nosegtus vai iesaiņotus**.

Izņemiet pārtikas produktus no sausā nodalījuma aptuveni 30–60 minūtes pirms lietošanas. Produktu aromāts un garša atraisās tikai istabas temperatūrā.

Ja telpā ir augsta temperatūra vai pārtikas produkti ir jutīgi, primāri ievietojiet pārtikas produktus dzesēšanas zonā.

Ja jūs neapmierina ievietoto pārtikas produktu uzglabāšanas kvalitāte (piemēram, pārtikas produkti jau pēc neilga uzglabāšanas laika kļūst mīksti vai savītuši), vēlreiz pievērsiet uzmanību turpmāk minētajiem norādījumiem.

- Ievietojiet uzglabāšanai tikai svaigus pārtikas produktus. Uzglabāšanas rezultātu būtiski ietekmē produktu stāvoklis ievietošanas laikā.
- Pirms produktu ievietošanas iztīriet MasterFresh zonu.
- Pirms ievietošanas mitrajā nodalījumā noteciniet ļoti mitrus pārtikas produktus.
- Neglabājiet sausajā nodalījumā pret aukstumu uzņēmīgus pārtikas produktus (skatiet nodaļas "Pārtikas produktu glabāšana aukstajā zonā" sadaļu "Aukstajai zonai nepiemēroti").
- Izvēlieties uzglabājamajiem produktiem atbilstošus iestatījumus (mitrā vai sausā uzglabāšana).
- Mitrajā nodalījumā pārtikas produktus glabājiet neizpakotus.
  Augsts gaisa mitrums mitrajā nodalījumā veidojas tikai no ievietotajos pārtikas produktos esošā mitruma.
  Ja gaisa mitrums nav pietiekams, jo, piemēram, ir ievietots pārāk maz pārtikas produktu, gaisa mitrumu var palielināt, piemēram, ievietojot nodalījumā mitru sūkli.
- Ja jums šķiet, ka temperatūra sausajā nodalījumā ir pārāk augsta vai zema, mainiet sausā nodalījuma temperatūru (skatiet nodaļas "Pareizā temperatūra" sadaļu "Iespējamie temperatūras iestatījumi"). Lai pārtikas produkti netiktu bojāti pārmērīga aukstuma dēļ, temperatūra ir jāpaaugstina ne vēlāk kā brīdī, kad uz sausā nodalījumu grīdas sāk veidoties ledus kristāli.
- Ja uz mitrā nodalījuma grīdas ir sakrājies pārāk daudz ūdens, nosusiniet nodalījuma grīdu ar drānu. Nepieciešamības gadījumā pirms ievietošanas noteciniet pārtikas produktus vai arī uz mitrā nodalījuma grīdas novietojiet režģi, lai mitrums varētu notecēt.

Automātiskā atkausēšana

Aukstuma zona un MasterFresh zona

Aukstuma zonas un MasterFresh zonas atkausēšana notiek automātiski.

Kamēr kompresors darbojas, funkcionāli procesi var izraisīt sarmas un sīku ūdens pilienu veidošanos uz aukstuma zonas un MasterFresh zonas aizmugurējās sienas. Tie nav jānoslauka, jo tie iztvaiko automātiski kompresora radītā siltuma ietekmē.

Nodrošiniet, lai iekārtas elektronikā vai apgaismes ierīcēs neiekļūtu ūdens.

⚠ Mitruma iekļūšana var izraisīt bojājumus.
Tvaika tīrīšanas ierīces radītais tvaiks var bojāt plastmasas un elektriskās daļas.
Neizmantojiet aukstumiekārtas tīrīšanai tvaika tīrīšanas ierīces.

Nedrīkst noņemt aukstumiekārtas iekšpusē piestiprināto identifikācijas datu plāksnīti. Identifikācijas datu plāksnīte būs nepieciešama bojājumu gadījumā.

Norādījumi par tīrīšanas līdzekļiem

Lai pasargātu virsmas no bojājumiem, tīrīšanai **nelietojiet**

- sodu, amonjaku, skābes vai hlorīdus saturošus tīrīšanas līdzekļus,
- kaļķi šķīdinošus tīrīšanas līdzekļus,
- abrazīvus tīrīšanas līdzekļus (piemēram, abrazīvus pulverus, abrazīvas pastas, pumeku),
- šķīdinātājus saturošus tīrīšanas līdzekļus,
- nerūsošā tērauda tīrīšanas līdzekļus,
- trauku mašīnu tīrīšanas līdzekļus,
- cepeškrāsns tīrīšanas aerosolus,
- stikla tīrīšanas līdzekļus,
- abrazīvus cietus sūkļus un birstes (piemēram, katlu beržamos sūkļus),
- gumijas kasīkļus,
- asus metāla skrāpjus.

Aukstumiekārtas iekšpusē izmantojiet tikai pārtikas produktiem nekaitīgus tīrīšanas un kopšanas līdzekļus.

Tīrīšanai ir ieteicams izmantot remdenu ūdeni un nedaudz mazgāšanai ar rokām paredzēta mazgāšanas līdzekļa.

Pirms aukstumiekārtas tīrīšanas

- Izslēdziet aukstumiekārtu, nospiežot ieslēgšanas / izslēgšanas slēdzi.
- Izņemiet no aukstumiekārtas pārtikas produktus un novietojiet tos vēsā vietā.
- Izņemiet visas izņemamās iekārtas daļas, lai tās iztīrītu (skatiet nodaļu “Iekšējais iekārtojums”).

Iekšpuse, piederumi

Tīriet aukstumiekārtu regulāri, bet vismaz vienu reizi mēnesī.
Nepieļaujiet netīrumu piekalšanu, notīriet tos uzreiz.

- Aukstumiekārtas iekšpusi tīriet ar remdenu ūdeni un nedaudz mazgāšanai ar rokām paredzēta mazgāšanas līdzekļa. Visas daļas mazgājiet ar rokām, nevis trauku mašīnā.
- Pēc tīrīšanas visas virsmas noslaukiet ar tīrā ūdenī samitrinātu drānu un nosusiniet ar sausu drānu.
- Īsu brīdi atstājiet aukstumiekārtas durvis atvērtas, lai nodrošinātu pietiekamu ventilāciju un nepieļautu nevēlamu aromātu veidošanos.

Alumīnija rāmji

Plauktu un iekārtas durvju novietņu rāmji daļēji ir izgatavoti no alumīnija.

Alumīnijs ir dzīvs materiāls. Skata leņķis, apgaismojums un apkārtējais interjers ietekmē atstarojošo efektu un līdz ar to arī aukstumiekārtas izskatu. Alumīnijs ir neizturīgs pret skrāpējumiem un iegriezumiem.

Ja netīrumi iedarbojas ilgāku laiku, alumīnija rāmji var nokrāsoties vai mainīties.

Tāpēc netīrumi no alumīnija rāmjiem ir jānotīra nekavējoties.

Durvju blīvējuma tīrīšana

⚠ Nepareiza tīrīšana var radīt bojājumus.

Apstrādājot durvju blīvējumu ar eļļām vai ziedēm, durvju blīvējums var kļūt porains.

Neapstrādājiet durvju blīvējumu ar eļļām vai ziedēm.

- Durvju blīvējumu regulāri nomazgājiet tikai ar tīru ūdeni un pēc tam rūpīgi nosusiniet ar sausu drānu.

Gaisa pievades un izvades atveru tīrīšana

Putekļu nosēdumi palielina energopatēriņu.

- Regulāri tīriet gaisa pievades un izvades atveres ar otu vai putekļsūcēju (izmantojiet, piemēram, Miele putekļsūcēja apaļo birsti).

Active AirClean filtra maiņa

Active AirClean filtri aukstuma zonā ir jānomaina apmēram reizi 6 mēnešos.

Displejā tiek parādīts: Active AirClean Filter wechseln.

- Apstipriniet ziņojumu ar *OK*.

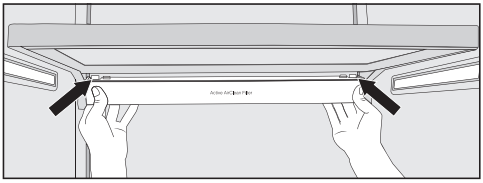

- Lai noņemtu Active AirClean filtra stiprinājumu, uzspiediet no aizmugures uz fiksatoriem abās stiprinājuma pusēs un izvelciet stiprinājumu no fiksējošā rāmja slīpi uz leju.

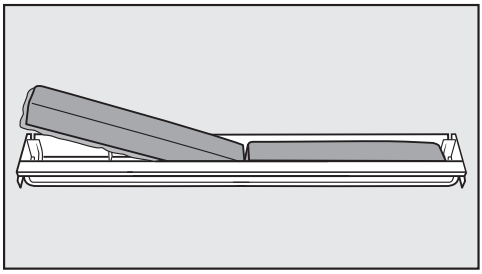

- Izņemiet nolietotos Active AirClean filtrus un ievietojiet turētājā jaunos Active AirClean filtrus tā, lai perimetra apmale būtu vērsta uz leju.
- Lai atkal nostiprinātu stiprinājumu, uzspiediet no aizmugures uz fiksatoriem abās stiprinājuma pusēs un no apakšas iespiediet to fiksējošā rāmja spraugā.

Stiprinājumu pēc vajadzības var nostiprināt zem jebkuras aukstuma zonas novietnes.

Kad “Active AirClean” filtrs ir nomainīts, iestatījumu režīmā ir jāatiestata displeja “Active AirClean” filtra rādījums (skatiet nodaļas “Citu iestatījumu veikšana” sadaļu “Active AirClean Filter Anzeige atiestatīšana”).

Jaunus Active AirClean filtrus (ar vai bez turētāja) var iegādāties Miele Klientu apkalpošanas dienestā, specializētajos veikalos vai Miele interneta vietnē.

Pēc tīrīšanas

- Ievietojiet visas daļas atpakaļ aukstumiekārtā.
- Atkal ieslēdziet aukstumiekārtu.
- Lai ātrāk pazeminātu temperatūru aukstumiekārtā, uz neilgu laiku ieslēdziet intensīvās dzesēšanas funkciju ❄.
- Ievietojiet pārtikas produktus aukstumiekārtā, tikko temperatūra ir pietiekami zema.
- Aizveriet iekārtas durvis.

Problēmu novēršana

Lielāko daļu traucējumu un kļūdu, kas var rasties ikdienas lietošanas laikā, varat novērst patstāvīgi. Daudzos gadījumos varat ietaupīt laiku un izmaksas, jo nebūs jāvēršas klientu apkalpošanas dienestā.

Vietnē www.miele.com/service var saņemt informāciju par patstāvīgu traucējumu novēršanu.

Turpmākajās tabulās ir sniegti ieteikumi, kā konstatēt un novērst traucējuma vai kļūdas cēloni.

Lielāko daļu traucējumu un kļūdu varat novērst patstāvīgi. Daudzos gadījumos varat ietaupīt laiku un izmaksas, jo nebūs jāsazinās ar klientu apkalpošanas dienestu.

Vietnē www.miele.lv/support/customer-assistance var iegūt papildinformāciju, kā patstāvīgi novērst traucējumus.

Līdz traucējumu novēršanas brīdim pēc iespējas neveriet aukstumiekārtas durvis, lai aukstuma zudums būtu pēc iespējas mazāks.

Problēma	Cēlonis un novēršana
Ja jums liekas, ka aukstumiekārta nedarbojas nevainojami, varat veikt Selbsttest**. Tā laikā tiek pārbaudīta iespējamu kļūdu vai bojājumu esamība aukstumiekārtā.**	Pēc pašnovērtējuma veikšanas displejā tiek parādītas iespējamās kļūdas. ■ Veiciet pašnovērtējumu (skatiet nodaļas “Citi iestatījumi” sadaļu “Selbsttest☑ veikšana”). ■ Vajadzības gadījumā sazinieties ar klientu apkalpošanas dienestu un informējiet to par parādītajiem kļūdu paziņojumiem.
Aukstumiekārta nedzesē.	Aukstumiekārta nav ieslēgta. ■ Ieslēdziet aukstumiekārtu.
	Kontaktdakša nav atbilstoši ievietota kontaktligzdā vai iekārtas kontaktdakša nav pareizi ievietota iekārtas kontaktligzdā. ■ Iespraudiet kontaktdakšu kontaktligzdā un iekārtas kontaktdakšu – iekārtas kontaktligzdā.
	Izslēdzies mājas elektroinstalācijas drošinātājs. Iespējami bojājumi aukstumiekārtā, mājas elektrotīklā vai citā iekārtā. ■ Vērsieties pie elektrotehnikas speciālista vai klientu apkalpošanas dienestā.

Problēma	Cēlonis un novēršana
Kompresors ieslēdzas arvien biežāk un uz ilgāku laiku, temperatūra aukstumiekārtā ir pārāk zema.	Iekārtas durvis tika bieži atvērtas. Vai arī ir ievietots liels daudzums pārtikas produktu. ■ Atveriet iekārtas durvis tikai tad, kad tas nepieciešams, un pēc iespējas īsāku laiku.
	Iekārtas durvis netiek pilnīgi aizvērtas, un temperatūra aukstumiekārtā pazeminās. ■ Pārbaudiet iekārtas durvju pozīciju un noregulējiet iekārtas durvis, izmantojot skrūves durvju eņģēs.
	Iekārtas durvis nav pareizi aizvērtas. Ja jau ir izveidojusies bieza ledus kārta, mazinās dzesēšanas jauda. Elektroenerģijas patēriņš palielinās. ■ Vienmēr pilnīgi aizveriet iekārtas durvis. ■ Ja nepieciešams, atkausējiet un iztīriet aukstumiekārtu.
	Apkārtējā temperatūra ir pārāk augsta. Jo augstāka ir apkārtējā temperatūra, jo ilgāk darbojas kompresors. ■ Ņemiet vērā norādījumus: “Uzstādīšana” ⇨ “Uzstādīšanas vieta”.
	Gaisa pievades un izvades atveres ir aizsegtas vai pieputējušas. ■ Neaizsedziet gaisa pievades un izvades atveres. ■ Regulāri iztīriet putekļus no gaisa pievades un izvades atverēm.
	Iebūvējamām iekārtām: aukstumiekārta nav pareizi iebūvēta nišā. ■ Iebūvējiet aukstumiekārtu atbilstoši norādījumiem pievienotajā montāžas instrukcijā.
Kompresors ieslēdzas arvien biežāk un ilgāk un temperatūra iekārtā ir pārāk zema.	Aukstumiekārtā ir iestatīta pārāk zema temperatūra. ■ Mainiet temperatūras iestatījumus.
	Intensīvās dzesēšanas funkcija joprojām ir ieslēgta. ■ Lai taupītu elektroenerģiju, intensīvās dzesēšanas funkciju var izslēgt priekšlaicīgi.

Problēmu novēršana

Problēma	Cēlonis un novēršana
Aukstumiekārtā ir pārāk augsta temperatūra. Saldētie produkti (atkarībā no modeļa) atkūst.	Tā nav kļūda. Ir iestatīta pārāk augsta temperatūra. ■ Mainiet temperatūras iestatījumu. ■ Atkārtoti pārbaudiet temperatūru pēc 24 stundām.
	Apkārtējā temperatūra ir zemāka nekā temperatūra, kādā šo aukstumiekārtu ir paredzēts uzstādīt. Ja apkārtējā temperatūra ir pārāk zema, kompresors ieslēdzas retāk. Temperatūra aukstumiekārtā paaugstinās. ■ Ņemiet vērā norādījumus par apkārtējo temperatūru (“Uzstādīšana“ ⇨ “Uzstādīšanas vieta“). ■ Paaugstiniet apkārtējo temperatūru.
Kompresors darbojas nepārtraukti.	Tā nav kļūda. Ja nepieciešams mazāks aukstums, kompresors pārslēdzas uz mazāku apgriezienu skaitu, lai taupītu elektroenerģiju. Tādējādi paildzinās kompresora darbības laiks.
Atskan brīdinājuma signāls.	Iekārtas durvis ir atvērtas ilgāk nekā 2 minūtes. ■ Aizveriet iekārtas durvis.
Kaut arī iekārtas durvis ir atvērtas, brīdinājuma signāls neatskan.	Ir izslēgts skaņas signāls. ■ Iestatījumu režīmā atkārtoti ieslēdziet skaņas signālu ⚙.
	Ir ieslēgta funkcija Sabbat Modus: temperatūras rādījums ir aptumšots un ekrānā izgaismojas simbols . ■ Varat izslēgt sabata režīmu jebkurā laikā (skatiet nodaļas “Citu iestatījumu veikšana” sadaļu “Sabbat Modus ieslēgšana / izslēgšana”).
Iekārtas durvis nevar atvērt.	Durvju atvēršanas sistēma Pull2open ir ieslēgta, taču aukstumiekārtas mēbeles priekšpuse ir bez rokturiem. ■ Ja mēbeļu priekšpuse ir bez rokturiem, ieslēdziet durvju atvēršanas sistēmu Push2open (skatiet nodaļas “Citu iestatījumu veikšana” sadaļu “Türassistent ieslēgšana”).
Ieslēgtā Sabbat Modus **iekārtas durvis nevar atvērt.**	Durvju atvēršanas sistēma Push2open ir ieslēgta, turklāt ir ieslēgts Sabbat Modus. ■ Ja ir ieslēgts Sabbat Modus, durvju atvēršanas sistēma tiek atslēgta. ■ Pavelciet iekārtas durvis no apakšas vai sāniem.

Paziņojumi displejā

Ziņojums	Cēlonis un novēršana
Atskan brīdinājuma signāls un displejā tiek parādīts paziņojums Tür schließen**.**	Ir atvērtas iekārtas durvis. ■ Aizveriet iekārtas durvis. ■ Ja brīdinājuma signālu vēlaties priekšlaicīgi izslēgt, displejā pieskarieties skārientaustiņam *OK*. Brīdinājuma signāls apklust.
Temperatūras rādījums ir aptumšots un displejā tiek parādīts simbols .	Ir ieslēgta funkcija Sabbat Modus: iekšējais apgaismojums ir izslēgts un aukstumiekārta dzesē. ■ Varat izslēgt sabata režīmu jebkurā laikā (skatiet nodaļas "Citu iestatījumu veikšana" sadaļu "Sabbat Modus ieslēgšana / izslēgšana").
Displejā tiek parādīts F Bitte rufen Sie den Miele Kundendienst**, papildus atskan brīdinājuma signāls.**	Radies bojājums. ■ Vajadzības gadījumā pierakstiet kļūdas ziņojumu. ■ Sazinieties ar klientu apkalpošanas dienestu. ■ Lai izslēgtu brīdinājuma signālu, pieskarieties simbolam . Kļūdas paziņojums no displeja nodziest tikai tad, kad ir novērsta iekārtas kļūme.
	Ir pārāk zems vai pārāk augsts tīkla spriegums. ■ Pārbaudiet pieslēguma datus nodaļas "Uzstādīšana" sadaļā "Elektrības pieslēgums". ■ Ja nepieciešams, sazinieties ar klientu apkalpošanas dienestu. ■ Lai izslēgtu brīdinājuma signālu, pieskarieties simbolam . Kļūdas paziņojums no displeja nodziest tikai tad, kad ir novērsta iekārtas kļūme.
Displejā tiek parādīts . Aukstumiekārta nedzesē, bet aukstumiekārtas vadība tomēr darbojas.	Ir ieslēgts Messeschaltung. Demonstrācijas režīms ļauj pilnvarotajam izplatītājam demonstrēt aukstumiekārtu, neieslēdzot dzesēšanu. Personīgai lietošanai šis iestatījums nav nepieciešams. ■ Izslēdziet demonstrācijas režīmu (skatiet nodaļas "Citu iestatījumu veikšana" sadaļu "Messeschaltung izslēgšana").

Problēmu novēršana

Nedarbojas iekšējais apgaismojums

Problēma	Cēlonis un novēršana
Nedarbojas iekšējais apgaismojums.	Aukstumiekārta nav ieslēgta. ■ Ieslēdziet aukstumiekārtu.
	Ir ieslēgta funkcija Sabbat Modus: temperatūras rādījums ir aptumšots un displejā izgaismojas simbols. ■ Jebkurā laikā Sabbat Modus varat izslēgt iestatījumu režīmā.
	Ir radies bojājums. ⚠ Atklātas strāvu vadošas daļas var izraisīt elektriskās strāvas triecienu. Noņemot apgaismojuma pārsegu, varat pieskarties strāvu vadošām daļām. Nenoņemiet apgaismojuma pārsegu. Gaismas diožu apgaismojumu drīkst mainīt un remontēt tikai klientu apkalpošanas dienesta speciālisti. ⚠ Gaismas diožu apgaismojums var izraisīt savainojumus. Šis apgaismojums atbilst riska grupai RG 2. Ja pārsegums ir bojāts, var tikt savainotas acis. Ja spuldžu pārsegums ir bojāts, neskatieties no tuva attāluma tieši apgaismojumā ar optiskiem (lupu vai līdzīgiem) instrumentiem. ■ Sazinieties ar klientu apkalpošanas dienestu.

Trokšņu cēloņi

Darbības laikā aukstumiekārta rada dažādus trokšņus.
Ar ierobežotu dzesēšanas jaudu aukstumiekārta darbojas enerģiju taupoši, bet ilgāk. Darbības troksnis ir mazāks.
Ar lielāku dzesēšanas jaudu pārtikas produkti ātrāk atdziest.
Darbības troksnis ir lielāks.

Normāli trokšņi	Kas izraisa trokšņus?
Šņākšana, sīkšana	Aukstumnesējs tiek iesmidzināts dzesēšanas kontūrā.
Burbuļošana, skalošanās, šļakstīšanās	Aukstumnesējs plūst pa caurulēm.
Rūkšana	Aukstumiekārta dzesē.
Klikšķēšana	Termostats ieslēdz vai izslēdz kompresoru.
Dūkšana, šalkšana	Darbojas ventilators. Automātiskais durvju atvērējs (atkarībā no modeļa) atver vai aizver iekārtas durvis.
Knakšķēšana	Materiāls aukstumiekārtā izplešas.
Grabēšana	Darbojas vārsti vai vāki.
Dūkoņa (aukstumiekārtas ar ūdens tvertni)	No ūdens tvertnes tiek sūknēts ūdens.
Čīkstoņa (aukstumiekārtas ar durvju amortizatoru)	Iekārtas durvis ar amortizatoru tiek atvērtas vai aizvērtas.
Ņemiet vērā, ka kompresora un plūsmas trokšņus dzesēšanas kontūrā nav iespējams novērst.	

Problēmu novēršana

Trokšņi	Cēlonis un novēršana
Vibrēšana, grabēšana, šķindoņa	Aukstumiekārta nav novietota līdzeni. Izmantojot līmeņrādi, novietojiet aukstumiekārtu līdzeni. Šim nolūkam izmantojiet regulējamās kājas aukstumiekārtas apakšā (atkarībā no modeļa). **Iebūvējamām iekārtām (atkarībā no modeļa)**: ja iebūvēšanas nišas augstums ir vismaz 140 cm, iebīdiet zem iekārtas apakšas komplektā iekļautās stabilizējošās vadotnes.
	Aukstumiekārta pieskaras citām mēbelēm vai iekārtām. Atbīdiet aukstumiekārtu.
	Atvilktnes, grozi vai plaukti ļogās vai iestrēgst. Pārbaudiet izņemamās daļas un ievietojiet tās atkārtoti.
	Saskaras pudeles vai trauki. Nedaudz atbīdiet pudeles vai traukus citu no cita.
	Iekārtas aizmugurē joprojām atrodas transportēšanas kabeļa turētājs (atkarībā no modeļa). Noņemiet transportēšanas kabeļa turētāju.

Vietnē www.miele.lv/service var iegūt informāciju par patstāvīgu traucējumu novēršanu un Miele rezerves daļām.

Kontaktinformācija traucējumu gadījumā

Traucējumu gadījumā, kurus nevarat novērst patstāvīgi, sazinieties, piemēram, ar savu Miele specializēto tirgotāju vai Miele Klientu apkalpošanas dienestu.

Miele Klientu apkalpošanas dienesta pakalpojumus var pieteikt tiešsaistē vietnē www.miele.lv/service.

Miele Klientu apkalpošanas dienesta kontaktinformācija ir norādīta šī dokumenta beigās.

Klientu apkalpošanas dienestam ir nepieciešams modeļa apzīmējums un izgatavošanas numurs (Fabr. / SN / Nr.). Šī informācija ir sniegta uz identifikācijas datu plāksnītes.

Identifikācijas datu plāksnīte atrodas aukstumiekārtas iekšpusē.

Datubāze EPREL

Kopš 2021. gada 1. marta informācija par enerģijas patēriņa marķējumu un ekodizaina prasībām ir pieejama Eiropas Produktu datubāzē (EPREL). Produktu datubāzei var piekļūt saitē https://eprel.ec.europa.eu/. Tajā jums tiks lūgts ievadīt modeļa apzīmējumu.

Modeļa apzīmējumu var apskatīt uz identifikācijas datu plāksnītes aukstumiekārtas iekšpusē vai atkarībā no modeļa – iestatījumu režīma informācijas sadaļā **i**.

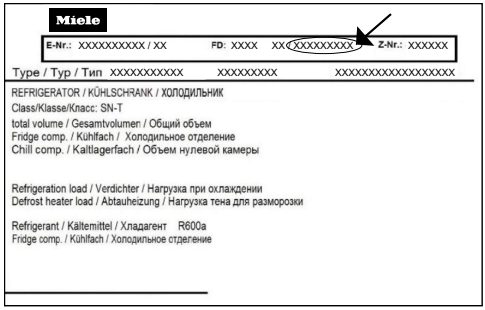

Garantija

Garantijas termiņš ir 2 gadi.

Papildinformāciju skatiet pievienotajos garantijas noteikumos.

Garantijas noteikumi

Uzņēmums Miele Latvijā papildus likumā noteiktajām garantijas prasībām pret pārdevēju, tās neierobežojot, piešķir pircējam prasības pret šādām garantijas saistībām, ja tiek iegādāta jauna iekārta.

I Garantijas ilgums un garantijas perioda sākums

1. Garantija tiek piešķirta šādam laika periodam:
   a) 24 mēneši sadzīves tehnikas iekārtām, kas paredzētas regulārai lietošanai;
   b) 12 mēneši profesionālām iekārtām, kas paredzētas regulārai lietošanai.
2. Garantijas periods sākas no dienas, kad ir izrakstīts rēķins par iekārtas iegādi.

Garantijas periods nevar tikt pagarināts, ja ir veikti garantijas pakalpojumi un piegāde saistībā ar garantiju.

II Garantijas priekšnoteikumi

1. Iekārta ir iegādāta pie specializētā tirgotāja vai tieši uzņēmumā Miele kādā no ES dalībvalstīm, Šveicē vai Norvēģijā un tur arī uzstādīta.
2. Pēc klientu apkalpošanas dienesta darbinieka pieprasījuma tiek uzrādīts garantijas apliecinājums (pirkuma čeks vai aizpildīta garantijas karte).

III Garantijas saturs un apjoms

1. Iekārtas defekti tiek novērsti noteiktā termiņā bez maksas, salabojot vai nomainot bojātās daļas. Šim nolūkam nepieciešamos izdevumus, piemēram, transporta, ceļa, darbaspēka un rezerves daļu izmaksas, sedz uzņēmums Miele Latvijā. Nomainītās daļas vai iekārtas kļūst par uzņēmuma Miele Latvijā īpašumu.
2. Garantija neattiecas uz bojājumiem, ko uzņēmums Miele Latvijā jau novērsis, ja vien tie nav radušies Miele Latvijā Klientu apkalpošanas dienesta darbinieku tīšas nevērības vai neuzmanības dēļ.
3. Izmantoto materiālu un piederumu piegāde pakalpojumā nav iekļauta.

IV Garantijas ierobežojumi

Garantija neattiecas uz iekārtas bojājumiem vai darbības traucējumiem, kas radušies šādu apstākļu ietekmē.

1. Nepareiza uzstādīšana vai pievienošana, piemēram, spēkā esošo drošības tehnikas noteikumu vai lietošanas, pievienošanas un montāžas instrukciju neievērošana.
2. Paredzētajam nolūkam neatbilstoša lietošana, kā arī neprasmīga lietošana vai apstrāde, piemēram, ar nepiemērotiem mazgāšanas līdzekļiem vai ķimikālijām.
3. Ja iekārta ir iegādāta kādā citā ES valstī, Šveicē vai Norvēģijā, tās īpašo tehnisko specifikāciju dēļ tā ir izmantojama vai nu bez ierobežojumiem, vai tikai ar ierobežojumiem.
4. Ārējas iedarbības ietekmē, piemēram, transportēšanas laikā radušies bojājumi, preci pagrūžot vai tai nokrītot, laikapstākļu vai citu dabas parādību ietekmē radušies bojājumi.
5. Ja remontu un daļu nomaiņu neveic uzņēmuma Miele Klientu apkalpošanas dienesta darbinieki, kas ir pilnvaroti un sertificēti šo pakalpojumu sniegšanai.
6. Ja netiek izmantotas uzņēmuma Miele oriģinālās rezerves daļas, kā arī Miele piederumi.
7. Stikla plīsumi un bojātas kvēlspuldzes.
8. Elektriskās strāvas un sprieguma svārstības, kas pārsniedz ražotāja norādīto pieļaujamo robežu vai ir zem tās.
9. Lietošanas instrukcijā sniegto apkopes un tīrīšanas noteikumu neievērošana.

V Datu drošība

Personas dati tiek izmantoti tikai un vienīgi pasūtījuma izpildes vai garantijas pakalpojumu veikšanas vajadzībām, ņemot vērā datu aizsardzības tiesiskos nosacījumus.

DE	LV
Active AirClean Filter Anzeige	“Active AirClean” filtra rādījums
Active AirClean Filter wechseln	“Active AirClean” filtrs jāmaina
aktivieren	Aktivēt
Aktivierung erfolgreich	Aktivēšana veiksmīga
aus	Izslēgt
AutoClose	Automātiskā aizvēršana
Bitte rufen Sie den Miele Kundendienst	Lūdzu, zvaniet “Miele” Klientu apkalpošanas dienestam
deaktivieren	Deaktivēšana
Deaktivierung der Messeschaltung in Sekunden	Demonstrācijas režīma deaktivēšana sekundēs
Deaktivierung erfolgreich	Deaktivēšana veiksmīga
Display-Helligkeit	Displeja spilgtums
Door handle	Durvju rokturis
Eco Modus	“Eco” režīms
ein	Ieslēgt
einrichten	Ierīkot
Einstellungen zurückgesetzt	Iestatījumu atiestatīšana
Erstinbetriebnahme erfolgreich abgeschlossen	Ekspluatācijas uzsākšana ir veiksmīgi pabeigta
Farbschema	Krāsu shēma
hoch	Augstu
Intensität	Intensitāte
ja	Jā
Konfiguration zurücksetzen?	Vai atiestatīt konfigurāciju?
Messeschaltung	Demonstrācijas režīms
Messeschaltung deaktiviert. Gerät kühlt	Demonstrācijas režīms deaktivēts. Iekārta atdziest
mittel	Vidēji
Modus	Režīms

Displeja tekstu pārskats

DE	LV
nein	Nē
Neu einrichten	Ierīkot no jauna
niedrig	Zems
OK	Labi
Per App	Izmantojot lietotni
Per WPS	Izmantojot “Wi-Fi” aizsargāto iestatīšanu
Pull2open	“Pull2open” durvju atvēršanas sistēma
Push2open	“Push2open” durvju atvēršanas sistēma
Sabbat Modus	Sabata režīms
Selbsttest	Paštests
Selbsttest abgeschlossen	Paštests pabeigts
Signaltöne	Signāli
Sprache	Valoda
System Neustart	Sistēmas restartēšana
Tastensperre	Taustiņu bloķēšana
Tastenton	Taustiņu tonis
Temperatur Kühlzone	Temperatūra dzesēšanas zonā
Temperatur Trockenfach	Temperatūra sausajā nodalījumā
Temperatureinheit	Temperatūras vienība
Tür schließen	Aizvērt durvis
Türassistent	Durvju atvēršanas mehānisms
überspringen	Izlaist
Verbindung erfolgreich hergestellt	Savienojums veiksmīgi izveidots
Verbindungsstatus	Savienojuma statuss
weiter	Tālāk
Werkeinstellungen	Rūpnīcas iestatījumi

DE	LV
Zum Entriegeln OK Taste 6 Sekunden gedrückt halten	Lai atbloķētu, 6 sekundes turiet nospiestu taustiņu “OK”
Zur Deaktivierung OK-Taste 4 Sekunden lang drücken	Lai deaktivētu, 4 sekundes spiediet taustiņu “OK”
zurücksetzen	Atiestatīt

Atbilstības deklarācija

Ar šo Miele apliecina, ka šī dzesēšanas iekārta atbilst Direktīvai Nr. 2014/53/ES.

ES Atbilstības deklarācijas pilns teksts ir pieejams šādās tīmekļvietnēs:

- Produkti, Lejupielāde tīmekļ vietnē www.miele.lv;
- Serviss, Informācijas pieprasījums, Lietošanas instrukcijas tīmekļvietnē https://miele.lv/instrukcijas, norādot produkta nosaukumu vai ražojuma numuru.

Frekvenču diapazons	2,4000–2,4835 GHz
Maksimālā raidīšanas jauda	< 100 mW

Iekārtas apkalpošanai un vadībai Miele izmanto savu vai ārējo izstrādātāju programmatūru, uz kuru neattiecas tā saucamie atvērtā pirmkoda licences nosacījumi. Šī programmatūra / programmatūras komponenti ir aizsargāta(-i) ar autortiesībām. Ir jāievēro Miele vai trešo personu autortiesību pilnvaras.

Bez tam šajā iekārtā tiek izmantoti programmatūras komponenti, kuri saskaņā ar atvērtā pirmkoda licences nosacījumiem ir nododami tālāk. Izmantoto atvērtā pirmkoda komponentu sarakstu kopā ar atbilstošajām autortiesību atzīmēm, visu attiecīgo licenču nosacījumu kopijām, kā arī nepieciešamības gadījumā citu informāciju Jūs varat redzēt dokumentā "Atvērtā pirmkoda informācija un licences". Tur norādītie atvērtā pirmkoda licenču nosacījumu atbildības un apliecinājumu noteikumi piemērojami tikai attiecībā uz konkrēto tiesību turētāju.

It īpaši iekārtā tiek izmantoti programmatūras komponenti, kurus tiesību turētāji licencē atbilstoši GNU General Public Licence, versijai 2, vai GNU Lesser General Public Licence, versijai 2.1. Miele piedāvā Jums vai trešajām personām vismaz 3 gadu periodā pēc iekārtas iegādes vai piegādes nodot datu nesēju (CD-ROM, DVD vai USB zibatmiņu) ar iekārtā izmantoto atvērtā pirmkoda komponentu, kuri tiek licencēti atbilstoši GNU General Public Licence, versijas 2, vai GNU Lesser General Public Licence, versijas 2.1. nosacījumiem, izejas koda mašīnlasāmu kopiju. Lai saņemtu šo izejas kodu, lūdzu, vērsieties pie mums, norādot produkta nosaukumu, sērijas numuru un iegādes datumu, pa e-pastu (info@miele.com) vai pa pastu uz turpmāk norādīto adresi:

Miele & Cie. KG,
Open Source
GTZ/TIM
Carl-Miele-Straße 29
33332 Gütersloh

Mēs vēršam Jūsu uzmanību uz ierobežotu garantiju par labu tiesību turētājiem atbilstoši GNU General Public Licence, versijas 2, un GNU Lesser General Public Licence, versijas 2.1. nosacījumiem:

This program is distributed in the hope that it will be useful, but WITHOUT ANY WARRANTY, without even the implied warranty of MERCHANTABILITY of FITNESS FOR A PARTICULAR PURPOSE. See the GNU General Public License and GNU Lesser General Public License for more details.



Vācija - Miele & Cie. KG, Carl-Miele-Straße 29, 33332 Gütersloh

Miele

K 2602 Vi, K 2612 Vi, K 2802 Vi, K 2812 Vi, K 2902 Vi, K 2912 Vi

lv-LV

M.-Nr. 11 550 130 / 01