Kasutus- ja paigaldusjuhend
Induktsioonkeeduplaadid



Enne paigaldamist, ühendamist ja kasutuselevõttu lugege **kindlasti** läbi see kasutus- ja paigaldusjuhend. Sellega kaitsete ennast ja väldite kahjusid.

et-EE

M.-Nr. 12 285 190

Sisukord

Ohutusjuhised ja hoiatused **6**

Jätkusuutlikkus ja keskkonnakaitse **15**

Paigaldamine **16**

Ohutusjuhised paigalduse kohta 16

Lisaohutusjuhised väljatõmberežiimi kohta 17

Lisaohutusjuhised Plug & Play režiimi kohta 18

Täiendavad ohutusjuhised pealasetseva paigalduse kohta 20

Täiendavad ohutusjuhised süvistatud paigalduse kohta 20

Ohutud vahemikud 21

Kasutusvõimalused 24

Paigaldusnäited 24

Plug & Play adapteri mõõtmed (ainult KMDA 7473 FR-U, KMDA 7473 FL-U) 26

Paigaldusmõõdud pinnapealse paigalduse jaoks 27

KMDA 7473 FR-A, KMDA 7473 FR-U 27

KMDA 7473 FL-A, KMDA 7473 FL-U 28

Heitõhu ja juhitud õhuringlusrežiim 29

Plug&Play-režiim 31

Paigaldusmõõdud süvistatud paigalduse jaoks 33

KMDA 7473 FL-A, KMDA 7473 FL-U 33

Heitõhu ja juhitud õhuringlusrežiim 34

Plug&Play-režiim 35

Ühendamine aknakontaktiga, vajaduse korral 36

Pliidiplaadi pinnapealne paigaldamineväljatõmbe- ja juhitud pöördõhurežiimi korral 38

Tööpinna ettevalmistamine pealepaigalduseks väljatõmberežiimi ja juhitud pöördõhurežiimi korral 38

Pliidiplaadi pealepaigaldus väljatõmberežiimi ja juhitud pöördõhurežiimi korral 38

Pliidiplaadi pinnapealne paigaldamePlug & Play korral 38

Tööpinna ettevalmistamine pealepaigalduseks Plug & Play korral 38

Pliidiplaadi pealepaigaldus Plug & Play korral 39

Pliidiplaadi süvistatud paigaldamineväljatõmbe- ja juhitud pöördõhurežiimi korral 40

Tööpinna ettevalmistamine tasapinnaliseks paigalduseks väljatõmberežiimi ja juhitud pöördõhurežiimi korral 40

Pliidiplaadi tasapinnaline paigaldus väljatõmberežiimi ja juhitud pöördõhurežiimi korral 40

Pliidiplaadi süvistatud paigaldamePlug & Play korral 40

Tööpinna ettevalmistamine tasapinnaliseks paigalduseks Plug & Play korral 40

Pliidiplaadi tasapinnaline paigaldus Plug & Play korral 41

Sisukord

Tagaseina väljalõige ilma puurimissäbloonita 43
Tagaseina väljalõike tegemine pealepaigalduse ning seadme ülemise külje ja Plug & Play adapteri kõige alumise punkti vahelise (vertikaalse) paigalduskauguse 200 mm korral 43
Tagaseina väljalõike tegemine tasapinnalise paigalduse ning seadme ülemise külje ja Plug & Play adapteri kõige alumise punkti vahelise (vertikaalse) paigalduskauguse 200 mm korral .. 44
Tagaseina väljalõike tegemine pealepaigalduse ning seadme ülemise külje ja Plug & Play adapteri kõige alumise punkti vahelise (vertikaalse) paigalduskauguse 210 mm korral 44
Tagaseina väljalõike tegemine tasapinnalise paigalduse ning seadme ülemise külje ja Plug & Play adapteri kõige alumise punkti vahelise (vertikaalse) paigalduskauguse 210 mm korral ... 45
Elektriühendus 47

Tutvumine **49**
Teie pliidiplaat 49
Varustus 50
Tarnekomplekt 50
Juurdeostetavad tarvikud 51
Juht- ja kuvaelemendid 52
Keedutsooni andmed 54
Toitehaldus 55
Kasutuspõhimõte 55
Komponendid 56
Rasvafiltrid 56
Lõhnafilter 56
Võrku ühendamine 56
Erifunktsioonid 56
Pidev potituvastus 56
Potisuuruse tuvastus 57
Flexi keeduala 57
Pliidiplaadi võimsusastmed 57
Pliidiplaadi võimendi 57
Stop&Go 57
Automaatne kiirkuumutus 57
Taimer 57
Kasutuslukk 57
Lukustus 57
Tagasikutsumine 57
Soojashoidmine 58
Pühkimiskaitse 58
Con@ctivity 58
Juhitud pöördõhurežiim 58
Plug & Play režiim 58
Õhupuhasti võimsusastmed 58
Õhupuhasti võimendi 58
Järeltöötamine 58
Töötunniloendur 58
Seadistused 58
Messilülitus 58
Jääksoojuse näidik 59
Turvaväljalülitus 59
Ülekuumenemiskaitse 59
Mudelitähis ja tootmisnumber ... 60
Tarkvaraversioon 60

Kasutuselevõtmine **61**
Pliidiplaadi lahtipakkimine 61
Pliidiplaadi esmakordne puhastamine 61
Pliidiplaadi esmakordne kasutuselevõtt 61
Õhupuhasti esmakordne kasutuselevõtt 61
Võrku ühendamine 61
Võrguga ühendamine rakenduse kaudu 61
Võrguga ühendamine WPS-i kaudu 62

Sisukord

Kasutamine **63**
Ohutusjuhised kasutamise kohta 63
Pliidiplaadi sisselülitamine 63
Pliidiplaadi/keedutsooni väljalülitamine 63
Keedunõude paigutamine 64
Pliidiplaadi võimsusastmed 64
Võimsusastme seadistamine 64
Võimsusastme seadistamine — vaheastmed 64
Võimsusastme muutmine..... 64
Flexi keedutsoonide käsitsi ühendamine/lahutamine 64
Võimendi 65
Võimendi aktiveerimine..... 65
Võimendi inaktiveerimine 65
Stop&Go 65
Stop&Go aktiveerimine 65
Stop&Go inaktiveerimine 65
Automaatne kiirkuumutus 65
Automaatse kiirkuumutuse aktiveerimine..... 66
Automaatse kiirkuumutuse inaktiveerimine 66
Taimer..... 66
Aja seadistamine..... 66
Lühiaja seadistamine..... 66
Lühiaja muutmine 67
Lühiaja kustutamine 67
Väljalülitusaja seadistamine 67
Toiduvalmistusprotsessi väljalülitusaja muutmine 67
Toiduvalmistusprotsessi väljalülitusaja kustutamine 67
Teiste toiduvalmistusprotsesside väljalülitusaja seadistamine .. 68
Toiduvalmistusprotsessi väljalülitusaja kuvamine 68
Ajafunktsioonide üheaegne kasutamine 68
Kasutuslukk 68
Kasutusluku aktiveerimine..... 68
Kasutusluku inaktiveerimine..... 68
Lukustus 68
Lukustuse aktiveerimine..... 68
Lukustuse inaktiveerimine..... 69
Tagasikutsumise aktiveerimine 69
Soojashoidmise aktiveerimine/inaktiveerimine 69
Pühkimiskaitse..... 69
Pühkimiskaitse aktiveerimine 69
Pühkimiskaitse inaktiveerimine .. 69
Õhupuhasti..... 69
Õhupuhasti võimsusastme käsitsi seadistamine..... 69
Õhupuhasti käsitsi väljalülitamine 70
Võimendi aktiveerimine 70
Võimendi inaktiveerimine 70
Con@ctivity ajutine inaktiveerimine..... 70
Järeltöötamine..... 70
Messilülituse aktiveerimine/inaktiveerimine 71

Pliidiplaadi võimsusastmete seadistusvahemikud..... **72**
Andmed katseinstituutide jaoks..... 72

Hea teada **74**
Teie pliidiplaat 74
Induktsioonpliitide tööpõhimõte 74
Müra 74
Keedunõud 74
Teie õhupuhasti 76
Õhupuhasti tööpõhimõte 76
Nõuanded õhu ärajuhtimiseks.... 76

Seadistuste kohandamine **77**
Mudelitähise/seerianumbri kuvamine 81
Tarkvaraversiooni kuvamine..... 81

Puhastamine ja hooldus..... **82**
Ohutusjuhised puhastamise ja hoolduse kohta 82
Puhastusintervall..... 82
Klaaskeraamiliste pindade puhastamine 82

Sobimatud puhastusvahendid 83
Nõudepesumasinas puhastamiseks sobivad osad 83
Katterest 83
Katteresti väljavõtmine 83
Katteresti käsitsi puhastamine .. 83
Katteresti nõudepesumasinas puhastamine 83
Rasvafiltrid 84
Rasvafiltri väljavõtmine 84
Rasvafiltri käsitsi puhastamine .. 84
Rasvafiltri puhastamine nõudepesumasinas 84
Rasvafiltri paigaldamine 84
Rasvafiltrite vahetamine 84
Rasvafiltri töötunniloenduri lähtestamine 84
Lõhnafilter (üksnes KMDA 7473 FR-U, KMDA 7473 FL-U) 85
Lõhnafiltri vahetamine (ainult KMDA 7473 FR-U, KMDA 7473 FL-U) 85
Lõhnafiltri töötunniloenduri lähtestamine (ainult KMDA 7473 FR-U, KMDA 7473 FL-U) 85
Õhupuhasti kogumisvanni puhastamine 85
Õhupuhasti korpuse sisemuse puhastamine 86
Ventilaatoriüksuse sisemuse puhastamine 86

Probleemide kõrvaldamine **87**
Teated näidikutel / ekraanil 87
Ootamatu käitumine 88
Ebarahuldav tulemus 89
Üldised probleemid või tehnilised tõrked 89

Klienditeenindus **91**
Kontakt tõrgete korral 91
Tüübisilt 91
Garantii 91
Garantii 91

Tehnilised andmed **93**
Tehnilised andmed 93
Toote andmelehed 93
Vastavusdeklaratsioon 94

Ohutusjuhised ja hoiatused

See pliidiplaat vastab ettenähtud ohutusnõuetele. Vale kasutamine võib vigastada inimesi ja põhjustada materiaalset kahju.

Enne pliidiplaadi kasutuselevõttu lugege kasutus- ja paigaldusjuhend tähelepanelikult läbi. See sisaldab olulisi juhiseid paigaldamise, ohutu kasutamise ja hoolduse kohta. Sellega kaitsete ennast ja väldite pliidiplaadi kahjustamist.

Kooskõlas standardiga IEC 60335-1 juhib Miele tähelepanu sellele, et pliidiplaadi paigaldamist käsitlev peatükk ning ohutusjuhised ja hoiatused tuleb läbi lugeda ja neid järgida.

Miele ei vastuta juhiste eiramise tõttu tekkiva kahju eest.

Hoidke kasutus- ja paigaldusjuhend alles ning andke see edasi võimalikule järgmisele omanikule.

Otstarbekohane kasutamine

▶ See pliidiplaat on ette nähtud kasutamiseks majapidamises ja sellesarnastes paigaldustingimustes.

▶ See pliidiplaat ei ole ette nähtud kasutamiseks välistingimustes.

▶ Kasutage pliidiplaati vaid kodumajapidamises tavapärasel eesmärgil toitude valmistamiseks ja soojendamiseks. Muud kasutusviisid ei ole lubatud.

▶ Isikuid, kes oma kehalise, meelelise või vaimse seisundi või oma kogenematuse või teadmatuse tõttu ei ole võimelised pliidiplaati ohutult kasutama, tuleb kasutamise ajal jälgida. Sellised isikud tohivad kasutada pliidiplaati järelevalveta vaid juhul, kui neile on seadme kasutamine nii selgeks õpetatud, et nad saavad sellega ohutult hakkama. Nad peavad oskama märgata ja mõista valest kasutamisest tulenevaid ohte.

Lapsed ja majapidamine

▶ Nooremad kui kaheksa-aastased lapsed tohivad pliidiplaati kasutada vaid pideva järelevalve all.

▶ Lapsed alates 8. eluaastast tohivad kasutada pliidiplaati järelevalveta vaid juhul, kui neile on pliidiplaadi kasutamine nii selgeks õpetatud, et nad saavad sellega ohutult hakkama. Lapsed peavad oskama märgata ja mõista valest kasutamisest tulenevaid ohte.

▶ Lapsed ei tohi pliidiplaati järelevalveta puhastada.

▶ Jälgige pliidiplaadi lähedal viibivaid lapsi. Ärge kunagi lubage lastel pliidiplaadiga mängida.

▶ Pliidiplaat kuumeneb töötamise ajal ja jääb kuumaks veel mõnda aega pärast väljalülitamist. Hoidke lapsi pliidiplaadist eemal, kuni see on nii palju maha jahtunud, et igasugune põletusoht on välistatud.

▶ Põletusoht! Ärge hoidke pliidiplaadi kohal või taga asetsevates panipaikades esemeid, mis võivad lastele huvi pakkuda. See ahvatleb lapsi pliidiplaadile ronima.

▶ Põletusoht! Keerake pottide ja pannide käepidemed kõrvale tööpinna kohale, et lapsed ei saaks neid alla tõmmata ja end põletada.

▶ Lämbumisoht! Lapsed võivad mängimisel pakkematerjali (nt kilesse) kinni jääda või selle endale üle pea tõmmata ja lämbuda. Hoidke pakkematerjali lastele kättesaamatus kohas.

▶ Kasutage kasutuslukku, et lapsed ei saaks pliidiplaati kogemata sisse lülitada või selle seadistust muuta. Pliidiplaadi kasutamise ajaks lülitage kasutuslukk sisse, et lapsed ei saaks (valitud) seadistusi muuta.

Tehniline ohutus

▶ Asjatundmatult tehtud paigaldus-, hooldus- või parandustööde tagajärjel võivad tekkida tõsised ohud kasutajale, mille eest tootja ei vastuta. Paigaldus-, hooldus- ja parandustöid tohib teha ainult kvalifitseeritud spetsialist või Miele klienditeenindus.

▶ Pliidiplaadi kahjustused võivad teid ohtu seada. Kontrollige, ega pliidiplaadil pole nähtavaid kahjustusi. Ärge mitte kunagi kasutage kahjustunud pliidiplaati.

▶ Võimalik on ajutine või pidev kasutamine autonoomse või võrguga mittesünkroonse energiavarustussüsteemiga (nt minivõrgud, varusüsteemid). Kasutamise eeltingimus on, et energiavarustussüsteem vastab standardi EN 50160 või võrreldava standardi nõuetele. Elektrisüsteemi ja selles Miele seadmes ette nähtud kaitsemeetmete funktsioon ja tööviis peavad ka minivõrgus või võrguga mittesünkroonse kasutamise korral olema tagatud või need tuleb paigaldises asendada võrreldavate meetmetega. Seda kirjeldatakse näiteks VDE-AR-E 2510-2 ajakohases väljaandes.

▶ Pliidiplaadi elektriohutus on tagatud ainult siis, kui seade on ühendatud nõuetekohaselt paigaldatud maandussüsteemi. See tähtis ohutuseeldus peab olema tagatud. Kahtluse korral laske elektrikul elektrisüsteemi kontrollida.

Ohutusjuhised ja hoiatused

▶ Et pliidiplaat ei saaks kahjustada, peavad pliidiplaadi tüübisildil toodud ühendusandmed (sagedus ja pinge) kindlasti vastama vooluvõrgu andmetele.
Võrrelge neid andmeid enne ühendamist. Kahtluse korral küsige nõu elektrikult.

▶ Harupesad või pikendusjuhtmed ei taga vajalikku ohutust (tuleoht). Ärge kasutage neid pliidiplaadi ühendamiseks elektrivõrku.

▶ Ohutu töötamise tagamiseks kasutage pliidiplaati vaid lõplikult paigaldatuna.

▶ Seda pliidiplaati ei tohi kasutada mittestatsionaarsetes paigalduskohtades (nt laevadel).

▶ Kokkupuude pinge all olevate ühendustega ning elektrilise ja mehaanilise konstruktsiooni muutmine on teile ohtlik ja võib põhjustada tõrkeid pliidiplaadi töös.
Ärge mitte mingil juhul avage pliidiplaadi korpust.

▶ Garantii kaotab kehtivuse, kui pliidiplaati ei paranda kvalifitseeritud spetsialist või Miele klienditeenindus.

▶ Defektsete ohutusega seotud komponentide väljavahetamisel garanteerib Miele ainult Miele originaalvaruosade puhul, et need vastavad täielikult ohutusnõuetele.

▶ Pliidiplaat ei ole ette nähtud kasutamiseks välise ajarelee või kaugjuhtimissüsteemiga.

▶ Pliidiplaadi peab vooluvõrguga ühendama elektrik.

▶ Kui toitejuhe on kahjustatud, tuleb lasta see kvalifitseeritud spetsialistil või Miele klienditeenindusel uue spetsiaalse toitejuhtmega asendada.

▶ Paigaldus-, hooldus- ja remonditööde ajal peab pliidiplaat olema elektrivõrgust täielikult lahutatud. Selle saate tagada, kui

- lülitate elektrisüsteemi kaitsmed välja või
- keerate elektrisüsteemi keeratavad kaitsmed täielikult välja või
- lahutate toitepistiku (kui see on olemas) elektrivõrgust. Ärge tõmmake toitejuhtmest, vaid pistikust.

▶ Elektrilöögi oht. Kui pliidiplaadi klaaskeraamilises plaadis esineb defekte, mõrasid või on kilde väljas, ärge võtke pliidiplaati kasutusele või lülitage see kohe välja. Lahutage pliidiplaat vooluvõrgust. Pöörduge kvalifitseeritud spetsialisti või Miele klienditeeninduse poole.

▶ Kui pliidiplaat on paigaldatud mööblipaneeli (nt ukse) taha, siis ärge kunagi sulgege mööblipaneeli pliidiplaadi kasutamise ajaks. Suletud paneeli taha koguneb soojus ja niiskus. See võib kahjustada pliidiplaati, ümbritsevat kappi ja põrandat. Sulgege mööblipaneel alles siis, kui jääksoojuse näidikud on kustunud.

Üheaegne kasutamine ruumiõhust sõltuva tulekoldega

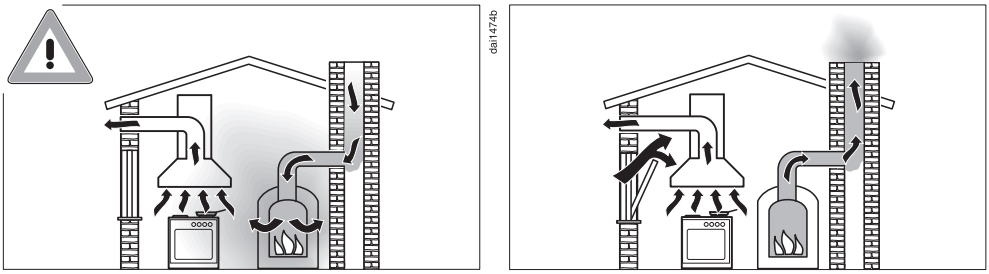

⚠ Põlemisgaasidest tingitud mürgistusoht!
Õhupuhasti ja ruumiõhust sõltuva tulekolde samaaegsel kasutamisel samas ruumis või kombineeritud ventilatsioonisüsteemis tuleb olla eriti ettevaatlik.
Ruumiõhust sõltuvad tulekolded saavad põlemisõhu paigaldusruumist ja juhivad heitgaasid heitgaasirajatise (nt korsten) abil hoonest välja. Need võivad olla nt gaasi-, õli-, puidu- või söeküttega küteseadised, kiirveesoojendid, boilerid, keeduplaadid või küpsetusahjud.

Õhupuhasti tõmbab köögist ja naabruses olevatest ruumidest õhku välja. See kehtib järgmiste töörežiimide puhul:
- väljatõmberežiim,
- pöördõhurežiim koos ruumist väljapoole paigutatud õhuringluskastiga.

Ilma piisava õhu juurdevooluta tekib alarõhk. Tulekolle saab liiga vähe põlemisõhku. Põlemisprotsess aeglustub.
Mürgised põlemisgaasid võivad korstnast või väljatõmbekanalist eluruumidesse sattuda.
Valitseb eluohtlik olukord!

Ohutusjuhised ja hoiatused

Ohutu kasutamine on võimalik, kui õhupuhasti ja ruumiõhust sõltuva tulekolde üheaegsel kasutamisel ruumis või kombineeritud ventilatsioonisüsteemis on maksimaalne alarõhk 4 Pa (0,04 mbar) ja seega välditakse tulekoldest suitsu tagasiimemist.

Seda on võimalik saavutada, kui mittesuletavate avade, nt uksed või aknad, kaudu saab põlemiseks vajalik õhk juurde voolata. Siinjuures tuleb jälgida, et õhu juurdevooluavadel oleks piisav läbimõõt. Ainuüksi õhu juurdevoolu- / väljatõmbeava seinas ei taga harilikult piisavat õhuvarustust.

Hindamisel tuleb alati arvestada kogu korteri kombineeritud ventilatsioonisüsteemiga. Küsige selleks nõu volitatud korstnapühkijalt.

Kui õhupuhastit kasutatakse pöördõhurežiimil, kus õhk juhitakse paigaldusruumi tagasi, on ruumiõhust sõltuva tulekolde samaaegne kasutamine ohutu.

Otstarbekohane kasutamine

▶ Pliidiplaat kuumeneb töötamise ajal ja jääb kuumaks veel mõnda aega pärast väljalülitamist. Alles siis, kui jääksoojuse näidikud on kustunud, ei ole enam põletusohtu.

▶ Õlid ja rasvad võivad ülekuumenemisel süttida. Ärge jätke pliidiplaati õlide ja rasvadega töötamisel järelevalveta. Ärge kustutage õli- ja rasvapõlenguid veega. Lülitage pliidiplaat välja.
Lämmatage leegid ettevaatlikult kaane või kustutustekiga.

▶ Ärge jätke pliidiplaati töötamise ajal järelevalveta. Jälgige lühikesi keedu- ja praadimisprotsesse pidevalt.

▶ Lahtise leegi tõttu tekib tuleoht.
Flambeerimine on keelatud. Sisselülitatud õhupuhasti tõmbab leegid filtrisse. Ladestunud köögirasv võib süttida.

▶ Pihustipudelite, kergestisüttivate vedelike või põlevate materjalide kuumutamisel võivad need süttida. Seepärast ärge hoidke mitte kunagi kergestisüttivaid esemeid pliidiplaadi all asuvas sahtlis. Olemasolevad söögiriistakastid peavad olema kuumakindlast materjalist.

▶ Ärge kuumutage mingil juhul tühja toidunõud.

▶ Suletud konservikarpides tekib keetmisel ja kuumutamisel ülerõhk, mille mõjul võivad need lõhkeda. Ärge kasutage pliidiplaati konservikarpide keetmiseks ega kuumutamiseks.

▶ Pliidiplaadi katmisel tekib seadme kogemata sisselülitamise või jääksoojuse korral materjali süttimise, purunemise või sulamise oht. Ärge kunagi katke pliidiplaati kinni, nt katteplaatide, lapi või kaitsekilega.

▶ Kui pliidiplaat on sisse lülitatud, lülitatakse sisse kogemata või sisaldab veel jääksoojust, on oht, et pliidiplaadile asetatud metallist esemed kuumenevad. Muud materjalid võivad sulada või süttida. Niisked potikaaned võivad tugevasti pliidiplaadi külge jääda. Ärge kasutage pliidiplaati esemete hoidmiseks. Lülitage keedutsoonid pärast kasutamist välja!

▶ Lülitage pliidiplaat pärast kasutamist välja. Ärge oodake, kuni pliidiplaat automaatselt välja lülitub, kuna sellel ei ole enam keedunõusid. Toiduained võivad süttida.

▶ Te võite kuuma pliidiplaadi juures põletada saada. Kaitske oma käsi kõigi tööde ajal kuuma seadme juures pajakinnaste või pajalappidega. Kasutage vaid kuivi pajakindaid või pajalappe. Märjad või niisked tekstiilid juhivad soojust paremini ja võivad põhjustada aurupõletusi.

▶ Õhupuhasti võib toiduvalmistamise ajal kuumade keeduaurude tõttu tugevalt kuumeneda.
Puudutage korpust ja rasvafiltrit alles siis, kui ventilaator on jahtunud.

▶ Kui kasutate pliidiplaadi lähedal mõnda elektriseadet (nt käsimikserit), siis jälgige, et seadme toitejuhe ei puutuks vastu kuuma pliidiplaati. Toitejuhtme isolatsioon võib kahjustada saada.

▶ Sool, suhkur või liivaterad, nt aedvilja puhastamisest, võivad keedunõu põhja alla sattudes põhjustada kriimustusi. Jälgige, et klaaskeraamiline plaat ja keedunõu põhi oleksid puhtad enne, kui asetate keedunõu pliidile.

▶ Kukkuvad esemed (ka kerged esemed, nagu soolatoos) võivad tekitada klaaskeraamilises plaadis mõrasid või kilde. Jälgige, et klaaskeraamilisele plaadile ei kukuks esemeid.

▶ Kuumad esemed nuppudel ja näidikutel võivad kahjustada selle all asuvat elektroonikat. Ärge kunagi asetage kuumi potte ega panne nuppudele ja näidikutele.

Ohutusjuhised ja hoiatused

▶ Kui suhkur, suhkrut sisaldavad toidud, plast või foolium satuvad kuumale pliidiplaadile ja sulavad, kahjustavad need jahtumisel klaaskeraamilist plaati. Lülitage seade kohe välja ja eemaldage need ained kohe kaabitsaga. Pange selleks pajakindad kätte. Pärast jahtumist puhastage klaaskeraamiline pind klaaskeraamika puhastusvahendiga üle.

▶ Tühjalt keevad potid võivad põhjustada kahjustusi klaaskeraamilisel plaadil või keedunõul. Ärge jätke pliidiplaati töötamise ajal järelevalveta.

▶ Karedad poti- ja pannipõhjad kriibivad klaaskeraamilist pinda. Kasutage ainult sileda põhjaga potte ja panne.

▶ Keedunõu ümberasetamiseks tõstke see pliidilt üles. Nii väldite kriimustusi ja hõõrdumisest tekkinud jälgi.

▶ Induktsiooniga keedutsoonide kiire kuumenemise tõttu võib keedunõu põhja temperatuur saavutada teatud tingimustel väga lühikese aja jooksul õli või rasva süttimise temperatuuri. Ärge jätke pliidiplaati töötamise ajal järelevalveta.

▶ Kuumutage rasva ja õli maksimaalselt 1 minuti vältel ja ärge kasutage selleks mingil juhul võimendit.

▶ Isikutele, kes kasutavad südamestimulaatorit: sisselülitatud pliidiplaadi vahetus läheduses tekib elektromagnetväli. Siiski on mõju südamestimulaatorile ebatõenäoline. Kahtluste korral pöörduge südamestimulaatori tootja või oma arsti poole.

▶ Sisselülitatud pliidiplaadi elektromagnetväli võib mõjutada magnetiseeritavate esemete tööd. Krediitkaardid, andmekandjad, kalkulaatorid jms ei tohi asuda sisselülitatud pliidiplaadi vahetus läheduses.

▶ Pliidiplaadi sahtlis hoitavad metallesemed võivad pliidiplaadi pikemaajalisel intensiivsel kasutamisel kuumeneda.

▶ Pliidiplaat on varustatud jahutusventilaatoriga. Kui sisseehitatud pliidiplaadi all on sahtel, peate järgima piisavat vahekaugust sahtli sisu ja pliidiplaadi alumise külje vahel, et pliidiplaadi jaoks oleks tagatud piisav jahutusõhu juurdevool.

▶ Kui paigaldatud pliidiplaadi all on sahtel, ärge hoidke selles teravaid ega väikeseid esemeid, paberit, salvrätikuid jne. Need esemed võivad õhutusavade kaudu sattuda korpusesse või need võidakse sisse imeda ja sellega jahutusventilaatorit kahjustada või jahutust mõjutada.

▶ Ärge mitte kunagi kasutage ühel keedu-, küpsetus- või Flex-tsoonil kahte keedu- või küpsetusnõud korraga.

▶ Kui keedu- või küpsetusnõu on vaid osaliselt keedu- või ahjupotitsoonil, võivad käepidemed väga kuumaks muutuda.
Asetage keedu- või küpsetusnõud alati keedu- või ahjupotitsooni keskele.

▶ Kasutage Flex-keeduala üksnes kandiliste või ovaalsete ahjuvormide jaoks.

▶ Rasva ja mustuse ladestused mõjutavad õhupuhasti tööd.
Ärge mitte kunagi kasutage õhupuhastit ilma rasvafiltrita, et tagada toiduvalmistusaurude puhastamine.

▶ Kui puhastamine ei vasta käesolevale kasutusjuhendile, tekib tuleoht.

▶ Ärge katke õhupuhasti katteresti töö ajal kinni.

▶ Ärge asetage kuumi keedunõusid õhupuhasti katterestile. See mõjutab õhupuhasti tööd ja katterest võib kahjustada saada.

▶ Sissetungivad vedelikud võivad õhupuhastit kahjustada. Hoidke vedelikud õhupuhastist eemal.

▶ Õhupuhasti võib kerged esemed sisse imeda ja need võivad selle tööd mõjutada. Ärge asetage õhupuhasti lähedusse kergeid esemeid (nt rätikud, paber).

▶ Kui kasutate keedunõude jaoks induktsiooni adapterplaati, võivad induktsioonigeneraatorid saada kahjustada või isegi hävida. Ärge kasutage induktsiooni adapterplaate.

Puhastamine ja hooldus

▶ Aurupuhasti aur võib sattuda pinge all olevatele osadele ja põhjustada lühise.
Ärge kasutage pliidiplaadi puhastamiseks mingil juhul aurupuhastit.

▶ Kui pliidiplaat on paigaldatud pürolüüsifunktsiooniga küpsetusahju või pliidi kohale, ärge kasutage pliidiplaati pürolüüsiprotsessi ajal, sest selle mõjul võib rakenduda pliidiplaadi ülekuumenemiskaitse.

Tarvikud

▶ Miele ei vastuta tarvikute kasutamise eest, mis ei ole Miele originaaltarvikud. Miele ei vastuta garantiist, tootmisgarantiist ja / või tootevastutusest tulenevate nõuete eest, kui kahju või puudused on tingitud tarvikute kasutamisest või paigaldamisest, mida Miele ei ole tarninud ega heaks kiitnud.

▶ Miele originaalvaruosi saab tellida vähemalt 10 aastat ja kuni 15 aastat pärast teie pliidiplaadi sarja tootmise lõppu.

Nõuandeid energia säästmiseks toiduvalmistamisel

- Võimaluse korral valmistage toitu üksnes suletud pottides ja pannidel. Nii takistate soojuse ebavajalikku eraldumist.
- Valmistage toitu vähese veega.
- Pärast keema minemist või pruunistamist lülitage õigel ajal tagasi madalamale võimsusastmele.
- Valmistusaja lühendamiseks kasutage kiirkeedupotti.

Nõuanded energia säästmiseks õhupuhasti kasutamisel

- Hoolitsege toiduvalmistamise ajal köögis korraliku õhutuse eest. Kui väljatõmberežiimil ei voola piisavalt õhku juurde, ei tööta õhupuhasti tõhusalt ja tekib suurem töömüra.
- Valmistage toitu võimalikult väikesel toiduvalmistusastmel. Vähe toiduvalmistusauru tähendab madalat õhupuhasti võimsusastet ja seega väiksemat energiakulu.
- Kontrollige õhupuhastil valitud võimsusastet. Tavaliselt piisab madalast võimsusastmest. Kasutage võimendusastet vaid siis, kui see on vajalik.
- Tugeva toiduvalmistusauru korral lülitage varakult suuremale tööastmele. See on tõhusam, kui õhupuhasti pikaajalise töötamisega püüda juba köögis levinud toiduvalmistusaur kokku koguda.
- Lülitage õhupuhasti pärast toiduvalmistamist jälle välja.
- Puhastage või vahetage filtreid regulaarsete ajavahemike järel. Tugevalt määrdunud filtrid vähendavad võimsust, suurendavad tuleohtu ja on hügieeni seisukohast ohtlikud.

Pakendi suunamine jäätmekäitlusesse

Pakend on ette nähtud käitlemiseks ja kaitseb seadet transpordikahjustuste eest.

Pakendi tagastamine materjaliringlusse säästab toorainet. Kasutage väärtuslike materjalide liigiti kogumise punkte ja tagastusvõimalusi. Transpordipakendid võtab tagasi Miele edasimüüja.

Vana seadme utiliseerimine

Elektri- ja elektroonikaseadmed sisaldavad mitmesuguseid väärtuslikke materjale. Samuti sisaldavad need teatud aineid, segusid ja detaile, mis olid vajalikud seadme toimimiseks ja ohutuse tagamiseks. Olmeprügi hulgas ja vale käitlemise korral võivad need kahjustada inimese tervist ja keskkonda. Seetõttu ärge visake oma vana seadet olmeprügi hulka.



Selle asemel kasutage elektri- ja elektroonikaseadmete tasuta äraandmiseks ja taaskasutusse suunamiseks ametlikke kogumis- ja tagastuspunkte kohaliku omavalitsuse, edasimüüja või Miele juures. Võimalike isikuandmete kustutamise eest äravisatavast seadmest vastutate seaduse järgi teie. Seaduse järgi olete kohustatud eemaldama patareid ja akud, mis ei ole seadmesse püsivalt integreeritud, samuti lambid, mida saab ilma lõhkumata eemaldada. Viige need sobivasse kogumiskohta, kus need saab tasuta ära anda. Hoolitsege selle eest, et vana seade oleks kuni äraviimiseni laste eest kaitstud.

Ohutusjuhised paigalduse kohta

⚠ Asjatundmatu paigaldus võib põhjustada kahjustusi.

Asjatundmatu paigaldus võib pliidiplaati kahjustada.

Laske pliidiplaat paigaldada vaid kvalifitseeritud spetsialistil.

⚠ Toitepinge võib tekitada elektrilöögi ohtu.

Asjatundmatul elektrivõrku ühendamisel tekib elektrilöögi oht.

Laske pliidiplaat elektrivõrku ühendada vaid kvalifitseeritud elektrikul.

⚠ Kukkuvad esemed võivad tekitada kahjustusi.

Ülemiste kappide või õhupuhasti monteerimisel võib pliidiplaat kahjustada saada.

Paigaldage pliidiplaat alles pärast ülemiste kappide ja õhupuhasti monteerimist.

Kui pliidiplaat demonteeritakse teenindusse saatmise puhuks, võib pliidiplaadi ääre alune tihendusriba kahjustada saada.

Enne uuesti paigaldamist asendage tihendusriba uuega.

▶ Pliidiplaati ei tohi paigaldada külmikute, nõudepesumasinate, pesu- ja kuivatusmasinate kohale.

▶ Seda pliidiplaati tohib paigaldada vaid selliste pliitide või ahjude kohale, mis on varustatud eralduva kuumuse automaatse jahutussüsteemiga.

▶ Selle pliidiplaadi kõrvale ei tohi paigaldada gaasipliiti.

▶ Veenduge, et pärast pliidiplaadi paigaldamist ei saaks toitejuhet puudutada.

▶ Toitejuhe ei tohi pärast pliidiplaadi paigaldust kokku puutuda köögielementide liikuvate osadega (nt sahtliga) ega mehaanilise koormusega.

▶ Tööplaadi vineer peab olema töödeldud kuumakindla liimiga (100 °C), et see lahti ei tuleks ega deformeeruks. Seina ääreliistud peavad olema kuumakindlad.

▶ Paigaldamiseks peab eemaldama korpuse tagaseina ülemises osas asuvad põiktalad.

▶ Pliidiplaat peab olema paigaldatud nii, et kogumisvann ja puhastusluuk oleksid vabalt juurdepääsetavad ja neid saaks puhastamise jaoks eemaldada.

▶ Õhukanal paigaldatakse paigaldusniši korpuse tagaseina taha. Korpuse tagasein peab hoolduse jaoks eemaldatav olema.

▶

KMDA 7473 FR-U, KMDA 7473 FL-U minimaalne soklikõrgus on:

- Väljatõmberežiim: minimaalset soklikõrgust ei ole vaja
- Juhitud pöördõhurežiimis: 100 mm
- Plug&Play režiimis: 25 mm

▶ Minimaalne sokli kõrgus on:

- väljatõmberežiimi korral: minimaalne sokli kõrgus pole vajalik
- juhitud pöördõhurežiimi korral: 100 mm
- Plug & Play režiimi korral: 25 mm

▶ Sisse imetud heitõhu tohib juhtida läbi alumise kapi tagasi ruumi üksnes Plug&Play-režiimil. Väljatõmberežiimil ja juhitud õhuringlusrežiimil tuleb heitõhk juhtida välja väljatõmbetoru kaudu (väljatõmberežiim) või ruumi tagasi õhuringluskasti kaudu (juhitud õhuringlusrežiim).

▶ Järgige ohutuid vahemikke.

Lisaohutusjuhised väljatõmberežiimi kohta

▶ Heitõhku ei tohi juhtida töötavasse suitsu- või heitgaasikorstnasse ega tulekollete paigaldusruumide ventilatsiooniks kasutatavasse šahti.

▶ Kui heitõhk tuleb juhtida mittekasutatavasse suitsu- või heitgaasikorstnasse, järgige vastavate ametiasutuste eeskirju.

▶ Väljatõmbetoru paigaldamiseks tohib kasutada üksnes mittesüttivast materjalist torusid või voolikuid. Need on saadaval müügiesinduses või klienditeeninduses.

Paigaldamine

Lisaohutusjuhised Plug & Play režiimi kohta

U-väärtus

Plug&Play-režiim on võimalik uuemates ja renoveeritud hoonetes. Kui piirnev sein või põrand on vastu maapinda või välisõhku, peab nende soojusjuhtivuskoefitsient (U-väärtus) olema: ≤ 0,5 W/(m²K).

Materjal	Materjali paksus	U-väärtus (alates 1995)
Massiivne sein (perforeeritud tellised, poorbetoonist kivid või võrreldavad poorsed või tugeva perforatsiooniga materjalid)	≥ 30 cm	0,5
Täispuidust sein (nt plokkidest maja / elementmaja). Puitraam või puittahvelsein isoleeriva täitega	–	0,4
Passiivmaja (KfW 55, 40, 40 pluss)	–	0,15–0,2

Muude materjalide U-väärtused leiate Saksamaa majandus- ja energiaministeeriumi ning Saksamaa sise-, ehitus- ja koduministeeriumi kodulehelt.

Lisatuge küsimuste korral oma hoone kohta saate ehitusspetsialistilt või energianõustajalt.

▶ Õhutusava ristlõige peab olema vähemalt 425 cm².

Kui soovite õhutusavadesse paigaldada õhutusresti, peavad õhutusavad olema vastavalt suuremad kui 425 cm². Vaba ruum 425 cm² tuleneb resti avade läbilõigete summast.

Õhutusavasid ei tohi kinni katta ega nende ette midagi asetada. Lisaks peab neid regulaarselt tolmust puhastama.

▶ Pliidiplaadi kasutamiseks Plug&Play režiimil on vajalik kaasasolev Plug&Play adapter.

▶ Pliidiplaadi paigaldamiseks on vajalik šabloon.

⚠ Keeduaurust põhjustatud kahjustusoht külmutusseadmel.

Külmutusseadme taha pääsev pliidiplaadi keeduaur võib külmutusseadet kahjustada.

Vahetult külmutusseadme taha ei tohi paigaldada õhku või keeduauru eemale juhtivat seadet. Tagage eraldi õhujuhtimine või paigaldage seadmete vahele eraldussein.

Täiendavad ohutusjuhised pealasetseva paigalduse kohta

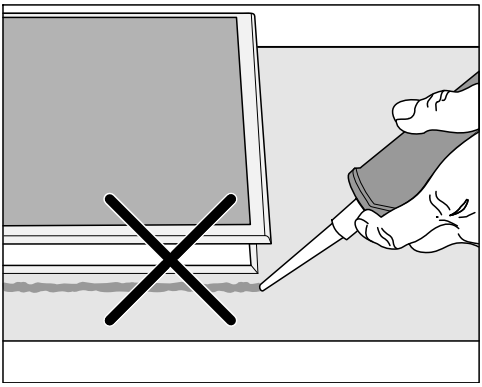

⚠ Valest paigaldamisest põhjustatud kahjustused.

Kui pliidiplaat on tarvis eemaldada, võivad pliidiplaat ja tööpind kahjustada saada, kui pliidiplaat on tihendatud vuugitihendiga.

Ärge kasutage pliidiplaadi ja tööpinna vahel vuugitihendit. Pliidiplaadi ülemise serva alune tihendusriba tagab piisava tihenduse seadme ja tööpinna vahel.

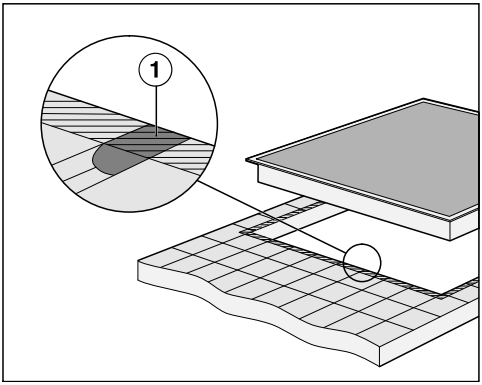

▶ Vuugid ① ja viirutatud ala pliidiplaadi paigalduspinna all peavad olema siledad ja tasased, et pliidiplaat asetuks ühtlaselt ja seadme pealispinna serva all olev tihendiriba tagaks piisava tihenduse tööpinnaga.

Täiendavad ohutusjuhised süvistatud paigalduse kohta

⚠ Sobimatu vuugitihendi tõttu tekkivate kahjustuste oht.

Sobimatu vuugitihend võib looduslikku kivi kahjustada.

Looduslikust kivist plaatide ja keraamiliste plaatide korral kasutage eranditult vaid looduslikule kivile sobivat kuumakindlat (vähemalt 160 °C) silikoon-vuugitihendit. Järgige tootja juhiseid.

▶ Aluskapi sisemine laius peab olema vähemalt tööpinna sisemise väljalõike laiune, et pliidiplaadile pääseks pärast paigaldamist alt vabalt juurde ja alumist kasti oleks võimalik hoolduseks välja võtta. Kui pliidiplaat ei ole pärast paigaldamist alt vabalt ligipääsetav, tuleb vuugitihend eemaldada, et pliidiplaadi saaks demonteerida.

▶ Süvistatav pliidiplaat sobib ainult looduskivist (graniit, marmor), täispuidust ja keraamiliste plaatidega töötasapindade sisse paigaldamiseks. Teistest materjalidest tööpindade korral küsige selle tootjalt, kas see sobib süvistatava pliidiplaadi paigaldamiseks.

- Looduslikust kivist tööpinnad: pliidiplaat asetatakse vahetult sisselõikesse.
- Täispuit, plaaditud tööpinnad: pliidiplaat kinnitatakse väljalõikesse puitliistudega. Need liistud ei kuulu tarnepaketti ja peavad paigaldamiseks kohapeal olemas olema.

Ohutud vahemikud

Ohutu vahemik pliidiplaadi kohal

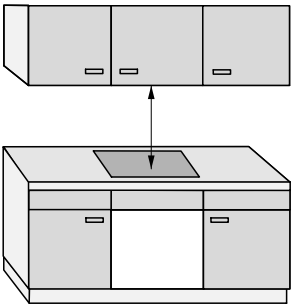

Pliidiplaadi ja selle kohale paigaldatud õhupuhasti vahele peab:

- jääma õhupuhasti tootja poolt nimetatud ohutu vahemik;
- jääma suurim nõutud ohutu vahemik, kui õhupuhasti alla on paigaldatud mitu seadet, mille puhul kehtivad erinevad ohutud vahemikud.

Kui pliidiplaadi kohale on paigaldatud kergesti süttivad materjalid (nt seinale kinnitatud kapp), peab ohutu vahemik olema vähemalt 500 mm.

Paigaldamine

Ohutu vahemik pliidiplaadi taga ja küljel

Kõrge kapi- või ruumiseina suhtes tuleb hoida järgmiseid minimaalseid kaugusi:

- **taga** ① tööpinna väljalõikest kuni tööpinna tagumise servani:
  50 mm

  ja

- **paremal** ② tööpinna väljalõikest kuni kõrvalseisva mööbliesemeni (nt kõrge kapp) või seinani:
  50 mm ja vastasküljel minimaalne kaugus 200 mm

  või

- **vasakul** ③ tööpinna väljalõikest kuni kõrvalseisva mööbliesemeni (nt kõrge kapp) või seinani:
  50 mm ja vastasküljel minimaalne kaugus 200 mm

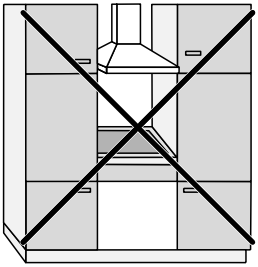

Ei ole lubatud

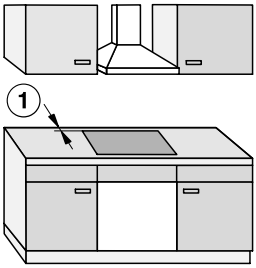

Väga soovitatav

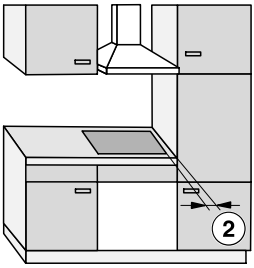

Ei ole soovitatav

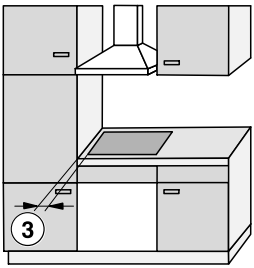

Ei ole soovitatav

Ohutu vahemik niši kattematerjalist

Kui paigaldatakse niši kattematerjal, tuleb järgida tööpinna väljalõike ja kattematerjali vahele jäävat minimaalset kaugust. Kõrgel temperatuuril võib materjal muutuda või puruneda.

Tasapinnaline paigaldus

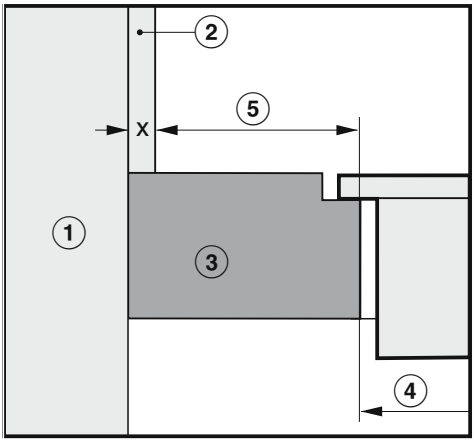

Pinnapealne paigaldus

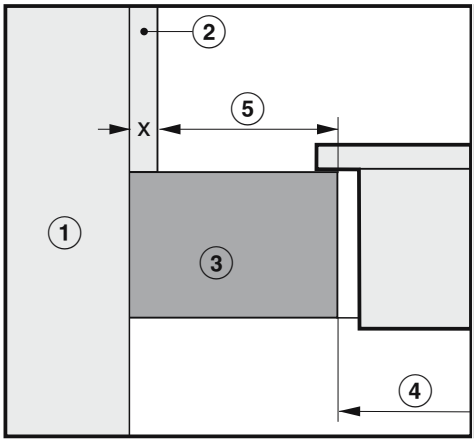

① Kivisein

② Mõõt x = niši kattematerjali paksus

③ Tööpind

④ Väljalõige tööpinnas

⑤ Minimaalne kaugus
tuleohtlike materjalide (nt puit) puhul
mittetuleohtlike materjalide (nt metall, looduslik kivi, keraamilised plaadid) puhul

	Külg		Vastaskülg	
Materjal	**Tuleohtlik**	**Mittetuleohtlik**	**Tuleohtlik**	**Mittetuleohtlik**
Taga	50 mm	50 mm – mõõt x	–	–
Paremal	50 mm	50 mm – mõõt x	200 mm	200 mm – mõõt x
Vasakul	50 mm	50 mm – mõõt x	200 mm	200 mm – mõõt x

Näide: tööpinna taguse seina mittepõleva kattematerjali paksus 15 mm
50 mm – 15 mm = minimaalne kaugus 35 mm

Paigaldamine

Kasutusvõimalused

	Väljatõmberežiim	Juhitud pöördõhurežiim	Plug & Play režiim
KMDA 7473 FR-A	✓	●	●
KMDA 7473 FR-U	●	✓	✓✓
KMDA 7473 FL-A	✓	●	●
KMDA 7473 FL-U	●	✓	✓✓

✓✓ võimalik
✓ võimalik, vajalikud lisatarvikud
● seadistust peab muutma – vaja on tarvikuid

Paigaldusnäited

Juhitud pöördõhurežiim

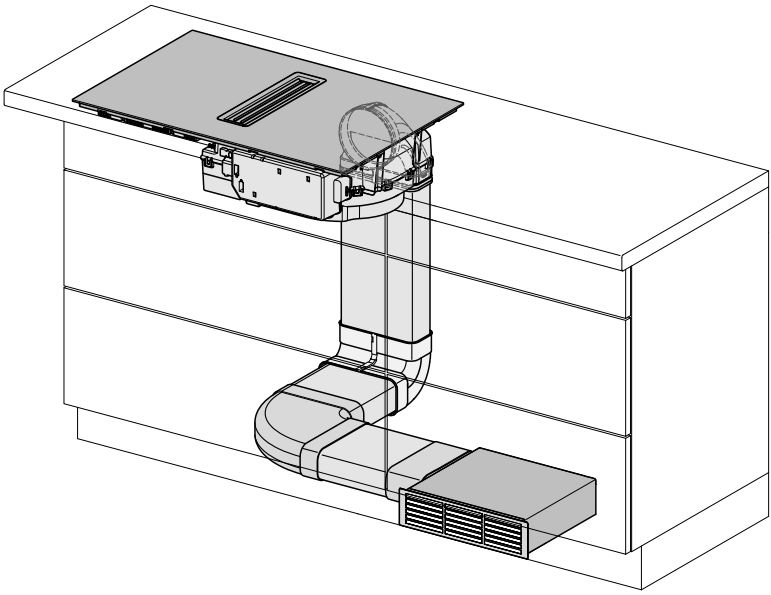

Väljatõmberežiim

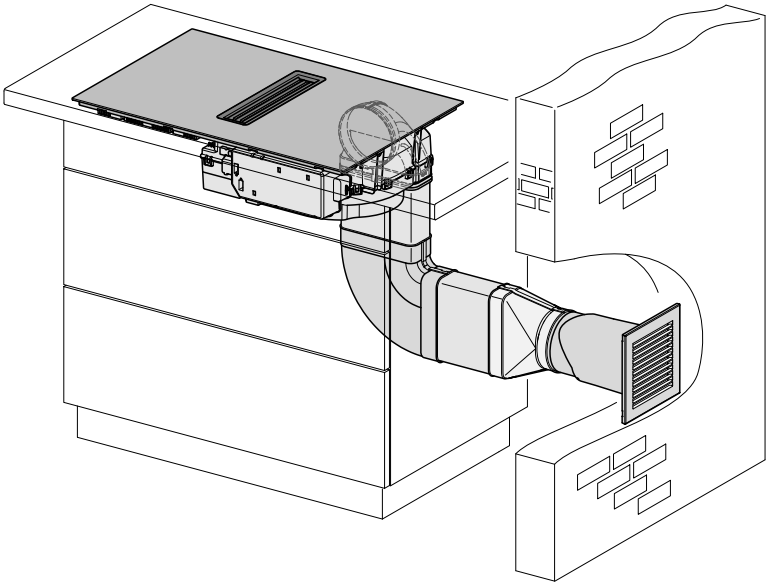

Plug & Play režiim

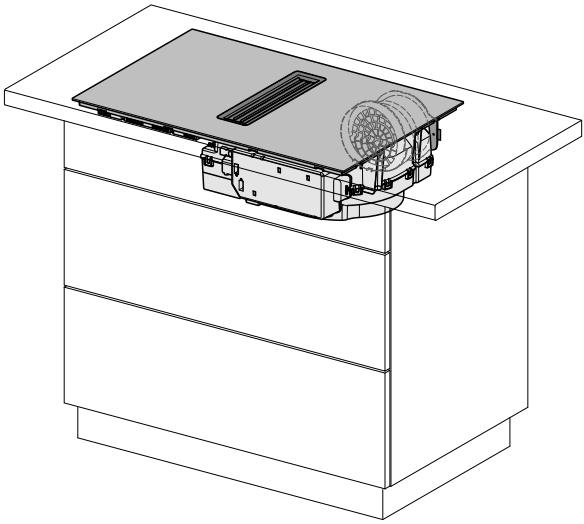

Plug & Play adapteri mõõtmed (ainult KMDA 7473 FR-U, KMDA 7473 FL-U)

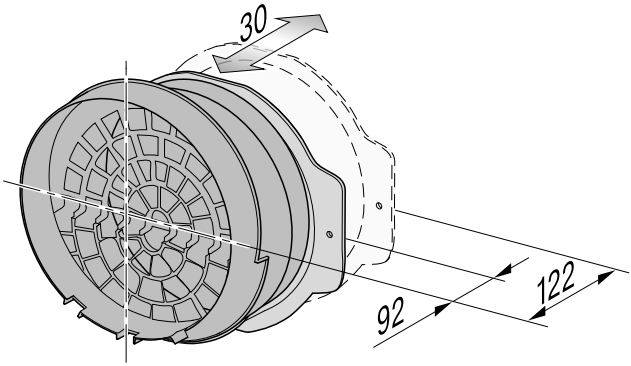

Paigaldusmõõdud pinnapealse paigalduse jaoks

KMDA 7473 FR-A, KMDA 7473 FR-U

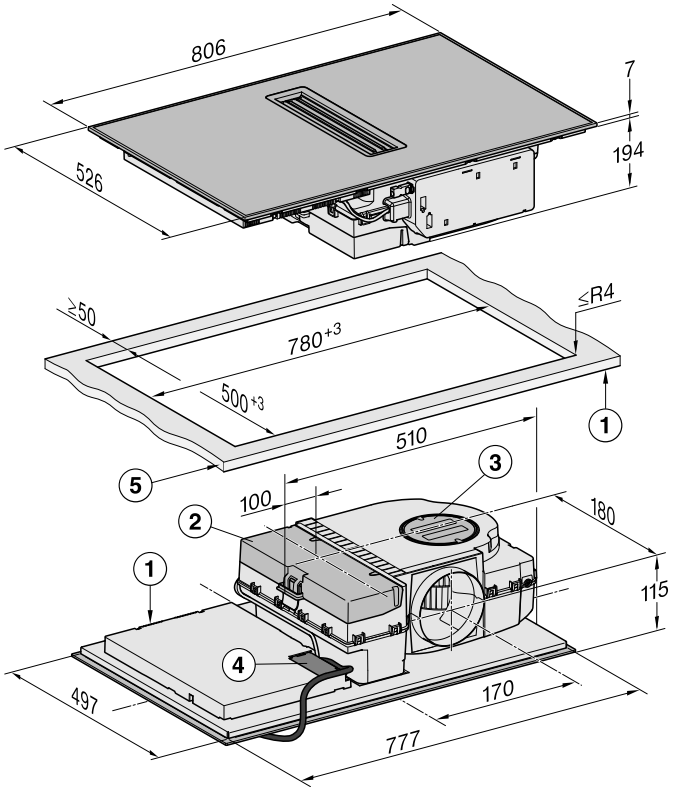

Kõik mõõtmed on millimeetrites.

① Ees

② Eemaldatav kogumisvann

③ Puhastusklapp

④ Toitejuhtmega toitekarp
toitejuhe P = 1440 mm

⑤ Tööpinna paksus
Väljatõmberežiim ja juhitud pöördõhurežiim: ≥10 mm
Plug&Play režiim: ≥10 mm–≤40 mm

Paigaldamine

KMDA 7473 FL-A, KMDA 7473 FL-U

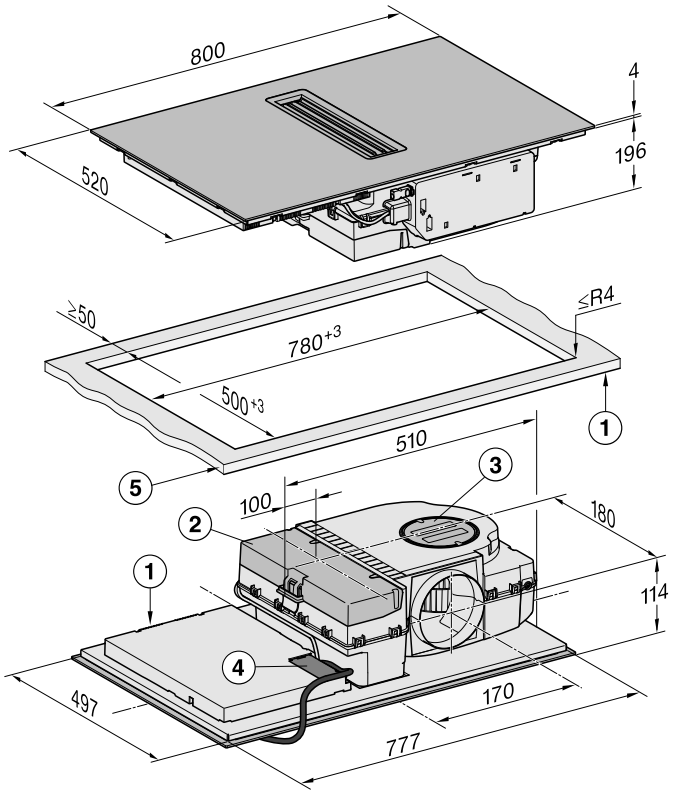

Kõik mõõtmed on millimeetrites.

① Ees

② Eemaldatav kogumisvann

③ Puhastusklapp

④ Toitejuhtmega toitekarp
toitejuhe P = 1440 mm

⑤ Tööpinna paksus
Väljatõmberežiim ja juhitud pöördõhurežiim: ≥10 mm
Plug&Play režiim: ≥10 mm–≤40 mm

Heitõhu ja juhitud õhuringlusrežiim

Tööpinna sügavus 600 mm

KMDA 7473 FR-A, KMDA 7473 FR-U

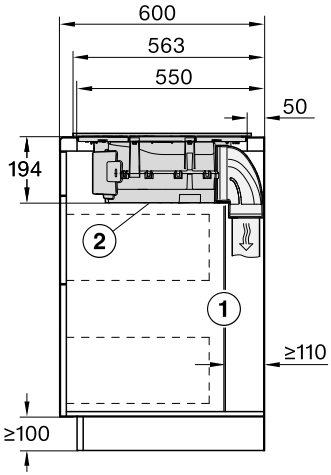

Kõik mõõtmed on millimeetrites.

① Tagumine korpusesein peab teeninduse jaoks olema eemaldatav. Väljatõmbekanali juhtimiseks peab korpuse seina ja piirneva ruumiseina või piirneva mööbli vahel olema minimaalne vahe 110 mm.

② Eemaldatavale kogumisvannile ja puhastusklapile/puhastusklappidele peab ka pärast paigaldamist ligi pääsema.

KMDA 7473 FL-A, KMDA 7473 FL-U

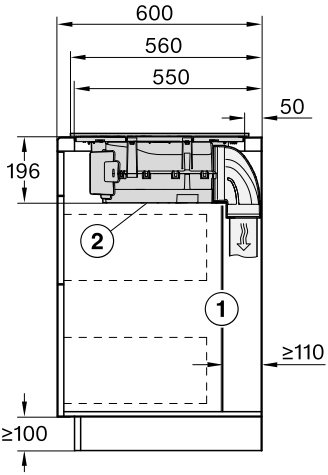

Kõik mõõtmed on millimeetrites.

① Tagumine korpusesein peab teeninduse jaoks olema eemaldatav. Väljatõmbekanali juhtimiseks peab korpuse seina ja piirneva ruumiseina või piirneva mööbli vahel olema minimaalne vahe 110 mm.

② Eemaldatavale kogumisvannile ja puhastusklapile/puhastusklappidele peab ka pärast paigaldamist ligi pääsema.

Tööpinna sügavus suurem kui 600 mm

KMDA 7473 FR-A, KMDA 7473 FR-U

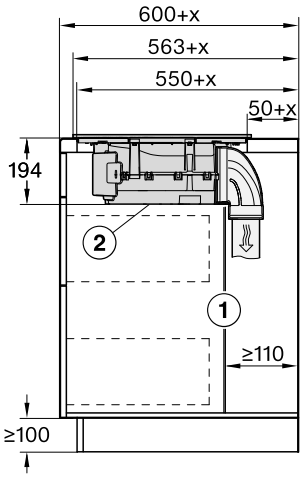

Kõik mõõtmed on millimeetrites.

① Tagumine korpusesein peab teeninduse jaoks olema eemaldatav. Väljatõmbekanali juhtimiseks peab korpuse seina ja piirneva ruumiseina või piirneva mööbli vahel olema minimaalne vahe 110 mm.

② Eemaldatavale kogumisvannile ja puhastusklapile/puhastusklappidele peab ka pärast paigaldamist ligi pääsema.

x Mõõt, mille võrra tööplaadi sügavus on suurem kui 600 mm.

KMDA 7473 FL-A, KMDA 7473 FL-U

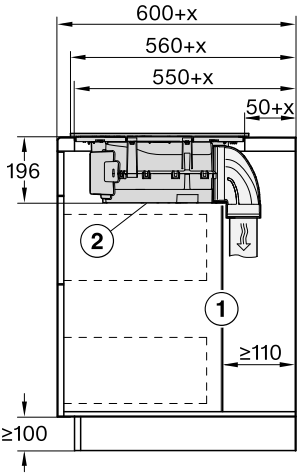

Kõik mõõtmed on millimeetrites.

① Tagumine korpusesein peab teeninduse jaoks olema eemaldatav. Väljatõmbekanali juhtimiseks peab korpuse seina ja piirneva ruumiseina või piirneva mööbli vahel olema minimaalne vahe 110 mm.

② Eemaldatavale kogumisvannile ja puhastusklapile/puhastusklappidele peab ka pärast paigaldamist ligi pääsema.

x Mõõt, mille võrra tööplaadi sügavus on suurem kui 600 mm.

Plug&Play-režiim

Tööpinna sügavus 600 mm

KMDA 7473 FR-U

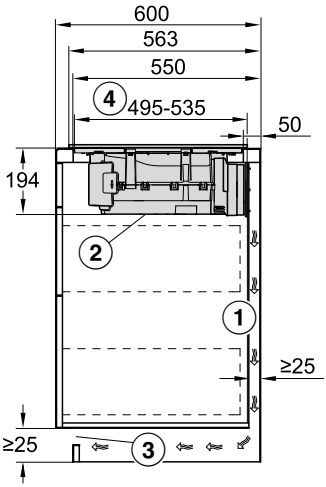

Kõik mõõtmed on millimeetrites.

① Väljatõmbeõhu juhtimiseks peab korpuse seina ja piirneva ruumiseina või piirneva mööbli vahel olema minimaalne vahe 25 mm.

② Eemaldatavale kogumisvannile ja puhastusklapile/puhastusklappidele peab ka pärast paigaldamist ligi pääsema.

③ Õhutusava ristlõige peab olema vähemalt 425 cm².

④ Vahekaugus alumise kasti esiküljest kuni Plug & Play adapteri otsani

KMDA 7473 FL-U

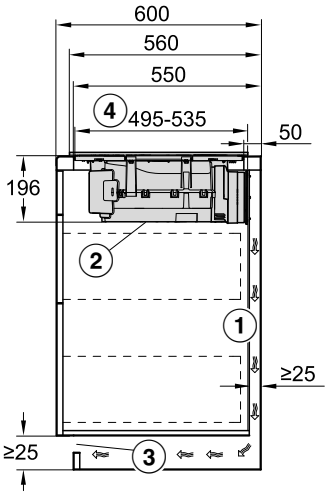

Kõik mõõtmed on millimeetrites.

① Väljatõmbeõhu juhtimiseks peab korpuse seina ja piirneva ruumiseina või piirneva mööbli vahel olema minimaalne vahe 25 mm.

② Eemaldatavale kogumisvannile ja puhastusklapile/puhastusklappidele peab ka pärast paigaldamist ligi pääsema.

③ Õhutusava ristlõige peab olema vähemalt 425 cm².

④ Vahekaugus alumise kasti esiküljest kuni Plug & Play adapteri otsani

Tööpinna sügavus suurem kui 600 mm

KMDA 7473 FR-U

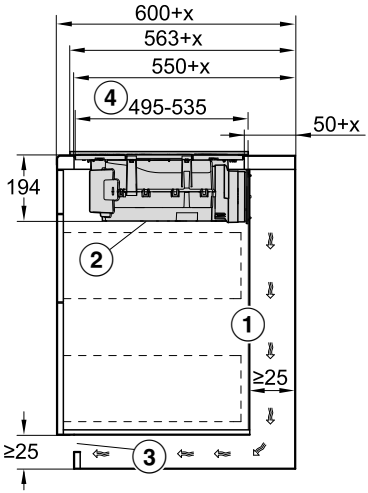

Kõik mõõtmed on millimeetrites.

① Väljatõmbeõhu juhtimiseks peab korpuse seina ja piirneva ruumiseina või piirneva mööbli vahel olema minimaalne vahe 25 mm.
Kui korpuse tagasein on > 555 mm tööplaadi esiküljest eemal, peab Plug&Play adapterit Miele täienduskomplekti võrra laiendama.

② Eemaldatavale kogumisvannile ja puhastusklapile/puhastusklappidele peab ka pärast paigaldamist ligi pääsema.

③ Õhutusava ristlõige peab olema vähemalt 425 cm².

④ Vahekaugus alumise kasti esiküljest kuni Plug & Play adapteri otsani

x Mõõt, mille võrra tööplaadi sügavus on suurem kui 600 mm.

KMDA 7473 FL-U

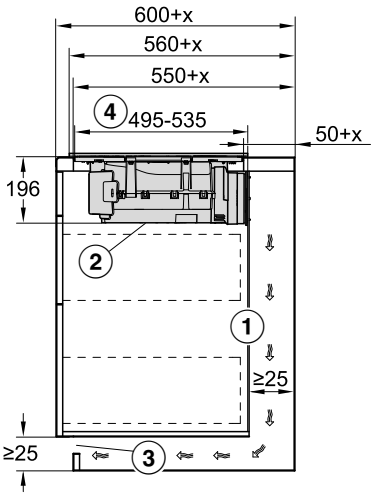

Kõik mõõtmed on millimeetrites.

① Väljatõmbeõhu juhtimiseks peab korpuse seina ja piirneva ruumiseina või piirneva mööbli vahel olema minimaalne vahe 25 mm.
Kui korpuse tagasein on > 555 mm tööplaadi esiküljest eemal, peab Plug&Play adapterit Miele täienduskomplekti võrra laiendama.

② Eemaldatavale kogumisvannile ja puhastusklapile/puhastusklappidele peab ka pärast paigaldamist ligi pääsema.

③ Õhutusava ristlõige peab olema vähemalt 425 cm².

④ Vahekaugus alumise kasti esiküljest kuni Plug & Play adapteri otsani

x Mõõt, mille võrra tööplaadi sügavus on suurem kui 600 mm.

Paigaldusmõõdud süvistatud paigalduse jaoks

KMDA 7473 FL-A, KMDA 7473 FL-U

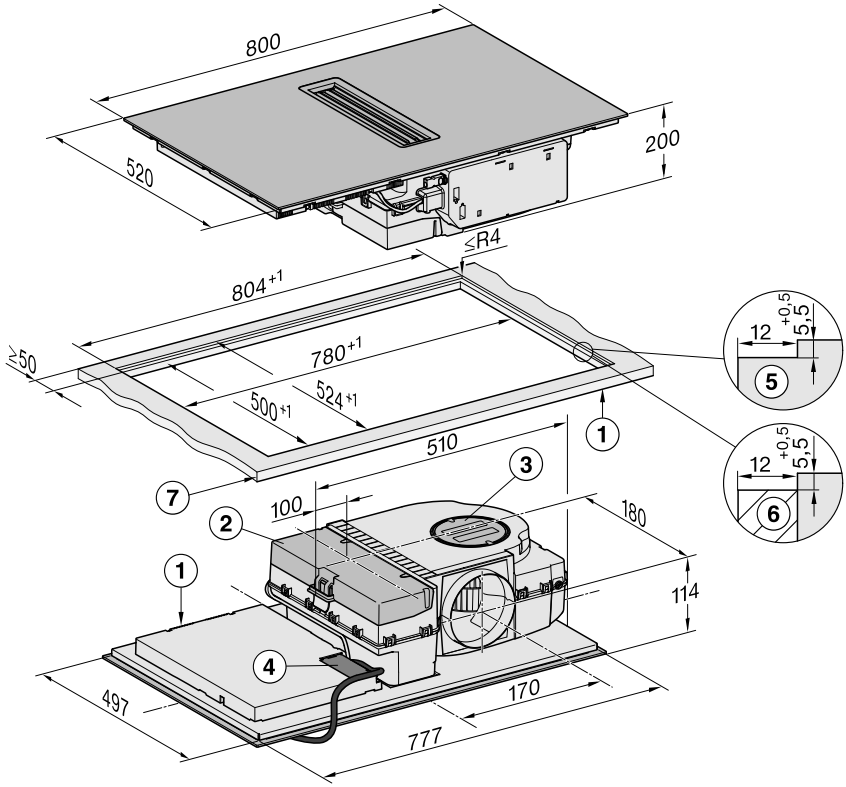

Kõik mõõtmed on millimeetrites. Sulgudes esitatud mõõtmed on soovituslikud.

① Ees

② Eemaldatav kogumisvann

③ Puhastusklapp

④ Toitejuhtmega toitekarp
toitejuhe P = 1440 mm

⑤ Looduslikust kivist tööpinna astmeline freesimine

⑥ Puitliist 12 mm (ei ole kaasasolev tarvik)

⑦ Tööpinna paksus
Väljatõmberežiim ja juhitud pöördõhurežiim: ≥10 mm
Plug&Play režiim: ≥10 mm–≤40 mm

Heitõhu ja juhitud õhuringlusrežiim

Tööpinna sügavus 600 mm

KMDA 7473 FL-A, KMDA 7473 FL-U

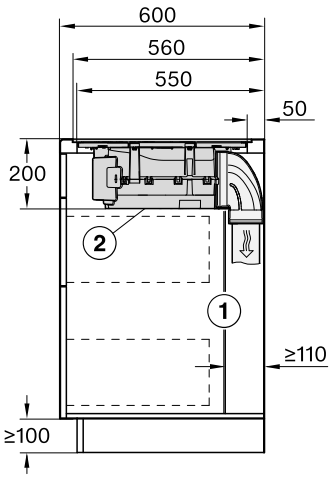

Kõik mõõtmed on millimeetrites.

① Tagumine korpusesein peab teeninduse jaoks olema eemaldatav. Väljatõmbekanali juhtimiseks peab korpuse seina ja piirneva ruumiseina või piirneva mööbli vahel olema minimaalne vahe 110 mm.

② Eemaldatavale kogumisvannile ja puhastusklapile/puhastusklappidele peab ka pärast paigaldamist ligi pääsema.

Tööpinna sügavus suurem kui 600 mm

KMDA 7473 FL-A, KMDA 7473 FL-U

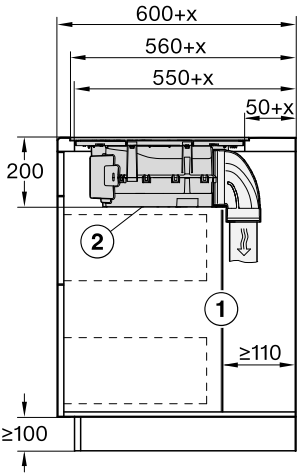

Kõik mõõtmed on millimeetrites.

① Tagumine korpusesein peab teeninduse jaoks olema eemaldatav. Väljatõmbekanali juhtimiseks peab korpuse seina ja piirneva ruumiseina või piirneva mööbli vahel olema minimaalne vahe 110 mm.

② Eemaldatavale kogumisvannile ja puhastusklapile/puhastusklappidele peab ka pärast paigaldamist ligi pääsema.

x Mõõt, mille võrra tööplaadi sügavus on suurem kui 600 mm.

Plug&Play-režiim

Tööpinna sügavus 600 mm

KMDA 7473 FL-U

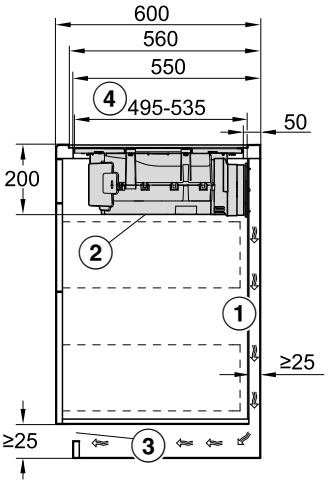

Kõik mõõtmed on millimeetrites.

① Väljatõmbeõhu juhtimiseks peab korpuse seina ja piirneva ruumiseina või piirneva mööbli vahel olema minimaalne vahe 25 mm.

② Eemaldatavale kogumisvannile ja puhastusklapile/puhastusklappidele peab ka pärast paigaldamist ligi pääsema.

③ Õhutusava ristlõige peab olema vähemalt 425 cm².

④ Vahekaugus alumise kasti esiküljest kuni Plug & Play adapteri otsani

Tööpinna sügavus suurem kui 600 mm

KMDA 7473 FL-U

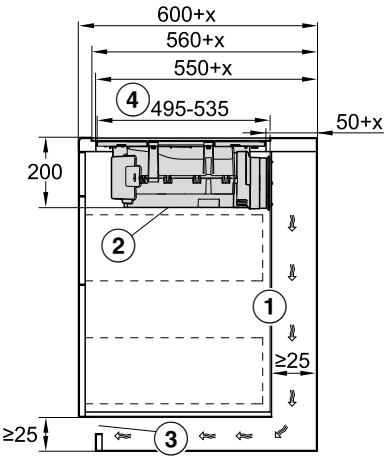

Kõik mõõtmed on millimeetrites.

① Väljatõmbeõhu juhtimiseks peab korpuse seina ja piirneva ruumiseina või piirneva mööbli vahel olema minimaalne vahe 25 mm.
Kui korpuse tagasein on > 555 mm tööplaadi esiküljest eemal, peab Plug&Play adapterit Miele täienduskomplekti võrra laiendama.

② Eemaldatavale kogumisvannile ja puhastusklapile/puhastusklappidele peab ka pärast paigaldamist ligi pääsema.

③ Õhutusava ristlõige peab olema vähemalt 425 cm².

④ Vahekaugus alumise kasti esiküljest kuni Plug & Play adapteri otsani

x Mõõt, mille võrra tööplaadi sügavus on suurem kui 600 mm.

Ühendamine aknakontaktiga, vajaduse korral

⚠ Aknakontakti ühendus on võrgupinge all.
Kehavigastuste oht elektrilöögi tõttu.
Lahutage pliidiplaat enne lülitussüsteemi ühendamist vooluvõrgust.
Lülitussüsteemi toitejuhet tohib ühendada vaid elektrik.

Lülitussüsteemi toitejuhe peab vastama tüübile H03VV-F 2 × 0,75 mm^2 ja võib olla maksimaalselt 2,0 m pikk.
Lülitussüsteem peab olema varustatud potentsiaalivaba sulgekontaktiga, mis sobib 230 V, 1 A jaoks. Avatud lülitusasendis on õhupuhasti välja lülitatud.
Kasutage vaid DIBt (Saksamaa Ehitustehnika Instituudi) poolt lubatud ja kontrollitud raadioside-lülitussüsteeme (nt akna kontaktlülitid, alarõhulülitid) ning laske need volitatud spetsialistil (volitatud korstnapühkijal) heaks kiita.
Ohutuks ühendamiseks ja käitamiseks on vaja välise lülitussüsteemi vastavaid dokumente.

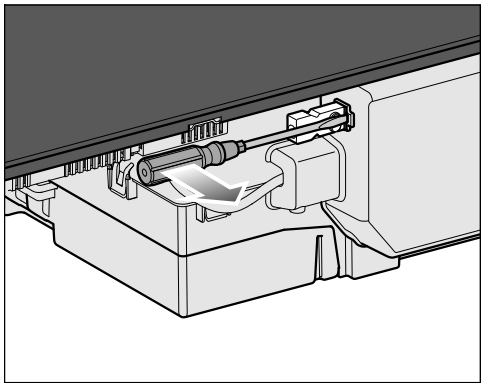

- Vabastage kinnituselement ja tõmmake pistik välja.

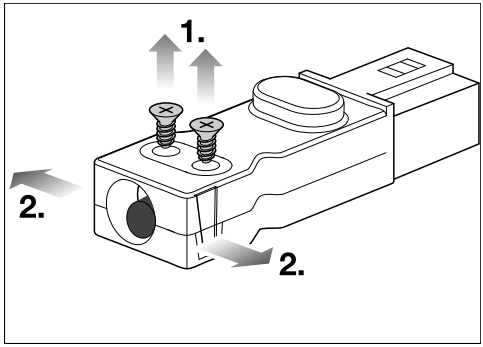

- Keerake tõmbetakisti kruvid ① lahti ja avage korpuse lukustus mõlemalt küljelt ②.
- Avage korpus.
- Eemaldage kork.

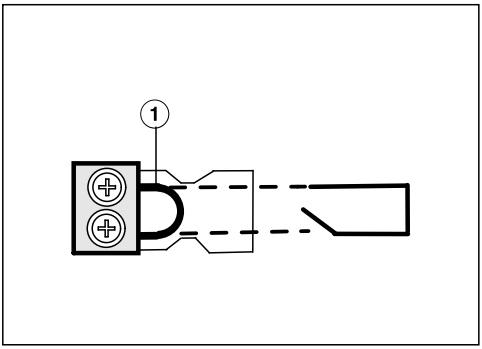

- Vahetage sild ① lülitussüsteemi toitejuhtme vastu välja.
- Sulgege korpus.
- Keerake tõmbetakisti kruvi jälle kinni.
- Ühendage pistik uuesti.

Pliidiplaadi pinnapealne paigaldamine väljatõmbe- ja juhitud pöördõhurežiimi korral

Tööpinna ettevalmistamine pealepaigalduseks väljatõmberežiimi ja juhitud pöördõhurežiimi korral

- Pidage kinni ohututest vahemikest.
- Tehke tööpinda väljalõige.
- Puidust tööpind:
  katke lõikepinnad spetsiaalse laki, silikoonkummi või valuvaiguga, et takistada nende pundumist niiskuse tõttu. Tihendusmaterjal peab olema kuumakindel.

Jälgige, et neid materjale ei satuks tööpinnale.

Pliidiplaadi pealepaigaldus väljatõmberežiimi ja juhitud pöördõhurežiimi korral

- Kleepige kaasasolev tihendusriba pliidiplaadi ääre alla. Ärge venitage tihendusriba kleepimise ajal.
- Juhtige pliidiplaadi toitejuhe tööpinna väljalõike kaudu alla.
- Asetage pliidiplaat väljalõikesse keskele. Jälgige, et tihend oleks tööpinna peal, sest siis on tagatud korralik tihendus tööpinnaga.
- Kui tihend ei asetse nurkades õigesti tööpinna peal, saab nurgaraadiusi (≤ R4) tikksaega ettevaatlikult muuta.
- Ühendage pliidiplaat vooluvõrguga.
- Kontrollige pliidiplaadi töötamist.

Pliidiplaadi pinnapealne paigaldamine Plug & Play korral

Tööpinna ettevalmistamine pealepaigalduseks Plug & Play korral

- Pidage kinni ohututest vahemikest.
- Tehke tööpinda väljalõige.
- Lõigake puurimisšabloon ülalt tööpinna paksusele vastavaks. Asetage sõltuvalt paigaldussügavusest sobiv puurimisšabloon üles korpuse tagaseinale. Tehke vastavalt puurimisšabloonile väljalõige Plug & Play adapteri jaoks.

Puurimissäblooni number	Adapteri asukoht	Paigalduskaugus (vertikaalne) seadme ülemise külje ja Plug & Play adapteri kõige alumise punkti vahel
2	2	200 mm[1]
3a	3	210 mm[2]

[1] Šabloon on seadmega kaasas.

[2] Šabloonid leiate Miele kodulehelt.

- Kui puurimissäbloon puudub, vt peatüki “Paigaldamine” jaotist “Tagaseina väljalõige ilma puurimissäbloonita”.
- Puidust tööpind:
  katke lõikepinnad spetsiaalse laki, silikoonkummi või valuvaiguga, et takistada nende pundumist niiskuse tõttu. Tihendusmaterjal peab olema kuumakindel.

Jälgige, et neid materjale ei satuks tööpinnale.

Pliidiplaadi pealepaigaldus Plug & Play korral

- Kleepige kaasasolev tihendusriba pliidiplaadi ääre alla. Ärge venitage tihendusriba kleepimise ajal.

Plug & Play adapter võib ära murduda.
Asetage pliidiplaat tööpinna peale selliselt, et Plug & Play adapter selle peal ei asetseks.

- Kinnitage Plug & Play adapter pliidiplaadi külge ja seadke adapteri asukoht.
- Juhtige pliidiplaadi toitejuhe tööpinna väljalõike kaudu alla.
- Eemaldage Plug & Play adapteri otsal olevalt kleeplindilt kaitsekile.
- Asetage pliidiplaat väljalõikesse keskele. Jälgige, et tihend oleks tööpinna peal, sest siis on tagatud korralik tihendus tööpinnaga.
- Kui tihend ei asetse nurkades õigesti tööpinna peal, saab nurgaraadiusi (≤ R4) tikksaega ettevaatlikult muuta.
- Rihtige Plug & Play adapter eelpuuritud ava peal paika. Suruge adapterit vastu tagaseina, kuni adapter kinni kleepub.
- Ühendage pliidiplaat vooluvõrguga.
- Kontrollige pliidiplaadi töötamist.

Pliidiplaadi süvistatud paigaldamine väljatõmbe- ja juhitud pöördõhurežiimi korral

Tööpinna ettevalmistamine tasapinnaliseks paigalduseks väljatõmberežiimi ja juhitud pöördõhurežiimi korral

- Pidage kinni ohututest vahemikest.
- Tehke tööpinda väljalõige.
- Massiivpuidust/plaaditud tööpind:
  kinnitage tööpinna ülemise serva alla 5,5 mm puitliistud.

Pliidiplaadi tasapinnaline paigaldus väljatõmberežiimi ja juhitud pöördõhurežiimi korral

- Kleepige kaasasolev tihendusriba pliidiplaadi ääre alla. Ärge venitage tihendusriba kleepimise ajal.
- Juhtige pliidiplaadi toitejuhe tööpinna väljalõike kaudu alla.

Klaaskeraamilise plaadi ja tööpinna vaheline vuuk on vähemalt 2 mm laiune. Vuuk on vajalik pliidiplaadi tihendamiseks.

- Pange pliidiplaat väljalõikesse ja tsentreerige seal.
- Ühendage pliidiplaat vooluvõrguga.
- Kontrollige pliidiplaadi töötamist.
- Täitke pliidiplaadi ja tööpinna vaheline vuuk kuumakindla (vähemalt 160 °C) silikoon-vuugitihendusvahendiga.

Pliidiplaadi süvistatud paigaldamine Plug & Play korral

Tööpinna ettevalmistamine tasapinnaliseks paigalduseks Plug & Play korral

- Pidage kinni ohututest vahemikest.
- Tehke tööpinda väljalõige.
- Lõigake puurimisšabloon ülalt tööpinna paksusele vastavaks. Asetage sõltuvalt paigaldussügavusest sobiv puurimisšabloon üles korpuse tagaseinale. Tehke vastavalt puurimisšabloonile väljalõige Plug & Play adapteri jaoks.

Puurimissäblooni number	Adapteri asukoht	Paigalduskaugus (vertikaalne) seadme ülemise külje ja Plug & Play adapteri kõige alumise punkti vahel
1	1	200 mm[1]
3b	3	210 mm[2]

[1] Šabloon on seadmega kaasas.

[2] Šabloonid leiate Miele kodulehelt.

- Kui puurimissäbloon puudub, vt peatüki “Paigaldamine” jaotist “Tagaseina väljalõige ilma puurimissäbloonita”.
- Massiivpuidust/plaaditud tööpind:
  kinnitage tööpinna ülemise serva alla 5,5 mm puitliistud.

Pliidiplaadi tasapinnaline paigaldus Plug & Play korral

- Kleepige kaasasolev tihendusriba pliidiplaadi ääre alla. Ärge venitage tihendusriba kleepimise ajal.

Plug & Play adapter võib ära murduda.
Asetage pliidiplaat tööpinna peale selliselt, et Plug & Play adapter selle peal ei asetseks.

- Kinnitage Plug & Play adapter pliidiplaadi külge ja seadke adapteri asukoht.
- Juhtige pliidiplaadi toitejuhe tööpinna väljalõike kaudu alla.
- Plug & Play režiim: eemaldage Plug & Play adapteri otsal olevalt kleeplindilt kaitsekile.
- Pange pliidiplaat väljalõikesse ja tsentreerige seal.

Klaaskeraamilise plaadi ja tööpinna vaheline vuuk peab olema vähemalt 2 mm laiune. Vuuk on vajalik pliidiplaadi tihendamiseks.

- Rihtige Plug & Play adapter eelpuuritud ava peal paika. Suruge adapterit vastu tagaseina, kuni adapter kinni kleepub.
- Ühendage pliidiplaat vooluvõrguga.
- Kontrollige pliidiplaadi töötamist.
- Täitke pliidiplaadi ja tööpinna vaheline vuuk kuumakindla (vähemalt 160 °C) silikoon-vuugitihendusvahendiga.

Väljatõmbetoru paigaldamine

⚠ Õhupuhasti ja ruumiõhust sõltuva tulekolde üheaegsel kasutamisel valitseb teatud tingimustel mürgitusoht!
Järgige kindlasti peatükki “Ohutusjuhised ja hoiatused”.
Kahtluste korral küsige pädevalt korstnapühkijalt kinnitust ohutu kasutuse kohta.

Arvestage, et igasugune õhuvoolu piiramine vähendab õhuvõimsust ning suurendab töömüra.

Õhupuhastil on väljatõmbeühendus järgmiste mõõtmetega: Ø 150 mm.

- Kasutage väljatõmbetoruna ainult siledaid või painduvaid mittesüttivast materjalist väljatõmbevoolikuid.
- Võimalikult suure õhuvõimsuse ja väikese voolumüra saavutamiseks arvestage alljärgnevat.

- Väljatõmbetoru läbilõige ei tohi olla väiksem kui väljatõmbeotsaku läbilõige (vt seadme mõõtmed).
- Väljatõmbetoru peab olema võimalikult lühike ja sirge.
- Kasutage vaid suure raadiusega torupõlvi.
- Väljatõmbetoru ei tohi murda ega kokku suruda.
- Jälgige, et kõik ühendused oleksid tugevad ja tihedad.

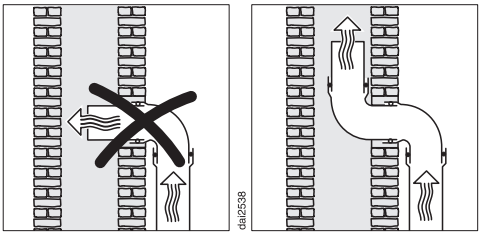

- Kui heitõhk juhitakse korstnasse, tuleb sisestusotsak suunata voolusuunas.
- Kui väljatõmbetoru paigaldatakse horisontaalselt, peab sellel olema langus. Sellega ennetatakse kondensaadi voolamist ventilaatorisse.
- Kui väljatõmbetoru paigaldatakse läbi külmade ruumide, pööningu vms, võib mõnes osas esineda tugev temperatuurilangus. Seepärast peate arvestama higistamise ja kondensaadiga. See tekitab vajaduse väljatõmbetoru isoleerimiseks.

Tagaseina väljalõige ilma puurimissabloonita

Tagaseina väljalõike tegemine pealepaigalduse ning seadme ülemise külje ja Plug & Play adapteri kõige alumise punkti vahelise (vertikaalse) paigalduskauguse 200 mm korral

Soovitatav on kasutada kaasasolevat puurimissablooni. Kasutage alljärgnevat juhendit ainult siis, kui puurimissabloon puudub.

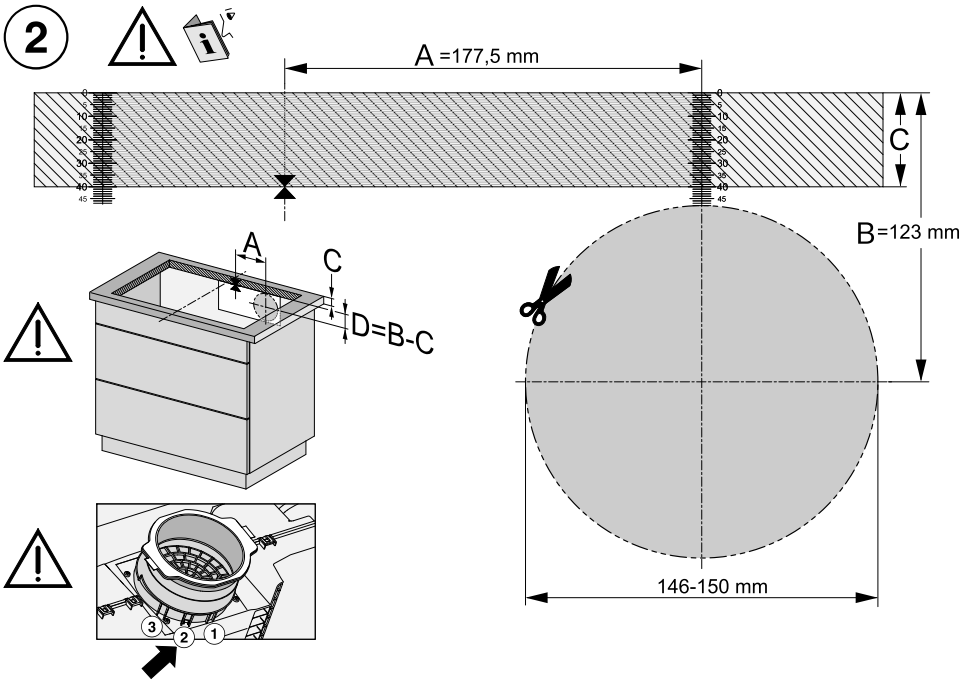

Puurimissablooni vaade leheküljel 2. Joonis ei ole õiges mõõtkavas.

- Mõõtke tööpinna paksus (C).
- Määrake väljalõike pikema külje keskpunkt.
- Märgistage koht, mis asub keskpunktist 177,5 mm (A) paremal.
- Märgistage koht (D), mis asub (B [123 mm] – C [tööpinna paksus]) kaugusel lõigu A parempoolse otsa all.
- Saagige selle koha ümber järgmiste mõõtmetega väljalõige: Ø 146–150 mm.
- Ainult Plug & Play režiim: fikseerige Plug & Play adapter asukohas 2.

Tagaseina väljalõike tegemine tasapinnalise paigalduse ning seadme ülemise külje ja Plug & Play adapteri kõige alumise punkti vahelise (vertikaalse) paigalduskauguse 200 mm korral

Soovitatav on kasutada kaasasolevat puurimissäblooni. Kasutage alljärgnevat juhendit ainult siis, kui puurimissäbloon puudub.

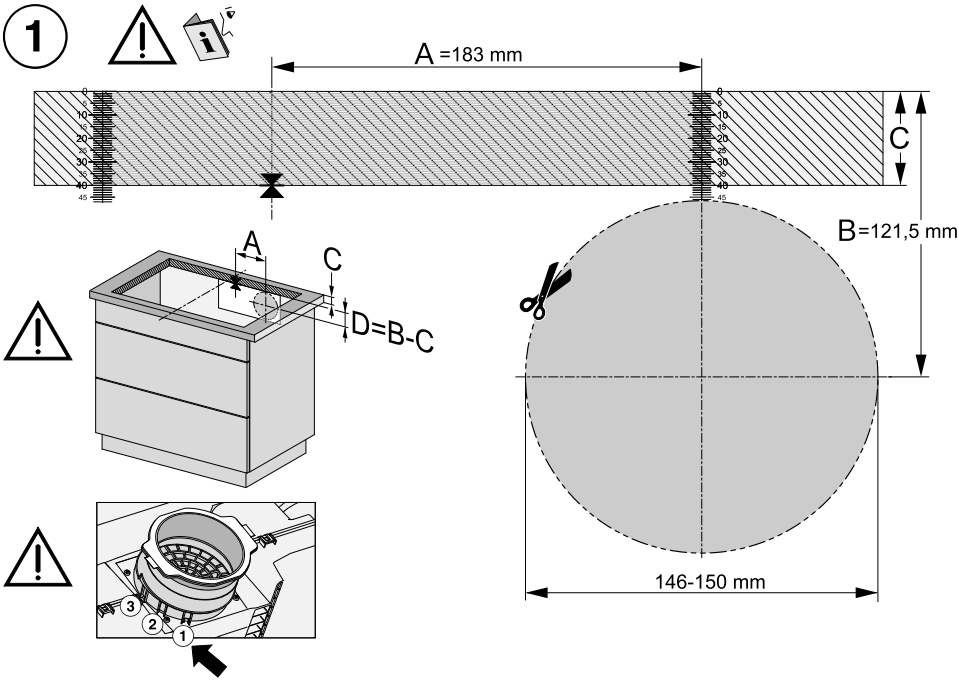

Puurimissäblooni vaade leheküljel 1. Joonis ei ole õiges mõõtkavas.

- Mõõtke tööpinna paksus (C).
- Määrake väljalõike pikema külje keskpunkt.
- Märgistage koht, mis asub keskpunktist 183 mm (A) paremal.
- Märgistage koht (D), mis asub (B [121,5 mm] – C [tööpinna paksus]) kaugusel lõigu A parempoolse otsa all.
- Saagige selle koha ümber järgmiste mõõtmetega väljalõige: Ø 146–150 mm.
- Ainult Plug & Play režiim: fikseerige Plug & Play adapter asukohas 1.

Tagaseina väljalõike tegemine pealepaigalduse ning seadme ülemise külje ja Plug & Play adapteri kõige alumise punkti vahelise (vertikaalse) paigalduskauguse 210 mm korral

Soovitatav on kasutada kaasasolevat puurimissäblooni. Kasutage alljärgnevat juhendit ainult siis, kui puurimissäbloon puudub.

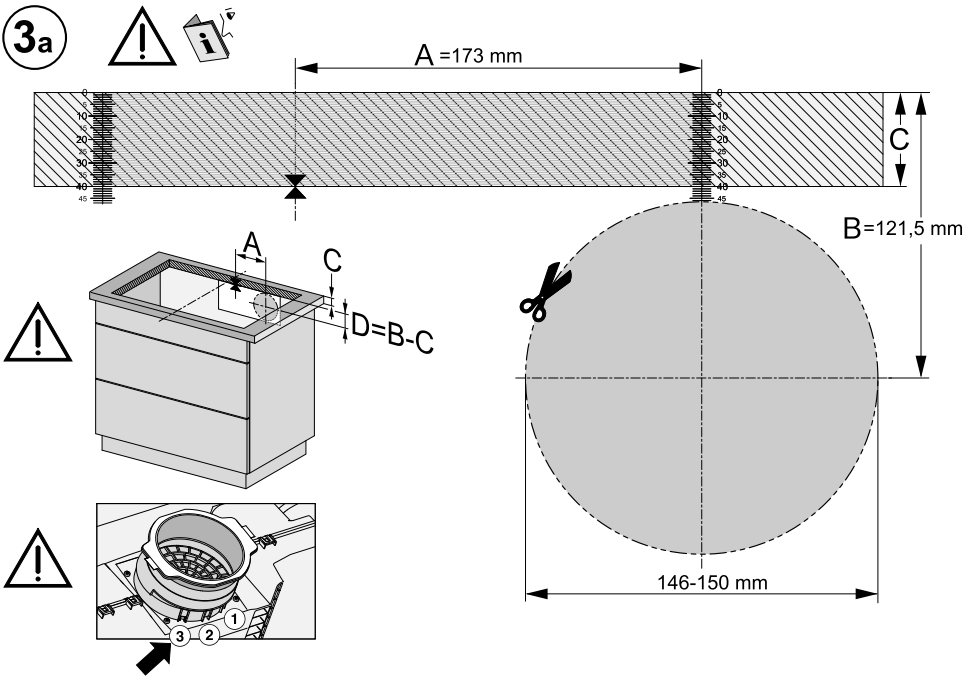

Puurimissäblooni vaade leheküljel 3a. Joonis ei ole õiges mõõtkavas.

- Mõõtke tööpinna paksus (C).
- Määrake väljalõike pikema külje keskpunkt.
- Märgistage koht, mis asub keskpunktist 173 mm (A) paremal.
- Märgistage koht (D), mis asub (B [121,5 mm] – C [tööpinna paksus]) kaugusel lõigu A parempoolse otsa all.
- Saagige selle koha ümber järgmiste mõõtmetega väljalõige: Ø 146–150 mm.
- Ainult Plug & Play režiim: fikseerige Plug & Play adapter asukohas 3.

Tagaseina väljalõike tegemine tasapinnalise paigalduse ning seadme ülemise külje ja Plug & Play adapteri kõige alumise punkti vahelise (vertikaalse) paigalduskauguse 210 mm korral

Soovitatav on kasutada kaasasolevat puurimissäblooni. Kasutage alljärgnevat juhendit ainult siis, kui puurimissäbloon puudub.

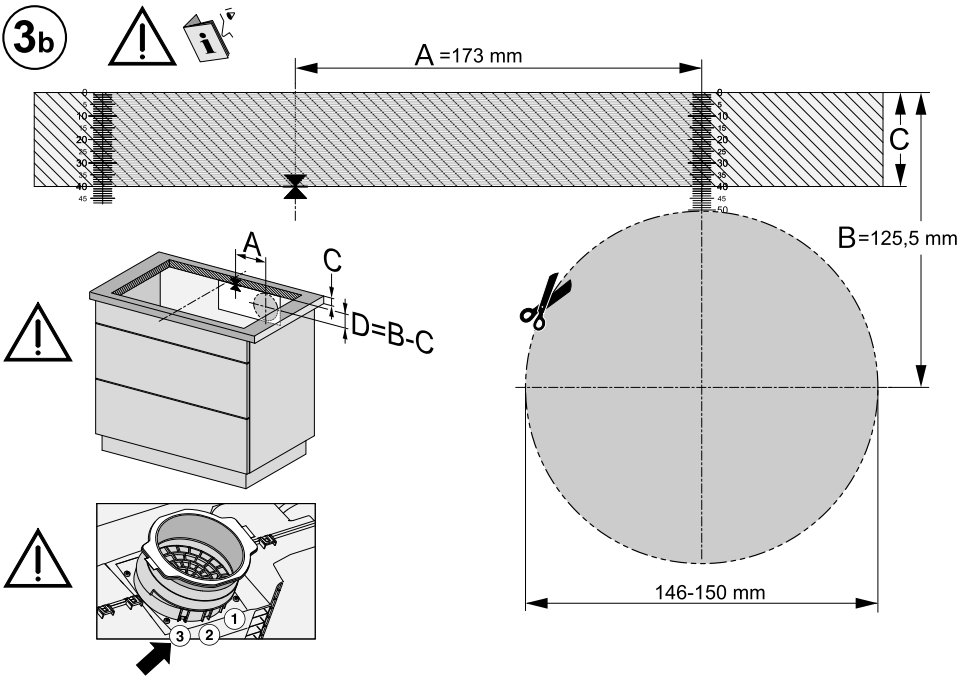

Puurimissäblooni vaade leheküljel 3b. Joonis ei ole õiges mõõtkavas.

- Mõõtke tööpinna paksus (C).
- Määrake väljalõike pikema külje keskpunkt.
- Märgistage koht, mis asub keskpunktist 173 mm (A) paremal.
- Märgistage koht (D), mis asub (B [125,5 mm] – C [tööpinna paksus]) kaugusel lõigu A parempoolse otsa all.
- Saagige selle koha ümber järgmiste mõõtmetega väljalõige: Ø 146–150 mm.
- Ainult Plug & Play režiim: fikseerige Plug & Play adapter asukohas 3.

Elektriühendus

⚠ Asjatundmatu ühendamine võib põhjustada kahjustusi.
Oskamatud paigaldus-, hooldus- ja remonttööd võivad kasutajat tõsiselt ohustada.
Miele ei vastuta kahju eest, mis on põhjustatud asjatundmatutest paigaldus-, hooldus- ja remonttöödest või paigaldamata või katkestatud kaitsmest (nt elektrilöök).
Laske pliidiplaat vooluvõrku ühendada elektrikul.
Elektrik peab tundma täpselt riiklikke eeskirju ja kohaliku elektriettevõtte lisaeeskirju ning neid hoolikalt järgima.
Pärast paigaldust peab tagama isoleeritud detailide puutumiskaitse.

Koguvõimsus

Vt tüübisildilt

Ühendusandmed

Vajalikud ühendusandmed leiate seadme tüübisildilt. Need andmed peavad ühtima elektrivõrgu andmetega.

Ühendusvõimalusi vaadake ühendusskeemilt.

Rikkevoolukaitselüliti

Turvalisuse suurendamiseks soovitab Saksa Elektrotehnikute Liit (VDE) (Austrias ÖVE) paigaldada pliidiplaadile FI-kaitselüliti rakendumisvooluga 30 mA.

Lahklülitid

Pliidiplaadil peab olema võimalik lahklülitite abil kõiki poolusi välja lülitada. Väljalülitatud olekus peab olema kontaktide vahe vähemalt 3 mm. Lahklülitid on ülevoolu kaitseseadised ja kaitselülitid.

Vooluvõrgust lahutamine

⚠ Toitepinge võib tekitada elektrilöögi ohtu.
Remondi- ja/või hooldustööde ajal võib võrgupinge taastamine põhjustada elektrilöögi.
Jälgige, et pinget ei saaks juhuslikult uuesti sisse lülitada.

Kui vooluring on vaja võrgust lahutada, toimige olenevalt paigaldusest jaotuses järgmiselt:

Sulavkaitsmed

- Keerake kaitse kaitsmepesast täielikult välja.

Keeratavad automaatkaitsmed

- Vajutage kontrollnuppu (punane), kuni keskmine nupp (must) hüppab välja.

Sisseehitatavad automaatkaitsmed

- (Vähemalt B- või C-tüübi LS-tüüpi lüliti) Viige kipplüliti asendist 1 (sees) asendisse 0 (väljas).

Rikkevoolukaitselüliti

- (Rikkevoolukaitse) Lülitage pealüliti asendist 1 (sees) asendisse 0 (väljas) või vajutage kontrollnuppu.

Toitejuhe

Pliidiplaat tuleb ühendada sobiva ristlõikega toitejuhtmega, tüüp H 05 VV-F (PVC-isolatsiooniga), vastavalt ühendusskeemile.

Ühendusvõimalusi vaadake ühendusskeemilt.

Teie pliidiplaadi jaoks lubatud ühenduspinge ja juurdekuuluva ühendusväärtuse leiate tüübisildilt.

Paigaldamine

Toitejuhtme vahetamine

⚠ Võrgupingest põhjustatud elektrilöögi oht.
Asjatundmatul ühendamisel tekib elektrilöögi oht.
Laske toitejuhe vahetada vaid kvalifitseeritud elektrikul.

Toitejuhtme vahetamisel kasutage üksnes sobiva läbimõõduga kaablitüüpi H 05 VV-F (PVC-isolatsiooniga). Toitejuhtme saate tootjalt või klienditeeninduses.

Ühendusskeem

Kõik ühendusvõimalused ei pruugi paigalduskohas lubatud olla.
Järgige riiklikke eeskirju ja kohaliku elektriettevõtte lisaeeskirju.

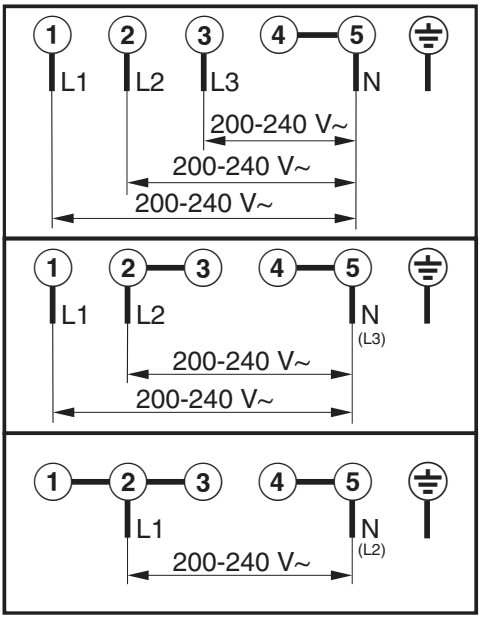

Teie pliidiplaat

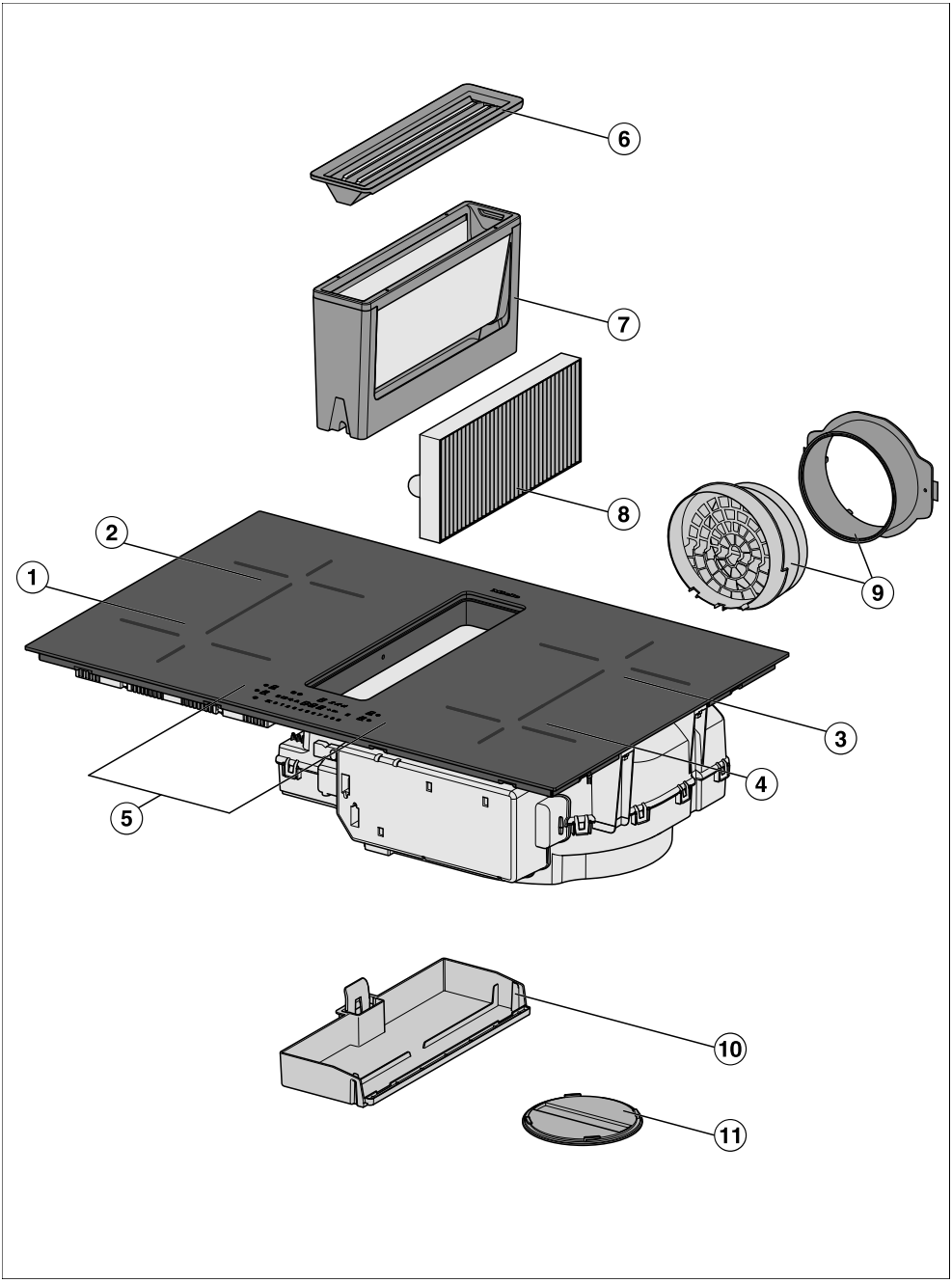

Tutvumine

① Booster funktsiooniga Flex-keedutsoon

② Võimendusega Flex-keedutsoon
kombineeritav Flex-keedutsooniga ① Flex-keedualaks

③ Booster funktsiooniga Flex-keedutsoon
kombineeritav Flex-keedutsooniga ④ Flex-keedualaks

④ Booster funktsiooniga Flex-keedutsoon

⑤ Juht- ja kuvaelemendid

⑥ Katterest

⑦ Rasvafilter

⑧ Lõhnafilter
Üksnes KMDA 7473 FR-U, KMDA 7473 FL-U

⑨ Plug&Play-adapter
Üksnes KMDA 7473 FR-U, KMDA 7473 FL-U

⑩ Eemaldatav kogumisvann

⑪ Puhastusklapp

Varustus

Varustus sõltub mudelist.

Tarnekomplekt

- Puurimissabloon (ainult KMDA 7473 FR-U, KMDA 7473 FL-U)
- Lõhnafilter (ainult KMDA 7473 FR-U, KMDA 7473 FL-U)
- Plug & Play adapter (ainult KMDA 7473 FR-U, KMDA 7473 FL-U)
- kasutus- ja paigaldusjuhend
- Toitejuhe
- muud tarvikud (sõltuvalt mudelist)

Puurimissabloon

See tarvik on tehases lisatud järgmistele KMDA-dele:
KMDA 7473 FR-U, KMDA 7473 FL-U

Mõlemapoolse trükiga puurimissabloon väljalõike tegemiseks Plug & Play adapteri jaoks, mille (vertikaalne) paigalduskaugus seadme ülemise külje ja Plug & Play adapteri kõige alumise punkti vahel on 200 mm.

Puurimissabloonid väljalõike tegemiseks Plug & Play adapteri jaoks, mille (vertikaalne) paigalduskaugus seadme ülemise külje ja Plug & Play adapteri kõige alumise punkti vahel on 210 mm, leiate Miele kodulehelt.

Lõhnafilter

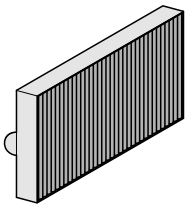

1 lõhnafiltrit DKF 35-P on kaasas järgmiste KMDA-dega:
KMDA 7473 FR-U, KMDA 7473 FL-U

Plug & Play adapter

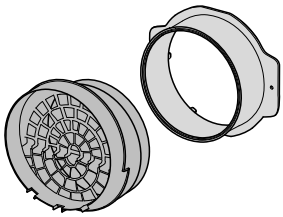

See tarvik on tehases lisatud järgmistele KMDA-dele:
KMDA 7473 FR-U, KMDA 7473 FL-U

Juurdeostetavad tarvikud

Miele veebipoest, Miele klienditeenindusest või Miele edasimüüjalt saate spetsiaalselt pliidiplaadi jaoks kohandatud tooteid, nt keedunõusid ja puhastusvahendeid.

Miele veebipoodi pääsete järgmise QR-koodi abil:

Tutvumine

Juht- ja kuvaelemendid

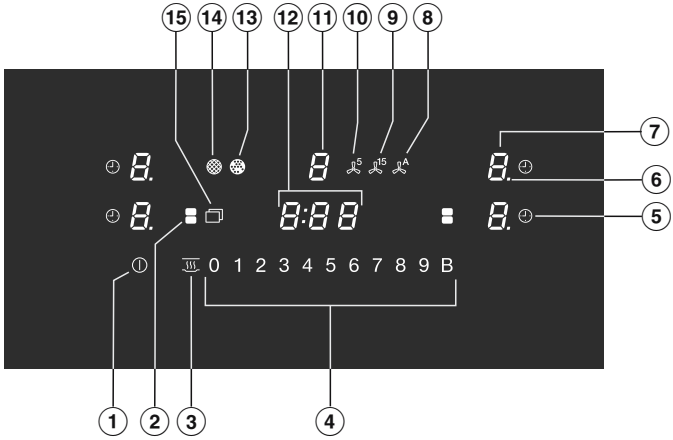

① Nupp *Sees/väljas* ⏻

② Nupp *Flex*
Flexi keedutsoonide käsitsi ühendamiseks/lahutamiseks

③ Nupp *Soojashoidmine*
Soojashoidmise erifunktsiooni aktiveerimiseks/inaktiveerimiseks

④ Numbririda
– Võimsusastme seadistamiseks
– Aegade seadistamiseks

⑤ Nupp *Automaatne väljalülitus*
Lülitab keedutsoonid pärast määratud aja möödumist automaatselt välja
Mõõdab aega, mis kulub toiduvalmistusprotsessile

⑥ Võimsusastme näidik – vaheastmed

⑦ Keedutsooni näidik

0	Keedutsoon on töövalmis
1 kuni *9*	Võimsusaste
E	Jääksoojus
A	Automaatne kiirkuumutus
U	Keedunõu puudub või ei ole sobiv
H	Võimendi
h	Soojashoidmine

⑧ Nupp *Con@ctivity* A
Sisseehitatud õhupuhasti Con@ctivity-funktsiooni aktiveerimiseks/inaktiveerimiseks

⑨ Nupp *Järeltöötamine 15 minutit* 15

⑩ Nupp *Järeltöötamine 5 minutit* 5

⑪ Õhupuhasti näidik

0	Õhupuhasti on töövalmis
1 kuni *3*	Võimsusaste (ümberseadistatav 9 astmele)
,,	Võimendi on aktiveeritud

⑫ Taimeri näidik

0:00 kuni *9:59*	Aeg
LOC	Kasutuslukk/lukustus on aktiveeritud.
dE	Messilülitus on aktiveeritud.

⑬ *Lõhnafiltri näidik*
Lõhnafilter/lõhnafiltrid tuleb välja vahetada

⑭ *Rasvafiltri näidik*
Rasvafiltrit tuleb puhastada

⑮ Nupp *Menüü* järgmiste nuppude kuvamiseks

	Nupp *Pühkimiskaitse* juht- ja kuvaelementide 20 sekundiks lukustamiseks
	Nupp *Lühiajataimer*, äratuskell pliidiplaadist sõltumatu protsessi jaoks
+	Nupp *Sisestus* – Seadistuste muutmiseks – Aegade kohandamiseks
	Nupp *Stop&Go* Käimasoleva toiduvalmistusprotsessi seiskamiseks/käivitamiseks

Keedutsooni andmed

Keedutsoon	Suurus (cm)[1]		Max võimsus vattides 230 V juures[2]		Seotud keedutsoon[3]
	Ø	▭			
①	11–21	11 × 11 – 21 × 21	tavaline võimendi	2100 3000	②
②	11–21	11 × 11 – 21 × 21	tavaline võimendi	2100 3000	①
③	11–21	11 × 11 – 21 × 21	tavaline võimendi	2100 3000	④
④	11–21	11 × 11 – 21 × 21	tavaline võimendi	2100 3000	③
① + ② ③ + ④	–	11 × 25 – 23 × 46	tavaline võimendi	3000 3650	–
			Kokku	7300	

1 Selles vahemikus võite kasutada igasuguse põhjaläbimõõdu või põhjaga (laius × sügavus) keedunõusid.

2 Märgitud võimsus võib sõltuvalt keedunõu suurusest ja materjalist erineda.

3 Keedutsoon on võimsuse suurendamise võimaldamiseks selle keedutsooniga elektriliselt ühendatud.

Toitehaldus

Koguvõimsus

Pliidiplaadil on maksimaalne koguvõimsus, mida ei tohi ohutuse huvides ületada. Maksimaalset koguvõimsust saab vähendada.

Mida suurem on pliidiplaadi koguvõimsus, seda rohkem võimsusastmeid/ erifunktsioone saab kõigil keedutsoonidel samal ajal kasutada.

Kui seadistatud võimsusastmed/ erifunktsioonid nõuavad rohkem võimsust, kui koguvõimsusega on võimalik pakkuda, jaotab pliidiplaat võimaliku võimsuse keedutsoonide vahel ära.

Võimsuse jaotamise mõju

Kui keedutsoon töötab, võivad sellel olla keedutsoonile järgmised mõjud.

- Võimsusastet vähendatakse.
- Automaatne kiirkuumutus inaktiveeritakse. Toitu valmistatakse seadistatud edasikeetmisastmel edasi. Kui võimsusest ei piisa, vähendatakse võimsusastet veel rohkem.
- Võimendi inaktiveeritakse.
- Keedutsoon lülitatakse välja.

Kui keedutsooni võimsust ei kanta enam üle teisele keedutsoonile, saab võimsusastet taas suurendada.

Nõuanne. Kui soovite keedutsoonil valmistada suurt kogust toitu, lülitage teised keedutsoonid madalamatele võimsusastmetele.

Kasutuspõhimõte

Väljalülitatud pliidiplaat

Väljalülitatud pliidiplaadi korral on nähtav vaid nupule ⏻ *Sees/väljas* trükitud sümbol. Kui lülitate pliidiplaadi sisse, süttivad teised nupud.

Kasutamine

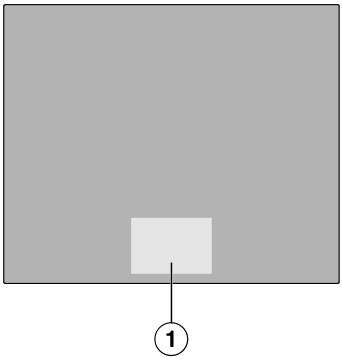

① Nuppude ja näidikute ala

Klaaskeraamilisel pliidiplaadil on nupud, mis reageerivad sõrmepuudutusele. Iga nupuvajutust kinnitab helisignaal. Ohutuskaalutlustel tuleb nuppu ⏻ *Sees/väljas* sisselülitamisel vajutada veidi kauem kui teisi nuppe.

Keedutsooni valimine

Kui soovite keedutsooni seadistada, peab keedutsoon olema valitud. Keedutsooni valimiseks puudutage vastava keedutsooni näidikut. Kui olete keedutsooni näidikut puudutanud, põleb see heledalt. Niikaua kui keedutsooni näidik heledalt põleb, on vastav keedutsoon valitud ja seda saab seadistada. Kui teistel keedutsoonidel tuvastatakse keedunõusid, põlevad teiste keedutsoonide näidikud hämardatult. **Erand**: kui töötab ainult üks keedutsoon, saab seda seadistada ilma valimiseta.

Köögi õhutus

Õhupuhasti töö ajal peab köögis olema tagatud hea õhutus.

Väljatõmberežiimis paraneb tänu juurdevoolavale õhule õhupuhasti tõhusus.

Pöördõhurežiimis jääb toiduvalmistamisel tekkiv niiskus kööki. Õhutus aitab niiskust välja juhtida.

Komponendid

Rasvafiltrid

Seadmes olevad taaskasutatavad roostevabast terasest metall-rasvafiltrid püüavad kinni köögiaurudes sisalduvad tahked osakesed (rasva, tolmu jms) ning takistavad nii õhupuhasti määrdumist.

Lõhnafilter

Pöördõhurežiimi ja pöördõhurežiimi Plug & Play korral tuleb lisaks rasvafiltritele paigaldada lõhnafilter. See seob toiduvalmistamisel tekkivaid lõhnu.

Lõhnafilter (DKF 35-P) on kaasa pandud järgmiste KMDA-dega: KMDA 7473 FR-U, KMDA 7473 FL-U

Lõhnafiltrid on saadaval juurdeostetavate tarvikutena. Saadaval on lõhnafiltrid:

- mis tuleb pärast kasutusea lõppu välja vahetada,
- mis on regenereeritavad.

Võrku ühendamine

Teie pliidiplaat on varustatud sisseehitatud WiFi-mooduliga. Pliidiplaadi saab ühendada teie koduvõrgu või ükskes teie Miele õhupuhastiga. WiFi-moodul võimaldab Miele rakenduse kasutamist mobiilsel lõppseadmel.

Kui pliidiplaat on kord WiFi kaudu ühendatud, taastub ühendus automaatselt iga kord, kui selle uuesti sisse lülitate.

Veenduge, et pliidiplaadi paigalduskohas oleks teie WiFi-võrgu signaal piisavalt tugev.

Pliidiplaadi ühendamisel WiFi-võrku suureneb energiakulu ka siis, kui pliidiplaat on välja lülitatud.

Nutikad lisafunktsioonid Miele rakenduse* kaudu

Miele rakenduse kaudu loodud võrguühendusega saate juurdepääsu arvukatele nutikatele lisafunktsioonidele, sealhulgas:

- vaadata olekuteavet;
- kasutada täiendavaid kasulikke funktsioone;
- hoida pliidiplaati tarkvaravärskenduste abil Miele tehnika kõrgeimal tasemel (võimalik ainult WiFi-ühenduse kaudu).

Lisateavet nutikate lisafunktsioonide kohta leiate Miele veebisaidilt, Apple App Store®-ist või Google Play Store™-ist.

* Miele & Cie. KG digitaalne lisapakkumine. Olenevalt mudelist ja riigist võib funktsioonide maht erineda. Vajalik on nõustumine üldtingimuste ning Miele digitoodete ja teenuste andmekaitsepõhimõtetega Miele rakenduses. Miele jätab endale õiguse digipakkumist igal ajal muuta või selle pakkumine lõpetada.

Erifunktsioonid

Pidev potituvastus

Kui asetate keedunõu keedutsoonile, aktiveerub keedutsooni numbririda automaatselt.

Potisuuruse tuvastus

Keedutsooni piires tuvastatakse keedunõu suurus. Energia eraldamine kohandatakse poti suurusele.

Flexi keeduala

Sõltuvalt mudelist võib Flexi keeduala teie pliidiplaadil puududa.

Flexi keeduala korral ühendatakse kaks Flexi keedutsooni. See võimaldab kasutada suuremat keedunõu.

Kui asetate pliidiplaadile piisavalt suure keedunõu, ühinevad Flexi keedutsoonid automaatselt Flexi keedualaks. Flexi keedutsoone saab ka käsitsi ühendada.

Pliidiplaadi võimsusastmed

Keedunõu kuumutamise võimsusastmeks saab valida 1 kuni 9.

Kui soovite täpsemat võimsusastmete seadistust, saate seadistustes aktiveerida vaheastmed.

Pliidiplaadi võimendi

Võimendi suurendab võimsust, et kuumutada kiiresti suurt kogust, nt vett makaronide keetmiseks.

Stop&Go

Funktsiooni Stop&Go aktiveerimisel vähendatakse kõiki võimsusastmeid astmeni 1.
Inaktiveerimisel valitakse uuesti viimati seadistatud võimsusaste.

Nõuanne. Kasutage erifunktsiooni ülekeemisohu korral.

Automaatne kiirkuumutus

Kui automaatne kiirkuumutus on aktiveeritud, kuumutatakse automaatselt maksimaalsel võimsusel (kiirkuumutus) ja lülitatakse seejärel valitud võimsusastmele (edasikeetmisastmele) tagasi.

Taimer

Taimerit saab kasutada kahe funktsiooni jaoks:

- lühiaja seadistamiseks,
- keedutsooni automaatseks väljalülitamiseks.

Saate funktsioone kasutada üheaegselt.

Taimer

Saate pliidiplaadist sõltumatute protsesside jaoks seadistada äratuse.

Automaatne väljalülitus

Saate sisestada aja, mille möödudes lülitub keedutsoon automaatselt välja. Funktsiooni saab kasutada kõigi keedutsoonide puhul korraga.

Kasutuslukk

Kui kasutuslukk on aktiveeritud, ei saa pliidiplaati sisse lülitada.

Lukustus

Lukustus aktiveerub sisselülitatud pliidiplaadi korral. Kui lukustus on aktiveeritud, saab pliidiplaati vaid osaliselt kasutada.

Tagasikutsumine

Kui pliidiplaat lülitatakse kasutamise ajal eksikombel välja, siis saate selle funktsiooni abil kõik seadistused taastada. Pliidiplaadi peab kümme sekundit pärast väljalülitamist uuesti sisse lülitama.

Soojashoidmine

See erifunktsioon võimaldab roogasid kohe pärast valmistamist soojas hoida.

Maksimaalne soojashoidmise aeg on kaks tundi.

Pühkimiskaitse

Pliidiplaadi nupud saab 20 sekundiks lukustada, et näiteks mustust eemaldada. Nuppu ① *Sees/väljas* ei lukustata.

Con@ctivity

Õhupuhasti lülitub automaatselt sisse, kui keedutsoonil on keedunõu ja keedutsooni jaoks seadistatakse võimsusaste. Õhupuhasti võimsusaste sõltub keedutsooni võimsusastmest. Õhupuhasti lülitatakse pärast keedutsoonide väljalülitamist astmeliselt madalamaks ja lõpuks välja.

Saate Con@ctivity ajutiselt või püsivalt inaktiveerida.

Väljatõmberežiim

Sisseimetud õhk puhastatakse rasvafiltris ja suunatakse hoonest välja.

Juhitud pöördõhurežiim

Sisseimetud õhk puhastatakse rasvafiltris. Seejärel puhastatakse õhk lisaks lõhnafiltris. Pärast seda juhitakse õhk läbi õhutoru tagasi kööki.

Plug & Play režiim

Õhk liigub ilma õhutoruta aluskappi ja läbi avade tagasi kööki. Jälgige selle kohta peatükki “Paigaldamine”.

Õhupuhasti võimsusastmed

Kerge kuni tugeva auru, lõhna või soojuse tekkimisel saate valida võimsusastmete **1** kuni **3** vahel.

Võimsusastmed on muudetavad vahemikus 1 kuni 9.

Tugevama auru, lõhna või soojuse tekkimise korral suurendage võimsusastet.

Õhupuhasti võimendi

Ajutise väga tugeva auru, lõhna või soojuse tekkimise korral, nt pruunistamisel, saate kasutada võimendust **B**.

Järeltöötamine

Järeltöötamine hoolitseb selle eest, et õhupuhasti lülituks eelnevalt seadistatud aja pärast automaatselt välja.

Köögi õhk puhastatakse pärast toiduvalmistamist sinna jäänud keeduaurust ja lõhnadest. Välditakse jääke õhupuhastis ja sellest tekkivaid ebameeldivaid lõhnu.

Töötunniloendur

Õhupuhasti salvestab aja, mille vältel see töötab.

Kui nupp *Rasvafiltri näidik* põleb, peate rasvafiltrit puhastama.

Kui nupp *Lõhnafiltri näidik* põleb, peate lõhnafiltri välja vahetama või seda regenereerima, kui see selleks sobib.

Töötunniloenduri intervalle saate vastavalt oma toiduvalmistamise harjumustele kohandada.

Lõhnafiltri töötunniloendur on väljatõmberežiimis inaktiveeritud.

Seadistused

Pliidiplaadi seadistusi saab kohandada oma isiklikele vajadustele.

Messilülitus

See erifunktsioon võimaldab edasimüüjal pliidiplaati ilma kuumutamiseta esitleda.

Jääksoojuse näidik

Kui keedutsoon on kuum, põleb pärast kõigi keedutsoonide väljalülitamist jääksoojuse näidik.

Keedutsoonide järkjärgulise jahtumisega kustuvad jääksoojuse näidiku tulbad üksteise järel. Viimane tulp kustub alles siis, kui keedutsoone saab ohutult puudutada.

Turvaväljalülitus

Nupud on kinni kaetud

Pliidiplaat lülitub automaatselt välja, kui üks või mitu nuppu on kauem kui umbes 10 sekundit kinni kaetud, nt sõrmega, ülekeeva toiduga või pealeasetatud esemega. Taimeri näidikul vilgub lühidalt *C* ja kõlab signaal. Esemete ja/või mustuse eemaldamisel *C* kustub ja pliidiplaat on jälle kasutusvalmis.

Tööaeg on liiga pikk

Turvaväljalülitus aktiveerub automaatselt, kui keedutsooni kuumutati ebatavaliselt pikka aega. See aeg oleneb valitud võimsusastmest. Selle aja ületamisel lülitub keedutsoon välja ning pliidiplaadil kuvatakse jääksoojuse näidikut. Kui lülitate keedutsooni välja ja sisse, on see jälle kasutusvalmis.

Turvaväljalülitust saab kohandada, muutes ohutusastet.

Võimsusaste[1]	Maksimaalne tööaeg [h:min]		
	Ohutusaste		
	0[2]	1	2
1	10:00	8:00	5:00
1.	10:00	7:00	4:00
2/2.	5:00	4:00	3:00
3/3.	5:00	3:30	2:00
4/4.	4:00	2:00	1:30
5/5.	4:00	1:30	1:00
6/6.	4:00	1:00	0:30
7/7.	4:00	0:42	0:24
8	4:00	0:30	0:20
8.	4:00	0:30	0:18
9	1:00	0:24	0:10

[1] Punktiga võimsusastmed on vaheastmed.

[2] Tehaseseadistus

Ülekuumenemiskaitse

Kõrgetest temperatuuridest põhjustatud pliidiplaadi kahjustuste ennetamiseks käivitab ülekuumenemiskaitse ühe järgmistest meetmetest:

Ülekuumenemiskaitse meetmed

- Sisselülitatud võimendi töö katkestatakse.
- Seadistatud võimsusastet vähendatakse.
- Keedutsoon lülitub välja. Taimeri näidikul vilguvad vaheldumisi *Err* ja *044*.
- Kõik keedutsoonid lülituvad välja.

Ülekuumenemiskaitse rakendumise põhjused

Ülekuumenemiskaitse võib rakenduda järgmistes olukordades:

- Peale asetatud keedunõu kuumutatakse tühjalt.
- Rasva või õli kuumutatakse suurel võimsusastmel.
- Pliidiplaadi alumise külje ventilatsioon pole piisav.
- Kuum keeduala lülitatakse pärast voolukatkestust uuesti sisse.

Mudelitähis ja tootmisnumber

Pliidiplaat saab kuvada mudelitähist ja tootmisnumbrit.

Tarkvaraversioon

Pliidiplaat saab kuvada oma tarkvaraversiooni.

Pliidiplaadi lahtipakkimine

- Seadmega kaasas olevate dokumentide hulgast leiate tüübisildi, mis tuleb kleepida peatükis “Klienditeenindus” ette nähtud kohta.
- Eemaldage võimalikud kaitsekiled ja kleebised.

Pliidiplaadi esmakordne puhastamine

- Pühkige oma pliidiplaat enne esimest kasutamist niiske lapiga üle.
- Kuivatage pliidiplaat.

Pliidiplaadi esmakordne kasutuselevõtt

Metalldetailid on kaitstud hooldusvahendiga. Pliidiplaadi esmakordsel kasutuselevõtul võib see tekitada ebameeldivat lõhna ja ka suitsu. Ka induktsioonpoolide soojenemisel tekib esimestel töötundidel ebameeldivat lõhna. Iga järgneva kasutamisega lõhn väheneb ja kaob lõpuks täielikult.

See lõhn ja võimalik suits ei tähenda, et seade on valesti ühendatud või rikkis, ning see ei ole tervisele ohtlik.

Õhupuhasti esmakordne kasutuselevõtt

Ainult: KMDA 7473 FR-U, KMDA 7473 FL-U

- Paigaldage lõhnafilter.

Võrku ühendamine

WiFi-ühendus jagab sagedusriba teiste seadmetega (nt mikrolaineahjuga, kaugjuhitavate mänguasjadega). See võib tekitada ajutisi või täielikke ühendushäireid. Seetõttu ei ole pakutavate funktsioonide pidev saadavus tagatud.

Võrguga ühendamine rakenduse kaudu

- Kodune WiFi võrk on olemas.
- Pliidiplaadi paigalduskohas on piisava tugevusega koduse WiFi-võrgu signaal.
- Pliidiplaadi ja Miele auru äratõmbekapi vahel pole otsest WiFi-ühendust.

- Skannige QR kood.

Kui olete installinud Miele rakenduse ja teil on kasutajakonto, siis juhitakse teid otse võrku ühendamise juurde.

Kui te Miele rakendust veel installinud pole, siis juhitakse teid keskkonda Apple App Store® või Google Play Store™.

- Installige Miele rakendus ja looge kasutajakonto.
- Skannige uuesti QR kood.

Miele rakendus juhib teid läbi häälestamise.

Võrguga ühendamine WPS-i kaudu

- Olemas on kodune WiFi-võrk.
- Teie WiFi-võrgu signaal on pliidiplaadi paigalduskohas piisavalt tugev.
- Pliidiplaadi ja Miele õhupuhasti vahel ei ole otsest WiFi-ühendust (Con@ctivity).
- Teil on WPS-iga (WiFi Protected Setup) ühilduv ruuter.

■ Puudutage ükskõik millise keedutsooni näidikut.

■ Puudutage 6 sekundit järjest korraga nuppe 0 ja 6.

Taimeri näidikul loendatakse sekundeid maha. Pärast aja möödumist kuvatakse taimeri näidikul ühendamiskatse ajal liikuvat valgust (maksimaalselt 120 sekundit).

WPS-registreerimine on aktiivne nende 120 sekundi jooksul.

■ Aktiveerige WiFi ruuteril WPS-funktsioon.

Kui ühendamine õnnestus, kuvab taimeri näidik koodi *C:02*. Kui ühendust ei õnnestunud luua, kuvab taimeri näidik koodi *C:01*. Võimalik, et te ei aktiveerinud oma ruuteril WPS-i piisavalt kiiresti. Korrake ülalnimetatud samme.

■ Installige Miele rakendus.

■ Järgige rakenduse kasutajajuhiseid.

Saate kasutada kõiki Miele rakenduse funktsioone.

Nõuanne. Kui teie WiFi ruuteril ei ole WPS ühendusmeetodina saadaval, kasutage ühendamiseks Miele rakendust.

Toimingu katkestamine

■ Puudutage ükskõik millist nuppu.

Seadistuste lähtestamine

Lähtestage seadistused, kui saadate pliidiplaadi jäätmekäitlusse, müüte selle või võtate kasutusele kasutatud pliidiplaadi. Vaid nii on tagatud, et olete eemaldanud kõik isiklikud andmed ja eelmine omanik ei pääse pliidiplaadile enam juurde.

Ruuteri vahetamisel ei ole lähtestamine vajalik.

■ Lülitage pliidiplaat sisse.

■ Puudutage ükskõik millise keedutsooni näidikut.

■ Puudutage 6 sekundit järjest korraga nuppe 0 ja 9.

Taimeri näidikul loendatakse sekundeid maha.

Pärast aja möödumist kuvatakse taimeri näidikul 10 sekundit koodi *C:00*.

Ohutusjuhised kasutamise kohta

⚠ Ülekuumenenud toidust tingitud tuleoht.

Järelevalveta toit võib üle kuumeneda ja süttida.

Ärge jätke töötavat pliidiplaati järelevalveta.

⚠ Kuumadest keedutsoonidest põhjustatud põletusoht.

Pärast toiduvalmistusprotsessi lõpetamist on keedutsoonid kuumad.

Ärge puudutage keedutsoone seni, kuni jääksoojuse näidikud põlevad.

⚠ Kuumad esemed tekitavad põletusohtu.

Kui pliidiplaat on sisse lülitatud, lülitatakse sisse kogemata või sisaldab veel jääksoojust, on oht, et pliidiplaadile asetatud metallist esemed kuumenevad.

Ärge kasutage pliidiplaati hoiupinnana!

Lülitage pliidiplaat pärast kasutamist nupuga ⏻ välja.

⚠ Kuumad keedunõud nuppudel ja näidikutel võivad nende all asuvat elektroonikat kahjustada.

Nupud ei reageeri.
Tehakse soovimatuid lülitusi.
Pliidiplaat lülitub automaatselt välja.

Ärge asetage nuppudele ja näidikutele kuumi keedunõusid.

Pliidiplaadi sisselülitamine

■ Puudutage nuppu ⏻ *Sees/väljas*.

Teised nupud süttivad.

Kui nüüd ei järgne enam ühtegi sisestust, lülitub pliidiplaat ohutuse huvides mõne sekundi pärast välja.

Pliidiplaadi/keedutsooni väljalülitamine

Pliidiplaadi väljalülitamine

■ Pliidiplaadi ja sellega koos kõigi keedutsoonide väljalülitamiseks puudutage nuppu ⏻ *Sees/väljas*.

Keedutsooni väljalülitamine

■ Ühe keedutsooni väljalülitamiseks puudutage selle keedutsooni näidikut.

Selle keedutsooni näidik põleb heledalt. Teiste keedutsoonide näidikud põlevad hämardatult.

■ Puudutage numbrireal nuppu *0*.

Keedunõude paigutamine

Keedunõude suuruse ja paigutuse andmed leiate oma pliidiplaadi mudeli keedutsoonide andmetest.

- Paigutage keedunõud alljärgnevalt kujutatud viisil:

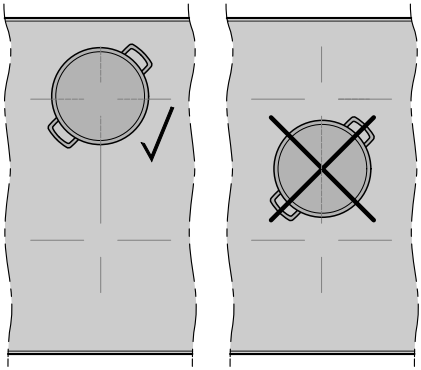

Flexi keedutsoon

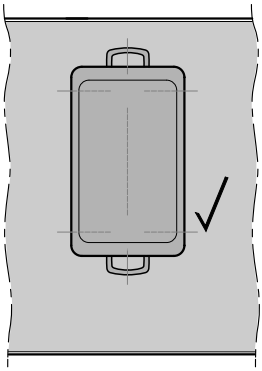

Flexi keeduala (oleneb mudelist)

Pliidiplaadi võimsusastmed

Võimsusastme seadistamine

Pidev potituvastus on tehaseseadistusena aktiveeritud. Kui pliidiplaat on sisse lülitatud ja keedunõu asetatakse keedutsoonile, hakkab keedutsooni näidik vilkuma.

- Asetage keedunõu soovitud keedutsoonile.
- Puudutage numbrireal soovitud võimsusastmele vastavat nuppu.

Võimsusastme seadistamine – vaheastmed

Vaheastmed on aktiveeritud.

- Puudutage numbririda nuppude vahel.

Keedutsooni näidikul kuvatakse võimsusastme taga punkt.

Nupud vaheastme ees põlevad heledalt. Teised nupud põlevad hämardatult.

Näide:
Kui olete seadistanud võimsusastme 7., kuvatakse keedutsooni näidikul näitu 7..

Number 7 numbrireal põleb heledalt. Teised nupud põlevad hämardatult.

Võimsusastme muutmine

- Puudutage vastava keedutsooni näidikut.

Selle keedutsooni näidik põleb heledalt. Teised nupud põlevad hämardatult.

- Puudutage numbrireal soovitud võimsusastmele vastavat nuppu.

Flexi keedutsoonide käsitsi ühendamine/lahutamine

- Kui soovite Flexi keedutsoonid käsitsi ühendada või lahutada, puudutage nuppu *Flex*.

Võimendi

Võimendi aktiveerimine

Kui aktiveeritakse võimendi, võib seotud keedutsooni seadistus muutuda.

Võimendit saate kasutada:

- kummagi külje ükskõik millisel keedutsoonil

  või

- mõlemal Flexi keedualal

  või

- ühe külje ühel keedutsoonil ja teise külje Flexi keedualal

Võimendi on aktiivne maksimaalselt 5 minutit.

- Asetage keedunõu soovitud keedutsoonile.
- Seadistage vajaduse korral võimsusaste.
- Puudutage nuppu B *Võimendi*.

Keedutsooni näidikul kuvatakse näit ıı.

Võimendi inaktiveerimine

- Puudutage nuppu B *Võimendi*.

või

- Seadistage mõni muu võimsusaste.

Kui te võimendi inaktiveerite või kui võimendusaeg lõpeb ja

- enne võimendi aktiveerimist ei olnud võimsusastet seadistatud, lülitatakse automaatselt tagasi võimsusastmele 9.
- enne võimendi aktiveerimist oli võimsusaste seadistatud, lülitatakse tagasi eelnevalt valitud võimsusastmele.

Stop&Go

Stop&Go aktiveerimine

Kõik ajafunktsioonid, võimendusajad ja kiirkuumutuse ajad jooksevad lõpuni. Taimeri seadistusi ei saa muuta. Pliidiplaadi saab ainult välja lülitada.

Kui erifunktsiooni 1 tunni jooksul ei inaktiveerita, lülitub pliidiplaat välja.

- Puudutage nuppu ▭ *Menüü*.
- Puudutage nuppu **II▶** *Stop&Go*.

Stop&Go inaktiveerimine

- Puudutage nuppu **II▶** *Stop&Go*.

Automaatne kiirkuumutus

Kiirkuumutuse aeg oleneb seadistatud edasikeetmisastmest:

Edasikeetmisaste[1]	Kiirkuumutuse aeg [min:sek]
1	u 0:15
1.	u 0:15
2	u 0:15
2.	u 0:15
3	u 0:25
3.	u 0:25
4	u 0:50
4.	u 0:50
5	u 2:00
5.	u 5:50
6	u 5:50
6.	u 2:50
7	u 2:50
7.	u 2:50
8	u 2:50
8.	u 2:50
9	–

[1] Punktiga võimsusastmed on vaheastmed.

Automaatse kiirkuumutuse aktiveerimine

Kiirkuumutuse ajal ei saa ajafunktsioone seadistada.

- Puudutage soovitud keedutsooni näidikut.
- Puudutage soovitud edasikeetmisastme nuppu seni, kuni kõlab signaal ja keedutsooni näidik kuvab näitu *A*.

Võimsusaste vilgub vaheldumisi näiduga *A*, kuni kiirkuumutus (võimsusaste 9) töötab.

Automaatse kiirkuumutuse inaktiveerimine

- Puudutage soovitud keedutsooni näidikut.
- Puudutage seadistatud edasikeetmisastet seni, kuni näit *A* kustub.

või

- Seadistage mõni muu võimsusaste.

Taimer

Aja seadistamine

Aega saab seadistada 1 minutist (*0:01*) kuni 9 tunni ja 59 minutini (*9:59*).

Aeg kuni 59 minutit sisestatakse minutitena (0:59), aeg alates 60 minutist tundide ja minutitena.

Aeg sisestatakse numbrirea abil ja seda saab kohandada nupuga + *Sisestus*.

- Seadistage aeg järjestuses tunnid, minutite kümnelised, minutite ühelised.

Näide:

59 minutit = 0:59 tundi,
sisestus: 5–9
80 minutit = 1:20 tundi,
sisestus: 1–2–0

Pärast esimese numbri sisestamist põleb taimeri näidik püsivalt, pärast teise numbri sisestamist liigub esimene number vasakule, pärast kolmanda numbri sisestamist liiguvad esimene ja teine number vasakule.

Lühiaja seadistamine

- Puudutage nuppu ▭ *Menüü*.

■ Puudutage nuppu 🔔 *Lühiajataimer*.

Taimeri näidik vilgub.

■ Seadistage soovitud aeg.

Lühiaeg käivitub, kui puudutate nuppu 🔔 *Lühiajataimer* või ootate 10 sekundit.

Lühiaja muutmine

■ Puudutage nuppu 🔔 *Lühiajataimer*.

Taimeri näidik vilgub.

■ Seadistage soovitud aeg.

Lühiaeg käivitub, kui puudutate nuppu 🔔 *Lühiajataimer* või ootate 10 sekundit.

Lühiaja kustutamine

■ Puudutage nuppu 🔔 *Lühiajataimer*.

■ Puudutage numbrireal nuppu *0*.

Väljalülitusaja seadistamine

Kui maksimaalne tööaeg on läbi, siis lülitub keedutsoon välja. Sõltumata seadistatud väljalülitusajast.

Soovitud keedutsoonil on võimsusaste seadistatud.

■ Puudutage vastava keedutsooni näidiku kõrval olevat nuppu 🕘 *Automaatne väljalülitus*.

Taimeri näidik vilgub.

■ Seadistage soovitud aeg.

Väljalülitusaeg käivitub, kui puudutate nuppu 🕘 *Automaatne väljalülitus* või ootate 10 sekundit.

Toiduvalmistusprotsessi väljalülitusaeg jookseb ja keedutsooni nupp 🕘 *Automaatne väljalülitus* põleb püsivalt.

Toiduvalmistusprotsessi väljalülitusaja muutmine

■ Puudutage soovitud keedutsooni näidikut.

■ Puudutage vastava keedutsooni näidiku kõrval olevat nuppu 🕘 *Automaatne väljalülitus*.

Taimeri näidik vilgub.

■ Seadistage soovitud aeg.

Väljalülitusaeg käivitub, kui puudutate nuppu 🕘 *Automaatne väljalülitus* või ootate 10 sekundit.

Toiduvalmistusprotsessi väljalülitusaeg jookseb ja keedutsooni nupp 🕘 *Automaatne väljalülitus* põleb püsivalt.

Toiduvalmistusprotsessi väljalülitusaja kustutamine

■ Puudutage soovitud keedutsooni näidikut.

■ Puudutage soovitud keedutsooni nuppu 🕘 *Automaatne väljalülitus* seni, kuni taimeri näidikul kuvatakse näitu *0:00*.

või

■ Puudutage vastava keedutsooni näidiku kõrval olevat nuppu 🕘 *Automaatne väljalülitus*.

Taimeri näidik vilgub.

■ Puudutage numbrireal nuppu *0*.

Teiste toiduvalmistusprotsesside väljalülitusaja seadistamine

■ Seadistage teiste toiduvalmistusprotsesside väljalülitusaeg nii, nagu on kirjeldatud peatüki “Kasutamine” jaotises “Toiduvalmistusprotsessi väljalülitusaja seadistamine”.

Kui seadistatud on teiste toiduvalmistusprotsesside väljalülitusaeg, kuvatakse valitud keedutsooni järelejäänud aega. Nupp ◴ *Automaatne väljalülitus* vastava keedutsooni näidiku kõrval põleb heledalt. Teised nupud põlevad hämardatult.

Toiduvalmistusprotsessi väljalülitusaja kuvamine

■ Taustal jooksvate järelejäänud aegade kuvamiseks puudutage soovitud keedutsooni nuppu ◴ *Automaatne väljalülitus*.

Soovitud keedutsooni järelejäänud aega kuvatakse **ümardatult**.

Ajafunktsioonide üheaegne kasutamine

Kui kasutate mõlemat funktsiooni üheaegselt, kuvatakse alati viimati valitud funktsiooni aega.

■ Taustal jooksvate järelejäänud aegade kuvamiseks puudutage nuppu 🔔 *Lühiajataimer* või vastava keedutsooni näidikut.

Kasutuslukk

Kasutusluku aktiveerimine

Kõik nupud lukustatakse. Seadistatud lühiaeg jookseb lõpuni.

■ Puudutage 6 sekundit nuppu ⏻ *Sees/väljas*.

Taimeri näidikul loendatakse sekundeid maha. Pärast aja möödumist kuvatakse taimeri näidikul näit *LOC*. Kasutuslukk on aktiveeritud.

Kui aktiveeritud kasutuslukuga puudutatakse lubamatut nuppu, kuvab taimeri näidik mõni sekund näitu *LOC* ja kõlab signaal.

Seadistada saab kasutusluku automaatse aktiveerumise 5 minutit pärast pliidiplaadi väljalülitamist.

Kasutusluku inaktiveerimine

■ Puudutage 6 sekundit nuppu ⏻ *Sees/väljas*.

Taimeri näidik kuvab lühidalt näitu *LOC*, seejärel loendatakse sekundeid maha. Pärast aja möödumist kasutuslukk inaktiveerub.

Lukustus

Lukustuse aktiveerimine

Kui lukustus on aktiveeritud:

- saab keedutsoone, pliidiplaati ja õhupuhastit ainult välja lülitada,
- saab seadistatud lühiaega muuta,
- saab nupu ▭ *Menüü* aktiveerida.

- Puudutage nuppu *Menüü*.
- Puudutage 6 sekundit järjest korraga nuppe **II▶** *Stop&Go* ja *Lühiajataimer*.

Taimeri näidikul loendatakse sekundeid maha. Pärast aja möödumist kuvatakse taimeri näidikul näit *LOC*. Lukustus on aktiveeritud.

Kui aktiveeritud lukustusega puudutatakse lubamatut nuppu, kuvab taimeri näidik mõni sekund näitu *LOC* ja kõlab signaal.

Lukustuse inaktiveerimine

- Puudutage 6 sekundit järjest korraga nuppe **II▶** *Stop&Go* ja *Lühiajataimer*.

Taimeri näidik kuvab lühidalt näitu *LOC*, seejärel loendatakse sekundeid maha. Pärast aja möödumist lukustus inaktiveerub.

Tagasikutsumise aktiveerimine

- Lülitage pliidiplaat uuesti sisse.
- Puudutage kohe pärast sisselülitamist ühte vilkuvatest keedutsoonide näidikutest.

Kõik seadistused on taastatud.

Soojashoidmise aktiveerimine/ inaktiveerimine

Soojashoidmise funktsiooniga ei saa jahtunud toite üles soojendada.

- Puudutage soovitud keedutsooni näidikut.

Selle keedutsooni näidik põleb heledalt. Teised nupud põlevad hämardatult.

- Puudutage nuppu *Soojashoidmine*.

Vastava keedutsooni näidikul kuvatakse näit *h*.

Nõuanded soojas hoidmiseks

- Hoidke toitu soojas vaid keedunõus (pott/pann). Katke keedunõu kaanega.
- Segage tahkeid või paksema koostisega toite (kartulipuder, ühepajatoit) aeg-ajalt.
- Toitainete kadu algab toiduainete toiduks valmistamisel ja jätkub soojashoidmise ajal. Mida kauem toiduainet soojas hoitakse, seda suurem on toitainete kadu. Hoidke toite soojas võimalikult lühidalt.

Pühkimiskaitse

Pühkimiskaitse aktiveerimine

- Puudutage nuppu *Menüü*.
- Puudutage nuppu *Pühkimiskaitse*.

Taimeri näidikul loendatakse aeg maha.

Pühkimiskaitse inaktiveerimine

- Puudutage nuppu *Pühkimiskaitse* seni, kuni taimeri näidik kustub.

Õhupuhasti

Õhupuhasti võimsusastme käsitsi seadistamine

Kui õhupuhastit käsitsirežiimis välja ei lülitata, siis lülitub see 12 tundi pärast viimast käsitsemist automaatselt välja.

Kui õhupuhasti käivitub võimsusastmel 1, siis suurendatakse võimsus automaatselt 20 sekundiks astmele 2.

Võimsus peab suurenema selleks, et tagada klapi avanemine väljatõmberežiimis. Kui kasutate õhupuhastit pöördõhurežiimis, võite automaatika inaktiveerida.

- Puudutage õhupuhasti näidikut.
- Puudutage võimsusastme seadistamiseks vastavat nuppu.

Õhupuhasti käsitsi väljalülitamine

- Puudutage õhupuhasti näidikut.
- Puudutage numbrireal nuppu **0**.

Võimendi aktiveerimine

Võimendi on aktiivne maksimaalselt 10 minutit.

- Puudutage õhupuhasti näidikut.
- Puudutage nuppu B *Võimendi*.

Võimendi inaktiveerimine

- Puudutage auruäratõmbe näidikut.
- Seadistage mõni teine võimsusaste.

Con@ctivity ajutine inaktiveerimine

Kui soovite Con@ctivity püsivalt inaktiveerida, seadistage Con@ctivity programmeerimine ümber. Kui Con@ctivity on püsivalt inaktiveeritud, ei ole nupp *Con@ctivity* nähtav.

- Con@ctivity inaktiveerimiseks on mitu võimalust:
  - puudutage nuppu *Con@ctivity*
  - puudutage numbrireal nuppu *0*
  - valige mõni muu võimsusaste
- Seadistage soovitud võimsusaste.

Kui lülitate pliidiplaadi välja ja taas sisse, on Con@ctivity sõltuvalt programmeerimisest jälle aktiveeritud.

Järeltöötamine

Kui seadistatud on pöördõhurežiim, töötab õhupuhasti pärast väljalülitamist astmel 1 edasi.

Sõltuvalt viimati aktiivsest võimsusastmest kestab järeltöötamine 2 kuni 30 minutit.

Ärge katkestage järeltöötamist enneaegselt. Eriti Plug & Play režiimis tagab järeltöötamine aluskapi kuivamise.

Ilma Con@ctivityta väljatõmberežiimis aktiveerige järeltöötamine käsitsi.

Järeltöötamise käsitsi aktiveerimine

- Pärast toiduvalmistamist sisselülitatud õhupuhastiga puudutage nuppu:
  - : õhupuhasti lülitub välja 5 minuti pärast.
  - : õhupuhasti lülitub välja 15 minuti pärast.

Nupp *Järeltöötamine 5 minutit* või *Järeltöötamine 15 minutit* põleb heledalt. Teised nupud põlevad hämardatult.

Järeltöötamise inaktiveerimine

Kui lülitate pliidiplaadi nupuga ⏻ *Sees/väljas* välja, töötab järeltöötamine edasi, kuni vastav aeg on möödunud.

- Puudutage numbrireal nuppu *0*.

Messilülituse aktiveerimine/ inaktiveerimine

Pliidiplaadil on keedunõu.

- Lülitage pliidiplaat sisse.
- Puudutage numbrireal 6 sekundit järjest korraga nuppe *0* ja *2*.

Taimeri näidikul vilguvad mõni sekund:

- vaheldumisi *dE* ja *On* (messilülitus aktiveeritud)

  või

- vaheldumisi *dE* ja *OFF* (messilülitus inaktiveeritud)

Pliidiplaadi võimsusastmete seadistusvahemikud

Pliidiplaadil on tehaseseadistusena programmeeritud üheksa võimsusastet ilma vaheastmeteta. Kui soovite täpsemat võimsusastmete seadistust, saate seadistustes aktiveerida vaheastmed.

	Seadistusvahemik	
	tehaseseadistus üheksa astet ilma vaheastmeteta	**täpsem üheksa astet pluss vaheastmed**
Või sulatamine Šokolaadi sulatamine Želatiini sulatamine	1–2	1–2.
Väikese vedelikukoguse soojendamine Kergesti nõu külge kinni jäävate roogade soojashoidmine Riisi paisutamine, piimapudru keetmine Ühes tükis sügavkülmutatud köögiviljade sulatamine	2–4	2–3.
Vedelate või pooltahkete roogade soojendamine Puuviljade hautamine Kartulite edasikeetmine (kaanega keedunõu)	4–6	3.–5.
Omleti või koorikuta härjasilmade valmistamine Kotlettide õrn praadimine Köögivilja ja kala hautamine Pastatoodete ja kaunviljade pehmendamine Sügavkülmutatud toiduainete sulatamine ja kuumutamine Kastmete ja kreemide, näiteks veinivahu või Hollandi kastme kloppimine Pannkoogid	5–7	4.–7.
Kala, šnitsli, praevorsti, härjasilmade õrn praadimine (ilma rasva liigse kuumutamiseta)	6–8	6–7.
Kartulipannkookide, pliinide jne küpsetamine	7–8	7–8.
Frittimine, nt friikartulid	9	8.–9
Suure veekoguse keetmine Keemaajamine Suure lihakoguse pruunistamine	9–võimendi	8.–võimendi

Need andmed on näitlikud. Induktsioonpooli võimsus oleneb keedunõu põhja suurusest ja materjalist. Seetõttu on võimalik, et võimsusastmed on teie keedunõu puhul veidi erinevad. Selgitage praktilise kasutamise käigus välja oma keedunõu jaoks optimaalsed seadistused. Uue keedunõu puhul, mille kasutusaomadusi te ei tunne, valige tabelis toodud võimsusastmele lähim madalam aste.

Andmed katseinstituutide jaoks

Kontrolltoidud standardi EN 60350-2 järgi

Tehaseseadistusena on programmeeritud üheksa võimsusastet ilma vaheastmeteta.

Standardi järgi kontrollimise jaoks seadistage üheksa võimsusastet koos vaheastmetega (vt peatükki “Seadistuste kohandamine”).

Pliidiplaadi võimsusastmete seadistusvahemikud

Kontrolltoit	∅ Toiduvalmistusnõu põhi (mm)	Kaas	Seadistusvahemik	
			Eelkuumutus	Toiduvalmistamine
Õli kuumutamine	150	ei	–	1–2
Pannkoogid	180 (sandwich-põhi)	ei	9	5.–7.
Sügavkülmutatud friikartulite frittimine	Standardikohaselt	ei	9	9

Teie pliidiplaat

Induktsioonpliitide tööpõhimõte

Induktsioonkeedutsooni all asetseb induktsioonpool. Pool tekitab magnetvälja, mis toimib otse nõupõhjale ja kuumutab seda. Keedutsoon soojeneb vaid nõupõhjast eralduva soojuse toimel.

Induktsioon töötab ainult magnetiseeritava põhjaga keedunõude puhul. Pliidiplaat arvestab automaatselt peale asetatud keedunõu suurusega.

Müra

Induktsioonkeedutsoonide kasutamise ajal võivad keedunõudes sõltuvalt nende materjalist ja põhjatöötlusest tekkida järgmised helid.

Põrin suurel võimsusastmel. See muutub nõrgemaks või kaob, kui võimsusastet vähendada.

Praginat võib kostuda keedunõude puhul, mille põhi on valmistatud eri materjalidest (nt sandwich-põhi).

Vilin võib tekkida, kui üksteisega seotud keedutsoonid töötavad korraga ja neil asub erinevast materjalist põhjaga keedunõu (nt sandwich-põhi).

Klõpsumine on võimalik elektrooniliste lülituste korral, eriti madalatel võimsusastmetel.

Jahutusventilaatori sisselülitamisel kõlab surin. See lülitub pliidiplaadi intensiivsel kasutamisel elektroonika kaitsmiseks sisse. Jahutusventilaator võib edasi töötada ka pärast pliidiplaadi väljalülitamist.

Keedunõud

Sobivad keedunõud

- roostevabast terasest magnetiseeritava põhjaga,
- emailitud terasest,
- malmist.

Nõu põhja omadused võivad mõjutada tulemuse ühtlust (nt pannkookide pruunistumist). Nõu põhi peab kuumust ühtlaselt jaotama. Hästi sobib toiduvalmistusnõu, millel on mitmekihilisest materjalist põhi (*sandwich*- või kapselpõhi).

Sobimatud keedunõud

- roostevabast terasest mittemagnetiseeritava põhjaga,
- alumiiniumist või vasest,
- klaasist, keraamikast või savist nõud.

Keedunõu kontrollimine

Kui te pole kindel, kas pott või pann sobib induktsiooni jaoks, hoidke potipõhja juures magnetit. Kui magnet hakkab põhja külge kinni, siis keedunõu üldiselt sobib.

Nõuanded keedunõude kohta

- Paigutage keedunõu võimalikult vastava keedutsooni/keeduala keskele.
- Keedutsooni optimaalseks kasutamiseks valige sobiva põhjaläbimõõduga keedunõu. Kui pott on liiga väike, seda ei tuvastata.
- Kasutage ainult sileda põhjaga potte ja panne. Karedad poti- ja pannipõhjad kriibivad klaaskeraamilist pinda.
- Soovitame kokkulülitatud keedutsoonidele keedunõu, mis katab ühendatud keeduala suuremas osas (nt küpsetusnõu).

- Keedunõu ümberpaigutamiseks tõstke see pliidilt. Nii väldite kriimustusi ja hõõrdumisest tekkinud jälgi. Kriimustused, mis tekivad keedunõude edasitagasi liigutamisel, ei mõjuta pliidiplaadi tööd. Sellised kriimustused on normaalsed kasutusjäljed ja ei anna alust kaebuse esitamiseks.
- Pottide ja pannide ostmisel arvestage, et sageli on antud nende maksimaalne või ülemine läbimõõt. Oluline on aga nende (tavaliselt väiksem) põhjaläbimõõt.

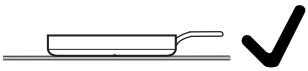

- Eelistatult kasutage võimalikult sirge servaga panne. Kaldservaga pannidel mõjub induktsioon ka panni serva piirkonnas. Seetõttu võib panni serv värvi muuta ja kattekiht maha tulla.

Teie õhupuhasti

Õhupuhasti tööpõhimõte

Õhu juhtimine pärast väljatõmmet oleneb valitud käitusvõimalusest:

Õhu juhtimine	Rasvafilter	Kanal	Lõhnafilter	Hoonest välja	Kööki tagasi
Väljatõmberežiim	x	x	–	x	–
Juhitud pöördõhurežiim	x	x	x	–	x
Plug & Play režiim	x	–	x	–	x

Kasutusvõimaluste määratuse KMDA variantidele leiate peatüki “Paigaldamine” jaotisest “Kasutusvõimalused”.

Nõuanded õhu ärajuhtimiseks

Nõuanne. Valige kerge kuni tugeva keeduauru või lõhna korral võimsusaste **1** kuni **3** (õhupuhasti võimsusastmete muudetud seadistuste korral 9), ajutiselt väga tugeva keeduauru või lõhna tekkimisel, nt pruunistamisel, aga võimendi **B**.

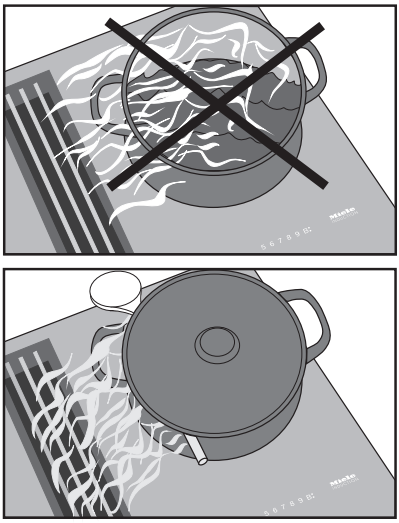

Nõuanne. Õhu tõhusaks ärajuhtimiseks asetage üle 15 cm kõrgustel pottidel kaane ja poti vahele kulp.

Nõuanne. Keeduauru optimeeritud väljalaskega keedunõud leiate peatüki “Tundmaõppimine” jaotisest “Juurdeostetavad tarvikud”.

Seadistuste avamine

Pliidiplaat on välja lülitatud.

- Puudutage korraga nuppe ⏻ *Sees/väljas* ja ♨ *Soojashoidmine*seni, kuni süttib + *Sisestus* ja taimeri näidik kuvab näitu *PC*.

Mõne sekundi pärast vilguvad taimeri näidikul vaheldumisi näidud *P:01* (programm 01) ja *C:01* (kood).

Parameetrite seadistamine

Kahekohaliste parameetrinumbrite korral tuleb esmalt seadistada kümneliste koht.

- Puudutage parameetri (nt P:01) kuvamise ajal nuppu + *Sisestus* nii mitu korda, kuni taimeri näidikul kuvatakse soovitud parameetrinumber, või puudutage numbrireal vastavat numbrit.

Koodi seadistamine

- Puudutage koodi (nt C:00) kuvamise ajal nuppu + *Sisestus* nii mitu korda, kuni taimeri näidikul kuvatakse soovitud koodinumber, või puudutage numbrireal vastavat numbrit.

Seadistuste salvestamine

- Puudutage parameetri (nt *P:01*) kuvamise ajal nuppu ⏻ *Sees/väljas* seni, kuni näidikud on kustunud.

Seadistuste salvestamata jätmine

- Puudutage koodi (nt *C:01*) kuvamise ajal nuppu ⏻ *Sees/väljas* seni, kuni näidikud on kustunud.

Seadistuste kohandamine

Parameeter[1]		Kood	Seadistused[2]
P:01	Messilülitus	**C:00**	Messilülitus väljas
		C:01	Messilülitus sees[3]
P:02	Energiahaldussüsteem[4]	**C:00**	väljas
		C:01	3680 W
		C:02	3000 W
		C:03	2000 W
		C:04	1000 W
P:03	Tehaseseadistus	C:00	**Tehaseseadistuste taastamata jätmine**
		C:01	Tehaseseadistuste taastamine[5]
P:04	Pliidiplaadi võimsusastmete seadistusvahemik	C:00	**Üheksa võimsusastet ilma vaheastmeteta + võimendi**
		C:01	Üheksa võimsusastet pluss vaheastmed + võimendi[6]
P:06	Kinnitustoon nupu puudutamisel	C:00	Väljas[7]
		C:01	Vaikne
		C:02	Keskmine
		C:03	Vali
P:07	Taimeri signaaltoon	C:00	Väljas
		C:01	Vaikne
		C:02	Keskmine
		C:03	Vali
		C:04	Maksimaalselt vali

Parameeter[1]		Kood	Seadistused[2]
P:08	Kasutuslukk	C:00	**Kasutusluku aktiveerimine vaid käsitsi**
		C:01	Kasutusluku automaatne aktiveerimine
P:09	Maksimaalne tööaeg	**C:00**	Ohutusaste 0
		C:01	Ohutusaste 1
		C:02	Ohutusaste 2
P:10	WiFi registreerimine	**C:00**	Ei ole aktiivne / inaktiveeritud
		C:01	Aktiivne ilma konfiguratsioonita
		C:02	Aktiivne ja konfigureeritud (ei ole valitav, näitab, kas ühendamine oli edukas)
		C:03	Võimalik on ühendus WPS-surunupuga
		C:04	WiFi lähtestatakse vaikeseadistusele (C:00)
		C:05	Pliidiplaadi ja **välise õhupuhasti** vahetu WiFi-ühendus ilma Miele rakenduseta (Con@ctivity)
P:12	Nuppude reageerimiskiirus	C:00	Aeglane
		C:01	Tavaline
		C:02	Kiire
P:15	Pidev potituvastus	C:00	Pidev potituvastus väljas
		C:01	**Pidev potituvastus sees**
P:16	Integreeritud õhupuhasti Con@ctivity	C:00	Con@ctivity väljas[8]
		C:01	**Con@ctivity sees**

Seadistuste kohandamine

Parameeter[1]		Kood	Seadistused[2]
P:17	Integreeritud õhupuhasti töörežiim	C:00[9]	Pöördõhurežiim
		C:01[9]	Väljatõmberežiim
P:18	Con@ctivity käivitusseadistused[10]	C:00	Käivitamisel on Con@ctivity alati inaktiveeritud
		C:01	**Käivitamisel on Con@ctivity** alati aktiveeritud
		C:02	Käivitamisel on Con@ctivity viimati seadistatud olekus
P:19	Auruäratõmbe võimsusastmete arv	**C:00**	3 võimsusastet + võimendi
		C:01	9 võimsusastet + võimendi

[1] Loetlemata programmid on tühjad.

[2] Tehases seadistatud kood on paksus kirjas.

[3] Pärast pliidiplaadi sisselülitamist kuvab taimeri näidik mõni sekund näitu *dE*

[4] Kohaliku elektrivõrguettevõtja nõuetele vastamiseks saab pliidiplaadi koguvõimsust vähendada.

[5] Õhupuhasti töörežiimi P:17 seadistusi ei lähtestata tehaseseadistusele

[6] Tekstis ja tabelites kujutatatakse vaheastmeid parema arusaadavuse huvides numbri taga oleva punktiga.

[7] Nupu ⏻ *Sees/väljas* kinnitustoon ei lülitu välja.

[8] Plug & Play režiim: nõuetekohaseks kasutamiseks on vajalik Con@ctivity.

[9] Tehases seadistatud kood:
KMDA 7473 FR-U, KMDA 7473 FL-U: C:00
KMDA 7473 FR-A, KMDA 7473 FL-A: C:01

[10] Seadistustel on mõju üksnes siis, kui programmis P:16 on Con@ctivity aktiveeritud.

Mudelitähise/seerianumbri kuvamine

Pliidiplaadil on keedunõu.

- Lülitage pliidiplaat sisse.
- Puudutage numbrireal 6 sekundit järjest korraga nuppe *0* ja *4*.

Taimeri näidikul kuvatakse üksteise järel numbrid, mis on kriipsuga eraldatud.

Näide: *12 34* (mudelitähis KMDA 1234) – *1 23 45 67 89* (seerianumber)

Tarkvaraversiooni kuvamine

Pliidiplaadil on keedunõu.

- Lülitage pliidiplaat sisse.
- Puudutage numbrireal 6 sekundit järjest korraga nuppe *0* ja *3*.

Taimeri näidikul kuvatakse kolm numbrit.

Näide: *123* = tarkvaraversioon 1.23.

Ohutusjuhised puhastamise ja hoolduse kohta

⚠ Kuumad pinnad tekitavad põletusohtu.

Pärast toiduvalmistamise lõpetamist võivad pliidiplaadi kõik osad olla kuumad.

Lülitage pliidiplaat välja.

Laske pliidiplaadil enne selle puhastamist jahtuda.

Kui kasutate sobimatuid puhastusvahendeid või kui pliidiplaadil kuumutatakse sobivate puhastusvahendite jääke, võivad kõik pinnad värvi muuta või muutuda. Pealispinnad on kriimustustundlikud.

Enne pliidiplaadi puhastamist laske pindadel jahtuda.

Eemaldage puhastusvahendite jäägid kohe.

Ärge kasutage abrasiivseid ega kriimustavaid puhastusvahendeid.

⚠ Määrdunud rasvafiltrist põhjustatud tuleoht.

Rasvafiltrisse kogunenud rasv võib süttida.

Puhastage rasvafiltrit regulaarselt.

⚠ Ventilaatori mootorist põhjustatud vigastusoht.

Ventilaatori mootor pöörleb, kui õhupuhasti on aktiivne.

Lülitage pliidiplaat välja.

Oodake, kuni võimalik järeltöötsükkel on lõppenud.

▶ Ärge kasutage pliidiplaadi puhastamiseks mingil juhul aurupuhastit.

▶ Ärge kasutage puhastamiseks terava otsaga esemeid.

Puhastusintervall

- Enne iga kasutust:
  puhastage kogu pliidiplaat ja keedunõu põhi.
- Pärast iga kasutust:
  puhastage kogu pliidiplaati iga kord pärast kasutamist.
- Üks kord nädalas:
  et vältida puhastusvahendite jääkide sissepõlemist, puhastage klaaskeraamiline pind Miele klaaskeraamika ja roostevaba terase puhastusvahendi või kauplustes müüdava klaaskeraamika puhastusvahendiga. Järgige puhastusvahendi tootja juhiseid.

Klaaskeraamiliste pindade puhastamine

Kerge mustuse eemaldamine

- Puhastage kogu klaaskeraamiline pind niiske, pehme lapi ja lahjendatud nõudepesuvahendiga. Järgige puhastusvahendi tootja juhiseid.

Puhastuse lõpetamine

- Eemaldage kõik puhastusvahendi jäägid niiske lapiga.
- Kuivatage klaaskeraamiline pind pärast iga niisket puhastust.

Sobimatud puhastusvahendid

Seadme pealispinna kahjustuste vältimiseks ärge kasutage puhastamiseks:

- soodat, leelist, ammoniaaki, hapet või kloriidi sisaldavaid puhastusvahendeid,
- pleki- ja rooste-eemaldeid,
- abrasiivseid puhastusvahendeid, nt küürimispulbrit, -piima, -kive,
- lahustit sisaldavaid puhastusvahendeid,
- nõudepesumasina puhastusvahendeid,
- grillahju- ja ahjuaerosoole,
- karedaid küürimisharju,
- mustuse eemaldamise kustutuskummе,
- käsnu.

Nõudepesumasinas puhastamiseks sobivad osad

Pliidiplaadi eemaldatavaid osi saab puhastada järgmiselt:

	Masinas	Käsitsi
Katterest	X	X
Rasvafilter	X	X
Kogumisvann	X	X
Puhastuskлapp	X	X

Katterest

Katteresti väljavõtmine

Katterest võib kahjustada saada.
Tõmmake katterest vertikaalselt suunaga üles KMDA-st välja.

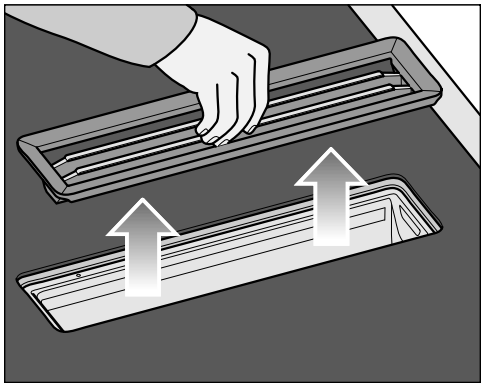

- Võtke kinni katteresti varraste keskelt.
- Tõmmake katteresti vertikaalselt suunaga üles.

Katteresti käsitsi puhastamine

- Puhastage katteresti nõudepesuharjaga soojas vees, kuhu on lisatud õrnatoimelist käsinõudepesuvahendit. Ärge kasutage käsinõudepesuvahendit kontsentraadina.

Katteresti nõudepesumasinas puhastamine

- Asetage katterest võimalikult püsti alumisse korvi.
- Kasutage koduseks kasutamiseks mõeldud nõudepesuvahendit.
- Valige programm, mille maksimaalne pesutemperatuur on 55 °C.

Rasvafiltrid

Rasvafiltri väljavõtmine

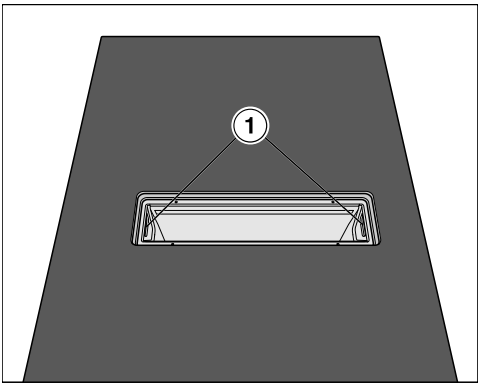

- Võtke katterest välja.
- Võtke rasvafilter käepidemesoonte (1) abil ettevaatlikult välja. Ärge kallutage rasvafiltrit.
- Valage rasvafiltri põhja kogunenud vedelik välja.

Rasvafiltri käsitsi puhastamine

- Puhastage rasvafiltrit nõudepesuharjaga soojas vees, kuhu on lisatud õrnatoimelist nõudepesuvahendit. Ärge kasutage nõudepesuvahendit kontsentraadina.

Juhised nõudepesumasinas puhastamiseks

Rasvafilter võib liiga kõrge temperatuuri tõttu muutuda kasutuskõlbmatuks, nt deformeerumise tõttu. Valige programm, mis ei ületa soovitatud temperatuuri.

Järgige ka nõudepesumasina kasutusjuhendis olevaid juhiseid.

Sõltuvalt puhastusvahendist võivad sisemistele filtripindadele tekkida püsivad värvimuutused. See ei mõjuta rasvafiltri toimimist.

Rasvafiltri puhastamine nõudepesumasinas

- Asetage rasvafilter, filtri põhi üleval, alumisse korvi. Jälgige, et pihustitoru saaks vabalt liikuda.
- Kasutage koduseks kasutamiseks mõeldud nõudepesuvahendit.
- Valige programm, mille maksimaalne pesutemperatuur on 65 °C.

Rasvafiltri paigaldamine

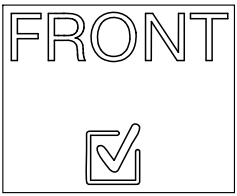

Rasvafiltri esiküljel on sümbol.

- Paigaldage rasvafilter nii, et sümbol oleks tööpinna esikülje pool.

Rasvafiltrite vahetamine

Regulaarsel kasutamisel ja puhastamisel võivad filtripinnad kuluda.

Kui tuvastate kahjustused, vahetage rasvafilter välja.

Rasvafiltri saate tellida Miele klienditeenindusest (vt käesoleva kasutusjuhendi lõpust) või Miele edasimüüjalt.

Rasvafiltri töötunniloenduri lähtestamine

Pärast rasvafiltri puhastamist lähtestage töötunniloendur.

- Puudutage 3 sekundit nuppu ⊛ *Rasvafiltri näidik*.

Nupp kustub.

Lõhnafilter (üksnes KMDA 7473 FR-U, KMDA 7473 FL-U)

Lõhnafiltri vahetamine (ainult KMDA 7473 FR-U, KMDA 7473 FL-U)

Pärast 120 töötundi tuleb lõhnafilter välja vahetada. Nupp ֍ *Lõhnafiltri näidik* on valgustatud.

Selle kasutusjuhendi KMDA variantide jaoks sobivad lõhnafiltrid on:

- DKF 35-P
- DKF 35-S

■ Võtke katterest välja.

■ Võtke rasvafilter välja.

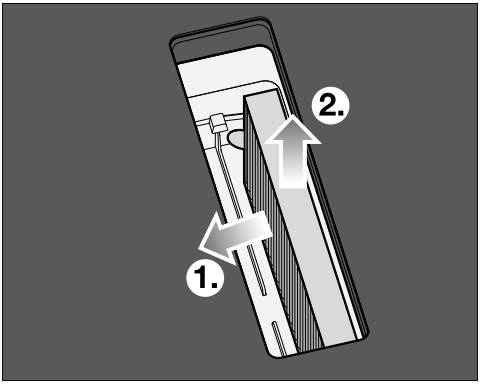

■ Võtke lõhnafilter välja.

Lõhnafiltri töötunniloenduri lähtestamine (ainult KMDA 7473 FR-U, KMDA 7473 FL-U)

Pöördõhukasti kasutus- ja paigaldusjuhendis on öeldud, et lõhnafiltri töötunniloendur tuleb aktiveerida. See ei ole siin vajalik.

Nupp ֍ *Lõhnafiltri näidik* on valgustatud ka siis, kui õhupuhasti töötab väljatõmberežiimis.

■ Puudutage 3 sekundit nuppu ֍ *Lõhnafiltri näidik*.

Nupp kustub.

Õhupuhasti kogumisvanni puhastamine

Puhastage kogumisvann, kui mahaloksumise või ülekeemise tõttu on õhupuhastisse sattunud vedelikku.

■ Võtke rasvafilter välja ning puhastage seda nii, nagu on kirjeldatud peatüki “Puhastamine ja hooldus” jaotises “Rasvafilter”.

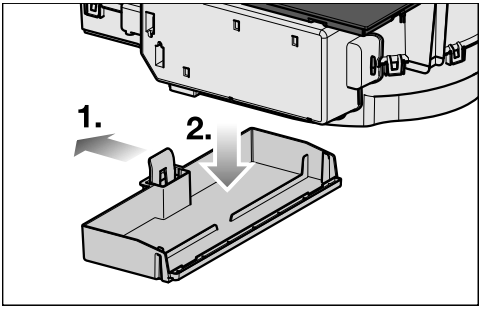

■ Vajutage plastklambrit vasakule ①, kuni kogumisvanni saab suunaga alla ära tõmmata ②.

■ Valage vedelik välja.

■ Puhastage ja kuivatage kogumisvann.

■ Puhastage ja kuivatage õhupuhasti ligipääsetavad siseküljed.

■ Kinnitage kogumisvann korpuse külge.

■ Paigaldage rasvafilter ja pange katterest jälle peale.

Õhupuhasti korpuse sisemuse puhastamine

- Võtke rasvafilter välja.
- Puhastage korpuse ligipääsetavad osad kogunenud rasvast.

Ventilaatoriüksuse sisemuse puhastamine

Puhastage ventilaatoriüksuse sisemus, kui mahaloksumise või ülekeemise tõttu on õhupuhastisse sattunud vedelikku.

- Puhastage õhupuhasti kogumisvann.
- Asetage puhastusklapi alla vedeliku kogumisanum.

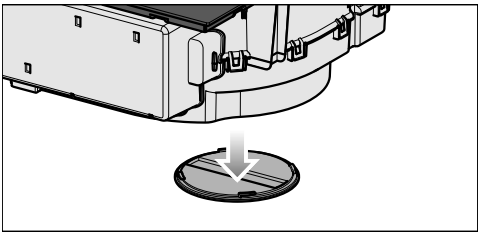

- Keerake puhastusklapp vasakule.
- Laske vedelikul välja voolata.
- Keerake puhastusklapp lõpuni paremale.

Enamiku tõrkeid ja vigu saate ise kõrvaldada. Paljudel juhtudel hoiate sellega kokku nii aega kui ka raha, kuna te ei pea klienditeenindusega ühendust võtma.

Aadressilt www.miele.com/service leiate lisateavet, kuidas tõrkeid ise kõrvaldada.

Teated näidikutel / ekraanil

Probleem	Põhjus ja selle kõrvaldamine
Taimeri näidikul vilguvad vaheldumisi näidud *Err* ja *30* ning kõlab signaal.	Pliidiplaat on valesti ühendatud. ■ Lahutage pliidiplaat vooluvõrgust. ■ Võtke ühendust klienditeenindusega. Pliidiplaat tuleb ühendada vastavalt ühendusskeemile.
Keedutsooni näidikul põleb näit *U* või see vilgub vaheldumisi seadistatud võimsusastmega või näiduga *A*.	Keedutsoonil ei ole keedunõu. Keedutsoonil on ebasobiv keedunõu. Pealeasetatud keedunõu põhja läbimõõt on liiga väike. Sobiv nõu eemaldati keedutsoonilt. Kui keedunõu peale ei asetata või asetatakse peale ebasobiv keedunõu, siis lülitub keedutsoon 3 minuti pärast automaatselt välja. ■ Asetage 3 minuti jooksul peale sobiv keedunõu. Näit *U* kustub. Toiduvalmistamine käivitatakse või seda jätkatakse eelnevalt tehtud seadistustega. ■ Kui kasutate mõnda teist keedunõu ja/või toiduainet, siis kohandage seadistusi.
Pärast pliidiplaadi sisselülitamist või nupu puudutamist kuvab taimeri näidik mõni sekund näitu *LOC*.	Kasutuslukk on aktiveeritud. ■ Inaktiveerige kasutuslukk.
	Lukustus on aktiveeritud. ■ Inaktiveerige lukustus.
Pärast pliidiplaadi sisselülitamist kuvab taimeri näidik korraks näitu *dE*. Keedutsoonid ei lähe kuumaks.	Pliidiplaat on messilülitusel. Pliidiplaadil on keedunõu. ■ Lülitage pliidiplaat sisse. ■ Seejärel puudutage numbrireal korraga nuppe *0* ja *2* seni, kuni taimeri näidikul vilguvad vaheldumisi näidud *dE* ja *OFF*.

Probleemide kõrvaldamine

Probleem	Põhjus ja selle kõrvaldamine
Pliidiplaat lülitus automaatselt välja. Pärast taassisselülitamist kuvab pliidiplaat nupu ⏻ *Sees/väljas* kohal näitu ⊏.	Üks või mitu nuppu on kinni kaetud, nt sõrme, ülekeeva toidu või pliidiplaadile asetatud esemega. ■ Eemaldage mustus ja/või esemed.
Lõhnafiltri näidik põleb	Lõhnafilter tuleb välja vahetada. ■ Vahetage lõhnafilter välja. ■ Lähtestage töötunniloendur.
Rasvafiltri näidik põleb.	Rasvafiltrit tuleb puhastada. ■ Puhastage rasvafilter.
Con@ctivity ei põle	Sisseehitatud õhupuhasti funktsioon Con@ctivity on püsivalt inaktiveeritud. ■ Aktiveerige programmeerimises sisseehitatud õhupuhasti funktsioon Con@ctivity.
Taimeri näidikul kuvatakse teadet, mida selles tabelis ei ole.	Tekkinud on elektroonikaviga. ■ Lahutage pliidiplaat umbes 1 minutiks vooluvõrgust. ■ Kui probleem ei kao pärast vooluvarustuse taastamist, võtke ühendust klienditeenindusega.

Ootamatu käitumine

Probleem	Põhjus ja selle kõrvaldamine
Võimsusastet 9 vähendatakse automaatselt, kui seadistate ühendatud keedutsoonil samuti võimsusastme 9.	Samaaegsel kasutamisel võimsusastmel 9 ületatakse võimalikku koguvõimsust. ■ Kasutage teist keedutsooni.
Üks keeduala või kogu pliidiplaat lülitub automaatselt välja.	Seade on liiga kaua töötanud. ■ Lülitage pliidiplaat või keedutsoon uuesti sisse.
	Ülekuumenemiskaitse on aktiveerunud. ■ Laske pliidiplaadil jahtuda. ■ Kõrvaldage ülekuumenemise põhjused. ■ Kontrollige pliidiplaadi töötamist. ■ Kui probleem ei kao, tellige Miele klienditeenindus.

Probleem	Põhjus ja selle kõrvaldamine
Keedutsoon töötab seadistatud võimsusastmel teisiti kui tavaliselt.	Ülekuumenemiskaitse on aktiveerunud. ■ Laske pliidiplaadil jahtuda. ■ Kõrvaldage ülekuumenemise põhjused. ■ Kontrollige pliidiplaadi töötamist. ■ Kui probleem ei kao, tellige Miele klienditeenindus.
Võimendusaste katkeb enneaegselt.	Ülekuumenemiskaitse on aktiveerunud. ■ Laske pliidiplaadil jahtuda. ■ Kõrvaldage ülekuumenemise põhjused. ■ Kontrollige pliidiplaadi töötamist. ■ Kui probleem ei kao, tellige Miele klienditeenindus.

Ebarahuldav tulemus

Probleem	Põhjus ja selle kõrvaldamine
Sisselülitatud kiirkuumutuse ajal ei lähe toit potis keema.	Kuumutatav toidukogus on liiga suur. ■ Ajage toit kõrgeimal võimsusastmel keema ja lülitage siis käsitsi tagasi.
	Keedunõu juhib halvasti soojust. ■ Kasutage teist keedunõud, mis juhib soojust paremini.

Üldised probleemid või tehnilised tõrked

Probleem	Põhjus ja selle kõrvaldamine
Pliidiplaati või keedutsoone ei saa sisse lülitada.	Pliidiplaadil ei ole voolu. ■ Kontrollige, ega elektrisüsteemi kaitse pole aktiveerunud. Pöörduge elektriku või Miele klienditeeninduse poole (vähim vajalik kaitse (vt tüübisildilt)).
	Võimalik, et on tekkinud tehniline tõrge. ■ Lahutage pliidiplaat umbes 1 minutiks vooluvõrgust, – lülitades vastava kaitsekorgi välja või keerates sulavkaitsme tervenisti välja või – lülitades FI-kaitselüliti (rikkevoolukaitse) välja. ■ Kui te ei saa pärast kaitsme või rikkevoolukaitselüliti sisselülitamist / sissekeeramist pliidiplaati ikka veel kasutada, pöörduge elektriku või Miele klienditeeninduse poole.

Probleemide kõrvaldamine

Probleem	Põhjus ja selle kõrvaldamine
Uue pliidiplaadi kasutamisel tekib ebameeldiv lõhn ja suits.	Metalldetailid on kaitstud hooldusvahendiga. Pliidiplaadi esmakordsel kasutuselevõtul võib see tekitada ebameeldivat lõhna ja ka suitsu. Ka induktsioonpoolide materjal eritab esimestel töötundidel ebameeldivat lõhna. Iga järgneva kasutamisega lõhn väheneb ja kaob lõpuks täielikult. See lõhn ja võimalik suits ei tähenda, et seade oleks valesti ühendatud või rikkis, ning see ei ole tervisele ohtlik.
Pärast pliidiplaadi väljalülitamist on kuulda töömüra.	Jahutusventilaator töötab seni, kuni pliidiplaat on jahtunud, ja lülitub siis automaatselt välja.
Õhupuhastisse on sattunud vedelikku.	Ülekeemise või mahaloksumise tõttu on läbi katteresti õhupuhastisse sattunud vedelikku. Sel juhul koguvad rasvafiltri põhi ja kogumisvann kokku umbes 800 ml vedelikku. ■ Lülitage õhupuhasti välja. ■ Puhastage rasvafilter, kogumisvann, korpuse siseküljed ja ventilaatori mootoriruum. ■ Ainult KMDA 7473 FR-U, KMDA 7473 FL-U: vahetage lõhnafilter.
Imemisvõimsus on halvenenud. Imumüra on suurenenud.	Õhupuhastisse on imetud mingi ese (nt lapp). ■ Lülitage õhupuhasti välja. ■ Võtke rasvafilter välja. ■ Võtke ese rasvafiltrist välja.

Aadressilt www.miele.com/service leiate teavet tõrgete ise kõrvaldamise ja Miele varuosade kohta.

Kontakt tõrgete korral

Tõrgete korral, mida te ise ei saa kõrvaldada, teavitage nt Miele müügiesindajat või Miele klienditeenindust.

Miele klienditeeninduse saate kutsuda veebis aadressil www.miele.com/service.
Miele klienditeeninduse kontaktandmed leiate selle dokumendi lõpust.

Klienditeenindus vajab mudelitähist ja seerianumbrit (SN). Mõlemad andmed leiate tüübisildilt või peatüki “Kasutamine” jaotisest “Pliidiplaadi andmed”.

Tüübisilt

Kleepige siia kaasasolev tüübisilt. Jälgige, et mudeli tähis ühtiks selle dokumendi tagaküljel toodud andmetega.

Garantii

Garantiiaeg on 2 aastat.

Lisateavet leiate kaasasolevast garantiitingimuste kirjeldusest.

Garantii

Miele Eesti tagab ostjale – lisaks tema seaduslikele garantiikohustusnõuetele müüja suhtes ning neid piiramata – nõude järgmisele garantiikohustusele uute seadmete osas:

I Garantii kestus ja algus

1. Garantii antakse järgmiseks ajaks:
   a) 24 kuud majapidamisseadmetele nende otstarbekohase kasutamise korral
   b) 12 kuud professionaalsetele seadmetele nende otstarbekohase kasutamise korral
2. Garantiiperiood algab seadme müügikviitungil olevast kuupäevast.

Garantiitoimingud ja garantiist tulenevad asendustarned ei pikenda garantiiaega.

II Garantii tingimused

1. Seade osteti volitatud edasimüüjalt või otse liikmesriigis, Šveitsis või Norras ning seda kasutatakse samuti nimetatud piirkonnas.

2. Klienditeeninduse tehniku nõudmisel esitatakse garantiitõend (müügikviitung või täidetud garantiikaart).

III Garantii sisu ja ulatus

1. Seadmel esinevad puudused kõrvaldatakse sobiva aja jooksul asjassepuutuvate osade tasuta remondi või asendamise teel. Selleks vajalikud kulud, nagu transpordi-, saatmis-, töö- ja varuosade kulud kannab Miele Eesti. Asendatud osad või seadmed antakse Miele Eesti omandusse.
2. Garantii ei hõlma selle alla mittekuuluvaid kahjunõudeid Miele Eesti vastu, välja arvatud juhul, kui Miele Eesti lepinguline volitatud klienditeenindus tegutseb ettekavatsetult või selgelt hooletult.
3. Garantii ei hõlma kulutarvikute ja lisatarvikute tarnet.

IV Garantii piirangud

Garantii ei hõlma puudusi või rikkeid, mis on põhjustatud järgmistel asjaoludel.

1. Puudulik ülesseadmine või paigaldamine, nt kehtivate ettevaatusabinõude või kirjalike kasutus-, paigaldus- ja montaažijuhiste mittejärgimine.
2. Mitteotstarbekohane kasutamine ja asjatundmatu kasutamine või koormamine, nt sobimatute pesu- või loputusvahendite või kemikaalide kasutamine.
3. Mõnes muus liikmesriigis, Šveitsis või Norras ostetud seadet ei ole erinevate tehniliste andmete tõttu võimalik kasutada või on seda võimalik kasutada ainult piirangutega.
4. Välismõjud, nt transpordikahjud, löögi või kukkumise tagajärjel tekkinud kahju, ilmastiku või muude loodusjõudude põhjustatud kahjud.
5. Remonttöid ja muudatusi on teinud isikud, keda ei ole Miele nendeks teenindustöödeks koolitanud ja volitanud.
6. Kasutatud on varuosi, mis ei ole Miele originaalvaruosad ega Miele lubatud tarvikud.
7. Klaasi purunemine või defektsed hõõglambid.
8. Voolu- ja pingekõikumised, mis jäävad väljapoole tootja lubatud vahemikku.
9. Kasutusjuhendis kirjeldatud hooldus- ja puhastustoimingute eiramine.

V Andmekaitse

Isikuandmeid kasutatakse ainult lepingupõhiseks menetluseks ning võimalikeks garantiitoiminguteks vastavalt andmekaitseseadusega sätestatud nõuetele.

Tehnilised andmed

WiFi-mooduli sagedusriba	2,400 GHz – 2,4835 GHz
WiFi-mooduli saatevõimsus	≤ 100 mW
Võimsustarve väljalülitatud olekus	≤ 0,5 W
Võimsustarve võrguühendusega ooteseisundis	≤ 2 W
Aeg automaatse lülitumiseni väljalülitatud olekusse	10 Min.
Aeg automaatse lülitumiseni võrguühendusega ooteseisundisse	10 Min.

Toote andmelehed

Allpool on lisatud käesolevas kasutus- ja paigaldusjuhendis kirjeldatud mudelite toote andmelehed.

Kodumajapidamises kasutatavate elektrikeeduplaatide andmed

kooskõlas määrusega (EL) nr 66/2014

MIELE	
Mudelitähis	KMDA 7473
Toidukuumtöötlemisvööndite ja -alade arv	4
Ringikujulised toidukuumtöötlemisvööndid ja -alad: elektriga kuumutatava ala kasuliku pinna läbimõõt Mitteringikujulised toidukuumtöötlemisvööndid ja -alad: elektriga kuumutatava toidukuumtöötlemisvööndi või -ala kasuliku pinna pikkus ja laius	1. = 210x420 mm 2. = 210x420 mm 3. = 4. = 5. = 6. =
Toidukuumtöötlemisvööndi või -ala energiatarbimine kg kohta ($EC_{electric\ cooking}$)	1. = 177,7 Wh/kg 2. = 177,8 Wh/kg
Keeduplaadi energiatarbimine kg kohta ($EC_{electric\ hob}$)	177,7 Wh/kg

Kodumajapidamises kasutatavate pliidikubude tootekirjeldus

kooskõlas delegeeritud määrusega (EL) nr 65/2014 ja määrusega (EL) nr 66/2014

MIELE	
Mudelitähis	KMDA 7473 FR-A, KMDA 7473 FL-A
Aastas tarbitav energia (AEC_{hood})	31,5 kilovatt-tundi aastas
Energiatõhususe klass	A+
Energiatõhususindeks (EEI_{hood})	38,0
Äratõmbetõhusus (FDE_{hood})	35,8

Tehnilised andmed

Äratõmbetõhususe klass	
A (kõige tõhusam) kuni G (kõige ebatõhusam)	A
Pindalaühiku valgusviljakus (LE_{hood})	lx/W
Pindalaühiku valgusviljakuse klass	
A (kõige tõhusam) kuni G (kõige ebatõhusam)	-
Rasva filtrimise tõhusus	95,1%
Rasva filtrimise tõhususe klass	
A (kõige tõhusam) kuni G (kõige ebatõhusam)	A
Mõõdetud õhuvooluhulk suurima tõhususega tööolukorras	321,0 m^3/h
Õhu vooluhulk (väikseimal kiirusel)	195 m^3/h
Õhu vooluhulk (suurimal kiirusel)	538 m^3/h
Õhu vooluhulk (võimendatud seisundis)	615 m^3/h
Suurim õhuvooluhulk (Q_{max})	615 m^3/h
Mõõdetud õhurõhk suurima tõhususega tööolukorras	494 Pa
Õhus leviva müra A-kaalutud müravõimsustase (väikseimal kiirusel)	41 dB
Õhus leviva müra A-kaalutud müravõimsustase (suurimal kiirusel)	64 dB
Õhus leviva müra A-kaalutud müravõimsustase (võimendatud seisundis)	67 dB
Suurima tõhususega tööolukorras mõõdetud tarbitav sisendvõimsus	123,1 W
Väljalülitatud seisundis tarbitav võimsus (P_o)	W
Ooteseisundis tarbitav võimsus (P_s)	0,22 W
Valgusallika nimivõimsus	0,0 W
Valgusallika tekitatud keskmine valgustatus toiduvalmistamispinnal	0 lx
Ajaline kasvutegur	0,7

Vastavusdeklaratsioon

Miele kinnitab, et see klaaskeraamiline induktsioonpliidiplaat vastab direktiivile 2014/53/EL.

ELi vastavusdeklaratsiooni täielik tekst on saadaval ühel järgmistest internetiaadressidest:

- tooted, allalaadimine, aadressil www.miele.ee
- teenindus, teabenõue, kasutusjuhendid, aadressil www.miele.ee/majapidamine/teabenoue-385.htm, vajalik esitada toote nimetus või tootmisnumber



Saksamaa - Miele & Cie. KG, Carl-Miele-Straße 29, 33332 Gütersloh

Miele

KMDA 7473 FR-A, KMDA 7473 FR-U, KMDA 7473 FL-A,
KMDA 7473 FL-U

et-EE

M.-Nr. 12 285 190 / 01 / 002