Miele

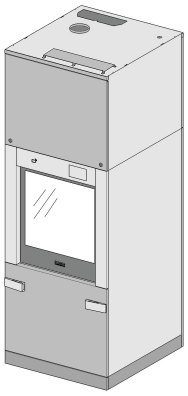

Kurulum planı

PLW 8615

tr-TR

M.-Nr. 11 486 503

İçindekiler

Kurulum planı ile ilgili bilgiler **3**

Makine ölçüleri **4**

Montaj Bilgileri **6**

Yerleştirme 6
- Baza (FP) 6
- Tekerlekli baza (RP) 6
- Üst kaplama (TC) 6
- Kurulum yerinde kaplama 6
- Sıralı kurulum 6

Besleme hatları 7
- Kullanım yerindeki kurulum alanı 7
- Üst kaplama (TC) bağlantıları 8

Elektrik bağlantısı 9
- Sağa döner alan 9
- Potansiyel dengeleme 9

Buhar bağlantısı (opsiyonel) 10

Basınçlı hava bağlantısı 10

Ağ bağlantısı 11
- Ağ protokolleri 11

Su bağlantısı 12
- Su girişi 12
- Su tahliyesi 13

Atık hava bağlantısı 15

Buhar kondenseri (opsiyonel) 16
- Buhar kondenseri (SC) 16

Bağlantı modülü 17
- Girişler 17
- Potansiyelsiz çıkışlar 18

Teknik veriler **19**

Ölçüler 19

Ağırlık 19

Elektrik bağlantısı 19

Buhar bağlantısı (opsiyonel) 20

Basınçlı hava bağlantısı 20

Su girişi 20

Su tahliyesi 21

Soğutma devresi* (opsiyonel) 21

Atık hava 21

İşletim koşulları 22

Emisyon değerleri 22
- Isı salınımı 22
- Ses basınç seviyesi 22

Depolama ve nakliye koşulları 22

Yıkama ve dezenfeksiyon makinesinin güvenli kurulumu ve hizmete alınması için kurulum planını, servis dokümantasyonunu, kullanım kılavuzunu ve programlama kılavuzunu dikkatle okuyunuz.

Bu kurulum planında yıkama ve dezenfeksiyon makinesinin ölçüleri, teknik veriler ve kurulum için kurulum yerinde olması gereken koşullar açıklanmaktadır.
Bu kurulum planının takip eden bölümlerinde yıkama ve dezenfeksiyon makinesi, yıkama makinesi olarak anılacaktır.

Şekillerde sunulan ölçü bilgileri mm cinsinden verilmiştir. Farklılık gösteren ölçüler uygun şekilde işaretlenmiştir.

Yıkama makinelerinin donanımı, varyasyona bağlıdır ve ek seçenekler ile genişletilebilir. Kurulum planında maksimum donanım anlatılmaktadır.
Her bir bağlantı her donanım varyasyonu için gerekli değildir, örneğin buhar kondenseri için bir buhar bağlantısı veya soğuk su gibi.

Donanım seçenekleri

CT	Kombi tankı
DP	Tahliye pompası
DU 900	Kurutma ünitesi ve üst kaplama
DU 900 RV	Havalandırma yarıklı kurutma ünitesi ve üst kaplama
DV	Tahliye valfi
EL	Elektrikli ısıtıcı
EL/S	Buharlı/Elektrikli ısıtıcı
FP 900	Baza
RP 900	Tekerlekli baza
SC	Buhar kondenseri
TC 900	Üst kaplama

Kurulum yetkisi

Yıkama makinesi sadece Miele yetkili servisi veya gerekli niteliklere sahip yetkili bir uzman teknisyen tarafından kurulmalı veya hizmete alınmalıdır.

Tesisatlar, geçerli yönetmeliklere, ilgili yasal esaslara, kazalardan korunma yönetmeliklerine ve geçerli standartlara uygun bir şekilde oluşturulmalıdır.

Makine ölçüleri

Önden görünüm

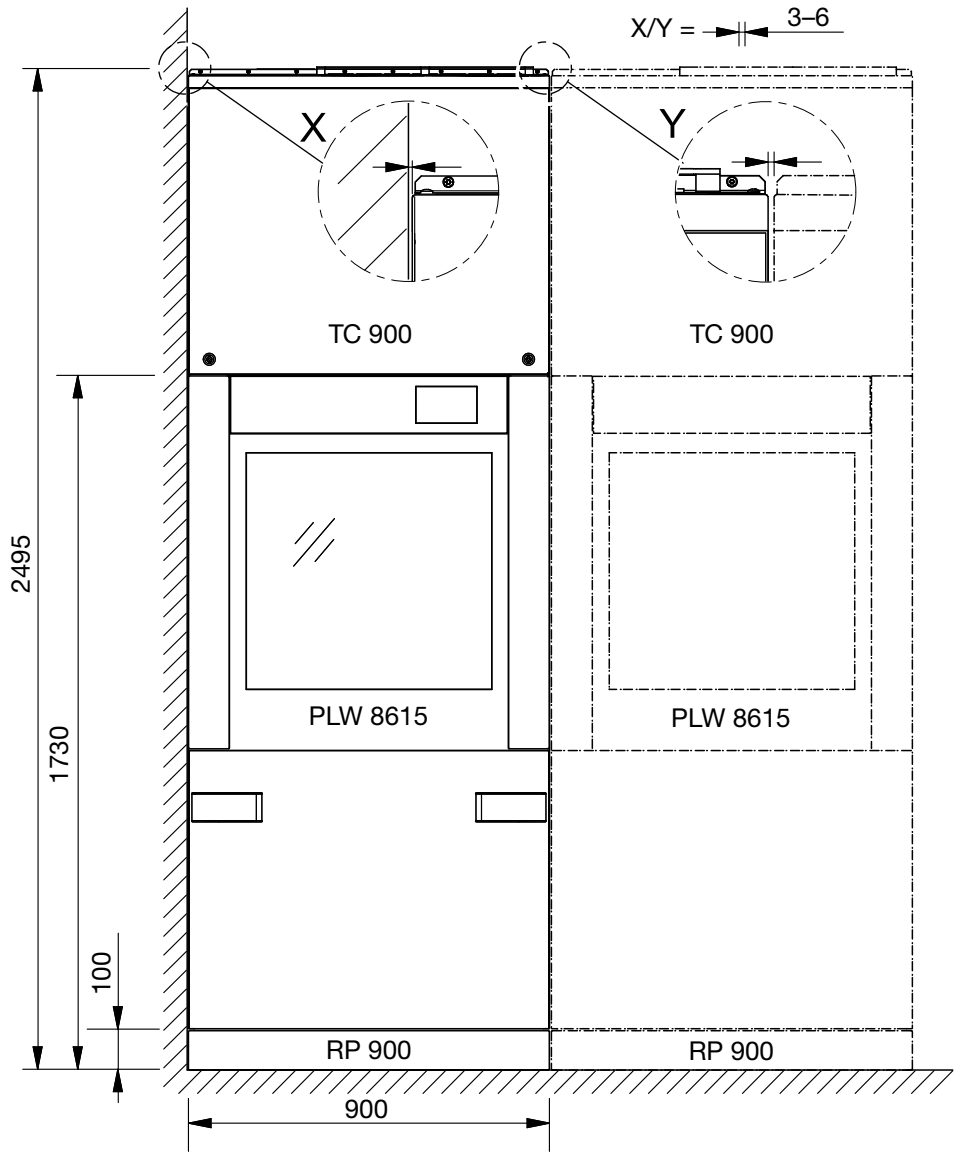

Üstten görünüm – Üst kaplama (TC)

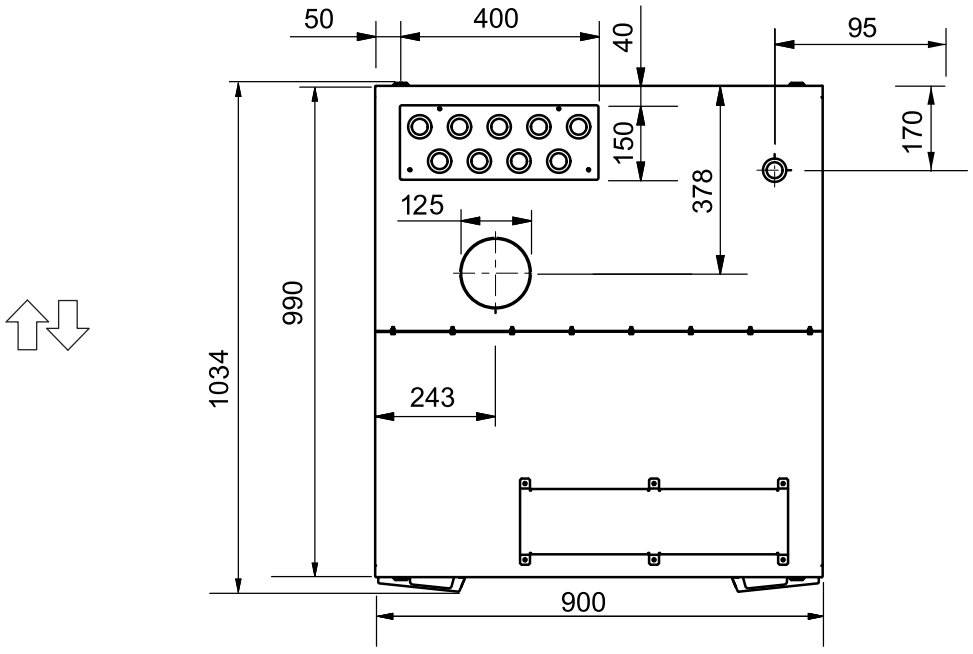

Yandan görünüm

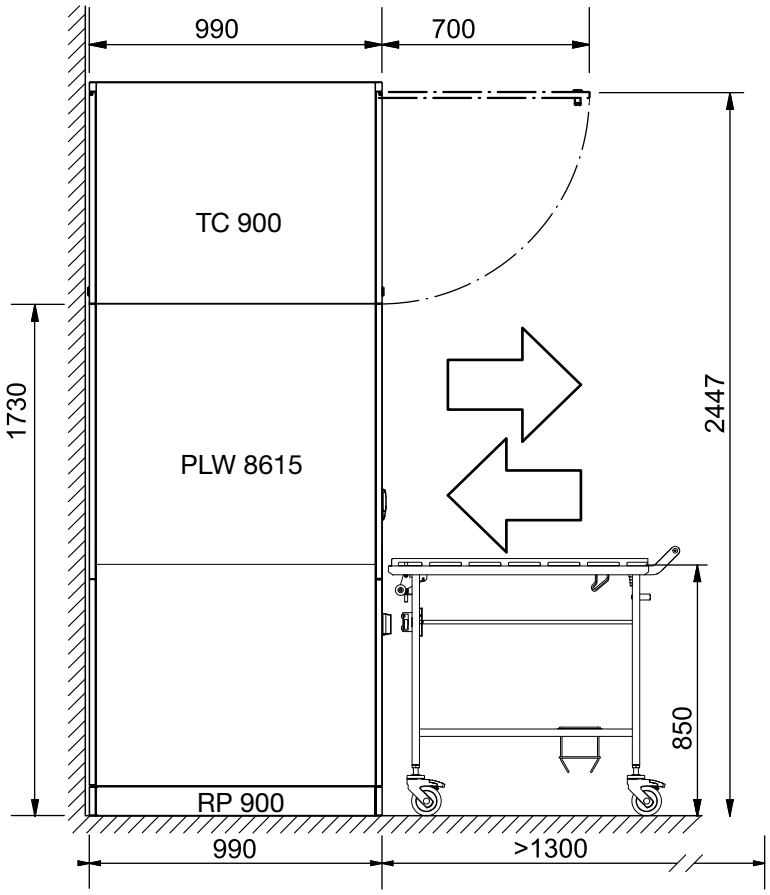

Üstten görünüm – Baza (FP)

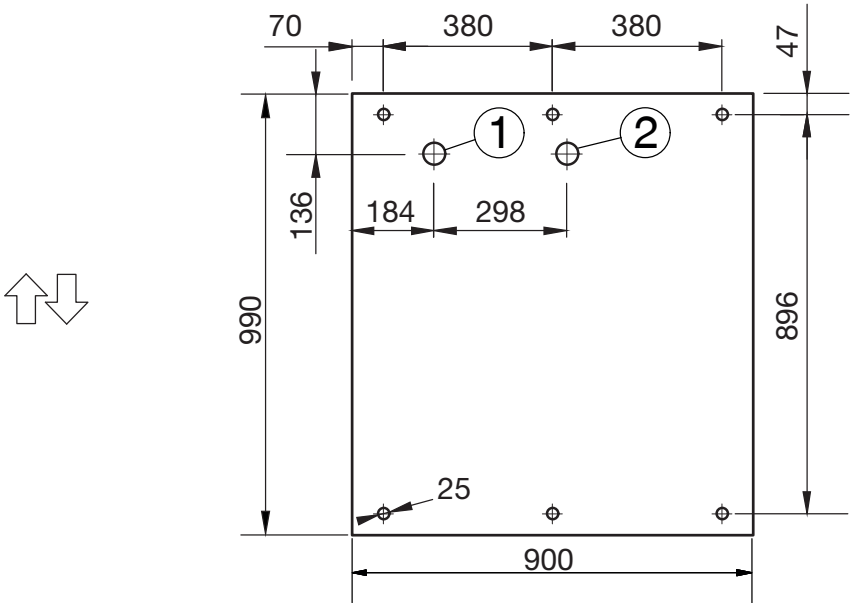

① Damlama tepsisi gideri

② Atık su

Yükleme/boşaltma yönü

Yerleştirme

Baza (FP)

Yıkama makinesinin yerleştirilmesi için bir baza gereklidir. Baza, yüksekliği ayarlanabilen ayaklar ve örneğin yoğuşma suyu için bir damlama tepsisi ile donatılmıştır.

Tekerlekli baza (RP)

Yıkama makinesi arka tarafı duvara yaslanmış olarak yerleştirileceği zaman, makine bir tekerlekli baza üzerine monte edilmelidir. Bakım veya servis durumunda yıkama makinesi, tekerlekli baza sayesinde duvardan uzaklaştırılabilir.

Yıkama makinesi, tekerlekli baza ile hareket ettirilebilmesi için bir tahliye pompası (opsiyon) ile donatılmış olmalıdır.

Üst kaplama (TC)

Üst kaplama (TC), bakım ve servis durumunda yıkama kabininin üzerinde yer alan, örneğin kurutma üniteleri gibi teknik donanıma erişilmesini mümkün kılar. Önceden parçaları birleştirilmiş üst kaplamayı yıkama makinesinin üzerine oturtturabilmek için kullanılabilir tavan yüksekliği en az 2,62 m olmalıdır. 2,50 m ile 2,62 m arası kullanılabilir tavan yüksekliğinde üst kaplama sökülmelidir. Münferit parçalar yıkama makinesi üzerinde tekrar birleştirilir ve ardından yeniden perçinlenir.

Su geçirmez hortum geçiş yerlerine sahip öngörülen muhafaza kapağını üst kaplama üzerine monte ediniz. Kapama vanalarında veya dişli bağlantılarda kaçak olduğu takdirde muhafaza kapağı, suyun yıkama makinesine sızmasını önler.

Kurulum yerinde kaplama

Kurulum yerinde revizyon kapaklı kaplamaları üst kaplamadan tavana kadar monte ediniz. Besleme hatlarına, yıkama makinesinin boşaltma tarafından erişilir.

Sıralı kurulum

Sıralı olarak yan yana çok sayıda yıkama makinesi kurulabilir. İki yıkama makinesi veya bir yıkama makinesi ile bölme paneli arasında 3–6 mm'lik bir boşluğun bırakılması gereklidir.
Yıkama makinelerinin bazaları birbiriyle birleştirilebilir.

Besleme hatları

Besleme hatları bağlantı yerleri, yıkama makinesinde üst kaplamanın üst tarafında yer almaktadır.

Kurulum yerindeki besleme hatları ve atık hava bağlantısı, üst kaplamanın (TC) yıkama makinesine monte edilebilmesi için zemin döşemesinin üst kenarından 2.650 mm yükseklikte sonlanmalıdır.
Kurulum alanının ikinci sırasındaki besleme hatları için, kapama vanalarına daha kolay erişilebilmesi amacıyla 2.800 mm'lik bir yükseklik tavsiye edilir.

Kullanım yerindeki kurulum alanı

Kurulum yerindeki besleme hatları, yıkama makinesinden daha yukarıda olmalıdır. Kurulum alanı için en az 480 x 150 mm'lik bir ölçü gereklidir:

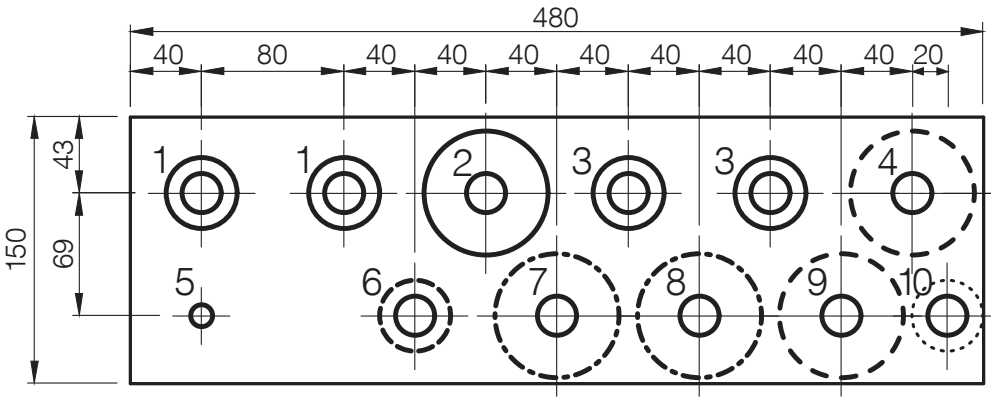

① 2 x tam demineralize su
② 1 x sıcak su
③ 2 x soğuk su
④ Soğutma devresi giriş hattı (opsiyonel)
⑤ Teknik basınçlı hava
⑥ Buhar kondenseri soğuk su giriş hattı (opsiyonel)
⑦ Buhar giriş hattı (opsiyonel)
⑧ Buhar yoğuşma suyu hattı (opsiyonel)
⑨ Soğutma devresi dönüş hattı (opsiyonel)
⑩ Tahliye pompası atık su hattı (opsiyonel)

Üst kaplama (TC) bağlantıları

Aşağıda belirtilen hatlar, kurulum alanının dışından yıkama makinesinin muhafaza kapağından geçirilerek içeri sokulur:

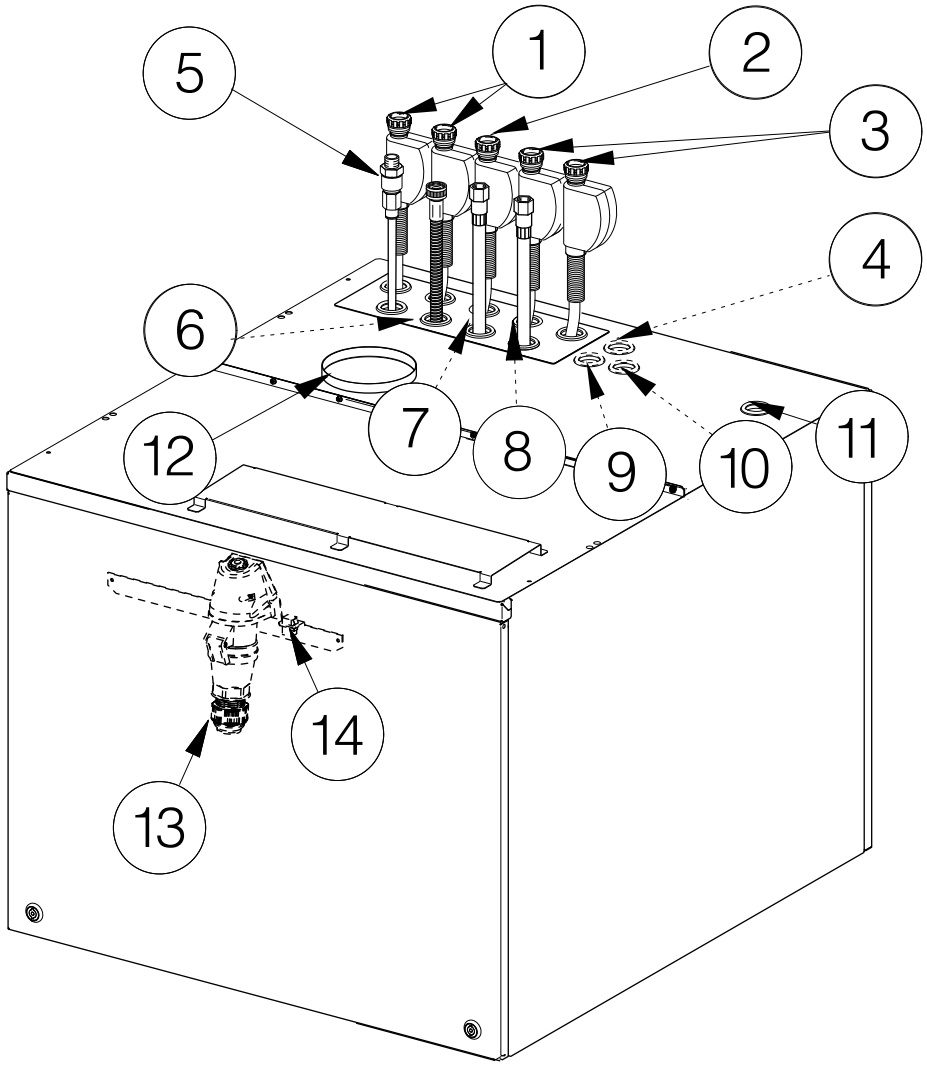

⑪ Aşağıda belirtilenler için geçiş yeri:
- Güç kablosu
- Veri hattı
- Potansiyel dengelemesi (opsiyonel)
- Bağlantı modülündeki potansiyelsiz kontaklar için harici gerilim (opsiyonel)
- Bağlantı modülündeki potansiyelsiz kontaklara giden hatlar (opsiyonel)

⑫ Hava tahliye borusu

⑬ Güç kablosu için CCE prizi

⑭ Ethernet soketi veri hattı

①–⑩ bkz. “Kullanım yerindeki kurulum alanı”

Elektrik bağlantısı

Elektrik bağlantısı ile ilgili tüm işler sadece Miele müşteri hizmetleri veya yetkili bir elektrik teknisyeni tarafından gerçekleştirilmelidir.
Temizlik cihazının müşteri tarafından yapılacak kurulumu, IEC 61010-1 standardına göre CAT II aşırı gerilim kategorisine uygun olmalıdır.

Yıkama makinesinin elektrik bağlantısı üst taraftan yapılır. Üst kaplama içinde en az 1500 mm uzunluğunda bir güç kablosu bulunmalıdır.

Şebeke gerilimi, anma geriliminden en fazla ±% 10 sapma göstermelidir.

Fiş bağlantısı

Yıkama makinesinin elektrik bağlantısını bir elektrik prizi üzerinden yapmaya özen gösteriniz. Elektrik bağlantısına yönelik CEE fiş bağlantısı üst kaplama içinde bulunur. Güç kablosu CEE fiş bağlantısına müşteri tarafından bağlanmalıdır.

Sabit bağlantı

Yıkama makinesinin elektrik bağlantısını sabit bir bağlantı üzerinden yaparsanız, kurulum yerinde tüm kutuplarda devre kesme özelliğine sahip bir ana şalter monte ediniz. Ana şalter en az 3 mm'lik bir kontak açıklığına sahip olmalıdır.

Elektrik prizi veya ana şalter, makine yerleştirildikten sonra erişilebilir olmalıdır. Bu şekilde, örneğin bakım ve onarım çalışmaları sırasında elektrik güvenliğine yönelik bir kontrol sorunsuz bir şekilde gerçekleştirilebilir.
Güç kablosunu ısı etkilerine maruz kalmayacak şekilde döşeyiniz.

RCD kaçak akım rölesi

Güvenliğin arttırılması için her bir makinesinin öncesine bir RCD B tipi kaçak akım rölesi ve 30 mA'lik bir sigorta bağlanmalıdır.
RCD kaçak akım rölesi kolay ulaşılabilir bir yere monte edilmiş olmalıdır.

Sağa döner alan

Yıkama maknesinin elektrik bağlantısını fazları doğru olarak, sağa döner alan şeklinde yapınız. Sağa döner alan, yıkama makinesinin motorlu tahriklerinin dönme yönünü belirlemektedir.

Potansiyel dengeleme

Yıkama makinesi, bir potansiyel dengeleme bağlantı yerine sahiptir. Bağlantı vidası (M 8), makinenin doldurma tarafında dikey kayar kapağın üzerinde yer almaktadır.
Kurulum yerinde mevcut olması halinde bir potansiyel dengelemesi oluşturunuz.

Buhar bağlantısı (opsiyonel)

Buharlı ve elektrikli ısıtıcı (EL/S) donanımlı çift ısıtmalı yıkama makineleri kuru endüstriyel buhara bağlanmalıdır. Buhar ve yoğuşma suyu hortumları, üst kaplamadan yaklaşık 300 mm kadar dışarı çekilebilmektedir.

Kurulum yerinde buhar hattında bir kapama vanası, bir kir tutucu ve su tahliye donanımı tesis edilmiş olmalıdır.

Yıkama makinesinin devreye alınması sırasında soğuk yoğuşma suyu hatlarında şokları önlemek amacıyla, kurulum yerinde yoğuşma suyu seperatörünün hemen sonrasına bir çekvalf monte ediniz.

Kurulum yerindeki bağlantı yerleri için aşağıda belirtilen, yüzey sızdırmaz bir şekilde sonlanan dıştan dişliler gereklidir:

- Buhar giriş hattı 3/4"
- Yoğuşma suyu tahliye hattı 1/2"

Kurulum yerinde buhar ve yoğuşma suyu hattı için kapama vanaları tesis ediniz.

Kapama vanalarına makinenin kurulumunun ardından erişim mümkün olmalıdır.

Basınçlı hava bağlantısı

Yıkama makinesinin kapısının kumanda edilmesi için yağsız teknik basınçlı hava gereklidir.
Buhar bağlantılı yıkama makinelerinde teknik basınçlı hava, ayrıca buhar valflarının kontrolü için de gereklidir.
Bağlantı için kurulum yerinde bir kapama vanası ve 1/2" dişi hızlı bağlantı mekanizmalı bir bağlantı kutusu gereklidir.

Basınçlı hava hortumları, üst kaplamadan yaklaşık 900 mm kadar dışarı çekilebilmekir.

Ağ bağlantısı

Yıkama makinesi bir Ethernet arabirimi ile donatılmıştır. RJ45 ağ bağlantısı, üst kaplama içinde yıkama kabininin üst tarafında yer almaktadır.
Kurulum yerinde yıkama makinesinin üst tarafında bir ağ bağlantısı gereklidir. Ağ kablosu ve güç kablosu paralel döşendiğinde, üst kaplama dahilinde 1.500 mm kablo uzunluğu gereklidir. CAT5 veya üzeri tipte bir ağ kablosu kullanınız.

⚠ Yetkisiz erişim nedeniyle sağlık riski.
Ağ bağlantısı üzerinden yetkisiz erişim aracılığıyla yıkama makinesindeki ayarlar, örneğin dezenfeksiyon parametreleri veya işlem kimyasalları dozajı, değiştirilebilir.
Yıkama makinesine erişim, kesinlikle örneğin bağlantı noktası uzatma kablosu kullanılarak doğrudan veya dolayı olarak İnternet veya kamuya açık veya güvensiz ağ bağlantıları üzerinden mümkün kılınmamalıdır!
192.168.10.1 ile 192.168.10.255 arası IP adresleri yetkili servise ayrılmıştır! Bu adresler kesinlikle evsel ağda ayarlanmamalıdır!

1. Yıkama makinesini, aşağıda belirtilen iki koşuldan birini yerine getiren ayrı bir ağ bölütünde kullanınız:
   – Diğer ağ bölütlerinden fiziksel olarak ayrı olmalı
   – Erişim bir Güvenlik Duvarı veya gerekli şekilde yapılandırılmış yönlendirici aracılığıyla kısıtlanmış olmalı
2. Bu ayrı ağ bölütüne erişimi sadece gerekli kişiler ile kısıtlayınız!
3. Yıkama makinesine bağlı sistemlere erişimi karmaşık şifreler ile koruyunuz.
4. Ethernet arabirimini yapılandırınız.

Ağ bağlantıları ve bağlı cihazlar IEC 62368-1 standardına uygun olmalıdır.

Ağ protokolleri

Yıkama makinesi, aşağıda belirtilen ağ protokolleri üzerinden iletişimi desteklemektedir:

Ağ protokolleri	Açıklama	Bağlantı noktası
DHCPv4	Dinamik IPv4 Adresleri Ataması	68/UDP
DHCPv6	Dinamik IPv6 Adresleri Ataması	546/UDP
HTTPS	Yıkama makinesinin parametre ayarları için Web arayüzü	443/TCP

Ayrıca ICMPv4 ve ICMPv6 protokolleri de desteklenmektedir.

Su bağlantısı

Su girişi

Yıkama makinesini sadece havası tamamen alınmış bir boru tesisatına bağlayınız.
Kısa süreliğine artan su basıncı yıkama makinesinin bileşenlerine zarar verebilir.

Giren suyun kalitesi yıkama makinesinin çalıştırıldığı ülkenin içme suyu şartlarına uygun olmalıdır.

Yıkama makinesi soğuk, sıcak ve tam demineralize su bağlantısına bağlanmalıdır. Su giriş hortumları, üst kaplamadan yaklaşık 900 mm kadar dışarı çekilebilmektedir. Kurulum yerindeki bağlantı yerleri için yüzey sızdırmaz bir şekilde sonlanan 3/4" dıştan dişliler gereklidir. Kurulum yerinde su giriş hortumları için kapama vanaları tesis ediniz.

Kapama vanalarına makinenin kurulumunun ardından erişim mümkün olmalıdır.

Potansiyel dengeleme kesme vanası

Elektrik güvenliğini artırmak için, kurulum yerinde bulunan su borusunun genel potansiyel dengeleme sistemine (topraklama) dahil olup olmadığının kontrol edilmesi gerekir.
Cihaza giden kurulum yerinde bulunan su besleme hattı plastik malzemeden yapılmışsa ve bu nedenle kurulum yerinde bulunan potansiyel dengeleme sistemine dahil değilse, kurulum yerinde bulunan metal kesme vanası topraklanmalıdır.
Miele, bu amaçla bir “Potansiyel Dengeleme Montaj Kiti” sunmaktadır.

Su tahliyesi

Atık su, aşağı doğru eğimli, uygun ölçüde bir toplama hattı ≥DN 100 ile toplanmalıdır.
Atık su hatları en az 94 °C sıcaklığa karşı dayanıklı olmalıdır. Kurulum yerine bir sifon monte ediniz.

Sıralı olarak yan yana çok sayıda yıkama makinesi kurulacaksa, toplama hattı oluşacak atık su miktarı için yeterli ölçüde olmalıdır. Atık su çok yavaş tahliye edildiğinde, program çalışması sırasındaki tahliye süresi yıkama makinesinin kumanda sistemi üzerinden uzatılabilir. Ayrıca tahliye valfine bir kısma elemanı (tahliye klapeleri veya daraltma parçası) monte ediniz.

Tahliye valfi (DV)

Tahliye valfi üzerinden su yerçekimi kuvveti ile tahliye edilir.
Yıkama makinesinin altında atık su ve damlama tepsisi gideri için iki delik gereklidir. DN 50 bağlantı boruları, dik bir şekilde akış yönüne doğru hafif dönerek toplama hattına bağlanmalıdır. Bağlantı hatları, hazır zemin döşemesinin üst kenarı ile sıfır olacak şekilde sonlanmalıdır.

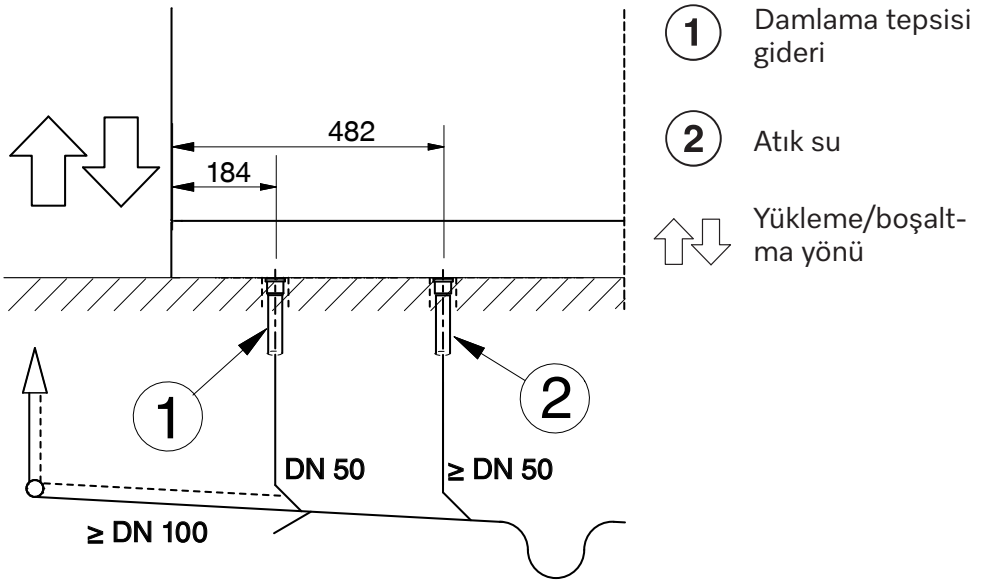

Baza kısmının ayrıntılı önden görünümü

Yıkama makinesin su tahliyesini bağlantı hattına bağlayabilmek için “Baza yüksekliği + 45 mm” uzunluğa sahip ek bir tahliye borusuna ihtiyacınız vardır.

Tahliye pompası (DP) (opsiyonel)

Yıkama makinesi bir tahliye pompası ile donatılabilir. Tahliye pompası, atık suyu bir zemin giderine veya tavandaki atık su hattına pompalar. Azami basma (pompalama) yüksekliği 3.000 mm'dir.

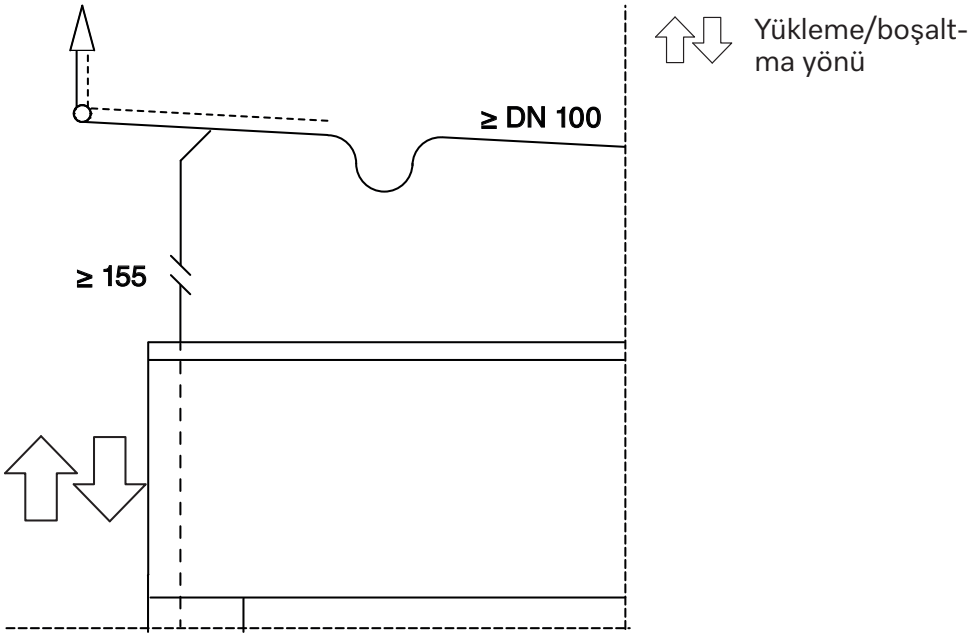

Üst kaplamanın ayrıntılı önden görünümü

Tavanda atık su hattı:
Tahliye hortumu, yükleme tarafından bakıldığında yıkama makinesinin sol tarafındadır. Tahliye hortumu, üst kaplamadan yaklaşık 600 mm kadar dışarı çekilebilmektedir.

Zemin gideri:
Tahliye hortumu, atık suyun geri akmaması için yıkama makinesi içinde bir dirsek oluşturarak yerleştirilmelidir. Asgari basma (pompalama) yüksekliği, yıkama makinesindeki çekvalften itibaren ölçüldüğünde 200 mm'dir.

Atık hava bağlantısı

Yıkama makinesi bir havalandırma veya klima sistemine bağlanmalıdır. Temizlik cihazındaki veya buhar kondenserindeki hava tahliye borusu bağlantı ucu 125 mm çapındadır ve bu çap küçültülmemelidir.
İşletim sırasında her bir yıkama makinesindeki atık hava bağlantısı için kesintisiz 350 m^3/saat hacimsel debi gereklidir. Atık hava miktarına bağlı olarak giriş havası, üst kaplama (TC) üstündeki oda havalandırma sistemi üzerinden girmelidir. Hava giriş borusu mevcut olmadığında, doldurma tarafında havalandırma yarıklı bir üst kaplama kullanılmalıdır.

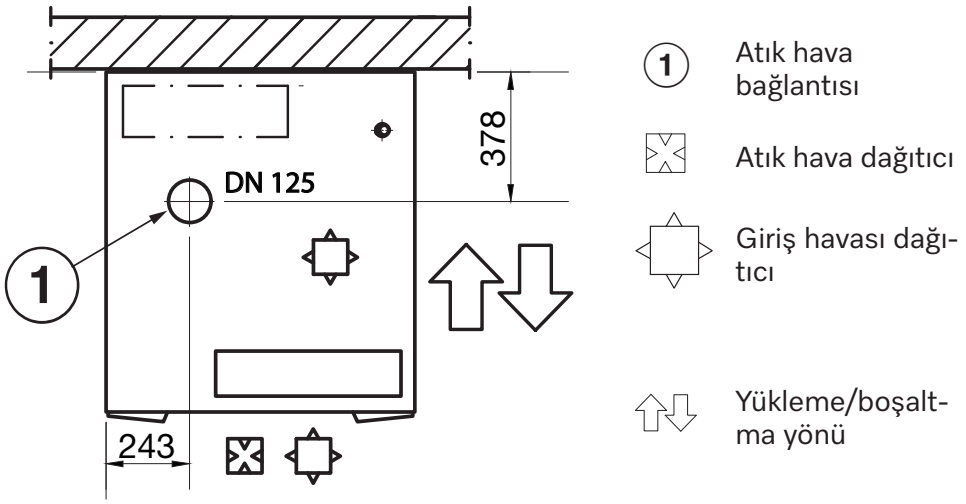

Üstten görünüm – Üst kaplama (TC)

Bir klima sistemine bağlantı durumunda, atık havadaki nemin alınması için makine öncesine bir buhar kondenseri bağlanmış olmalıdır.
Buhar kondenserinden kaynaklanan basınç kaybı 843 Pa'dır.

Bir hava çekiş sistemine bağlantı durumunda, bina dışına hava tahliyesi için buhar kondenserine ihtiyacınız yoktur.

Hava tahliye borusunu, yoğuşma suyunun yıkama makinesine geri akmaması için atık hava akışı yönünde eğimli bir şekilde monte ediniz.
Yoğuşma suyu hattındaki suyu en alçak noktadan boşaltınız.
Mümkün olduğu sürece her bir yıkama makinesi için bir hava tahliye borusu monte ediniz.

Çok sayıda yıkama makinesinin hava tahliye boruları birleştirildiğinde, kurulum yerindeki hava tahliye sisteminin gücü, hacimsel debiye göre hesaplanmalı ve belirlenmelidir.

İşletim sırasında salınan ısı oda havalandırma sistemi üzerinden dışarı atılabilmelidir.

Buhar kondenseri (opsiyonel)

Yıkama makinesinin hava tahliye borusu bir klima sistemine bağlandığında, atık havadaki nemin alınması için makine öncesine bir buhar kondenseri bağlanmış olmalıdır.
Buhar kondenseri, bir kurutma ünitesi ile birlikte kullanılmalıdır.

Kurulum yerinde buhar kondenserinin su giriş hattına kapama vanaları monte ediniz.

Kapama vanalarına makinenin kurulumunun ardından erişim mümkün olmalıdır.

Buhar kondenseri (SC)

Buhar kondenseri (SC) soğuk su hattına veya kurulum yerindeki soğutma devresine bağlanabilir.

Soğuk su hattına bağlantı
Buhar kondenserinin su giriş hattı için kurulum yerinde bir soğuk su bağlantısına ihtiyacınız vardır. Bağlantı hortumunun iç çapı 13 mm'dir.
Buhar kondenserinden çıkan su, serbest bir akış hattı üzerinden yıkama makinesinin su tahliyesine gider.

Bir soğutma devresine bağlantı
Buhar kondenserini bir soğutma devresine bağlamak için 3/4" ayar valflerine ve iki bağlantı hortumlu bir dönüştürme setine (sonradan satın alınabilen aksesuar) ihtiyacınız vardır. Bağlantı hortumlarının iç çapı 13 mm ve uzunlukları 2000 mm'dir.
Yıkama makinesi ile birlikte teslim edilen solenoid valfler ve serbest akış hattı kullanılmaz.

Bağlantı modülü

Yıkama makinesi bir bağlantı modülü ile donatılmıştır ve bu bağlantı modülünün potansiyelsiz giriş ve çıkışları aracılığıyla çalışma durumları sorgulanabilmekte ve harici bileşenler kumanda edilebilmektedir. Bağlantı modülü 3 adet fiş içermektedir; 4 girişli fiş 5 (sarı), 5 çıkışlı fiş 6 (yeşil) ve 4 çıkışlı fiş 7 (kırmızı).

Giriş atamaları önceden belirlenmiştir. Girişlerdeki gerilim AC 200–240 V olmalıdır.

Çıkış atamaları ayarlanabilir, bkz. “Mümkün olan potansiyelsiz çıkış atamaları” tablosu. Bir fişin çıkışlarındaki gerilim ya DC 12–24 V ya da AC 200–240 V olabilir.

Bir fiş dahilindeki çıkışlarda sadece aynı değerde gerilim kullanılabilir.

Röle kontaklarında hasar

Bağlantı modülündeki çıkışlar, röle kontaklarının hasar görmemesi için en fazla 1 A yüke maruz kalabilir.

Bağlantı modülünün çıkışlarında daha yüksek güçler söz konusu olacağı zaman, harici bağlantı röleleri veya kontaktörler takınız.

Girişler

- Elektrikli ısıtıcının azami yük kapatması
- Harici dozaj kabı için dolum seviyesi kontrolü
- Harici dozaj pompaları için dozaj kontrolü
- Harici bildirim metni

Montaj Bilgileri

Potansiyelsiz çıkışlar

Parametre	Kontak, aşağıda belirtilen durumlarda devreye girer:
Kapalı	–
Kurutma etkin	Kurutma ünitesi etkin ise
Program çalışıyor	Programın çalışması sırasında
İşletim	Makinenin gücü açık olduğu sürece
Arıza	Bir arıza mevcut olduğu takdirde
Doldurma kapağı durumu	Yükleme tarafındaki kapı açılırken
Boşaltma kapağı durumu	Boşaltma tarafındaki kapı açılırken
Program sona erdi	Program sonu ile kapının açılması arasındaki süre boyunca
Yıkama ile duraklat	Duraklama program bölümünde su girişi etkin ise
Su tahliyesi, standart	Program çalışması sırasında 'Standart' su tahliyesi etkin ise
Su tahliyesi, geri kazanım	Program çalışması sırasında 'Geri dönüştürme' su tahliyesi etkin ise
Valf, soğuk	Ayarlanmış valf üzerinden su girişi sırasında
Valf, sıcak	
DM soğuk	
DM sıcak	
Valf, soğuk, gecikmeli	Ayarlanmış valf üzerinden su girişi sırasında a. Ayarlanmış “Su girişi başlangıcı gecikme süresi” kadar gecikmeli olarak devreye girer b. Ayarlanmış “Su girişi sonu gecikme süresi” kadar öncesinde devreye girer
Sıcak valfi, gecikmeli	
DM soğuk gecikmeli	
DM sıcak gecikmeli	
DOS 7 harici	Harici dozaj pompası 7 için sinyal olarak
DOS 8 harici	Harici dozaj pompası 8 için sinyal olarak
DOS 9 harici	Harici dozaj pompası 9 için sinyal olarak
DOS 10 harici	Harici dozaj pompası 10 için sinyal olarak
DOS 1 Kumandası	Dozaj pompası 1 etkinken
DOS 2 Kumandası	Dozaj pompası 2 etkinken
DOS 3 Kumandası	Dozaj pompası 3 etkinken
DOS 4 Kumandası	Dozaj pompası 4 etkinken
DOS 5 Kumandası	Dozaj pompası 5 etkinken
DOS 6 Kumandası	Dozaj pompası 6 etkinken
Harici su tahliyesi kontağı	Su tahliyesi sırasında “Harici su tahliyesi kontağı” parametresi etkin ise

Ölçüler

Baza dahil yükseklik	1770 mm
Baza ve üst kaplama dahil yükseklik	2495 mm
Genişlik	900 mm
Derinlik	990 mm

Ağırlık

Varyasyon	PLW 8615 EL
Baza ve üst kaplama dahil net ağırlık	452 kg
EL/S, DU, SC, CT dahil net ağırlık	624 kg
Çalışma ağırlığı	800 kg
En büyük münferit yük, maks. (ayak 5 cm^2)	1308 N
Maks. yüzey yükü (tavan taşıma kapasitesi)	8,8 kN/m^2
Donanım seçenekleri	
Buharlı/elektrikli ısıtıcı (EL/S)	5 kg
Kurutma ünitesi (DU)	115 kg
Buhar kondenseri (SC)	52 kg
Kombi tankı (CT)	13,5 kg

Elektrik bağlantısı

Gerilim	3N AC 400 V
Frekans	50 Hz
Sigorta	3 x 32–35 A
Isıtma gücü	18 kW
Toplam güç	20 kW
Güç kablosu kesiti	5 x 6
Kurulum yerindeki güç kablosu, TC içindeki uzunluk	1,5 m
Bağlantı	CEE

Çift ısıtmalı yıkama makineleri, “Buhar” ısıtma türünde (opsiyonel)

Sigorta	3 x 20 A
Toplam güç	10 kW

Teknik veriler

Buhar bağlantısı (opsiyonel)

Tip	Kuru, endüstriyel buhar
Buhar basıncı (aşırı basınç)	250–1000 kPa
Buhar ve yoğuşma suyu hattı için tasarlanmış güç	50 kg/sa.
Buhar hattı, kurulum yerinde kapama vanası, yüzey sızdırmaz dıştan dişli	3/4"
Yoğuşma suyu hattı, kurulum yerinde kapama vanası, yüzey sızdırmaz dıştan dişli	1/2"

Basınçlı hava bağlantısı

Teknik basınçlı hava	ISO 8573-1: Sınıf 4
Basınç	600–800 kPa
Tasarım performansı	5 l/dk.
Kurulum yerinde bağlantı yeri, bir kapama vanası ve hızlı bağlantı mekanizmalı bir bağlantı kutusu içerir ♀	1/2"

Su girişi

Su bağlantıları	
- Soğuk su	2
- Sıcak su	1
- Tam demineralize su	2
Su sıcaklığı	
- Soğuk su	5–20 °C
- Sıcak su	5–65 °C
- Tam demineralize su	5–65 °C
Kurulum yerinde bağlantı yeri, kapama vanası, yüzey sızdırmaz dıştan dişli	3/4"
Su bağlantısı basıncı	200–1.000 kPa
Hacimsel debi	14 l/dk.
Maksimum su sertlik derecesi	0,710 mmol/l/4 °dH
Tam demineralize su	
Tavsiye edilen iletkenlik	< 15 µS/cm
Klorür miktarı	< 100 mg/l
pH değeri	5–8
Buhar kondenseri (opsiyonel)	
Su sıcaklığı	5–20 °C
Kurulum yerinde bağlantı yeri, kapama vanası, yüzey sızdırmaz dıştan dişli	3/4"

Su tahliyesi

Tahliye valfi (DV)

Maks. su sıcaklığı	94 °C
Kısa süreli azami hacimsel debi	162 l/dk.
Makine için kurulum yerinde atık su bağlantısı	DN 50
Damlama tepsisi için kurulum yerinde atık su bağlantısı	DN 50
Atık su borusu	≥ DN 100

Tahliye pompası (DP) (opsiyonel)

Maks. su sıcaklığı	94 °C
Kısa süreli azami hacimsel debi	162 l/dk.
Min. basma (pompalama) yüksekliği	200 mm
Maks. pompalama yüksekliği	3.000 mm
Hortum iç çapı (Ø)	22 mm
Atık su borusu	≥ DN 100

Soğutma devresi* (opsiyonel)

Soğutma gücü	3,5 kW
Aralık	6/12 °C
Maks. bağlantı basıncı	800 kPa
Buhar kondenserinde basınç kaybı	25 kPa

* Bir buhar kondenseri kullanıldığında

Atık hava

Atık hava bağlantısı	DN 125
Çalışma sırasında hacimsel debi	350 m^3/sa. *
Buhar kondenserinde basınç kaybı (opsiyonel)	843 Pa
Sıcaklık Buhar kondenseri mevcut Buhar kondenseri mevcut değil	 45–48 °C 70–95 °C
Bağıl hava nem oranı Buhar kondenseri mevcut Buhar kondenseri mevcut değil	 65–100 % 80–100 %

* Gerekli miktardaki giriş havası, üst kaplama dahilinde bir oda havalandırma sistemi üzerinden beslenmelidir. Alternatif olarak hava giriş borusu mevcut olmadığında, doldurma tarafında havalandırma yarıklı bir üst kaplama kullanılabilir.

Teknik veriler

İşletim koşulları

Ortam sıcaklığı	5–40 °C
Bağıl hava nem oranı: Minimum 31 °C'ye kadar olan sıcaklıklar için maksimum 40 °C'ye kadar olan sıcaklıklar için doğrusal olarak azalan	 10 % 80 % 50 %
Deniz seviyesinden yükseklik, en fazla	2000 m*

* 1500 metrenin üzerindeki kurulum yerlerinde yıkama suyunun kaynama sıcaklığı düşer. Bu nedenle dezenfeksiyon sıcaklığı ve bekletme süresi ayarlanmalıdır.

Emisyon değerleri

Isı salınımı

Yükleme/Boşaltma tarafı	600 W
Boşaltma sonrası, yıkanmış malzemeler	1400 W

Ses basınç seviyesi

Yıkama ve kurutma sırasında ses basınç seviyesi LpA	< 65 dB(A) re 20 µPa

Depolama ve nakliye koşulları

Ortam sıcaklığı	-20–+60 °C
Bağıl nem oranı	% 10–85
Hava basıncı	500–1.060 hPa
Nakliye yolu maksimum zemin yükü	6 kN

Taşıma paleti dahil nakliye boyutları

Yükseklik	1960 mm
Genişlik	1000 mm
Derinlik	1130 mm

Satış ve Pazarlama Şirketinin Adresi:
Miele Elektrikli Aletler Dış Ticaret ve Pazarlama Ltd. Şti
Fatih Sultan Mehmet Mah. Poligon Cad. Buyaka 2 Sitesi
C Kule 2. Blok, No.8/B Kat 1
34771 Tepeüstü-Ümraniye / İstanbul
Türkiye

Müşteri Hizmetleri: 444 11 22
E-Mail: professional@miele.com.tr
Internet: www.miele-professional.com.tr

EEE yönetmeliğine uygundur

Miele & Cie. KG
Carl-Miele-Straße 29, 33332 Gütersloh, Almanya

Değişiklik hakları saklıdır / Yapım tarihi: 2026-09-10 M.-Nr. 11 486 503 / 00
Software versiyondan itibaren geçerlidir: 1.3

CE