Miele

Mode d'emploi et instructions de montage
Combiné réfrigérateur/congélateur

Lisez **impérativement** ce mode d'emploi et les instructions de montage avant le montage, l'installation et la mise en service. Vous vous protégerez et éviterez de détériorer votre équipement.

fr -FR, BE

M.-Nr. 13 029 730

Table des matières

Consignes de sécurité et mises en garde **5**

Durabilité et environnement **15**
Économies d'énergie 16

Installation **18**
Lieu d'installation 18
Exigences en matière d'aération et d'évacuation d'air 20
Installer les appareils de froid 20
Aligner l'appareil de froid 21
Alignement de la porte de la zone de refroidissement 22
Aligner le tiroir 23
Raccordement à l'eau courante 24
- Consignes de sécurité pour le raccordement à l'eau froide 24
- Raccorder l'appareil de froid à l'arrivée d'eau 25
- Mettre en place le réservoir d'eau 26
- Mettre en place le filtre à eau (filtre à charbon actif) 26
- Contrôlez l'étanchéité du système d'alimentation en eau 27

Branchement électrique 27
Cotes 29
- Entièrement entouré de meubles de cuisine 31
- Installation à côté d'un mur 32

Prise en main **33**
Écran 36
Mode Réglages 37
- Mode Party (fêtes) 37
- Mode Holiday (vacances) 37
- Fabrique à glaçons 37
- QuickIce 38
- Fonction de verrouillage 38
- Eteindre l'appareil 38
- Mode Shabbat 38
- Information concernant le mode Shabbat 38
- Délai jusqu'au déclenchement de l'alarme de porte 38
- Niveau de température dans les zones PerfectFresh 38
- Brumisateur (Humidifier) 38
- Mise en réseau 39
- Bip de touches 39
- Signaux sonores et d'avertissement 39
- Luminosité de l'écran 39
- Unité de température °C/°F 39
- Mode Expo 39
- Réglages d'usine 39
- Informations sur l'appareil de froid 39
- Affichage Filtre à charbon actif (AirClean System) 39
- Affichage du filtre à eau 40
- Position de nettoyage du bac à glaçons 40
- Mode de nettoyage 40

Sécurité 40
- Alarme de température dans la zone de congélation 40
- Alarme de porte 41

Fonctions de l'appareil 42
- SuperCool&AirClean 42
- SuperFrost 42

Aménagement intérieur 43
Poids maximum de chargement 43
Retirer ou déplacer le balconnet de contreporte/bouteilles..... 43
Régler le support dans le balconnet de contreporte/bouteilles 43
Retirer ou déplacer les tablettes 44
Utiliser le porte-bouteilles dans la plaque de séparation..... 44
Retirer les tiroirs de la zone de réfrigération 45
Insérer les tiroirs de la zone de réfrigération 45
Retirer le bac à glaçons..... 46
Retirer et remettre en place le récipient du tiroir de congélation supérieur 46
Retirer et remettre en place le récipient du tiroir de congélation inférieur..... 46
Accessoires fournis 47
Accessoires en option 48

Mise en service **49**
Avant la première utilisation 49
Brancher l'appareil de froid..... 49
Mettre en place le filtre à charbon actif (AirClean System) dans la zone de réfrigération 49
Allumer l'appareil de froid 51
Mise en réseau 51
Conditions pour la mise en réseau 52
Effectuer Scan & Connect 52
Mettre en service les fontaines à eau 52
Mettre en service la fabrique à glaçons 53
Mettre en service le brumisateur (Humidifier) 55

Éteindre l'appareil de froid 56
Arrêt de la zone de réfrigération ou de congélation uniquement... 56
Remise en service séparément de la zone de réfrigération ou de congélation 57
En cas d'absence prolongée 57

Utilisation **58**
Affichage de température 58
Valeurs de réglage possibles pour la température dans la zone de réfrigération 58
Possibilités de réglage de la température dans la zone de congélation 58
Régler la température de la zone de réfrigération/congélation..... 59
Activer SuperCool&AirClean 59
Désactiver SuperCool&AirClean 59
Activer la fonction SuperFrost 60
Désactiver la fonction SuperFrost 60
Entreposer ses aliments dans la zone de réfrigération 60
Les différentes zones de froid..... 60
Stocker les aliments emballés ou non emballés ? 61
Stockage des aliments dans la zone PerfectFresh Active 61
Compartiment humide 62
Compartiment sec 64
Congeler et stocker des aliments frais..... 66
Fontaine à eau 67
Fabrique à glaçons 68

Ajuster les réglages **69**

Nettoyage et entretien..... **80**
Dégivrage 80
Conseils d'entretien 80
Préparation de l'appareil au nettoyage 81

Table des matières

Nettoyer l'habitacle avec un produit de lavage 81
Nettoyer les accessoires à la main ou au lave-vaisselle 81
Retirer et démonter les accessoires pour le nettoyage 82
Démonter le balconnet 82
Retirer la plaque de séparation pour la nettoyer et la remettre en place 83
Retirer le couvercle du compartiment pour le nettoyer et le remettre en place 83
Nettoyer la fabrique à glaçons..... 84
Changer le filtre à eau (filtre à charbon actif)..... 84
Régénérer le filtre à charbon actif (AirClean System) dans le four..... 84
Nettoyer la façade et les parois latérales 86
Nettoyer le joint de porte 86
Nettoyer les ouvertures d'aération et d'évacuation..... 86
Après le nettoyage..... 86

En cas d'anomalie **87**
Éclairage intérieur 100
Origines des bruits 101

Service après-vente..... **104**
Contact en cas d'anomalies 104
Base de données EPREL..... 104
Garantie 104

Informations **105**
Déclaration de conformité 105
Droits d'auteur et licences 105

Cet appareil de froid est conforme aux dispositions de sécurité en vigueur. Toute utilisation non conforme peut toutefois causer des dommages corporels et matériels.
Lisez attentivement le mode d'emploi et les instructions de montage avant de mettre en service l'appareil de froid. Ils vous fournissent des informations importantes sur la sécurité, l'utilisation et la maintenance de l'appareil. Vous vous protégerez et éviterez ainsi de détériorer l'appareil de froid.
Conformément à la norme IEC 60335-1, Miele indique expressément que toutes les informations disponibles concernant l'installation de l'appareil de froid ainsi que les consignes de sécurité et mises en garde doivent impérativement être lues et suivies.
Miele ne peut être tenu responsable des dommages dus au non-respect des consignes.
Conservez le mode d'emploi et les instructions de montage. Transmettez le mode d'emploi et les instructions de montage à un nouveau propriétaire.

Utilisation conforme

▶ L'appareil de froid est conçu pour un usage ménager dans un environnement domestique ou similaire, par exemple :
– dans des commerces, des bureaux ou d'autres environnements de travail similaires
– dans des exploitations agricoles
– par des clients dans des hôtels, motels, chambres d'hôtes ou d'autres types de logements de vacances.
Cet appareil ne convient pas à une utilisation en extérieur.

▶ N'utilisez l'appareil de froid que dans le cadre domestique courant pour conserver des aliments au frais, pour conserver des aliments surgelés, pour congeler des aliments frais, pour préparer des glaçons et pour distribuer de l'eau potable.
Toute autre utilisation est à proscrire et peut s'avérer dangereuse.

▶ L'appareil de froid ne convient pas au stockage et au refroidissement de médicaments, de plasma sanguin, de préparations de laboratoire ou de substances ou produits similaires sur lesquels la directive sur les dispositifs médicaux est basée. Une mauvaise utilisation de l'appareil peut endommager les marchandises stockées ou les détériorer. En outre, l'appareil n'est pas adapté à une utilisation dans des zones à risque d'explosion.
Miele décline toute responsabilité en cas de dommages occasionnés par une utilisation non conforme ou une mauvaise manipulation de l'appareil.

▶ Les personnes qui, pour des raisons d'incapacité physique, sensorielle ou mentale, ou de par leur inexpérience ou ignorance, ne sont pas aptes à utiliser l'appareil en toute sécurité doivent impérativement être surveillées pendant qu'elles l'utilisent.
Ces personnes sont autorisées à utiliser l'appareil frigorifique sans surveillance uniquement si vous leur avez expliqué comment l'utiliser sans danger et les risques encourus en cas de mauvaise manipulation.

Précautions à prendre avec les enfants

▶ Tenez les enfants de moins de 8 ans à l'écart de l'appareil de froid à moins qu'ils ne soient sous surveillance permanente.

▶ Les enfants de huit ans et plus ne sont autorisés à utiliser l'appareil sans surveillance que s'il leur a été expliqué comment l'utiliser sans danger. Vérifiez qu'ils ont compris les risques encourus en cas de mauvaise manipulation.

▶ Les enfants ne doivent pas nettoyer ou intervenir sur l'appareil sans être sous la surveillance d'un adulte.

▶ Ne laissez pas les enfants sans surveillance à proximité de l'appareil. Ne les laissez pas jouer avec l'appareil.

▶ Risque d'asphyxie. Les enfants peuvent se mettre en danger en s'enveloppant dans les matériaux d'emballage (film plastique, par exemple) ou en glissant leur tête à l'intérieur. Tenez les matériaux d'emballage hors de portée des enfants.

Sécurité technique

▶ Le circuit frigorifique a été testé pour détecter les fuites. L'appareil est conforme aux consignes de sécurité en vigueur et aux directives européennes en vigueur.

Si le circuit de refroidissement est endommagé : Le fluide frigorigène et l'huile peuvent s'échapper et s'enflammer.

▶ Avertissement : risque d'incendie/matériaux inflammables. Ce symbole se trouve sur le compresseur et indique la présence de matériaux inflammables. Ne retirez pas cet autocollant.

Le fluide frigorigène contenu dans le produit (indications sur la plaque signalétique) est écologique, mais inflammable.
L'utilisation de ce fluide frigorigène écologique a tendance à rendre l'appareil plus bruyant. En plus des bruits de fonctionnement du compresseur, l'ensemble du circuit de refroidissement peut émettre des bruits d'écoulement. Ces effets sont malheureusement inévitables, mais ils n'ont aucun impact sur la performance de l'appareil.
Lorsque vous transportez et montez/installez l'appareil, veillez à ne pas endommager les éléments du circuit de refroidissement. Les projections de fluide frigorigène peuvent provoquer des lésions oculaires et les fuites de fluide peuvent s'enflammer.
En cas de dommages :

- Évitez d'allumer une flamme ou tout ce qui pourrait causer une étincelle.
- Débranchez l'appareil de froid du secteur.
- Aérez pendant quelques minutes la pièce où est installée l'appareil.
- Contactez le service après-vente.

▶ La taille de la pièce où est installé l'appareil doit être proportionnelle à la quantité de fluide frigorigène contenue dans l'appareil. En cas de fuite, un mélange air-gaz inflammable risque de se former si la pièce est trop petite. La pièce doit avoir un volume d'au moins 1 m^3 pour 8 g de fluide frigorigène. La quantité de fluide frigorigène est indiquée sur la plaque signalétique à l'intérieur de l'appareil.

▶ Si les fentes d'aération et de ventilation sont recouvertes ou obstruées, un mélange gaz/air inflammable peut se former si le circuit de refroidissement est endommagé. Respectez impérativement les consignes concernant les fentes d'aération et d'évacuation de l'air. Les fentes d'aération et d'évacuation ne doivent jamais être recouvertes ni obstruées.

▶ Les données de raccordement (tension et fréquence) figurant sur la plaque signalétique de l'appareil doivent impérativement correspondre à celles du réseau électrique pour éviter d'endommager votre appareil.
Comparez ces données avant de brancher votre appareil et interrogez un électricien en cas de doute.

▶ Seul un raccordement à une prise de terre conforme garantit un fonctionnement de l'appareil en toute sécurité. Attention : Cette règle de sécurité élémentaire doit absolument être respectée ! En cas de doute, faites vérifier vos installations par un électricien.

▶ Il est possible de faire fonctionner l'appareil temporairement ou en permanence sur un système d'alimentation électrique autonome ou non synchrone au réseau (par ex. réseaux autonomes, systèmes de secours). Il faut pour cela que le système d'alimentation électrique soit conforme aux spécifications de la norme EN 50160 ou similaire. Les mesures de protection prévues dans l'installation domestique et dans ce produit Miele doivent également être assurées dans leur fonction et leur mode de fonctionnement en fonctionnement isolé ou en fonctionnement non synchrone au réseau ou être remplacées par des mesures équivalentes dans l'installation. Comme décrit, par ex., dans la publication actuelle de VDE-AR-E 2510-2.

▶ Afin que l'appareil frigorifique puisse être rapidement coupé du réseau électrique, la prise de courant ne doit pas se trouver derrière l'appareil. Elle doit rester accessible en cas d'urgence.

▶ Si le câble d'alimentation électrique est endommagé, débranchez immédiatement l'appareil de froid du réseau électrique. Contactez le service après-vente Miele.

▶ Un câble d'alimentation électrique abîmé ne doit être remplacé que par un câble réseau spécial du même type (disponible dans la boutique en ligne Miele ou auprès du SAV Miele). Pour des raisons de sécurité, seul un professionnel qualifié ou le SAV Miele doit se charger du remplacement.

▶ N'utilisez pas les rallonges ou multiprises pour brancher votre appareil : elles représentent un danger potentiel (risque d'incendie).

▶ Lorsque l'humidité atteint les éléments sous tension ou le câble d'alimentation, cela peut engendrer un court-circuit. Par conséquent, n'installez jamais l'appareil dans des locaux présentant des risques d'humidité ou d'éclaboussures (garages, buanderies, etc.).

▶ Cet appareil ne doit pas être utilisé sur des engins en mouvement.

▶ N'utilisez jamais votre appareil si ce dernier est endommagé : il représente un danger potentiel. Vérifiez que votre appareil ne présente aucun dommage apparent avant de l'utiliser.

▶ Cet appareil ne convient pas à une utilisation en encastrement.

▶ L'appareil doit être mis hors tension lors de travaux d'installation ou d'entretien, en cas de réparations ou lors de travaux d'installation sur le réseau d'alimentation en eau. L'appareil est débranché du réseau électrique uniquement lorsque l'une des conditions suivantes est remplie :

- les fusibles correspondants sont déclenchés,
- les fusibles à filetage sont totalement dévissés de l'installation électrique (non applicable en France) ou
- le câble d'alimentation électrique est débranché du secteur. Ne tirez jamais sur le cordon d'alimentation mais tenez la prise fermement pour débrancher l'appareil.

▶ Des travaux d’installation, d’entretien ou de réparation incorrects ou un raccordement à l’eau froide défectueux peuvent entraîner de graves dangers pour l’utilisateur, au titre desquels le fabricant décline toute responsabilité.
Seul un professionnel qualifié ou le SAV Miele est habilité à effectuer des travaux de maintenance et d’installation de votre appareil, des réparations, des travaux d’installation au réseau d’alimentation en eau froide et toutes les réparations de la fontaine à eau.

▶ La fabrique de glaçons doit être raccordée exclusivement à une conduite d'eau froide.

▶ Le fabricant ne peut pas être tenu pour responsable des dommages résultant d'un raccordement à l'eau non conforme.

▶ Les bénéfices liés à la garantie sont perdus si l’appareil de froid n’est pas réparé par un professionnel qualifié ou par le SAV Miele.

▶ En cas de remplacement de composants défectueux liés à la sécurité, Miele garantit que seules les pièces de rechange d’origine Miele répondent pleinement aux exigences de sécurité.

▶ Cet appareil de froid est équipé d'une ampoule spéciale en raison d'exigences particulières (par ex. en matière de température, d'humidité, de résistance chimique, de résistance aux frottements et aux vibrations). Cette ampoule convient uniquement à l'utilisation prévue. Elle ne convient pas à l'éclairage d'une pièce. Seul un professionnel qualifié ou le SAV Miele doit se charger de leur remplacement. Cet appareil de froid dispose de plusieurs sources lumineuses indiquant au moins la classe d'efficacité énergétique G.

Installation conforme

▶ L'appareil de froid est très lourd et a tendance à basculer vers l'avant lorsque les portes et tiroirs de l'appareil sont ouverts.

- Transportez ou déplacez l'appareil de froid avec au moins 2 personnes.
- Installez l'appareil de froid avec au moins 2 personnes.
- Ne laissez jamais l'appareil de froid sans surveillance pendant son installation.
- Alignez l'appareil de froid à l'aide des pieds réglables pour qu'il soit stable et de niveau. Veillez à ce que le pied de réglage supplémentaire repose sur le sol au niveau du support de palier inférieur.

▶ Portez toujours des gants de protection lorsque vous transportez et installez l'appareil de froid.

Utilisation conforme

▶ Cet appareil est prévu pour une classe climatique (température ambiante) précise dont il faut respecter les limites. La classe climatique est indiquée sur la plaque signalétique apposée à l'intérieur de l'appareil frigorifique. Une température ambiante plus basse augmente la durée d'arrêt du compresseur, de sorte que l'appareil ne peut pas maintenir la température requise.

▶ Les fentes d'aération et d'évacuation ne doivent jamais être recouvertes ni obstruées. Une bonne circulation de l'air n'est alors plus garantie. La consommation d'énergie augmente et des dommages aux composants peuvent en résulter.

▶ Risque de dommages dû aux aliments contenant de la graisse ou de l’huile. Si vous stockez des aliments contenant de la graisse ou de l’huile dans l’appareil de froid ou dans la porte de l’appareil, veillez à ce que la graisse ou l’huile ne coule pas sur les éléments en plastique de l’appareil de froid. Le plastique risquerait de se fissurer et, par conséquent, de se briser ou se déchirer.

▶ Risque d’explosion et d’incendie provoqués par des mélanges gazeux inflammables. N’entreposez aucun produit explosif ni aucun produit contenant un gaz propulseur (par ex. une bombe aérosol) dans l’appareil de froid. Certains mélange gazeux inflammables risquent de prendre feu en présence de composants électriques. Les bombes aérosols correspondantes sont reconnaissables par les indications de contenu imprimées dessus ou un symbole de flamme. Les fuites de gaz éventuelles risquent de prendre feu au contact de composants électriques.

▶ Risque d’explosion. N’utilisez aucun appareil électrique à l’intérieur de l’appareil de froid (par ex. : fabrication de glaces à l’italienne). Des étincelles risqueraient de se former.

▶ Risque de dommages corporels et matériels ! N'entreposez ni canette, ni bouteille contenant des boissons gazeuses dans la zone de congélation de l'appareil : ces contenants sont susceptibles d'éclater.

▶ Risque de dommages corporels et matériels ! Si vous placez des bouteilles dans la zone de congélation pour les refroidir plus rapidement, enlevez-les au bout d'une heure maximum, sinon elles risquent d'éclater.

▶ Risque de blessure ! Ne touchez pas les produits congelés ou les éléments métalliques avec les mains mouillées. Elles pourraient y rester collées sous l'effet du froid.

▶ Risque de blessure ! Ne consommez jamais de glaçons ou d'esquimaux glacés, en particulier des sorbets, qui sortent directement de la zone de congélation. Les températures très basses des glaces peuvent geler les lèvres ou la langue.

▶ Ne recongelez jamais d'aliments qui ont été partiellement ou totalement décongelés. Consommez-les au plus vite avant qu'ils ne perdent toute valeur nutritive et s'abîment. Toutefois, vous pouvez remettre au congélateur des aliments que vous avez cuits vous-même.

▶ Ne consommez pas d'aliments qui ont dépassé la date limite de congélation : vous risquez une intoxication ! La durée de conservation des aliments dépend de nombreux facteurs dont leur degré de fraîcheur, leur qualité et leur température de conservation. Respectez la date limite de consommation et les indications présentes sur les emballages !

▶ Pour garantir que les aliments soient congelés à cœur le plus rapidement possible, la capacité de congélation maximale ne doit pas être dépassée. La capacité de congélation maximale dans les 24 heures est indiquée sur la plaque signalétique « Capacité de congélation ... kg/24 h ».

Accessoires et pièces détachées

▶ Miele décline toute responsabilité quant à l'utilisation d'accessoires autres que les accessoires d'origine Miele. Miele décline toute responsabilité en matière de garantie, de garantie légale et/ou de responsabilité du fait des produits dans la mesure où les dommages ou les défauts résultent de l'utilisation ou de l'installation d'accessoires qui ne proviennent pas de Miele ou qui n'ont pas été homologués par Miele.

▶ Les pièces de rechange d'origine Miele sont conservées pendant au moins 10 ans et jusqu'à 15 ans après l'arrêt de la production en série de votre appareil de froid.

Nettoyage et entretien

▶ Rincez la machine à glaçons, y compris les conduits d'arrivée d'eau, en vous débarrassant des 3 premières productions de glaçons. Cela doit s'effectuer :

- avant la première mise en service
- après une période prolongée sans utilisation (plus de 5 jours)
- au moins une fois par mois en cas d'usage régulier afin d'éliminer les restes de glace du système, ce qui permet notamment d'éviter un engorgement de l'arrivée d'eau
- avant un arrêt prolongé avec désactivation de la fabrique de glaçons.

▶ Ne traitez pas le joint de porte avec des huiles ou des graisses, sinon il devient poreux.

▶ Avertissement. N’utilisez pas d’accessoires mécaniques ou d’autres moyens qui ne sont pas conseillés par le fabricant pour accélérer le dégivrage.

▶ La vapeur d'un nettoyeur vapeur pourrait parvenir sur les composants conducteurs et provoquer un court-circuit.
N'utilisez jamais de nettoyeur vapeur pour nettoyer votre appareil.

▶ Les objets pointus ou tranchants risquent d'endommager les générateurs de froid, ce qui compromettrait le bon fonctionnement de l'appareil. N'utilisez donc pas d'objets pointus ou tranchants pour

- retirer le givre ou la glace,
- décoller les glaçons et aliments pris dans la glace.

▶ Ne placez jamais d'appareils électriques ou de bougies dans l'appareil pour accélérer le dégivrage. Vous pouvez endommager le plastique.

▶ N’utilisez pas de bombes dégivrantes. Elles peuvent former des gaz explosifs, contenir des solvants ou des agents propulseurs qui endommagent le plastique et être nocives pour la santé.

Transport

▶ Transportez toujours l'appareil de froid en position verticale et dans son emballage de transport afin d'éviter tout dommage.

▶ Risque de dommages corporels et matériels ! L'appareil étant très lourd, transportez-le toujours à l'aide d'une deuxième personne.

Votre ancien appareil

▶ Les enfants qui jouent peuvent s'enfermer dans l'appareil et s'asphyxier.

- Démontez la ou les portes de l'appareil.
- Retirez les tiroirs.
- Laissez les tablettes à l'intérieur de l'appareil de froid afin que les enfants ne puissent pas y grimper facilement.
- Le cas échéant, détruisez la serrure de porte de votre appareil. Vous éviterez ainsi que des enfants ne s'enferment dedans et mettent leur vie en danger.

▶ Risque de choc électrique !

- Coupez la fiche d’alimentation du câble d’alimentation électrique.
- Coupez le câble d'alimentation de l'ancien appareil.

Eliminez la fiche d'alimentation et le câble de raccordement au réseau séparément de l'appareil usagé.

▶ Pendant et après la mise au rebut, assurez-vous que l'appareil de froid n'est pas placé à proximité d'essence ou d'autres gaz et liquides inflammables.

▶ Risque d'incendie dû à une fuite d'huile ou de fluide frigorigène.
Le fluide frigorigène et l'huile contenus sont inflammables. Les fuites de fluide frigorigène ou d'huile peuvent s'enflammer en cas de concentration élevée et de contact avec une source de chaleur externe.
Lors de la mise au rebut, assurez-vous que le circuit de refroidissement n'est pas endommagé. Vous éviterez ainsi toute fuite incontrôlée de fluide frigorigène (indications sur la plaque signalétique) et d'huile.

▶ Les projections d'agent réfrigérant peuvent provoquer des lésions oculaires ! N'endommagez aucune partie du circuit de refroidissement :

- ne percez jamais les conduits de l'évaporateur contenant du frigorigène,
- ne coudez pas les conduits,
- ne grattez pas les revêtements de surfaces.

Symbole sur le compresseur (selon modèle)

Cette remarque est uniquement significative pour le recyclage. Il n'y a aucun danger en fonctionnement normal.

▶ L'huile dans le compresseur peut être mortel en cas d'ingestion et de pénétration dans les voies respiratoires.

Recyclage de l’emballage

Nos emballages protègent votre appareil des dommages qui peuvent survenir pendant le transport.

En participant au recyclage de vos emballages, vous contribuez à économiser les matières premières. Utilisez les collectes de matières recyclables spécifiques aux matériaux et les possibilités de retour. Les emballages de transport sont repris par votre revendeur Miele.

Votre ancien appareil

Les appareils électriques et électroniques contiennent souvent des matériaux précieux. Cependant, ils contiennent aussi des substances toxiques nécessaires au bon fonctionnement et à la sécurité des appareils. Si vous déposez ces appareils usagés avec vos ordures ménagères ou les manipulez de manière non conforme, vous risquez de nuire à la santé des personnes et à l'environnement. Ne jetez jamais vos anciens appareils avec vos ordures ménagères.

Veillez à ce que votre appareil de froid ne soit pas endommagé jusqu'à ce qu'il soit éliminé de manière appropriée et respectueuse de l'environnement.
On évitera ainsi que le fluide frigorigène contenu dans le circuit et l'huile contenue dans le compresseur ne soient libérés dans l'atmosphère.

Faites appel au service d'enlèvement mis en place par votre commune, votre revendeur ou Miele, ou rapportez votre appareil dans un point de collecte spécialement dédié à l'élimination de ce type d'appareil. Vous êtes légalement responsable de la suppression des éventuelles données à caractère personnel figurant sur l'ancien appareil à éliminer. Vous êtes dans l'obligation de retirer, sans les détruire, les piles et accumulateurs usagés non fixés à votre appareil, ainsi que les lampes qui peuvent être retirées sans être détruites. Rapportez-les dans un point de collecte spécialement dédié à leur élimination, où ils peuvent être remis gratuitement. Afin de prévenir tout risque d'accident, veuillez garder votre ancien appareil hors de portée des enfants jusqu'à son enlèvement.

Points de collecte sur www.quefairedemesdechets.fr
Privilégiez la réparation ou le don de votre appareil !

Durabilité et environnement

Économies d'énergie

Lieu d'installation

L'appareil de froid doit refroidir plus souvent à des températures ambiantes plus élevées et utilise plus d'énergie dans le processus. Par conséquent :

- Placez l'appareil de froid dans une pièce bien ventilée.
- Eloignez l'appareil de froid d'une source de chaleur (chauffage, cuisinière).
- Protégez l'appareil de froid de la lumière directe du soleil.
- Veillez à ce que la température ambiante idéale se situe autour de 20 °C.
- Maintenez les sections d'aération et de ventilation libres et enlevez régulièrement la poussière des sections d'aération et de ventilation.

Réglage de la température

Plus vous abaissez la température, plus la consommation énergétique augmente ! Les réglages suivants sont conseillés :

- Zone de réfrigération 4 °C
- Zone PerfectFresh Active proche de 0 °C
- Zone de congélation -18 °C

Utilisation

La consommation d'énergie est augmentée par l'apport de chaleur et la circulation d'air entravée. Par conséquent :

- N'ouvrez jamais la ou les portes de l'appareil plus longtemps que nécessaire. Un bon rangement des aliments aide à s'orienter.
- Fermez complètement la ou les portes de l'appareil après les avoir ouvertes.
- Laissez refroidir les aliments et les boissons chauds avant de les ranger dans l'appareil de froid.
- Emballez ou couvrez les aliments avant de les ranger.
- Pour une meilleure ventilation de l'appareil, ne surchargez pas les compartiments.
- Placez les aliments à décongeler au réfrigérateur.

- Veillez à l'agencement des tiroirs et des tablettes conformément à la sortie d'usine.

- Respectez une distance de 30 mm entre le panneau arrière de l’appareil et le mur.

Lieu d’installation

⚠ Risque d’incendie et de dommages provoqué par des appareils qui dégagent de la chaleur.

Les appareils qui dégagent de la chaleur peuvent s’enflammer et l’appareil de froid peut prendre feu.

Le câble d’alimentation électrique ne doit pas entrer en contact avec des sources de chaleur.

Ne placez pas d’appareils dégageant de la chaleur, tels que des mini-fours, des cuisinières doubles ou des grille-pain, sur l’appareil de froid.

⚠ Risque d'incendie et de dommages provoqué par des flammes non recouvertes.

Les flammes non recouvertes peuvent mettre le feu à l'appareil frigorifique.

Maintenez éloigné l'appareil de froid, des flammes non recouvertes, par ex. une bougie.

⚠ Risque d’incendie et de dommages en cas d’installation incorrecte.

Si la prise d’alimentation électrique et le câble d’alimentation électrique touche le dos de l’appareil de froid, la prise et le câble peuvent être endommagés par des vibrations et provoquer un court-circuit.

Les prises et les câbles d’alimentation électrique ne doivent pas entrer en contact avec l’appareil de froid.

Les câbles d’alimentation électrique ne doivent pas être coincés ou endommagés.

Ne pas brancher d’autres appareils sur les prises situées au dos de cet appareil de froid.

Ne pas placer ou utiliser de multiprises, de barres de distribution ou d’autres appareils électroniques (par ex. transformateurs halogènes) dans la zone arrière.

Choisissez une pièce très peu humide que vous pouvez aérer facilement.

Le sol du lieu d’installation doit être horizontal et plat et doit avoir la même hauteur que le sol environnant.

⚠ Risque de dommages dû à un taux d'humidité élevé.
Lorsque le taux d'humidité est élevé, de la condensation peut s'accumuler sur les parois extérieures de l'appareil de froid.
Cette eau de condensation peut corroder les parois extérieures.
Nous recommandons d'installer l'appareil de froid dans une pièce sèche et/ou climatisée et suffisamment aérée.
Une fois l'installation/l'encastrement effectué, assurez-vous que la/les porte(s) de l'appareil de froid ferme(nt) correctement, et que l'appareil a été correctement installé/encastré. Il est impératif de respecter les consignes concernant les fentes d'aération et d'évacuation d'air.

Au moment de choisir le lieu d'installation, gardez à l'esprit que la consommation d'énergie de l'appareil de froid augmente lorsqu'il est à proximité immédiate d'un chauffage, d'une cuisinière ou de toute autre source de chaleur. Évitez une exposition directe au soleil. Des températures ambiantes plus élevées augmentent la consommation d'énergie, car le compresseur fonctionne plus longtemps.

Classe climatique

L'appareil de froid est prévu pour une classe climatique (température ambiante) précise dont il faut respecter les limites. La classe climatique correspondant à votre appareil de froid est indiquée sur la plaque signalétique à l'intérieur.

Lorsque la température ambiante est basse, le compresseur fonctionne moins souvent. Cela peut provoquer une augmentation de la température à l'intérieur de l'appareil de froid et engendrer des dommages.

Classe climatique	Température ambiante
SN	10 à 32 °C
N	16 à 32 °C
ST	16 à 38 °C
T	16 à 43 °C
SN-ST	10 à 38 °C
SN-T	10 à 43 °C

Exigences en matière d'aération et d'évacuation d'air

⚠ Risque d'incendie et d'endommagement dû à une ventilation insuffisante.

Si l'appareil de froid n'est pas suffisamment ventilé, le compresseur se met en marche plus fréquemment et fonctionne pendant de longues périodes. Cela entraîne une augmentation de la consommation d'énergie et de la température de fonctionnement du compresseur. Il peut en résulter des dommages sur l'appareil de froid.

Vérifiez que l'appareil de froid reçoit suffisamment d'air et peut évacuer l'air chaud.

Respectez impérativement les fentes d'aération et d'évacuation de l'air prescrites.

Les fentes d'aération et d'évacuation ne doivent jamais être recouvertes ni obstruées.

Nettoyez régulièrement les zones de ventilation de la poussière et de la saleté.

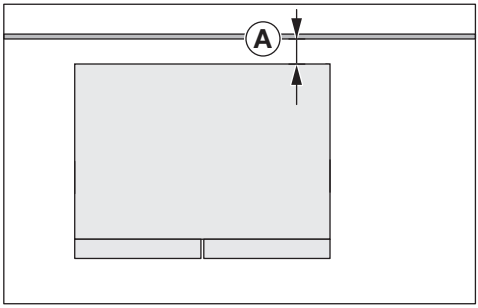

La consommation d'énergie a été déterminée avec une distance Ⓐ = 30 mm entre l'arrière de l'appareil et le mur. Si la distance par rapport au mur est inférieure à 30 mm, la fonctionnalité de l'appareil de froid est maintenue, mais la consommation d'énergie augmente légèrement. De même, si la température ambiante est élevée, de la condensation peut se former.

L'air présent sur le panneau arrière de l'appareil de froid a tendance à se réchauffer. C'est pourquoi il faut garantir une circulation parfaite de l'air (voir la section « Dimensions de l'appareil »).

Installer les appareils de froid

⚠ Risque de lésions corporelles et de dégâts matériels en cas de basculement de l'appareil de froid.

Si l'appareil de froid est installé par une seule personne, il existe un risque élevé de lésions corporelles et de dégâts matériels.

Faites impérativement appel à une deuxième personne pour installer l'appareil de froid.

⚠ Risque de dommages et de blessures provoqués par le choc de la porte de l'appareil.
La porte de l'appareil peut toucher le mur et par conséquent être endommagée. Dans le cas d'une porte en verre, le verre endommagé peut entraîner des blessures.
Protégez la porte de l'appareil contre les coups à l'aide de patins de protection en feutre disposés sur le mur.

⚠ Risque d'endommagement du sol.
Le déplacement de l'appareil de froid peut entraîner des dommages sur le sol.
Déplacez l'appareil avec précaution sur des sols fragiles.

Pour une installation plus facile, des poignées de transport se trouvent en haut à l'arrière de l'appareil de froid et des roulettes de transport en bas de l'appareil (selon le modèle).

Installez l'appareil de froid uniquement lorsqu'il est vide.

- Raccordez l'appareil de froid à l'alimentation en eau comme décrit au chapitre « Raccordement à l'eau froide ».
- Raccordez l'appareil de froid au réseau électrique, comme indiqué au chapitre « Raccordement électrique ».
- Déplacez l'appareil de froid avec précaution jusqu'au lieu d'installation prévu.
- Installez l'appareil de froid en tenant compte de la distance nécessaire entre l'arrière de l'appareil et le mur.

Aligner l'appareil de froid

⚠ Risque de dommages et de blessures dues au basculement de l'appareil de froid.
Si les pieds réglables supplémentaires ❷ ne reposent pas correctement sur le sol, l'appareil de froid peut basculer.
Pour plus de stabilité, soutenez l'appareil de froid dans la partie avant, comme décrit ci-après.

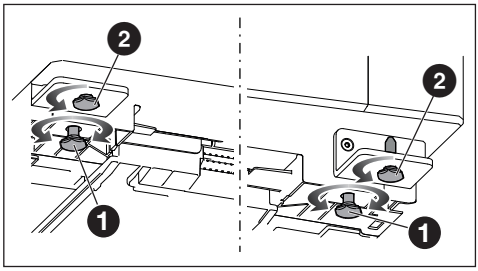

- Alignez l'appareil de froid à l'aide d'un niveau à bulle et de la clé à fourche fournie et soutenez l'appareil de froid à l'avant pour plus de stabilité.

- Ajustez les pieds réglables ❶ de manière à ce que l'appareil de froid soit stable et de niveau.
- Dévissez les pieds réglables supplémentaires ❷ jusqu'à ce qu'ils reposent sur le sol. Ensuite, dévissez les pieds réglables d'un quart de tour supplémentaire.

Alignement de la porte de la zone de refroidissement

Les portes/tiroirs de l'appareil sont correctement réglés en usine.
Si l'espace entre la porte ou la distance entre la partie réfrigération et la partie congélation semble inégal, vous pouvez ajuster vous-même l'alignement.

Alignez la porte de la zone de refroidissement sur la charnière de fixation supérieure comme décrit ci-après :

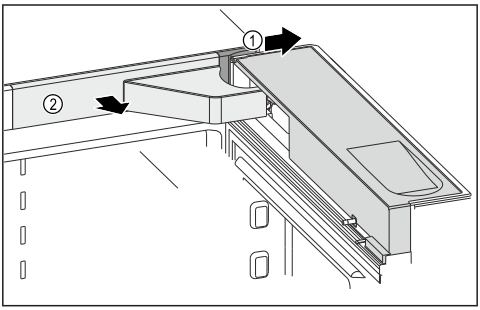

- Ouvrez la porte de l'appareil.
- Retirez le cache ①.

Le cache ② est relié à l'appareil de froid par un câble.

- Retirez délicatement le cache ② en le tirant vers l'avant, puis posez-le sur le dessus de l'appareil.

⚠ Risque de blessure en cas de chute de la porte de l'appareil.
Dès que vous retirez complètement les vis de la charnière de la porte dans ce qui suit, la porte de l'appareil peut tomber.
Desserrez les vis sans les enlever complètement. Ce faisant, tenez fermement la porte de l'appareil.

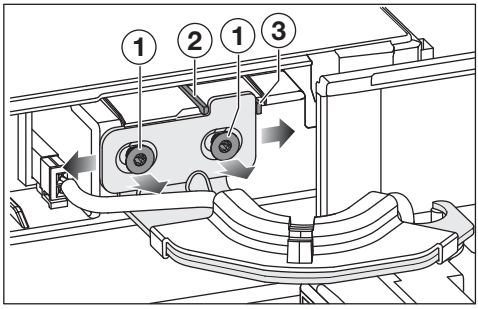

- Desserrez les vis ①.

Selon la direction dans laquelle la porte de l'appareil doit être déplacée, l'ergot de sécurité correspondant doit être retiré au préalable.

- Retirez l'ergot de sécurité ② si vous souhaitez déplacer la porte de l'appareil vers la gauche.
- Retirez l'ergot de sécurité ③ si vous souhaitez déplacer la porte de l'appareil vers la droite.
- Déplacez la porte de l'appareil jusqu'à ce que la position souhaitée soit atteinte.
- Serrez les vis ① à fond.
- Remontez les caches.

Aligner le tiroir

Les portes/tiroirs de l'appareil sont correctement réglés en usine.
Si l'espace entre la porte ou la distance entre la partie réfrigération et la partie congélation semble inégal, vous pouvez ajuster vous-même l'alignement.

Alignez le tiroir sur les deux équerres de fixation comme décrit ci-après.

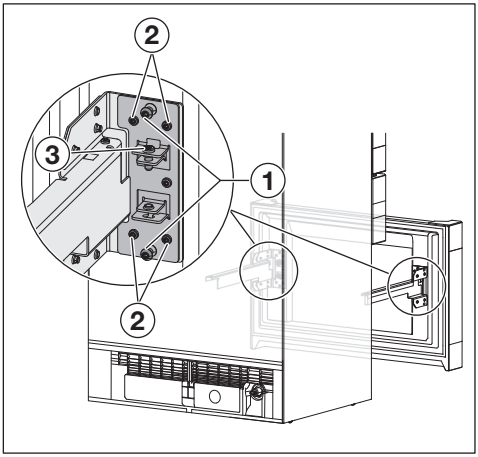

- Sortez les tiroirs jusqu'à la butée.
- Retirez le récipient dans le tiroir.

Aligner le tiroir à l'horizontale :
Effectuez les étapes l'une après l'autre sur les deux équerres de fixation.

- Retirez les vis ① (jusqu'à 4 vis par tiroir, selon le modèle). Les vis ne sont plus utiles.
- Dévissez les vis ②.
- Selon la position souhaitée du tiroir, déplacez-le vers la gauche ou vers la droite.

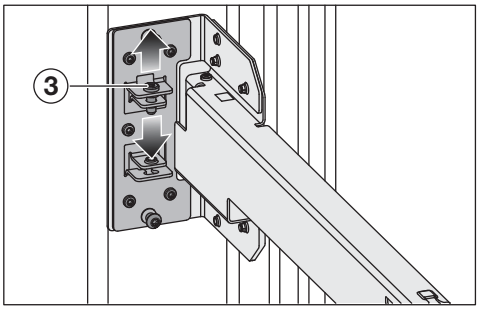

Aligner le tiroir à la verticale :
Effectuez les étapes sur l'équerre de fixation droite **ou** gauche.

- Selon la position souhaitée du tiroir, desserrez la vis ③ ou serrez la vis ③.
- Déplacez la porte de l'appareil jusqu'à ce que la position souhaitée soit atteinte.
- Lorsque la position souhaitée du tiroir est atteinte, serrez les vis ②.

Raccordement à l'eau courante

Consignes de sécurité pour le raccordement à l'eau froide

⚠ Risque de dommages corporels et matériels lié à un raccordement à l'eau froide non conforme.

Un raccordement non conforme peut entraîner des blessures corporelles et/ou des dommages matériels.

Seuls des professionnels qualifiés sont habilités à réaliser le raccordement à l'eau froide.

⚠ Débrancher l'appareil de froid du réseau électrique avant de procéder au raccordement à l'eau froide.

Coupez l'alimentation en eau avant de raccorder l'appareil de froid à l'eau froide.

⚠ Risques pour la santé et le matériel liés à une eau insalubre.

La qualité de l'eau entrante doit être conforme à la législation en vigueur dans le pays d'utilisation de l'appareil.

Raccordez l'appareil au réseau d'eau potable.

L'appareil de froid est conforme aux normes CEI 61770 et EN 61770.

Le raccordement à l'alimentation en eau doit être conforme à la réglementation en vigueur du pays concerné. De même, tous les appareils et dispositifs servant à l'arrivée d'eau dans l'appareil de froid doivent être conformes aux prescriptions nationales en vigueur.

Pour un bon fonctionnement (débit, taille des glaçons, niveau sonore), la pression du raccordement à l'eau doit être comprise entre 150 kPa et 620 kPa (1,5 bar et 6,2 bar).
Si la pression de l'eau est supérieure à 620 kPa (6,2 bar), l'installation d'un réducteur de pression est indispensable.

Le câble de raccordement à l'eau et l'électrovanne d'entrée de l'appareil de froid sont adaptés à une pression de l'eau allant jusqu'à 1000 kPa (10 bar).

Raccordez le tuyau directement à la conduite d'eau froide. Évitez les arrivées d'eau stagnante.

L'eau stagnante dans l'arrivée d'eau peut altérer le goût de l'eau et des glaçons. Utiliser de l'eau fraîche permet d'optimiser la qualité des glaçons.

Raccorder l'appareil de froid à l'arrivée d'eau

Utilisez exclusivement le tuyau en inox fourni. Il est interdit de raccourcir, d'allonger ou de remplacer le tuyau en inox fourni par un autre tuyau.

Pour remplacer un tuyau en inox défectueux, utilisez exclusivement un tuyau de rechange Miele original. Vous pouvez vous procurer le tuyau en inox pour contact alimentaire dans la boutique en ligne Miele, auprès du service après-vente Miele ou de votre revendeur Miele.

Un robinet d'arrêt doit être installé entre le tuyau en inox et le raccordement à l'eau froide afin de pouvoir couper l'arrivée d'eau si nécessaire.

Le robinet d'arrêt doit rester accessible une fois l'appareil frigorifique monté.

Contrôlez la tenue et l'étanchéité de tous les vissages.

⚠ Risque d'endommagement du tuyau en inox.
L'arrivée d'eau du robinet à la fabrique de glaçons est interrompue.
Ne pas plier ou endommager le tuyau en inox.

Pour le raccordement à l'arrivée d'eau, un robinet d'arrêt avec un filetage métrique R3/4 est nécessaire.

L'électrovanne ② se trouve au bas du panneau arrière de l'appareil de froid. L'électrovanne a également un filetage de raccordement métrique R3/4.

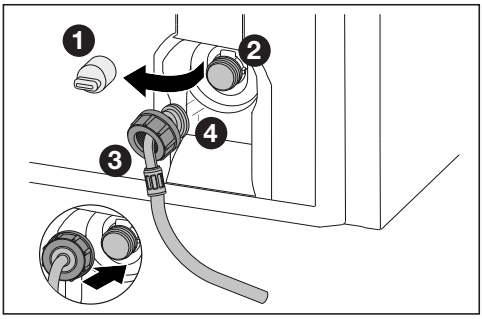

- Retirez le cache ❶ sur l'électrovanne ❷.
- Poussez l'écrou ❸ au-dessus de l'extrémité coudée du tuyau ❹ jusqu'au bout, et serrez l'écrou ❸.

⚠ Risque de dommages de l'électrovanne.
Les filetages de l'électrovanne peuvent être détruits.
Positionnez l'écrou avec précaution et vissez-le sur le filetage.

- Placez l'écrou ❸ avec précaution sur l'électrovanne ❷ et maintenez l'écrou en place.
- Vissez l'écrou ❸ à la main, bien droit sur le filetage, jusqu'à ce que l'écrou ❸ soit bien en place et bien serré.

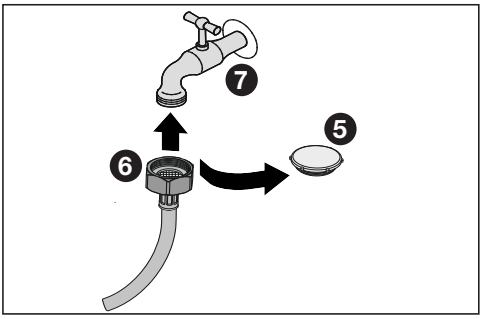

- Retirez le bouchon ❺ sur le tuyau en acier inoxydable.
- Fixez maintenant le tuyau en acier inoxydable au robinet d'arrêt ❼ à l'aide de l'écrou ❻.
- Serrez ensuite l'écrou ❻ dans le sens des aiguilles d'une montre.
- Ouvrez le robinet ❼ avec précaution et contrôlez l'étanchéité de l'ensemble du système d'alimentation en eau.

Mettre en place le réservoir d'eau

Le réservoir d'eau est placé derrière le tiroir gauche de la zone de réfrigération.

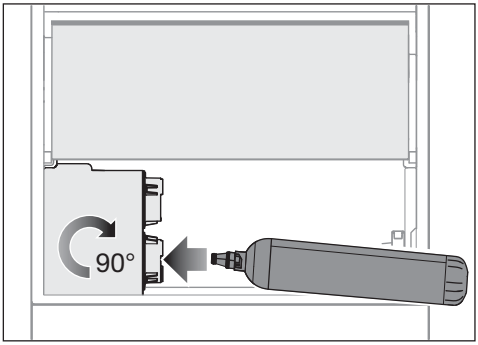

- Retirez le tiroir gauche de la zone de réfrigération.
- Retirez le capuchon de protection du réservoir d'eau et jetez-le.
- Insérez le réservoir d'eau et tournez le réservoir d'eau d'environ 90° vers la droite jusqu'à la butée.
- Remettez le tiroir en place.

Mettre en place le filtre à eau (filtre à charbon actif)

Le filtre à eau est placé derrière le tiroir gauche de la zone de réfrigération.

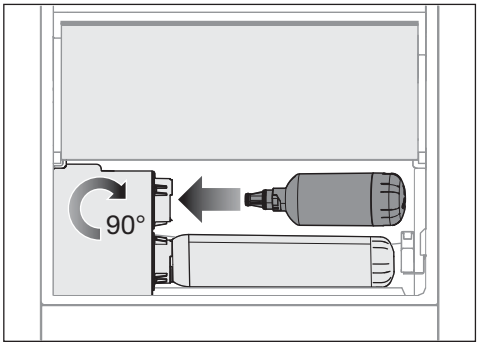

- Retirez le tiroir gauche de la zone de réfrigération.
- Retirez le capuchon de protection rouge du filtre à eau et jetez-le.
- Insérez le filtre à eau et tournez le filtre à eau d'environ 90° vers la droite jusqu'à la butée.

⚠ Risque de dommages dû à des fuites d'eau.
Si le filtre à eau n'est pas correctement installé, de l'eau risque de s'écouler dans l'appareil de froid sous le tiroir PerfectFresh.
Lorsque vous insérez le nouveau filtre à eau, veillez à le visser jusqu'à la butée.

- Remettez le tiroir en place.

Après avoir inséré un filtre à eau, jetez les 3 premiers litres d'eau distribués par la fontaine après l'insertion du filtre à eau.

Le filtre à eau est maintenant prêt à l'emploi.

Activez la fonction de rappel dans le mode Réglages afin que le remplacement du filtre vous soit rappelé au bout de 6 mois.

- Appuyez sur le symbole ⚙.
- Faites glisser votre doigt vers la droite ou la gauche jusqu'à ce que le symbole ⬭ s'affiche au milieu.
- Appuyez sur le symbole ⬭.

Lorsque l'affichage du filtre à eau est activé, le symbole ⬭ s'allume en orange.

- Pour quitter ce niveau de réglage, appuyez sur le symbole ⮌.

Contrôlez l'étanchéité du système d'alimentation en eau

Avant d'installer et d'orienter l'appareil de froid à l'endroit souhaité, vérifiez l'étanchéité de l'ensemble du système d'alimentation en eau.

- Ouvrez le robinet avec précaution.
- Vérifiez que l'arrivée d'eau, les tuyaux et les raccords sont étanches et qu'il n'y a pas de fuite d'eau.

Si le système d'eau est étanche, vous pouvez installer complètement l'appareil de froid.

Branchement électrique

L'appareil doit exclusivement être raccordé à une prise avec mise à la terre, à l'aide du câble d'alimentation joint.

Installez l'appareil de froid, de sorte que la prise soit facilement accessible. Si la prise n'est pas facilement accessible, vérifiez qu'un dispositif de sectionnement de chacun des pôles est prévu sur l'installation.

⚠ Risque d'incendie en cas de surchauffe.

Le fonctionnement de l'appareil de froid sur des multiprises et des rallonges peut entraîner une surcharge des câbles.

Pour des raisons de sécurité, n'utilisez pas de rallonge ni de multiprises.

L'installation électrique doit être conforme aux normes VDE 0100.

Pour des raisons de sécurité, nous recommandons l'utilisation d'un disjoncteur différentiel du type ⊟ de l'installation domestique associée pour le raccordement électrique de l'appareil de froid.

Un câble d'alimentation réseau abîmé ne doit être remplacé que par un câble réseau spécial du même type (disponible auprès du SAV Miele). Pour des raisons de sécurité, seul un professionnel qualifié ou le SAV Miele doit se charger du remplacement.

Le mode d'emploi ou la plaque signalétique vous indique la puissance de raccordement et la protection électrique adaptée. Comparez ces informations avec les données de la connexion électrique sur place. En cas de doute, contactez un électricien professionnel.

Le fonctionnement temporaire ou permanent sur un système d'alimentation électrique autonome ou non synchrone au réseau (comme les réseaux autonomes, les systèmes de secours) est possible. La condition préalable au fonctionnement est que le système d'alimentation électrique soit conforme aux spécifications de la norme EN 50160 ou similaire.
Les mesures de protection prévues dans l'installation domestique et dans ce produit Miele doivent également être assurées dans leur fonction et leur mode de fonctionnement en fonctionnement isolé ou en fonctionnement non synchrone au réseau ou être remplacées par des mesures équivalentes dans l'installation. Comme décrit, par exemple, dans la publication actuelle de VDE-AR-E 2510-2.

Dimensions de raccordement

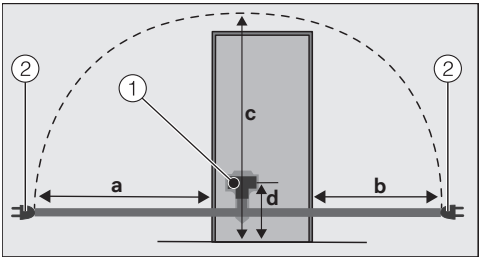

Panneau arrière de l’appareil de froid
① Prise de l’appareil
② Prise de courant
a = env. 2100 mm
b = env. 1300 mm
c = env. 2200 mm
d = env. 148 mm

Brancher l’appareil de froid

- Branchez la prise de l’appareil.

Vérifiez que la prise est correctement insérée.

- Enfoncez la prise de l’appareil dans la prise de courant.

L’appareil de froid est désormais raccordé au réseau.

Cotes

Dimensions d'installation/Vue de dessus

Toutes les dimensions sont indiquées en mm.

Le bon fonctionnement de l'appareil de froid est garanti si les orifices d'aération indiqués sont maintenus libres.

La consommation d'énergie a été calculée pour une distance de 30 mm entre le panneau arrière de l'appareil et le mur. Si la distance par rapport au mur est inférieure à 30 mm, la fonctionnalité de l'appareil de froid est maintenue, mais la consommation d'énergie augmente légèrement.

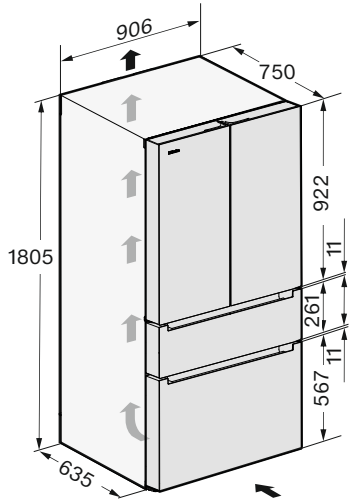

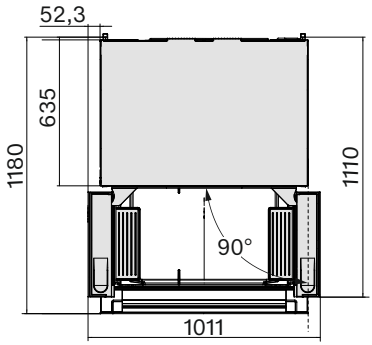

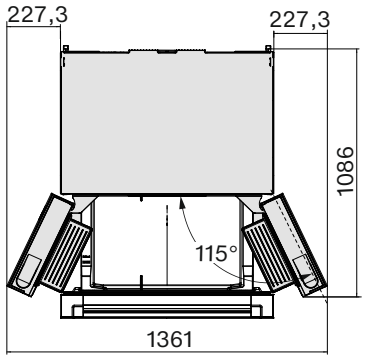

Raccordements

Toutes les dimensions sont indiquées en mm.

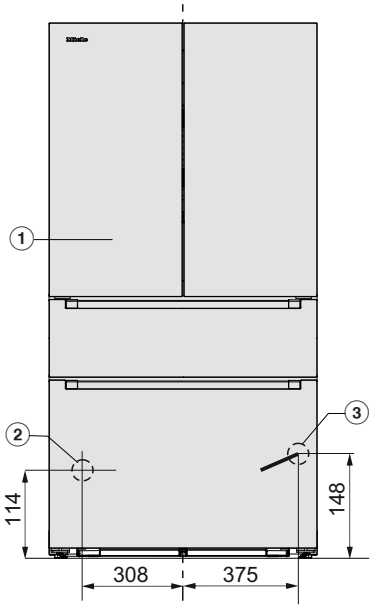

① Vue avant

② Raccordement à l'eau, longueur = 2.000 mm

③ Câble d'alimentation, longueur = 2100 mm
Un câble d'alimentation plus long est disponible auprès du service après-vente Miele.

Entièrement entouré de meubles de cuisine

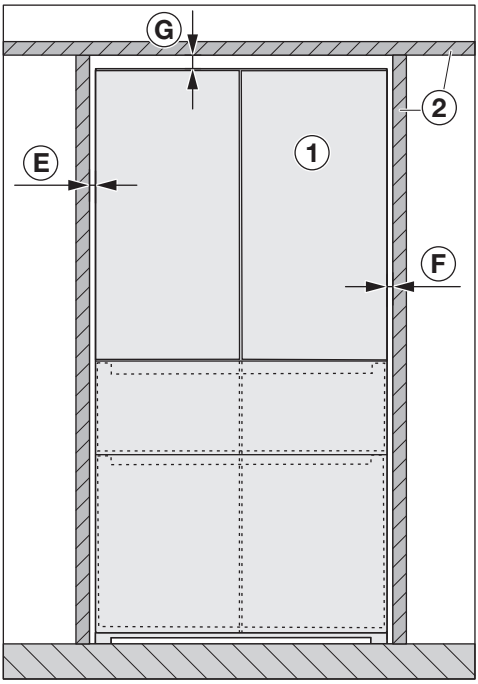

Vue de face
① Appareil de froid
② Meubles de cuisine
Ⓔ min. 4 mm
Ⓕ min. 4 mm
Ⓖ min. 25 mm

⚠ Risque de dommages sur la (les) porte(s) de l'appareil.
Les portes de l'appareil ne s'ouvrent pas assez largement.
L'appareil ① doit dépasser la façade du meuble de cuisine ②adjacent d'au moins la dimension Ⓑ **et** de la profondeur Ⓒ de la porte de l'appareil.

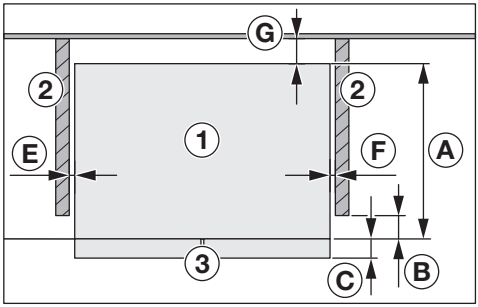

Vue de dessus
① Appareil de froid
② Meubles de cuisine
③ Façade de l'appareil
Ⓐ 635 mm
Ⓑ 12 mm
Ⓒ 115 mm
Ⓔ min. 4 mm
Ⓕ min. 4 mm
Ⓖ min. 30 mm

Installation à côté d’un mur

⚠ Risque de dommages sur la (les) porte(s) de l’appareil.
Les portes de l’appareil peuvent toucher le mur et par conséquent l’endommager.
La distance minimale Ⓔ entre l’appareil de froid ① et le mur de la pièce ④ est nécessaire.

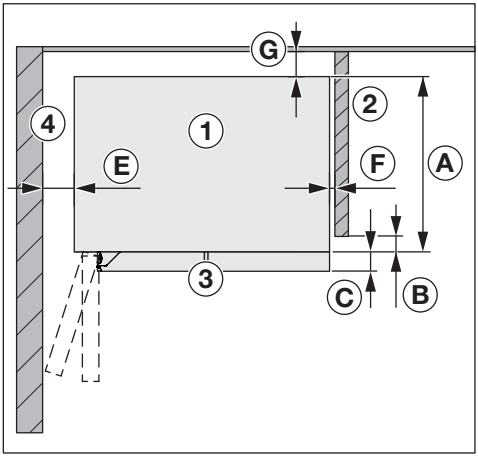

Vue de dessus
① Appareil de froid
② Meubles de cuisine
③ Façade de l'appareil
④ Mur de la pièce
Ⓐ 635 mm
Ⓑ 12 mm
Ⓒ 115 mm
Ⓔ 100 mm (angle d'ouverture de la porte 90°)
Ⓔ 220 mm (angle d'ouverture de la porte 115°)
Ⓕ min. 4 mm
Ⓖ min. 30 mm

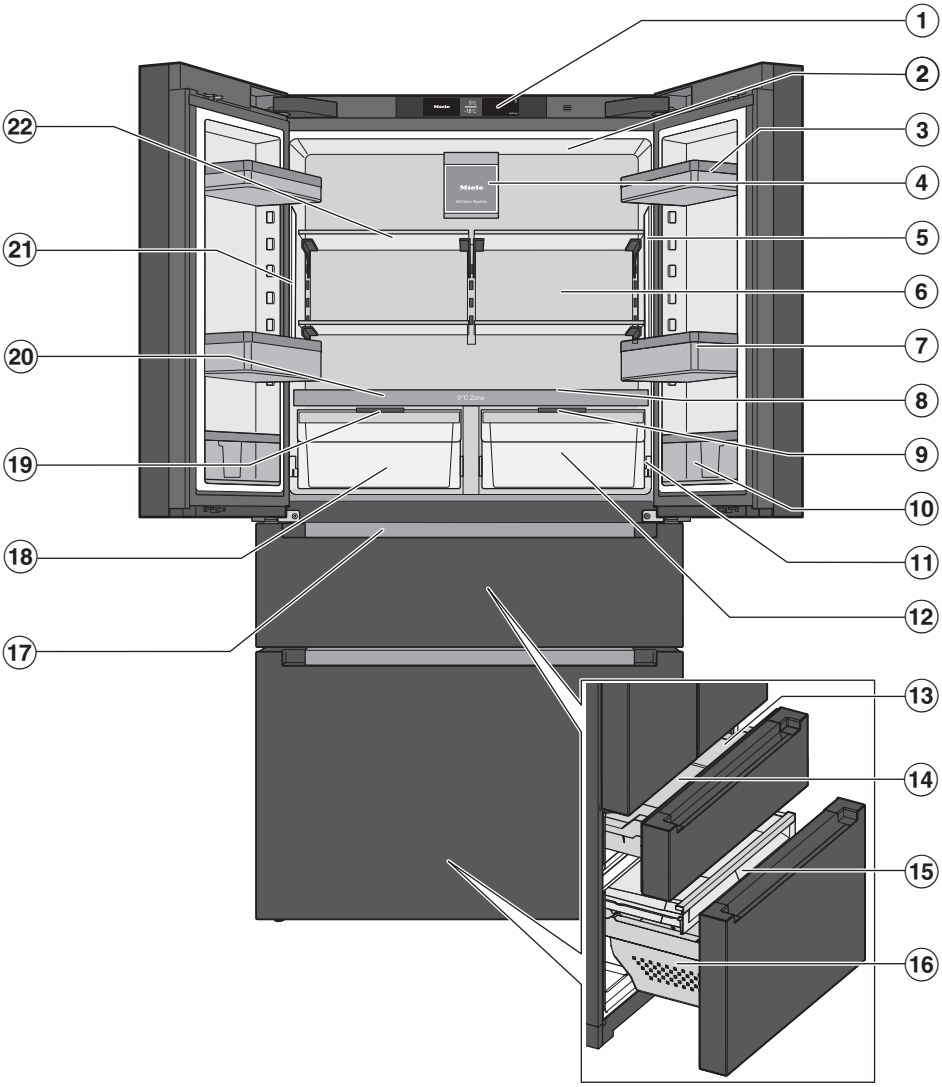
1
2
3
4
5
6
7
8
9
10
11
12
13
14
15
16
17
18
19
20
21
22
Miele
AirClean System
0°C Zone

Prise en main

① Affichage

② Éclairage intérieur supérieur

③ Balconnets de contreporte

④ Ventilateur avec éclairage et avec filtre à charbon actif (AirClean System)

⑤ Éclairage intérieur latéral

⑥ Paroi arrière sèche pour éviter la condensation

⑦ Balconnet à bouteilles avec porte-bouteilles déplaçable (Divider) :
Posez ici les grandes bouteilles et les récipients. Le porte-bouteilles permet de mieux maintenir les petites bouteilles lors de l'ouverture et de la fermeture de la porte de l'appareil.

⑧ Réservoir d'eau intérieur et brumisateur (Humidifier) :
Les fruits et légumes stockés sont brumisés à chaque ouverture de porte et toutes les 90 minutes environ.

⑨ Couvercle du compartiment pour régler l'humidité de l'air :
Selon la position du couvercle du compartiment, l'humidité de l'air n'est pas augmentée ♢ ou est augmentée ♢♢♢.

⑩ Balconnet de contreporte étroit avec support coulissant :
Conservez ici les aliments de petite taille comme les tubes de moutarde.

⑪ Rigole et orifice d'évacuation de l'eau de dégivrage :
Les condensats déposés s'écoulent et s'évaporent automatiquement.

⑫ Zone PerfectFresh Active (compartiment humide, également utilisable comme compartiment sec) :
Stockez ici les fruits et légumes entre 0 et 3 °C avec un réglage idéal de l'humidité ♢♢♢ par brumisation active (Humidifier).

⑬ Tiroir de congélation supérieur

⑭ Bac à glaçons

⑮ Tiroir de congélation intérieur plat :
Stockez ici les aliments congelés plats, comme les herbes aromatiques surgelées.

⑯ Tiroir de congélation : stockez ici vos grands produits congelés.

⑰ Fabrique à glaçons avec bac à glaçons intégré et éclairage

⑱ Zone PerfectFresh Pro (compartiment humide, également utilisable comme compartiment sec) :
Stockez ici les fruits et légumes entre 0 et 3 °C avec un réglage idéal de l'humidité ♢♢♢.

⑲ Couvercle du compartiment pour le réglage du taux d'humidité dans le compartiment humide

⑳ Tablette avec porte-bouteilles

㉑ Fontaine d'eau ♢ :
Vous pouvez y obtenir de l'eau réfrigérée.

㉒ Tablette

Écran

Les objets pointus ou tranchants, tels que des crayons ou des stylos, peuvent rayer l'écran.
Effleurez l'écran uniquement avec les doigts.
Si votre doigt est froid, il est possible que l'écran ne réagisse pas.

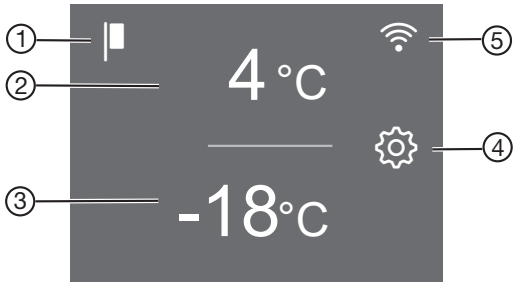

① Affichage du mode Expo
(visible uniquement si la fonction Mode Expo a été activée)

② Affichage de la température souhaitée pour la zone de réfrigération, réglage de la température de 3 °C à 9 °C, sélection et désélection de la fonction SuperCool&AirClean

③ Affichage de la température souhaitée pour le tiroir de congélation, réglage de la température de -15 °C à -24 °C, sélection et désélection de la fonction SuperFrost

④ Touche sensitive mode réglage
pour la sélection de diverses fonctions en mode Réglages

⑤ Affichage de l’état de la connexion
(visible uniquement si la mise en réseau a été activée)

Mode Réglages

Mode Party (fêtes)

La fonction Mode Party (fêtes) est recommandée lorsque vous souhaitez refroidir ou congeler rapidement de grandes quantités d'aliments ou de boissons qui viennent d'être entreposés et lorsque vous avez besoin de glaçons.

Lorsque le mode Party est activé, les fonctions SuperCool&AirClean ainsi que SuperFrost sont automatiquement activées.

En outre, la fabrique à glaçons est activée si elle ne l'était pas auparavant.

Conseil : Activez la fonction Mode Party (fêtes) environ 4 heures avant de déposer les aliments.

La fonction Mode Party (fêtes) se désactive automatiquement au bout de 24 heures.

En cas de panne de courant, la fonction Mode Party (fêtes) est désactivée.

Mode Holiday (vacances)

La fonction mode Holiday est recommandée si vous ne voulez pas complètement désactiver la zone de réfrigération, par ex. pendant les vacances, ou si vous n'avez pas besoin d'une puissance élevée de réfrigération.
La zone de réfrigération fonctionne par conséquent en économisant de l'énergie.

La zone de réfrigération ainsi que les zones PerfectFresh sont réglées sur une température de 15 °C.

La zone de congélation conserve la température réglée préalablement.

Les fonctions activées au préalable, comme le mode Party (fêtes) ou SuperCool&AirClean, sont désactivées.

À cette température moyenne de la zone de réfrigération, les denrées non périssables peuvent encore rester un certain temps dans l'appareil de froid, à condition qu'elles soient **emballées**. De plus, cela n'entraîne pas la formation d'odeurs ou de moisissures, comme c'est le cas lorsque la zone de réfrigération est désactivée et que la porte de l'appareil est fermée.

⚠ Risque sanitaire dû à la consommation d'aliments gâtés.
Si la température de la zone de réfrigération est supérieure à 4 °C pendant une période prolongée, cela risque d'altérer la qualité et la durée de conservation des aliments.
N'activez le mode Holiday (vacances) que ponctuellement, sur une période relativement courte.
Pendant cette période, ne stockez pas d'aliments sensibles à la chaleur et facilement périssables comme les fruits, les légumes, le poisson, la viande et les produits laitiers.
Après avoir désactivé la fonction, nettoyez la zone de réfrigération et régénérez les filtres à charbon actifs.

Fabrique à glaçons

La fabrique à glaçons produit environ 0,8 kg de glaçons en 24 heures, à une température de -18 °C.

Vous pouvez activer ou désactiver ici la fabrique à glaçons.

QuickIce

La fabrique à glaçons produit une quantité maximale d'env. 1,0 kg de glaçons en 24 heures.

La fonction QuickIce n'apparaît en mode Réglages ⚙ que si la fonction fabrique à glaçons a été activée au préalable.

Fonction de verrouillage 🔒/🔓

La fonction de verrouillage activée protège contre l'arrêt involontaire de l'appareil de froid et contre les réglages involontaires effectués par des personnes non autorisées, par exemple des enfants.

Si par exemple, vous ne souhaitez ajuster la température que brièvement, vous pouvez désactiver temporairement la fonction de verrouillage en mode Réglages ⚙.

Eteindre l'appareil ⏻

Voir chapitre « Mise en service », section « Éteindre l'appareil de froid ».

Mode Shabbat

L'appareil de froid propose le mode Shabbat qui permet de faciliter l'observance des pratiques religieuses.

Les éléments suivants sont provisoirement désactivés lorsque le mode Shabbat est activé :

- l'éclairage intérieur
- toute la signalisation sonore et visuelle
- l'écran
- la fabrique à glaçons
- la fontaine d'eau
- une connexion Wi-Fi active
- les rappels (par ex. l'affichage du système de filtration AirClean) : L'intervalle de temps réglé est arrêté

Toutes les autres fonctions préalablement activées restent activées.

Information concernant le mode Shabbat

Il est possible de consulter la version du mode Shabbat.

Délai jusqu'au déclenchement de l'alarme de porte

Vous pouvez régler ici le délai jusqu'au déclenchement de l'alarme de porte après l'ouverture de la porte/du tiroir de l'appareil.

Niveau de température dans les zones PerfectFresh

Dans les zones PerfectFresh, la température se régule automatiquement entre 0 et 3 °C.

Pour augmenter ou baisser la température, afin de stocker du poisson par ex., elle peut être modifiée légèrement par paliers.

Brumisateur (Humidifier)

Vous pouvez activer ou désactiver ici le brumisateur et définir l'intensité de l'humidification.

Le brumisateur apporte un supplément d'humidité dans le compartiment humide de la zone PerfectFresh Active.

Mise en réseau

Vous pouvez réaliser la mise en réseau pour la 1ère fois ici, activer et désactiver le Wi-Fi ou réinitialiser la configuration réseau (voir chapitre « Ajuster les réglages »).

Bip de touches /

Vous pouvez activer ou désactiver ici le bip de touches.

Signaux sonores et d'avertissement /

Il est possible ici de modifier le volume des signaux sonores et d'avertissement (par ex. pour une alarme de porte ou un message d'erreur). Vous pouvez aussi déactiver complètement les signaux sonores et d'avertissement s'ils vous dérangent.

Luminosité de l'écran

Vous pouvez régler ici la luminosité de l'écran pour l'adapter aux conditions d'éclairage de votre environnement.

Unité de température °C/°F

Vous pouvez régler ici l'unité de température souhaitée (°Celsius ou °Fahrenheit).

Mode Expo

Le mode expo permet aux revendeurs de présenter l'appareil sans activer la production de froid. Ce réglage n'est d'aucune utilité pour le particulier.

Ici, vous pouvez désactiver le mode expo s'il est activé à l'usine (l'écran affiche).

Réglages d'usine

Vous pouvez réinitialiser ici les réglages de l'appareil de froid aux réglages d'usine.

Conseil : Avant de mettre au rebut votre appareil de froid, de le vendre, ou de mettre en service un appareil de froid d'occasion, réinitialisez ses réglages à la configuration d'usine. Cela réinitialisera aussi la configuration du réseau, de façon à effacer toutes les données personnelles de l'appareil de froid. Par ailleurs, un précédent propriétaire ne pourra plus accéder à l'appareil.

Informations sur l'appareil de froid

Vous pouvez consulter ici la référence du modèle et le numéro de fabrication de votre appareil de froid.

Conservez ces données d'appareil :

- pour intégrer l'appareil de froid dans votre réseau Wi-Fi.
- pour signaler une panne au service après-vente Miele (voir chapitre « Service après-vente Miele ».)
- pour consulter des informations auprès de la base de données EPREL (voir chapitre « Service après-vente »).

Affichage Filtre à charbon actif (AirClean System)

Les filtres à charbon actif neutralisent les odeurs désagréables dans la zone de réfrigération et protègent les aliments d'une éventuelle transmission d'odeurs.

L'affichage du filtre à charbon actif qui s'allume en jaune à l'écran vous rappelle tous les 6 mois environ de régénérer les filtres à charbon actif.

Lorsque les filtres à charbon actifs ont déjà été régénérés 5 fois, le symbole s'allume en jaune à l'écran pour vous rappeler de les remplacer.

Ici, vous pouvez activer la fonction de rappel.

Affichage du filtre à eau

Le filtrage de l'eau par le filtre à eau garantit que l'eau froide est exempte de chlore et d'autres substances qui altèrent le goût et l'odeur.

L'affichage du filtre à eau qui s'allume en jaune à l'écran vous rappelle tous les 6 mois environ de remplacer le filtre à eau.

Ici, vous pouvez activer la fonction de rappel.

Position de nettoyage du bac à glaçons

Le bac à glaçons de la fabrique à glaçons se met automatiquement en position de nettoyage (voir chapitre « Mise en service », section « Mise en service de la fabrique à glaçons »).

La fonction de nettoyage du bac à glaçons n'apparaît en mode Réglages que si la fonction Fabrique à glaçons a été activée auparavant.

Mode de nettoyage

La fonction Mode de nettoyage facilite le nettoyage de la zone de réfrigération.

L'éclairage intérieur reste allumé, bien que la zone de réfrigération soit désactivée. Les signaux sonores et visuels sont aussi désactivés.

Sécurité

Alarme de température dans la zone de congélation

L'appareil est équipé d'une alarme de température pour éviter que la température dans la zone de congélation n'augmente sans que l'on s'en aperçoive.

Si la température atteint une plage de température trop chaude, s'affichera en rouge dans l'affichage de température de la zone de congélation.
De plus, un signal sonore retentit jusqu'à ce que l'état d'alarme se termine ou que le signal soit désactivé manuellement.

Le moment où une plage de température est reconnue comme trop chaude dépend de la température réglée.

Le signal sonore et visuel se déclenche entre autres dans les cas suivants :

- Si vous allumez l'appareil mais que la température dans la zone de congélation s'écarte trop de la température programmée,
- lorsque trop d'air chaud pénètre à l'intérieur de l'appareil lorsque vous rangez ou sortez des produits surgelés,
- lorsque vous congelez de grandes quantités d'aliments,
- lorsque vous congelez des produits frais chauds,
- Une panne de courant est survenue.
- L'appareil de froid est défectueux.

⚠ Risque sanitaire dû à la consommation d'aliments impropres à la consommation.
Si la température est remontée au-dessus du seuil des -18 °C pendant une durée prolongée, vos produits congelés peuvent commencer à décongeler. Cela a pour effet de réduire la durée de conservation des aliments.
Vérifiez que vos produits congelés n'ont pas commencé à décongeler. Si tel est le cas, consommez-les au plus vite ou faites-les cuire ou rôtir avant de les recongeler.

Désactivation de l'alarme de température

Avant de désactiver l'alarme de température, il est nécessaire de déterminer et éliminer la cause de l'alarme.

Si le signal sonore vous dérange, vous pouvez l'interrompre avant la fin.

■ Effleurez le symbole 🌡⚠ .

Le signal sonore s'arrête et le symbole 🌡⚠ s'éteint.

L'affichage de température de la zone de congélation indique pendant environ 1 minute en clignotant la température la plus chaude mesurée jusqu'à présent. La température actuelle s'affiche ensuite.

Alarme de porte

Afin d'éviter les pertes d'énergie lorsque la porte/le tiroir de l'appareil est ouvert, l'appareil de froid est équipé d'une alarme de porte. Les aliments réfrigérés stockés sont ainsi protégés de la pénétration de la chaleur.

Lorsqu'une porte de l'appareil/un tiroir de congélation reste ouvert(e) pendant une période prolongée, le symbole ⚠ s'allume en jaune sur l'affichage de température. De plus, un signal sonore retentit et l'éclairage intérieur clignote.

Le délai avant le déclenchement de l'alarme de porte peut être réglé individuellement dans le mode Réglages ⚙. De même, le signal sonore peut être désactivé.

Dès lors que la porte de l'appareil/le tiroir de congélation est refermée, le signal sonore s'arrête et le symbole ⚠ s'éteint à l'écran.

Désactiver l'alarme de porte

■ Effleurez le symbole ⚠ .

Le signal sonore d'avertissement s'arrête, le symbole ⚠ s'éteint et l'éclairage intérieur s'allume à nouveau de manière constante.

Si la porte de l'appareil n'est pas fermée, l'alarme de la porte se répète après environ 1 minute.

Fonctions de l'appareil

SuperCool&AirClean ❄⁾⁾

Lorsque la fonction SuperCool&AirClean ❄⁾⁾ est activée, la **zone de réfrigération** atteint très rapidement la valeur la plus froide (en fonction de la température ambiante). L'appareil de froid fonctionne à la puissance frigorifique maximale et la température baisse.

Sélectionnez cette fonction si vous souhaitez refroidir de grandes quantités d'aliments ou de boissons qui viennent d'être entreposés.

Si vous souhaitez refroidir rapidement de grandes quantités d'aliments ou de boissons fraîchement stockés, activez la fonction SuperCool&AirClean ❄⁾⁾ **juste avant de les placer dans le** réfrigérateur.

Conseil : Activez également temporairement la fonction SuperCool&AirClean ❄⁾⁾ lorsque vous stockez des aliments très odorants dans la zone de réfrigération. La performance des filtres à charbon actif est augmentée en ajoutant la fonction SuperCool&AirClean ❄⁾⁾, ce qui permet de réduire encore plus les odeurs dans la zone de réfrigération.

La fonction SuperCool&AirClean ❄⁾⁾ se désactive automatiquement au bout de 18 heures environ.

SuperFrost ❄

Lorsque la fonction SuperFrost ❄ est activée, la **zone de congélation** atteint très rapidement la valeur la plus froide (en fonction de la température ambiante). L'appareil de froid fonctionne à la puissance frigorifique maximale et la température baisse. Sélectionnez cette fonction avant de congeler des produits frais. Cette fonction permet de congeler les aliments à cœur rapidement afin de préserver leurs valeurs nutritives, leurs vitamines, leur aspect et leur goût.

La fonction SuperFrost ❄ doit être activée environ **6 heures avant de placer** les aliments à congeler (voir chapitre « Utilisation », section « Activer SuperFrost ❄ »). Si vous voulez utiliser la **capacité maximale de congélation**, la fonction SuperFrost ❄ doit être enclenchée **24 heures à l'avance** !

La fonction SuperFrost ❄ se désactive automatiquement au bout de 72 heures max. La durée jusqu'à la désactivation de la fonction dépend de la quantité d'aliments frais stockés.

Aménagement intérieur

Poids maximum de chargement

- Portes gauche et droite de l'appareil : 12 kg
- Tiroir de congélation supérieur : 34 kg
- Tiroir de congélation intérieur : 28 kg
- Tiroir de congélation inférieur : 24 kg

Retirer ou déplacer le balconnet de contreporte/bouteilles

Déplacez les balconnet de contre-porte/ balconnets uniquement lors-qu'ils sont vides.

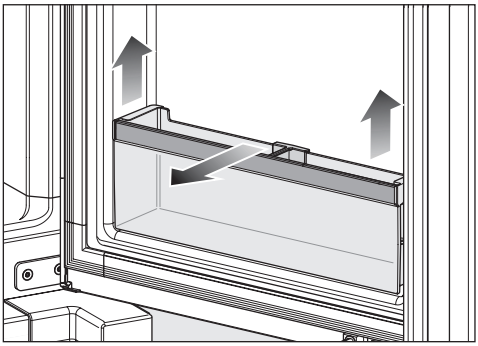

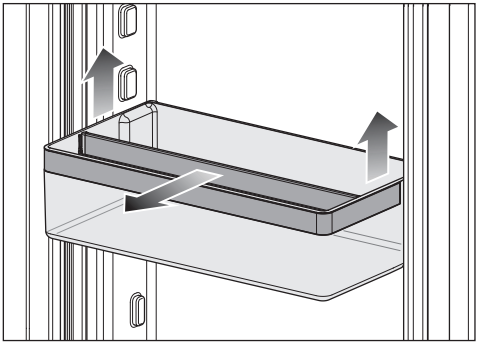

■ Faites glisser les balconnets de contreporte/bouteilles vers le haut et retirez-les par l'avant.

Régler le support dans le balconnet de contreporte/bouteilles

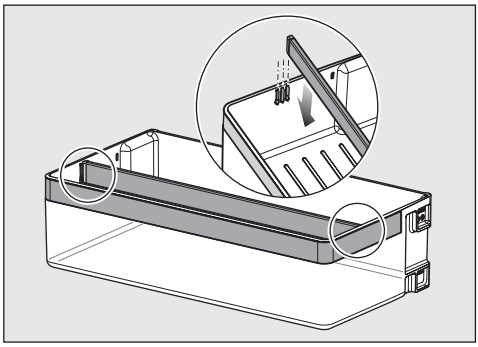

■ Tirez le porte-bouteilles vers le haut et placez-le à la position souhaitée.

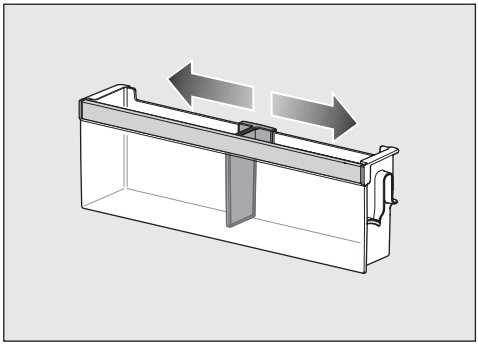

■ Déplacez le support vers la droite ou vers la gauche.

Retirer ou déplacer les tablettes

Les éléments d'encliquetage des tablettes peuvent, lorsqu'ils sont accrochés en biais, rayer le panneau arrière de la zone de réfrigération. Veillez à ce que les tablettes soient insérées à l'horizontale et que les éléments de retenue soient complètement enclenchés.

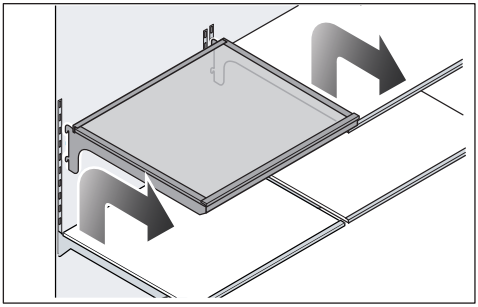

- Soulevez un peu la tablette de manière à ce que les éléments d'encliquetage situés des deux côtés à l'arrière de la tablette soient soulevés au-dessus du guide.
- Retirez la tablette par l'avant.
- Retirez la tablette ou réinsérez-la à la position souhaitée en introduisant les éléments d'encliquetage dans le guidage.

Utiliser le porte-bouteilles dans la plaque de séparation

La plaque de séparation peut être utilisée entièrement ou à moitié comme porte-bouteilles.

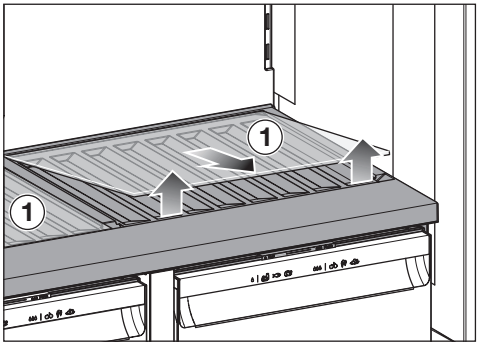

- Retirez la tablette en verre ① dans la plaque de séparation en soulevant la tablette en verre par les encoches à l'avant. Conservez la tablette en verre séparément.

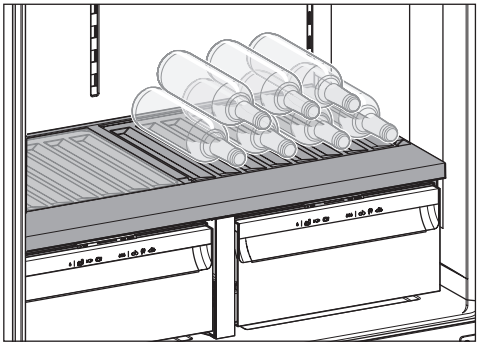

- Placez les bouteilles avec le fond vers l'arrière, en direction du panneau arrière.

Retirer les tiroirs de la zone de réfrigération

- Sortez les tiroirs jusqu'à la butée.

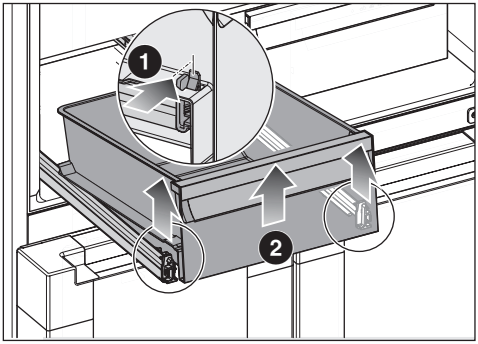

Le tiroir est verrouillé à l'avant par des éléments d'encliquetage. Avant de le retirer, ces éléments d'encliquetage doivent être libérés.

- Poussez les éléments d'encliquetage ❶ vers l'intérieur, simultanément à gauche et à droite.

Le tiroir se détache des rails télescopiques.

- Soulevez le tiroir à l'avant ❷ et retirez-le vers l'avant.

Repoussez les rails télescopiques. Vous éviterez ainsi de les endommager !

Insérer les tiroirs de la zone de réfrigération

- Sortez complètement les rails télescopiques.

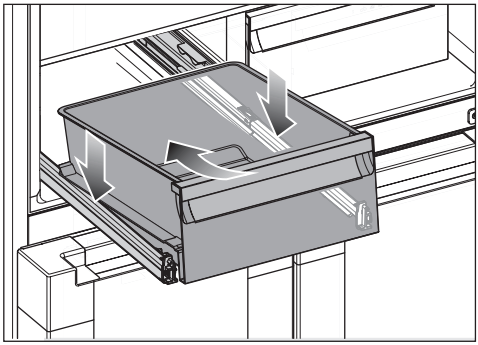

- Placez le tiroir en biais depuis le haut à l'arrière sur les rails télescopiques et abaissez le tiroir à l'avant.

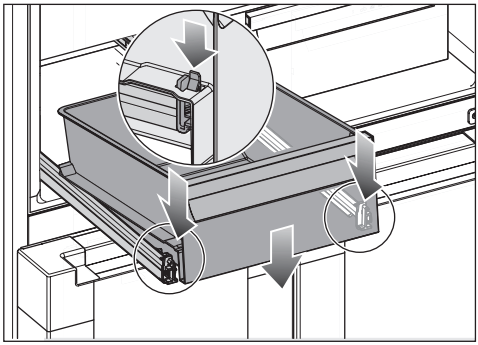

- Saisissez un rail télescopique à la fois par le bas et glissez-le vers l'avant jusqu'à ce qu'il s'enclenche de manière audible.
- Faites glisser le tiroir pour l'insérer.

Retirer le bac à glaçons.

La production de glaçons continue même lorsque le bac à glaçons est retiré.

- Tirez le tiroir de congélation supérieur jusqu'à la butée.

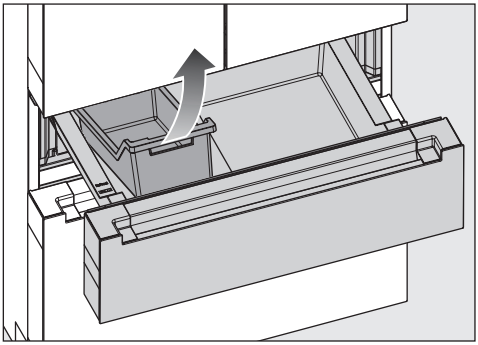

- Faites basculer l'avant du bac à glaçons et soulevez-le pour l'extraire.

Retirer et remettre en place le récipient du tiroir de congélation supérieur

- Tirez le tiroir de congélation supérieur jusqu'à la butée.

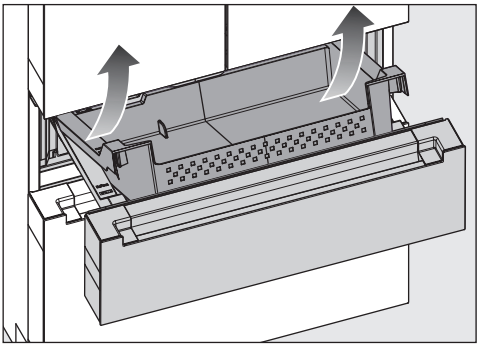

- Soulevez l'avant du récipient et retirez-le en l'inclinant vers le haut.

Remettez les récipients en place dans l'ordre inverse :

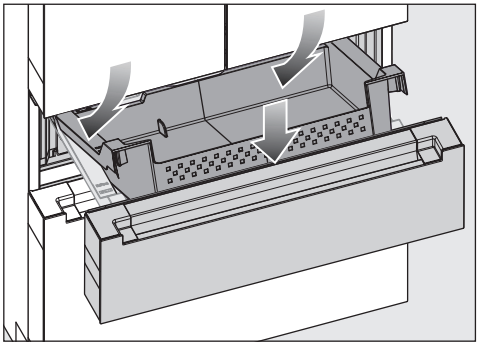

- Placez le récipient à l'arrière sur les rails.
- Abaissez le récipient à l'avant de manière à ce qu'il entoure les rails latéraux.
- Remettez le bac à glaçons en place.

Retirer et remettre en place le récipient du tiroir de congélation inférieur

- Tirez le tiroir de congélation inférieur jusqu'à la butée.

Le tiroir de congélation situé à l'intérieur sort automatiquement. Le tiroir de congélation ne peut pas être retiré.

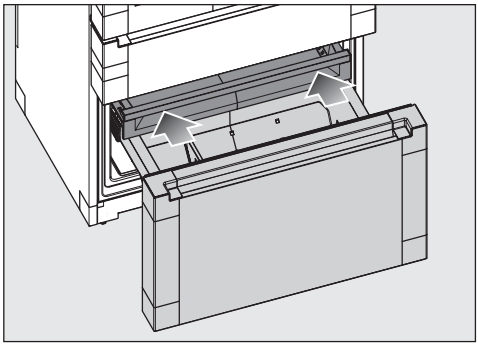

- Réintroduisez le tiroir de congélation situé à l'intérieur.

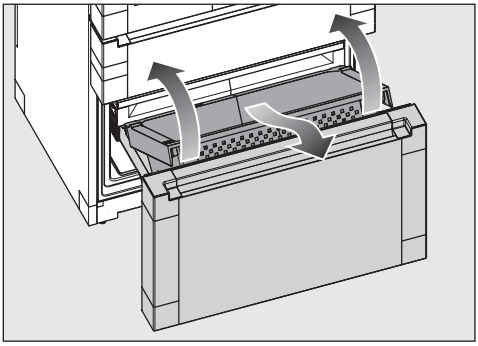

- Soulevez l'avant du récipient et retirez-le de biais vers l'avant.

Remettez les récipients en place dans l'ordre inverse :

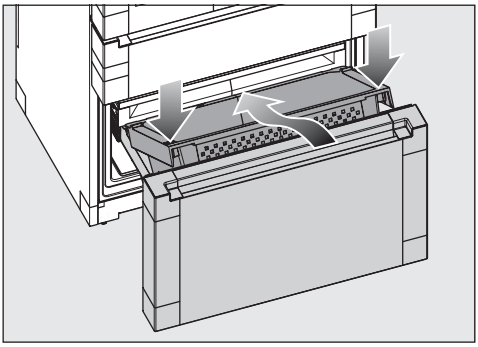

- Placez le récipient à l'arrière sur les rails.
- Abaissez le récipient à l'avant de manière à ce qu'il entoure les rails latéraux.

Accessoires fournis

Fiche de l'appareil

Tuyau en acier inoxydable (alimentation en eau)

Filtre à eau (filtre à charbon actif)

Le filtre à eau est placé derrière le tiroir gauche de la zone de réfrigération.

Votre appareil de froid est équipé d'un filtre à eau (filtre à charbon actif) qui filtre l'eau froide pour la préparation des glaçons et l'utilisation du distributeur d'eau.

Le filtre à eau ne filtre pas les bactéries ni les microbes de l'eau. Le filtre à eau élimine le chlore ainsi que les substances olfactives et gustatives gênantes, de sorte que seule une eau de haute qualité est utilisée pour les glaçons et l'eau potable.

Le filtre à eau doit être remplacé régulièrement.

Vous pouvez également exploiter le système d'eau sans filtre à eau, par exemple si un filtre à eau externe est disponible dans l'installation domestique.

Vous pouvez vous procurer de nouveaux filtres à charbon actif auprès du service après-vente Miele, de votre revendeur Miele ou sur Internet.

Réservoir d'eau

Le réservoir d'eau est placé derrière le tiroir gauche de la zone de réfrigération.

D'une capacité de 1 litre, le réservoir d'eau alimente la fontaine en eau réfrigérée. La température de l'eau dépend de la température dans la zone de réfrigération.

Filtre à charbon actif (Longlife AirClean System)

Les filtres à charbon actif neutralisent les odeurs désagréables dans la zone de réfrigération et protègent les aliments d'une éventuelle transmission d'odeurs.

Conseil : Si vous stockez des aliments très odorants dans la zone de réfrigération, il est conseillé d'ajouter temporairement la fonction SuperCool&AirClean ❄. L'action des filtres à charbon actif est augmentée en ajoutant la fonction SuperCool&AirClean ❄, ce qui permet de réduire encore plus les odeurs dans la zone de réfrigération.

Les filtres à charbon actifs peuvent être régénérés de manière durable dans le four ou dans un appareil électroménager similaire doté de la fonction four, puis réutilisés (un message invitant à la régénération s'affiche à l'écran tous les 6 mois environ).

Les filtres à charbon actif peuvent être régénérés environ 5 fois. Après environ 3 ans, les filtres à charbon actif doivent être remplacés par des filtres neufs. Un message correspondant s'affiche à l'écran.

Les filtres à charbon actifs usagés peuvent être éliminés avec les ordures ménagères.

Vous pouvez vous procurer de nouveaux filtres à charbon actif auprès du service après-vente Miele, de votre revendeur Miele ou sur Internet (voir chapitre « Prise en main », section « Accessoires en option »).

Accessoires en option

Conçus spécialement pour l'appareil, des accessoires et des produits de nettoyage et d'entretien sont disponibles dans la gamme de produits Miele.

Des produits spécialement adaptés à votre appareil de froid, par ex. des produits d'entretien pour appareils et des accessoires, sont disponibles dans la boutique en ligne Miele, auprès du service après-vente Miele ou chez votre revendeur Miele.

Pour accéder à la boutique en ligne Miele, cliquez sur le QR code suivant :

Avant la première utilisation

- Retirez tous les matériaux d'emballage et les films de protection.
- Retirez tout le matériel publicitaire et les autocollants de l'intérieur de l'appareil de froid.
- Nettoyez l'intérieur de l'appareil et les accessoires.

Brancher l'appareil de froid

- Raccordez l'appareil de froid à la conduite d'eau fraîche comme décrit au chapitre « Installation », section « Raccordement à l'eau froide ».
- Raccordez l'appareil au réseau électrique, comme indiqué au chapitre « Installation », section « Raccordement électrique ».

L'écran affiche d'abord Miele, puis le symbole ⏻.

Mettre en place le filtre à charbon actif (AirClean System) dans la zone de réfrigération

⚠ Risque de formation de moisissures.
Pour des raisons d'hygiène, les filtres à charbon actifs ne doivent pas rester plus de 6 mois dans la zone de réfrigération sans être régénérés ou remplacés entre-temps.
Ne placez les filtres à charbon actif dans la zone de réfrigération que peu de temps avant la mise en service de l'appareil de froid.

Pour améliorer la qualité des filtres à charbon actif, régénèrez-les avant de les placer pour la première fois dans la zone de réfrigération.
Veuillez suivre les instructions du chapitre « Nettoyage et entretien », section « Régénérer le filtre à charbon actif (AirClean System) dans le four ».

Votre appareil de froid est équipé de 2 filtres à charbon actif dans la zone de réfrigération.

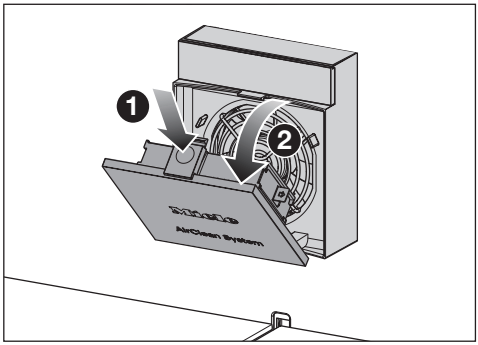

- Appuyez dans le renfoncement sur la languette d'ouverture jaune ❶ au-dessus du cache du ventilateur et ouvrez le cache ❷.

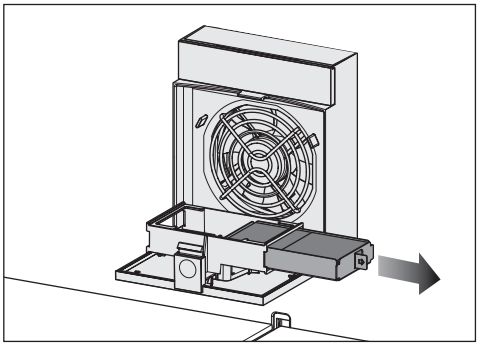

- Retirez de son logement le porte-filtre des filtres à charbon actif.

- Si vous souhaitez **changer** les filtres à charbon actifs : retirez les filtres à charbon actifs usagés du porte-filtres et jetez-les avec les ordures ménagères.

Attention : ne jetez pas le porte-filtre. Le porte-filtre sera réutilisé.

- Nettoyez le porte-filtre du filtre à charbon actif sous l'eau courante, puis séchez-le avec une toile de nettoyage.

Les filtres à charbon actif contiennent une substance active, le charbon actif. Le charbon actif a la propriété de déteindre fortement.

Vérifiez que le filtre à charbon actif ne présente pas de dommages apparents avant de l'utiliser. N'utilisez jamais un filtre à charbon actif endommagé.

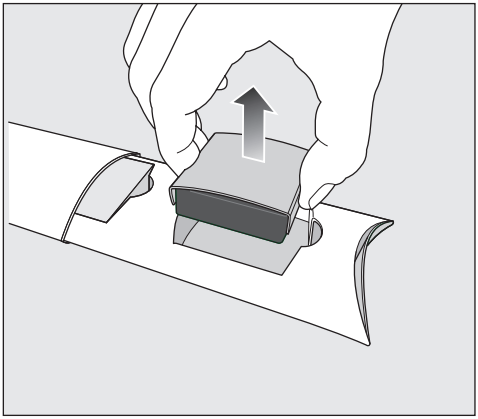

- Retirez le filtre à charbon actif de l'emballage avec la protection du filtre.

⚠ Risque de dommages dus à une manipulation incorrecte.
Les filtres à charbon actif sont très fragiles.
Lorsque vous manipulez les filtres à charbon actif, veillez à ne pas les faire tomber.
N'appuyez pas sur la structure alévolaire des filtres à charbon actif.

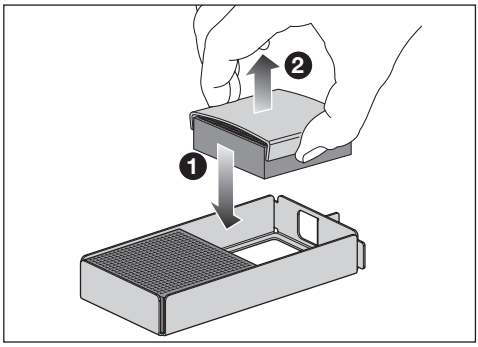

- Insérez les nouveaux filtres à charbon actif ❶ l'un après l'autre dans le porte-filtre.
- Retirez la protection du filtre ❷.
- Placez le porte-filtre avec les filtres à charbon actif dans le logement.
- Fermez le cache du ventilateur.
- Nettoyez vos mains à l'eau et au savon après avoir inséré les filtres à charbon actif.

Les filtres à charbon actif doivent être régénérés ou remplacés au bout de 6 mois (voir chapitre « Nettoyage et entretien », section « Régénérer les filtres à charbon actif (AirClean System) dans le four »).
Un message correspondant s'affiche à l'écran.

Conseil : Si vous stockez des aliments très odorants dans la zone de réfrigération, ajoutez temporairement la fonction SuperCool&AirClean ❄. La performance des filtres à charbon actif est augmentée en ajoutant la fonction SuperCool&AirClean ❄, ce qui permet de réduire encore plus les odeurs dans la zone de réfrigération.

Allumer l'appareil de froid

- Ouvrez la porte de l'appareil.
- À l'écran, appuyez sur le symbole ⏻.

L'appareil de froid commence à produire du froid et l'éclairage intérieur s'allume.

Dès que la température de congélation réglée est atteinte, le symbole ⚠ s'éteint, l'affichage de température de la zone de congélation reste allumée et le signal sonore s'éteint.

- Si le signal sonore vous dérange, appuyez sur le symbole ⚠.

Le signal sonore s'arrête.

L'appareil de froid refroidit pour atteindre les températures préréglées.

Laissez l'appareil fonctionner quelques heures avant d'y déposer des aliments pour que la température soit suffisamment basse. Ne remplissez l'appareil que lorsque la température préréglée est atteinte.

Ne remplissez la zone de congélation que lorsque la température a suffisamment baissé dans la zone de congélation (-18 °C au minimum).

Mise en réseau

Votre appareil de froid est équipé d'un module Wi-Fi intégré. Le module Wi-Fi permet la connexion réseau à votre réseau domestique et l'utilisation de l'App Miele sur un terminal mobile.

Une fois que votre appareil de froid a été connecté par Wi-Fi, la connexion est automatiquement rétablie à chaque nouvelle mise en marche.

Assurez-vous que le signal de votre réseau Wi-Fi est suffisamment fort sur le lieu d'installation de votre appareil de froid.

En connectant l'appareil de froid à votre réseau Wi-Fi, la consommation d'énergie augmente, même si l'appareil est désactivé.

Vous pouvez désactiver la connexion à votre réseau Wi-Fi dans les Réglages.

Fonctions « Smart Extras » via l'App Miele*.

La mise en réseau via l'App Miele vous permet d'accéder à de nombreuses options intelligentes, entre autres :

- Appeler des informations sur l'état
- Utiliser des fonctions supplémentaires utiles
- Maintenir l'appareil de froid au niveau de développement actuel de Miele grâce aux mises à jour du logiciel.

Vous trouverez plus de détails sur les Smart Extras sur le site Internet de Miele, dans l'Apple App Store® ou dans le Google Play Store™.

* Offre numérique supplémentaire de Miele & Cie. KG. Selon le modèle et les régions, les fonctionnalités peuvent varier. Vous devez accepter les conditions générales de vente et les informations sur la protection des données pour les produits et services numériques de Miele dans l'App Miele. Miele se réserve le droit de modifier ou d'interrompre les offres numériques à tout moment.

Conditions pour la mise en réseau

Les conditions suivantes doivent être remplies pour la mise en réseau :

1. Un réseau domestique est disponible sur le lieu d'installation. Munissez-vous du mot de passe du réseau Wi-Fi.
2. L'App Miele est installée sur un terminal mobile.
3. Vous disposez d'un compte utilisateur dans l'App Miele.

Application Miele

Vous pouvez télécharger gratuitement les Apps Miele depuis l'Apple App Store® ou depuis Google Play Store™.

Télécharger dans l'App Store

APPLI ANDROID SUR Google Play

Effectuer Scan & Connect

- Scannez le QR code.

Si vous avez installé l'App Miele et que vous possédez un compte utilisateur, vous serez directement dirigé vers la mise en réseau.

Si vous n'avez pas encore installé l'App Miele, vous serez dirigé vers l'Apple App Store® ou le Google Play Store™.

- Installez l'App Miele et créez un compte d'utilisateur.
- Scannez à nouveau le QR code.

L'App Miele vous guide dans l'installation.

Mettre en service les fontaines à eau

Veillez à ce que le filtre à eau et le réservoir d'eau soient en place.

⚠ Risque sanitaire en raison de la prolifération de germes dans l'eau.

Ne laissez pas d'eau dans le réservoir ou dans les conduites d'arrivée d'eau pendant une période prolongée afin d'éviter la prolifération de germes qui pourrait nuire à votre santé.

Jeter les 2 premiers litres d'eau après la mise en service, car l'eau sert à rincer l'arrivée d'eau.

Le rinçage est nécessaire avant la première mise en service, si l'appareil de froid a été éteint pendant plus de 5 jours ou si la fontaine à eau n'a pas été utilisée pendant une longue période.

- Ouvrez la porte gauche de l'appareil.

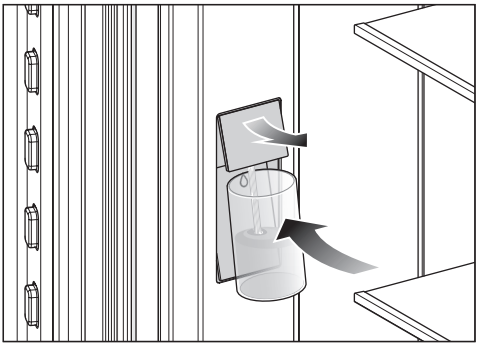

- Appuyez le verre contre la surface inférieure ⌂ (interrupteur de contact) de la fontaine à eau.

L'unité de distribution supérieure se déplace vers l'extérieur : l'air s'échappe ou l'eau s'écoule dans le verre.

- Maintenez le verre appuyé contre l'interrupteur de contact ⌂ jusqu'à ce que l'eau s'écoule en un jet régulier.

Conseil : Maintenez l'ouverture du verre à proximité de l'unité de distribution. Éloignez lentement le verre rempli. Vous éviterez ainsi les éclaboussures.

Le système d'eau est maintenant purgé.

- Nettoyez la sortie d'eau de l'unité de distribution avec une éponge propre, de l'eau tiède et un peu de produit vaisselle.

Mettre en service la fabrique à glaçons

Veillez à ce que le filtre à eau et le réservoir d'eau soient en place.

⚠ Risque sanitaire en raison de la prolifération de germes dans l'eau.

Ne laissez pas d'eau dans le réservoir ou dans les conduites d'arrivée d'eau pendant une période prolongée afin d'éviter la prolifération de germes qui pourrait nuire à votre santé.

Après la mise en service, rincez le système d'eau en tirant 2 litres d'eau de la fontaine à eau et en les jetant.
Ou vous pouvez jeter les glaçons produits 48 h après la première production de glaçons. L'eau sert à un premier rinçage de l'arrivée d'eau.
Cette consigne s'applique pour la première mise en service et pour les mises en service suivant un arrêt prolongé de la fabrique à glaçons (plus de cinq jours).

- Rincez le système d'eau en tirant 2 litres d'eau à la fontaine à eau et jetez-les.
- **Ou** vous pouvez jeter les glaçons produits 48 h après la première production de glaçons.
- **Nettoyez le bac à glaçons comme décrit ci-dessous :**
- Ouvrez le tiroir de congélation supérieur et videz le bac à glaçons si nécessaire.
- Fermez le tiroir de congélation.
- Appuyez sur le symbole ⚙.
- Faites glisser votre doigt vers la droite ou la gauche jusqu'à ce que le symbole ⌂ s'affiche au milieu.

- Appuyez sur le symbole ⓪.

Il faut maintenant un certain temps pour que le bac à glaçons se tourne en position de nettoyage.

Lorsque le déplacement du bac à glaçons est terminé, l'écran affiche le symbole ✓.

- Pour quitter ce niveau de réglage, appuyez sur le symbole ↩.
- Ouvrez le tiroir supérieur de la zone de congélation.

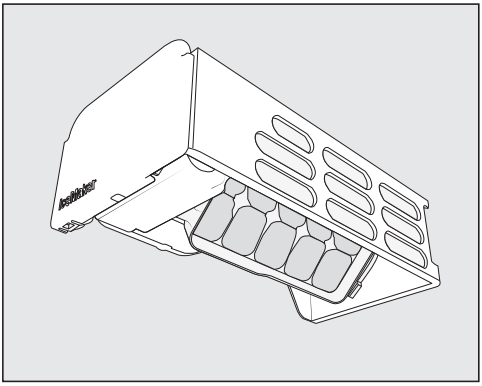

- Nettoyez le bac à glaçons et le récipient à glaçons à l'eau tiède avec un peu de produit vaisselle. Rincez ensuite soigneusement à l'eau claire puis séchez avec un chiffon.
- Fermez le tiroir de congélation.
- Après le nettoyage, appuyez sur le symbole ✓.

Le bac à glaçons se remet dans sa position initiale.

La production de glaçons démarre automatiquement.

Activer la fabrique à glaçons

⚠ Risque sanitaire en raison de la prolifération de germes dans l'eau.
Ne laissez pas d'eau dans le réservoir ou dans les conduites d'arrivée d'eau pendant une période prolongée afin d'éviter la prolifération de germes qui pourrait nuire à votre santé.
Jeter les 2 premiers litres d'eau après la mise en service, car l'eau sert à rincer l'arrivée d'eau.
Le rinçage est nécessaire avant la première mise en service, si l'appareil de froid a été éteint pendant plus de 5 jours ou si la fontaine à eau n'a pas été utilisée pendant une longue période.

- Fermez le tiroir de congélation supérieur.
- Appuyez sur le symbole ⚙.
- Faites glisser votre doigt vers la droite ou la gauche jusqu'à ce que le symbole ▭ s'affiche au milieu.
- Appuyez sur le symbole ▭.

Lorsque la fabrique à glaçons est activée, le symbole ▭ s'allume en orange.

- Pour quitter ce niveau de réglage, appuyez sur le symbole ↩.

La fabrique à glaçons se remplit d'eau. Les glaçons tombent dans le bac à glaçons après le processus de congélation. Lorsque le bac à glaçons est plein, la production s'arrête automatiquement.

Lors de la première mise en service, il faut parfois attendre jusqu'à 24 heures pour voir les premiers glaçons tomber dans le tiroir.

Mettre en service le brumisateur (Humidifier)

Retirer le réservoir d'eau pour le brumisateur

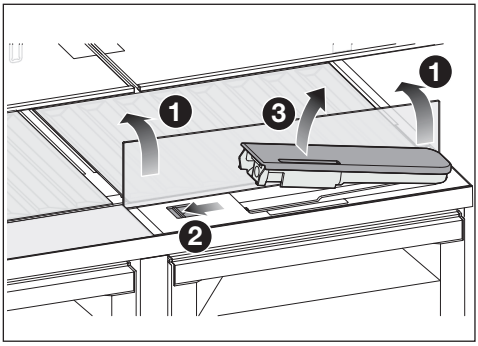

- Appuyez sur les coins arrière extérieurs de la tablette en verre ❶.

La tablette en verre se replie sur le devant.

- Soulevez la tablette en verre et repliez-la.

La tablette en verre tient debout.

- Appuyez sur le curseur ❷ à gauche.

Le réservoir d'eau ❸ sort de ce renfoncement.

- Retirez le réservoir d'eau.

Nettoyer le réservoir d'eau du brumisateur

Le réservoir d'eau a déjà été retiré.

- Désassemblez le réservoir d'eau en 2 parties et nettoyez les pièces à la main ou au lave-vaisselle.

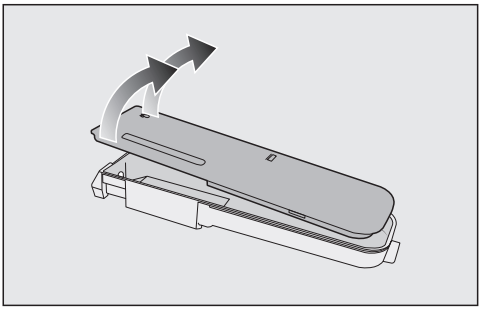

- Soulevez délicatement le couvercle au-dessus des éléments d'encliquetage.
- Déplacez légèrement le couvercle d'un côté à l'autre et retirez le couvercle vers le haut.

Remplir et insérer le réservoir d'eau du brumisateur

⚠ Risques pour la santé liés à une eau insalubre.
L'utilisation d'eau contaminée peut entraîner un empoisonnement.
Remplissez le réservoir avec de l'eau fraîche uniquement.

⚠ Risque sanitaire en raison de la prolifération de germes dans l'eau.
Avec le temps, l'eau qui stagne dans le réservoir d'eau favorise la prolifération de germes et peut nuire à votre santé.
Si l'appareil de froid, la zone de réfrigération ou le brumisateur ont été hors service pendant plus de 2 jours, nettoyez le réservoir d'eau et remplissez-le d'eau potable fraîche.
Si le mode Holiday (vacances) a été activé pendant plus de 2 semaines, nettoyez le réservoir d'eau et remplissez-le d'eau potable fraîche.

⚠ Risque d'endommagement en cas de remplissage inapproprié.
Les liquides contenant du sucre peuvent rendre le brumisateur inutilisable.
Remplissez le réservoir avec de l'eau fraîche uniquement.

L'eau dans le réservoir suffit pour environ 4 mois.

- Retirez le réservoir d'eau et remplissez-le jusqu'à la marque de l'eau potable.
- Remettez le réservoir d'eau en place jusqu'à ce que le réservoir d'eau s'enclenche.
- Repliez la tablette en verre vers le bas.

Allumer le brumisateur (Humidifier)

Fermez le couvercle du compartiment humide (réglage) avant de mettre le brumisateur en marche.

- Appuyez sur ⚙.
- Faites glisser votre doigt vers la droite ou la gauche jusqu'à ce que le symbole s'affiche au milieu.
- Appuyez sur le symbole .
- Faites glisser vers la gauche jusqu'à ce que l'intensité souhaitée du brumisateur (1 : faible humidification ; 3 : humidification maximale) s'affiche au centre.
- Effleurez le réglage souhaité pour valider.

Le symbole s'allume en orange.

- Pour quitter ce niveau de réglage, appuyez sur ↩.

Éteindre l'appareil de froid

Vous ne pouvez éteindre l'ensemble de l'appareil de froid qu'en mode réglage ⚙.

- Appuyez sur le symbole ⚙.
- Faites glisser votre doigt vers la droite ou la gauche jusqu'à ce que le symbole ⏻ s'affiche au milieu.
- Appuyez sur le symbole ⏻.

La réfrigération et l'éclairage intérieur s'éteignent.

Le symbole ⏻ apparaît à l'écran.

Attention : L'appareil de froid n'est pas déconnecté du réseau lorsque l'appareil de froid est éteint.

Arrêt de la zone de réfrigération ou de congélation uniquement

- Effleurez l'affichage de température de la zone de température que vous souhaitez désactiver.
- Faites glisser votre doigt vers la droite, jusqu'à ce que le symbole ⏻ s'affiche au milieu.
- Appuyez sur le symbole ⏻.

L'affichage de température s'éteint pour la zone de température sélectionnée. Le symbole ⏻ apparaît à l'écran.

La zone de température sélectionnée est désactivée.

L'autre affichage de température reste allumé.

Remise en service séparément de la zone de réfrigération ou de congélation

- Dans l'affichage de température correspondant, appuyez sur le symbole ⏻.
- Appuyez sur le symbole ⏻.

La zone de température souhaitée est à nouveau activée.

En cas d'absence prolongée

En cas d'arrêt prolongé de l'appareil de froid, de la moisissure risque de se former si les portes restent fermées et si l'appareil n'a pas été nettoyé.

Nettoyez impérativement l'appareil de froid.

Si l'appareil de froid doit rester longtemps sans fonctionner, respectez les consignes suivantes :

- Videz complètement l'appareil de froid.
- Videz complètement le tiroir à glaçons.

⚠ Risque d'endommagement de la fabrique de glaçons.

Si vous coupez l'arrivée d'eau alors que la fabrique de glaçons continue de fonctionner, le tuyau d'arrivée d'eau risque de geler.

Désactivez la fabrique de glaçons si vous coupez l'arrivée d'eau (par ex. : vacances).

- Désactivez la fabrique à glaçons.
- Arrêtez l'appareil de froid.
- Débranchez l'appareil ou désactivez le fusible de l'installation domestique.
- Videz le réservoir d'eau du brumisateur puis rangez-le après l'avoir nettoyé et séché.
- Fermez le robinet d'arrêt de l'arrivée d'eau.
- Remplacez le filtre à eau (filtre à charbon actif).
- Retirez les filtres à charbon actif de la zone de réfrigération et régénérez-les juste avant de les placer dans la zone de réfrigération.
- Nettoyez l'appareil de froid et laissez les portes de l'appareil ouvertes afin d'aérer suffisamment et éviter ainsi la formation de mauvaises odeurs.

Respectez les deux derniers conseils même si vous désactivez séparément la zone de réfrigération pendant une période prolongée.

Affichage de température

En fonctionnement normal, l'écran affiche la **température moyenne réelle de la zone de réfrigération** et la **température la plus élevée de la zone de congélation** qui prévaut actuellement dans l'appareil de froid.

En fonction de la température ambiante et des réglages, il faut parfois plusieurs heures avant que les températures sélectionnées soit atteintes et affichées.

La température à l'intérieur de l'appareil **augmente** :

- en fonction de la fréquence et la durée d'ouverture de la porte de l'appareil,
- en fonction de la quantité d'aliments conservés,
- en fonction de la chaleur des aliments mis à refroidir,
- en fonction de la température ambiante de la pièce où est installé l'appareil. Cet appareil de froid est prévu pour une classe climatique (température ambiante) précise dont il faut respecter les limites.

Valeurs de réglage possibles pour la température dans la zone de réfrigération

Nous conseillons une température de **4 °C** dans la zone de réfrigération.

Une température de 4 °C et une hygiène appropriée retardent la prolifération des bactéries, telles que la salmonelle et la listeria, qui peuvent être à l'origine de graves intoxications alimentaires.

La **température de la zone de réfrigération** est réglable entre **3 °C et 9 °C**.

Dans la **zone PerfectFresh Active**, la température se régule automatiquement entre **0 et 3 °C**. Si nécessaire, vous pouvez modifier légèrement la température par étapes (voir chapitre « Ajuster les réglages »).

Possibilités de réglage de la température dans la zone de congélation

⚠ Risque sanitaire dû à la consommation d'aliments impropres à la consommation.
Il faut obtenir une température de **-18 °C** pour congeler des aliments frais. Notez qu'à une température plus chaude, la durée de conservation des aliments est réduite.

Réglez une température minimale de **-18 °C** pour la congélation et la conservation à long terme des aliments.

Conseil : Avec une température constante de la zone de congélation de -18 °C et une hygiène appropriée, la durée maximale de stockage des aliments peut être utilisée et le gaspillage de nourriture évité.

La **température de la zone de congélation** est réglable entre **-15 °C et -24 °C**.

Régler la température de la zone de réfrigération/congélation

- Effleurez l'affichage de température de la zone de froid que vous souhaitez régler.
- Faites glisser votre doigt vers la droite ou la gauche jusqu'à ce que la température souhaitée s'affiche au milieu.
- Touchez la température souhaitée pour valider.

L'affichage de la température revient à la température réelle de réfrigération et de congélation qui prévaut actuellement dans l'appareil de froid.

Activer SuperCool&AirClean ❄

La fonction SuperCool&AirClean ❄ doit être activée **avant la dépose** de grandes quantités d'aliments ou de boissons.

Lorsque la fonction est activée, il peut y avoir une augmentation des bruits de l'appareil.

- Appuyez sur le symbole SuperCool&AirClean ❄ dans l'affichage de température pour la zone de réfrigération.

Le symbole ❄ s'allume en orange.

- Quittez ce niveau de réglage en appuyant sur l'affichage de température.

Désactiver SuperCool&AirClean ❄

La fonction SuperCool ❄ se désactive automatiquement au bout de 18 heures environ. L'appareil de froid repasse à la puissance frigorifique normale.

Conseil : Afin d'économiser de l'énergie, vous pouvez désactiver la fonction plus tôt que prévu.

- Appuyez sur le symbole SuperCool&AirClean ❄ dans l'affichage de température pour la zone de réfrigération.

Le symbole ❄ ne s'allume plus en orange.

- Quittez ce niveau de réglage en appuyant sur l'affichage de température.

Activer la fonction SuperFrost ❄

La fonction SuperFrost ❄ doit être enclenchée env. **six heures avant de déposer** les aliments à congeler. Si vous voulez utiliser la **capacité maximale de congélation**, la fonction SuperFrost ❄ doit être enclenchée **24 heures à l'avance** !

Vous n'avez **pas** besoin d'activer la fonction SuperFrost dans les cas suivants :

- si vous stockez des produits déjà surgelés
- si vous congelez seulement jusqu'à 2 kg d'aliments par jour

■ Appuyez sur le symbole SuperFrost ❄ dans l'affichage de température de la zone de congélation.

Le symbole ❄ s'allume en orange.

■ Quittez ce niveau de réglage en appuyant sur l'affichage de température.

Désactiver la fonction SuperFrost ❄

La fonction SuperFrost ❄ se désactive automatiquement au bout de 72 heures max.

Conseil : Afin d'économiser de l'énergie, vous pouvez désactiver la fonction plus tôt que prévu.

■ Appuyez sur le symbole SuperFrost ❄ dans l'affichage de température de la zone de congélation.

Le symbole ❄ ne s'allume plus en orange.

■ Quittez ce niveau de réglage en appuyant sur l'affichage de température.

Entreposer ses aliments dans la zone de réfrigération

⚠ Risque d'incendie dû aux appareils électriques.

L'utilisation d'appareils électriques dans l'appareil de froid peut entraîner la formation d'étincelles.

N'utilisez pas d'appareils électriques dans l'appareil de froid.

Les différentes zones de froid

La circulation naturelle de l'air crée des différences de température de la zone de réfrigération.

L'air froid, plus lourd, descend dans la partie basse de la zone de réfrigération. Servez-vous des différentes zones de froid quand vous rangez vos aliments dans l'appareil !

Cet appareil de froid est à répartition automatique de la température (DynaCool). L'appareil démarre automatiquement le ventilateur dès que la production de froid de la zone de réfrigération est activée. Ainsi, le froid est réparti uniformément dans la zone de réfrigération et les différentes zones de froid sont moins prononcées. Tous les aliments stockés sont ainsi refroidis à peu près à la même température.

Zone la moins froide

La zone la moins froide du réfrigérateur se trouve tout en haut, au niveau de la porte de l'appareil. Utilisez cette zone, par exemple pour conserver votre beurre et l'étaler plus facilement ou votre fromage afin d'en préserver les arômes.

Zone la plus froide

La zone la plus froide du réfrigérateur se trouve juste au-dessus de la tablette d'isolation de la zone PerfectFresh Active et contre la paroi du fond. Cependant, la température est encore plus basse dans les compartiments de la zone PerfectFresh Active.

Une température de 4 °C et une hygiène appropriée retardent la prolifération des bactéries, telles que la salmonelle et la listeria, qui peuvent être à l'origine de graves intoxications alimentaires.

Utilisez ces zones du réfrigérateur ainsi que les compartiments de la zone PerfectFresh Active pour tous les produits fragiles qui se dégradent rapidement, à savoir :

- le poisson, la viande et la volaille,
- la charcuterie et les plats cuisinés,
- les plats ou pâtisseries à base d'œufs ou de crème,
- les pâtes fraîches et les pâtes à gâteau, pizza ou quiche,
- les fromages au lait cru et autres produits à base de lait cru,
- le houmous, les tartinades de légumes, substituts de fromage frais végétal,
- les légumes sous cellophane,
- tout autres aliments frais dont la date de péremption est conditionnée par une température de stockage inférieure à 4 °C.

Stocker les aliments emballés ou non emballés ?

Laissez vos aliments dans leur emballage ou couvrez-les soigneusement (exceptions dans la zone PerfectFresh Active).
Cela permet d'éviter les transferts d'odeurs, la transmission de germes ou le dessèchement des aliments. Ces mesures valent particulièrement pour la conservation de produits d'origine animale. Veillez tout particulièrement à ce que les aliments crus tels que la viande et le poisson ne soient pas en contact avec d'autres denrées alimentaires.

En réglant correctement la température de votre appareil et en respectant une hygiène convenable, vous pouvez allonger considérablement la durée de conservation des aliments. Le gaspillage de nourriture est évité.

Aliments riches en protéines

Notez que les aliments riches en protéines se gardent moins longtemps. Cela signifie que les crustacés et les fruits de mer se dégradent plus rapidement que le poisson qui lui-même se garde moins longtemps que la viande.

Stockage des aliments dans la zone PerfectFresh Active

Zone PerfectFresh Active

La zone PerfectFresh Active répond aux exigences d'un compartiment frigorifique selon la norme DIN EN 62552:2025.

La zone PerfectFresh Active réunit les conditions optimales pour stocker fruits, légumes, poissons, viandes et produits laitiers. Les aliments restent frais plus longtemps et les vitamines et le goût sont préservés.

Rappelez-vous que plus les aliments sont frais au moment de leur achat, mieux ils se conserveront.

La **température** est régulée automatiquement et se situe dans une fourchette **de 0 à 3 °C**.
Ces températures, bien qu'inférieures aux températures habituelles des zones de réfrigération, offrent néanmoins des conditions idéales pour les aliments peu sensibles au froid.
Le froid ralentissant le processus de dégradation des aliments, vos aliments resteront frais beaucoup plus longtemps.

Sortez les aliments du compartiment sec env. 30 à 60 minutes avant leur consommation. Leur odeur et leur goût ne se déploieront pleinement qu'à température ambiante.

Par ailleurs, il est possible de régler le **taux d'humidité contenue** afin de l'adapter au mieux aux aliments conservés.
L'humidité supplémentaire est apportée par l'**brumisateur** dans le compartiment humide. Les fruits et légumes stockés sont alors brumisés avec de l'eau à chaque ouverture de porte et toutes les 90 minutes environ. Un taux d'humidité élevé permet de préserver l'humidité des aliments et d'éviter qu'ils ne se dessèchent trop rapidement.

Compartiment humide

L'humidité de l'air n'est pas augmentée ou est augmentée, selon la position du couvercle du compartiment.

Taux d'humidité élevé

Le réglage du compartiment humide convient à la conservation des fruits et légumes.

Si les aliments ne sont pas emballés, le taux d'humidité dépend principalement de la nature et de la quantité des aliments stockés.

Si le taux d'humidité est élevé dans le compartiment humide, il se peut que de la condensation se forme.
Si vous estimez qu'il y a eu trop de condensation et que les aliments sont affectés, agissez comme suit :
Essuyez l'eau condensée avec un chiffon sec.
Ouvrez le couvercle du compartiment en sélectionnant la position « taux d'humidité non élevée ».
Éteignez l'humidificateur.

Sélectionner un taux d'humidité élevé

- Remplir le réservoir d'eau du brumisateur (voir chapitre « Mise en service », section « Remplissage et mise en place du réservoir d'eau »).
- En mode Réglages, allumez le brumisateur (Humidifier).

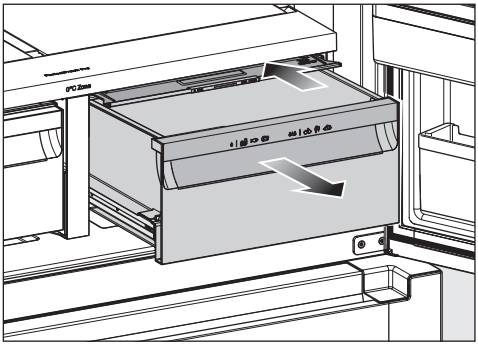

- Ouvrez le tiroir du compartiment humide.
- Poussez le couvercle du compartiment vers l'arrière jusqu'à la butée.

Le couvercle du compartiment est fermé.

Taux d'humidité faible 💧

Avec ce réglage 💧, le compartiment humide devient un compartiment sec (voir section « Compartiment sec »).

Sélectionner un taux d'humidité faible 💧

Avec ce réglage 💧, le brumisateur doit être éteint, car lorsque le couvercle du compartiment est ouvert, le brouillard d'humidité s'échappe et de la condensation peut se former.

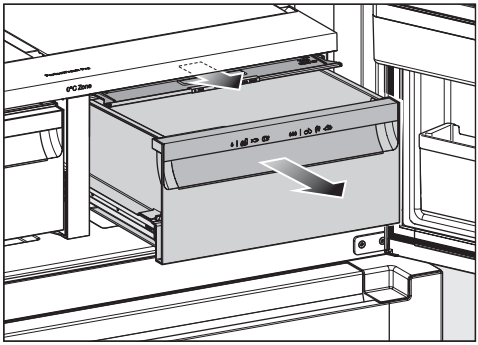

- Ouvrez le tiroir du compartiment humide.
- Tirez le couvercle du compartiment vers l'avant jusqu'à la butée.

Le couvercle du compartiment est ouvert.

Si les aliments dépassent le bord du tiroir, il est possible de modifier la position du couvercle du compartiment lors de l'insertion du tiroir et ainsi de le fermer.

Lorsque vous remplissez le tiroir, veillez à ce que les aliments ne heurtent pas le couvercle du compartiment par le bas.

Compartiment sec

L'humidité de l'air n'est pas augmentée .

Le compartiment sec convient particulièrement aux aliments fragiles :

- poisson frais, coquillages et crustacés,
- viandes, volailles et charcuterie,
- salades du traiteur,
- les produits laitiers comme lait, yaourts, fromages, crème fraîche, fromage blanc, etc.,
- produits végétaux comme le tofu, la boisson à l'avoine, le houmous, les légumes à tartiner, les substituts de viande et de fromage, etc.
- Vous pouvez également y stocker des aliments de toute sorte, tant qu'ils restent emballés.

Notez que les aliments riches en protéines se gardent moins longtemps. Cela signifie que les crustacés et les fruits de mer se dégradent plus rapidement que le poisson qui lui-même se garde moins longtemps que la viande.

Pour des raisons d'hygiène, ne conservez ces aliments qu'**emballés ou couverts**.

Si vous n'êtes pas satisfait(e) de l'état de conservation des aliments, notamment s'ils semblent avoir perdu de leur fraîcheur en peu de temps, veuillez suivre les conseils suivants :

- N'entreposez que des aliments frais. Les conditions de stockage sont très importantes afin d'assurer la fraîcheur des aliments.
- Nettoyez la zone PerfectFresh Active avant d'y entreposer les aliments.
- Essuyez les aliments très humides avant de les entreposer dans le réfrigérateur.
- Ne stockez pas d'aliments sensibles au froid dans la zone PerfectFresh Active.
- Pour une conservation optimale des aliments, sélectionnez le bon compartiment PerfectFresh Active et réglez bien la position du couvercle du compartiment (ex. : taux d'humidité faible ♢ ou élevé ♢♢♢).
- L'humidité élevée contenue dans les aliments stockés peut suffire à produire un taux d'humidité élevé ♢♢♢ dans le compartiment humide, si les aliments ne sont pas emballés. Plus il y a de nourriture stockée dans le compartiment, plus l'humidité est élevée.
- Ne surchargez pas les compartiments.
- Si vous estimez lors du réglage ♢♢♢ qu'il y a eu trop de condensation et que les aliments sont affectés, agissez comme suit :

- Essuyez l'eau condensée avec un chiffon sec.
- Placez une grille ou un objet similaire à l'intérieur pour permettre à l'humidité excédentaire de s'écouler.
- Ouvrez le couvercle du compartiment en sélectionnant la position « taux d'humidité non élevée ♢ » et éteignez l'humidificateur ⏻.

- Si malgré le réglage ♢♢♢, le taux d'humidité est trop faible, emballez les aliments hermétiquement.
- Si vous trouvez que la température dans la zone PerfectFresh Active est encore trop élevée ou trop faible, essayez de la régler en modifiant légèrement la température de 1 à 2 °C. Si des cristaux de givre se forment au fond des compartiments de la zone PerfectFresh Active, augmentez aussitôt la température car le froid risque d'abîmer les aliments entreposés.
- Si le changement de température dans la zone de réfrigération n'est pas suffisant, modifiez la température dans la zone PerfectFresh Active (voir chapitre « Ajuster les réglages »).

Congeler et stocker des aliments frais

Avant la congélation

Ne congelez que des produits frais et de première qualité !

- Si vous devez congeler plus de 2 kg de produits frais, activez la fonction SuperFrost ❄ au moins 6 heures avant de ranger les aliments.
- Si vous devez congeler une plus grande quantité de produits frais, activez la fonction SuperFrost ❄ au moins 24 heures avant de ranger les aliments.

Les aliments déjà congelés disposeront ainsi d'une réserve de froid.

Entreposer les aliments congelés

⚠ Risque de dommages dû à une charge trop lourde.
Un chargement trop lourd peut entraîner des dommages sur les chariots de sortie.
Respectez à chaque fois la charge maximale :
Chariot supérieur = 34 kg
Tiroir plat dans le chariot inférieur = 28 kg
Chariot inférieur = 24 kg

Les aliments à congeler ne doivent pas entrer en contact avec des aliments déjà congelés afin d'éviter que ces derniers ne commencent à décongeler.

- Veillez à ce que les emballages soient bien secs pour éviter une congélation en bloc.

- Petite quantité d'aliments à congeler

- Répartissez les aliments à congeler sur le chariot coulissant supérieur afin qu'ils congèlent le plus rapidement possible jusqu'au cœur.

- quantité maximale d'aliments à congeler (voir plaque signalétique)

- Répartissez les produits à congeler sur les deux chariots coulissants afin qu'ils congèlent le plus rapidement possible jusqu'au cœur.

Conseils après la congélation

- Désactivez prématurément la fonction SuperFrost ❄ dès que les aliments sont suffisamment froids.

Rafraîchissement rapide de boissons

Pour refroidir rapidement des boissons dans la zone de réfrigération, enclenchez la fonction SuperCool&AirClean ❄.

Pour refroidir de grandes quantités de boissons ou des bouteilles supplémentaires dans la zone de congélation, sélectionnez la fonction Mode Party (fêtes) dans le mode Réglages ⚙.

Si vous placez des bouteilles dans le congélateur pour les refroidir plus rapidement, retirez-les au bout **d'une heure maximum**, sinon elles risquent d'éclater.

Fontaine à eau

La fontaine à eau a besoin d'un raccordement à l'eau froid pour fonctionner. Le filtre à eau et le réservoir d'eau doivent être montés. Si vous n'utilisez pas de filtre à eau, celui-ci peut être remplacé par un autre réservoir d'eau (accessoire en vente).

Tous les matériaux utilisés pour le distributeur d'eau n'ont ni goût ni odeur.

Obtenir de l'eau

⚠ Risque sanitaire en raison de la prolifération de germes dans l'eau.
Ne laissez pas d'eau dans le réservoir ou dans les conduites d'arrivée d'eau pendant une période prolongée afin d'éviter la prolifération de germes qui pourrait nuire à votre santé.
Jeter les 2 premiers litres d'eau après la mise en service, car l'eau sert à rincer l'arrivée d'eau.
Le rinçage est nécessaire avant la première mise en service, si l'appareil de froid a été éteint pendant plus de 5 jours ou si la fontaine à eau n'a pas été utilisée pendant une longue période.

Après la première mise en service, de l'air peut être présent dans le circuit d'eau. Retirez l'eau jusqu'à ce qu'il n'y ait plus de bulles d'air visibles.

Si elle n'est pas utilisée pendant une longue période, l'eau peut avoir un goût vicié. Vous obtiendrez la meilleure qualité d'eau en vous approvisionnant régulièrement en eau.

Conseil : Maintenez l'ouverture du verre à proximité de l'unité de distribution. Éloignez lentement le verre rempli. Vous éviterez ainsi les éclaboussures.

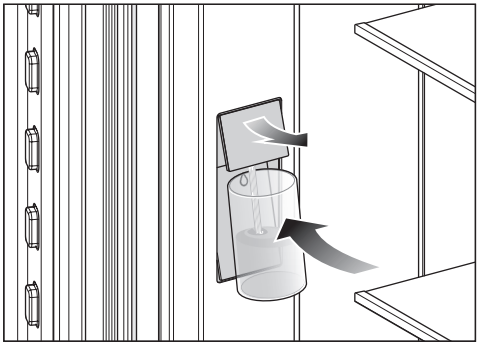

- Appuie le verre contre la surface inférieure ◊ de la fontaine à eau (interrupteur de contact).

L'unité de distribution supérieure se déplace vers l'extérieur et l'eau s'écoule dans le verre.

- Maintenez le récipient appuyé contre l'interrupteur de contact ◊ aussi longtemps que vous souhaitez obtenir de l'eau.

Tant que vous actionnez la fontaine à eau, de l'eau réfrigérée s'écoule.
Après environ 60 secondes, la distribution s'arrête automatiquement. Si vous avez besoin de plus d'eau, attendez 5 secondes et actionnez à nouveau la fontaine.

Si vous avez actionné la fontaine plusieurs fois de suite, la distribution d'eau s'arrête. Après quelques minutes, il est à nouveau possible de se servir en eau.

Fabrique à glaçons

⚠ Risque sanitaire en raison de la prolifération de germes dans l'eau.
Ne laissez pas d'eau dans le réservoir ou dans les conduites d'arrivée d'eau pendant une période prolongée afin d'éviter la prolifération de germes qui pourrait nuire à votre santé.
Jetez les 2 premiers litres d'eau distribués par la fontaine après la mise en service, car l'eau sert à rincer l'arrivée d'eau.
Le rinçage est nécessaire avant la première mise en service si la fabrique à glaçons a été éteinte pendant plus de 5 jours.

Ne produisez pas plus de glaçons que la quantité nécessaire.

La fabrique à glaçons a besoin d'un raccordement à l'eau froide pour fonctionner. Le filtre à eau et le réservoir d'eau doivent être montés. Si vous n'utilisez pas de filtre à eau, celui-ci peut être remplacé par un autre réservoir d'eau (accessoire en vente).

La quantité de glaçons produite va dépendre de la température de la zone de congélation : **plus la température de cette zone est basse, plus nombreux seront les glaçons produits en un temps donné.**

Lors de la première mise en service, il faut parfois attendre jusqu'à 24 h pour voir les premiers glaçons tomber dans le tiroir.

Si vous rallumez ultérieurement la fabrique de glaçons, vous ne devrez plus attendre que 6 h au maximum.

La production de glaçons continue même lorsque le bac à glaçons est absent. Des glaçons peuvent tomber dans le tiroir de congélation situé en dessous.
Désactivez la fabrique à glaçons.
Si possible, ne retirez le bac à glaçons que pendant une courte période.

Dès qu'un certain niveau de remplissage est atteint dans le tiroir à glaçons, la production de glaçons s'arrête automatiquement. Le tiroir ne se remplit pas jusqu'à ras bord.

Conseil : Videz régulièrement le tiroir à glaçons, au plus tard si vous n'avez pas pris de glaçons depuis plus d'une semaine. Vous aurez ainsi toujours des glaçons frais et éviterez qu'ils ne s'agglutinent.

Si vous ne souhaitez plus produire de glaçons, vous pouvez désactiver la fabrique automatique de glaçons indépendamment de la zone de congélation.

Lorsque la fabrique à glaçons est éteinte, les aliments peuvent être congelés dans le tiroir à glaçons jusqu'à une hauteur maximale de 10 cm.

	Mode Réglages	
	Activer ou désactiver le mode Party (fêtes)	
	Activer ou désactiver le mode Holiday (vacances)	
	Activer ou désactiver la fabrique de glaçons.	
		Activer ou désactiver QuickIce (visible uniquement si la fabrique à glaçons est allumée)
/	Activer la fonction de verrouillage, la désactiver brièvement ou la désactiver complètement.	
	Éteindre l'appareil de froid.	
	Activer ou désactiver le mode Shabbat	
	Consulter la version du mode Shabbat	
	Modifier le délai jusqu'au déclenchement de l'alarme de porte	
	Modifier le niveau de température dans les zones PerfectFresh.	
	Allumer ou éteindre le brumisateur ou régler l'intensité du brumisateur	
	Mise en réseau	
	APP / WPS	Effectuer la mise en réseau pour la première fois
	/	Activer ou désactiver la connexion Wi-Fi
		Réinitialiser la configuration du réseau
/	Activer ou désactiver le bip touches	
/	Modifier le volume des avertissements et des signaux sonores ou désactiver complètement les avertissements et les signaux sonores.	
	Modifier la luminosité de l'écran.	
°C / °F	Modifier l'unité de température.	
	Désactiver le mode expo (visible uniquement lorsqu'il est activé).	

Ajuster les réglages

	Réinitialiser les réglages d’usine.
	Consulter les informations de votre appareil.
	Activer l’affichage AirClean System.
	Activer l’affichage du filtre à eau.
	Position de nettoyage du bac à glaçons (visible uniquement lorsque la fabrique à glaçons est activée)
	Activer ou désactiver le mode de nettoyage

En mode Réglages ⚙, l'alarme de la porte et d'autres messages d'avertissement sont automatiquement bloqués.

Activer le mode Party (fêtes) 🍸

La fonction Mode Party (fêtes) 🍸 doit être activée environ 4 heures avant l'introduction des aliments.

- Appuyez sur le symbole ⚙.
- Faites glisser votre doigt vers la droite ou la gauche jusqu'à ce que le symbole 🍸 s'affiche au milieu.
- Appuyez sur le symbole 🍸.

Lorsque le mode Party (fêtes) est activé, le symbole 🍸 s'allume en orange.

- Pour quitter ce niveau de réglage, appuyez sur le symbole ⮌.

Avec le mode Party (fêtes) 🍸 sont également automatiquement activées :

- la fonction SuperFrost ❄
- la fonction SuperCool&AirClean ❄
- la fabrique à glaçons avec la fonction QuickIce

Désactiver le mode Party 🍸 (fêtes)

Le mode Party (fêtes) 🍸 se désactive automatiquement au bout de 24 heures.

Pour économiser de l'énergie, vous pouvez désactiver vous-même la fonction Mode Party (fêtes) de manière anticipée, dès que les aliments sont suffisamment froids ou que suffisamment de glaçons ont été produits.

- Effleurez le symbole ⚙ .
- Faites glisser votre doigt vers la droite ou la gauche jusqu'à ce que le symbole 🍸 s'affiche au milieu.
- Effleurez le symbole 🍸 .

Si le mode Party (fêtes) est désactivé, le symbole 🍸 s'allume en blanc.

- Pour quitter ce niveau de réglage, appuyez sur le symbole ⮌.

Activation du mode Holiday (vacances)

- Appuyez sur le symbole ⚙.
- Faites glisser votre doigt vers la droite ou la gauche jusqu'à ce que le symbole s'affiche au milieu.
- Appuyez sur le symbole .

Lorsque le mode Holiday (vacances) est activé, le symbole est allumé en orange.

- Pour quitter ce niveau de réglage, appuyez sur le symbole ⮌.

⚠ Risque sanitaire dû à la consommation d'aliments gâtés.

Si la température de la zone de réfrigération est supérieure à 4 °C pendant une période prolongée, cela risque d'altérer la qualité et la durée de conservation des aliments.

N'activez le mode Holiday (vacances) que ponctuellement, sur une période relativement courte.

Pendant cette période, ne stockez pas d'aliments sensibles à la chaleur et facilement périssables comme les fruits, les légumes, le poisson, la viande et les produits laitiers.

Après avoir désactivé la fonction, nettoyez la zone de réfrigération et régénérez les filtres à charbon actifs.

Désactiver le mode Holiday (vacances)

- Effleurez le symbole .
- Faites glisser votre doigt vers la droite ou la gauche jusqu'à ce que le symbole s'affiche au milieu.
- Effleurez le symbole .

Si le mode Holiday (vacances) est désactivé, le symbole s'allume en blanc.

- Pour quitter ce niveau de réglage, appuyez sur le symbole .

Activer la fabrique à glaçons

⚠ Risque sanitaire en raison de la prolifération de germes dans l'eau.

Ne laissez pas d'eau dans le réservoir ou dans les conduites d'arrivée d'eau pendant une période prolongée afin d'éviter la prolifération de germes qui pourrait nuire à votre santé.

Jeter les 2 premiers litres d'eau après la mise en service, car l'eau sert à rincer l'arrivée d'eau.
Le rinçage est nécessaire avant la première mise en service, si l'appareil de froid a été éteint pendant plus de 5 jours ou si la fontaine à eau n'a pas été utilisée pendant une longue période.

Lorsque cette fonction est activée, la consommation d'énergie augmente légèrement. En outre, il peut y avoir une augmentation du bruit des appareils.

- Fermez le tiroir de congélation supérieur.
- Appuyez sur le symbole .
- Faites glisser votre doigt vers la droite ou la gauche jusqu'à ce que le symbole s'affiche au milieu.
- Appuyez sur le symbole .

Lorsque la fabrique à glaçons est activée, le symbole s'allume en orange.

- Pour quitter ce niveau de réglage, appuyez sur le symbole .

La fabrique à glaçons se remplit d'eau. Les glaçons tombent dans le bac à glaçons après le processus de congélation. Lorsque le bac à glaçons est plein, la production s'arrête automatiquement.

Lors de la première mise en service, il faut parfois attendre jusqu'à 24 heures pour voir les premiers glaçons tomber dans le tiroir.

Lors de la prochaine utilisation de la fabrique de glaçons, vous ne devrez plus attendre que 6 heures au maximum.

Désactiver la fabrique de glaçons

Si vous ne souhaitez pas produire de glaçons pendant une période prolongée, vous devez éteindre complètement la fabrique à glaçons.

- Appuyez sur le symbole .
- Faites glisser votre doigt vers la droite ou la gauche jusqu'à ce que le symbole s'affiche au milieu.
- Appuyez sur le symbole .

Lorsque la fabrique à glaçons est éteinte, le symbole s'allume en blanc.

- Pour quitter ce niveau de réglage, appuyez sur le symbole .

Activer QuickIce

Lorsque cette fonction est activée, la consommation d'énergie augmente légèrement. En outre, il peut y avoir une augmentation du bruit des appareils.

- Appuyez sur le symbole ⚙.
- Faites glisser votre doigt vers la droite ou la gauche jusqu'à ce que le symbole ⁺ s'affiche au milieu.
- Appuyez sur le symbole ⁺.

Lorsque la fabrique à glaçons est activée, le symbole ⁺ s'allume en orange.

- Pour quitter ce niveau de réglage, appuyez sur le symbole ↩.

Dès que le tiroir à glaçons est plein, la production de glaçons cesse automatiquement.

Désactiver QuickIce ⁺

La fonction QuickIce ⁺ se désactive automatiquement après env. 48 heures. La fabrique à glaçons produit à nouveau une quantité moindre de glaçons.

Conseil : Afin d'économiser de l'énergie, vous pouvez désactiver la fonction plus tôt que prévu.

- Appuyez sur le symbole ⚙.
- Faites glisser votre doigt vers la droite ou la gauche jusqu'à ce que le symbole ⁺ s'affiche au milieu.
- Appuyez sur le symbole ⁺.

Lorsque QuickIce est désactivé, le symbole ⁺ s'allume en blanc.

- Pour quitter ce niveau de réglage, appuyez sur le symbole ↩.

Activation de la fonction de verrouillage 🔒/🔓

- Effleurez le symbole ⚙ .
- Faites glisser votre doigt vers la droite ou la gauche jusqu'à ce que le symbole 🔓 s'affiche au milieu.
- Effleurez le symbole 🔓 .

Lorsque la fonction de verrouillage est activée, le symbole 🔒 s'allume en orange.

- Pour quitter ce niveau de réglage, appuyez sur le symbole ↩.
- Fermez la porte de l'appareil. Ce n'est qu'alors que la fonction de verrouillage 🔒 est active.

Désactiver brièvement la fonction de verrouillage 🔒/🔓

- Effleurez l'affichage de température de la zone de température que vous souhaitez régler.
- Effleurez le symbole 🔒 pendant 6 secondes.

L'affichage bascule vers le réglage de température.

- Effectuez maintenant les réglages souhaités.

Fermez la porte de l'appareil pour réactiver la fonction de verrouillage 🔒.

Désactiver totalement la fonction de verrouillage 🔒/🔓

- Effleurez le symbole ⚙ .
- Effleurez le symbole 🔒 pendant 6 secondes.
- Faites glisser votre doigt vers la droite ou la gauche jusqu'à ce que le symbole 🔒 s'affiche au milieu.
- Effleurez le symbole 🔒 .

Lorsque la fonction de verrouillage est désactivée, le symbole 🔓 s'allume en blanc.

- Pour quitter ce niveau de réglage, appuyez sur le symbole ↩.

Activer le mode Shabbat

Lorsque le mode Shabbat est activé, vous ne pouvez pas effectuer de modifications sur les réglages.

- Appuyez sur le symbole .
- Faites glisser votre doigt vers la droite ou la gauche jusqu'à ce que le symbole s'affiche au milieu.
- Appuyez sur le symbole .

Le symbole s'allume en orange.

- Pour quitter ce niveau de réglage, appuyez sur le symbole .

Un mode Shabbat activé s'affiche à l'écran pendant environ 3 secondes.

L'écran s'éteint ensuite.

La signalisation sonore et visuelle étant désactivée, vous devez contrôler que la porte est bien fermée.

⚠ Risque sanitaire dû à la consommation d'aliments impropres à la consommation.

Si une panne de courant survient, elle ne sera pas signalée en mode Shabbat. Les produits surgelés peuvent décongeler. Par conséquent, la durée de conservation est réduite.

Vérifiez la qualité des aliments.

Vérifiez que vos produits congelés n'ont pas commencé à décongeler. Si tel est le cas, consommez-les au plus vite ou faites-les cuire ou rôtir avant de les recongeler.

Désactiver le mode Shabbat

Le mode Shabbat se désactive automatiquement au bout de 80 heures environ.

Conseil : Afin d'économiser de l'énergie, vous pouvez désactiver la fonction plus tôt que prévu.

- Appuyez sur l'écran noir.

Le symbole s'affiche.

- Effleurez le symbole .

Le symbole s'allume en orange.

- Effleurez de nouveau le symbole .

Si le mode Shabbat est désactivé, le symbole s'allume en blanc.

- Pour quitter ce niveau de réglage, appuyez sur .

Modifier le délai jusqu'au déclenchement de l'alarme de porte

- Effleurez le symbole .
- Faites glisser votre doigt vers la droite ou la gauche jusqu'à ce que le symbole s'affiche au milieu.
- Effleurez le symbole .
- Faites glisser vers la gauche ou vers la droite jusqu'à ce que la durée souhaitée soit comprise entre 30 secondes et 3 minutes : 30 secondes s'affichent au milieu.
- Effleurez le réglage souhaité pour valider.
- Pour quitter ce niveau de réglage, appuyez sur le symbole .

Modifier le niveau de température dans les zones PerfectFresh

- Appuyez sur le symbole .
- Faites glisser votre doigt vers la droite ou la gauche jusqu'à ce que le symbole s'affiche au milieu.
- Appuyez sur le symbole .

- Faites glisser le doigt vers la droite ou la gauche jusqu'à ce que le réglage souhaité (1 : température la plus faible, 9 : température la plus élevée) s'affiche au milieu.
- Effleurez le réglage souhaité pour valider.
- Pour quitter ce niveau de réglage, appuyez sur le symbole ⮌.

Le réglage d'usine du niveau de température est 5.
Avec un réglage de l'étape 1 à l'étape 4, la température peut dans certains cas descendre en dessous de 0 °C. Les aliments peuvent geler.
Vérifiez les réglages de température.

Allumer le brumisateur (Humidifier)

Lorsque le brumisateur est activé, la consommation d'énergie augmente légèrement. En outre, il peut y avoir une augmentation du bruit des appareils.

Fermez le couvercle du compartiment humide (réglage) avant de mettre l'humidificateur en marche.

- Appuyez sur ⚙.
- Faites glisser votre doigt vers la droite ou la gauche jusqu'à ce que le symbole s'affiche au milieu.
- Effleurez le symbole .
- Faites glisser vers la gauche jusqu'à ce que l'intensité souhaitée de l'humidificateur(1 : faible humidification ; 3 : humidification maximale) s'affiche au centre.
- Effleurez le réglage souhaité pour valider.

Le symbole s'allume en orange.

- Pour quitter ce niveau de réglage, appuyez sur ⮌.

Régler le niveau d'intensité de l'humidificateur

- Effleurez le symbole ⚙ .
- Faites glisser votre doigt vers la droite ou la gauche jusqu'à ce que le symbole s'affiche au milieu.
- Effleurez le symbole .
- Faites glisser vers la gauche jusqu'à ce que l'intensité souhaitée de l'humidificateur 1 faible humidification ; 3 : humidification maximale) s'affiche au centre.
- Effleurez le réglage souhaité pour valider.
- Pour quitter ce niveau de réglage, appuyez sur le symbole ⮌.

Désactiver le brumisateur

- Appuyez sur le symbole ⚙.
- Faites glisser votre doigt vers la droite ou la gauche jusqu'à ce que le symbole s'affiche au milieu.
- Appuyez sur le symbole .
- Faites glisser vers la droite et appuyez sur le symbole ⏻.

Le symbole s'allume en blanc.

- Pour quitter ce niveau de réglage, appuyez sur le symbole ⮌.

Réaliser la mise en réseau pour la 1ère fois

- Effleurez le symbole ⚙.
- Faites glisser votre doigt vers la droite ou la gauche jusqu'à ce que le symbole @ s'affiche au milieu.
- Effleurez le symbole @.
- Appuyez sur la méthode de connexion que vous souhaitez (APP ou WPS).

Une fois l'inscription réussie, l'écran affiche le symbole ᯤ.

Si la connexion n'a pas pu être établie, le symbole ⊗ apparaît à l'écran.

- Dans ce cas, redémarrez le processus.
- Pour quitter ce niveau de réglage, appuyez sur le symbole ⮌.

Désactiver la connexion Wi-Fi

- Effleurez le symbole ⚙ .
- Faites glisser votre doigt vers la droite ou la gauche jusqu'à ce que le symbole @ s'affiche au milieu.
- Effleurez le symbole @ .
- Pour désactiver la connexion Wi-Fi, appuyez sur le symbole ᯤ.

Le symbole ᯤ s'affiche.

- Pour quitter ce niveau de réglage, appuyez sur le symbole ⮌.

Activation de la connexion Wi-Fi

- Effleurez le symbole ⚙ .
- Faites glisser votre doigt vers la droite ou la gauche jusqu'à ce que le symbole @ s'affiche au milieu.
- Effleurez le symbole @ .
- Pour réactiver la connexion Wi-Fi, appuyez sur le symbole ᯤ.

Le symbole ᯤ s'affiche.

- Pour quitter ce niveau de réglage, appuyez sur le symbole ⮌.

Si la connexion Wi-Fi est activée, le symbole ᯤ s'allume sur l'écran d'accueil.

Réinitialiser la configuration du réseau

- Appuyez sur le symbole ⚙.
- Faites glisser votre doigt vers la droite ou la gauche jusqu'à ce que le symbole @ s'affiche au milieu.
- Appuyez sur le symbole @.
- Faites glisser votre doigt vers la droite, jusqu'à ce que le symbole ⟲ s'affiche au milieu.
- Appuyez sur le symbole ⟲.
- Appuyez sur le symbole ✓.
- Pour quitter ce niveau de réglage, appuyez sur le symbole ↩.

Tous les réglages effectués et les valeurs saisies sont réinitialisés.

La connexion Wi-Fi a été désactivée, le symbole ᯤ s'éteint sur l'écran d'accueil.

Réinitialisez la configuration du réseau si vous éliminez votre appareil, le vendez ou mettez un appareil d'occasion en service. Toutes les données personnelles sont supprimées de l'appareil. Par ailleurs, un précédent propriétaire ne pourra plus accéder à l'appareil.

Désactiver le bip touches 🔇 ⠿

- Effleurez le symbole ⚙ .
- Faites glisser votre doigt vers la droite ou la gauche jusqu'à ce que le symbole 🔇⠿ s'affiche au milieu.
- Effleurez le symbole 🔇⠿ .

Lorsque la tonalité des touches est désactivée, le symbole 🔇⠿ s'allume en blanc.

- Pour quitter ce niveau de réglage, appuyez sur le symbole ↩.

Activer le bip de touches 🔊 ⠿

- Appuyez sur le symbole ⚙.
- Faites glisser votre doigt vers la droite ou la gauche jusqu'à ce que le symbole 🔇⠿ s'affiche au milieu.
- Appuyez sur le symbole 🔇⠿.

Lorsque la tonalité des touches est activée, le symbole 🔊⠿ s'allume en orange.

- Pour quitter ce niveau de réglage, appuyez sur le symbole ↩.

Modifier le volume des signaux sonores et d'avertissement 🔊/🔇

- Effleurez le symbole ⚙ .
- Faites glisser votre doigt vers la droite ou la gauche jusqu'à ce que le symbole 🔊 s'affiche au milieu.
- Effleurez le symbole 🔊 .
- Sélectionnez le volume souhaité en faisant glisser le doigt vers la gauche ou la droite sur la barre à segments (niveau 1-7).
- Si vous souhaitez désactiver complètement les signaux sonores d'avertissement et de signalisation, balayez vers la gauche jusqu'à ce que la barre de segment s'éteigne complètement.
- Confirmez le réglage souhaité en appuyant sur la barre à segments.

Lorsque les signaux sonores et d'avertissement sont désactivés, le symbole 🔇 apparaît en blanc.

Lorsque les signaux d'avertissement et de signalisation sont activées, le symbole 🔊 apparaît en orange.

- Pour quitter ce niveau de réglage, appuyez sur le symbole ⮌.

Modifier la luminosité de l'écran ☼

- Effleurez le symbole ⚙ .
- Faites glisser votre doigt vers la droite ou la gauche jusqu'à ce que le symbole ☼ s'affiche au milieu.
- Effleurez le symbole ☼ .
- Sélectionnez le niveau de luminosité souhaité en balayant vers la gauche ou la droite sur la barre de segments (niveau 1–7).
- Confirmez le réglage souhaité en appuyant sur la barre à segments.
- Pour quitter ce niveau de réglage, appuyez sur le symbole ⮌.

Modification de l'unité de température °C/°F

- Effleurez le symbole ⚙ .
- Faites glisser votre doigt vers la droite ou la gauche jusqu'à ce que °C ou °F s'affiche au milieu.
- Appuyez sur °C ou °F pour modifier l'unité de température.

°C ou °F s'affiche.

- Pour quitter ce niveau de réglage, appuyez sur le symbole ⮌.

Désactiver le mode expo

- Effleurez le symbole ⏻ .
- Effleurez le symbole ⚙ .
- Faites glisser votre doigt vers la droite ou la gauche jusqu'à ce que le symbole s'affiche au milieu.
- Effleurez le symbole .

Après l'arrêt du mode Expo , l'appareil de froid s'arrête et doit être remis en marche.

Réinitialiser les réglages d'usine

- Effleurez le symbole ⚙ .
- Faites glisser votre doigt vers la droite ou la gauche jusqu'à ce que le symbole s'affiche au milieu.
- Effleurez le symbole .

Le symbole s'affiche.

- Effleurez le symbole ✓.

L'appareil de froid s'arrête et doit être remis en marche.

Activer le témoin du filtre Active AirClean

- Appuyez sur le symbole ⚙.
- Faites glisser votre doigt vers la droite ou la gauche jusqu'à ce que le symbole s'affiche au milieu.
- Appuyez sur le symbole .

Lorsque l'affichage du filtre Active AirClean est activé, le symbole s'allume en orange.

- Pour quitter ce niveau de réglage, appuyez sur le symbole ↩.

Activer l'affichage du filtre à eau

- Appuyez sur le symbole ⚙.
- Faites glisser votre doigt vers la droite ou la gauche jusqu'à ce que le symbole s'affiche au milieu.
- Appuyez sur le symbole .

Lorsque l'affichage du filtre à eau est activé, le symbole s'allume en orange.

- Pour quitter ce niveau de réglage, appuyez sur le symbole ↩.

Régler la position de nettoyage du bac à glaçons

- Appuyez sur le symbole ⚙.
- Faites glisser votre doigt vers la droite ou la gauche jusqu'à ce que le symbole s'affiche au milieu.
- Appuyez sur le symbole .

Il faut maintenant un certain temps pour que le bac à glaçons se tourne en position de nettoyage.

Lorsque le déplacement du bac à glaçons est terminé, l'écran affiche le symbole .

- Pour quitter ce niveau de réglage, appuyez sur le symbole ↩.
- Nettoyez le bac à glaçons et le tiroir à glaçons avec de l'eau tiède et un peu de liquide vaisselle. Rincez ensuite soigneusement à l'eau claire puis séchez avec un chiffon doux.
- Après le nettoyage, appuyez sur le symbole .

Le bac à glaçons se remet dans sa position initiale.

Activer le mode de nettoyage

- Appuyez sur le symbole ⚙.
- Faites glisser votre doigt vers la droite ou la gauche jusqu'à ce que le symbole s'affiche au milieu.
- Appuyez sur le symbole .

Lorsque le mode de nettoyage est activé, le symbole s'allume en orange.

- Pour quitter ce niveau de réglage, appuyez sur le symbole ↩.

Désactiver le mode de nettoyage

- Appuyez sur le symbole ⚙.
- Faites glisser votre doigt vers la droite ou la gauche jusqu'à ce que le symbole s'affiche au milieu.
- Appuyez sur le symbole .

Lorsque le mode de nettoyage est désactivé, le symbole s'allume en blanc.

- Pour quitter ce niveau de réglage, appuyez sur le symbole ↩.

⚠ Risque d'électrocution.
Débranchez l'appareil ou désactivez le fusible de l'installation domestique.

⚠ Risque d'incendie !
N'endommagez pas le circuit de refroidissement.

La plaque signalétique apposée à l'intérieur de l'appareil de froid ne doit pas être enlevée. Elle vous sera utile en cas de panne.

Veuillez vous assurer que l'eau ne pénètre pas dans l'électronique ni dans l'éclairage.

⚠ Risque d'endommagement en cas de pénétration d'humidité.
La vapeur d'un nettoyeur vapeur peut endommager les plastiques et les composants électriques.
N'utilisez pas de nettoyeur à vapeur pour le nettoyage de l'appareil de froid.

Dégivrage

Le dégivrage de la zone de réfrigération et de la zone PerfectFresh Active est automatique.

L'appareil est pourvu d'un système « NoFrost » permettant d'assurer son dégivrage automatique.

Conseils d'entretien

A l'intérieur de l'appareil, n'utilisez que des produits de nettoyage et d'entretien qui ne présentent aucun risque pour les aliments.

Pour éviter d'endommager toutes les surfaces, **ne pas utiliser** :

- de produits nettoyant à base de soude, d'ammoniaque, d'acide ou de chlorure,
- de produit anti-calcaire,
- de détergent abrasif (par ex. poudre, crème à récurer ou pierres de nettoyage),
- de détergent contenant des solvants,
- de produits nettoyants inox,
- de produits de lavage pour lave-vaisselle,
- de décapants en bombe pour four,
- de produits de lavage pour tables de cuisson en vitrocéramique (sauf pour le nettoyage de la façade en verre)
- de nettoyant pour vitres (sauf pour le nettoyage de la façade en verre : nettoyant pour vitres à faible teneur en alcool, sans additifs, par ex. des extraits d'agrumes ou équivalent),
- d'éponges et de brosses abrasives (par ex. éponges à récurer),
- de gomme de nettoyage,
- de grattoir en métal acéré.

Pour le nettoyage, nous recommandons d'utiliser de l'eau tiède additionnée d'un peu de produit vaisselle.

Préparation de l’appareil au nettoyage

Nettoyage uniquement de la zone de réfrigération :

Utilisez le mode de nettoyage ✋.

- Retirez les aliments de la zone de réfrigération et stockez-les ensuite dans un endroit frais.
- Si nécessaire, retirez toutes les parties amovibles pour les nettoyer.

Nettoyage de la zone de congélation/ tout l’appareil de froid :

- Arrêtez l’appareil de froid.

Le symbole ⏻ apparaît à l’écran et le refroidissement est désactivé.

- Retirez les aliments de la zone de congélation/l’appareil de froid et stockez-les ensuite dans un endroit frais.
- Si nécessaire, retirez toutes les parties amovibles pour les nettoyer.

Nettoyer l'habitacle avec un produit de lavage

Nettoyez l'appareil au moins une fois par mois.

Les dépôts déjà incrustés sont plus difficiles, voire impossibles à retirer.

Les surfaces sont susceptibles de se décolorer ou de s’altérer.

Il est préférable d'éliminer immédiatement les salissures.

- Nettoyez **l'habitacle** à l'aide d'un chiffon doux, d'eau tiède et d'un peu de produit vaisselle.
- Après le nettoyage, rincez à l'eau claire et séchez le tout avec une Toile de nettoyage.

Maintenez la goulotte et le trou d'évacuation de l'eau de dégivrage propres. L'eau de dégivrage doit toujours pouvoir s'écouler sans problème.

- Nettoyez la gouttière d'évacuation de l'eau de dégivrage et l'orifice d'évacuation à l'aide d'un petit bâtonnet ou d'un objet similaire.
- Pour assurer une ventilation suffisante de l'appareil de froid et éviter la formation d'odeurs, laissez-le ouvert pendant quelques instants.

Nettoyer les accessoires à la main ou au lave-vaisselle

Les éléments suivants doivent exclusivement être nettoyés **à la main** :

- le support du filtre à charbon actif (système Longlife AirClean)
- les caches en acier inoxydable du balconnet
- la tablette avec marquage
- la tablette avec porte-bouteilles
- tous les tiroirs et couvercles des compartiments (selon modèle)
- les bacs des chariots extracteurs

Les éléments suivants sont **adaptés au lave-vaisselle** :

⚠ Risque de dommages dû aux températures élevées du lave-vaisselle.
Des éléments de l'appareil peuvent devenir inutilisables lors du nettoyage au lave-vaisselle à plus de 55 °C ; ils peuvent par ex. se déformer.
Sélectionnez exclusivement les programmes lave-vaisselle à 55 °C max. pour les pièces lavables au lave-vaisselle.

Les éléments plastifiés qui entrent en contact avec des colorants naturels, tels que les carottes, les tomates ou le ketchup sont susceptibles de se décolorer au lave-vaisselle. Cette coloration n'altère en rien la robustesse des éléments concernés.

- le porte-bouteilles (Divider)
- les balconnets de contre-porte (sans bandeau en inox)
- les tablettes (sans les baguettes et sans marquage)
- les 2 parties du réservoir d'eau pour l'humidificateur

Retirer et démonter les accessoires pour le nettoyage

Démonter le balconnet

Avant de nettoyer le balconnet au lave-vaisselle, retirez le porte-bouteilles (Divider) et le bandeau en acier inoxydable.

■ Placez le balconnet de contreporte sur le plan de travail.

■ Tirez le porte-bouteilles (Divider) vers le haut pour le sortir du balconnet.

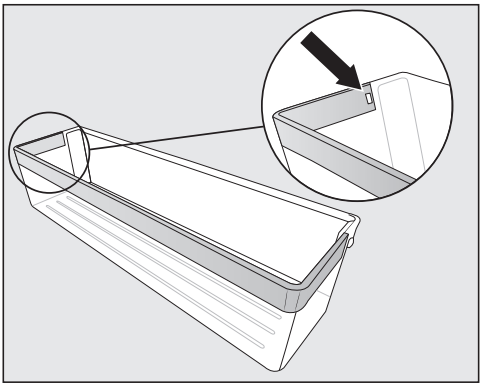

■ Poussez l'élément d'encliquetage hors du renfoncement. Le bandeau en inox se détache alors complètement du balconnet.

■ Après le nettoyage, remontez le bandeau en inox sur le balconnet en reprenant les étapes du démontage à l'envers.

Retirer la plaque de séparation pour la nettoyer et la remettre en place

- Retirez les deux tablettes en verre avant et les deux tablettes en verre arrière de la plaque de séparation.

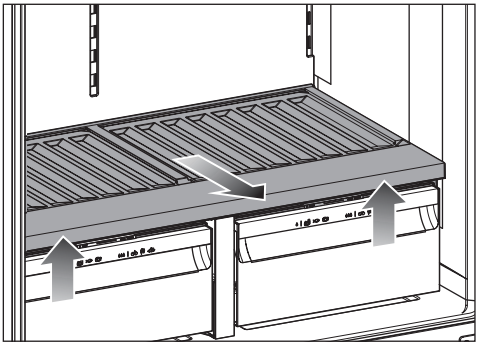

- Soulevez la plaque de séparation à l'avant et retirez-la.

Les deux couvercles des tiroirs sont visibles. Ne placez pas d'aliments dessus.

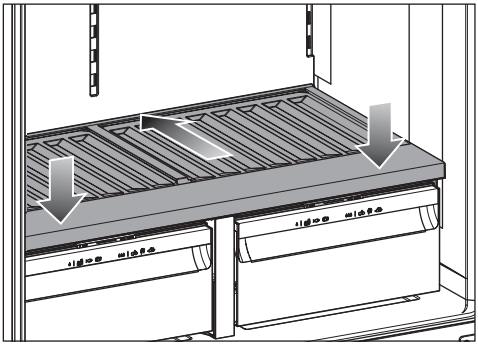

- Après le nettoyage, insérez la plaque de séparation jusqu'à la butée et appuyez vers le bas.
- Replacez les tablettes en verre sur la plaque de séparation.

Retirer le couvercle du compartiment pour le nettoyer et le remettre en place

Les tiroirs de la zone de réfrigération et la plaque de séparation ont déjà été retirés.

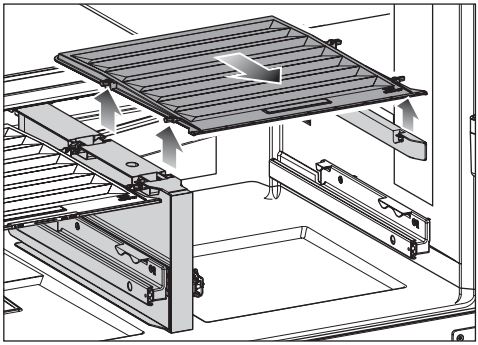

- Soulevez le couvercle à l'avant et retirez-le.

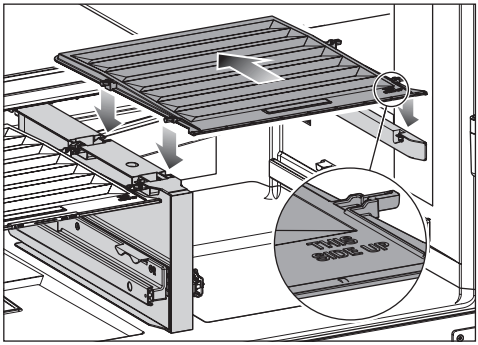

- Après le nettoyage, replacez le couvercle du compartiment.

Nettoyer la fabrique à glaçons

Pour savoir comment rincer le système d'eau et nettoyer le bac à glaçons, voir le chapitre « Mise en service », section « Mise en service de la fabrique à glaçons ».

Nettoyez la fabrique à glaçons lors de sa première mise en service et si vous ne vous êtes pas servi de glaçons pendant plus de 5 jours.

Le bac à glaçons n'est **pas** amovible et doit par conséquent être mis en position de nettoyage.

En mode Réglages ⚙, la fonction « Position de nettoyage du bac à glaçons » peut être sélectionnée lorsque la fabrique à glaçons est activée.

Changer le filtre à eau (filtre à charbon actif)

Le filtre à eau doit être remplacé tous les 6 mois environ, selon la quantité d'eau achetée ou de glaçons produits. Un message correspondant s'affiche à l'écran si vous avez activé la fonction de rappel.

Conseil : Si vous avez peu utilisé la fontaine à eau ou la fabrique à glaçons au cours des dernières semaines ou si les glaçons dégagent une odeur désagréable, remplacez le filtre à eau plus tôt que prévu.

- Retirez le tiroir gauche de la zone de réfrigération.
- Retirez le filtre à eau en tournant le filtre à eau d'environ 90° vers la gauche.
- Videz le filtre à eau usagé.

Conseil : Le filtre à eau usagé peut être éliminé avec les ordures ménagères.

- Insérez le filtre à eau et tournez le filtre à eau d'environ 90° vers la droite jusqu'à la butée.

⚠ Risque de dommages dû à des fuites d'eau.

Si le filtre à eau n'est pas correctement installé, de l'eau risque de s'écouler dans l'appareil de froid sous le tiroir PerfectFresh.

Lorsque vous insérez le nouveau filtre à eau, veillez à le visser jusqu'à la butée.

- Remettez le tiroir en place.

Après avoir remplacé le filtre à charbon actif, il faut réinitialiser l'affichage du filtre.

Régénérer le filtre à charbon actif (AirClean System) dans le four

⚠ Risque de formation de moisissures.

Pour des raisons d'hygiène, les filtres à charbon actifs ne doivent pas rester plus de 6 mois dans la zone de réfrigération sans être régénérés ou remplacés.

Régénérez ou remplacez les filtres à charbon actif lorsque l'écran le demande. Alternativement, retirez les filtres à charbon actifs de la zone de réfrigération lorsque vous ne les utilisez pas.

⚠ Risque d'incendie en cas de nettoyage inapproprié à la main ou au lave-vaisselle.
Si les filtres à charbon actif sont nettoyés à la main ou au lave-vaisselle, des résidus de détergent peuvent rester dans les alvéoles.
Lors de la régénération qui suit dans le four, les résidus du produit de nettoyage peuvent s'enflammer en raison de la température élevée.
Veillez à ce que les filtres à charbon actif n'entrent pas en contact avec des produits de nettoyage.

⚠ Risque de dommages dus à une manipulation incorrecte.
Les filtres à charbon actif sont très fragiles.
Lorsque vous manipulez les filtres à charbon actif, veillez à ne pas les faire tomber.
N'appuyez pas sur la structure alévolaire des filtres à charbon actif.

Si votre four dispose d'un filtre à graisses amovible sur le panneau arrière de l'enceinte, retirez temporairement le filtre à graisses.
Respectez pour ce faire le mode d'emploi du four.

- Ne préchauffez pas l'enceinte.
- Placez les filtres à charbon actifs **dans le porte-filtre** sur une plaque de cuisson à mi-hauteur de l'enceinte.
- Allumez le four ou la fonction four. Sélectionnez le mode Chaleur tournante + [⁂] (recyclage de l'air), 200 °C. Durée de régénération : 90 minutes.

Lors de la régénération, il peut se produire un dégagement d'odeur. La régénération doit se faire dans des locaux bien aérés.

⚠ Risque de dommages dû à un filtre à charbon actif chaud.
Les surfaces sensibles à la chaleur peuvent être endommagées.
Ne retirez pas prématurément du four le filtre à charbon actif chaud dans le porte-filtre et ne le posez pas sur des surfaces sensibles à la chaleur.

- Ne retirez les filtres à charbon actif de l'enceinte que lorsque les filtres à charbon actif et le porte-filtre ont complètement refroidi.

Avant de les réutiliser, vérifiez que les filtres à charbon actif ne présentent pas de dommages apparents. N'utilisez jamais un filtre à charbon actif endommagé.

- Lavez vos mains à l'eau et au savon après avoir inséré le filtre à charbon actif.

Après avoir régénéré les filtres à charbon actif dans le four ou remplacé les filtres à odeur, l'affichage du filtre doit être réinitialisé. Un message correspondant s'affiche à l'écran.

Nettoyer la façade et les parois latérales

Des dépôts déjà incrustés sont plus difficiles, voire impossibles à retirer. Les surfaces sont susceptibles de se décolorer ou de s'altérer.
Nous recommandons d'éliminer les salissures présentes sur la façade et les parois latérales le plus vite possible.

Toutes les surfaces sont sensibles aux rayures et risquent de se tacher au contact de produits de nettoyage inappropriés.
Veuillez consulter la section « Conseils pour l'entretien » au début du présent chapitre.

- Nettoyez la façade de l'appareil à l'aide d'un carré vaisselle propre, de produit vaisselle et d'eau chaude. Vous pouvez également utiliser un chiffon propre et humide en microfibres, sans détergent.
- Rincez ensuite à l'eau claire puis séchez avec un chiffon doux.

Nettoyer le joint de porte

⚠ Risque de dommages en cas de nettoyage incorrect.
Si un corps gras est appliqué sur le joint de porte, il risque de devenir poreux.
N'appliquez aucun corps gras sur le joint de porte.

- Nettoyez régulièrement le joint à l'eau claire puis séchez-le soigneusement à l'aide d'un chiffon.

Nettoyer les ouvertures d'aération et d'évacuation

- Nettoyez régulièrement toutes les fentes d'aération et de ventilation avec un pinceau ou un aspirateur (utilisez par exemple la brosse à meubles des aspirateurs Miele).

Après le nettoyage

- Replacez tous les éléments dans l'appareil de froid.
- Remettez l'appareil de froid en marche.
- Le cas échéant, désactivez à nouveau le mode de nettoyage de la zone de réfrigération.
- Pour accélérer la production de froid de la zone de congélation, activez la fonction SuperFrost pendant quelque temps.
- Enclenchez la fonction SuperCool&AirClean et laissez-la fonctionner pendant un certain temps, afin que la zone de réfrigération descende rapidement en température.
- Déposez les aliments dans la zone de réfrigération.
- Fermez les portes de l'appareil.
- Dès que la température de la zone de congélation est suffisamment redescendue, insérez-y les tiroirs de congélation qui contiennent les aliments.
- Désactivez la fonction SuperCool&AirClean dès que les aliments ou les boissons sont suffisamment frais.
- Dès qu'une température constante d'au moins -18 °C s'est établie dans la zone de congélation, désactivez la fonction SuperFrost.

Vous pouvez remédier vous-même à la plupart des anomalies. Dans bon nombre de cas, vous économiserez ainsi du temps et de l'argent car vous n'aurez pas besoin de contacter le service après-vente.

Sur www.miele.fr/support/customer-assistance vous trouverez des informations supplémentaires sur la manière de remédier vous-même aux pannes.

En cas de panne ou d'anomalie, évitez d'ouvrir la porte de l'appareil afin de réduire au maximum la perte de froid.

Problèmes généraux liés à l'appareil

Problème	Cause et solution
L'appareil de froid refroidit.	L'appareil n'est pas allumé. ■ Allumez l'appareil.
	La fiche d'alimentation n'est pas correctement insérée dans la prise de courant ou la fiche de l'appareil n'est pas correctement insérée dans la prise de l'appareil. ■ Branchez la fiche d'alimentation dans la prise de courant et la fiche de l'appareil dans la prise de l'appareil.
	Le disjoncteur de l'installation domestique s'est déclenché. Il est possible que l'appareil de froid, la tension domestique ou un autre appareil soit défectueux. ■ Contactez un électricien qualifié ou le service après-vente Miele.
Le compresseur fonctionne en continu.	Il ne s'agit pas d'une anomalie. Pour économiser de l'énergie, le dispositif de réfrigération (compresseur) tourne au ralenti lorsque les besoins sont moindres. La durée de fonctionnement du compresseur augmente en conséquence.
Le compresseur fonctionne de plus en plus souvent et de plus en plus longtemps et la température à l'intérieur de l'appareil de froid est trop basse.	Les portes de l'appareil ont été fréquemment ouvertes ou de grandes quantités d'aliments ont été stockées. ■ N'ouvrez la porte de l'appareil qu'en cas de besoin et la garder ouverte le moins longtemps possible.
	Les portes de l'appareil ne se ferment pas complètement. La température de l'appareil de froid baisse.

Problème	Cause et solution
	■ Contrôlez la fixation des portes de l'appareil et, le cas échéant, réglez les portes de l'appareil à l'aide des vis dans les charnières.
	Les portes de l'appareil n'ont pas bien été fermées. Si une couche épaisse de glace s'est déjà formée, la production de froid diminue, ce qui fait augmenter la consommation d'énergie. ■ Fermez toujours complètement les portes de l'appareil. ■ Dégivrez l'appareil de froid si besoin et le nettoyer.
	La température ambiante est trop élevée. Plus la température ambiante est élevée, plus le compresseur fonctionne longtemps. ■ Suivez les indications du chapitre « Installation », section « Lieu d'installation ».
	Les orifices d'aération sont obstrués ou empoussiérés. ■ Ne recouvrez pas les orifices d'aération de l'air. ■ Dépoussiérez-les régulièrement.
	Pour les appareils encastrables : l'appareil n'a pas été correctement encastré dans la niche. ■ Installez l'appareil de froid conformément aux instructions figurant dans le manuel d'installation ci-joint.
Le compresseur fonctionne de plus en plus souvent et de plus en plus longtemps et la température à l'intérieur de l'appareil de froid est trop basse.	Les fentes d'aération et d'évacuation d'air sont obstrués ou empoussiérés. ■ Ne recouvrez pas les fentes d'aération et d'évacuation d'air. ■ Dépoussiérez régulièrement les fentes d'aération et d'évacuation d'air.
	Les portes ont été ouvertes trop souvent ou vous avez récemment congelé de grandes quantités d'aliments frais. ■ N'ouvrez la porte de l'appareil qu'en cas de besoin et la garder ouverte le moins longtemps possible. La température requise revient peu à peu à la normale.
	Les portes de l'appareil n'ont pas bien été fermées. Il se peut qu'une épaisse couche de glace se soit déjà formée dans la zone de congélation.

Problème	Cause et solution
	■ Fermez les portes de l'appareil. La température requise revient peu à peu à la normale. Si une couche épaisse de glace s'est déjà formée, la production de froid diminue, ce qui fait augmenter la consommation d'énergie. ■ Dégivrez l'appareil de froid et le nettoyer.
	La température ambiante est trop élevée. Plus la température ambiante est élevée, plus le compresseur fonctionne longtemps. ■ Suivez les indications du chapitre « Installation », section « Lieu d'installation ».
	L'appareil de froid n'a pas été correctement encastré dans la niche. ■ Installer l'appareil de froid conformément aux instructions figurant dans le manuel d'installation ci-joint.
	La température à l'intérieur de l'appareil de froid est réglée à une valeur trop basse. ■ Corrigez les réglages de température.
	Une grande quantité d'aliments a été mise à congeler en même temps. ■ Respectez les consignes du chapitre « Utilisation », section « Congeler et stocker des aliments frais ».
	La fonction SuperCool&AirClean ❄ est toujours activée. ■ Pour économiser l'énergie, désactivez prématurément la fonction SuperCool&AirClean ❄.
	La fonction SuperFrost ❄ est encore enclenchée. ■ Pour économiser l'énergie, désactivez prématurément la fonction SuperFrost ❄ elle-même.

Problème	Cause et solution
La température dans l'appareil de froid est trop élevée. Les aliments congelés (selon le modèle) risquent de décongélation.	Il ne s'agit pas d'une anomalie. La température réglée est trop élevée. ■ Corrigez les réglages de température. ■ Contrôlez de nouveau la température 24 h plus tard.
	La température ambiante est inférieure à la température admise pour cet appareil. Lorsque la température ambiante est trop basse, le compresseur se met en marche plus rarement. La température de l'appareil de froid augmente. ■ Suivez les indications du chapitre « Installation », section « Lieu d'installation ». ■ Augmentez la température ambiante.
L'appareil est givré ou de l'eau de condensation se forme à l'intérieur de l'appareil. La porte de l'appareil ne ferme pas bien.	Le joint de porte a glissé de la rainure. ■ Vérifiez si le joint de porte est bien calé dans la rainure.
	Le joint de porte est endommagé. ■ Vérifiez si le joint de porte est endommagé.
Le joint de porte est endommagé ou doit être remplacé.	Le joint de porte peut en partie être remplacé sans outil. ■ Contactez le service après-vente Miele.
L'amortisseur de fermeture de porte est endommagé ou doit être remplacé.	L'amortisseur de fermeture de la porte peut être changé sans outil. ■ Remplacez l'amortisseur de fermeture de la porte. Un nouvel amortisseur de fermeture de porte est disponible auprès de votre revendeur ou du service après-vente.
Dans le compartiment humide avec le réglage ∆∆∆, les aliments sont altérés.	Il y a trop de condensation dans le compartiment humide. ■ Essuyez l'eau condensée avec un chiffon sec. ■ Placez une grille ou un objet similaire à l'intérieur pour permettre à l'humidité excédentaire de s'écouler. ■ Ouvrez le couvercle du compartiment en sélectionnant la position « taux d'humidité non élevée ∆ ». ■ Éteignez le brumisateur (Humidifier) (selon le modèle).

Problème	Cause et solution
Un produit congelé reste fixé par le gel.	L'emballage de l'aliment n'était pas sec lorsqu'il a été placé au congélateur. ■ Décollez-le avec un objet plat à bout rond, le manche d'une cuillère par exemple.
Le filtre à charbon actif entre en contact avec un liquide.	Le filtre à charbon actif entre en contact avec le liquide lorsque l'on manipule des aliments dans la zone de réfrigération. ■ Retirez le filtre à charbon actif de la zone de réfrigération et jetez-le avec les ordures ménagères. ■ Jetez les aliments non emballés qui ont été stockés en dessous du filtre à charbon actif. ■ Nettoyez le cache du filtre à charbon actif, le support du filtre et le logement du filtre dans la zone de réfrigération avec un chiffon doux propre et de l'eau tiède. ■ Le cas échéant, nettoyez la surface de rangement située sous le filtre à charbon actif. ■ Remplacez le filtre à charbon actif par un nouveau filtre à charbon actif.
Aucun signal d'alarme ne retentit, alors que la porte de l'appareil est ouverte depuis un certain temps.	Il ne s'agit pas d'une erreur. Le signal d'avertissement a été désactivé dans le mode Réglages. Si vous souhaitez réactiver l'alarme sonore : ■ Appuyez sur le symbole ⚙. ■ Faites glisser votre doigt vers la droite ou la gauche jusqu'à ce que le symbole 🔇 s'affiche au milieu. ■ Appuyez sur le symbole 🔇. ■ Sélectionnez le volume souhaité en faisant glisser le doigt vers la droite sur la barre à segments. ■ Confirmez le réglage souhaité en appuyant sur la barre à segments. Lorsque les signaux d'avertissement et de signalisation sont activés, le symbole 🔊 orange s'allume.
Les parois externes de l'appareil sont chaudes.	Ceci n'est pas une anomalie. La chaleur dégagée par le processus de réfrigération est réutilisée pour empêcher la formation de condensation.
Les joints à l'intérieur de la porte du compartiment réfrigérateur et des tiroirs sont chauds au toucher.	Il ne s'agit pas d'une anomalie. Tous les joints des portes et des tiroirs de l'appareil de froid sont équipés d'un système de chauffage. Le chauffage s'active automatiquement en cas d'humidité élevée et empêche la formation de condensation.

Messages à l'écran

Message	Cause et solution
Le symbole ▮ s'allume à l'écran d'accueil, l'appareil de froid ne produit pas de froid bien que les commandes de l'appareil et l'éclairage intérieur continuent de fonctionner.	Le mode expo est activé. ■ Appuyez sur le symbole ⏻. ■ Appuyez sur le symbole ⚙. ■ Faites glisser votre doigt vers la droite ou la gauche jusqu'à ce que le symbole ▮ s'affiche au milieu. ■ Appuyez sur le symbole ▮. Après l'arrêt du mode expo ▮, l'appareil de froid s'arrête et doit être remis en marche.
s'allume à l'écran et il est impossible d'utiliser l'appareil.	La fonction de nettoyage est encore activée. ■ Désactivez à nouveau la fonction de nettoyage en tapant sur sur l'écran d'accueil. ■ Appuyez à nouveau sur . Lorsque la fonction de nettoyage est désactivée, le symbole s'allume en blanc. L'appareil commence à produire de nouveau du froid.
L'écran n'affiche rien. Il reste noir.	Le mode Shabbat est activé. L'éclairage intérieur reste éteint et l'appareil de froid se refroidit. ■ Appuyez sur l'écran noir. Le symbole apparaît à l'écran. ■ Appuyez sur le symbole . Le symbole s'allume en orange. ■ Effleurez de nouveau le symbole . Lorsque le mode Shabbat est désactivé, le symbole s'allume en blanc. Le **mode d'économie d'énergie** est activé : Si l'écran reste inactif pendant un certain temps, l'écran passe en mode d'économie d'énergie et devient sombre.
Le symbole 🔒 s'allume à l'écran et il est impossible d'utiliser l'appareil de froid.	La fonction de verrouillage est activée. ■ Déverrouillez brièvement l'appareil ou désactivez complètement la fonction de verrouillage.

Message	Cause et solution
Le symbole ▩↻ s'allume en jaune à l'écran.	L'affichage du filtre à charbon actif ▩↻ vous rappelle tous les 6 mois environ de régénérer les filtres à charbon actif. ■ Régénérez les filtres à charbon actif et confirmez le remplacement du filtre à charbon actif en appuyant sur le symbole ▩↻ à l'écran. Le symbole ▩↻ disparaît de l'écran d'accueil.
Le symbole ▩ s'allume en jaune à l'écran.	L'affichage du filtre à charbon actif ▩ vous rappelle de remplacer les filtres à charbon actif. Cet affichage apparaît lorsque les filtres à charbon actif ont déjà été régénérés 5 fois. ■ Remplacez les filtres à charbon actif. ■ Confirmez le remplacement du filtre à charbon actif en appuyant sur le symbole ▩ à l'écran. Le symbole ▩ disparaît de l'écran d'accueil.
s'allume en jaune à l'écran et un signal sonore retentit.	Le tiroir de la fabrique de glaçons est plein. ■ Retirez le tiroir et videz-le.
Le symbole ⚠ s'allume en jaune dans l'affichage de température de la zone de réfrigération et/ou de la zone de congélation ; un signal sonore retentit en plus et l'éclairage intérieur clignote.	L'alarme de porte a été activée. ■ Appuyez pendant plusieurs secondes sur le symbole ⚠ à l'écran. Le signal sonore s'arrête, le symbole ⚠ s'éteint et l'éclairage intérieur s'allume à nouveau de manière constante. ■ Refermez la porte de l'appareil.

Message	Cause et solution
Dans l'affichage de température de la zone de congélation, le symbole 🌡⚠ s'allume en rouge, et un signal sonore retentit.	L'alarme de température a été activée. La zone de congélation est plus chaude ou froide que la température réglée. Voici quelques causes possibles : – La porte de l'appareil a été ouverte souvent. – Vous avez congelé une grande quantité d'aliments sans activer la fonction SuperFrost. – Il y a eu une panne de courant prolongée. – L'appareil de froid est défectueux. ■ Appuyez sur le symbole 🌡⚠. Le message d'avertissement a été confirmé : le symbole 🌡⚠ s'éteint et le signal sonore s'arrête. À l'écran, la température la plus chaude qui régnait jusqu'à présent dans la zone de congélation clignote pendant env. 1 minute. Pour terminer, l'affichage de la température bascule sur la température actuelle de la zone de congélation. Vous pouvez quitter prématurément l'affichage de température clignotant : ■ Effleurez l'affichage de température de la zone de congélation. L'affichage de la température la plus chaude s'éteint. La température effective de la zone de congélation s'affiche de nouveau en temps réel. ■ Remédiez à l'état d'alarme. ■ Selon la température, vérifiez si les aliments sont déjà partiellement, voire entièrement décongelés. Si c'est le cas, faites cuire ou rôtir les aliments avant de les recongeler.

Message	Cause et solution
Le symbole ⁻ᶜ⚠ s'allume en rouge à l'écran et un signal sonore retentit.	Une panne de courant est indiquée : au cours des heures ou des jours qui ont suivi la panne ou l'interruption de courant, la température de la zone de congélation a beaucoup trop augmenté. ■ Appuyez sur le symbole ⁻ᶜ⚠. Le message d'erreur a été confirmé : Le symbole ⁻ᶜ⚠ et le signal sonore s'éteignent. Dans l'affichage de température de la zone de congélation, la température la plus chaude qui régnait jusqu'à présent dans la zone de congélation clignote pendant env. 1 minute. Pour terminer, l'affichage de la température bascule sur la température actuelle de la zone de congélation. Vous pouvez quitter prématurément l'affichage de température clignotant : ■ Effleurez l'affichage de température de la zone de congélation. L'affichage de la température la plus chaude s'efface. La température effective de la zone de congélation s'affiche de nouveau en temps réel. L'appareil de froid continue de fonctionner à la dernière température réglée. ■ Remédiez à l'état d'alarme. ■ Selon la température, vérifiez si les aliments sont déjà partiellement, voire entièrement décongelés. Si c'est le cas, faites cuire ou rôtir les aliments avant de les recongeler.

Message	Cause et solution
À l'écran, le symbole ⚠ s'allume en rouge et un code d'erreur F avec des chiffres apparaît. En outre, un signal sonore retentit.	Une panne a été détectée. ■ Désactivez le signal sonore en effleurant le symbole 🔇 à l'écran. ■ Contactez le service après-vente Miele. Pour identifier l'erreur, le service après-vente a besoin du code d'erreur affiché, de la référence du modèle et du numéro de fabrication de votre appareil de froid. Vous pouvez afficher directement ces informations. ■ Pour ce faire, appuyez sur le symbole ℹ à l'écran. Les caractéristiques de l'appareil s'affichent à l'écran. Confirmez avec ✓ pour quitter l'affichage des informations et le code d'erreur s'affiche de nouveau. Vous pouvez éteindre l'appareil directement depuis le message d'erreur.
⚠ s'allume en rouge à l'écran et un signal d'alarme retentit.	La fabrique à glaçons a rencontré une anomalie. ■ Désactivez le signal sonore en effleurant ⚠ à l'écran. ■ Contactez le service après-vente Miele.

Problèmes avec l'humidificateur

Problème	Cause et solution
L'humidificateur ne vaporise pas la nourriture dans la zone PerfectFresh Active	L'humidificateur n'est pas allumé. ■ Dans le mode Réglages ⚙, appuyez sur le symbole ⏻.
	Le couvercle du compartiment est tiré vers l'avant et donc sur le réglage « Taux d'humidité faible 💧 ». ■ Faites glisser le couvercle du compartiment vers l'arrière afin de sélectionner le réglage « Taux d'humidité élevé 💧💧💧 ».
	Il n'y a pas assez d'eau dans le réservoir. ■ Remplissez le réservoir d'eau.
	Le réservoir d'eau n'est pas bien enclenché. ■ Enfoncez bien le réservoir dans son habitacle.
	Il y a de la saleté devant l'humidificateur. ■ Nettoyez l'humidificateur et le réservoir d'eau.

Problèmes avec la fontaine à eau

Problème	Cause et solution
La fontaine à eau ne peut pas être utilisée.	L'appareil n'est pas allumé. ■ Allumez l'appareil.
	L'arrivée d'eau n'est pas ouverte ou purgée. ■ Ouvrez l'arrivée d'eau. ■ Vérifiez que l'arrivée d'eau est purgée.
	Présence d'un pli dans le tuyau de raccordement. ■ Contrôlez le tuyau de raccordement et remplacez-le si nécessaire.
	La pression de l'eau est trop faible. ■ Vérifiez que la pression de l'eau est suffisamment élevée (selon le modèle).
L'eau de la fontaine à eau n'a pas bon goût.	Si vous vous servez à nouveau de l'eau de la fontaine à eau après une longue période, il se peut que l'eau ait un goût légèrement rassis. ■ Dans ce cas, jetez les 15 premiers verres d'eau.
Impossible de s'approvisionner en eau	Le robinet est resté ouvert pendant plus de deux minutes. ■ Patientez quatre minutes environ.

Problèmes avec la fabrique de glaçons

Problème	Cause et solution
La fabrique à glaçons ne produit aucun glaçon.	L'appareil de froid ou la fabrique à glaçons ne sont pas activés. ■ Activez l'appareil de froid et la fabrique à glaçons.
	Le tiroir à glaçons n'est pas fermé correctement (selon le modèle). ■ Insérez complètement le tiroir à glaçons.
	La porte de l'appareil a été ouverte très fréquemment de sorte que le compresseur s'est activé plus souvent et a fait givrer la fabrique à glaçons. ■ N'ouvrez la porte de l'appareil que si nécessaire et aussi brièvement que possible.
	La température de la zone de congélation est trop élevée.

Problème	Cause et solution
	■ Sélectionnez une température plus basse.
	Appareils de froid avec réservoir d'eau : Le réservoir d'eau n'est pas suffisamment rempli. ■ Remplissez le réservoir d'eau.
	Le réservoir d'eau n'est pas bien inséré dans son logement. ■ Enfoncez bien le réservoir d'eau jusqu'à ce qu'il s'enclenche.
	Appareils de froid avec raccordement à l'eau froide : L'arrivée d'eau n'est pas ouverte ou purgée. ■ Ouvrez l'arrivée d'eau. ■ Vérifiez que l'arrivée d'eau est purgée.
	Le tuyau d'eau est plié. ■ Contrôlez le tuyau de raccordement et remplacez-le si nécessaire.
	La pression de l'eau est trop faible. ■ Vérifiez que la pression de l'eau est suffisamment élevée (selon le modèle). **N'oubliez pas que la production des premiers glaçons peut prendre jusqu'à 24 heures.**

Problème	Cause et solution
La fabrique à glaçons ne produit que peu de glaçons, de petits glaçons ou des glaçons difformes.	La température dans l'appareil de froid/la zone de congélation est trop élevée. ■ Sélectionnez une température plus basse.
	Des aliments ou des objets bloquent le capteur de niveau de la fabrique à glaçons (selon le modèle). ■ Retirez tous les aliments et objets de la zone de la fabrique à glaçons.
	Appareils de froid avec raccordement à l'eau froide : La pression de l'eau est trop faible. ■ Vérifiez que la pression de l'eau est suffisamment élevée (selon le modèle). ■ Vérifiez si une vanne incorrecte a été installée.
	Plusieurs appareils électroménagers raccordés à l'eau froide sont en cours de fonctionnement. Ainsi, le volume d'eau en entrée est réduit. ■ Évitez de faire fonctionner simultanément le lave-vaisselle, le lave-linge, etc.
	Le filtre à eau (présent selon le modèle) est bouché. ■ Vérifiez si le filtre à eau doit être remplacé ou nettoyé.
Les glaçons ont un goût/ une odeur désagréable(s).	Le bac à glaçons est rarement vidé. La glace peut prendre le goût et l'odeur d'autres produits avec le temps. ■ Videz le bac à glaçons. ■ Nettoyez le bac à glaçons.
	Des aliments non emballés sont conservés dans la zone de congélation. Les glaçons peuvent prendre le goût et l'odeur d'aliments non emballés. ■ Ne conservez que des aliments emballés dans la zone de congélation.
	Le filtre à eau (selon modèle) est sale. ■ Vérifiez si le filtre à eau doit être remplacé ou nettoyé.

Problème	Cause et solution
De l'eau s'écoule de l'appareil.	L'arrivée d'eau est défectueuse. ■ Fermez immédiatement le robinet d'arrêt. ■ Vérifiez l'ensemble du raccordement d'eau fraîche pour détecter les fuites. ■ Vérifiez si la pression de l'eau est trop élevée (selon le modèle). ■ Vérifiez si une vanne incorrecte a été installée. ■ Contactez si nécessaire le service après-vente.

Éclairage intérieur

⚠ Risque d'électrocution en raison d'éléments non protégés sous tension.
En retirant le cache de l'ampoule, vous pouvez toucher les parties conductrices.
Ne retirez pas le cache de l'ampoule. Seul le service après-vente est habilité à remplacer les ampoules de l'éclairage LED.

⚠ Risque de blessure par l'éclairage LED !
Cet éclairage correspond au groupe de risque RG 2. Si le cache est défectueux, cela peut provoquer des blessures oculaires.
Si le cache de la lampe est défectueux, ne fixez pas directement l'éclairage à proximité immédiate à l'aide d'instruments optiques (une loupe ou similaire).

Problème	Cause et solution
L'éclairage intérieur ne fonctionne pas.	L'appareil n'est pas allumé. ■ Allumez l'appareil.
	Le mode Shabbat est activé : l'écran est noir et l'appareil refroidit. ■ Appuyez sur l'écran noir. Le symbole apparaît à l'écran. ■ Appuyez sur le symbole . Le symbole s'allume en orange. ■ Dans le mode Réglages , appuyez sur le symbole . Si le mode Shabbat est désactivé, le symbole s'allume en blanc.
	L'éclairage intérieur s'éteint automatiquement au bout d'env. 15 minutes d'ouverture de la porte en raison d'un risque de surchauffe. Si ce n'est pas le cas, cela signale une panne technique. ■ Contactez le service après-vente Miele.
L'éclairage intérieur clignote.	Il ne s'agit pas d'une anomalie. L'alarme de porte a été activée.

Origines des bruits

L'appareil de froid produit différents bruits pendant son fonctionnement.
Lorsque la puissance frigorifique est faible, l'appareil de froid fonctionne en économisant de l'énergie, mais plus longtemps. Le volume est plus faible.
Une forte puissance de refroidissement permet de refroidir les aliments plus rapidement.
Le volume est plus fort.

Bruits normaux	Quelle est la cause de ces bruits ?
Des bruits de soufflement, de sifflement se font entendre	Le fluide frigorigène est injecté dans le circuit de refroidissement.
Bulles, gargouillis, clapotis	Le fluide frigorigène s'écoule dans les tuyaux.
Bourdonnement	L'appareil de froid refroidit.
Cliquetis	Le thermostat met en marche ou arrête le compresseur.
Bourdonnement, bruissement	Le ventilateur fonctionne. L'ouverture de porte automatique (selon le modèle) ouvre ou ferme la porte de l'appareil.
Craquement	Le matériau de l'appareil de froid se dilate.
Cliquetis	Les vannes ou les clapets sont actifs.
Bourdonnement (appareils de froid avec réservoir d'eau)	L'eau est pompée du réservoir d'eau.
Bruits d'aspiration (appareils de froid avec amortisseur de fermeture de porte)	La porte de l'appareil avec amortisseur de fermeture de porte est ouverte ou fermée.
N'oubliez pas qu'on ne peut pas éviter les bruits de compresseur et d'arrivée du fluide dans le circuit de refroidissement.	

Bruits	Cause et solution
Vibration, claquement et cliquetis	L’appareil de froid n’est pas d’aplomb. Ajustez l'appareil à l'aide d'un niveau à bulle. Utilisez pour ce faire les pieds réglables (selon modèle) situés sous l'appareil. **Pour les appareils encastrables (selon modèle)** : À partir d’une niche de 140 cm, insérez les rails de stabilisation fournis sur la face inférieure du socle de l’appareil.
	L’appareil est en contact avec d’autres meubles ou d’autres appareils. Éloignez l'appareil de froid des meubles.
	Des tiroirs, paniers ou surfaces bougent ou coincent. Contrôlez les pièces amovibles et replacez-les correctement.
	Des bouteilles ou des récipients se touchent. Séparez-les.
	Le câble de transport (selon modèle) se trouve encore au dos de l'appareil. Retirez le câble de transport.

Sur www.miele.com/service, vous trouverez des informations sur l'aide au dépannage et les pièces détachées Miele.

Contact en cas d'anomalies

Vous n'arrivez pas à résoudre l'anomalie par vous-même ? Contactez le service après-vente Miele ou votre revendeur Miele.

Vous pouvez prendre rendez-vous en ligne avec le service après-vente Miele sous www.miele.com/service.

Les coordonnées du service après-vente Miele figurent en fin de notice.

Veuillez indiquer le modèle et la référence de votre appareil (N° de série, N° de fabrication). Vous trouverez ces deux informations sur la plaque signalétique à l'intérieur de l'appareil de froid ou, selon le modèle, dans le mode de réglage sous Informations ℹ.

Base de données EPREL

Depuis le 1er mars 2021, des informations sur l'étiquetage énergétique et les exigences en matière d'écoconception seront disponibles dans la base de données européenne sur les produits (EPREL). Le lien suivant https://eprel.ec.europa.eu/ permet d'accéder à la base de données sur les produits. Il vous est demandé de saisir ici la désignation du modèle.

Vous trouverez la référence du modèle sur la plaque signalétique à l'intérieur de l'appareil de froid ou, selon le modèle, dans le mode de réglage sous Informations ℹ.

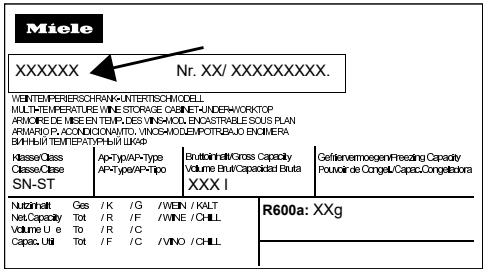

Garantie

La durée de garantie est de 2 ans.

Pour plus d'informations, reportez-vous aux conditions de garantie fournies.

Déclaration de conformité

Par la présente, Miele déclare que ce combiné réfrigérateur-congélateur est conforme à la directive 2014/53/EU.

Le texte intégral de la déclaration de conformité UE est disponible à l'une des adresses suivantes :

- Produits, Téléchargements, sur www.miele.fr
- Service, demande d'informations, mode d'emploi, sur https://miele.fr/modedemploi en indiquant le nom du produit ou le numéro de fabrication

Bande de fréquence du module Wi-Fi	2,4000 GHz – 2,4835 GHz
Puissance d'émission maximale du module Wi-Fi	< 100 mW

Droits d'auteur et licences

Miele utilise son propre logiciel ou un logiciel tiers non couvert par une licence open source, pour faire fonctionner et contrôler le module de communication. Le présent logiciel/les composants de logiciel sont soumis à des droits d'auteur. Les droits d'auteur détenus par Miele et des tiers doivent être respectés.

Ce module de communication intégré dans l'appareil contient également des composants logiciels distribués sous licence open source. Vous pouvez consulter les composants open source inclus ainsi que les avis de droit d'auteur correspondants, les copies des conditions de licence applicables et toute autre information localement via IP et un navigateur web (http[s]://<Adresse IP>/Licenses). Les dispositions de responsabilité et de garantie des conditions de licence open source qui y figurent ne s'appliquent qu'à l'égard des ayants droit respectifs.

MIELE France
Siège social
9 avenue Albert Einstein - Z. I. du Coudray
93151 - Le Blanc-Mesnil CEDEX
R.C.S. Bobigny B 708 203 088
E-mail : contact@miele-support.fr

Miele Experience Center Paris Rive Gauche
30 rue du Bac
75007 Paris
Miele Experience Center Paris Rive Droite
55 Boulevard Malesherbes
75008 Paris
Miele Experience Center Parly 2
Centre Commercial régional Parly 2
Av. Charles de Gaulle
Niveau 0
78150 Le Chesnay-Rocquencourt
Miele Experience Center Nice
Secteur Cap 3000
285 avenue de Verdun
06700 Saint-Laurent du Var
Miele Experience Center Toulouse
10 rue Croix Baragnon
31000 Toulouse

Internet
www.miele.fr

La ligne Consommateurs
Conseils, SAV, accessoires et pièces détachées
09 74 50 1000
Appel non surtaxé

S.A. Miele Belgique
Z.5 Mollem 480
1730 Mollem (Asse)
Réparations à domicile et autres renseignements : 02/451.16.16 (Lu.-Ven. 8h-17h)
E-mail: contact@miele-support.be
Internet: www.miele.be
Prenez un rendez-vous au Miele Experience Center de Bruxelles, Mollem, Anvers ou Hasselt
https://www.miele.be/fr/c/miele-belgique-200.htm

Miele Luxembourg S.à.r.l.
20, rue Christophe Plantin
Boîte postale 1011
L-1010 Luxembourg-Gasperich
Réparations à domicile et autres renseignements : +352 497 11 30 (Lu.-Jeu. 8h30-17h // Vend. 8h30-16h)
E-mail : infolux@miele.lu
Internet : www.miele.lu
Prenez un rendez-vous au Miele Experience Center de Gasperich
https://www.miele.lu/fr/c/miele-experience-center-gasperich-700.htm

Siège en Allemagne :
Miele & Cie. KG
Carl-Miele-Straße 29
33332 Gütersloh
Allemagne

Miele

KFFD 6867 ...

fr -FR, BE

M.-Nr. 13 029 730 / 02 / 002