Miele

Mode d’emploi
Congélateur

Lisez **impérativement** ce mode d’emploi et ses instructions de montage avant d’installer et de mettre en service votre appareil.
Vous éviterez ainsi de vous blesser et d’endommager votre appareil.

fr-CH

M.-Nr. 12 582 480

Table des matières

Prescriptions de sécurité et mises en garde **5**

Votre contribution à la protection de l'environnement **15**

Installation **16**
Lieu d'installation 16
Combinaisons côte-à-côte (side-by-side) 17
Classe climatique 17
Aération et ventilation 18
Changement de la butée de porte 18
Porte du meuble 19
Espace horizontal et vertical 19
Poids de la porte du meuble 20
Cotes d'encastrement 21
Encastrement dans un meuble haut/vue latérale 21
Raccordements, aération et évacuation de l'air 22
Raccordement fixe au réseau d'eau 23
Instructions pour le raccordement à l'eau courante 23
Arrivée d'eau 24
Branchement électrique 26

Économiser de l'énergie **27**

Description de l'appareil **28**
Écran d'accueil 30
Comprendre le principe de commande 30
Mode de réglage ⚙ 31
Ouverture automatique des portes (ActiveDoor) 33
... en frappant sur l'appareil 33
... par commande vocale 34
Arrangement intérieur 34
Ice&PizzaBox 34
Basculer le tiroir supérieur 35
Aménagement flexible de la zone de congélation(VarioRoom) 35
Accessoires fournis avec l'appareil 35
Accessoires disponibles en option 35

Mise en marche et arrêt de l'appareil **36**
Avant la première utilisation 36
Raccorder l'appareil de froid 36
Mettre en marche l'appareil de froid 36
Arrêter l'appareil de froid 36
En cas d'absence prolongée 36

Choisir la température optimale **37**
Affichage de la température 37

Régler la température ... 37
Possibilités de réglage ... 37

Utilisation de SuperFrost ... **38**

Procéder à d'autres réglages ... **39**
Explications relatives aux différents réglages ... 39
Mode Party ... 39
Activer la fonction de verrouillage / ... 39
Mode Shabbat ... 40
Informations sur le Mode Shabbat ... 40
Ouverture automatique des portes (ActiveDoor) ... 40
Modifier le délai jusqu'au déclenchement de l'alarme de porte ... 43
Miele@home ... 44
Modifier le volume des signaux d'avertissement et sonores / ... 45
Modifier la luminosité de l'écran ... 45
Désactiver le mode Expo ... 46
Réinitialiser les réglages d'usine ... 46
Informations ... 46

Alarme de température et de porte ... **47**

Congélation et stockage ... **49**
Que se passe-t-il lors de la congélation de produits frais ? ... 49
Capacité maximale de congélation ... 49
Stocker des produits surgelés ... 49
Congélation de produits frais ... 49
Durée de conservation des aliments congelés ... 51

Production de glaçons ... **52**
Activation/désactivation de la machine à glaçons ... 53

Dégivrage ... **54**

Nettoyage et entretien ... **55**
Conseils concernant les détergents ... 55
Préparer l'appareil de froid au nettoyage ... 55
Nettoyer l'intérieur de l'appareil ... 55
Nettoyer les accessoires à la main ou au lave-vaisselle ... 56
Retirer et démonter les accessoires pour le nettoyage ... 56
Nettoyer le joint de porte ... 60
Nettoyage des fentes d'aération et des prises d'air ... 60
Après le nettoyage ... 60

En cas d'anomalie ... **61**

Origines des bruits ... **74**

Table des matières

SAV **76**
Contact en cas d'anomalies 76
Base de données EPREL 76
Garantie 76
Déclaration de conformité **77**
Droits d'auteur et licences **78**

Cet appareil est conforme aux dispositions de sécurité en vigueur. Toute utilisation non conforme peut toutefois causer des dommages corporels et matériels.

Lisez attentivement le mode d'emploi et les instructions de montage avant de mettre l'appareil de froid en service. Vous y trouverez des informations importantes sur le montage, la sécurité, l'utilisation et l'entretien de cet appareil. Vous éviterez ainsi de vous blesser et d'endommager votre appareil.

Conformément à la norme CEI 60335-1, Miele indique expressément de lire impérativement toutes les informations concernant l'installation de l'appareil de froid et de suivre les consignes de sécurité et de mise en garde.

La société Miele ne peut être tenue responsable des dommages dus au non-respect des consignes.

Conservez le mode d'emploi et les instructions de montage et remettez-les à tout nouveau détenteur de l'appareil.

Utilisation conforme aux dispositions

▶ Cet appareil est conçu pour un usage ménager dans un environnement domestique ou similaire, par exemple :
– dans des magasins, des bureaux ou d'autres environnements de travail similaires
– dans des exploitations agricoles
– par des clients dans des hôtels, motels, chambres d'hôtes ou d'autres types de logements de vacances.
Cet appareil frigorifique n'est pas conçu pour être utilisé à l'extérieur.

▶ Cet appareil ne doit être utilisé que pour le stockage de produits surgelés, pour la congélation de produits frais et pour la préparation de glaces conformément à l'usage domestique.
Toute autre utilisation est interdite.

▶ L’appareil de froid ne convient pas au stockage et au refroidissement de médicaments, de plasma sanguin, de préparations de laboratoire ou de substances ou produits similaires sur lesquels la directive sur les dispositifs médicaux est basée. Une mauvaise utilisation de l’appareil de froid peut endommager les marchandises stockées ou les détériorer. En outre, l’appareil de froid n’est pas adapté à une utilisation dans des zones à risque d’explosion.
Miele décline toute responsabilité en cas de dommages occasionnés par une utilisation non conforme ou une mauvaise manipulation.

▶ Les personnes (enfants inclus) qui en raison de déficiences physiques, sensorielles ou mentales, de leur manque d'expérience ou de leur ignorance, ne sont pas aptes à utiliser l'appareil frigorifique en toute sécurité doivent impérativement être surveillées pendant la commande.
Ces personnes sont autorisées à utiliser l'appareil frigorifique sans surveillance uniquement si vous leur avez expliqué comment l'utiliser sans danger et les risques encourus en cas de mauvaise manipulation.

En présence d'enfants dans le ménage

▶ Les enfants de moins de 8 ans doivent être tenus à distance de l’appareil, à moins qu’ils ne soient sous surveillance constante.

▶ Les enfants de plus de huit ans sont autorisés à utiliser cet appareil sans surveillance uniquement si son fonctionnement leur a été expliqué de telle sorte qu'ils puissent le manipuler en toute sécurité. Les enfants doivent être capables de reconnaître et de comprendre les dangers que présente une erreur de manipulation.

▶ Les enfants ne doivent jamais nettoyer ou entretenir l'appareil sans surveillance.

▶ Surveillez toujours les enfants qui se trouvent à proximité de l'appareil. Ne laissez jamais les enfants jouer avec l'appareil.

▶ Risque d'asphyxie ! Les enfants peuvent se mettre en danger en s'enveloppant dans les matériaux d'emballage (film plastique, par exemple) ou en glissant leur tête à l'intérieur. Tenez les matériaux d'emballage hors de portée des enfants.

Sécurité technique

▶ Le circuit du fluide frigorigène a fait l'objet d'un contrôle d'étanchéité. L'appareil est conforme aux consignes de sécurité en vigueur et aux directives européennes applicables.

▶ Avertissement : risque d'incendie/matériaux inflammables. Ce symbole se trouve sur le compresseur et indique la présence de matériaux inflammables. Ne retirez pas cet autocollant.

Le fluide frigorigène contenu (indications sur la plaque signalétique) est écologique, mais inflammable.
L'utilisation de ce fluide frigorigène écologique a tendance à rendre l'appareil plus bruyant. Outre les bruits de fonctionnement du compresseur, des bruits d'arrivée de fluide peuvent apparaître dans tout le circuit de refroidissement. Ces effets sont hélas inévitables, mais ils n'ont aucun impact sur la performance de l'appareil de froid.
Lorsque vous transportez et montez/installez l'appareil de froid, veillez à ne pas endommager les éléments du circuit de refroidissement. Les projections de fluide frigorigène peuvent provoquer des lésions oculaires et les fuites de fluide peuvent s'enflammer.
En cas de dommages :

- éloignez toute flamme ouverte ou source d'inflammation ;
- débranchez l'appareil du secteur ;
- aérez intégralement la pièce dans laquelle se trouve l'appareil de froid pendant quelques minutes ;
- contactez le service après-vente.

▶ La taille de la pièce où est installé l'appareil de froid doit être proportionnelle à la quantité de fluide frigorigène contenue dans l'appareil. En cas de fuite, un mélange gaz-air inflammable peut se former dans les locaux trop petits. Le volume de la pièce doit être d'1 m^3 pour 8 g de fluide frigorigène. La quantité de fluide frigorigène est indiquée sur la plaque signalétique à l'intérieur de l'appareil de froid.

▶ Afin que l'appareil ne s'endommage pas, les données de branchement (tension et fréquence) figurant sur la plaque signalétique de l'appareil doivent impérativement concorder avec celles offertes par le secteur électrique. Comparez-les avant de le brancher.
En cas de doute, renseignez-vous auprès d'un électricien professionnel.

▶ La sécurité électrique de cet appareil n'est assurée que s'il est raccordé à une terre de protection installée dans les règles de l'art. Ce dispositif de sécurité revêt une importance fondamentale. En cas de doute, faites vérifier l'installation électrique par un électricien professionnel.

▶ Le fonctionnement temporaire ou permanent sur un système d'alimentation électrique autonome ou non synchrone au réseau (comme les réseaux autonomes, les systèmes de secours) est possible. La condition préalable au fonctionnement est que le système d'alimentation électrique corresponde aux spécifications de la norme EN 50160 ou similaire.
Les mesures de protection prévues dans l'installation domestique et dans ce produit Miele doivent également être assurées dans leur fonction et leur mode de fonctionnement en fonctionnement isolé ou en fonctionnement non synchrone au réseau ou être remplacées par des mesures équivalentes dans l'installation. Comme décrit, par exemple, dans la publication actuelle de VDE-AR-E 2510-2.

▶ Si le câble d'alimentation fourni est endommagé, il doit être remplacé par une pièce de rechange d'origine afin d'écarter tout danger pour l'utilisateur. Miele ne garantit le respect des consignes de sécurité que si les pièces de rechange sont d'origine.

▶ Les prises multiples ou les rallonges n'assurent pas la sécurité nécessaire (risque d'incendie). Ne raccordez pas l'appareil au réseau électrique par ce moyen.

▶ Si les éléments sous tension ou le câble d'alimentation sont exposés à l'humidité, cela peut provoquer un court-circuit. Par conséquent, la cave à vin ne doit jamais fonctionner dans des locaux présentant des risques d'humidité ou d'éclaboussures (par ex. garages, buanderies, etc.).

▶ Cet appareil ne doit pas être utilisé à un emplacement non stationnaire (p. ex. à bord d'un bateau).

▶ Un appareil endommagé peut présenter des risques pour votre sécurité. Vérifiez qu'il ne présente aucun dommage visible. Ne mettez jamais en service un appareil endommagé.

▶ L'appareil ne doit être utilisé qu'une fois encastré afin d'en garantir le bon fonctionnement.

▶ L'appareil frigorifique doit être mis hors tension lors de travaux d'installation ou d'entretien, en cas de réparations ou lors de travaux d'installation sur le réseau d'alimentation en eau. L'appareil frigorifique est débranché du réseau électrique uniquement lorsque l'une des conditions suivantes est remplie :

- le(s) disjoncteur(s) de l'installation domestique est/sont éteint, ou
- le(s) fusible(s) de l'installation domestique est/sont entièrement dévissé(s) et sorti(s) de son/leur logement, ou
- le câble d'alimentation électrique est débranché du secteur. Ne tirez jamais sur le cordon d'alimentation mais tenez la prise fermement pour débrancher l'appareil.

▶ Des travaux d'installation, d'entretien ou de réparation non conformes et un raccordement à l'eau défectueux peuvent entraîner de graves dangers pour l'utilisateur.
Seul un professionnel agréé par Miele est habilité à effectuer des travaux de maintenance et d'installation sur votre appareil, des travaux d'installation sur le réseau d'alimentation en eau ou des réparations sur le distributeur de glaçons et d'eau.

▶ La fabrique de glaçons doit être raccordée exclusivement à une conduite d'eau froide.

▶ Le fabricant ne peut pas être tenu pour responsable des dommages résultant d'un raccordement à l'eau non conforme.

▶ Si l'appareil a été réparé par un service après-vente non agréé par Miele, tout recours en garantie sera rejeté.

▶ Les pièces défectueuses ne doivent être remplacées que par des pièces de rechange d'origine Miele. Les pièces de rechange d'origine sont les seules dont Miele garantit qu'elles remplissent les conditions de sécurité.

▶ Cet appareil de froid est équipé d'une ampoule spéciale afin de répondre à des exigences particulières (par ex. en matière de température, d'humidité, de résistance chimique, de résistance aux frottements et aux vibrations). Cette ampoule convient uniquement à l'utilisation prévue. Elle ne convient pas à l'éclairage d'une pièce. Pour des raisons de sécurité, seul un technicien agréé par Miele ou le SAV Miele est habilité à la remplacer. Cet appareil de froid dispose de plusieurs sources lumineuses possédant au moins la classe d'efficacité énergétique G.

Installation conforme

▶ Lors de l’installation de l’appareil de froid, il est essentiel de suivre les instructions d’installation ci-jointes.

▶ Portez toujours des gants de protection lorsque vous transportez et installez l’appareil de froid.

▶ Faites appel à une deuxième personne pour installer l’appareil de froid.

▶ Changez la charnière de la porte (si nécessaire) en suivant les instructions d’installation ci-jointes.

▶ Ne montez l’appareil de froid que dans des niches aux angles droits et stables installées sur un sol plat et horizontal.

Utilisation conforme

▶ L’appareil de froid est prévu pour une classe climatique précise (plage de température ambiante) dont il faut respecter les limites. La classe climatique est indiquée sur la plaque signalétique apposée à l’intérieur de l’appareil de froid. Une température ambiante basse augmente la durée d’arrêt du compresseur si bien que l’appareil de froid ne peut pas maintenir la température requise.

▶ Les prises d'air ne doivent être ni couvertes ni obstruées. Cela gênerait la circulation d'air, la consommation d'électricité augmenterait et il n'est pas à exclure que des composants s'endommagent.

▶ Si vous stockez des produits contenant de la graisse ou de l'huile à l'intérieur de l'appareil ou dans la contre-porte de celui-ci, veillez à ce que ni graisse ni huile n'entrent en contact avec les pièces en matière plastique de l'appareil. Ces substances pourraient endommager le matériau synthétique qui risquerait de se fendre ou de se déchirer.

▶ Risque d’incendie et d’explosion. N’entreposez aucun produit explosif ni aucun produit contenant un gaz propulseur (par ex. une bombe aérosol). Certains mélanges gazeux inflammables risquent de prendre feu au contact de composants électriques.

▶ Risque d’explosion. Ne faites pas fonctionner d’appareils électriques dans votre appareil de froid (par exemple pour fabriquer de la crème glacée). Il existe un risque de formation d’étincelles.

▶ Risque de dommages corporels et matériels. Ne placez jamais dans la zone de congélation, des cannettes ou des bouteilles contenant des boissons gazeuses ou un liquide susceptible de geler. Les cannettes ou bouteilles risquent d’éclater.

▶ Risque de dommages corporels et matériels. Sortez les bouteilles que vous avez mises à rafraîchir dans la zone de congélation au bout d'une heure maximum. Sinon les bouteilles pourraient éclater.

▶ Risque de blessure. Ne touchez pas les aliments congelés ni les pièces métalliques avec les mains mouillées. Vos mains pourraient rester collées.

▶ Risque de blessure. Ne consommez jamais de glaçons ou d'esquimaux, surtout des sorbets, qui viennent de sortir de la zone de congélation. En gelant instantanément au contact de températures très froides, vos lèvres et votre langue peuvent rester collées.

▶ Ne recongelez jamais des produits décongelés, même partiellement. Consommez-les aussi vite que possible, car ces produits perdent une partie de leur valeur nutritive et se détériorent. Vous pouvez recongeler des produits décongelés après les avoir fait cuire ou griller.

▶ Ne consommez pas des aliments stockés depuis longtemps, car ils risquent d'être impropres à la consommation et de provoquer une intoxication alimentaire.
La durée de conservation dépend de plusieurs facteurs tels que le degré de fraîcheur, la qualité et la température de conservation. Vérifiez la date limite de conservation et les conseils de stockage fournis par les fabricants des produits alimentaires !

Accessoires et pièces détachées

▶ Utilisez exclusivement des accessoires Miele d'origine. Si d'autres pièces sont rajoutées ou montées, les prétentions à la garantie et/ou fondées sur la responsabilité du fait du produit deviennent caduques.

▶ Miele offre une garantie d'approvisionnement de 10 ans minimum jusqu'à 15 ans pour les pièces détachées destinées au maintien en état de fonctionnement après l'arrêt de la production en série de votre appareil de froid.

Nettoyage et entretien

▶ Rincez la fabrique de glaçons, y compris le système d'arrivée d'eau, en vous débarrassant des 3 premières productions de glaçons. Cela doit s'effectuer :

- avant la première mise en service
- après un arrêt prolongé de la fabrique à glaçons
- régulièrement, au moins une fois par mois en cas d'utilisation régulière afin d'éliminer les restes de glace du système, ce qui permet notamment d'éviter un engorgement de l'arrivée d'eau
- avant toute période prolongée de mise hors service

▶ Ne traitez pas le joint de porte avec de l'huile ou de la graisse. Cela le rendrait poreux à la longue.

▶ La vapeur provenant d'un nettoyeur à vapeur peut atteindre des pièces électroconductrices et provoquer un court-circuit.
Pour nettoyer l'appareil et le faire dégivrer, n'utilisez jamais de nettoyeur à vapeur.

▶ Les objets pointus ou tranchants risquent d'endommager les générateurs de froid, ce qui compromettrait le bon fonctionnement de l'appareil. N'utilisez donc pas d'objets pointus ou tranchants pour

- enlever la couche de givre ou de glace,
- décoller des bacs à glaçons ou des produits alimentaires.

▶ Pour le dégivrage, ne placez jamais un appareil de chauffage électrique ou une bougie dans l'appareil. Cela endommagerait le matériau synthétique.

▶ N'utilisez aucun spray ni produit de dégivrage. Ils pourraient former des gaz détonants, contenir des solvants ou des agents porogènes qui endommageraient le matériau synthétique, ou être nocifs pour la santé.

Transport

▶ L'appareil doit impérativement être transporté à la verticale et dans son emballage afin de ne subir aucun dommage.

▶ Risque de dommages corporels et matériels. L'appareil étant très lourd, transportez-le toujours à l'aide d'une deuxième personne.

Élimination de votre ancien appareil

▶ Les enfants qui jouent peuvent s’enfermer dans l’appareil et s’asphyxier.

- Démontez les portes de l’appareil.
- Retirez les tiroirs.
- Laissez les tablettes à l’intérieur de l’appareil de froid afin que les enfants ne puissent pas y grimper facilement.
- Le cas échéant, détruisez la serrure de porte de votre appareil. Vous éviterez ainsi que des enfants ne s’enferment dedans et mettent leur vie en danger.

▶ Risque de choc électrique !

- Coupez la fiche d’alimentation du câble d’alimentation électrique.
- Coupez le câble d’alimentation de l’ancien appareil.

▶ Éliminez tout de l’ancien appareil en séparant les éléments.

▶ Pendant et après la mise au rebut, assurez-vous que l’appareil de froid n’est pas placé à proximité d’essence ou d’autres gaz et liquides inflammables.

▶ Risque d’incendie dû à une fuite d’huile ou de fluide frigorigène ! Le fluide frigorigène et l’huile qu’ils contiennent sont inflammables. Ils peuvent s’enflammer en cas de concentration élevée et de contact avec une source de chaleur externe. Lors de la mise au rebut, vérifiez que le circuit de refroidissement n’est pas endommagé afin d’éviter toute fuite de fluide frigorigène (indications sur la plaque signalétique) et d’huile.

▶ Les projections d'agent réfrigérant peuvent provoquer des lésions oculaires ! N'endommagez aucune partie du circuit de refroidissement :

- en perçant les tubulures de l'évaporateur qui contiennent de l'agent réfrigérant,
- en pliant les conduites rigides,
- ou en rayant le revêtement de surface.

Symbole sur le compresseur (selon modèle)

Cette remarque est uniquement significative pour le recyclage. Il n'y a aucun danger en fonctionnement normal.

▶ L'huile dans le compresseur peut être mortelle en cas d'ingestion et de pénétration dans les voies respiratoires.

Mise au rebut de l'emballage

Nos emballages sont simples d'utilisation et protègent votre appareil des dommages qui peuvent survenir pendant le transport. Les matériaux d'emballage ont été sélectionnés d'après des critères environnementaux et de facilité d'élimination ; ils sont généralement recyclables.

En participant au recyclage de vos emballages, vous contribuez à économiser les matières premières. Utilisez les collectes de matières recyclables spécifiques aux matériaux et les possibilités de retour. Les emballages de transport sont repris par votre revendeur Miele.

Mise au rebut de l'ancien appareil

Les appareils électriques et électroniques contiennent souvent des matériaux précieux. Cependant, ils contiennent également certains mélanges, substances et pièces nocives nécessaires à leur bon fonctionnement et à leur sécurité. Si vous déposez ces appareils usagés avec vos ordures ménagères ou les manipulez de manière non conforme, vous risquez de nuire à la santé des personnes et à l'environnement. Ne jetez jamais vos anciens appareils avec vos ordures ménagères.

Veillez à ce que votre appareil de froid ne soit pas endommagé avant d'être mis au rebut conformément aux normes environnementales.
On évitera ainsi que le fluide frigorigène contenu dans le circuit de refroidissement et l'huile contenue dans le compresseur ne soient libérés dans l'environnement.

Au lieu de cela, rapportez vos appareils dans un point de collecte officiel spécialement dédié à la récupération et au recyclage des appareils électriques et électroniques, mis à disposition gratuitement par votre commune, municipalité, revendeur, ou chez Miele. Vous êtes légalement responsable de la suppression des éventuelles données à caractère personnel figurant sur l'ancien appareil à éliminer. Vous êtes dans l'obligation de retirer, sans les détruire, les piles et accumulateurs usagés non fixés à votre appareil, ainsi que les lampes qui peuvent être retirées sans être endommagées. Rapportez-les dans un point de collecte spécialement dédié à leur élimination, où ils peuvent être remis gratuitement. Veillez, en attendant l'évacuation de l'appareil, à tenir celui-ci hors de portée des enfants.

Lieu d'installation

⚠ Risque de dommages et de blessures dû à l'inclinaison de l'appareil de froid.

L'appareil de froid est très lourd et a tendance à basculer vers l'avant lorsque la porte de l'appareil est ouverte.

Laissez la ou les porte(s) de l'appareil fermée(s) jusqu'à ce que l'appareil soit monté. L'appareil doit être installé dans la niche d'encastrement conformément au mode d'emploi et aux instructions de montage.

⚠ Risque d'incendie et de dommages provoqué par des appareils qui dégagent de la chaleur.

Les appareils qui dégagent de la chaleur peuvent s'enflammer et l'appareil de froid peut prendre feu.

L'appareil de froid ne doit pas être encastré sous un plan de cuisson.

⚠ Risque d'incendie et de dommages provoqué par des flammes non recouvertes.

Les flammes non recouvertes peuvent mettre le feu à l'appareil de froid.

Maintenez éloigné l'appareil de froid des flammes non recouvertes, par ex. une bougie.

Choisissez une pièce peu humide que vous pouvez aérer facilement.

⚠ Risque de dommages dû à un taux d'humidité élevé.

Lorsque l'air est très humide, de la condensation peut se former sur les surfaces extérieures de l'appareil de froid.

Cette eau de condensation peut entraîner la formation de corrosion sur les parois extérieures de l'appareil.

Nous recommandons d'installer l'appareil de froid dans une pièce sèche et/ou climatisée et suffisamment aérée.

Une fois l'installation effectuée, assurez-vous que la/les porte(s) de l'appareil ferme(nt) correctement, et que l'appareil a été correctement installé.

Il est impératif de respecter les consignes concernant les fentes d'aération et d'évacuation d'air.

Au moment de choisir le lieu d'installation, gardez à l'esprit que la consommation d'énergie de l'appareil de froid augmente lorsqu'il est à proximité immédiate d'un chauffage, d'une cuisinière ou de toute autre source de chaleur. Évitez toute exposition directe au soleil.

Plus la température ambiante est élevée, plus le compresseur fonctionne longtemps et plus la consommation d'énergie augmente.

Pour l'emplacement de l'appareil de froid, tenez également compte de ce qui suit :

- La prise ne doit pas se trouver dans la zone arrière de l'appareil et être aisément accessible en cas d'urgence.
- La fiche et les câbles d'alimentation ne doivent pas entrer en contact avec le dos de l'appareil de froid. Ils pourraient être endommagés par les vibrations de l'appareil de froid.
- Évitez également de brancher d'autres appareils à des prises situées derrière l'appareil de froid.
- Lors de l'installation de l'appareil de froid, veillez à ce que le câble d'alimentation électrique ne soit pas coincé ou endommagé.
- Ne placez pas et n'utilisez pas de multiprises ou de barrettes de distribution ou d'autres appareils électroniques (tels que des transformateurs halogènes) dans la zone arrière de l'appareil.
- Le sol du lieu d'installation doit être horizontal et plat et doit avoir la même hauteur que le sol environnant.

Combinaisons côte-à-côte (side-by-side)

⚠ Risque de dommages dû à la condensation sur les parois extérieures de l'appareil.

Lorsque le taux d'humidité est élevé et en cas de manque d'aération et de ventilation, de la condensation peut s'accumuler sur les parois extérieures de l'appareil et peut engendrer une corrosion.

N'installez jamais un appareil de froid avec d'autres appareils de froid directement l'un à côté de l'autre ou l'un sur l'autre.

Votre appareil de froid peut être installé côte à côte avec un autre appareil de froid, car il est équipé de chauffages intégrés dans les parois latérales. Les deux appareils de froid doivent être installés dans des niches d'encastrement séparées.

Classe climatique

L'appareil de froid est prévu pour une classe climatique précise (plage de température ambiante) dont il faut respecter les limites.
Une température ambiante plus basse augmente la durée d'arrêt du compresseur. Cela peut provoquer une augmentation de la température à l'intérieur de l'appareil de froid et provoquer des dommages.

La classe climatique est indiquée sur la plaque signalétique apposée à l'intérieur de l'appareil de froid.

Classe climatique	Température ambiante
SN	10 à 32 °C
N	16 à 32 °C
ST	16 à 38 °C
T	16 à 43 °C
SN-ST	10 à 38 °C
SN-T	10 à 43 °C

Lorsqu'un congélateur de la classe climatique SN est utilisé à des températures ambiantes plus basses (jusqu'à +5 °C), son bon fonctionnement est garanti.

Aération et ventilation

⚠ Risque d'incendie et de dommages en raison d'une aération insuffisante.

Si l'appareil de froid n'est pas suffisamment aéré, le compresseur réagit plus souvent et fonctionne pendant une durée prolongée. Cela entraîne une consommation d'énergie plus élevée et l'augmentation de la température de fonctionnement du compresseur, ce qui risque d'endommager le compresseur.

Vérifiez que l'appareil de froid soit suffisamment aéré et ventilé.

Ne recouvrez pas les fentes d'aération et prises d'air indiquées.

Les fentes d'aération et prises d'air ne doivent être ni couvertes, ni obstruées.

De plus, elles doivent être régulièrement dépoussiérées.

L'air présent sur la face arrière de l'appareil a tendance à se réchauffer. La niche d'encastrement doit donc être conçue de manière à ce que l'aération et l'évacuation d'air puissent se faire de façon optimale (voir section "Cotes d'encastrement" et les instructions de montage jointes).

Changement de la butée de porte

Il n'est **pas** possible de changer la butée de porte, car l'appareil de froid dispose d'une ouverture de porte automatique.

Porte du meuble

Espace horizontal et vertical

L'épaisseur et le rayon aux bords de la porte du meuble ainsi que l'écart périphérique (horizontal et vertical) sont déterminés par l'agencement de votre cuisine.

Par conséquent, respectez impérativement :

- **L'écart horizontal**

L'écart entre la porte du meuble et la porte de l'armoire qui se trouve au-dessus ou en-dessous doit mesurer au moins 3 mm.

- **L'écart vertical**

Si l'écart entre la porte du meuble de l'appareil de froid et de la façade adjacente côté charnière ou de la partie latérale est trop petit, la porte de l'appareil de froid peut heurter la façade du meuble/la partie latérale lors de l'ouverture.
L'écart doit être adapté en fonction de l'épaisseur et du rayon aux bords de la porte du meuble.

Tenez compte de ce point lors de la planification de la cuisine ou du remplacement de l'appareil de froid en déterminant une solution d'encastrement adaptée.

Épaisseur de la porte du meuble **A** [mm]	Écart **X** [mm] pour différents rayons aux bords **B**			
	R0	R1,2	R2	R3
≥16–19	min. 3			
20	5	4	4	3,5
21	5,5	5	4,5	4
22	6,5	6	5,5	5

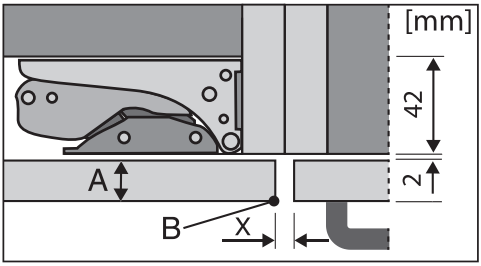

Façade de meuble de cuisine adjacente

A = Épaisseur de la façade du meuble
B = Rayon aux bords
X = Écart

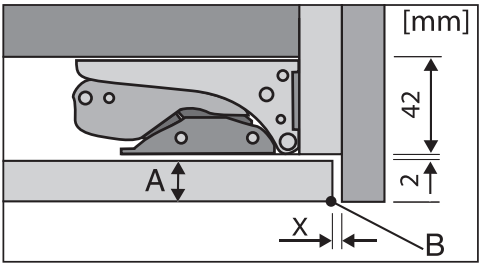

Partie latérale

A = Épaisseur de la façade du meuble
B = Rayon aux bords
X = Écart

Conseil : Montez une entretoise entre le corps du meuble et la partie latérale. pour créer un espace de la largeur correspondante.

Poids de la porte du meuble

⚠ Risque de dommages à cause de porte de meuble trop lourde !
Le montage de porte de meuble dont le poids dépasse la limite admissible risque d'endommager les charnières et de provoquer un dysfonctionnement !

Le poids maximum admissible de la porte de meuble est de :

Appareil de froid	kg
FNS 7794 ...	26

Cotes d'encastrement

Encastrement dans un meuble haut/vue latérale

Toutes les dimensions sont indiquées en mm.

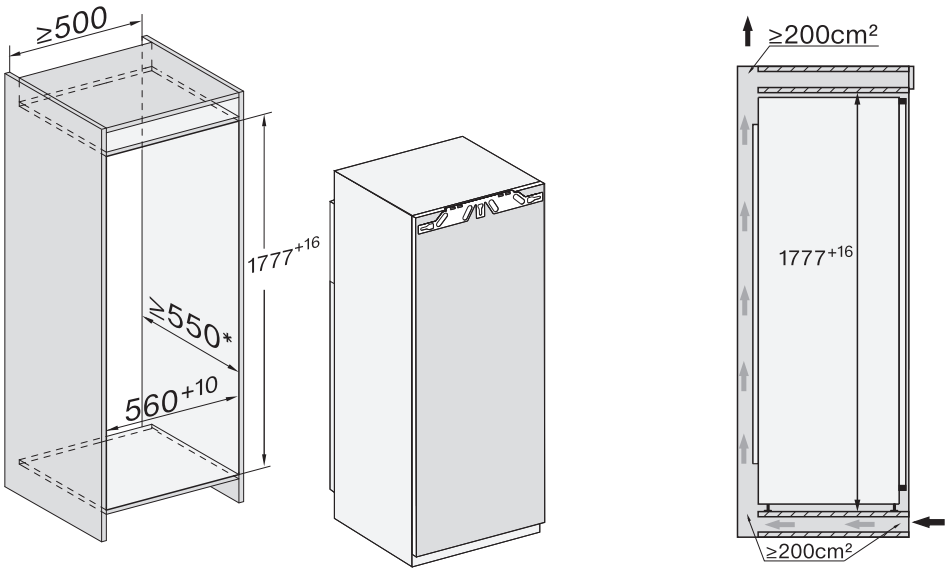

* La consommation énergétique déclarée a été déterminée à partir d'une profondeur de niche de 560 mm. Avec une profondeur de niche de 550 mm, l'appareil de froid fonctionne parfaitement mais consomme légèrement plus d'énergie.

Avant l'encastrement, veillez à ce que l'armoire encastrable corresponde précisément aux dimensions d'encastrement exigées.

Raccordements, aération et évacuation de l'air

Toutes les dimensions sont indiquées en mm.

Il est impératif de respecter les consignes concernant les fentes d'aération et de ventilation, afin de garantir le bon fonctionnement de l'appareil de froid.

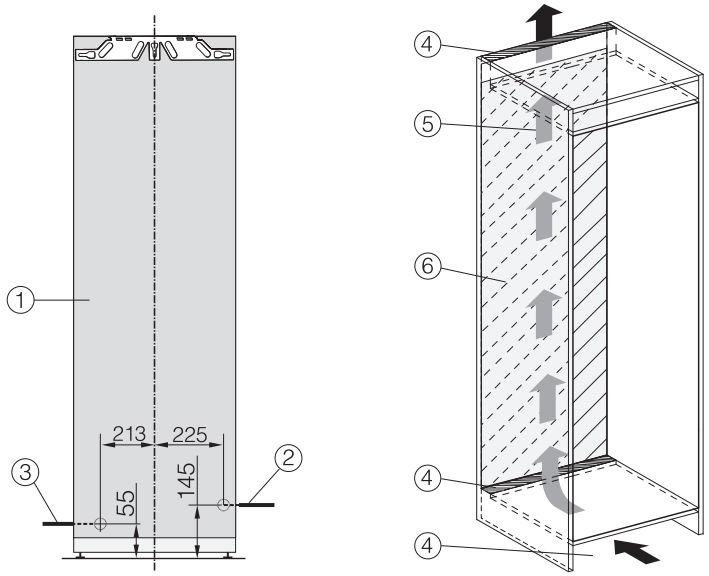

① Vue avant

② Câble d'alimentation, longueur = 2'200 mm
Un câble d'alimentation plus long est disponible auprès du service après-vente Miele.

③ Raccordement à l'eau, longueur = 2'000 mm

④ Découpe de ventilation min. 200 cm²

⑤ Aération

⑥ Pas de raccordement dans cette zone

Raccordement fixe au réseau d'eau

Instructions pour le raccordement à l'eau courante

⚠ Risque de dommages corporels et matériels liés à un raccordement non conforme.
Un raccordement non conforme peut entraîner des blessures corporelles et/ou des dommages matériels.
Seuls des professionnels qualifiés sont habilités à exécuter le raccordement au réseau d'eau courante.

⚠ Isolez l'appareil de froid du réseau électrique avant de le raccorder à la conduite d'eau courante.
Coupez l'alimentation en eau avant de raccorder l'appareil de froid à l'eau courante.

⚠ Risques pour la santé et le matériel liés à une eau insalubre.
La qualité de l'eau entrante doit être conforme à la législation en vigueur dans le pays d'utilisation de l'appareil de froid.
Raccordez l'appareil de froid à l'eau potable.

L'appareil de froid satisfait aux exigences des normes CEI 61770 et EN 61770.

Le raccordement à l'arrivée d'eau doit être conforme à la réglementation en vigueur du pays concerné. De même, tous les appareils et dispositifs utilisés pour l'alimentation en eau de l'appareil de froid doivent être conformes à la réglementation en vigueur du pays concerné.

Pour un fonctionnement correct (débit, taille des glaçons, niveau sonore), la pression de l'eau doit être comprise entre 150 kPa et 620 kPa (1,5 bar et 6,2 bar).
Si la pression de l'eau est supérieure à 620 kPa (6,2 bar), l'installation d'un réducteur de pression est indispensable.

Le câble de raccordement à l'eau et l'électrovanne d'entrée de l'appareil de froid sont adaptés à une pression de l'eau allant jusqu'à 1'000 kPa (10 bar).

Utiliser de l'eau fraîche permet d'optimiser la qualité des glaçons. Raccordez directement le tuyau au réseau d'eau courante, en vous assurant que l'arrivée d'eau ne provoque pas une stagnation.

Utilisez exclusivement le tuyau fourni. Le tuyau ne doit pas être raccourci, allongé, ou remplacé par un autre tuyau.

Un tuyau défectueux doit être remplacé exclusivement par un tuyau de rechange d'origine Miele. Vous pouvez vous procurer le tuyau pour contact alimentaire sur le shop en ligne Miele, ou auprès du service après-vente Miele ou de votre revendeur Miele.

Un robinet d'arrêt doit être installé entre le tuyau et le robinet d'eau courante afin de pouvoir couper l'arrivée d'eau si nécessaire.

Veillez à ce que le robinet d'arrêt reste accessible une fois l'appareil de froid encastré.

Arrivée d'eau

Veillez à ce que les raccords filetés soient étanches et bien en place.

⚠ Risque d'endommagement du tuyau.
L'arrivée d'eau du robinet d'arrêt à la fabrique à glaçons est interrompue.
Ne pas plier ou endommager le tuyau.

Pour raccorder votre appareil à l'arrivée d'eau, un robinet d'arrêt avec un filetage métrique R3/4 est nécessaire.

L'électrovanne se trouve en bas à droite à l'arrière de l'appareil de froid et possède également un filetage métrique R3/4.

– Raccorder le tuyau à l'appareil de froid

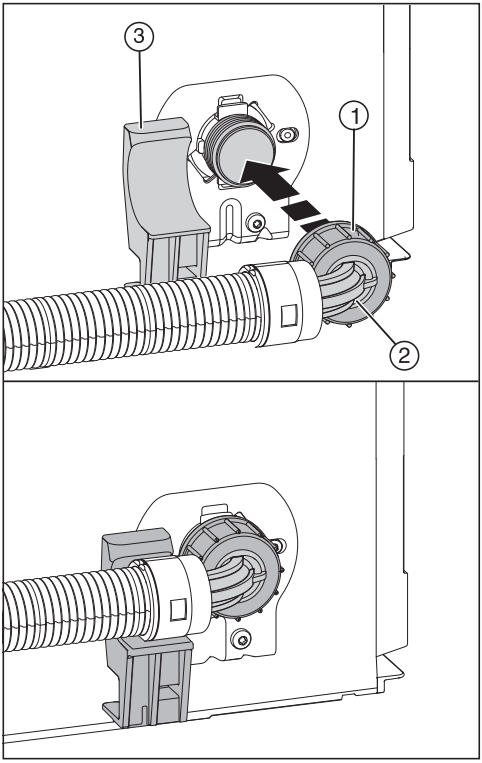

- Retirez le cache du raccord fileté de l'électrovanne.
- Positionnez l'extrémité coudée du tuyau ② horizontalement sur le support ③ et tenez fermement l'extrémité du tuyau.
- Vissez l'écrou ① sur le filetage à la main jusqu'à obtenir un ajustement serré et sûr.

– Raccorder le tuyau au robinet d'arrêt

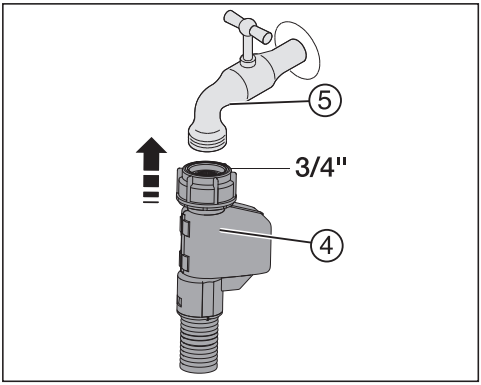

- Raccordez maintenant l'écrou ④ sur le robinet d'arrêt ⑤.

– Vérifier le raccordement à l'eau courante

Avant le montage dans la niche, vérifiez l'étanchéité du raccordement à l'eau.

- Ouvrez lentement le robinet d'arrêt ⑤ et vérifiez les raccords.

Branchement électrique

L'appareil de froid doit exclusivement être raccordé à une prise de courant avec contact de protection à l'aide du câble d'alimentation joint.

Installez l'appareil de froid de sorte que la prise soit facilement accessible. Si la prise n'est pas facilement accessible, vérifiez qu'un dispositif de sectionnement de chacun des pôles est prévu sur l'installation.

⚠ Risque d'incendie en cas de surchauffe.

Le fonctionnement de l'appareil de froid sur des multiprises et des rallonges peut entraîner une surcharge des câbles.

Pour des raisons de sécurité, n'utilisez pas de rallonge ni de multiprises.

L'installation électrique doit satisfaire aux prescriptions en vigueur.

Pour des raisons de sécurité, nous recommandons l'utilisation d'un disjoncteur différentiel (RCD) du type ⊟ de l'installation domestique associée pour le raccordement électrique de l'appareil de froid.

Un câble d'alimentation réseau abîmé ne doit être remplacé que par un câble réseau spécial du même type (disponible auprès du SAV Miele). Pour des raisons de sécurité, seul un professionnel qualifié ou le SAV Miele doit se charger du remplacement.

Le mode d'emploi ou la plaque signalétique vous indique la puissance de raccordement et la protection électrique adaptée. Comparez ces informations avec les données du câble d'alimentation électrique sur place. En cas de doute, contactez un électricien professionnel.

Le fonctionnement temporaire ou permanent sur un système d'alimentation électrique autonome ou non synchrone au réseau (comme les réseaux autonomes, les systèmes de secours) est possible. La condition préalable au fonctionnement est que le système d'alimentation électrique corresponde aux spécifications de la norme EN 50160 ou similaire.
Les mesures de protection prévues dans l'installation domestique et dans ce produit Miele doivent également être assurées dans leur fonction et leur mode de fonctionnement en fonctionnement isolé ou en fonctionnement non synchrone au réseau ou être remplacées par des mesures équivalentes dans l'installation. Comme décrit, par exemple, dans la publication actuelle de VDE-AR-E 2510-2.

Raccorder l'appareil de froid

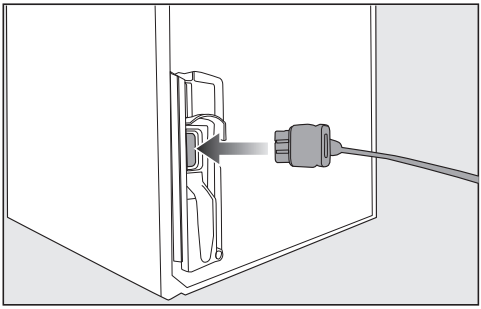

- Branchez la fiche de l'appareil au dos de l'appareil.

Vérifiez que la fiche est correctement enfoncée.

- Enfoncez bien la fiche de l'appareil dans la prise.

Votre appareil de froid est désormais raccordé.

Économies d'énergie :

Lieu d'installation

L'appareil de froid doit refroidir plus souvent à des températures ambiantes plus élevées et utilise plus d'énergie dans le processus. Par conséquent :

- Placez l'appareil de froid dans une pièce bien ventilée.
- Éloignez l'appareil de froid d'une source de chaleur (chauffage, cuisinière).
- Protégez l'appareil de froid de la lumière directe du soleil.
- Veillez à ce que la température ambiante idéale se situe autour de 20 °C.
- Ne recouvrez pas les fentes d'aération et de ventilation et dépoussiérez les régulièrement.

Régler la température

Plus la température réglée est basse, plus la consommation d'énergie est élevée. Les réglages suivants sont conseillés :

- Zone de congélation -18 °C.

Utilisation

La consommation d'énergie est augmentée par l'apport de chaleur et la circulation d'air entravée. Par conséquent :

- Ouvrez toujours brièvement la porte/les portes de l'appareil. Un bon rangement des aliments aide à s'orienter.
- Refermez bien la/les porte(s) après ouverture.
- Laissez les aliments chauds et les boissons refroidir avant de les conserver au réfrigérateur.
- Rangez les aliments bien emballés ou bien couverts.
- Ne surchargez pas les compartiments, afin que l'air puisse circuler.
- Conservez l'agencement des tiroirs et des tablettes de la sortie d'usine.
- Vérifiez lors de la mise en réfrigération des aliments que les fentes du ventilateur ne sont pas recouvertes.

Description de l'appareil

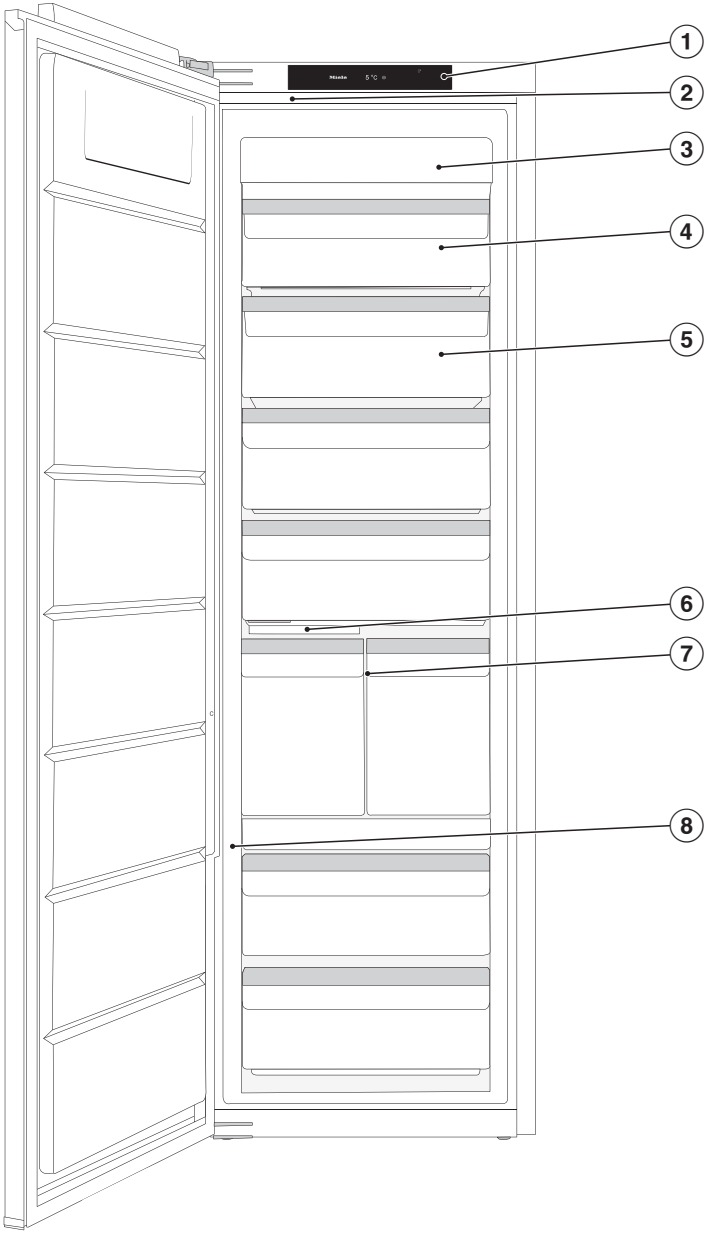

Cette illustration montre, à titre d’exemple, un modèle d’appareil avec une charnière de porte à gauche.

① Écran

② Éclairage intérieur

③ Module NoFrost

④ Tiroir de congélation inclinable

⑤ Tiroirs de congélation

⑥ Fabrique à glaçons avec bac à glaçons intégré et éclairage

⑦ Ice&PizzaBox

⑧ Interrupteur à coulisse pour régler la sensibilité du capteur de cognement (ActiveDoor)

Écran d’accueil

Les objets pointus ou tranchants, tels que des crayons ou des stylos, peuvent rayer l’écran.
Effleurez l’écran uniquement avec les doigts.
Si votre doigt est froid, il est possible que l’écran ne réagisse pas.

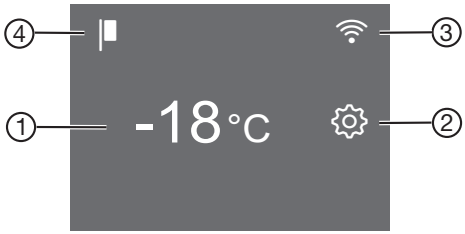

① Affichage de température pour la zone de congélation

② Touche sensitive mode réglage ⚙
pour la sélection de diverses fonctions en mode Réglages

③ Affichage Miele@home, statut de la connexion
(visible uniquement si la fonction Miele@home est installée)

④ Affichage du mode Expo
(visible uniquement si la fonction Mode Expo a été activée)

Comprendre le principe de commande

- Touchez la zone ou l’icône souhaitée sur l’écran d’accueil.
- Faites glisser le curseur vers la gauche ou vers la droite sur l’écran jusqu’à ce que la valeur/le symbole souhaité s’affiche au centre.
- Touchez la sélection souhaitée sur l’écran pour valider.

La valeur/le symbole sélectionné(e) s’allume en orange (à quelques exceptions près).

- Pour quitter ce niveau de réglage, appuyez sur ⮌ ou *OK*.

Mode de réglage ⚙

Les fonctions suivantes peuvent être sélectionnées en mode de réglage et leurs paramètres peuvent être partiellement modifiés :

Symbole	Fonction	Réglage d'usine
	Activer ou désactiver la fonction mode Party (voir chapitre “Autres réglages”)	Arrêt
	Activer ou désactiver la fabrique à glaçons (voir chapitre “Produire des glaçons”)	Arrêt
	Activer ou désactiver la fonction de verrouillage (voir chapitre “Autres réglages”)	(Arrêt)
	Éteindre l’appareil de froid	—
	Activer ou désactiver la fonction mode Shabbat (voir chapitre “Autres réglages”)	Arrêt
	Consulter les informations concernant la fonction du mode Shabbat (voir chapitre “Autres réglages”)	—
	Configurer ou désactiver la fonction d’ouverture automatique des portes (ActiveDoor). (voir chapitre “Autres réglages”)	
	Activer/Désactiver ActiveDoor (n’apparaît que si ActiveDoor est activé) (voir chapitre “Autres réglages”)	
	Modifier l’angle d’ouverture de porte défini (n’apparaît que si un angle d’ouverture de porte a déjà été défini) (voir chapitre “Autres réglages”)	
	Modifier le délai jusqu’au déclenchement de l’alarme de porte (voir chapitre “Autres réglages”)	1:00

@	Configurer pour la première fois la fonction Miele@home, activer et désactiver la Wi-Fi ou réinitialiser la configuration réseau (voir chapitre “Autres réglages”)	APPLICA- TION
	Activer ou désactiver le bip touches	Activé
	Modifier les hauts-parleurs des signaux sonores et d’alarme ou les éteindre complètement (voir chapitre “Autres réglages”)	Activé /niveau 5
	Modifier la luminosité de l’écran (voir chapitre “Autres réglages”)	Niveau 4
°C/°F	Modifier l’unité de température (°C Celsius ou F Fahrenheit)	°C
	Désactiver la fonction Expo (visible uniquement lorsqu’activée) (voir chapitre “Autres réglages”)	Arrêt
	Réinitialiser les réglages d’usine (voir chapitre “Autres réglages”)	—
i	Récupérer des informations (référence du modèle et numéro de fabrication) sur votre appareil de froid (voir chapitre “Autres réglages”)	—
	Régler la position de nettoyage du bac à glaçons (n’apparaît que lorsque la fabrique à glaçons est allumée) (voir chapitre “Nettoyage et entretien”).	—

Ouverture automatique des portes (ActiveDoor)

Cette fonction doit être activée et configurée dans le mode de réglage ⚙ (voir chapitre “Effectuer d’autres réglages”, section “Ouverture automatique des portes (ActiveDoor) ”).

Pendant le mouvement automatique de la porte, l’écran clignote. De plus, un signal sonore retentit.

Lorsque l’ouverture automatique de la porte est activée, vous pouvez ouvrir la porte de l’appareil en frappant dessus ou par commande vocale (selon le modèle).

Lorsque cette fonction est activée, l’appareil de froid fonctionne à une puissance plus élevée. De ce fait, les bruits de mouvements peuvent être plus forts. Cela augmente la consommation d’énergie.

La porte de l’appareil peut être ouverte manuellement si vous n’activez pas ActiveDoor ou si vous le désactivez à nouveau.

⚠ Risque de blessure lors de l’ouverture et de la fermeture automatiques de la porte de l’appareil

Des parties du corps, comme les doigts, peuvent être coincées dans la zone d’ouverture de la porte ainsi que dans la zone des charnières.

Gardez la zone d’ouverture de la porte libre.

Ne mettez pas la main dans la charnière de la porte ou à l’intérieur de l’appareil de froid lorsque la porte est fermée.

Ne bloquez pas la porte.

⚠ Risque d’endommagement lors de la fermeture automatique de la porte de l’appareil

Les tiroirs sortis ou les glissières télescopiques (selon le modèle) peuvent être endommagés.

Introduire complètement les tiroirs.

Introduire complètement les glissières télescopiques après avoir retiré le tiroir.

... en frappant sur l’appareil

En tapant deux fois sur l’extérieur ou l’intérieur de la porte, vous ouvrez ou fermez la porte.

La sensibilité du signal de frappe peut être modifiée à tout moment.

Sensibilité du capteur de cognement

La sensibilité du capteur de cognement se règle à l’aide d’un interrupteur à coulisse. Cet interrupteur à coulisse se trouve sur le bord extérieur côté charnières, dans le tiers inférieur de la porte (voir chapitre “Description de l’appareil”).

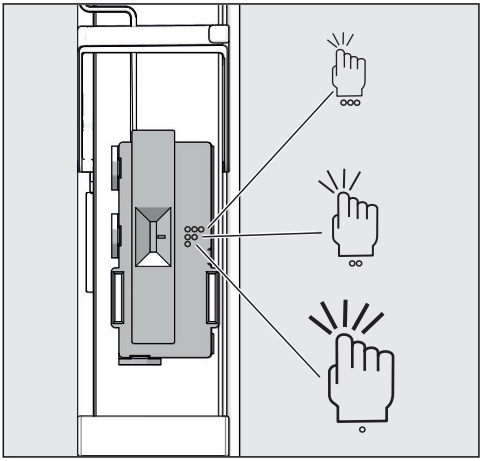

Possibilités de réglage

Symbole	Sensibilité
Trois points	élevée
Deux points	moyenne
Un point	faible

Le réglage moyen est réglé en usine.

... par commande vocale

selon le modèle

Vous pouvez aussi ouvrir et fermer la porte de l'appareil par commande vocale. Vous effectuez tous les réglages dans l'application Miele.

- Activez et configurez la fonction ActiveDoor (voir chapitre "Effectuer d'autres réglages", section "1. Activer et configurer ActiveDoor pour la première fois").

Vous trouverez des informations sur les réglages suivants au chapitre "Effectuer d'autres réglages", section "Miele@home".

- Installez l'application Miele sur votre smartphone.
- Établissez une connexion Wi-Fi sur votre appareil de froid.
- Enregistrez votre appareil de froid dans l'application Miele en suivant les instructions de l'app.
- Installez un assistant vocal.

Arrangement intérieur

Ice&PizzaBox

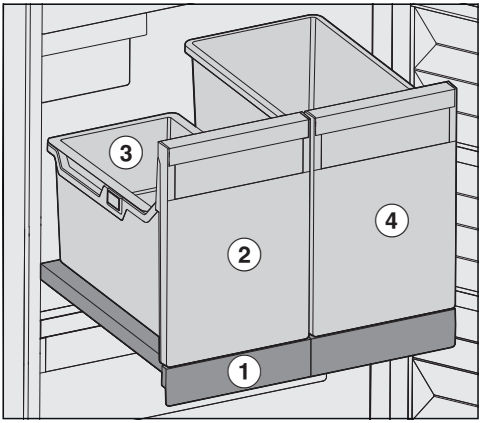

Ice&PizzaBox se trouve sur une tablette coulissante ① et ne peut être retiré que dans son intégralité.

Le tiroir à glaçons ② est équipé d'un bac à glaçons suspendu ③. Le bac à glaçons suspendu permet de stocker une quantité ordinaire de glaçons. Le bac à glaçons suspendu peut être facilement retiré et remis en place pour être utilisé.
Si vous avez besoin de plus de glaçons, vous pouvez facilement retirer le bac à glaçons suspendu.

La PizzaBox ④ située à côté peut accueillir des boîtes de pizza à la verticale. Les boîtes à pizza peuvent être facilement retirées et rangées.
De plus, on obtient un bon aperçu des pizzas stockées.
Vous pouvez également utiliser la PizzaBox pour stocker des produits alimentaires de grande taille.

⚠ Risque de dommages dû à des charges trop lourdes.
Un chargement trop lourd peut endommager les tiroirs et la tablette coulissante.
Respectez la charge maximale de la tablette coulissante de 20 kg.

Basculer le tiroir supérieur

Le tiroir supérieur peut être incliné. Les aliments congelés sont ainsi plus faciles à retirer.

- Sortez complètement le tiroir.

Le tiroir est sécurisé par des butées d'extraction et ne peut pas tomber.

Aménagement flexible de la zone de congélation (VarioRoom)

Si vous souhaitez stocker des produits surgelés de grande taille tels qu'une dinde ou du gibier, vous pouvez retirer les tiroirs de congélation supérieurs et les tablettes en verre se trouvant entre les tiroirs de congélation. Il en résulte plus de volume et donc de place pour le stockage de produits congelés volumineux et hauts.

Accessoires fournis avec l'appareil

Pelle à glaçons

Accessoires disponibles en option

Conçus spécialement pour l'appareil frigorifique, des accessoires et des produits de nettoyage et d'entretien sont disponibles dans le gamme de produits Miele.

Chiffon microfibre polyvalent

Le chiffon microfibre contribue à éliminer les traces de doigts et les petites salissures sur les façades en inox, les panneaux d'appareil, les fenêtres, les meubles, les vitres de voiture, etc.

Kit MicroCloth

Le kit MicroCloth se compose d'une lavette universelle, d'une lavette à verre et d'une lavette de polissage.
Les lavettes sont très résistantes et anti-déchirures. Elles contiennent des microfibres très fines qui assurent une haute performance de nettoyage.

MicroCloth HyClean

MicroCloth HyClean est un chiffon antibactérien multiusages particulièrement souple et résistant aux déchirures. Il peut être utilisé mouillé ou sec, avec ou sans produit de lavage.

Possibilité de commander des accessoires en option dans la boutique en ligne Miele. Vous pouvez également les obtenir auprès du service après-vente Miele (voir à la fin de ce mode d'emploi) et de votre revendeur Miele.

Avant la première utilisation

- Retirez tous les matériaux d'emballage et les films de protection.
- Nettoyez l'intérieur de l'appareil et les accessoires (voir chapitre "Nettoyage et entretien").

Raccorder l'appareil de froid

- Raccordez l'appareil au réseau électrique, comme indiqué au chapitre "Branchement électrique".

L'écran affiche d'abord Miele, puis ⏻.

Mettre en marche l'appareil de froid

- Ouvrez la porte de l'appareil.
- Appuyez à l'écran sur ⏻.

L'appareil de froid commence à produire du froid et l'éclairage intérieur s'allume.

Dès que la température de réglage est atteinte, le symbole 🌡⚠ s'éteint, l'affichage de température reste allumée et l'alarme s'éteint.

- Si le signal sonore vous dérange, appuyez sur 🌡⚠.

Le signal sonore s'arrête.

L'appareil refroidit pour atteindre les températures préréglées.

> Attendez que la température ait suffisamment baissé dans la zone de congélation (-18 °C au minimum) pour y placer des aliments.

Arrêter l'appareil de froid

- Effleurez à l'écran l'affichage de température.
- Faites glisser votre doigt vers la droite, jusqu'à ce que ⏻ s'affiche au milieu.
- Appuyez sur ⏻.

L'éclairage intérieur s'éteint et la production de froid s'arrête.

⏻ apparaît à l'écran.

> Attention : l'appareil de froid n'est pas coupé du réseau électrique lorsque vous l'éteignez.

En cas d'absence prolongée

> En cas d'arrêt prolongé de l'appareil de froid, de la moisissure risque de se former si la porte de l'appareil reste fermée et si l'appareil n'a pas été nettoyé.
> Nettoyez impérativement l'appareil de froid.

Si l'appareil de froid doit rester longtemps sans fonctionner, respectez les consignes suivantes :

- Arrêtez l'appareil de froid.
- Débranchez la fiche secteur de l'appareil ou désactivez le(s) disjoncteur(s) de l'installation électrique.
- Videz le tiroir à glaçons.

> ⚠ Risque d'endommagement de la fabrique à glaçons.
> Si vous coupez l'arrivée d'eau alors que la machine à glaçons est encore en marche, le tuyau d'arrivée d'eau risque de geler.
> Désactivez la machine à glaçons si vous coupez l'arrivée d'eau (par ex. pour les vacances).

- Fermez immédiatement le robinet d'arrêt de l'arrivée d'eau.
- Nettoyez l'appareil de froid et laissez-en les portes ouvertes afin d'aérer et éviter ainsi la formation de mauvaises odeurs.

Le réglage correct de la température est crucial pour la durée de conservation des denrées alimentaires. Lorsque la température baisse, les processus de croissance des microorganismes ralentissent. La nourriture ne se détériore pas aussi rapidement.

Une température de **-18 °C** est nécessaire pour congeler des aliments frais. Cela permet de prolonger la durée de conservation des aliments et de préserver une qualité optimale.
Dès que la température dépasse -10 °C, la dégradation par les micro-organismes commence et les aliments se conservent moins longtemps. C'est pourquoi vous ne devez recongeler les aliments entièrement ou partiellement décongelés que lorsqu'ils ont été cuisinés (cuits ou rôtis). La plupart des micro-organismes sont détruits par les températures élevées.

La température à l'intérieur de l'appareil de froid augmente :

- selon la fréquence et la durée d'ouverture de la porte ;
- en fonction de la quantité d'aliments conservés ;
- avec la chaleur des produits venant d'être entreposés ;
- en fonction de la température ambiante de la pièce où est installé l'appareil de froid. L'appareil de froid est prévu pour une classe climatique précise (plage de température ambiante) dont il faut respecter les limites.

Affichage de la température

En fonctionnement normal, l'écran affiche **la température la plus élevée de la zone de congélation** qui prévaut actuellement dans l'appareil de froid.

En fonction de la température ambiante et du réglage choisi, cela peut prendre quelques heures avant que la température souhaitée soit atteinte et reste affichée en permanence.

Régler la température

- Effleurez à l'écran l'affichage de température.
- Faites glisser votre doigt vers la droite ou la gauche jusqu'à ce que la température souhaitée s'affiche au milieu.
- Touchez la température souhaitée pour valider.

L'affichage de la température revient à la température réelle qui prévaut actuellement dans l'appareil de froid.

Possibilités de réglage

- Zone de congélation : de -15 à -28 °C

Si vous avez modifié le réglage de température :

- Vérifiez l'affichage de température au bout de quelques heures. Ce n'est que passé ce délai que la température réelle s'est effectivement établie.

- après environ 6 heures avec un appareil de froid peu rempli
- au bout de 24 heures avec un appareil rempli

Si la température est trop élevée ou trop basse après ce délai :

- Réglez à nouveau la température.

SuperFrost ❄

Lorsque la fonction SuperFrost ❄ est activée, la **zone de congélation** atteint très rapidement la valeur la plus froide (en fonction de la température ambiante). L'appareil fonctionne à la puissance frigorifique maximale et la température baisse. Sélectionnez cette fonction avant de congeler des produits frais. Vos aliments congèleront rapidement et conserveront ainsi leur valeur nutritive, leur teneur en vitamines, leur aspect naturel et leur saveur.

Lorsque la fonction SuperFrost ❄ est activée, l'appareil peut être plus bruyant.

La fonction SuperFrost doit être activée env. **6 heures avant** de déposer les produits à congeler.
Si vous voulez utiliser la **capacité maximale de congélation**, la fonction SuperFrost ❄ doit être activée **24 heures à l'avance**.

La fonction SuperFrost ❄ se désactive automatiquement après 72 heures maximum. L'appareil de froid repasse à la puissance frigorifique normale. La durée jusqu'à la désactivation de la fonction dépend de la quantité d'aliments frais déposés.

Conseil : Pour économiser de l'énergie, vous pouvez désactiver vous-même la fonction SuperFrost dès que les aliments ou les boissons sont suffisamment froids.

Vous n'avez pas besoin d'activer la fonction SuperFrost

- si vous déposez dans l'appareil des produits déjà surgelés,
- si vous déposez 2 kg d'aliments maximum par jour.

Activer et désactiver la fonction SuperFrost ❄

- Effleurez l'affichage de température.
- Pour activer et désactiver la fonction SuperFrost, appuyez sur la touche ❄.

Lorsque la fonction SuperFrost est **activée**, ❄ s'allume en orange.

- Quittez ce niveau de réglage en appuyant sur l'affichage de la température.

Explications relatives aux différents réglages

Dans ce qui suit, seuls les paramètres qui nécessitent des explications supplémentaires sont décrits.

En mode de réglage ⚙, l'alarme de la porte ou un autre message d'avertissement sont automatiquement bloqués.

Mode Party 🍸

Il est particulièrement recommandé d'enclencher la fonction Mode Party (fête) 🍸 lorsque vous souhaitez refroidir ou congeler de grandes quantités d'aliments qui viennent d'être entreposés.

Conseil : Activez la fonction Mode Party (fête) 🍸 environ quatre heures avant d'entreposer les aliments.

Lorsque le mode Party 🍸 est activé :

- la fonction SuperFrost ❄
- la machine à glaçons se met en marche automatiquement (elle produit des glaçons)

La fonction Mode Party 🍸 se désactive automatiquement au bout de 24 heures environ. Mais vous pouvez désactiver la fonction Mode Party 🍸 à tout moment de façon anticipée.

En cas de panne de courant, la fonction Mode Party (fête) 🍸 est désactivée.

Activer la fonction de verrouillage 🔒/🔓

La fonction de verrouillage activée protège contre l'arrêt involontaire de l'appareil de froid et contre les réglages involontaires effectués par des personnes non autorisées, par exemple des enfants.

- Appuyez sur ⚙.
- Faites glisser votre doigt vers la droite ou la gauche jusqu'à ce que 🔓 s'affiche au milieu.
- Appuyez sur 🔓.

Lorsque la fonction de verrouillage est activée, 🔒 s'allume en orange.

- Fermez la porte de l'appareil. Ce n'est qu'alors que la fonction de verrouillage 🔒 est active.

Désactiver brièvement la fonction de verrouillage 🔒/🔓

Si, par exemple, vous souhaitez régler la température, vous pouvez désactiver la fonction de verrouillage pendant une courte période :

- Effleurez l'affichage de température.
- Appuyez sur 🔒 pendant env. six secondes.

L'écran bascule sur le réglage de la température.

- Procédez à présent aux réglages souhaités.

En fermant la porte de l'appareil, vous réactivez la fonction de verrouillage 🔒.

Désactiver entièrement la fonction de verrouillage 🔒/🔓

- Appuyez sur ⚙.
- Appuyez sur 🔒 pendant env. six secondes.
- Faites glisser votre doigt vers la droite ou la gauche jusqu'à ce que 🔒 s'affiche au milieu.
- Appuyez sur 🔒.

Lorsque la fonction de verrouillage est désactivée, 🔓 s'allume.

Mode Shabbat

Cet appareil de froid dispose du mode Shabbat pour respecter les traditions religieuses.

Lorsque le mode Shabbat est activé, cela est affiché sur l'écran d'accueil.

L'écran s'éteint au bout de trois secondes.

Lorsque le mode Shabbat est activé, vous ne pouvez pas effectuer de réglage sur votre appareil de froid.

La signalisation sonore et visuelle étant désactivée, vous devez contrôler que la porte est bien fermée.

Le mode Shabbat se désactive automatiquement au bout de 80 heures environ.

Si le mode Shabbat est activé, les éléments suivants seront désactivés :

- l'éclairage intérieur lorsque la porte de l'appareil est ouverte
- tous les signaux sonores et visuels
- l'affichage de la température
- une connexion Wi-Fi active

Toutes les autres fonctions ayant été activées auparavant restent activées.

⚠ Risque sanitaire en raison de consommation d'aliments impropres à la consommation.
Si une panne de courant survient pendant le mode Shabbat, les aliments peuvent être exposés à des températures élevées pendant un certain temps. Par conséquent, la durée de conservation est réduite.
Si une coupure de courant survient en mode Shabbat, contrôlez la qualité des aliments.

Désactiver le mode Shabbat

■ Appuyez sur l'écran noir.

L'écran affiche .

■ Appuyez sur .

s'allume en orange.

■ Effleurez de nouveau le symbole .

Si le mode Shabbat est désactivé, le symbole s'allume en blanc.

Informations sur le Mode Shabbat

Ce produit est certifié par Star-K, un institut international de certification Kasher.
Ici, vous pouvez consulter la version du certificat Star-K.

Ouverture automatique des portes (ActiveDoor)

Les réglages suivants peuvent être effectués :

1. Activer et configurer ActiveDoor lors de la mise en service de l'appareil de froid ou ultérieurement
2. Désactiver ActiveDoor
3. Activer ActiveDoor si la fonction a déjà été configurée et désactivée
4. Modifier l'angle d'ouverture de porte défini

1. Activer et configurer ActiveDoor pour la première fois

L'activation et la configuration se déroulent en plusieurs étapes :

Activer ActiveDoor

■ Appuyez sur .

■ Faites glisser votre doigt vers la droite ou la gauche jusqu'à ce que s'affiche au milieu.

■ Appuyez sur .

s'allume à l'écran en jaune.

■ Effleurez *OK*.

s'allume à l'écran en jaune. Vous devez maintenant définir l'angle d'ouverture de la porte.

Définir l'angle d'ouverture de la porte

Gardez la zone d'ouverture de la porte libre.

■ Ouvrez la porte à l'angle d'ouverture souhaité (au moins 70°).

Conseil : Pour que les tiroirs puissent être retirés correctement, choisissez un angle d'ouverture de porte d'au moins 90°.

■ Effleurez *OK*.

s'allume à l'écran en jaune.

■ Effleurez *OK*.

- L'écran affiche ⊗ : l'angle d'ouverture de la porte n'a **pas** été enregistré avec succès.

  En appuyant sur ⊗, vous confirmez l'information. s'allume à l'écran en jaune. Reprenez à l'étape "Définir l'angle d'ouverture de la porte".

- L'écran affiche ✓ : l'angle d'ouverture de la porte a été enregistré avec succès.

  En appuyant sur ✓, vous confirmez l'information. s'allume à l'écran en jaune. Vous devez maintenant effectuer une course de référence.

Effectuer une course de référence

⚠ Risque de blessure lors de l'ouverture et de la fermeture automatiques de la porte de l'appareil

Des parties du corps, comme les doigts, peuvent être coincées dans la zone d'ouverture de la porte ainsi que dans la zone des charnières.

Gardez la zone d'ouverture de la porte libre.

Ne mettez pas la main dans la charnière de la porte ou à l'intérieur de l'appareil de froid lorsque la porte est fermée.

Ne bloquez pas la porte.

⚠ Risque d'endommagement lors de la fermeture automatique de la porte de l'appareil

Les tiroirs sortis ou les glissières télescopiques (selon le modèle) peuvent être endommagés.

Introduire complètement les tiroirs.

Introduire complètement les glissières télescopiques après avoir retiré le tiroir.

■ Effleurez *OK*.

La course de référence est lancée. La porte est alors automatiquement fermée une fois puis rouverte.

En même temps, A clignote à l'écran et un signal sonore retentit.

- L'écran affiche ⊗ : la course de référence n'a **pas** réussi.

  En appuyant sur ⊗, vous confirmez l'information. A s'allume en jaune à l'écran. Recommencez à l'étape "Activer ActiveDoor".

- L'écran affiche ✓ : la course de référence a été effectuée avec succès.

En appuyant sur , vous confirmez l'information. s'allume à l'écran en jaune. Vous devez maintenant enregistrer l'angle d'ouverture de la porte que vous avez choisi.

Enregistrer l'angle d'ouverture de porte choisi

- Effleurez *OK*.

L'écran affiche : l'angle d'ouverture de la porte a été enregistré avec succès.

- Confirmez l'information en appuyant sur .

s'allume en orange à l'écran. ActiveDoor est activé.

2. Désactiver ActiveDoor

- Appuyez sur .
- Faites glisser votre doigt vers la droite ou la gauche jusqu'à ce que s'affiche au milieu.
- Appuyez sur .

s'allume en orange à l'écran.

- Appuyez sur .

s'allume en blanc et ActiveDoor est désactivé.

3. Activer ActiveDoor

- Appuyez sur .
- Faites glisser votre doigt vers la droite ou la gauche jusqu'à ce que s'affiche au milieu.
- Appuyez sur .

apparaît à l'écran.

- Appuyez sur .

s'allume en orange et ActiveDoor est activé.

4. Modifier l'angle d'ouverture de porte défini

- Appuyez sur .
- Faites glisser votre doigt vers la droite ou la gauche jusqu'à ce que s'affiche au milieu.
- Appuyez sur .

s'allume en orange à l'écran.

- Faites glisser votre doigt vers la droite ou la gauche jusqu'à ce que s'affiche au milieu.
- Appuyez sur .

s'allume à l'écran en jaune. Vous devez maintenant définir l'angle d'ouverture de la porte.

Définir l'angle d'ouverture de la porte

Gardez la zone d'ouverture de la porte libre.

- Ouvrez la porte à l'angle d'ouverture souhaité (au moins 70°).

Conseil : Pour que les tiroirs puissent être retirés correctement, choisissez un angle d'ouverture de porte d'au moins 90°.

- Effleurez *OK*.

s'allume à l'écran en jaune.

- Effleurez *OK*.

- L'écran affiche : l'angle d'ouverture de la porte n'a **pas** été enregistré avec succès.

  En appuyant sur , vous confirmez l'information. s'allume à l'écran en jaune. Reprenez à l'étape "Définir l'angle d'ouverture de la porte".

- L'écran affiche : l'angle d'ouverture de la porte a été enregistré avec succès.

En appuyant sur ✓, vous confirmez l'information. s'allume à l'écran en jaune. Vous devez maintenant effectuer une course de référence.

Effectuer une course de référence

⚠ Risque de blessure lors de l'ouverture et de la fermeture automatiques de la porte de l'appareil

Des parties du corps, comme les doigts, peuvent être coincées dans la zone d'ouverture de la porte ainsi que dans la zone des charnières.

Gardez la zone d'ouverture de la porte libre.

Ne mettez pas la main dans la charnière de la porte ou à l'intérieur de l'appareil de froid lorsque la porte est fermée.

Ne bloquez pas la porte.

⚠ Risque d'endommagement lors de la fermeture automatique de la porte de l'appareil

Les tiroirs sortis ou les glissières télescopiques (selon le modèle) peuvent être endommagés.

Introduire complètement les tiroirs.

Introduire complètement les glissières télescopiques après avoir retiré le tiroir.

■ Effleurez *OK*.

La course de référence est lancée. La porte est alors automatiquement fermée une fois puis rouverte.

En même temps, A clignote à l'écran et un signal sonore retentit.

- L'écran affiche ⊗ : la course de référence n'a **pas** réussi.

  En appuyant sur ⊗, vous confirmez l'information. A s'allume en jaune à l'écran. Recommencez à l'étape "Activer ActiveDoor".

- L'écran affiche ✓ : la course de référence a été effectuée avec succès.

  En appuyant sur ✓, vous confirmez l'information. s'allume à l'écran en jaune. Vous devez maintenant enregistrer l'angle d'ouverture de la porte que vous avez choisi.

Enregistrer l'angle d'ouverture de porte choisi

■ Effleurez *OK*.

L'écran affiche ✓ : l'angle d'ouverture de la porte a été enregistré avec succès.

■ Confirmez l'information en appuyant sur ✓.

A s'allume en orange à l'écran. ActiveDoor est activé.

Modifier le délai jusqu'au déclenchement de l'alarme de porte

Vous pouvez régler la vitesse à laquelle l'alarme de porte doit retentir après l'ouverture manuelle de la porte d'un appareil.

■ Appuyez sur ⚙.

■ Faites glisser votre doigt vers la droite ou la gauche jusqu'à ce que s'affiche au milieu.

■ Appuyez sur .

■ Faites glisser vers la gauche ou vers la droite jusqu'à ce que la durée souhaitée soit comprise entre 30 secondes et trois minutes : 30 secondes s'affichent au milieu.

■ Touchez le réglage souhaité pour valider.

Miele@home

Votre appareil de froid est équipé d'un module Wi-Fi intégré.

Dans les réglages d'usine, la mise en réseau est désactivée.

Pour utiliser cette fonctionnalité, il vous faut :

- un réseau Wi-Fi
- l'App Miele
- un compte utilisateur Miele Vous pouvez créer votre compte utilisateur via l'App Miele.

L'App Miele vous guide lors de la connexion entre l'appareil et le réseau Wi-Fi local.

Une fois l'appareil connecté au réseau Wi-Fi, vous pouvez par exemple procéder aux actions suivantes avec l'App :

- obtenir des informations sur le statut de votre appareil
- modifier les réglages de votre appareil de froid

En connectant l'appareil de froid à votre réseau Wi-Fi, la consommation d'énergie augmente, même si l'appareil est arrêté.

Assurez-vous que le signal de votre réseau Wi-Fi est suffisamment fort sur le lieu d'installation de votre appareil.

Disponibilité de la connexion Wi-Fi

La connexion Wi-Fi partage une plage de fréquence avec d'autres appareils (par ex. micro-ondes, jouets télécommandés). Cela peut entraîner des problèmes de connexion temporaires ou complets. Une disponibilité constante des fonctions proposées ne peut donc pas être garantie.

Disponibilité Miele@home

L'utilisation de l'App Miele dépend de la disponibilité du service Miele@home de votre pays.

Le service de Miele@home n'est pas disponible dans tous les pays.

Vous trouverez plus d'informations sur la disponibilité de ce service sur notre page Internet www.miele.com.

Application Miele

Vous pouvez télécharger gratuitement l'application Miele depuis l'Apple App Store® ou depuis Google Play Store™.

Télécharger dans l'App Store

APPLI ANDROID SUR Google Play

Installer pour la première fois Miele@home

- Appuyez sur ⚙.
- Faites glisser votre doigt vers la droite ou la gauche jusqu'à ce que @ s'affiche au milieu.
- Appuyez sur @.
- Appuyez sur la méthode de connexion que vous souhaitez (APP ou WPS).

Une fois la connexion réussie, ᯤ apparaît sur l'écran d'accueil.

Si la connexion n'a pas pu être établie, ⊗ apparaît à l'écran.

- Dans ce cas, redémarrez le processus.

Activer ou désactiver la connexion Wi-Fi

- Appuyez sur ⚙.

- Faites glisser votre doigt vers la droite ou la gauche jusqu'à ce que ⓐ s'affiche au milieu.
- Appuyez sur ⓐ.
- Pour désactiver la connexion Wi-Fi, appuyez sur ᯤ.

L'écran affiche : ᯤ.

- Pour réactiver la connexion Wi-Fi, appuyez sur ᯤ.
- Pour quitter le niveau du menu, appuyez sur ⮌.

Si la connexion Wi-Fi est activée, ᯤ s'allume sur l'écran d'accueil.

Réinitialiser la configuration du réseau

- Appuyez sur ⚙.
- Faites glisser votre doigt vers la droite ou la gauche jusqu'à ce que ⓐ s'affiche au milieu.
- Appuyez sur ⓐ.
- Faites glisser votre doigt vers la droite, jusqu'à ce que ⟲ s'affiche au milieu.
- Appuyez sur ⟲.
- Appuyez sur OK.

Tous les réglages effectués et les valeurs saisies pour Miele@home sont réinitialisés.

La connexion Wi-Fi a été désactivée, ᯤ s'éteint sur l'écran d'accueil.

Réinitialisez la configuration du réseau si vous éliminez votre appareil de froid, si vous le vendez ou si vous mettez un appareil d'occasion en service. Toutes les données personnelles seront effacées de l'appareil de froid. Par ailleurs, un précédent propriétaire ne pourra plus accéder à l'appareil.

Modifier le volume des signaux d'avertissement et sonores 🔊/🔇

Vous pouvez modifier le volume des signaux d'avertissement et sonores (par ex. pour une alarme de porte ou un message d'erreur). Vous pouvez également désactiver les signaux d'avertissement et sonores si vous vous sentez perturbé.

- Appuyez sur ⚙.
- Faites glisser votre doigt vers la droite ou la gauche jusqu'à ce que 🔊 s'affiche au milieu.
- Appuyez sur 🔊.
- Sélectionnez le volume souhaité en balayant vers la gauche ou la droite sur la barre de segments.
- Confirmez le volume souhaité en appuyant sur la barre de segment.

Lorsque les signaux d'avertissement et sonores sont désactivés, 🔇 apparaît.

Modifier la luminosité de l'écran ☼

Vous pouvez régler la luminosité de l'écran pour l'adapter aux conditions d'éclairage de votre environnement.

- Appuyez sur ⚙.
- Faites glisser votre doigt vers la droite ou la gauche jusqu'à ce que ☼ s'affiche au milieu.
- Appuyez sur ☼.
- Sélectionnez le niveau de luminosité souhaité en balayant vers la gauche ou la droite sur la barre de segments.
- Confirmez le niveau de luminosité souhaité en appuyant sur la barre de segment.

Désactiver le mode Expo

Le mode Expo permet aux revendeurs de présenter l'appareil de froid sans activer la production de froid. Ce réglage n'a aucune utilité pour les particuliers.

Si le mode Expo a été activé à l'usine, s'affiche à l'écran d'accueil.

- Appuyez sur .
- Appuyez sur .
- Faites glisser votre doigt vers la droite ou la gauche jusqu'à ce que s'affiche au milieu.
- Appuyez sur .

Après l'arrêt du mode Expo, l'appareil de froid s'arrête et doit être remis en marche.

Réinitialiser les réglages d'usine

Tous les réglages de l'appareil de froid sont remis aux réglages d'usine (pour les réglages, voir le chapitre "Description de l'appareil").

- Appuyez sur .
- Faites glisser votre doigt vers la droite ou la gauche jusqu'à ce que s'affiche au milieu.
- Appuyez sur .

L'écran affiche : .

- Effleurez *OK*.

L'appareil de froid s'arrête et doit être remis en marche.

Informations

Les données de l'appareil (référence du modèle et numéro de fabrication) s'affichent à l'écran.

Conservez ces données d'appareil :

- pour l'intégration de l'appareil de froid dans votre réseau Wi-Fi (voir chapitre "Autres réglages", paragraphe "Miele@home") (selon modèle) ;
- pour signaler une anomalie au service après-vente Miele (voir chapitre "Service après-vente Miele") ;
- pour la consultation d'informations auprès de la base de données EPREL (voir chapitre "Service après-vente").

⚠ Risque sanitaire en raison de consommation d'aliments impropres à la consommation.
Si la température est remontée au-dessus du seuil des -18 °C pendant une durée prolongée, vos produits surgelés peuvent commencer à décongeler. Par conséquent, la durée de conservation est réduite.
Vérifiez que vos produits surgelés n'ont pas commencé à décongeler. Dans ce cas, consommez-les au plus vite ou faites-les cuire ou rôtir avant de les recongeler.

Alarme de température

L'appareil de froid est équipé d'une alarme de température pour éviter que la température dans la zone de congélation n'augmente sans que l'on s'en aperçoive.

Si la température atteint une plage de température trop chaude, 🌡⚠ s'affichera en rouge dans l'affichage de température.
De plus, un signal sonore retentit jusqu'à ce que l'état d'alarme se termine ou jusqu'à ce que le signal sonore soit interrompu.

C'est la température programmée qui détermine si l'appareil de froid considère une certaine température comme trop élevée.

Le signal sonore et visuel se déclenche entre autres dans les cas suivants :

- si vous allumez l'appareil de froid mais que la température dans une zone de température s'écarte trop de la température programmée ;
- lorsque trop d'air chaud pénètre à l'intérieur de l'appareil lorsque vous rangez ou sortez des aliments congelés ;
- lorsque vous congelez de grandes quantités d'aliments ;
- lorsque vous congelez des aliments encore chauds ;
- lorsqu'il y a une panne de courant ;
- lorsque l'appareil de froid est défectueux.

Avant de désactiver l'alarme de température, il faut déterminer et éliminer la cause de l'alarme.

Si le signal sonore vous gêne, vous pouvez le désactiver avant qu'il ne s'arrête de lui-même.

■ Appuyez sur 🌡⚠.

Le message d'avertissement a été confirmé : 🌡⚠ s'éteint et le signal sonore s'arrête.

L'écran d'accueil s'affiche : dans l'affichage de température, la température la plus chaude jusqu'à présent dans l'appareil frigorifique clignote pendant env. une minute. Pour terminer, l'affichage de la température bascule sur la température actuelle dans l'appareil de froid.

Alarme de porte

Alarme de porte en cas d'ouverture manuelle de la porte

La porte de l'appareil est restée ouverte pendant un certain temps.

L'appareil de froid est équipé d'une alarme de porte afin d'éviter une déperdition énergétique lorsque la porte est ouverte et pour protéger les aliments stockés des effets de la chaleur.

Si la porte de l'appareil reste ouverte de manière prolongée, s'affichera en jaune dans l'affichage de température correspondant. De plus, un signal sonore d'avertissement retentit et l'éclairage intérieur s'allume par clignotements.

Le délai jusqu'à l'activation de l'alarme de porte peut être modifié (voir chapitre "Autres réglages").

Le signal sonore d'avertissement de l'alarme de porte peut être désactivé (voir chapitre "Autres réglages").

Dès que la porte de l'appareil est refermée, le signal sonore s'arrête et s'éteint à l'écran.

Arrêt prématuré de l'alarme de porte

■ Effleurez à l'écran.

Le signal sonore d'avertissement s'arrête, le symbole s'éteint et l'éclairage intérieur s'allume à nouveau de manière constante.

Si la porte de l'appareil n'est pas fermée, l'alarme de porte se répète après environ une minute.

Alarme de porte en cas d'ouverture automatique

ActiveDoor va bientôt fermer.

L'appareil de froid est équipé d'une alarme de porte afin d'éviter une déperdition énergétique lorsque la porte est ouverte et pour protéger les aliments stockés des effets de la chaleur.

Si la porte de l'appareil est ouverte trop longtemps, s'allume en jaune à l'écran. De plus, un signal sonore d'avertissement retentit et l'éclairage intérieur s'allume par clignotements.

Le signal sonore d'avertissement de l'alarme de porte peut être désactivé (voir chapitre "Autres réglages").

Après quelques instants, la porte se ferme automatiquement. Le signal sonore s'arrête et disparaît de l'écran.

Désactiver l'alarme de porte ActiveDoor prématurément

■ Effleurez à l'écran.

Le signal sonore d'avertissement s'arrête, le symbole s'éteint et l'éclairage intérieur s'allume à nouveau de manière constante.

Si la porte de l'appareil n'est pas fermée, l'alarme de porte se répète après environ une minute.

Sur l'affichage de la température, s'allume en jaune. De plus, un signal sonore d'avertissement retentit et l'éclairage intérieur s'allume par pulsations (voir paragraphe "Alarme de porte : la porte de l'appareil est ouverte depuis longtemps").

Que se passe-t-il lors de la congélation de produits frais ?

⚠ Risque sanitaire en raison de consommation d'aliments impropres à la consommation.

Si la température est remontée au-dessus du seuil des -18 °C pendant une durée prolongée, vos produits surgelés peuvent commencer à décongeler. Par conséquent, la durée de conservation est réduite.

Vérifiez que vos produits surgelés n'ont pas commencé à décongeler. Dans ce cas, consommez-les au plus vite ou faites-les cuire ou rôtir avant de les recongeler.

Les produits frais doivent être congelés aussi rapidement que possible afin qu'ils conservent leur valeur nutritive, leur teneur en vitamines, leur aspect naturel et leur saveur.

Si les produits sont congelés rapidement, le liquide a moins de temps pour s'échapper des cellules et passer dans les cavités. Les cellules se contractent bien moins. Lors de la décongélation, la faible quantité de liquide qui est passée dans les cavités peut revenir dans les cellules, et la perte de jus est moindre. Ainsi, seule une petite flaque d'eau se forme.

Capacité maximale de congélation

Pour garantir que les aliments soient congelés à cœur le plus rapidement possible, la capacité de congélation maximale ne doit pas être dépassée. La capacité de congélation maximale en 24 heures est indiquée sur la plaque signalétique "Capacité de congélation ...kg/24 h".

Stocker des produits surgelés

Pour conserver des produits surgelés vendus dans le commerce, contrôlez lors de l'achat dans le magasin :

- que l'emballage ne présente aucun dommage
- la date limite de conservation
- La température intérieure du bahut de congélation du magasin doit être de -18 °C ou inférieure.

■ Transportez si possible les aliments congelés dans un sac isotherme et stockez-les rapidement dans l'appareil de réfrigération.

Congélation de produits frais

Avant le stockage

■ Si vous devez congeler plus de 2 kg de produits frais, activez la fonction SuperFrost ❄ six heures avant de ranger les aliments.

■ Si vous devez congeler une plus grande quantité de produits frais, activez la fonction SuperFrost ❄ au moins 24 heures avant de ranger les aliments.

Les aliments déjà congelés disposeront ainsi d'une réserve de froid.

■ Ne congelez que des produits frais et parfaitement sains !

Notez que certains aliments ne sont pas adaptés à la congélation. Il s'agit, par exemple, de légumes qui sont généralement consommés crus, comme la laitue ou les radis.

Conseil : Pour préserver la couleur, le goût, l'arôme et la vitamine C de vos légumes, blanchissez-les avant de les congeler. Pour ce faire, faites cuire vos légumes, portion par portion, à l'eau bouillante pendant deux à trois minutes. Puis sortez les légumes de l'eau bouillante et refroidissez-les rapidement sous l'eau froide. Pour finir, égouttez les légumes.

Emballer les aliments à congeler

- Portionnez les aliments à congeler.

Conseil : Pour éviter les brûlures de congélation, choisissez un emballage approprié (comme les boîtes de congélation).

- Faites sortir l'air de l'emballage et fermez bien le sachet.
- Inscrivez le contenu et la date de congélation sur l'emballage.

Ranger les produits à congeler

⚠ Risque de dommages dû à des charges trop lourdes.
Une charge trop lourde peut endommager le tiroir de congélation/la tablette en verre.
Respectez la charge maximale :
- Tiroir de congélation = 12 kg
- Tablette en verre = 35 kg

Les aliments à congeler ne doivent pas entrer en contact avec des aliments déjà congelés afin d'éviter que ces derniers ne commencent à décongeler.

- Veillez à ce que les emballages soient bien secs pour éviter une congélation en bloc.

Pour garantir que les aliments se congèlent rapidement à cœur, ne dépassez pas les tailles d'emballage suivantes :
- Fruits et légumes max. 1 kg
- Viande max. 2,5 kg

– Petite quantité de produits surgelés

Congelez les aliments dans les tiroirs de congélation supérieurs.

- Disposez les aliments à congeler à plat sur le fond des tiroirs de congélation **supérieurs** afin que la congélation à cœur se fasse le plus rapidement possible.

– VarioRoom : quantité maximale d'aliments à congeler (voir plaque signalétique)

Si les fentes du ventilateur sont encombrées, la performance de refroidissement est réduite et la consommation d'énergie augmente.
Vérifiez lors de la mise en congélation que les fentes du ventilateur ne sont pas recouvertes.

Conseil : Vous pouvez agrandir la zone de congélation de manière flexible. Pour stocker des produits surgelés de grande taille tels qu'une dinde ou du gibier, vous pouvez retirer les tablettes en verre se trouvant entre les tiroirs de congélation.

- Sortez les tiroirs de congélation supérieurs.
- Répartissez les produits sur les tablettes en verre supérieures, de sorte que les aliments congèlent à cœur aussi vite que possible.

Après congélation :

- Désactivez la fonction SuperFrost ❄.
- Déposez les aliments congelés dans les tiroirs de congélation et réinsérez les tiroirs.

Durée de conservation des aliments congelés

Groupe d'aliments-	Durée de conservation (mois)
Glace	2 à 6
Pain, pâtisseries	2 à 6
Fromage	2 à 4
Poisson gras	1 à 2
Poisson maigre	1 à 5
Saucisse, jambon	1 à 3
Gibier, porc	1 à 12
Volaille, bœuf	2 à 10
Légumes, fruits	6 à 18
Fines herbes	6 à 10

Les durées de conservation indiquées sont des valeurs références.

La durée de conservation indiquée sur l'emballage est décisive pour les produits congelés classiques.

Avec une température constante de la zone de congélation de -18 °C et une hygiène appropriée, la durée maximale de stockage des aliments peut être utilisée et le gaspillage de nourriture est évité.

Rafraîchissement rapide de boissons

Sortez les bouteilles que vous avez mises à rafraîchir dans la zone de congélation **au bout d'une heure maximum**. Sinon les bouteilles pourraient éclater.

Production de glaçons

Avant de mettre en marche la machine à glaçons, observez ce qui suit :

- La machine à glaçons est nettoyée.
- L'appareil de froid est allumé.
- Le tiroir à glaçons doit rester bien fermé pour que la production de glaçons fonctionne.
- Le tiroir à glaçons en applique sur le dessus est équipé d'un bac à glaçons suspendu. Si vous avez besoin de plus de glaçons, vous pouvez facilement retirer le bac à glaçons suspendu. La machine à glaçons produit alors automatiquement autant de glaçons que nécessaire jusqu'à ce que le niveau de remplissage maximal soit atteint dans le tiroir à glaçons.

⚠ Risque sanitaire en raison de la prolifération de germes dans l'eau.

Ne laissez pas l'eau stagner dans le réservoir ou dans les conduits d'eau pendant une période prolongée, afin d'éviter une prolifération de germes qui pourrait nuire à votre santé.

Jetez les trois premières productions de glaçons suivant la première mise en service, car l'eau a servi à rincer les conduits d'arrivée d'eau.

Cette consigne s'applique pour la première mise en service et pour les mises en service suivant un arrêt prolongé de la fabrique à glaçons (plus de cinq jours).

Lors de la première mise en service, il faut parfois attendre jusqu'à 24 h pour voir les premiers glaçons tomber dans le tiroir.

Si vous éteignez et rallumez ultérieurement la machine à glaçons, vous ne devrez plus attendre que six heures au maximum.

Ne produisez pas plus de glaçons que la quantité nécessaire à des besoins domestiques courants.

La machine à glaçons produit env. 0,8 kg de glaçons en 24 heures.

La quantité de glaçons produite va dépendre de la température de la zone de congélation. **Plus la température de cette zone est basse, plus nombreux seront les glaçons produits en un temps donné.**

Activation/désactivation de la machine à glaçons

- Appuyez sur ⚙.
- Faites glisser votre doigt vers la droite ou la gauche jusqu'à ce que s'affiche au milieu.
- Appuyez sur .

Lorsque la machine à glaçons est activée, s'allume en orange.

Dès que la zone de congélation est refroidie, la machine à glaçons se remplit d'eau.

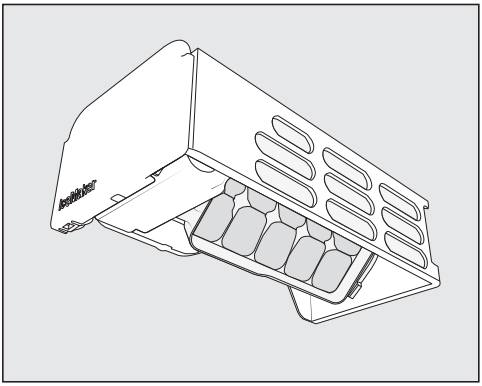

Une fois l'eau gelée, les premiers glaçons produits tombent automatiquement du bac à glaçons intégré dans le bac suspendu. Le bac suspendu peut être si nécessaire retiré.

Dès que le bac suspendu ou le tiroir à glaçons est plein, la production de glaçons cesse automatiquement. Le tiroir ne se remplit pas jusqu'à ras bord.

Conseil : Augmentez la quantité de glaçons en les répartissant uniformément de temps en temps.

Conseil : Videz régulièrement le tiroir à glaçons, au plus tard si cela fait plus d'une semaine que vous n'avez pas pris de glaçons. Vous aurez ainsi toujours des glaçons frais et éviterez que les glaçons ne s'agglomèrent.

Si vous ne souhaitez pas produire de glaçons, vous pouvez désactiver la machine à glaçons, indépendamment de la zone de congélation.

Lorsque la machine à glaçons est éteinte, les aliments peuvent aussi être congelés dans le tiroir à glaçons.

- Réinsérez complètement le tiroir à glaçons si vous voulez continuer à produire des glaçons.

Dégivrage

L'appareil frigorifique est équipé du système "NoFrost" grâce auquel il dégivre automatiquement.

L'humidité présente dans l'enceinte se dépose sur l'évaporateur, dégivre automatiquement de temps à autre et s'évapore.

Grâce au dégivrage automatique, la glace ne s'accumule jamais dans l'appareil. Ce système n'entraîne en aucun cas la décongélation des aliments stockés dans l'appareil.

La plaque signalétique apposée à l'intérieur de l'appareil de froid ne doit pas être enlevée. Elle vous sera utile en cas de panne.

Veuillez vous assurer que l'eau ne pénètre pas dans l'électronique ni dans l'éclairage.

⚠ Risque de dommages en cas de pénétration d'humidité.
La vapeur d'un nettoyeur vapeur peut endommager les plastiques et les composants électriques.
N'utilisez en aucun cas de nettoyeur vapeur pour nettoyer votre appareil de froid.

Conseils concernant les détergents

A l'intérieur de l'appareil, n'utilisez que des produits de nettoyage et d'entretien qui ne présentent aucun risque pour les aliments.

Pour éviter d'endommager les surfaces, **ne les nettoyez pas** avec :

- des produits nettoyants à base de soude, d'ammoniaque, d'acide ou de chlorure
- des détergents anticalcaires
- des détergents abrasifs comme la poudre, la crème à récurer ou les pierres à nettoyer
- des détergents contenant des solvants
- des nettoyants inox
- des nettoyants pour lave-vaisselle
- des décapants pour four
- des nettoyants pour le verre
- des éponges abrasives ou des brosses dures comme des grattoirs
- des gommes détachantes
- des racloirs à lame aiguisée

Pour le nettoyage, nous vous conseillons d'utiliser une éponge propre avec de l'eau tiède additionnée d'un peu de produit vaisselle.

Préparer l'appareil de froid au nettoyage

■ Arrêtez l'appareil de froid.

⏻ apparaît à l'écran et le système de refroidissement est désactivé.

■ Sortez les aliments de l'appareil de froid et conservez-les dans un endroit frais.

■ Retirez les accessoires qui peuvent être retirés pour le nettoyage (voir la section "Enlever et démonter les accessoires pour les nettoyer").

Nettoyer l'intérieur de l'appareil

Nettoyez l'appareil régulièrement, au moins une fois par mois.

Si les salissures ne sont pas nettoyées rapidement, elles peuvent s'incruster avec le temps.
Les surfaces sont susceptibles de se décolorer ou de s'altérer.
Il est préférable d'éliminer immédiatement les salissures.

■ Nettoyez l'**intérieur** à l'aide d'une éponge propre, d'eau tiède et d'un peu de liquide vaisselle.

■ Rincez ensuite à l'eau claire, puis séchez le tout avec un chiffon doux.

■ Pour assurer une ventilation suffisante de l'appareil de froid et éviter la formation d'odeurs, laissez l'appareil de froid ouvert pendant une courte période.

Nettoyer les accessoires à la main ou au lave-vaisselle

Les pièces suivantes doivent **uniquement** être lavées à la main :

- tous les tiroirs
- Tablette coulissante avec Ice&PizzaBox
- Rails télescopiques et barres de protection
  (sur les tablettes en verre)
- le bac à glaçons suspendu
- la pelle à glaçons

Les éléments suivants sont **adaptés au lave-vaisselle** :

⚠ Risque de dommages dû aux températures élevées du lave-vaisselle.
Des éléments de l'appareil peuvent devenir inutilisables lors du nettoyage au lave-vaisselle à plus de 55 °C ; ils peuvent par ex. se déformer.
Pour les pièces lavables en machine, sélectionnez uniquement des programmes dont la température maximale est de 55 °C .

Les pièces en matière synthétique risquent, dans le lave-vaisselle, de se colorer au contact de colorants naturels contenus p. ex. dans les carottes, les tomates ou le ketchup. Ce phénomène de coloration n'affecte aucunement la qualité des pièces.

- les tablettes en verre

Retirer et démonter les accessoires pour le nettoyage

Retirer le tiroir supérieur et la tablette en verre

- Sortez le tiroir jusqu'à la butée.
- Basculez légèrement le tiroir et retirez le tiroir de biais vers le haut.
- Retirez la tablette en verre y compris les rails de guidage.
- Tirez les rails de guidage sur le côté.
- Après le nettoyage, fixez à nouveau les rails de guidage à la tablette en verre.

Introduire le tiroir supérieur

- Placez la tablette en verre et les rails de guidage dans la zone de congélation.
- Placez le tiroir en biais sur les rails de guidage et insérez le tiroir à fond.

Retirer les tiroirs et les tablettes en verre sur des rails télescopiques

L'aimant sur le tiroir est important pour le fonctionnement de la machine à glaçons.
Ne retirez pas l'aimant.

- Sortez le tiroir jusqu'à la butée puis retirez le tiroir par le haut.

Repoussez les rails de guidage. Vous éviterez ainsi de les endommager.

- Retirez la tablette en verre avec les rails télescopiques.

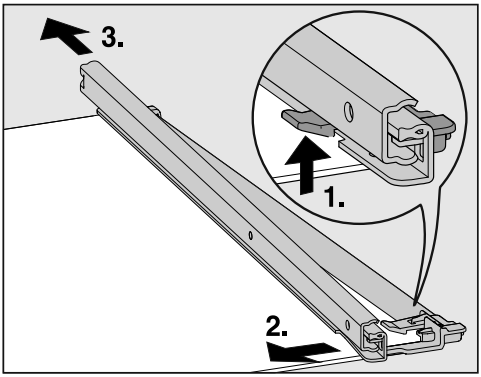

■ Pour retirer le rail télescopique :

1. Poussez le crochet vers le haut.
2. Poussez le rail télescopique vers le côté.
3. Puis tirez le rail télescopique vers l'arrière.

■ Retirez les baguettes de protection arrière et avant de la tablette.

■ Remontez les baguettes de protection après le nettoyage.

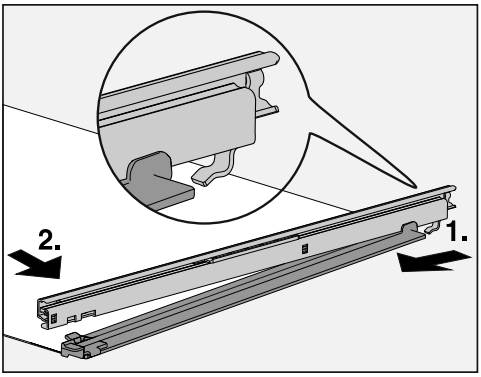

■ Fixez les rails télescopiques sur la tablette :

1. Remontez les rails télescopiques à l'arrière et accrochez-les.
2. Puis enclenchez le crochet à l'avant.

Remettre le tiroir en place

■ Placez la tablette en verre y compris les rails télescopiques dans la zone de congélation.

■ Poussez le bac sur les rails télescopiques entièrement entrés.

Retirez la Ice&PizzaBox avec tablette coulissante

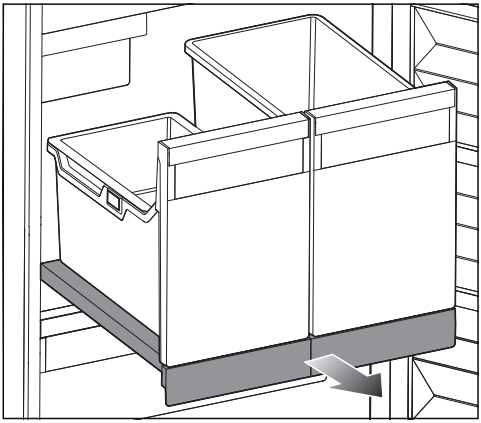

■ Retirez complètement la tablette coulissante.

■ Retirez le tiroir à glaçons avec le bac suspendu et la PizzaBox en les soulevant légèrement par l'avant.

■ Videz le bac suspendu, le bac à glaçons et la PizzaBox.

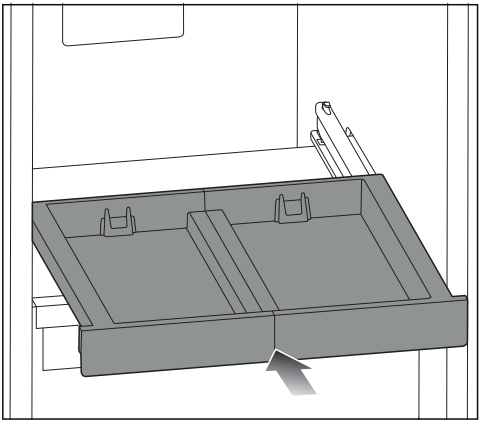

■ Insérez complètement la tablette coulissante.

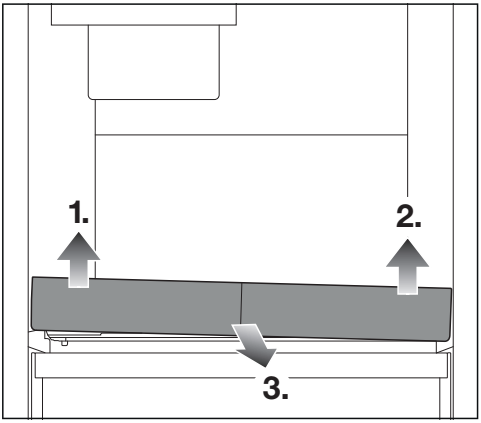

■ Soulevez la tablette coulissante d'abord à l'avant gauche 1.), puis à l'avant droit 2.), de manière à ce qu'elle se détache de sa fixation.

Vous pouvez maintenant retirer la tablette coulissante vers l'avant 3.).

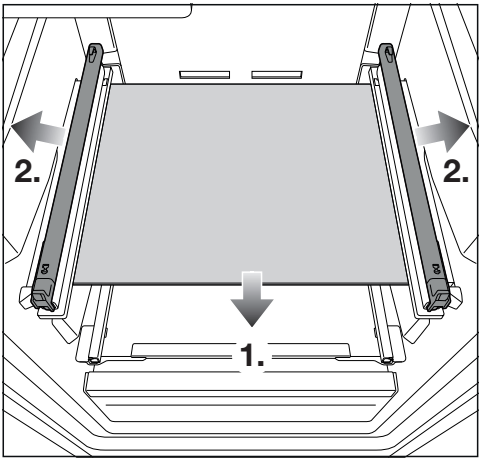

■ Retirez la tablette en verre 1) puis retirez les rails télescopiques de chaque côté 2).

Replacer la tablette coulissante avec Ice&PizzaBox

■ Placez les rails télescopiques sur les côtés de la tablette en verre.

■ Placez la tablette en verre dans la zone de congélation.

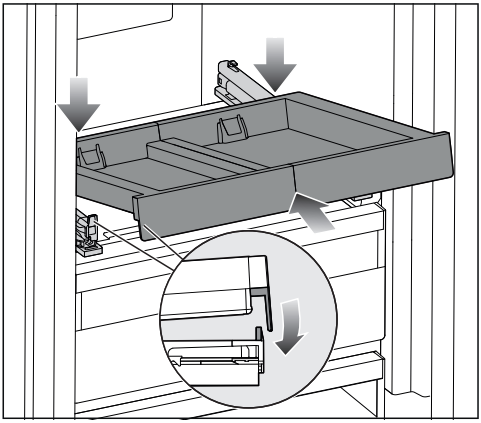

■ Placez la tablette coulissante en biais derrière la languette d'ouverture avant.

■ Insérez de biais la tablette coulissante.

Des deux côtés, la butée doit se trouver à chaque fois derrière la languette d'ouverture.

- Déposez la tablette coulissante à l'avant.

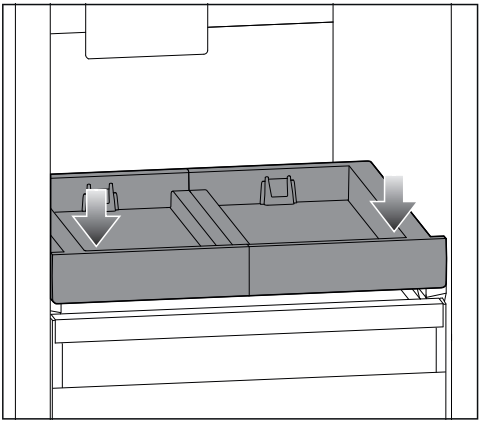

- Appuyez légèrement sur l'avant de la tablette coulissante pour qu'elle s'enclenche de manière audible.
- Retirez la tablette coulissante en la soutenant légèrement avec la main.
- Placez le tiroir à glaçons et la PizzaBox sur la tablette coulissante.

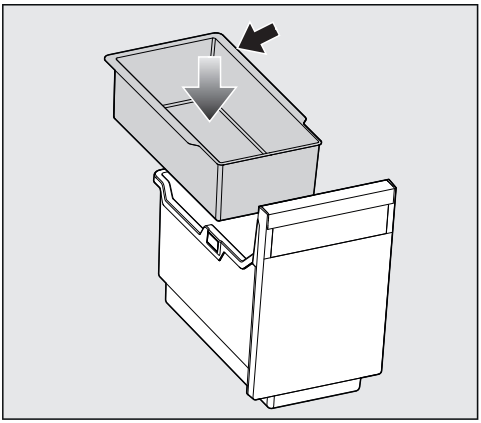

- Placez le bac suspendu dans le tiroir à glaçons avec le bord de la butée vers l'arrière.
- Insérez de nouveau complètement la tablette coulissante.

Nettoyage du bac à glaçons

Le bac à glaçons n'est **pas** amovible et doit par conséquent être mis en position de nettoyage.

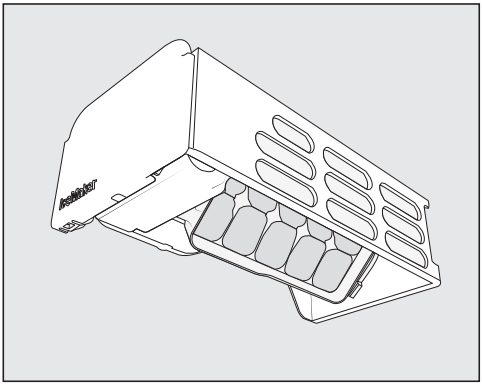

Nettoyez le bac à glaçons :

- avant toute période d'arrêt prolongée,
- les restes de givre et d'eau doivent être éliminés régulièrement.

Réglage de la position de nettoyage du bac à glaçons ⓪

Avant de régler la position de nettoyage du bac à glaçons, notez ce qui suit :

- La machine à glaçons est activée.
- Le tiroir à glaçons est vide et complètement inséré.

- Appuyez sur ⚙.
- Faites glisser votre doigt vers la droite ou la gauche jusqu'à ce que ⓪ s'affiche au milieu.
- Appuyez sur ⓪.

Il faut maintenant un certain temps pour que le bac à glaçons tourne jusqu'à la position de nettoyage.

Lorsque le déplacement du bac à glaçons est terminé, l'écran affiche le symbole ✓.

- Pour quitter ce niveau de réglage, appuyez sur ↩.
- Retirez le tiroir à glaçons.
- Nettoyez le bac à glaçons et le tiroir à glaçons avec de l'eau tiède et un peu de liquide vaisselle. Rincez ensuite à l'eau claire puis séchez avec un chiffon doux.
- Remettez le tiroir à glaçons en place.
- Après le nettoyage, appuyez sur le symbole ✓.

Vous entendez le bac à glaçons revenir à sa position initiale.

Nettoyer le joint de porte

⚠ Risque de dommages dû à un nettoyage incorrect.
Si un corps gras est appliqué sur le joint de porte, il risque de devenir poreux.
N'appliquez aucun corps gras sur le joint de porte.

- Nettoyez régulièrement le joint de porte à l'eau claire et séchez-le ensuite avec un torchon.

Nettoyage des fentes d'aération et des prises d'air

Les dépôts de poussière augmentent la consommation d'énergie.

- Nettoyez régulièrement les fentes d'aération et les prises d'air à l'aide d'un pinceau ou de l'aspirateur (utilisez pour ce faire p. ex. la brosse à meuble des aspirateurs Miele).

Après le nettoyage

- Remettez toutes les pièces en place dans l'appareil de froid.
- Remettez l'appareil de froid en marche le cas échéant.

L'appareil de froid recommence à produire du froid.

- Activez la fonction SuperFrost ❄ et laissez-la fonctionner pendant un certain temps, afin que la zone de congélation descende rapidement en température.
- Remettez les tiroirs et les aliments en place dans la zone de congélation dès que la température y est suffisamment basse.
- Activez la fonction SuperFrost ❄ dès qu'une température constante d'au moins -18 °C s'est établie dans la zone de congélation.
- Fermez la porte de l'appareil.

Vous pouvez remédier vous-même à la plupart des anomalies ou pannes qui peuvent se produire au quotidien. Dans bon nombre de cas, vous économiserez ainsi du temps et de l’argent car vous n’aurez pas besoin de faire appel au SAV.

Sur www.miele.com/service, vous trouverez des informations sur l’aide au dépannage.

Les tableaux suivants vous aideront à déceler la cause d’un défaut ou d’une anomalie et à y remédier.

Afin d'empêcher toute déperdition de froid, évitez autant que possible d'ouvrir l'appareil frigorifique avant que la panne ne soit réparée.

Problème	Cause et dépannage
L’appareil ne produit pas de froid, l’éclairage intérieur ne fonctionne pas lorsque la porte est ouverte.	L’appareil de froid n’est pas allumé et l’écran affiche ⏻. ■ Allumez l’appareil de froid.
	La fiche secteur n’est pas bien insérée dans la prise. ■ Branchez la fiche secteur dans la prise. Lorsque l’appareil de froid est hors tension, ⏻ s’affiche à l’écran.
	Le(s) fusible(s) de l’installation domestique a/ont disjoncté. Il est possible que l’appareil de froid, la tension domestique ou un autre appareil soit défectueux. ■ Contactez un électricien qualifié ou le SAV Miele.
Le compresseur fonctionne en permanence.	Aucun défaut. Pour économiser de l'énergie, le dispositif de réfrigération tourne au ralenti lorsque les besoins sont moindres. La durée de fonctionnement du compresseur augmente en conséquence.
Le compresseur se met en route de plus en plus souvent et de plus en plus longtemps, la température à l’intérieur de l’appareil de froid est trop basse.	Les fentes d’aération et de prise d’air sont obstruées ou poussiéreuses. ■ Ne couvrez pas les fentes d’aération et de prise d’air. ■ Dépoussiérez régulièrement les fentes d’aération et de prise d’air.
	La porte de l’appareil a été souvent ouverte ou de grandes quantités de produits viennent d’être entreposées ou congelées. ■ N’ouvrez la porte de l’appareil que lorsque cela est nécessaire et aussi brièvement que possible. Au bout d’un moment, la température requise se règle à nouveau automatiquement.
	La porte de l’appareil n’est pas correctement fermée. Il se peut qu’une épaisse couche de glace se soit déjà formée dans la zone de congélation. ■ Fermez la porte de l’appareil.

Problème	Cause et dépannage
	Au bout d’un moment, la température requise se règle à nouveau automatiquement. Si une couche épaisse de glace s’est déjà formée, la puissance de réfrigération diminue, ce qui fait augmenter la consommation d’énergie. ■ Dégivrez l’appareil de froid et nettoyez-le.
	La température ambiante est trop élevée. Plus la température ambiante est élevée, plus le compresseur fonctionne longtemps. ■ Suivez les indications du chapitre “Installation”, section “Lieu d’installation”.
	L’appareil n’a pas été correctement encastré dans la niche. ■ Installez l’appareil de froid conformément aux instructions figurant dans le manuel d’installation qui l’accompagne.
	La température à l’intérieur de l’appareil de froid est réglée à un niveau trop bas. ■ Corrigez le réglage de la température.
	Une grande quantité d’aliments a été congelée en une seule fois. ■ Respectez les consignes du chapitre “Congélation et stockage”.
	La fonction SuperFrost ❄ est encore activée. ■ Pour économiser de l’énergie, désactivez la fonction SuperFrost ❄ vous-même avant qu’elle ne se désactive automatiquement.

Problème	Cause et dépannage
Le compresseur s’enclenche de moins en moins souvent et de moins en moins longtemps, la température à l’intérieur de l’appareil de froid augmente.	Il ne s’agit pas d’une anomalie. La température réglée est trop élevée. ■ Corrigez le réglage de la température. ■ Vérifiez à nouveau la température au bout de 24 heures.
	Les produits surgelés commencent à décongeler. La température ambiante est inférieure à la température admise pour cet appareil. Lorsque la température ambiante est trop basse, le compresseur se met en marche plus rarement. La température de la zone de congélation risque donc de trop augmenter. ■ Suivez les indications du chapitre “Installation”, section “Lieu d’installation”. ■ Augmentez la température ambiante.
L’appareil de froid est givré ou de l’eau de condensation se forme à l’intérieur de l’appareil. La porte de l’appareil ne ferme pas correctement.	Le joint de porte a glissé de la rainure. ■ Vérifiez si le joint de porte est bien calé dans la rainure.
	Le joint de porte est endommagé. ■ Vérifiez si le joint de porte est endommagé.
Le joint de porte est endommagé ou doit être remplacé.	Le joint de porte peut être remplacé sans outil. ■ Remplacez le joint de porte. Il est disponible auprès d'un revendeur ou du service après-vente.

Problèmes généraux liés à l'appareil

Problème	Cause et dépannage
Il est impossible de décoller les produits congelés.	L'emballage des aliments n'était pas sec lorsqu'ils ont été entreposés. ■ Détachez les produits à l'aide d'un objet émoussé, par exemple le manche d'une cuillère.
Aucun signal sonore ne retentit, bien que la porte de l’appareil soit restée longtemps ouverte.	Il ne s’agit pas d’une anomalie. Le signal d’avertissement a été désactivé dans le mode Réglages. Si vous souhaitez réactiver l’alarme sonore : ■ Appuyez sur ⚙. ■ Faites glisser votre doigt vers la droite ou la gauche jusqu’à ce que 🔇 s’affiche au milieu. ■ Appuyez sur 🔇. ■ Sélectionnez le volume souhaité en balayant vers la gauche ou la droite sur la barre de segments. ■ Confirmez le volume souhaité en appuyant sur la barre de segment. Lorsque les signaux d’avertissement et sonores sont activés, 🔊 apparaît.

Messages à l'écran

Message	Cause et dépannage
s’allume à l’écran d’accueil, l’appareil ne produit pas de froid bien que les commandes de l’appareil et l’éclairage intérieur continuent de fonctionner.	Le mode expo est activé. ■ Appuyez sur ⏻. ■ Appuyez sur ⚙. ■ Faites glisser votre doigt vers la droite ou la gauche jusqu’à ce que s’affiche au milieu. ■ Appuyez sur . Après l’arrêt du mode Expo , l’appareil de froid s’arrête et doit être remis en marche.
L’écran n’affiche rien. Il est noir.	Le mode Shabbat est activé : l’éclairage intérieur est désactivé et l’appareil de froid refroidit. ■ Appuyez sur l’écran noir. L’écran affiche : . ■ Appuyez sur . s’allume en orange. ■ Effleurez de nouveau le symbole . Si le mode Shabbat est désactivé, le symbole s’allume en blanc.
s’allume à l’écran, et l’appareil de froid ne peut pas être utilisé.	La fonction de verrouillage est activée. ■ Déverrouillez brièvement l’appareil de froid ou désactivez complètement le verrouillage (voir chapitre “Autres réglages”, section “Brièvement activer/désactiver entièrement le verrouillage” /).
L’ouverture automatique des portes est activée. s’allume en rouge à l’écran et un signal sonore d’avertissement retentit.	L’alarme a été activée car le moteur de l’ouverture automatique de la porte a surchauffé. ■ Attendez un peu et laissez le moteur refroidir. ■ Déplacez la porte à la main.
L’ouverture automatique des portes est activée. s’allume en jaune à l’écran et un signal d’alarme retentit.	Un obstacle bloque le mouvement de la porte. ■ Retirez l’obstacle. ■ Déplacez la porte à la main.
	Le mécanisme de la charnière de la porte est bloqué. ■ Ne déplacez pas la porte dans le sens contraire au mouvement du moteur. Les charnières de porte pourraient être endommagées. ■ Appelez le service après-vente.

Message	Cause et dépannage
s'allume en jaune à l'écran, et un signal sonore retentit.	Le tiroir à glaçons ne se trouve pas dans l'appareil. Un signal sonore retentit après la fermeture de la porte de l'appareil. ■ Appuyez à l'écran sur . Le message d'avertissement a été confirmé et le signal sonore s'éteint. La température réelle actuelle s'affiche de nouveau à l'écran. ■ Remettez le tiroir correctement en place dans l'appareil de froid ou désactivez la machine à glaçons.
	Le raccordement à l'eau courante n'a pas été effectué. ■ Assurez-vous que le raccordement à l'eau courante a été correctement installé.
	L'arrivée d'eau n'est pas ouverte. ■ Ouvrez le robinet d'arrêt.
	Le tuyau est plié. ■ Vérifiez le tuyau et, s'il est défectueux remplacez-le exclusivement par un tuyau de rechange d'origine Miele.
	La pression du raccordement à l'eau est trop faible. ■ Vérifiez que la pression du raccordement à l'eau se situe entre 150 kPa et 620 kPa (1,5 bar et 6,2 bars).
s'allume en jaune à l'écran et un signal sonore retentit.	Le tiroir de la fabrique à glaçons est plein. ■ Retirez le tiroir et videz-le.
L'écran affiche en jaune, de plus un signal sonore d'avertissement retentit et l'éclairage intérieur clignote.	L'**alarme de porte** a été activée. ActiveDoor n'est pas activé. ■ Effleurez à l'écran. Le signal sonore d'avertissement s'arrête, le symbole s'éteint et l'éclairage intérieur s'allume à nouveau de manière constante. ■ Fermez la porte de l'appareil.

Message	Cause et dépannage
🌡⚠ s’allume en rouge dans l’affichage de température, et un signal sonore retentit.	L’alarme de température a été activée ; la zone de congélation est plus chaude ou froide que la température réglée. Voici quelques causes possibles : – La porte de l’appareil a été souvent ouverte. – Une grande quantité d’aliments a été congelée sans que la fonction SuperFrost ne soit activée. – Il y a eu une panne de courant prolongée (coupure de courant). – lorsque l’appareil de froid est défectueux. ■ Appuyez sur 🌡⚠. Le message d’avertissement a été confirmé : 🌡⚠ s’éteint et le signal sonore s’arrête. A l’écran, la température la plus chaude qui régnait jusqu’à présent dans l’appareil clignote pendant env. 1 minute. Pour terminer, l’affichage de la température bascule sur la température actuelle. Vous pouvez quitter l’affichage de température clignotant : ■ Effleurez l’affichage de température. L’indication de la température la plus chaude s’efface. La température effective régnant ponctuellement dans la zone de congélation réapparaît ensuite à l’affichage. ■ Remédiez à l’état d’alarme. ■ Selon la température, vérifiez si les aliments sont déjà partiellement, voire entièrement décongelés. Si tel est le cas, faites cuire ou rôtir les aliments avant de les recongeler.

Message	Cause et dépannage
⁻ᶜᶠ⚠ s’allume en rouge à l’écran et un signal sonore retentit.	Une panne de courant est indiquée : au cours des heures ou des jours qui ont suivi la panne de courant, la température de l’appareil a beaucoup trop augmenté. ■ Appuyez sur ⁻ᶜᶠ⚠. Le message d’anomalie a été confirmé : ⁻ᶜᶠ⚠ s’éteint et le signal sonore s’arrête. Sur l’affichage, la température la plus chaude qui régnait jusqu’à présent dans l’appareil clignote pendant env. 1 minute. Pour terminer, l’affichage de la température bascule sur la température actuelle. Vous pouvez quitter l’affichage de température clignotant : ■ Effleurez l’affichage de température. L’indication de la température la plus chaude s’efface. La température ponctuelle effective réapparaît ensuite à l’affichage. L’appareil continue de fonctionner à la dernière température réglée. ■ Remédiez à l’état d’alarme. ■ Selon la température, vérifiez si les aliments sont déjà partiellement, voire entièrement décongelés. Si tel est le cas, faites cuire ou rôtir les aliments avant de les recongeler.

Message	Cause et dépannage
⚠ **s’allume à l’écran en rouge et un code d’erreur F avec des chiffres peut apparaître. En outre, un signal sonore retentit.**	Une anomalie est survenue. ■ Désactivez le signal sonore en effleurant 🔇 à l’écran. ■ Appelez le service après-vente. Pour identifier l’anomalie, le service après-vente a besoin du code d’anomalie affiché, de la référence du modèle et du numéro de fabrication de votre appareil de froid. Vous pouvez afficher directement ces informations : ■ Effleurez ℹ à l’écran. Les caractéristiques nécessaires de l’appareil s’affichent à l’écran. En confirmant avec *OK*, vous quittez l’affichage d’informations, et le code d’anomalie s’affiche de nouveau. Vous pouvez éteindre directement l’appareil depuis l’affichage de l’anomalie.
	Une anomalie s’affiche : cet affichage est prioritaire et interrompt immédiatement tous les réglages que vous êtes en train d’effectuer. Une anomalie s’affiche en priorité avant une alarme de porte et/ou de température.
s’allume en rouge à l’écran et un signal sonore retentit.	Une anomalie s’est produite dans la fabrique à glaçons. ■ Désactivez le signal sonore en effleurant à l’écran. ■ Appelez le SAV. Vous pouvez également désactiver la fabrique à glaçons dans le mode Réglages ⚙.

Problèmes avec l’ouverture automatique des portes

Problème	Cause et dépannage
La porte s’ouvre à une vitesse modifiée.	Il ne s’agit pas d’une anomalie ! La vitesse peut varier en fonction de la charge de la porte intérieure.
⊗ **apparaît à l’écran. L’angle d’ouverture de la porte ne peut pas être enregistré.**	L’angle d’ouverture de la porte est trop petit. ■ Choisissez un angle d’ouverture de porte d’au moins 70°. Pour que les tiroirs puissent être retirés correctement, l’angle d’ouverture de la porte doit être de 90°.
La porte ne réagit pas au signal de frappe.	La frappe est trop faible. ■ Augmentez la sensibilité du capteur de frappe (voir chapitre “Description de l’appareil”, section “Ouverture automatique de la porte (ActiveDoor)”).
	La fonction de frappe n’est pas activée. ■ Activez la fonction d’ouverture automatique de la porte (voir chapitre “Autres réglages”, section “Ouverture automatique des portes (ActiveDoor) A”).
La porte ne réagit pas à la commande vocale (selon le modèle).	L’assistant vocal n’est pas configuré. ■ Effectuez le réglage dans l’application Miele.
	L’ouverture automatique de la porte n’est pas activée. ■ Activez la fonction d’ouverture automatique de la porte (voir chapitre “Autres réglages”, section “Ouverture automatique des portes (ActiveDoor) A”).

Problèmes avec la machine à glaçons

Problème	Cause et dépannage
Il est impossible d'enclencher la machine à glaçons.	L'appareil n'est pas branché ou n'est pas enclenché. ■ Rebranchez l'appareil et enclenchez-le.
La machine à glaçons ne produit pas de glaçons.	L’appareil de froid ou la machine à glaçons ne sont pas activés. ■ Activez l’appareil de froid et la machine à glaçons.
	L’arrivée d’eau n’est pas ouverte ou purgée. ■ Ouvrez l’arrivée d’eau. ■ Vérifiez que l’arrivée d’eau est purgée.
	Le tiroir de la machine à glaçons n’est pas correctement fermé. ■ Repoussez bien le tiroir.
	La porte de l’appareil a été ouverte fréquemment : le compresseur s’est activé plus souvent et a fait givrer la machine à glaçons. ■ N’ouvrez la porte de l’appareil que lorsque cela est nécessaire et aussi brièvement que possible.
	La température de la zone de congélation est trop élevée. ■ Réglez une température plus basse.
	La pression du raccordement à l’eau est trop faible. ■ Vérifiez que la pression du raccordement à l’eau se situe entre 150 kPa et 620 kPa (1,5 bar et 6,2 bars). **N’oubliez pas que la production des premiers glaçons peut prendre jusqu’à 24 heures.**

Problème	Cause et dépannage
Les glaçons ont une odeur ou un goût désagréable.	La machine à glaçons est utilisée régulièrement et doit être nettoyée à intervalles réguliers. ■ Rincez la fabrique de glaçons ainsi que le système d'arrivée d'eau régulièrement. Ne consommez pas les trois premières productions de glaçons après le rinçage : jetez-les.
	Si vous utilisez rarement la fabrique de glaçons, la glace peut prendre le goût et l'odeur d'autres produits avec le temps. ■ Si vous n'utilisez pas la machine à glaçons pendant une durée prolongée, videz le tiroir à glaçons. ■ Rincez la fabrique de glaçons ainsi que le système d'arrivée d'eau régulièrement. Ne consommez pas les trois premières productions de glaçons après le rinçage : jetez-les.
	Si vous conservez des aliments non emballés dans la zone de congélation, les glaçons peuvent prendre le goût et l'odeur d'aliments non emballés. ■ Ne stockez que des aliments emballés dans la zone de congélation.
	Le tiroir à glaçons est encrassé. ■ Si nécessaire, nettoyez le tiroir à glaçons.

Éclairage intérieur

⚠ Risque d’électrocution en raison d’éléments non protégés sous tension.
En retirant le cache de l’ampoule, vous pouvez toucher les parties conductrices.
Ne retirez pas le cache de l’ampoule. L’éclairage LED doit être réparé et remplacé exclusivement par le SAV.

⚠ Risque de blessure par l’éclairage LED.
Cet éclairage correspond au groupe de risque RG 2. Si le cache est défectueux, cela peut provoquer des blessures oculaires.
Si le cache de la lampe est défectueux, ne fixez pas directement l’éclairage à proximité immédiate à l’aide d’instruments optiques (une loupe ou similaire).

Problème	Cause et dépannage
L’éclairage intérieur ne fonctionne pas.	L’appareil de froid n’est pas allumé. ■ Allumez l’appareil de froid.
	Le mode Shabbat est activé : l’écran est noir, et l’appareil de froid refroidit. ■ Appuyez sur l’écran noir. L’écran affiche : . ■ Appuyez sur . s’allume en orange. ■ Dans le mode Réglages , appuyez sur le symbole . Si le mode Shabbat est désactivé, le symbole s’allume en blanc.
	L’éclairage intérieur s’éteint automatiquement au bout d’env. 15 minutes d’ouverture de la porte en raison d’un risque de surchauffe. Si ce n’est pas le cas, il s’agit d’un dysfonctionnement. ■ Appelez le SAV.
L’éclairage intérieur clignote.	Il ne s’agit pas d’une anomalie. L’alarme de porte a été activée et l’éclairage intérieur clignote avec le signal d’avertissement.

Origines des bruits

L'appareil de froid produit différents bruits pendant son fonctionnement.
Lorsque la puissance frigorifique est faible, l'appareil de froid fonctionne en économisant de l'énergie, mais plus longtemps. Le volume est plus faible.
Une forte puissance de refroidissement permet de refroidir les aliments plus rapidement.
Le volume est plus fort.

Bruits normaux	Quelle est leur origine ?
Soufflement, sifflement	Le fluide frigorigène est injecté dans le circuit de refroidissement.
Bulles, gargouillis, clapotis	Le fluide frigorigène s'écoule dans les tuyaux.
Bourdonnement	L'appareil de froid refroidit.
Clic	Le thermostat met en marche ou arrête le compresseur.
Bourdonnement, bruissement	Le ventilateur fonctionne. L'ouverture automatique de la porte ouvre ou ferme la porte de l'appareil.
Craquement	Des dilatations de matériaux se produisent dans l'appareil de froid.
Cliquetis	Les vannes ou les clapets sont actifs.
Bourdonnement (appareils de froid avec réservoir d'eau)	L'eau est pompée du réservoir d'eau.
Succion (appareils de froid avec amortisseur de fermeture de porte)	La porte de l'appareil avec amortisseur de fermeture de porte est ouverte ou fermée.
N'oubliez pas que les bruits de compresseur et d'écoulement sont inévitables dans un circuit de refroidissement !	

Bruits	Cause et dépannage
Vibration, claquement et cliquetis	L'appareil de froid n'est pas droit. Ajustez l'appareil de froid à l'aide d'un niveau à bulle. Utilisez pour ce faire les pieds réglables (selon le modèle) situés sous l'appareil de froid. À partir d'une niche de 140 cm, insérez les rails de stabilisation ci-joints sur la face inférieure du socle de l'appareil.
	Des tiroirs, paniers ou tablettes vacillent ou sont coincés. Contrôlez les pièces amovibles et replacez-les correctement.
	Des bouteilles ou récipients se touchent. Déplacez légèrement les bouteilles ou récipients afin qu'ils ne se touchent plus.
	Le câble de transport (selon modèle) se trouve encore au dos de l'appareil. Retirez le câble de transport.

Sur www.miele.com/service, vous trouverez des informations relatives à l'aide au dépannage et les pièces de rechange Miele.

Contact en cas d'anomalies

En cas d'anomalies auxquelles vous n'arrivez pas à remédier vous-même, veuillez vous adresser, par exemple, à votre revendeur Miele ou au SAV Miele.

Vous pouvez réserver une intervention du SAV Miele en ligne, sur www.miele.com/service.

Les coordonnées du service après-vente Miele figurent en fin de notice.

Veuillez indiquer au SAV la référence du modèle et le numéro de série (N° fab./SN/N°). Vous trouverez ces deux informations sur la plaque signalétique à l'intérieur de l'appareil de froid ou, selon le modèle, dans le mode de réglage sous Informations ℹ.

Base de données EPREL

Depuis le 1er mars 2021, des informations sur l'étiquetage énergétique et les exigences d'écoconception seront disponibles dans la base de données européenne sur les produits (EPREL). Pour accéder à la base de données sur les produits, utilisez le lien https://eprel.ec.europa.eu/. Vous serez invité(e) à saisir la référence du modèle.

Vous trouverez la référence du modèle sur la plaque signalétique à l'intérieur de l'appareil de froid ou, selon le modèle, dans le mode de réglage sous Informations ℹ.

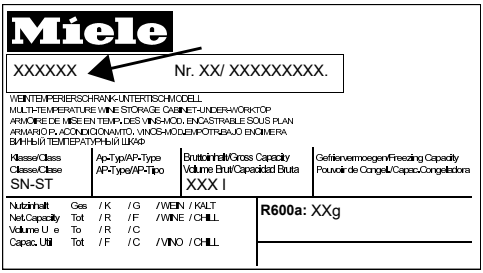

Garantie

La durée de garantie est de 2 ans.

Pour de plus amples informations, veuillez consulter les conditions de garantie fournies.

Par la présente, Miele déclare que ce réfrigérateur est conforme à la directive 2014/53/UE.

Le texte intégral de la déclaration de conformité UE est disponible à l'une des adresses suivantes :

- Produits, Téléchargements, sur www.miele.ch/fr/c/index.htm
- Service après-vente, Demande d'informations, Modes d'emploi, sur https://miele.ch/manual en saisissant le nom du produit ou la référence

Bande de fréquence du module Wi-Fi	2,4000 GHz – 2,4835 GHz
Puissance d'émission maximale du module Wi-Fi	< 100 mW

Droits d’auteur et licences

Miele utilise son propre logiciel ou un logiciel tiers non couvert par une licence open source, pour faire fonctionner et contrôler le module de communication. Le présent logiciel/les composants de logiciel sont soumis à des droits d’auteur. Les droits d’auteur détenus par Miele et des tiers doivent être respectés.

Ce module de communication contient également des composants logiciels intégrés dans l’appareil et distribués sous licence open source. Vous pouvez consulter les composants open source inclus ainsi que les avis de droit d’auteur correspondants, les copies des conditions de licence applicables et toute autre information localement via IP et un navigateur web (http:[s]//<Adresse IP>/Licenses). Les dispositions de responsabilité et de garantie des conditions de licence open source qui y figurent ne s’appliquent qu’à l’égard des ayants droit respectifs.

Miele AG
Limmatstrasse 4
8957 Spreitenbach

Miele SA
Sous-Riette 23
1023 Crissier

Tél. 0848 848 048
www.miele.ch/contact

www.miele.ch

Miele

FNS 7794 ...

fr-CH

M.-Nr. 12 582 480 / 01