Miele

Пайдалану нұсқаулығы кір жуғыш машиналарына арналған

Кездейсоқ апаттарды немесе машина зақымын болдырмау үшін **оны алғаш** орнату және пайдалану алдында осы нұсқауларды оқу керек.

kk-KZ

M.-Nr. 12 735 280

Мазмұны

Ескерту және қауіпсіздік нұсқаулары **4**

Кір жуғыш машинасын пайдалану **10**
Басқару тақтасы 10
Сенсорлық түймелердің жұмыс істеу жолы 11

Қоршаған ортаға қамқорлық **12**

Экологиялық және экономикалық жағынан тиімді жуу **13**

Алғаш рет пайдалану алдында **14**
Ашық сомын кілтін алып тастау 14

1. Кір киімді дайындау **16**

2. Кір жуғыш машинасына кір салу **17**

3. Бағдарламаны таңдаңыз **18**

4. Жуғыш затты қосу **20**
Жуғыш зат диспенсерінің тартпасы 20
CapDosing 21

5. Бағдарламаны іске қосу **23**
Бағдарлама реттілігі кезінде кірді қосу (AddLoad) 23

6. Бағдарламаның соңы **24**

Айналдыру **25**

Кешіктіріп бастау **26**

Бағдарлама сызбасы **27**

Киімге күтім жасау жапсырмасындағы белгілер **30**

Қосымша опциялар **31**
Короткая 31
Больше воды 31
Замачивание 31
Предварительная 31
Бағдарламалардан басқа келесі қосымша опцияларды таңдауға болады 31

Бағдарлама реттілігі **32**

Бағдарлама ретін өзгерту **34**
Бағдарламаны өзгерту (қауіпсіздік құлпы) 34
Бағдарламаны тоқтату 34

Жуғыш зат **35**
Сәйкес жуғыш зат 35
Су жұмсартқыштар 35
Мөлшерлеу құрылғылары 35
Мата кондиционері және сұйық крахмал 36
Жуғыш заттар бойынша ұсынымдар (№2019/2023 Экодизайнына сәйкес) 37

Тазалау және күтім көрсету **38**
Сыртқы корпусты және басқару панелін тазалау 38
Жуғыш зат диспенсерінің тартпасын тазалау 38
Тазалық туралы ақпарат(Барабанды тазалау) 40
Су кірісі сүзгісін тазалау 40

Ақауларды жою **41**
Бағдарлама іске қосылмайды 41
Бағдарламадан бас тартылады және басқару панеліндегі ақаулық индикаторы шамы жанады 41
Бағдарлама барысына белгі уақыт дисплейінде пайда болады 42
Бағдарламаның соңында басқару панеліндегі индикатор жанады 43
Кір жуғыш машинадағы жалпы проблемалар 43
Қанағаттандырмайтын жуу нәтижесі 45
Есік ашылмайды 45

Мазмұны

Ағызу шығысы бітелген және/немесе электроэнергиядан ажыратылған жағдайда есікті ашу 47

Қызмет көрсету **49**
Ақау шыққан жағдайда хабарласу 49
Міндетті емес керек-жарақтар 49
Кепілдік 49
Сәйкестік құжаттары 50

Орнату **51**
Алдыңғы жақ көрінісі 51
Артқы көрінісі 52
Орнату беті 53
Жуғыш машинаны орнату орнына тасымалдау 53
Тасымалдау кезінде қорғайтын құрылғыны алып тастау 53
Тасымалдау жолақтарын бекіту 54
Қосымша берілген орнату талаптары 000
Машинаны туралау 55
Аяқтарын бұрап шешу және реттеу 55
Тұтас үстелдің астына орнату .. 56
Жуғыш-кептіргіш стегі 56
Судан қорғау жүйесі 57
Су беру жүйесінің қосылымы 58
Су дренажы 59
Шлангілерді ағызу адаптеріне жалғау 59
Электр қосылымы 62

Тұтыну туралы деректер **63**
Сынақ мекемелеріне ескертпе 63

Техникалық деректер **64**

Бағдарламаланатын функциялар **65**
Бағдарламалау деңгейін ашу 65
Бағдарламаланатын функцияны іріктеу және таңдау 65
Бағдарламаланатын функцияны өзгерту және сақтау 66
Бағдарламалау деңгейінен шығу . 66

P13 Пернетақта дыбысы 66
P14 Құлыптау коды 67
P22 Өшіру кезінде индикатордың әрекеті 67
P24 Жад 67
P26 Ұзартылған алдын ала жуу Мақта 68
P27 Жібіту ұзақтығы 68
P28 Ұқыпты жуу 68
P29 Температураны азайту 68
P30 Су қосу 69
P31 Су қосу деңгейі 69
P32 Максималды шаю деңгейі 69
P33 Көбікті суыту 69
P34 Қыртыстанудан қорғау 70
P49 Төмен су қысымы 70

Өнім сапасына берілетін кепілдік **71**

Miele туралы байланыс ақпараты **73**

Ескерту және қауіпсіздік нұсқаулары

Бұл кір жуғыш машина барлық ағымдағы жергілікті және ұлттық қауіпсіздік талаптарына сәйкес келеді. Дегенмен дұрыс пайдаланбау әрекеті жеке жарақатқа және меншік зақымына әкелуі мүмкін.

Кір жуғыш машинаны пайдалану алдында пайдалану нұсқаулығын мұқият оқыңыз. Онда қауіпсіздік, монтаждау, пайдалану және техникалық қызмет көрсету бойынша маңызды ақпарат қамтылған. Бұл жеке жарақат пен кір жуғыш машинаның зақымдалуын болдырмайды.

Miele компаниясы IEC 60335–1 стандартына сәйкес кір жуғыш машинасын орнату жөніндегі тарауындағы нұсқауларды және қауіпсіздік нұсқаулары мен ескертулерін оқып орындауды қатаң түрде ұсынады.

Miele компаниясы осы нұсқауларды орындамау салдарынан болатын зақымдар үшін жауапты болмайды.

Бұл пайдалану нұсқаулығын қауіпсіз орында сақтап, болашақ иелеріне беріңіз.

Дұрыс қолдану

▶ Бұл кір жуғыш машина үй шаруашылығында және ұқсас жұмыста және тұрмыстық ортада пайдалануға арналған.

▶ Кір жуғыш машина сыртта пайдалануға арналмаған.

▶ Оны тек өндіруші жапсырмасында «Өнімге күтім жасау» деп көрсеткен заттарды жууға арналған тұрмыстық құрал ретінде пайдалану керек. Miele компаниясы бұрыс не басқа мақсатта қолдану немесе басқару нәтижесінде болатын зақым үшін жауапты болмайды.

▶ Кір жуғыш машинаны физикалық, сезу не ойлау мүмкіндіктері шектеулі немесе тәжірибесі мен білімі жетпейтін адамдар, егер оны пайдалану кезінде бақылауда болса немесе машинаны қауіпсіз пайдалану және дұрыс пайдаланбаудың салдарын түсінетін болса ғана пайдалана алады.

Балалар қауіпсіздігі

▶ 8 жастан кіші балалар кір жуғыш машинасынан алыс әрі үнемі бақылауда болуы керек.

▶ Балалардың кір жуғыш машинасын бақылаусыз тазалауына немесе техникалық қызмет көрсетуіне жол бермеу керек.

▶ 8 және одан үлкен жастағы балалар кір жуғыш машинасын қауіпсіз пайдалану жолын біліп, бұрыс қолдану салдарымен таныс болған жағдайда ғана бақылаусыз пайдалана алады.

▶ Кір жуғыш машинасы жанындағы балаларды бақылаңыз және олардың онымен ойнауына мүмкіндік бермеңіз.

Техникалық қауіпсіздік

▶ «Монтаждау» және «Техникалық деректер» бөліміндегі нұсқауларды қарастырыңыз.

▶ Кір жуғыш машинаны орнату алдында, оның зақымдары бар-жоғын сырттай көзбен тексеріңіз. Зақымдалған машинаны орнатуға немесе пайдалануға болмайды.

▶ Кір жуғыш машинаны қоспас бұрын, деректер кестесінде көрсетілген қосылым ақпараты (сақтандырғыш номиналы, кернеу және жиілік) электр желісінің параметрлеріне сәйкес келетініне көз жеткізіңіз. Күдіктенген жағдайда, білікті электр маманымен ақылдасыңыз.

▶ Осы кір жуғыш машинаның электр қауіпсіздігіне тек дұрыс тұйықталған жағдайда кепілдік беріледі.
Осы стандартты қауіпсіздік талабын ұстанған дұрыс. Егер қиындық туындаса, ғимараттағы сым желісі жүйесін білікті электр маманына тексертіңіз.
Miele компаниясы қате тұйықтау жүйесі салдарына жауапты болмайды (мысалы, электр ток соғуы).

▶ Кір жуғыш машинаны бірнеше ұялы адаптер, ұзарту сымы немесе ұқсас заттар арқылы электр тогына жалғауға болмайды. Олар машинаның талап етілетін қауіпсіздігіне кепілдік бермейді (қызып кету қаупінен өрт шығу қаупі бар).

▶ Ақаулы құрамдастарды тек түпнұсқалы Miele қосалқы бөлшектерімен ауыстыру керек. Осы бөлшектермен ғана Miele компаниясы машинаның қауіпсіздігіне кепілдік бере алады.

▶ Қажет болғанда машинаны электр тогынан ажырату үшін, электр розеткасы орнатқаннан кейін оңай қолжетімді болуы қажет.

▶ Электрлік қосылым кабелі ақаулы болса, пайдаланушыны қауіптен қорғау үшін Miele өкілетті қызмет көрсетуші маманы ғана ауыстыруы қажет.

Ескерту және қауіпсіздік нұсқаулары

▶ Кір жуғыш машинаның кепілдік мерзімі өтпесе, жөндеу жұмыстарын тек Miele компаниясының қызмет көрсетуші маманы орындауы керек. Әйтпесе, кепілдік күші жойылады.

▶ Рұқсатсыз жөндеу жұмыстары өндіруші міндеттемені қабылдамайтын пайдаланушының болжанбайтын қауіптерді беруі мүмкін. Жөндеу жұмыстарын тек Miele білікті қызмет көрсетуші маманы орындауы керек, болмаса орын алған зақым кепілдікпен қамтылмайды.

▶ Тарақандар немесе басқа зиянкестер болуы мүмкін жерлерде машинаның және оның айналасының әрқашан таза болуына ерекше назар аударыңыз. Кепілдікте тарақандар немесе басқа зиянкестер келтіруі мүмкін зақымдар қамтылмайды.

▶ Машина стационарлық емес орында пайдаланылмауы қажет (мысалы, кемеде).

▶ Miele компаниясы рұқсат бермейінше, машинаға өзгерістер жасауға болмайды.

▶ Машинаны тазалау және техникалық қызмет көрсету кезінде және ақаулық жағдайында машинаны электр тогынан оқшаулау қажет.

▶ Кір жуғыш машинасы жаңа шлангілер жинағы көмегімен тек тораптағы су көзіне қосылуы қажет. Ескі шлангілер жинағы қайта пайдаланылмауы керек. Шлангілердің тез ауыстырылуын қамтамасыз ету және судың зақымдану қаупін болдырмау үшін олардың күйін үнемі тексеріп отырыңыз.

▶ Судың ағын қысымы кемінде 100 кПа болуы және 1000 кПа көрсеткішінен аспауы керек.

▶ Дербес электр қуат көзі жүйесінде немесе негізгі электр желісімен синхрондалмаған электр қуат көзі жүйесінде (мысалы, оқшауланған желілер, резервтік жүйелер) уақытша немесе тұрақты түрде пайдалануға болады. Электр қуат көзі жүйесінің EN 50160 немесе соған баламалы стандарттың сипаттамаларына сәйкестігі құрылғыны пайдалану үшін міндетті шарт болып табылады.
Тұрмыстық электр қондырғысында және осы Miele өнімінде берілген қорғау шараларының функциясы мен пайдаланылуы оқшауланған жұмыс режимінде де немесе негізгі қуат көзімен синхрондалмаған жұмыс кезінде де сақталуы тиіс немесе бұл шаралар қондырғыдағы баламалы шаралармен ауыстырылуы тиіс. Мысалы, BS OHSAS 18001–2 ISO 45001 стандартының ағымдағы нұсқасында сипатталған сияқты.

Дұрыс пайдалану

▶ Мұздану қаупі бар бөлмеге кір жуғыш машинаны орнатуға болмайды. Мұздатылған шлангілер жарылып немесе бөлініп кетуі мүмкін. Электрондық басқару құралының сенімділігі мұздату нүктесінен төмен температура көрсеткіштерінде бүлінуі мүмкін.

▶ Машинаны алғаш рет пайдалану алдында, машина артындағы тасымал жолақтары алынғанын тексеріңіз («Орнату — Тасымал жолақтарын алу» бөлімін қараңыз). Айналдыру барысында орнындағы тасымал жолағы машина мен көршілес жиһазға немесе құрылғыларға зақым келтіруі мүмкін.

▶ Машина ұзақ уақытқа қалса (мысалы, демалыс күндері), әсіресе жақын орында еденге ағызу (арық) болмаса, бекітпе кранды жабыңыз.

▶ Су ағу қаупі бар.
Ағызу шлангісі қол жуғышқа ілінсе, шұңғылшаның толып кетуін болдырмас үшін судың жылдам ағуын тексеріңіз. Су ағатын шлангтің мықтап бекітілгеніне көз жеткізіңіз, сонда шлангтен ағып жатқан су одан тасып кетпейді.

▶ Машинаның кір киім жолында ешбір бөгде заттар (мысалы, шегелер, түйреуіштер, тиындар, қағаз қыстырғыштар) жоқтығына көз жеткізіңіз. Олар машинаның құрамдас бөліктерін зақымдауы мүмкін (мысалы, ерітінді ыдысы, барабан), бұл өз кезегінде кірді бүлдіруі мүмкін.

Ескерту және қауіпсіздік нұсқаулары

▶ Бу функциясын пайдаланғаннан кейін барабан есігін ашқанда абай болыңыз. Шығатын бу мен барабан беті мен терезе әйнегінің температурасы жоғары болуына байланысты күйіп қалу қаупі бар. Машинадан алыс тұрып, буы тарағанша күтіңіз.

▶ Кір жуғыш машинаның ең жоғарғы жүктеме мөлшері 8,0 кг (құрғақ киім). Жеке бағдарламалар үшін максималды ұсынылған жүктеме мөлшері туралы ақпарат алу үшін «Бағдарлама кестесін» қараңыз.

▶ Бұл машинада құрамында бензині бар еріткіш негізіндегі тазартқыштарды қолданбаңыз, себебі олар бөлшектерді зақымдауы және улы түтін шығаруы мүмкін. Мұндай заттар сонымен қатар өрт және жарылыс қаупін тудырады.

▶ Бұрын еріткіш негізіндегі тазартқыштармен өңделген тоқыма бұйымдарын машинада жуар алдында таза сумен толық шаю керек.

▶ Жуғыш заттың дұрыс мөлшері тамызылса, машина қақтан тазаланбауы керек. Егер сіз әлі де қақтан тазартқыңыз келсе, тек фирмалық табиғи лимон қышқылы негізіндегі қақтан тазартқышты пайдаланыңыз. Miele компаниясы қақтан тазалау құралын пайдалануды ұсынады, оған www.miele.kz сайтында немесе Miele компаниясы арқылы тапсырыс беруге болады. Қаптамадағы нұсқауларды мұқият орындаңыз.

▶ Құрылғының беттерін тазалау үшін құрамында бензині бар еріткіш негізіндегі тазартқыштарды пайдаланбаңыз. Олар пластикалық беттерді зақымдауы мүмкін.

▶ Тұрмыстық кір жуғыш машинада қолдануға жарамды деп өндіруші көрсеткен бояғыштарды ғана пайдаланыңыз. Өндіруші нұсқауларын үнемі мұқият орындаңыз.

▶ Түс және бояу кетіргіштер құрамында коррозия сияқты зақымға себеп болуы мүмкін күкіртті құрамдастар бар. Бұл өнімдерді осы машинада пайдалануға болмайды.

▶ Жуғыш зат көзіңізге түссе, оларды дереу жылы сумен жақсылап шайыңыз. Жұтқан жағдайда дереу медициналық көмекке жүгініңіз және анықтама үшін контейнерді немесе жапсырманы сақтаңыз. Тері проблемалары немесе сезімтал терісі бар адамдар жуғыш заттың терісіне тиюінен аулақ болу керек.

Керек-жарақтар және қосалқы бөлшектер

▶ Тек Miele компаниясының түпнұсқалық керек-жарақтарын пайдаланыңыз. Басқа бөлшектер пайдаланылса, кепілдік, өнімділік және өнім сапасы туралы шағымдар жойылады.

▶ Miele кептіргіш машинасын Miele кір жуғыш машинасының үстіне сәйкес жинақтау жинағын (қосымша керек-жарақ ретінде сатылады) пайдаланып орнатуға болады. Miele кір жуғыш машинасы мен Miele кептіргіш машинасының дұрыс үлгісіне тапсырыс бергеніңізге көз жеткізіңіз.

▶ Машина Miele жертөлеге (қосымша керек-жарақ ретінде сатылады, елге байланысты) орнатылса, осы жуу машинасының дұрыс бірлігіне тапсырыс беріңіз.

▶ Miele компаниясы функционалды қосалқы бөлшектерді кем дегенде 10 жыл ішінде және кір жуғыш машинаны өндіруді тоқтатқаннан кейін 15 жылға дейін жеткізуге кепілдік береді.

Miele компаниясы осы ескерту мен қауіпсіздік нұсқауларын сақтамау салдарынан болатын зақымға жауапты болмайды.

Кір жуғыш машинасын пайдалану

Басқару тақтасы

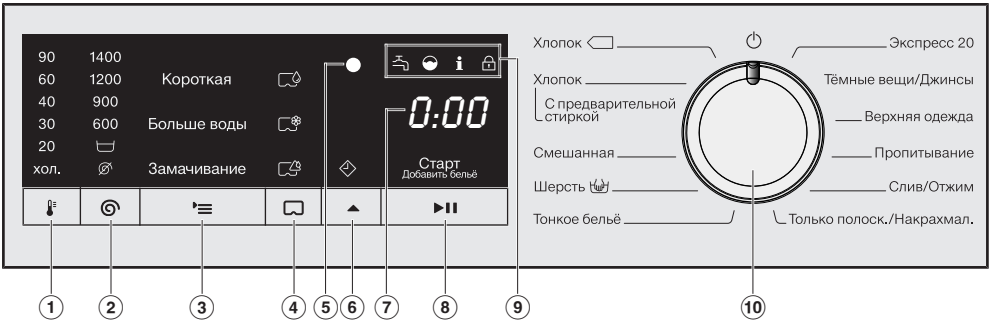

① **Сенсорлық басқару құралы** (температура)
температураны таңдау үшін

② **Сенсорлық басқару құралы** (айналдыру жылдамдығы)
айналдыру жылдамдығын таңдау үшін

③ **Сенсорлық басқару құралы** (қосымша опциялар)
қосымша опцияларды таңдау үшін

④ **Сенсорлық басқару құралы** (CapDosing)
жуғыш затты капсула арқылы мөлшерлеп беруді белсендіру үшін

⑤ **Оптикалық интерфейс**
Бұл Қызмет көрсету бөлімінде тасымалдау нүктесі ретінде пайдаланылады.

⑥ **Сенсорлық басқару құралы** (кешіктіріп бастау)
кешіктіріп бастау функциясын іске қосу үшін. Кешіктіріп бастау функциясы арқылы бағдарламаның басталуын кейінге қалдыруға болады. Бағдарламаның басталуын 30 минуттан 24 сағатқа дейін кешіктіруге болады. Бұл, мысалы, түнгі уақытта электр энергиясының үнемді тарифтерін пайдалануға мүмкіндік береді.

⑦ **Time display** (Уақыт дисплейі)
Бағдарлама іске қосылғаннан кейін, бағдарламаның ұзақтығы дисплейде сағатпен және минутпен көрсетіледі.
Кейінге қалдыру функциясын іске қосуды пайдаланған кезде, бағдарламаның ұзақтығы Кейінге қалдыру функциясын іске қосу уақыты біткеннен кейін көрінеді.

⑧ **Сенсорлық басқару құралы** (бастау/кір киім қосу)

Ⓐ Бағдарламаны *Старт/Добавить бельё* жыпылықтаған бойда бастауға болады. сенсорлық басқару құралын түрту таңдалған бағдарламаны бастайды. *Старт/Добавить бельё* тұрақты жанып тұрады.

Ⓑ Бағдарлама басталғаннан кейін, сенсорлық басқару құралы кір киім қосуға мүмкіндік береді.

⑨ **Индикатор шамдары**

- су кіретін және су ағызатын қосылыстардың ақаулары болса жанады
- жуғыш зат шамадан тыс пайдаланылса жанады
- гигиена жөнінде ақпарат туралы ескерту ретінде жанады
- *Добавить бельё* функциясын таңдау мүмкін емес.

⑩ **Бағдарлама қосқышы**
бағдарламаларды таңдауға және құрылғыны өшіруге арналған. Бағдарлама таңдалған кезде кір жуу машинасы іске қосылады және бағдарлама қосқышы ⏻ күйіне қойылғанда өшіріледі.

Сенсорлық түймелердің жұмыс істеу жолы

Сенсорлық басқару құралдары олардың үстінде орналасқан мәндерді басқарады.

①, ②, ③, ④, ⑤ және ⑥ сенсорлық басқару құралдары саусақ ұшының тиюіне жауап береді.

Бағдарлама таңдалғанда 🌡 және 🌀 сенсорлық басқару құралдары үшін мәндер алдын ала орнатылады. Сенсорлық басқару құралын түрту мәнді азайтады. Ең кіші мәнге жеткеннен кейін дисплей максималды мәнге оралады.

Қоршаған ортаға қамқорлық

Қаптама материалдарын кәдеге жарату

Қаптама материалы тасымалдау үшін қолданылады және тасымалдау кезінде құрылғыны зақымданудан қорғайды. Пайдаланылатын қаптама материалы кәдеге жарату бойынша қоршаған ортаға зиянды емес материалдардан жасалған және әдетте оларды қайта өңдеуге болады.

Қаптама материалын қайта өңдеу шикізатты пайдалануды азайтады. Арнайы құнды материалдарды жинау орындарын қолданыңыз және қайтару мүмкіндігін пайдаланыңыз. Сіздің Miele дилеріңіз қаптама материалын алып кетеді.

Ескі құралыңызды кәдеге жарату

Электрлік және электронды құрылғылар көптеген құнды материалдардан тұрады. Сондай-ақ олардың ішінде дұрыс жұмыс істеуі мен қауіпсіздігі үшін маңызды кейбір материалдар, қосылыстар мен компоненттер болады. Олар тұрмыстық қалдықтармен бірге кәдеге жаратылған немесе дұрыс пайдаланбаған кезде адам денсаулығы мен қоршаған ортаға қауіпті болуы мүмкін. Сондықтан ескі құрылғыны тұрмыстық қалдықтармен бірге тастамаңыз.

Оның орнына жергілікті қоғамдастықта, дилеріңізбен немесе Miele компаниясымен электрлік және электрондық құрылғыларды кәдеге жарату және қайта өңдеу үшін арнайы жинау және кәдеге жарату орындарын пайдаланыңыз. Заң бойынша кәдеге жарату үшін ескі құрылғыдан қандай да бір жеке деректердің жойылуы үшін жеке жауапкершілікте боласыз. Заң бойынша, сіз құрылғыға мықтап бекітілмеген барлық ескі батареяларды алып тастауыңыз керек және мүмкін болса, барлық шамдарды жоймай алып тастауыңыз керек. Оларды тегін тапсыруға болатын қолайлы жинау орнына апару керек. Ескі құрылғыны қоқысқа тастау үшін сақтаған кезде балаларға қауіп төндірмейтінін тексеріңіз.

Экологиялық және экономикалық жағынан тиімді жуу

Қуатты және суды үнемдеу

- Машинаңызды барынша тиімді пайдалану үшін, қолданылатын жуу бағдарламасы үшін құрғақ жүктеменің максималды көлемін жүктеңіз. Бұл жағдайда салынатын киімнің өлшеміне қатысты энергияны және суды тұтыну барынша азаяды.
- Энергия мен суды тұтыну тұрғысынан тиімдірек бағдарламалар, әдетте, ұзағырақ іске қосу уақытына ие. Бағдарламаның орындалу уақытын көбейте отырып, жуудың нақты қол жеткізілген температурасы бірдей жуу нәтижелерін сақтай отырып төмендетілуі мүмкін.

  Мысалы,
  Хлопок 40°C бағдарламасында *Хлопок* 40 °C немесе 60 °C бағдарламасына қарағанда ұзағырақ іске қосу уақыты бар. *Хлопок* 40°C бағдарламасы қуат пен суды тұтыну тұрғысынан тиімдірек, бірақ жұмыс уақыты ұзағырақ.
- Шағын, аз кірлеген заттар үшін *Экспресс 20* бағдарламасын пайдаланыңыз.
- Заманауи жуғыш заттар төменірек температураларда жууға мүмкіндік береді (мысалы, 20 °C). Төменірек температура параметрлерін пайдалану энергияны үнемдейді.

Кір жуғыш машинадағы тазалық

Төмен температурада жуу және/немесе сұйық жуғыш заттарды қолдану кір жуғыш машинада бактериялар мен жағымсыз иістердің пайда болуына әкелуі мүмкін. Miele компаниясы сондықтан кір жуғыш машинаны айына бір рет тазалауды ұсынады.

Басқару өрісінде **i** индикатор шамы пайда болған кезде кір жуғыш машина тазалануы керек.

Кір кептіргіште кейіннен кептіру туралы ақпарат

Таңдалған айналдыру жылдамдығы кірдің қалдық ылғалдылығына және кір жуғыш машинаның шу деңгейіне әсер етеді.

Айналдыру жылдамдығы неғұрлым жоғары болса, кірдің қалдық ылғалдылығы соғұрлым төмен болады. Алайда кір жуу машинасының шу деңгейі артады.

Келесі кептіру циклінде энергияны үнемдеу үшін жуу бағдарламасы үшін ең жоғары сығу жылдамдығын таңдаңыз.

Жуғыш зат

- Қаптамада көрсетілген өндіруші ұсынған жуғыш заттың мөлшерлерінен асырмаңыз.
- Мөлшерді киімнің кірлеу деңгейіне сәйкес реттеңіз.
- Азырақ жүктемелер үшін жуғыш заттың мөлшерін азайтыңыз (жартылай жүктелгенде ұсынылған мөлшерге қарағанда шамамен ⅓ көлемде азырақ пайдалануға болады).

⚠ Бұрыс орнату және қосу салдарынан болған зақым.
Кір жуу машинасын бұрыс орнату және қосу елеулі меншік зақымына себеп болады.
«Орнату» бөлімін қараңыз.

Ашық сомын кілтін алып тастау

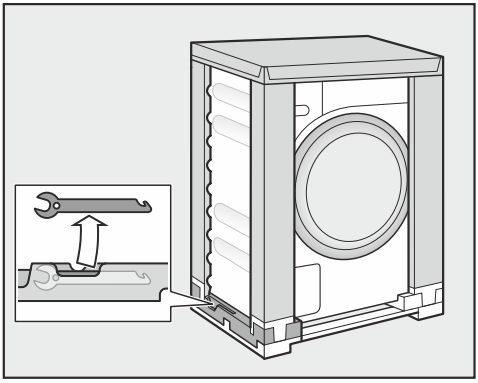

■ Көлік қаптамасының төменгі сол жақ бөлігінен көлік өзекшелерін алып тастау үшін ашық сомын кілтін шешіп алыңыз.

Бұл кір жуғыш машина зауытта толығымен сыналған және бұл процестің салдарынан барабанда біраз су қалдырады.

Ағызу шлангінің иінін барабаннан алу

Ағызу шлангісіне арналған иін бөлігі барабанның ішіне сақталады.

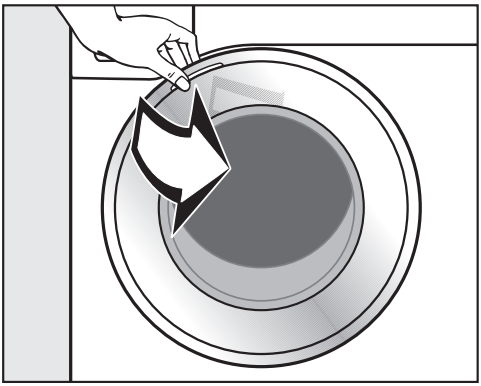

■ Есікті тартып ашыңыз.

■ Иін бөлігін алыңыз.

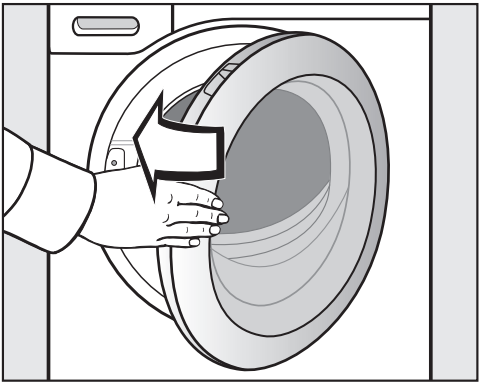

■ Есікті ақырын жабыңыз.

Қорғаныш пленкасын және жапсырмаларды алып тастау

■ Төменде көрсетілгендерді алып тастаңыз:

- Есіктегі кез келген қорғаныш пленкасы (бар болса)
- Алдыңғы жағындағы және қақпағындағы кез келген жапсырма (бар болса)

Есікті ашқан кезде көрінетін белгілерді (мысалы, деректер кестесі) алып тастамаңыз.

Бірінші бағдарламаны іске қосу

Оңтайлы су мен қуатты тұтыну және тамаша жуу нәтижелері үшін кір жуу машинасын калибрлеу маңызды.

Мұны орындау үшін *Хлопок* бағдарламасын кір киімдерді **салмай** және жуғыш затты қоспай іске қосу керек.

■ Тоқтату клапанын ашыңыз.

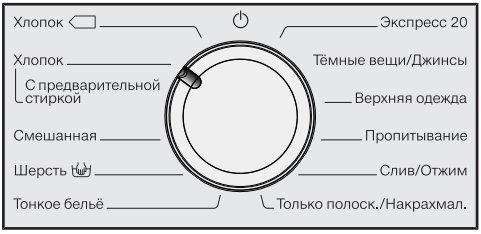

■ Бағдарламаларды ажыратып-қосқышты *Хлопок* позициясына бұраңыз.

Енді кір жуғыш машина қосылды және *40* температурасы мен *1400* айналдыру жылдамдығы жанады.

■ ▶II сенсорлық басқару құралын түртіңіз.

Бағдарлама іске қосылады.

Бағдарламаның аяғында есікті ашу

Қыртыстанудан қорғау фазасы барысында есік құлыптаулы қалады. Индикаторлар алғашқы 15 минут ішінде жанады.

■ Бағдарламаларды ажыратып-қосқышты ⏻ позициясына бұраңыз.

Ағымдағы уақыт дисплейінде *-0-* пайда болады және 🔒 индикатор шамы өшеді.

Есіктің құлпы ашылады.

Кеңес: Қыртыстанудан қорғау фазасынан кейін кір жуу машинасы өшіріліп, есік құлпы автоматты түрде ашылады.

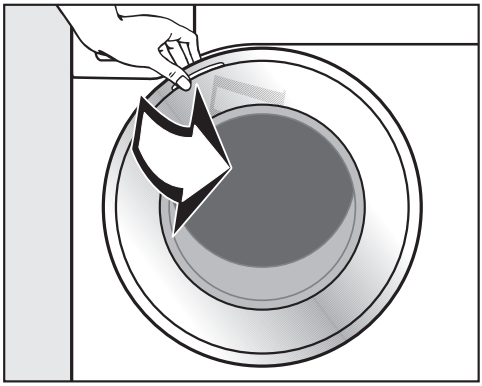

■ Есікті ұстап, тартып ашыңыз.

Кеңес: Барабанды кептіру үшін есікті сәл ашық қалдырыңыз.

Алғашқы іске қосу процесі енді орындалды.

1. Кір киімді дайындау

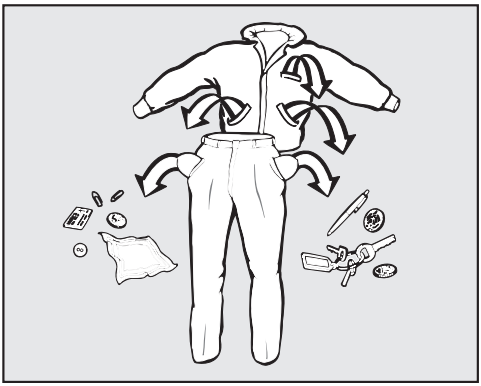

■ Барлық қалталарды босатыңыз.

⚠ Бөгде заттардың әсерінен зақымдану.
Тырнақтар, тиындар, қағаз қысқыштар және т.б. киімдерге және машинадағы құрамдастарға зақым келтіруі мүмкін.
Киімді жуу алдында тексеріп, бөгде заттарды алып тастаңыз.

Кір киімді сұрыптау

■ Кір киімді түсі бойынша және күтім жасау жапсырмасы бойынша сұрыптаңыз. Көптеген элементтердің жағасында немесе бүйір тігісінде тоқыма күтімі белгісі бар.

Кеңес: Қара маталар жиі шамадан тыс көп бояуды қамтиды, сондықтан оларды аралас жуктемеге қоспас бұрын оларды бірнеше рет бөлек жуу керек. Ақ киімдерді және түрлі-түсті киімдерді міндетті түрде бөлек жуыңыз.

Дақтарды алдын ала өңдеу

■ Қатты ластанған аймақтарды және дақтарды мүмкіндігінше тезірек, олар әлі жаңа болған кезде тазалау керек. Төгілген аймақтарды жұмсақ, жақсы боялған шүберекпен мұқият сүрту керек. Үйкелемеңіз.

Кеңес: Дақтарды (мысалы, қан, жұмыртқа, кофе, шай) Miele кір күтімі жөніндегі нұсқаулығында табуға болатын бірнеше ыңғайлы әдістер арқылы алдын ала өңдеуге болады.

⚠ Еріткіш негізіндегі тазартқыштарға байланысты зақым
Тазалау құралдары құрамындағы бензол, дақ кетіргіш, т.б. пластик бөлшектеріне зақым келтіруі мүмкін.
Текстильді алдын ала өңдеу кезінде пластик бөлшектердің (мысалы, түймелер) тазалағыш затқа тиіп кетпеуін қадағалаңыз.

⚠ Еріткіш негізіндегі тазартқыштарға байланысты жарылыс қаупі бар.
Еріткішке негізделген тазалау құралдарын пайдаланған кезде жарылғыш қоспа түзілуі мүмкін.
Кір жуғыш машинада еріткішке негізделген тазартқыштарды ешқашан пайдаланбаңыз.

Жалпы кеңестер

- Перделер: роликтер мен қорғасыннан жасалған қоспаларды алыңыз немесе кір киім дорбасына салыңыз.
- Кеудешедегі бос төсемдерді тігіп қойыңыз немесе алып тастаңыз.
- Жуу алдында барлық сырмақтарды бекітіп, бекіткіштерді қыстырып, тесіктері мен саңылауларын, т.б. жауып қойыңыз.
- Кішкентай заттардың ішіне кіріп кетуін болдырмас үшін, көрпе жамылғыларын мен жастық тыстарын бекітіңіз.

Өндіруші күтім жасау жапсырмасындағы белгісіне сәйкес (☒ таңбасы) **жууға болмайды** деп көрсеткен заттарды жууға болмайды.

Есікті ашу

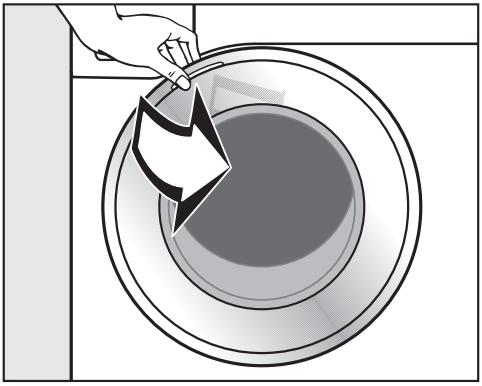

■ Есікті ұстап, тартып ашыңыз.

Кірді салар алдында барабанда үй жануарлары немесе бөгде заттардың бар-жоғын тексеріңіз.

Кірді толық жуған жағдайда қуат пен суды ең тиімді пайдалану деңгейіне жетеді. Дегенмен кірді шамадан тыс салмаңыз, себебі бұл тазалаудың тиімділігін төмендетіп, мыжылып қалуына әкеледі.

■ Кір киімді жайып, барабанға бос күйінде салыңыз.

Үлкен және кішкентай заттарды араластыру жақсырақ жуу нәтижелерін береді және айналдыру барысында жүктемені бірқалыпты таратуға көмектеседі.

Кеңес: Әр түрлі жуу бағдарламалары үшін максималды кір салу өлшемін ескеріңіз.

Есікті жабыңыз

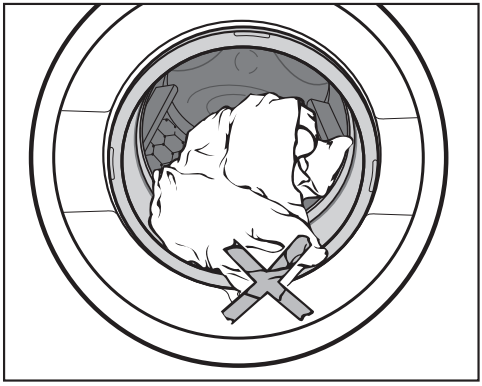

■ Есік пен бекітпе арасында ешбір заттың қыстырылып қалмағанына көз жеткізіңіз.

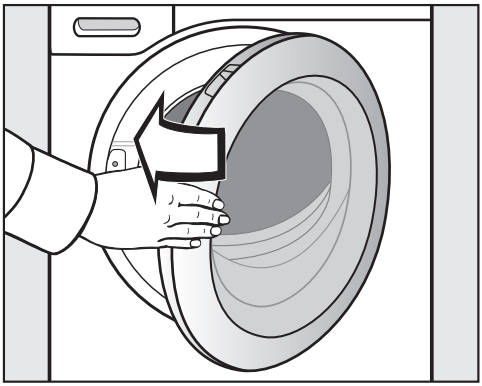

■ Есікті ақырын жабыңыз.

3. Бағдарламаны таңдаңыз

Бағдарламаны таңдау

Кір жуу машинасы бағдарламаны таңдау түймесін жуу бағдарламасына бұрау арқылы іске қосылады.

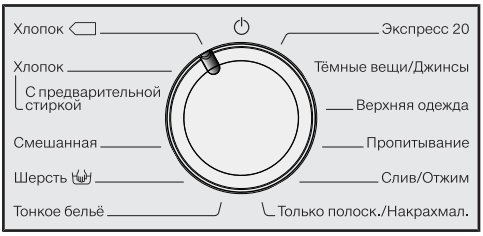

- Бағдарламаларды ажыратып-қосқыш түймесін қажетті бағдарламаға бұраңыз.

Болжамды жуу уақыты ағымдағы уақыт дисплейінде көрсетіледі және белгіленген температура мен айналдыру жылдамдығы жанады.

Температураны және айналдыру жылдамдығын таңдау

Жуу бағдарламасының алдын ала орнатылған температурасы мен айналдыру жылдамдығы жарқырап жанады.

Кір жуғыш машинада жеткен температура таңдалған температурамен бірдей болмауы мүмкін. Ең жақсы жуу нәтижелеріне қуат тұтыну мен жуу ұзақтығының үйлесімі арқылы қол жеткізіледі.

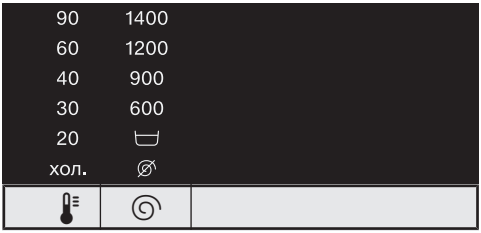

- Алдын ала орнатылған температураны өзгерту үшін сенсорлық басқару құралын түртіңіз. Сенсорлық басқару құралын түрту мәнді азайтады. Ең кіші мәнге жеткеннен кейін дисплей максималды мәнге ауысады.
- Алдын ала орнатылған айналдыру жылдамдығын өзгерту үшін сенсорлық басқару құралын түртіңіз. Сенсорлық басқару құралын түрту мәнді азайтады. Ең кіші мәнге жеткеннен кейін дисплей максималды мәнге ауысады.

Қосымша опцияларды таңдау

Кейбір бағдарламаларда 2 қосымша опцияны біріктіруге болады.

Басқа бағдарламаларда тек 1 қосымша опцияны таңдауға болады немесе қол жетімді қосымша опциялар болмайды.

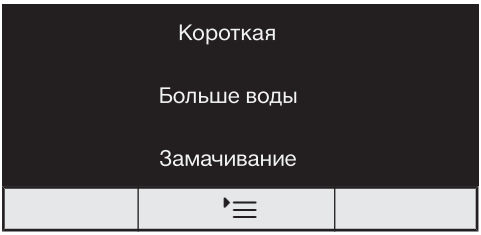

■ ⁾≡ сенсорлық басқару құралын түртіңіз:

- **Бір рет**: *Короткая* қосымша опциясы таңдалады және жанады.
- **2 рет**: *Больше воды* қосымша опциясы таңдалады және жанады.
- **3 рет**: *Замачивание* қосымша опциясы таңдалады және жанады.
- **4 рет**: *Короткая* және *Больше воды* қосымша опциялары таңдалады және жанады.
- **5 рет**: *Больше воды* және *Замачивание* қосымша опциялары таңдалады және жанады.
- **6 рет**: барлық қосымша опциялар өшеді.

Толық ақпарат алу үшін „Қосымша опциялар“ бөлімін қараңыз.

4. Жуғыш затты қосу

Жуғыш зат диспенсерінің тартпасы

Алдынан жүктелетін автоматты кір жуғыш машиналарға жарамды кез келген жуғыш затты пайдалануға болады. Жуғыш заттың қаптамасындағы қолдану және дозалау нұсқауларын орындаңыз.

Жуғыш затты қосу

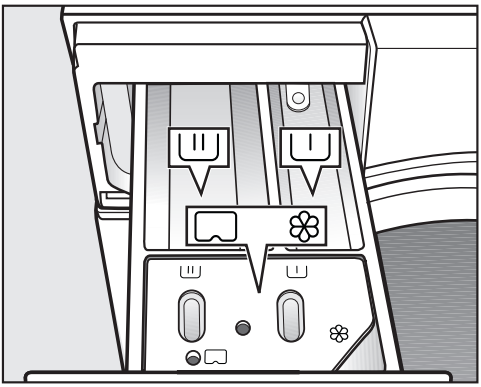

■ Жуғыш зат тартпасын тартып шығарып, бөлімдерге жуғыш зат қосыңыз.

I Алдын ала жууға арналған жуғыш зат

II Негізгі жууға және жібітуге арналған жуғыш зат

❀ Матаны жұмсартқыш, сұйық крахмал немесе капсулалар

Алдын ала жуумен бірге сұйық жуғыш затты пайдалану

Алдын ала жуу таңдалған болса, негізгі жуу үшін сұйық жуғыш затты пайдалану мүмкін емес.

Негізгі жуу үшін ұнтақ жуғыш затты пайдаланыңыз.

Мата кондиционерін қосу

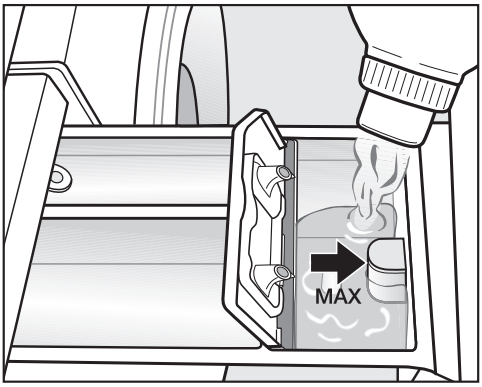

■ ❀ бөліміне мата кондиционерін немесе сұйық крахмалды қосыңыз. **Максималды деңгей белгісінен асырмаңыз.**

Ол соңғы шаю кезінде автоматты түрде ағызылады. Бағдарлама соңында ❀ бөлімінде судың кішкентай мөлшері қалады.

Крахмалдау жиі орындалса, мөлшерлеуіш бөлімін, әсіресе сифон түтігін жақсылап тазалаңыз.

CapDosing

Капсуланың үш түрлі түрі қолжетімді:

- ❀ = Мата күтімі (мысалы, мата кондиционері, сіңдіруге арналған құрал)
- = Қоспалар (мысалы, жуғыш затты күшейткіш)
- = Жуғыш зат (тек негізгі жууға арналған)

Әрбір капсулада бір жуу цикліне арналған дұрыс мөлшер бар.

Капсулалар Miele компаниясынан немесе Miele онлайн дүкенінен тапсырыс беру үшін қолжетімді (байланыс мәліметтерін осы кітапшаның соңынан қараңыз).

⚠ Капсулалар денсаулыққа қауіп төндіреді.
Капсулаларды ішке қабылдасаңыз немесе теріге тисе, олардың ингредиенттері денсаулыққа қауіпті болуы мүмкін.
Капсулаларды балалар қолы жетпейтін орында сақтаңыз.

CapDosing функциясын белсендіру

■ сенсорлық басқару құралын түртіңіз:

- **Бір рет**: таңбасы таңдалады және жанады.
- **2 рет**: таңбасы таңдалады және жанады.
- **3 рет**: таңбасы таңдалады және жанады.
- **4 рет**: CapDosing өшеді.

Капсуланы салу

■ Жуғыш зат диспенсерінің тартпасын ашыңыз.

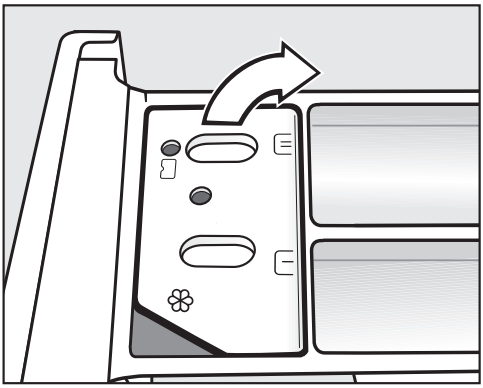

■ ❀/ бөлімі қақпағын ашыңыз.

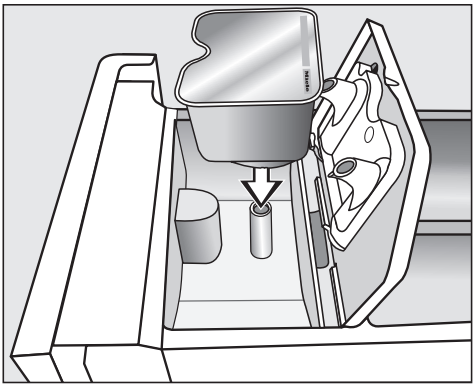

■ Капсуланы қатты басыңыз.

4. Жуғыш затты қосу

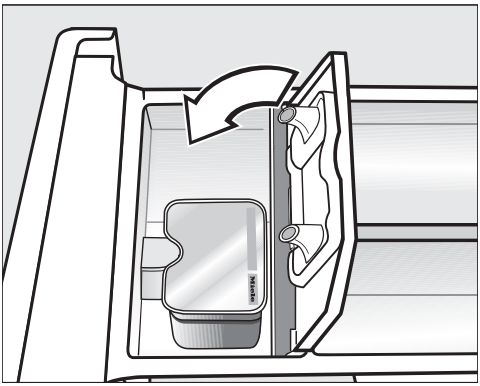

- Қақпақты жауып, оны қатты басыңыз.
- Жуғыш зат диспенсерінің тартпасын жабыңыз.

Капсуланы жуғыш зат диспенсерінің тартпасына салғанда ол ашылады. Капсуланы пайдалану алдында тартпасынан алған жағдайда құрамы таусылуы мүмкін.
Ашылған капсулаларды қоқысқа тастаңыз.

Жуу бағдарламасы капсула құрамын дұрыс уақытта ағызады.

❀ бөліміне кіретін су тек капсула арқылы орындалады.
Ешқандай қосымша мата кондиционерін ❀ бөліміне қоспаңыз.

- Бағдарлама соңында бос капсуланы алыңыз.

Техникалық себептерге байланысты капсулада аз мөлшерде су қалады.

Мөлшерлеу бойынша кеңестер

Жуғыш заттың мөлшерін кірдің ластану дәрежесіне және жүк көлеміне қарай реттеңіз. Азырақ жүктемелер үшін жуғыш заттың мөлшерін азайтыңыз (мыс., жарты жүктеме үшін жуғыш заттың мөлшерін ⅓ азайтыңыз).

Жуғыш зат тым аз:

- Нәтижесінде кір дұрыс жуылмайды және уақыт өте ол сұр болып, қатты болуы мүмкін.
- Кір жуғыш машинада зең пайда болуы мүмкін.
- Нәтижесінде, кірден май толығымен кетпейді.
- Қыздырғыш элементтерде әк шөгінділерінің пайда болуына себеп болуы мүмкін.

Жуғыш зат тым көп

- Жуу, шаю және айналдыру нәтижелерінің нашар болуына әкеледі.
- Қосымша шаю циклі автоматты түрде іске қосылатындықтан, суды тұтынудың артуына әкеледі.
- Қоршаған ортаға үлкен зиянын тигізеді.

Кешіктіріп бастау/SmartStart функциясын қосу

Бағдарламаның басталуын 30 минуттан 24 сағатқа дейін кешіктіруге болады. Бұл, мысалы, түнгі уақытта электр энергиясының үнемді тарифтерін пайдалануға мүмкіндік береді („Кешіктіріп бастау/SmartStart“ тарауын қараңыз).

Бағдарламаны іске қосу

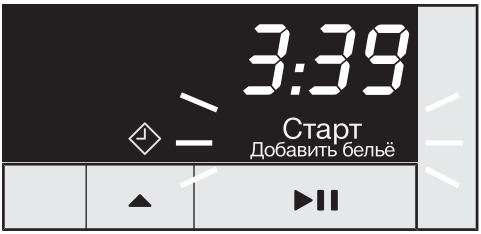

- ▶II сенсорлық басқару құралын түртіңіз.

Есік құлыпталады және бағдарлама іске қосылады.

Егер Кешіктіріп бастау уақыты таңдалса, ол үшін ағымдағы уақыт дисплейінде кері санау көрсетіледі. Кешіктіріп бастау уақытының соңында немесе бағдарлама басталғаннан кейін дереу бағдарлама ұзақтығы ағымдағы уақыт дисплейінде көрінеді.

Бағдарлама реттілігі кезінде кірді қосу (AddLoad)

Дисплейде 🔒 белгісі жанбағанын растап, кез келген уақытта кірді қосуға немесе алуға болады.

- ▶II сенсорлық басқару құралын түртіңіз.

Айналдыру жолақтары `[_]` ... `[_]` ... `[_]` ағымдағы уақыт дисплейінде көрсетіледі.

Егер ағымдағы уақыт дисплейінде *Add* сөзі пайда болса, есікті ашуға болады.

- Есікті ашыңыз. Кір киім қосыңыз немесе алып тастаңыз.
- Есікті жабыңыз.
- ▶II сенсорлық басқару құралын түртіңіз.

Бағдарлама жалғасады.

Кірді әдетте мына жағдайда қосуға немесе алуға болады, егер:

- Көбік температурасы 55 °C-тан жоғары болса.
- Барабандағы су белгілі бір деңгейден жоғары болса.

6. Бағдарламаның соңы

Есікті ашу және кірді алу

Қыртыстанудан қорғау фазасы барысында есік құлыптаулы қалады. Индикаторлар алғашқы 15 минут ішінде жанады.

Ағымдағы уақыт дисплейінде *0:00* пайда болады.

- Бағдарламаларды ажыратып-қосқышты ⏻ позициясына бұраңыз.

🔒 индикатор шамы өшеді.

Есіктің құлпы ашылады.

Кеңес: Қыртыстанудан қорғау фазасынан кейін есік құлпы автоматты түрде ашылады.

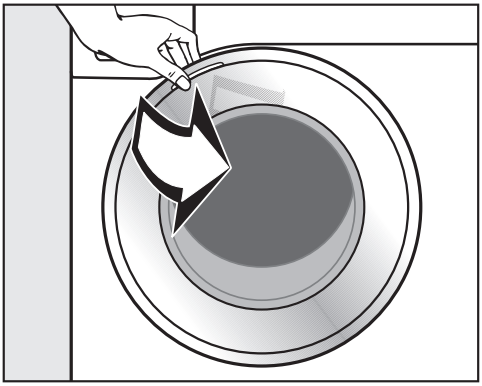

- Есікті ұстап, тартып ашыңыз.
- Кірді шығарыңыз.

Барабанда қалған заттар келесі жуғанда басқа заттардың түсін өзгертуі немесе өздерінің түсі өзгеруі мүмкін.

Барабаннан барлық заттарды алыңыз.

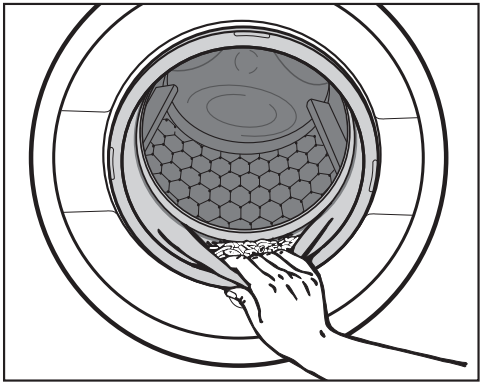

- Есіктің тығыздауыш сақинасында бөгде заттардың болмауын тексеріңіз.

Кеңес: Барабанды кептіру үшін есікті сәл ашық қалдырыңыз.

- Қолданылған жағдайда, жуғыш зат тартпасынан пайдаланылған капсуланы алыңыз.

Кеңес: Жуғыш зат тартпасын кептіру үшін оны сәл ашық қалдырыңыз.

Жуу бағдарламаларындағы соңғы айналдыру жылдамдығы

Бағдарлама таңдалған кезде, сол бағдарлама үшін оңтайлы айналдыру жылдамдығына арналған сенсорлық басқару элементі басқару өрісінде жарқырап жанады.

Кейбір жуу бағдарламалары үшін жоғарырақ айналдыру жылдамдығын таңдауға болады.

Ең жоғары таңдауға болатын айналдыру жылдамдығы кестеде көрсетілген.

Бағдарлама	**rpm** (айн/мин)
Хлопок ⟨▭⟩	1400
Хлопок	1400
Смешанная	1200
Шерсть 🧶	1200
Тонкое бельё	900
Экспресс 20	1200
Тёмные вещи/Джинсы	1200
Верхняя одежда	900
Пропитывание	1200
Слив/Отжим	1400
Только полоск./накрахмал.	1400

Шаю және аралық айналдыру

Айналдыру циклі негізгі жуудан кейін және шаюлар арасында орындалады. Сонымен қатар, соңғы айналдыру жылдамдығын төмендету аралық айналдыру жылдамдығын төмендетеді. Айналдыру жылдамдығы *Cottons* бағдарламасы үшін 700 айн/мин. төмен деп таңдалса, қосымша шаю енгізіледі.

Ағызусыз (соңғы айналдыру) функциясын таңдау

- ◎ сенсорлық басқару құралын ⌓ индикаторы (Ағызусыз) жанғанша бірнеше рет түртіңіз.

Соңғы шаю циклынан кейін кір киім айналмайды және шаятын суда қалады. Бұл бағдарлама аяқталғаннан кейін кір киім кір жуғыш машинадан алынбаса, қыртыстардың пайда болуына жол бермеуге көмектеседі.

Бағдарламаны айналдыру циклімен аяқтау

Мінсіз айналдыру жылдамдығы бар индикатор жанады. Айналдыру жылдамдығын ◎ сенсорлық басқару құралы арқылы өзгертуге болады.

- ▶II сенсорлық басқару құралын түртіңіз.

Бағдарламаны айналдыру циклінсіз аяқтау

- ◎ сенсорлық басқару құралын ⊘ индикаторы (айналдырусыз) жанғанша бірнеше рет түртіңіз.
- ▶II сенсорлық басқару құралын түртіңіз.

Шаю-айналдыру мен соңғы айналдыруды өткізіп жіберу

- ◎ сенсорлық басқару құралын ⊘ индикаторы (айналдырусыз) жанғанша бірнеше рет түртіңіз.

Соңғы шайғаннан кейін, су шығарылады және қыртыстанудан қорғау фазасы қосылады.

Кейбір бағдарламаларда осы параметрмен қосымша шаю мүмкіндігі енгізілген.

Кешіктіріп бастау

Кешіктіріп бастау функциясымен бағдарламаның басталғанын қалаған кезде таңдауға болады.
Бағдарламаның басталуын 30 минуттан ең көбі 24 сағатқа дейін кейінге қалдыруға болады, бұл сізге, мысалы, түнде электр қуатының үнемді тарифтерін пайдалануға мүмкіндік береді.

Кешіктіріп іске қосу функциясын таңдау

Кешіктіріп бастау процесін *Слив/ Отжим* және *Пропитывание* бағдарламаларында орындау мүмкін емес.

■ Қажетті бағдарламаны таңдаңыз.

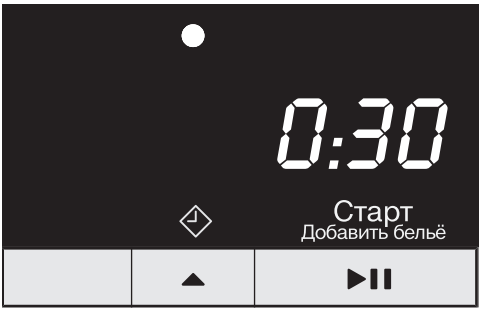

■ ▲ сенсорлық басқару құралын түртіңіз.

◈ таңбасы жарқырап жанады және кешіктіріп бастау уақытының алғашқы 30 минуты ағымдағы уақыт дисплейінде көрсетіледі.

■ Ағымдағы уақыт дисплейінде қажетті кешіктіріп бастау уақыты жанғанша ▲ сенсорлық басқару құралын бірнеше рет түртіңіз.

- Параметрлер 3 сағаттан аз болған жағдайда, кешіктіріп бастау уақыты 30 минут аралықпен өзгереді.
- Параметрлер 3 сағаттан артық болған жағдайда, кешіктіріп бастау уақыты 1 сағат аралықпен өзгереді.

Кеңес: Егер ▲ сенсорлық басқару құралын басып ұстап тұрсаңыз, уақыт автоматты түрде 24 сағатқа дейін есептеледі.

Кешіктіріп іске қосуды бастау

■ ▶II сенсорлық басқару құралын түртіңіз.

Кешіктіріп бастау процесі басталады және ағымдағы уақыт дисплейінде кері санау көрсетіледі.

Басталған Кешіктіріп бастау функциясы өзгерту немесе бас тарту

Таңдалған Кешіктіріп бастау функциясы іске қосылғаннан кейін уақытты өзгерту мүмкін емес.

■ Бағдарламаларды ажыратып-қосқышты ⏻ позициясына бұраңыз.

■ Бағдарламаны таңдау түймесін кез келген бағдарламаға бұраңыз.

Айналдыру жолақтары ⌐¯¬ ... ⌐_¬ ... ⌐¯¬ ағымдағы уақыт дисплейінде көрсетіледі.

Есік құлпы босатылды.

■ Бағдарламаны және жаңа Кешіктіріп бастау уақытын таңдаңыз.

Хлопок	**60 °C/40 °C**	**Максималды жүктеме 8,0 кг**
Заттар	Қалыпты деңгейде ластанған мақта киімдер	
Кеңес	- Бұл параметрлер мақталарды жууда қуат пен суды барынша тиімді пайдалануға арналған. - 60 °C көмегімен жуу температурасы 60 °C-тан төмен болды. Жуу процесін орындау *Хлопок* 60 °C бағдарламамен орындау сияқты ұқсас.	

Сынақ мекемелеріне ескертпе:

Сынақ бағдарламасы EN 60456 стандартына сәйкес, ал энергия жапсырмасы 1061/2010 директивасына сәйкес.

Хлопок	**90 °C және салқын**	**Максималды жүктеме 8,0 кг**
Заттар	Мақтадан, зығырдан немесе аралас талшықтардан жасалған маталар, мысалы, үстел төсеніштері, іш киімдер, футболкалар және т.б.	
Кеңес	Гигиенаның ерекше жоғары деңгейі қажет болса, 60 °C немесе одан жоғары температураны таңдаңыз.	
Смешанная	**Салқын және 60 °C**	**Максималды жүктеме 4,0 кг**
Заттар	Синтетикалық және араласқан талшықты тоқымалар және оңай күтім жасалатын мақта	
Кеңес	Оңай қыртыстанатын мата үшін айналдыру жылдамдығын азайтыңыз.	
Шерсть	**Салқын және 40 °C**	**Максималды жүктеме 2,0 кг**
Заттар	Жүн немесе жүн мата	
Кеңес	Оңай қыртыстанатын мата үшін айналдыру жылдамдығын азайтыңыз.	
Тонкое бельё	**Салқын 40 °C дейін**	**Максималды жүктеме 3,0 кг**
Заттар	Синтетикалық талшықтан, аралас талшық пен вискоздан жасалған нәзік киімдер Өндіруші машинада жууға болатын деп көрсетілген перделер	
Кеңес	- Оңай қыртыстанатын заттарды айналдыру опциясын таңдаудан бас тартыңыз.	
Экспресс 20	**Салқын және 40 °C**	**Максималды жүктеме 3,5 кг**
Заттар	Қатты тозған немесе аздап ластанған мақта киімдер	
Кеңес	*Короткая* қосымша опциясы автоматты түрде белсендірілді.	

Бағдарлама сызбасы

Тёмные вещи/ Джинсы	**Салқын және 60 °C**	**Максималды жүктеме 3,0 кг**
Заттар	Мақтадан, аралас талшықтардан немесе джинса матадан жасалған қара және қою түсті заттар	
Кеңес	- Ішін сыртына айналдырып жуыңыз. - Әдетте, джинсада артық бояу болады және алғашқы бірнеше рет жуғаннан кейін созылуы мүмкін. Сондықтан ашық және түсті заттарды бөлек жуыңыз.	
Верхняя одежда	**Салқын және 40 °C**	**Максималды жүктеме 2,5 кг**
Заттар	Gore-Tex®, SYMPATEX®, WINDSTOPPER® т.б. сияқты мембраналық маталардан жасалған тозуға төзімді сыртқы киім (мысалы, сыртқы күртешелер және шалбарлар).	
Кеңес	- Жабыстырғышы бар кез келген күртешелердің сырмағын жабыңыз. - Мата кондиционерін пайдалануға болмайды. - Егер қажет болса, *Пропитывание* бағдарламасының көмегімен бұл заттарды қайта шаюға да болады. Әрбір жуу циклінен кейін тексеру ұсынылмайды.	
Пропитывание	**40 °C**	**Максималды жүктеме 2,5 кг**
Заттар	Суға және кірге төзімді ету үшін негізінен синтетикалық талшықтардан жасалған микроталшықтарды, шаңғы киімдерін немесе үстел жабындарын өңдеу	
Кеңес	- Тексеру алдында заттар таза, айналған немесе кепкен болуы керек. - Жақсы нәтижеге жету үшін өнімдерді термиялық өңдеуден өткізу керек. Мұны істеу үшін оларды кептіргіште кептіруге немесе үтіктеуге болады.	
Слив/Отжим		**–**
Кеңес	- Тек ағызу: айналдыру жылдамдығын⌀ параметріне орнатыңыз. - Тиісті айналдыру жылдамдығы таңдалғанына көз жеткізіңіз.	

Только полоск./накрахмал.	**Максималды жүктеме 7,0 кг**
Заттар	- Қолмен жуылған заттарды шаю - Крахмалды қажет ететін асжаулықтар, майлықтар және арнайы киім
Кеңес	- Оңай қыртыстанатын мата үшін соңғы айналдыру жылдамдығын азайтыңыз. - Крахмалдау қажет кір затты жуу керек, бірақ мата кондиционерімен өңдемеу керек. - Заттар *Больше воды* қосымша опциясын белсендіру арқылы 2 шаю мүмкіндігімен өте тиімді шайылады.

Киімге күтім жасау жапсырмасындағы белгілер

Жуу	
Шелекте көрсетілген сан — киімді жууға болатын ең жоғары температура.	
	Қалыпты араластыру
	Азайтылған араластыру
	Айтарлықтай төмен араластыру
	Қолмен жуу
	Жумаңыз

Бағдарламаны таңдау мысалдары

Бағдарлама	Күтім таңбалары
Мақталар	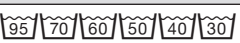
Минимал қыртысын жазу	
Нәзік заттар	
Жүн маталар	
Express 20	

Кептіру	
	Қалыпты температура
	Төмен температура
	Барабанда кептіруге болмайды

Үтіктеу	
	Шамамен 200 °C
	Шамамен 150 °C
	Шамамен 110 °C Бумен үтіктеу орны толмас зақым келтіруі мүмкін.
	Үтіктеуге/айналмалы үтіктеуге тыйым салынады

Кәсіби тазалау	
	Тек құрғақ тазалау. Әріптер қажетті тазалау құралының түрін көрсетеді.
	Ылғалды тазалау
	Құрғақ тазалауға тыйым салынады

Ағарту	
	Тотықтыру үшін кез келген ағартқышты қолдануға болады
	Тек оттегі негізіндегі ағартқышты пайдаланыңыз
	Ағартпаңыз

Жуу бағдарламаларын толықтыру үшін қосымша опция түймелерін пайдалануға болады.

Қосымша опцияларды таңдау немесе алып тастау үшін ‣≡ сенсорлық басқару құралын пайдаланыңыз.

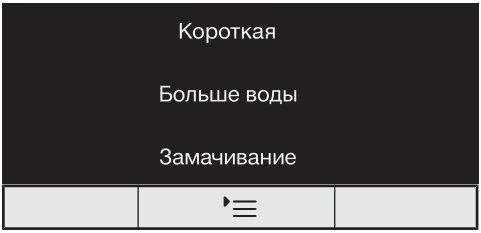

■ ‣≡ сенсорлық басқару құралын түртіңіз:
- **Бір рет**: *Короткая* қосымша опциясы таңдалады және жанады.
- **2 рет**: *Больше воды* қосымша опциясы таңдалады және жанады.
- **3 рет**: *Замачивание* қосымша опциясы таңдалады және жанады.
- **4 рет**: *Короткая* және *Больше воды* қосымша опциялары таңдалады және жанады.
- **5 рет**: *Больше воды* және *Замачивание* қосымша опциялары таңдалады және жанады.
- **6 рет**: барлық қосымша опциялар өшеді.

Короткая

Көзге көрінетін дақтары жоқ, аз ластанған маталар үшін.

Жуу ұзақтығы азайтылған.

Больше воды

Негізгі жуу және шаю жұмыстарындағы су деңгейі артады. Екінші шаю циклі *Только полоск./накрахмал.* бағдарламасында орындалады.

Больше воды сенсорлық басқару элементіне арналған басқа функцияны таңдауға болады. Бұлар «Бағдарлама функциялары» бөлімінде көрсетілген.

Замачивание

Ауыр ластанған және ақуыз дақтары тиген заттарды тазалау үшін.
- Жібіту процесі үшін 30 минут аралықтармен 30 минуттан 2 сағатқа дейінгі ұзақтықты бағдарламалауға болады.
- Зауыттық әдепкі параметрі 30 минутқа орнатылды.

Басқа жібіту кезеңін бағдарламалау нұсқауларын „Бағдарламаланатын функциялар – жібіту“ бөлімінен қараңыз.

Предварительная

Көп мөлшерде ластанған кірлер үшін, мыс., шаң мен құм.

Бағдарламалардан басқа келесі қосымша опцияларды таңдауға болады

	Короткая	Больше воды	Замачивание	Предварительная
Хлопок ▭	●	●	●	–
Хлопок	●	●	●	●
Смешанная	●	●	●	–
Шерсть 🧶	–	–	–	–
Тонкое бельё	●	●	●	–
Экспресс 20	✓	–	–	–
Тёмные вещи/Джинсы	●	●	●	–
Верхняя одежда	●	●	●	–
Пропитывание	–	–	–	–
Только полоск./ накрахмал.	–	●	–	–

● = таңдауға болады
✓ = автоматты түрде белсендірілді
– = таңдау мүмкін емес

Бағдарлама реттілігі

	Негізгі жуу		Шаю		Айналдыру
	Су деңгейі	Жуу ырғағы	Су деңгейі	Шаю циклдері	
Хлопок		A		2-5[2,3]	✓
Хлопок		A		2-5[1,2,3]	✓
Смешанная		B		2-4[2,3]	✓
Шерсть		E		2	✓
Тонкое бельё		C		2-4[2,3]	✓
Экспресс 20		A		1	✓
Тёмные вещи/ Джинсы		B		3-5[2,3]	✓
Верхняя одежда		C		3-4[3]	✓
Пропитывание	–	B		1	✓
Слив/Отжим	–	–	–	–	✓
Только полоск./ накрахмал.		B		0-1[5]	✓

Белгілердің сипаттамасы келесі бетте сипатталған.

= төмен су деңгейі

= орташа су деңгейі

= жоғары су деңгейі

Ⓐ = қарқынды ритм

Ⓑ = қалыпты ритм

Ⓒ = сезімтал ритм

Ⓔ = қолмен жуу ритмі

✓ = орындалды

– = орындалмады

Бұл кір жуғыш машинада жүктемені автоматты түрде реттейтін толық электронды басқару элементтері бар. Кір жуғыш машина кірдің мөлшеріне және оның сіңіргіштігіне байланысты бағдарламаны аяқтау үшін қажетті су мөлшерін сорып алады.

Кестеде көрсетілген бағдарламалар реті толық жүктелген негізгі бағдарламаға негізделген.

Бағдарлама ретіндегі арнайы мүмкіндіктер

Қыртыстанудан қорғау:
Бағдарламаның соңында әжімдердің пайда болуын болдырмау үшін барабан 30 минутқа дейінгі аралықпен айналуын жалғастырады.
Ерекшеліктер:
Шерсть бағарламасында ешқандай қыртыстанудан қорғау кезеңі жоқ.
Жуу машинасы кез келген уақытта ашылуы мүмкін.

[1] 60 °C немесе одан жоғары температура таңдалса, екі шаю орындалады. Таңдалған температура 60 °C төмен болса, үш шаю орындалады.

[2] Қосымша шаю орындалады, егер:

- барабанда көбік тым көп
- 700 айн/мин. төмен айналдыру жылдамдығы таңдалса.

[3] Қосымша шаю орындалады, егер:

- *Больше воды* қосымша опция таңдалған және *02* немесе *03* опциялары Бағдарламалар функциясында іске қосылған болса.

[5] Қосымша шаю орындалады, егер: *Больше воды* қосымша опциясы таңдалғанда.

Бағдарламаны өзгерту (қауіпсіздік құлпы)

Бағдарламаны, температураны, айналдыру жылдамдығын немесе таңдалған опцияларды машина сәтті іске қосылғаннан кейін өзгерту мүмкін емес. Бұл машинаны, мысалы, балалардың абайсызда қосуына жол бермейді.

Егер белсенді бағдарлама жұмысы барысында жуғыш машина өшірілсе, күту режимі функциясы 15 минуттан кейін жуғыш машинаны толық өшірмейді. Барабанның ішінде су қалғандықтан, қауіпсіздік функциялары жұмыс істей береді.

Бағдарламаны тоқтату

Жуу бағдарламасы басталғаннан кейін, оны кез келген уақытта тоқтата аласыз.

- Бағдарламаларды ажыратып-қосқышты ⏻ позициясына бұраңыз.
- Бағдарламаны таңдау түймесін кез келген позицияға бұраңыз.

Айналдыру жолақтары [¯] ... [_] ... [¯] ағымдағы уақыт дисплейінде көрсетіледі.

Су сорылады, содан кейін есік құлпы ашылады.

Жаңа бағдарламаны таңдау

- Бағдарлама таңдау құралын қажетті жуу бағдарламасына бұраңыз.
- Жуғыш зат бөлімінде жуғыш зат жеткілікті екенін тексеріңіз. Қажет болса, көбірек жуғыш зат қосыңыз.
- ▶II сенсорлық басқару құралын түртіңіз.

Сәйкес жуғыш зат

Автоматты кір жуғыш машиналарға арналған барлық жуғыш заттар сәйкес келеді. Өндірушінің нұсқауларын және қаптамадағы доза ұсыныстарын орындаңыз.

Азия еліндегі пайдаланушылар үшін: алдынан жүктелетін машиналарында қолдануға жарамды аз көбікті жуғыш затты пайдаланыңыз

Дұрыс доза келесі факторларға байланысты:

- кірдің ластану дәрежесі
- кір мөлшері
- су кермектік деңгейі. Аймағыңыздағы кермектік деңгейін білмесеңіз, жергілікті су жабдықтаушысына хабарласыңыз.

Су жұмсартқыштар

Су кермектігі II және III деңгейлері бар аймақтарда жуғыш заттарды пайдалануды азайту үшін су жұмсартқышты пайдалануға болады. Қаптамада көрсетілген мөлшерге сәйкес мөлшерлеңіз. Алдымен жуғыш затты, содан кейін су жұмсартқышты қосыңыз.

Содан кейін су кермектігінің I деңгейі үшін ұсынылған жуғыш зат мөлшерін пайдалануға болады.

Судың кермектік деңгейлері

Кермектік шкаласы	ммоль/л бірлігіндегі кермектік деңгейі	Неміс шкаласы °d
I (жұмсақ)	0–1,5	0–8,4
II (орташа)	1,5–2,5	8,4–14
III (қатты)	2,5 мәнінен үлкен	14 мәнінен үлкен

Мөлшерлеу құрылғылары

Егер олар жуғыш затпен бірге келсе, әсіресе сұйық жуғыш затты пайдаланған кезде тарату құрылғыларын (мыс., шариктерді) пайдаланыңыз.

Жуғыш затты қайта пайдалануға арналған қаптамалар

Кір жуғыш затты сатып алғанда, мүмкіндігінше қайта пайдалануға болатын қаптаманы сатып алыңыз. Бұл қаптама қалдықтарын азайтуға көмектеседі.

Түс өзгерісі және бояу/ бояғыш кетіргіштер

⚠ Түс өзгерісіне/бояу кетіргіштерге байланысты зақым.

Түс өзгерісі және бояу кетіргіштер кір жуғыш машинасындағы коррозияға себеп болуы мүмкін.

Бұл кір жуғыш машинасында түс өзгерісін немесе бояу кетіргіштерді пайдалануға болмайды.

Тұрмыстық кір жуғыш машиналарда қолдануға жарамды бояу кетіргіштерді қолдануға болады. Дегенмен, бояуды жиі пайдаланатын болсаңыз, бояу процесінде қолданылатын тұз машинадағы тот баспайтын болаттан жасалған бөлшектердің коррозиясын тудыруы мүмкін екенін ескеріңіз. Әрқашан бояу өндірушісінің нұсқауларын мұқият орындаңыз.

Жуғыш таблеткаларды немесе капсулаларды пайдалану

Әрқашан жуғыш таблеткаларды немесе капсулаларды кірмен бірге барабанға тікелей салыңыз. Оларды жуғыш зат диспенсерінің тартпасы арқылы қосу мүмкін емес.

Мата кондиционері және сұйық крахмал

Мата кондиционері
заттарды жұмсақ етеді және кептіру кезінде статикалық электр тогының алдын алуға көмектеседі.

Крахмал
көйлек, дастархан және төсек-орын маталары сияқты кір киімдерге қаттылық пен құрылым береді.

Жуғыш заттар бойынша ұсынымдар (№2019/2023 Экодизайнына сәйкес)

Нұсқаулар жуу бағдарламаларының бүкіл температура ауқымына қолданылады.

	UltraWhite	UltraColor	Miele Caps	Miele Caps	Miele Caps	Әмбебап жуғыш зат	Түрлі-түсті бұйымдарға арналған жуғыш зат	Нәзік бұйымдар мен жүн бұйымдарына арналған жуғыш зат	Арнайы мақсаттағы жуғыш зат
Хлопок	✓	✓		✓	✓	✓	✓		
Хлопок	✓	✓		✓	✓	✓	✓		
Смешанная		✓		✓	✓		✓		
Тонкое бельё			✓	✓				✓	
Шерсть			✓					✓	✓
Сорочки	✓	✓		✓	✓	✓	✓		
QuickPowerWash	✓	✓				✓	✓		
Экспресс 20		✓		✓			✓[1]		
Тёмные вещи/Джинсы		✓	✓	✓			✓[1]		✓
Пропитывание				✓					
Слив/Отжим									

✓ Ұсыныс

– Ұсыныс жоқ

Арнайы жуғыш заттар (мыс., WoolCare)

Мата күтімі (мыс., мата кондиционері)

Қосымша (мыс., күшейткіш)

Сыртқы корпусты және басқару панелін тазалау

⚠ Электр ток соғу қаупі бар!
Кір жуғыш машина өшірілген кезде желілік кернеуі болады
Тазалау немесе қызмет көрсету алдында машинаны электр желісінен ажыратыңыз.

⚠ Судың енуіне байланысты зақымдалу қаупі бар.
Су ағынының қысымы судың жуғыш машинаға түсіп, құрамдастарға зақым келтіруі мүмкін.
Жуғыш машинаға су ағынын себуге болмайды.

- Корпусты және басқару панелін жұмсақ тазартқышпен немесе сабын мен сумен тазалап, жұмсақ шүберекпен құрғатыңыз.
- Барабанды өндірушінің қаптамадағы нұсқауларын орындай отырып, тот баспайтын болаттан жасалған тиісті тазалағышты пайдаланып тазалауға болады.

⚠ Тазартқыштар салдарынан болған зақым.
Еріткішке негізделген тазалау агенттері, абразивті тазалау құралдары, шыныны тазалау құралдары немесе бірнеше мақсаттық тазалау агенттері пластик беттерге және басқа бөліктерге зақым келтіруі мүмкін.
Бұндай абразивті тазалау агенттерін пайдалануға болмайды.

Жуғыш зат диспенсерінің тартпасын тазалау

Төмен температураларда жуу және сұйық жуғыш затты пайдалану жуғыш зат тартпасында зең мен микробтардың жиналуына әкелуі мүмкін.

- Гигиеналық себептерге байланысты жуғыш заттың тартпасын толығымен жүйелі аралықтарда тазалаңыз.

Диспенсер тартпасын шығару

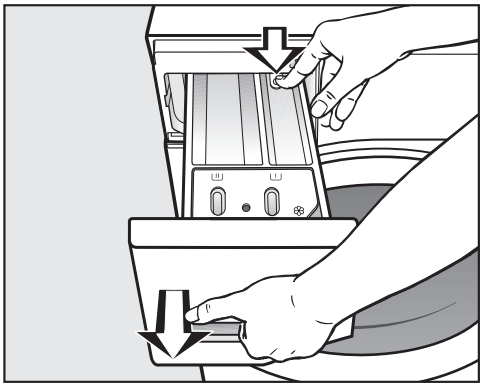

- Кедергі сезілгенше жуғыш зат диспенсерінің тартпасын тартып шығарыңыз. Босату түймесін төмен басып, сол уақытта тартпаны бірден машинадан тартып шығарыңыз.
- Жуғыш заттың тартпасын жылы сумен тазалаңыз.

Сифонды және ❀/▭ бөлімі арнасын тазалау

Сұйық крахмал бітелуге әкеледі. Егер бітелсе, ❀/▭ бөліміндегі сифон жұмыс істемеуі және бөлім толып кетуі мүмкін.

Сұйық крахмалды бірнеше рет қолданғаннан кейін сифонды әсіресе мұқият тазалаңыз.

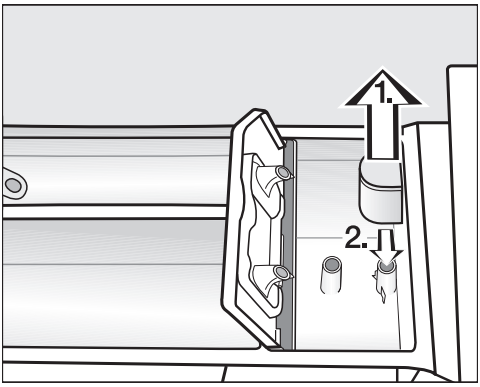

1. Сифонды ❀ бөлімінен алыңыз да, жылы ағын су астында шайыңыз. Сифон түтігін де солай тазалаңыз.
2. Сифонды ауыстырыңыз.

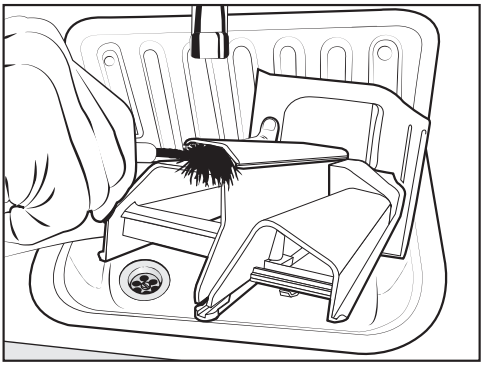

■ Мата кондиционері арнасын щеткамен және жылы сумен тазалаңыз.

Жуғыш зат диспенсерінің тартпасы бөлімін тазалау

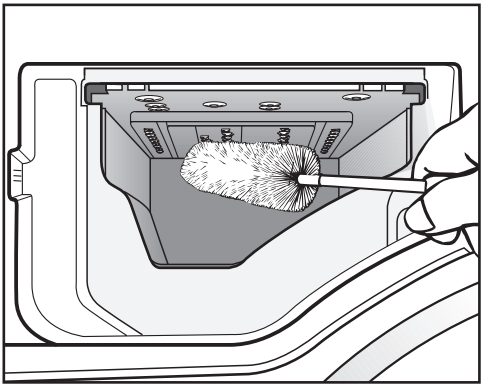

■ Жуғыш зат диспенсері бөлігінің ішіндегі саңылаулардан кез келген жуғыш зат қалдықтары мен қақты кетіру үшін бөтелке щеткасын пайдаланыңыз.

■ Жуғыш зат тартпасын қайта орнатыңыз.

Кеңес: Кептіруді жеңілдету үшін жуғыш зат тартпасын сәл ашық қалдырыңыз.

Тазалық туралы ақпарат (Барабанды тазалау)

Төмен температурада жуу және/ немесе сұйық жуғыш затты пайдалану кір жуғыш машинада бактериялардың жиналуына және жағымсыз иістерге әкелуі мүмкін. Кір жуғыш машинаны тазалау үшін *Хлопок* 90 °C бағдарламаны пайдаланыңыз. Барабанды **i** индикатор шамы жанғаннан кейін кешіктірмей тазалаңыз.

Су кірісі сүзгісін тазалау

Жуғыш машинада кіріс клапанын қорғайтын 2 сүзгі бар. Бұл сүзгілерді 6 ай немесе т.б. уақыт сайын тексеріңіз. Сыртқы су көзі жүйесінде жиі үзілістер болса, сүзгілерді жиірек тексеріңіз.

Кіріс шлангісіндегі сүзгіні тазалау

- Алдымен, бекітпе кранды өшіріңіз.
- Бекітпе кранан кіріс шлангісін босатыңыз.

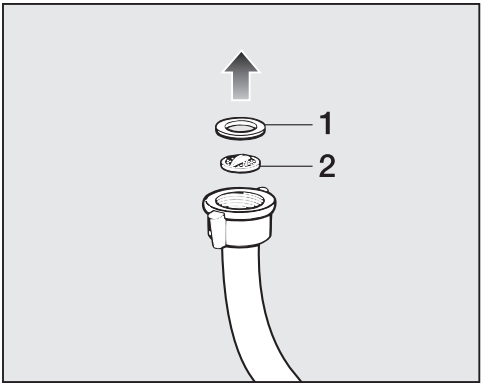

- Ойықтан резеңке тығыздауышты **1** алыңыз.
- Үшкір қысқыштар көмегімен пластик сүзгі тақтасын **2** ұстап, пластик сүзгіні шығарыңыз.
- Сүзгіні тазалаңыз.
- Кері ретпен қайта жинаңыз.

Кіріс клапандағы сүзгіні тазалау

- Кіріс клапандағы қабырғалы пластик гайканы қысқыштар көмегімен мұқият оны босатып алыңыз.

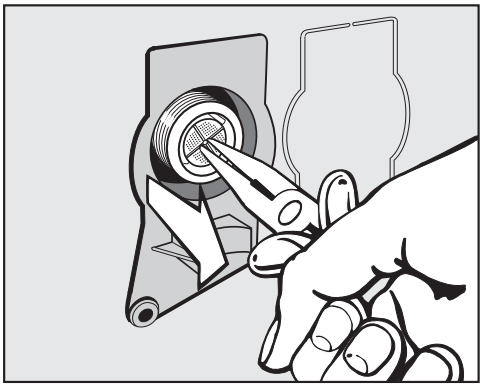

- Пластик сүзгіні тақта арқылы шығару үшін үшкір қысқыштарды пайдаланыңыз.
- Сүзгіні тазалаңыз.
- Кері ретпен қайта жинаңыз.

Екі сүзгіні тазалағаннан кейін орнына салу қажет.

- Бұранда қосылымын мықтап қайтадан бекітпе кранға бұрап бекітіңіз.
- Бекітпе кранды ашыңыз.

Бұрандалы қосылымынан су шықпайтынына көз жеткізіңіз.
Бұрандалы қосылымын тартып бекітіңіз.

Көптеген ақаулар мен мәселелерді оңай түзетуге болады. Көп жағдайда клиенттерге қызмет көрсету бөліміне хабарласпай-ақ уақыт пен ақша үнемдеуіңізге болады.

Ақауларды өз бетінше түзетуге көмектесетін қосымша ақпаратты мына сілтеме бойынша табуға болады: www.miele.com/service.

Бағдарлама іске қосылмайды

Мәселе	Себебі мен шешімі
Басқару панелі қараңғы күйде қалады.	Кір жуғыш машина қуат көзіне қосылмаған. ■ Ашаның розеткаға салынғанын тексеріңіз. ■ Сақтандырғыштың іске қосылғанын тексеріңіз.
	Энергияны үнемдеу үшін кір жуғыш машина автоматты түрде өшірілді. ■ Кір жуғыш машинаны қайта қосу үшін бағдарлама таңдау құралын бұраңыз.
***F* және *34* уақыт дисплейінде кезектесіп көрінеді.**	Есік дұрыс жабылмады. Есік құлпы жұмыс істемеуі мүмкін. ■ Есікті қайта жабыңыз. ■ Бағдарламаны қайта іске қосыңыз. Егер ақаулық туралы хабар қайта пайда болса, Қызмет көрсету бөліміне хабарласыңыз.

Бағдарламадан бас тартылады және басқару панеліндегі ақаулық индикаторы шамы жанады

Мәселе	Себебі мен шешімі
Ақаулық индикаторы шамы жанады, *F* және *138* опциялары уақыт дисплейінде кезектесіп көрінеді және дыбыстық сигнал шығады.	Судан қорғау жүйесі іске қосылды. ■ Бекітпе кранды жабыңыз. ■ Қызмет көрсету бөліміне қоңырау шалыңыз.

Ақауларды жою

Мәселе	Себебі мен шешімі
Ақаулық индикаторы шамы жанады, F және 11 опциялары уақыт дисплейінде кезектесіп көрінеді және дыбыстық сигнал шығады.	Су шығысы бітелген немесе шектелген. Ағызу шлангісі тым жоғары бекітілген. ■ Ағызу сүзгісі мен ағызу сорғысын тазалаңыз. ■ Максималды тегеурін — 1 м.
Ақаулық индикаторы шамы жанады, F және 10 опциялары уақыт дисплейінде кезектесіп көрінеді және дыбыстық сигнал шығады.	Су кірісі бітелген немесе шектелген. ■ Бекітпе кранның дұрыс ашылатынын тексеріңіз. ■ Кіріс шлангісінің майыспағанын тексеріңіз. ■ Су қысымының тым төмен еместігін тексеріңіз.
	Су кірісіндегі сүзгі бітелген. ■ Сүзгіні тазалаңыз.
F және XXX опциялары уақыт дисплейінде кезектесіп көрінеді және дыбыстық сигнал шығады.	Ақаулық орын алды. ■ Кір жуғыш машинаны электр тогынан ажыратыңыз. Құралды розеткадан суырыңыз және ашаны розеткадан шығарыңыз немесе сақтандырғышты алыңыз. ■ Кір жуғыш машинасын қуат көзіне қайта қосудан бұрын **кемінде 2 минут** күтіңіз. ■ Кір жуғыш машинасын қайта қосыңыз. ■ Бағдарламаны қайта іске қосыңыз. Егер ақаулық туралы хабар қайта пайда болса, Miele тұтынушыларға қызмет көрсету бөліміне хабарласыңыз.

Бағдарлама барысына белгі уақыт дисплейінде пайда болады

Хабар	Себебі мен шешімі
-0- жанады	Бағдарлама басталғаннан кейін бағдарламаны таңдау тетігі басқа күйге жылжытылды. ■ Бағдарламаны таңдау тетігін оның бастапқы күйіне бұраңыз.

Бағдарламаның соңында басқару панеліндегі индикатор жанады

Мәселе	Себебі мен шешімі
◒ индикатор шамы жанады.	Жуу барысында шамадан тыс көбік пайда болды. ■ Келесі жолы жуғыш затты азырақ қолданыңыз және қаптамада көрсетілген мөлшерлеу бойынша өндірушінің нұсқауларын орындаңыз.
i индикатор шамы жанады және ағымдағы уақыт дисплейінде *1* пайда болады.	Жуу кезінде, 60 °C мәнінен жоғары температураны пайдаланатын жуу бағдарламасы ұзақ уақыт орындалмады. ■ Miele машинаны тазалауға арналған құралын немесе әмбебап ұнтақ жуғыш затты пайдаланып *Хлопок* 90 °C бағдарламасын іске қосыңыз. Бұл кір жуғыш машинаны тазалап, микробтар мен иістердің жиналуын болдырмайды.

Кір жуғыш машинадағы жалпы проблемалар

Мәселе	Себебі мен шешімі
Кір жуғыш машинадан иіс шығады.	i индикатор шамы еленбеді. Жуу кезінде, 60 °C мәнінен жоғары температураны пайдаланатын жуу бағдарламасы ұзақ уақыт орындалмады. ■ Кір жуғыш машинада бактериялар мен жағымсыз иістердің пайда болуын болдырмау үшін Miele машинасының тазалағышын немесе әмбебап ұнтақты жуғыш затты пайдаланып *Хлопок* 90 °C бағдарламасын іске қосыңыз.
	Жуғаннан кейін есік пен жуғыш зат тартпасы жабылды. ■ Есікті және жуғыш зат тартпасын кептіруге уақыт беру үшін сәл ашық қалдырыңыз.
Айналдыру циклі барысында машина шайқалады.	Машина аяқтары тураланбаған. ■ Машинаны туралап, аяқтарын дұрыстап реттеңіз.
Киім дұрыс айналдырылмаған және әлі де ылғал.	Құрылғы соңғы айналдыру циклі кезінде теңгерімсіздікті анықтады және айналдыру жылдамдығын автоматты түрде азайтты. ■ Жүктемеге үлкен және кішкентай заттарды қосыңыз, себебі бұл айналдыру барысында жақсырақ тарату мүмкіндігін береді.

Ақауларды жою

Мәселе	Себебі мен шешімі
Сорғыдан қалыпсыз шу естілуі мүмкін.	Бұл ақаулық емес. Сорғы реті соңында қалыпты жұмыс бөлігі ретінде шылп-шылп еткен шу естіледі. Ол қауыпты емес.
Жуғыш зат диспенсерінің тартпасында жуғыш зат қалдықтарының көп мөлшері қалады.	Су қысымы тым төмен. ■ Су кірісі сүзгісін тазалаңыз. ■ *Больше воды* қосымша опциясын таңдау пайдалануға мүмкіншілік бар.
	Су жұмсартқыштармен бірге пайдаланатын ұнтақты жуғыш заттар жабысқақ болуы мүмкін. ■ Болашақта диспенсер тартпасына алдымен кір жуғыш затты қосыңыз, содан кейін су жұмсартқышты қосыңыз.
Мата кондиционері толығымен ағызылған немесе ❀ бөлімінде тым көп су мөлшері қалған.	Сифон түтігі дұрыс орналастырылмаған немесе бітелген. ■ Сифонды тазалаңыз, «Тазалау және күтім көрсету — Жуғыш зат диспенсерінің тартпасын тазалау» бөлімінен қараңыз.
Бағдарламаның соңында капсулада әлі де болса сұйықтық бар.	Капсула кіретін жуғыш зат диспенсерінің тартпасында кішкене түтік бітеліп қалған. ■ Кішкентай түтікті тазалаңыз.
	Бұл ақаулық емес. Техникалық себептерге байланысты капсулада аз мөлшерде су қалады.
❀ **бөлімінде капсула жанында су бар.**	CapDosing іске қосылмады. ■ Капсуланы келесі рет салғанда ⌒ сенсорлық басқару құралы арқылы CapDosing белсендіруді ұмытпаңыз.
	Соңғы жуу бағдарламасы соңында бос капсула алынбады. ■ Әрбір бағдарлама соңында бос капсуланы алып тастаңыз.
	Капсула салынған жуғыш зат бөлімдегі кішкентай түтік бітелген. ■ Кішкентай түтікті тазалаңыз.

Қанағаттандырмайтын жуу нәтижесі

Мәселе	Себебі мен шешімі
Сұйық жуғыш зат қажетті нәтижені бермейді.	Әдетте, сұйық жуғыш заттарда ағартушы агенттер болмайды. Олар жеміс, кофе және шай дақтарын кетірмейді. ■ Құрамында ағартушы агенті бар жалпы мақсаттағы ұнтақты жуғыш затты пайдаланыңыз. ■ Сәйкес капсуланы пайдаланыңыз немесе ⅡⅠ бөліміне дақ кетіргішті қосыңыз. ■ Мөлшерлеуші тартпасына дақ кетіргіштер мен сұйық жуғыш затты бірге құюға болмайды.
Жуылатын киімге сұр, майлы бөлшектер жабысады.	Қатты ластанған кірлердегі май бөлшектерін ыдырату үшін жуғыш зат жеткіліксіз қолданылған. ■ Көбірек жуғыш затты пайдаланыңыз. ■ Келесі жүктемені жуу алдында Маталар 60 °C бағдарламасын үнтақжуғыш затпен, бірақ жүктемесіз жалғастырыңыз.
Қара тоқымаларды жуғаннан кейін ұнтақты жуғыш затқа ұқсайтын ақ қалдықтар көрінеді.	Жуғыш зат құрамында суда ерімейтін, суды жұмсартатын құрамдастар (цеолиттер) бар. ■ Киім кепкеннен кейін, қалдықтарды жұмсақ щеткамен тазалап көріңіз. ■ Қара маталарды құрамында цеолиттер жоқ жуғыш затпен жуыңыз. Әдетте, сұйық жуғыш заттарда цеолиттер болмайды. ■ *Тёмные вещи/Джинсы* бағдарламасын қара түсті кірлер үшін пайдаланыңыз.

Есік ашылмайды

Мәселе	Себебі мен шешімі
Бағдарлама барысында есік тартып ашылмайды.	Жуу бағдарламасы орындалып жатқанда барабан құлыпталады. ■ «5. Бағдарламаны қараныздар бастау — Кірді қосу немесе алу» бөліміндегі сипаттаманы қараңыз.

Ақауларды жою

Мәселе	Себебі мен шешімі
Бағдарлама тоқтатылғаннан кейін уақыт дисплейінде жыпылықтайтын жолақтар [illegible] **... [illegible] ... [illegible] ... көрінеді.**	Қауіпсіздік мақсатында, егер көбіктің температурасы 55 °C мәнінен жоғары болса, барабанның есігі ашылмайды. ■ Барабандағы температура төмендегенше және дисплейдегі жолақтар жыпылықтауды тоқтатқанша күтіңіз.
F және 35 уақыт дисплейінде кезектесіп көрінеді.	Есік құлпы кептеліп қалған. ■ Қызмет көрсету бөліміне қоңырау шалыңыз.

Ағызу шығысы бітелген және/немесе электроэнергиядан ажыратылған жағдайда есікті ашу

■ Кір жуғыш машинаны өшіріңіз.

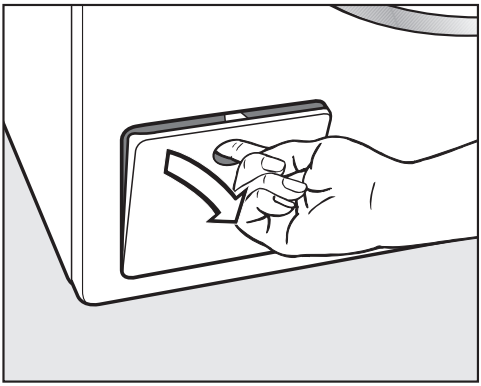

■ Дренаж сорғысына арналған қатынасу тақтасын ашыңыз.

Ағызу шығысы бітелген

Егер ағызу шығысы бітелсе, жуғыш машинада үлкен су мөлшері қалуы мүмкін.

⚠ Ыстық көбіктерге байланысты күйіп қалу қаупі бар.
Киім жоғары температура көрсеткіштерінде жуылса, шығатын көбіктер ыстық болады!
Барлық көбіктерді мұқият шығарыңыз.

Кір жуғыш машинадағы суды ағызу

Ағызу сүзгісін алыңыз, бірақ толық емес.

■ Қатынасу панелінің астына тиісті контейнерді қойыңыз, мысалы, әмбебап пеш науасын.

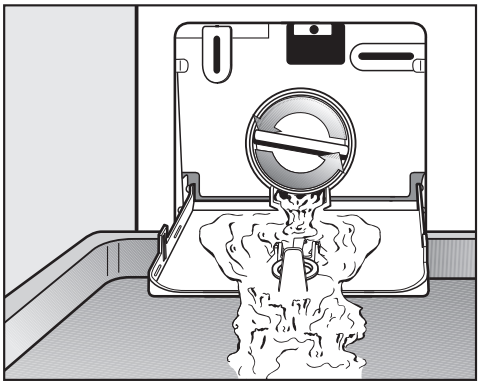

■ Суды шығару үшін ағызу сүзгісін баяу босатыңыз.

■ Су ағынын тоқтату қажет болса, ағызу сүзгісін қайта кері бекітіңіз.

Су ағыны тоқтаған сайын:

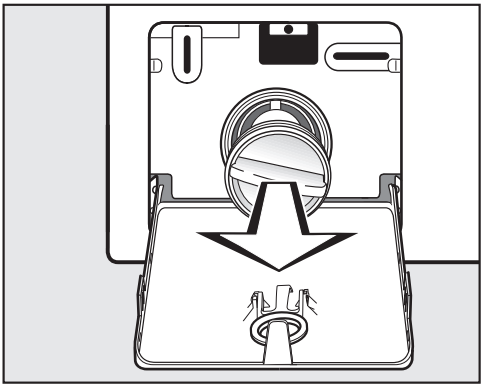

■ Ағызу сүзгісін толығымен алыңыз.

Ақауларды жою

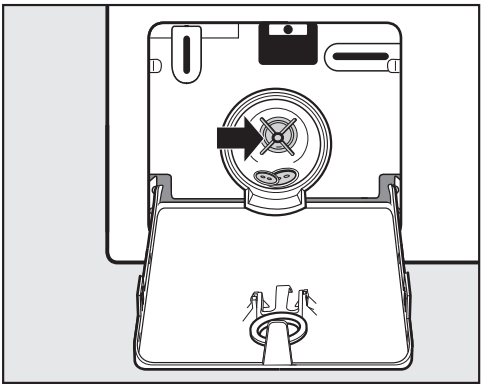

- Дренаж сорғысын толық тазалаңыз.
- Бөгде заттарды (мысалы, түймелер, тиындар, т.б.) алып, ішін тазалаңыз. Қалақты дөңгелектердің еркін айналатынына көз жеткізу үшін оларды қолмен бұраңыз.
- Ағызу сүзгісін дұрыстап ауыстырып, оны берік бекітіңіз.
- Дренаж сорғысына қатынасу тақтасын жабыңыз.

⚠ Судан зақымдану қаупі бар.
Ағызу сүзгісінің мықтап бекітілгеніне көз жеткізіңіз. Әйтпесе, пайдалану кезінде судың ағып кету қаупі бар.
Ағызу сүзгісін дұрыстап ауыстырып, оны берік бекітіңіз.

Есікті ашу

⚠ Барабанның айналуына байланысты жарақаттану қаупі бар!
Қозғалып тұрған барабанға қол сұғу өте қауіпті.
Киімді алуға қол жеткізу алдында барабанның айналмайтынына көз жеткізіңіз.

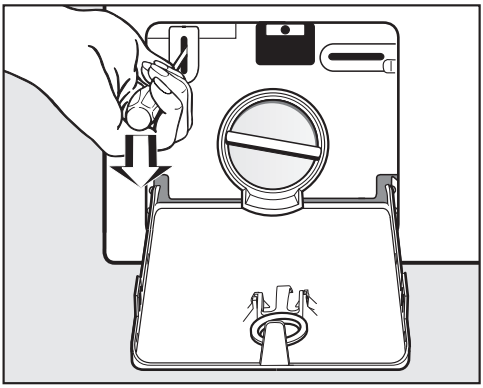

- Есік құлпына үш үшті бұрауышты пайдаланыңыз.
- Есікті тартып ашыңыз.

Ақауларды өз бетіңізше түзетуге көмектесетін ақпарат пен Miele қосалқы бөлшектері туралы ақпаратты www.miele.kz/service сайтынан табуға болады.

Ақау шыққан жағдайда хабарласу

Өзіңіз жөндей алмайтын қандай да бір ақау шықса, Miele дилеріне немесе Miele компаниясының тұтынушыларға қызмет көрсету бөліміне хабарласыңыз.

Miele компаниясының тұтынушыларға қызмет көрсету бөлімінің қоңырауына тапсырыс бере аласыз, ол үшін www.miele.kz/service сайтына кіріңіз.

Miele компаниясының тұтынушыларға қызмет көрсету бөлімінің байланыс ақпаратын осы құжаттың соңынан таба аласыз.

Miele тұтынушыларға қызмет көрсету бөліміне хабарласқанда құрылғыңыздың үлгі идентификаторын және сериялық нөмірін (Fabr./SN/Nr.) айтыңыз. Бұл ақпаратты деректер тақтасынан таба аласыз.

Оқыту мақсатында телефон қоңыраулары қадағаланатынын және жазып алынатынын, сондай-ақ мәселе осы брошюрадағыдай шешілген жағдайда, қызмет көрсетілгені үшін ақы алынатынын ескеріңіз.

Мәліметтер тақтасы есік ашық болған кезде терезе әйнегі үстінде орналасқан.

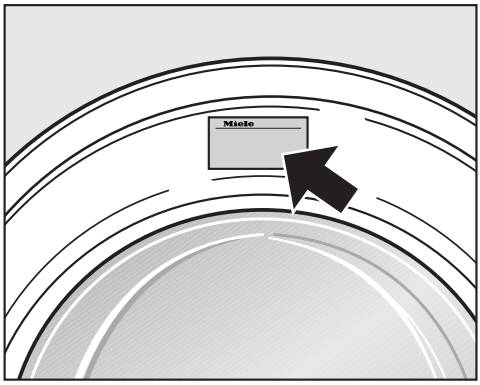

Міндетті емес керек-жарақтар

Жуғыш заттар, матаға күтім жасау құралдары, қоспалар, тұрмыстық техникаға күтім жасау құралдары және керек-жарақтар сияқты кір жуғыш машинаңызға арналған өнімдерді Miele онлайн дүкенінен, Miele клиенттерге қызмет көрсету орталығынан немесе Miele дилерінен сатып алуға болады.

Miele онлайн дүкеніне келесі QR коды арқылы кіре аласыз:

Кепілдік

Құрылғыға сатып алынған күннен бастап 2 жыл кепілдік беріледі.

Толық ақпарат алу үшін берілген буклеттегі кепілдік шарттарын қараңыз.

Қызмет көрсету

Сәйкестік құжаттары

Сәйкестік сертификаты
ЕАЭС RU C-DE.АЯ46.В.43393/25
03.10.2025 ж. бастап 02.10.2030 ж. дейін

Сәйкестік туралы декларация
ЕАЭС N RU Д-DE.PA02.B.89005/25
17.03.2025 ж бастап 16.03.2030 ж. дейін

Кеден одағының (қазіргі уақытта – ЕАЭО Еуразиялық экономикалық одағының техникалық регламенттерінің талаптарына сәйкес келеді) КО ТР 004/2011 «Төмен вольтты жабдықтың қауіпсіздігі туралы», КО ТР 020/2011 «Техникалық құралдардың электромагниттік үйлесімділігі», ЕЭО ТР 037/2016 «Электротехника және радиоэлектроника бұйымдарында қауіпті заттарды пайдалануды шектеу туралы» техникалық регламенттерінің талаптарына сәйкес келеді.

Тасымалдау шарттары

Аспапты қаптамада көрсетілген манипуляциялық белгілеріне сәйкес тасымалдау керек. Тиеу-түсіру жұмыстары кезінде аспапты соққы жүктемелеріне ұшыратуға жол берілмейді.

Сақтау шарттары

Аспапты құрғақ және таза бөлмеде, +5-тен +35°C-қа дейінгі температурада, тікелей күн сәулесінің әсеріне ұшыратпай сақтау керек.

Техникалық сипаттамалары

Кернеуі: 220 В - 240 В

Жиілігі: 50-60 Гц

Ток тұтыну: 1,4 А

Сақтандырғыш: 10А инерциялық

Энергия тиімділігі класы А

Жалпы көлем: 362 л.

Өндірілген күні

Өндірілген күні типтік тақтайшада ай/жыл форматында көрсетілген.

Сақтау мерзімі белгіленбеген

Аспаптың қызмет ету мерзімі – 10 жыл

Алдыңғы жақ көрінісі

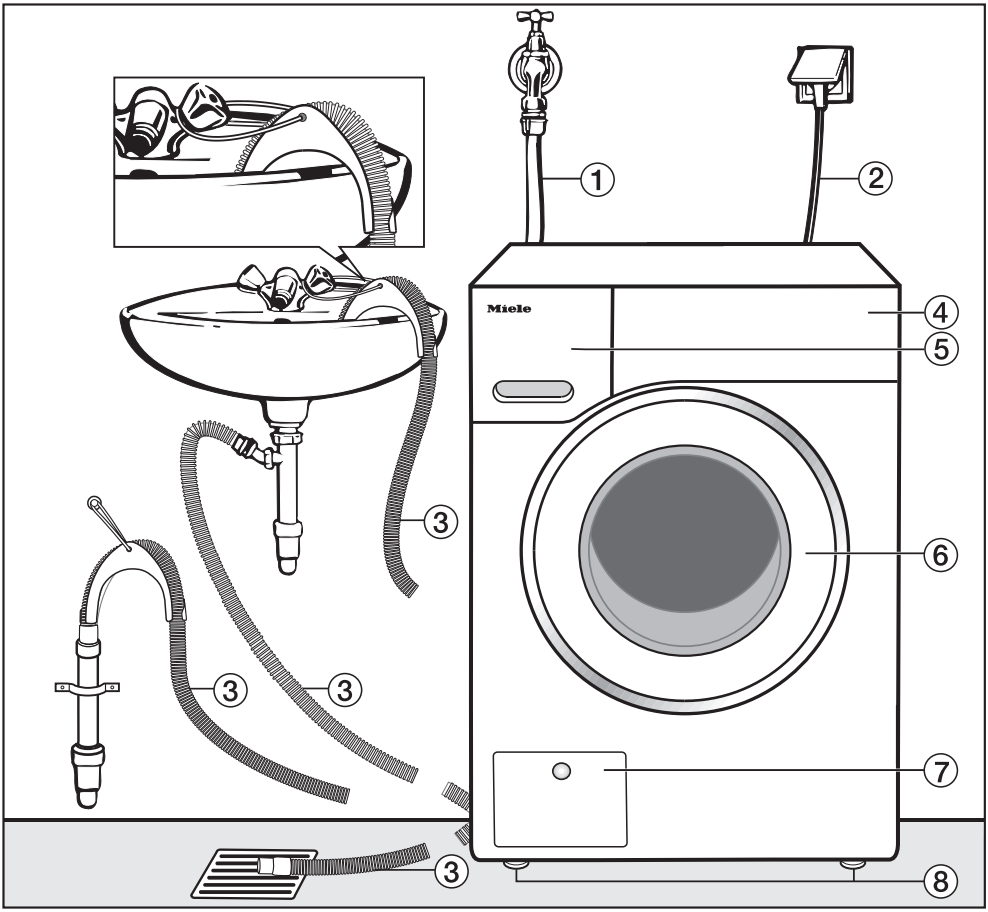

① Су беру шлангі (қысым 7000 кПа дейін сыналған)

② Ток байланысы кабелі

③ Су төгетін икемді түтік (алынбалы айналмалы иіні бар)

④ Басқару тақтасы

⑤ Жуғыш зат диспенсерінің тартпасы

⑥ Есік

⑦ Ағызу сүзгілерін, дренаж сорғыларына және апаттық босату клапанына қатынасу

⑧ Биіктігі реттелетін төрт аяқ

Орнату

Артқы көрінісі

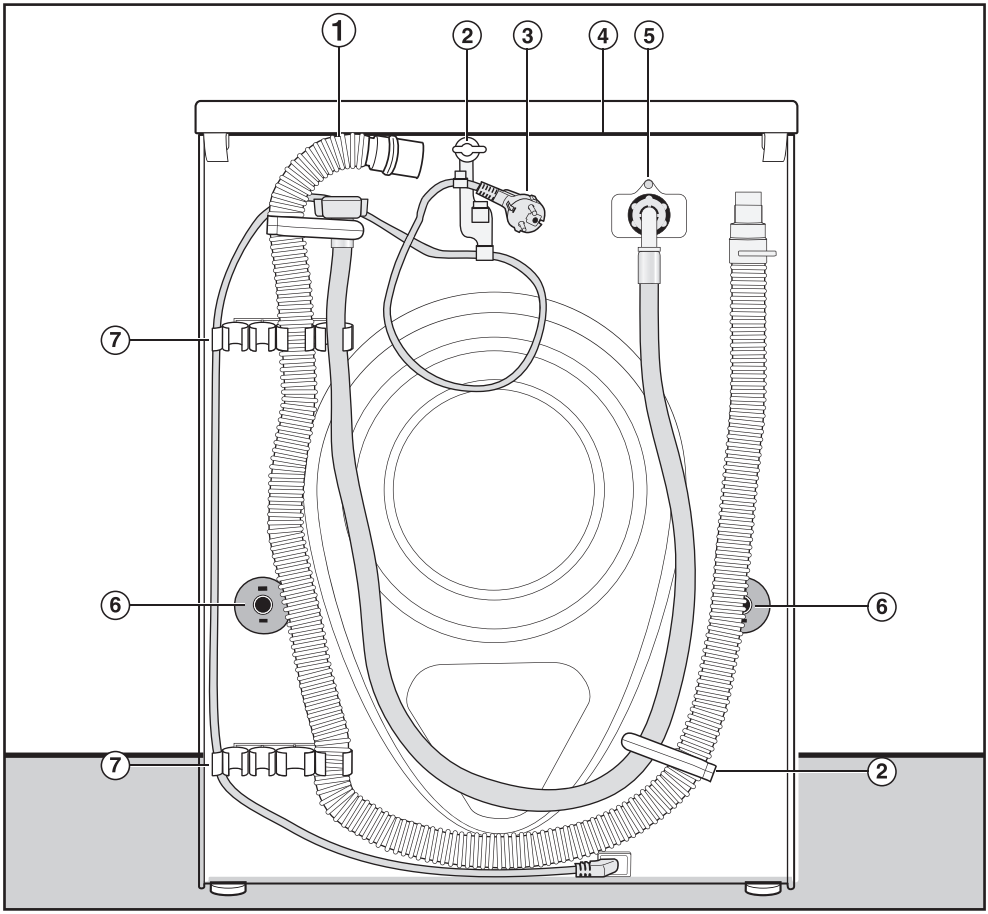

① Ағызу шлангі

② Кіріс және су төгетін түтіктерге және желіге қосу кабеліне арналған тасымалдау қысқыштары

③ Ток байланысы кабелі

④ Машинаны жылжытқанда тірекке арналған шығыңқы қақпақ

⑤ Су беру шлангі (қысым 7000 кПа дейін сыналған)

⑥ Тасымал жолақтарының қауіпсіздік қақпақтары

⑦ Кіріс және ағызу шлангілеріне арналған және пайдаланылмаған кезде тасымалдау жолақтарын сақтауға арналған тасымалдау қысқыштары

Орнату беті

Бетон еден — орнату үшін ең қолайлы бет. Ағаш еденге немесе кілем төсеуге қарағанда иіру кезінде дірілге әлдеқайда сезімталдығы төмен.

Ескерілетін мәселелер:

- Машина тегіс және берік орналастырылуы қажет.
- Айналдыру барысында дірілдерді болдырмас үшін, машинаны жұмсақ еден беттеріне орнатпау керек.

Егер ағаш арқалық еденге орнатылса:

- Машинаны шере негізіне (кемінде 59 x 52 x 3 см) орнатыңыз. Негіз бірнеше арқалықты айналдырып, еден тақталарына емес арқалықтарға бекітілуі керек. Ең алдымен, құбырлар мен кабельдердің болуын тексеріңіз.

Кеңес: Мүмкін болса, машинаны бұрышқа орнатыңыз. Бұл әдетте еденнің ең тұрақты бөлігі.

⚠ Жуғыш машина дұрыс бекітілмеген жағдайда жарақат келтіруі мүмкін.

Орнату кезінде кір жуғыш машина құлап кетпес үшін немесе сырғып кетпес үшін іргеге (бетон немесе кірпіш) бекітілуі керек.

Кір жуғыш машинаны қысқыш/кронштейн арқылы бекітіңіз (MTS еденге орнату жинағы — Miele дилерінен немесе Miele бөлшектер бөлімінен алуға болады).

Жуғыш машинаны орнату орнына тасымалдау

⚠ Бекітілмеген қақпаққа байланысты жарақаттану қаупі бар. Қақпақтың артқы жағындағы бекітулердің сенімді екеніне көз жеткізіңіз. Әйтпесе, құрылғыны тасымалдау кезінде қақпақтың шығып қалу қаупі бар.
Машинаны тасымалдау алдында, қақпақтың машинаның артқы бөлігінен шығатын жағы бекітілгенін тексеріңіз.

- Құралдың артқы жағынан шығатын қақпақ және алдыңғы аяқтар арқылы жуғыш машинаны тасымалдаңыз.

Тасымалдау кезінде қорғайтын құрылғыны алып тастау

Тасымалдау бекіткіштерін алып тастау

Алдымен сол жақ тасымалдау бекіткішін, содан кейін оң жақ тасымалдау бекіткішін алып тастаңыз.

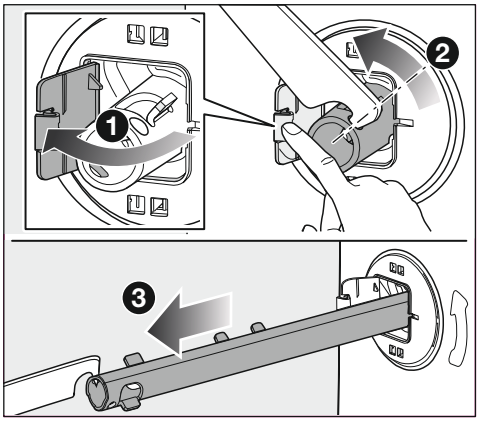

❶ Қақпақты сыртқа қарай итеріңіз.
❷ Берілген сомын кілтінің көмегімен тасымалдау бекіткішін 90 бұраңыз.
❸ Тасымалдау бекіткішін тартып шығарыңыз.

■ Оң жақ тасымалдау бекіткішін дәл солай шығарыңыз.

Тесіктерді жабу

⚠ Үшкір жиектерден жарақаттану қаупі бар.
Жабылмаған саңылаулардан жарақаттану қаупі бар.
Тасымалдау кезінде қорғайтын құрылғыны шығарып алған соң, ашық қалған тесіктерді жабыңыз.

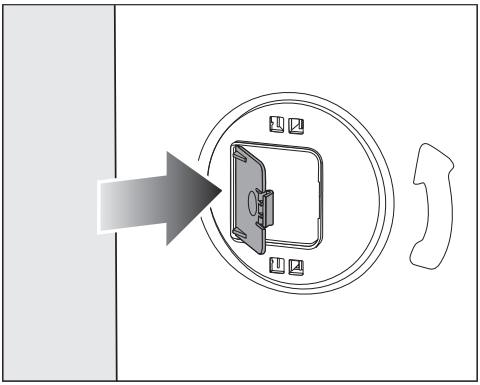

■ Қақпақтарды орнына бекітілгенше қатты басыңыз.

Тасымалдау жолақтарын бекіткіштерін бекіту

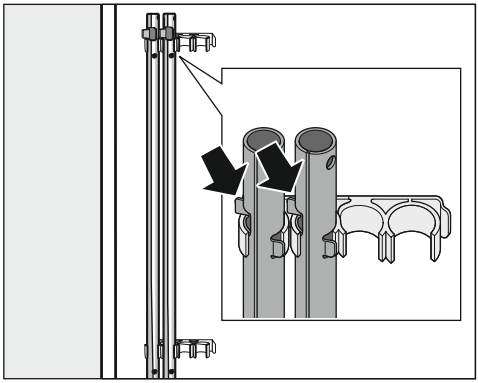

■ Тасымалдау бекіткіштерін кір жуу машинасының артқы панеліне бекітіңіз. Үстіңгі бекіткіш ұстағыштан жоғары тұруы керек.

Тасымалдау жолақтарын бекіту

Қақпақтарды ашу

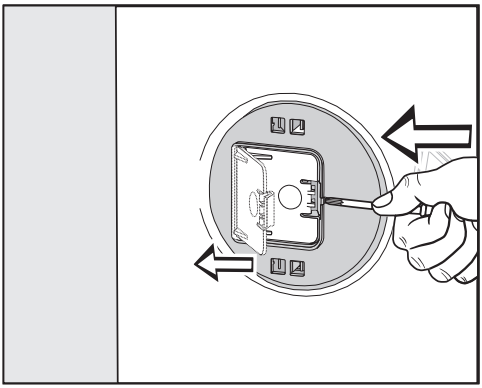

■ Бекіткішті үшкір затпен (мысалы, жайпақ бұрауыш) басыңыз.
Қақпақ ашылады.

Тасымалдау жолақтарын бекіту

■ Жолақтарды бекіту үшін оларды алу нұсқауларын кері ретпен орындаңыз.

Кеңес: Егер барабанды сәл көтерсеңіз, жолақтар оңайырақ сырғиды.

Машинаны туралау

Қауіпсіз және дұрыс жұмысты қамтамасыз ету үшін, жуғыш машинаны барлық төрт аяққа берік туралау қажет.

Дұрыс емес монтаждау энергия мен су шығынының артуына, сондай-ақ машинаның жылжып кетуіне әкелуі мүмкін.

Аяқтарын бұрап шешу және реттеу

Жуғыш машинаны туралауға төрт реттелетін бұранда аяғы пайдаланылады. Машинамен бірге барлық төрт бұралатын аяқ беріледі.

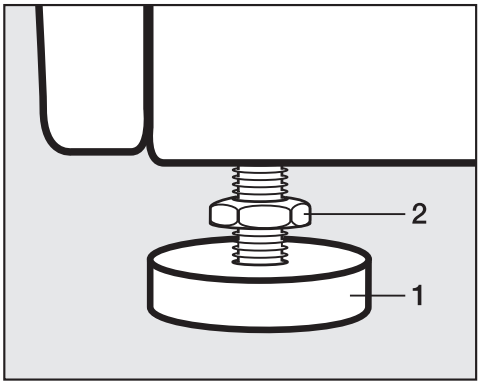

- Берілген сомын кілтін пайдаланып, контргайканы **2** сағат тілі бағытында бұраңыз. Одан кейін контргайканы **2** босатылатын аяқпен **1** бірге бұраңыз.

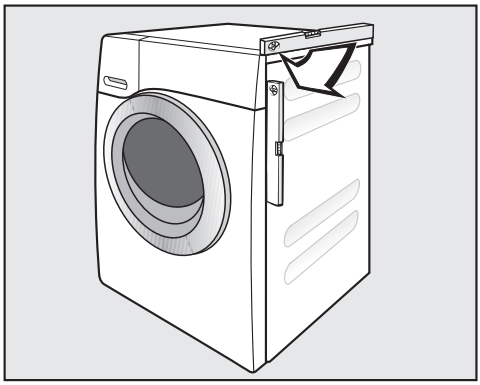

- Жуғыш машинаның тураланғанын тексеру үшін туралау құралын пайдаланыңыз.
- Аяғын **1** құбыр кілтімен берік ұстаңыз. Контргайканы **2** берілген сомын кілтімен корпусына қарсы орныққанша қайта бұраңыз.

⚠ Дұрыс емес тураланған жуғыш машинаға байланысты зақымдану қаупі бар.

Аяқтары бекітілмеген жағдайда жуғыш машинаның шамалы қозғалу қаупі бар.

Аяқтардың барлық төрт контргайкасын корпусқа қарсы берік орныққанша бұраңыз. Сонымен қатар, реттеуді қажет етпейтін аяқтар үшін осыны тексеріңіз.

Тұтас үстелдің астына орнату

⚠ Ашық кабельдерден ток соғу қаупі бар
Қақпақ алынғанда ток өткізетін бөлшектерге жанасу қаупі бар.
Кір жуу машинасының қақпағын алмаңыз.

Егер орын болса, бұл кір жуу машинасын (қақпағы ашылмаған) үстелдің астына кіргізуге болады.

Жуғыш-кептіргіш стегі

Кір жуғыш машинаны Miele кептіргіш машинасымен біріктіріп, кір жуғыш-кептіргішті жасауға болады. Кептіргішті орнату үшін сізге сәйкес «WTV» орнату жинағы* қажет.

* деп белгіленген барлық бөлшектерді дилерден немесе Miele компаниясынан сатып алуға болады.

Ескерілетін мәселелер:

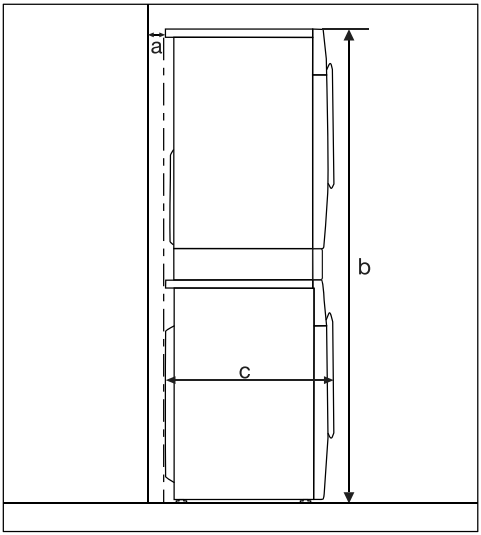

a = кемінде 2 см

b = Тартпасы жоқ WTV: 172 см
тартпасы бар WTV: 181 см

c = 65 см

Судан қорғау жүйесі

Miele суды қорғау жүйесі кір жуғыш машинаның барлық бөліктерін судан зақымдануынан қорғайды.

Жүйе үш негізгі компоненттен тұрады:

- кіріс шлангісі
- электронды блок және ағу мен толып кетуден қорғау
- ағызу шлангі

Кіріс шлангісі

- Жыртылудан қорғау

  Ағызу шлангісі кемінде 7.000 кПа қысыммен сыналады.

Электрондық модуль және корпус

- Еден науасы: кір жуғыш машинадан ағып жатқан барлық су еден науасына жиналады. Қалқымалы қосқыш су құятын клапанды жабады. Су беру жабылып, суспензия ыдысындағы су ағызылады.
- Ағып кетуден қорғау: еден науасына жиналмайтын кез келген ағып жатқан суды анықтайды. Су беру жабылып, суспензия ыдысындағы су ағызылады.
- Толып кетуден қорғау: бұл кір жуғыш машинаның тым көп су алуын және толып кетуін болдырмайды. Су деңгейі белгілі бір деңгейден асып кетсе, дренаж сорғы қосылып, артық суды сорып алады.

Ағызу шлангі

Ағызу шлангісі кір жуғыш машинаның толығымен төгілуіне жол бермейтін желдету жүйесімен қорғалған.

Су беру жүйесінің қосылымы

⚠ Ластанған кіріс су әсерінен денсаулыққа қауіп төну және зақымдалу қаупі бар.
Берілетін судың сапасы жуғыш машина жұмыс істеп тұрған елдің ауыз суға қатысты сипаттамаларына сәйкес келуі керек.
Жуғыш машинаны құбыр желісіне әрқашан жалғаңыз.

Сумен жабдықтаудағы қысым 100-ден 1000 кПа-ға дейін болуы керек. Су қосылымының қысымы 1000 кПа-дан асып кетсе, қысымды төмендеткіш клапан орнатылуы қажет.

Қосылым үшін ¾ дюймдік резьбалы қосылысы бар бекітпе кран қажет. Осы түрі қолжетімсіз болса, кір жуу машинасын су құбырына тек білікті орнатушы жалғай алады.

Кір жуу машинасын ыстық су құбырына жалғауға болмайды.
Кір жуғыш машинасы ыстық су беру жүйесіне қосылмауы керек.

Су кіріс шлангісін жалғау

- Су кіріс шлангісін гайка арқылы су кіретін желіге бұраңыз.
- Бекітпе кранды баяу ашып, қосылымның ағып кетпейтініне көз жеткізіңіз.
- Тығыздауштың орналасуын түзетіңіз және бұранда бұрамасын қажет болса түзетіңіз.

Техникалық қызмет көрсету

Ауыстыру қажет болса, кем дегенде 7,000 кПа қысымға сыналған түпнұсқа Miele шлангісін ғана пайдаланыңыз.

⚠ Лас судан болатын зақым.
Кір жуғыш машинаның кіріс клапанын қорғау үшін кіретін түтіктің ашық ұшында сүзгі және сору нүктесінде басқа сүзгі бар.
Бұл сүзгілер алынбауы керек.

Су дренажы

1 м жоғары деңгейлі жеткізу бастиегі бар ағызу сорғысы арқылы көбіктер шығарылады. Суды еркін ағызу үшін, шлангінің майысқан орындары болмауы қажет.
Қажет болса, шлангіні 5 м-ге дейін ұзартуға болады. Керек-жарақтар Miele дилерінде немесе Miele тұтынушыларға қызмет көрсету бөлімінде қолжетімді.

Су төгетін биіктігі 1 м-ден асатын болса (максималды қысым 1,8 м дейін), қосалқы су төгетін сорғыны орнату қажет. Кеңес алу үшін Miele компаниясына хабарласыңыз. Дренаж биіктігі 1,8 м болса, шлангты 2,5 м дейін ұзартуға болады. Керек-жарақтар Miele дилерінде немесе Miele тұтынушыларға қызмет көрсету бөлімінде қолжетімді.

Дренаж опциялары:

1. Шұңғылшаға немесе бассейнге бағытталған:

   Ескерілетін мәселелер:

   – Шлангіні шетіне және оны қауіпсіз іліңіз.

   – Егер су шұңғылшаға айдалса, оның еркін ағып кететініне көз жеткізіңіз. Әйтпесе, судың асып кетуі немесе ағызылған судың бір бөлігінің машинаға қайта сорылуы қаупі бар.

2. Пластиктен жасалған ағызу құбырына резеңке ниппельмен берік жалғанған (сифонды пайдаланудың қажеті жоқ).
3. Едендегі ағызу тесігіне (арқалыққа) берік жалғанған.
4. Пластик ниппельмен жуу бассейніне берік жалғанған.

Ағызу адаптері

Қосымша керек-жарақтар ретінде Miele пластик су ағызатын құбырға немесе шұңғылшаға қосылуға мүмкіндік беретін ағызатын адаптерді ұсынады. Ағызатын адаптер тек кір жуғыш машинаны немесе кір жуғыш машинаны кептіргіш машинасымен бірге қосу мүмкіндігін ұсынады.

Шлангілерді ағызу адаптеріне жалғау

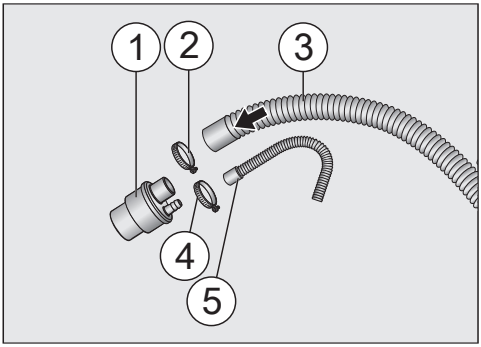

① Ағызу адаптері

② Шланг қысқышы

③ Кір жуғыш машинаның ағызу шлангісі

④ Шланг қысқышы

⑤ Кептіргіш машинасының ағызу шлангісі

■ Шлангілерді ағызу адаптеріне суретте көрсетілгендей жалғаңыз.

■ Шлангті шланг қысқыштарының көмегімен бекітіңіз.

Пластик ағызу құбырына қосу

Ағызу адаптері диаметрі DN 40 немесе DN 50 болатын тік құбырға сәйкес келеді.

Кір жуғыш машинаның максималды ағызу биіктігі 1 м. Ағызу шлангісінің ұзындығы 2,5 м-ден аспауы керек.

Кеңес: Ағызу адаптерімен бірге жеткізілетін тығыздағыш сақинаны қолдануға болмайды.

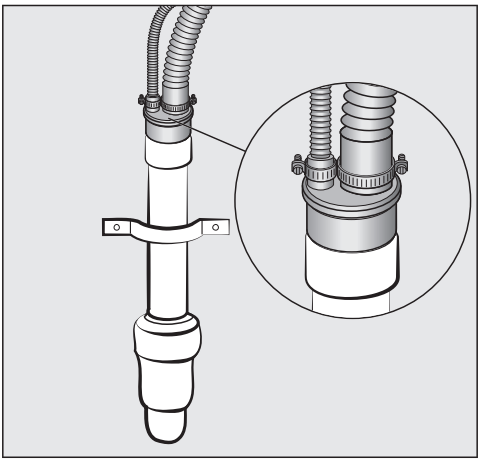

- Ағызу адаптерін пластик ағызу құбырына салыңыз.

Шұңғылшаға жалғау

Шұңғылшаның ағызу тесігіне $1^1/_2$" жіп арқылы қосылуға болады.

Кеңес: Тығыздауыштың адаптерге салынғанына көз жеткізіңіз.

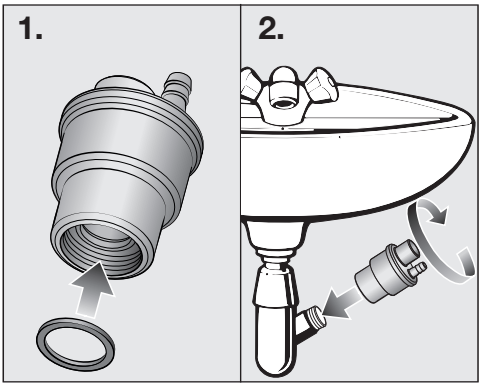

- Тығыздауышты ағызу адаптеріне салыңыз.
- Адаптерді шұңғылшаның ағызу тесігіне бұраңыз.

Ағызу шлангісін едендегі ағызу тесігіне (сайға) бағыттау

Кеңес: Ағызудың максималды ұзындығы - 5 м.

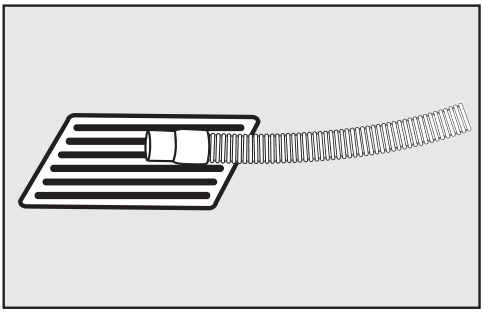

- Ағызу шлангісін едендегі ағызу тесігіне орнатыңыз.
- Қажет болса, шлангты сырғып кетпес үшін бекітіңіз.

Ағызу шлангісін шұңғылшаға немесе бассейнге іліп қою

Егер дренаж шұңғылша арқылы болса, жылдам дренажды қамтамасыз ету керек. Әйтпесе, кір жуғыш машинаға су басу немесе кері ағып кету қаупі бар.

Кеңес: Ағызу шлангісінің сырғып кетуіне жол бермеу үшін жинақтағы айналмалы иінді пайдаланыңыз.

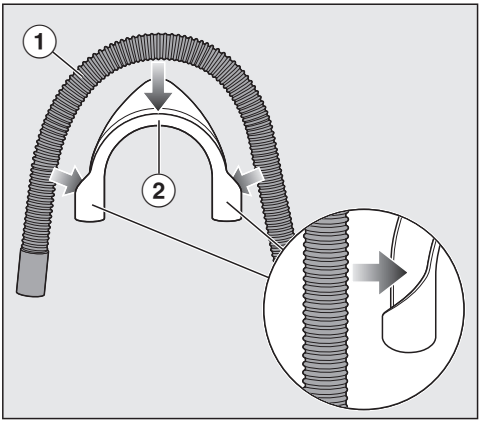

- Ағызу шлангісін ① айналмалы иінге ② салыңыз.

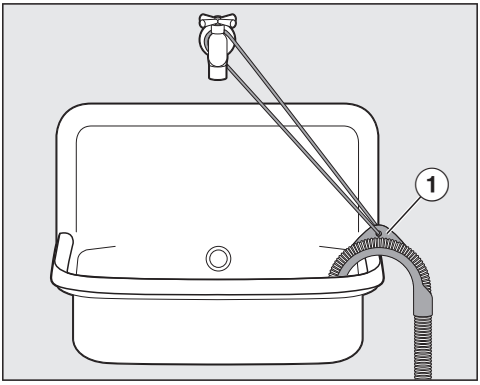

- Ағызу шлангісінің ұшын шұңғылшаға салыңыз.
- Айналмалы иін сырғып кетпеуі үшін бау мен ілмекті ① пайдаланыңыз.

Электр қосылымы

Кір жуғыш машина розеткаға қосуға дайын қалыпталған ашасы бар электр қосылым кабелімен беріледі.

Кір жуғыш машинаны орнатқаннан кейін розеткаға оңай қол жеткізу керек. Егер бұл мүмкін болмаса, орнату жағындағы әрбір полюсте сәйкес ажырату құралдарымен қамтамасыз етіңіз.

⚠ Қызып кетуден өрт шығу қаупі бар.
Кір жуғыш машинаны көп розеткалы адаптерге немесе ұзартқыш сымға қосу сымды шамадан тыс жүктеуі мүмкін.
Ұзартқышты немесе адаптерді көп ұялы розеткаға пайдаланбаңыз.

Электр жүйесі жергілікті және ұлттық қауіпсіздік ережелеріне сәйкес болуы керек. Сәйкес RCD ⏦ пайдалануды ұсынамыз.

Қосылым кабелі зақымдалған болса, оны тек бір типтегі қосылым кабелімен ауыстыруға болады (Miele тұтынушыларға қызмет көрсету орталығынан алуға болады). Қауіпсіздік себептеріне байланысты осындай ауыстыру жұмысын тек білікті сервистік техник немесе Miele компаниясының тұтынушыларға қызмет көрсету бөлімі орындай алады.

Деректер тақтасы номинал қуат тұтынысын және тиісті сақтандырғыш көрсеткішін көрсетеді. Деректер тақтасындағы сипаттамаларды электр желісімен салыстырып, олардың сай екендігіне көз жеткізіңіз.

Күдіктенген жағдайда, білікті электр маманымен ақылдасыңыз.

Дербес электр қуат көзі жүйесінде немесе негізгі электр желісімен синхрондалмаған электр қуат көзі жүйесінде (мысалы, оқшауланған желілер, резервтік жүйелер) уақытша немесе тұрақты түрде пайдалануға болады. Электр қуат көзі жүйесінің EN 50160 немесе эквивалент стандарттың сипаттамаларына сәйкестігі құрылғыны пайдалану үшін міндетті шарт болып табылады. Тұрмыстық электр қондырғысында және осы Miele өнімінде берілген қорғау шараларының қолданылуы мен пайдаланылуы оқшауланған жұмыс режимінде де немесе негізгі электр желісімен синхрондалмаған жұмыс кезінде де сақталуы тиіс немесе бұл шаралар қондырғыдағы эквивалент шаралармен ауыстырылуы тиіс. Мысалы, BS OHSAS 18001–2 ISO 45001 стандартының ағымдағы нұсқасында сипатталған сияқты.

	°C	Жүктеме кг	Энергия кВт/сағ	Су Литр	Ұзақтығы сағ:мин	Қалдық ылғал %
Хлопок	60 °C	8,0	1,650	60,0	2:59	53,00
	60°C*	8,0	1,250	48,0	2:59	53,00
	60°C*	4,0	0,770	46,0	2:59	53,00
	40°C*	4,0	0,430	39,0	2:59	53,00
	20 °C	8,0	0,340	72,0	3:09	53,00
Смешанная	30 °C	4,0	0,330	54,0	2:29	30,00
Экспресс 20[1)]	40 °C	3,5	0,230	30,0	0:20	60,00
Шерсть	30 °C	2,0	0,230	35,0	0:39	30,00

Сынақ мекемелеріне ескертпе

*EN 60456 стандартына сәйкес сынақ бағдарламасы және 1061/2010 директивасына сәйкес энергия жапсырмасы

1 *Короткая* қосымша опциялары белсендірілген

Келесілерге байланысты тұтыну деректері номинал мәндерден өзгеше болуы мүмкін: су қысымы, су кермектігі, судың кіріс температурасы, бөлме температурасы, жүктеме түрі мен көлемі, электр желісіндегі ауытқулар және таңдалған қосалқы құралдар.

Техникалық деректер

Биіктігі	850 мм
Ені	596 мм
Тереңдігі	643 мм
Есік ашық тұрғандағы тереңдік	1.077 мм
Астына кірістіру биіктігі	850 мм
Астына кірістіру ені	600 мм
Салмағы	Шамамен 90 кг
Сыйымдылығы	8,0 кг құрғақ киім
Желілік кернеу	Деректер тақтасын қараңыз
Номинал жүктеме	Деректер тақтасын қараңыз
Сақтандырғыш номиналы	Деректер тақтасын қараңыз
Тұтыну туралы деректер	«Тұтыну туралы деректер» бөлімінен қараңыз
Су ағынының минималды қысымы	100 кПа (1 бар)
Су ағынының максималды қысымы	1000 кПа (10 бар)
Су кірісі шлангісінің ұзындығы	1,60 м
Ағызу шлангісінің ұзындығы	1,50 м
Жалғау кабелінің ұзындығы	2,00 м
Максималды тегеурін	1,00 м
Максималды дренаж ұзындығы	5,00 м
LED жарық диодтары	1-класс
Сынақ сертификаттары берілген	Деректер тақтасын қараңыз
Өшірулі күйдегі номиналды қуат	0,30 Вт

Бағдарламаланатын функциялар кір жуғыш машинаның электроникасын өзгеретін талаптарға сәйкестендіру үшін өзгерту үшін пайдаланылады. Бағдарламаланатын функцияларды кез келген уақытта өзгертуге болады.

Бағдарламалау деңгейін ашу

Бағдарламалау 8 қадаммен жүзеге асырылады (❶, ❷, ❸ ... ❽) сенсорлық түймелер арқылы пайдаланылады.

Қажетті шарттар:

- Кір жуу машинасы қосулы болуы (бағдарламаны таңдау тетігі жуу бағдарламасын көрсетіп тұруы керек).
- Кір жуу машинасының есігі ашық.

❶ ▶II сенсорлық басқару құралын түртіңіз және оны ❷ және ❸ қадамдарын орындау кезінде ұстап тұрыңыз.

❷ Кір жуу машинасының есігін жабыңыз.

Старт/Добавить бельё тұрақты жанғанша күтіңіз ...

❸ ... және ▶II сенсорлық басқару құралын босатыңыз.

Ағымдығы уақыт дисплейінде *P13* жанады.

Бағдарламаланатын функцияны іріктеу және таңдау

Бағдарламаланатын функцияның саны ағымдағы уақыт дисплейінде *P* және сан ретінде пайда болады: мысалы, *P13*

❹ Басқа бағдарламаланатын функцияларды бір-бірден таңдау үшін ▲ сенсорлық басқару құралын түртіңіз:

Бағдарламаланатын функциялар	
P13	Пернетақта дыбысы
P14	PIN коды
P22	Өшіру кезінде индикатордың әрекеті
P24	Жад
P26	Қосымша ұзақ алдын ала жуу — Мақталар
P27	Жібіту ұзақтығы
P28	Жұмсақ жуу
P29	Азайтылған температура
P30	Су қосу
P31	Су қосу деңгейі
P32	Максималды шаю деңгейі
P33	Көбікті суыту
P34	Қыртыстанудан қорғау
P49	Төмен су қысымы

■ Таңдалған бағдарламаланатын функцияны ▶II сенсорлық басқару құралын түрту арқылы растаңыз.

Бағдарламаланатын функцияны өзгерту және сақтау

Бағдарламаланатын функцияны қосуға/өшіруге немесе басқа опцияларды таңдауға болады.

❻ Бағдарламаланатын функцияны қосу/өшіру немесе опцияны таңдау үшін ▲ сенсорлық басқару құралын түртіңіз:

Бағдарламаланатын функция	Қолжетімді опциялар				
	-00	-01	-02	-03	-04
P13	●	✓			
P14	✓	●			
P22	✓	●			
P24	✓	●			
P26	✓	●	●	●	
P27		✓	●	●	●
P28	✓	●			
P29	✓	●			
P30		✓	●	●	
P31		✓	●	●	●
P32	✓	●			
P33	✓	●			
P34	●	✓			
P49	✓	●			

● = Таңдауға болады

✓ = Зауыттық әдепкі параметр

❼ Таңдауды растау үшін ▶II сенсорлық басқару құралын түртіңіз.

Бағдарламаланатын функцияның нөмірі, мысалы, *P13*, қайта жанады.

Бағдарламалау деңгейінен шығу

❽ Бағдарламаны таңдау құралын ⏻ функциясына бұраңыз.

Сіз таңдаған опция енді жадта сақталды. Оны кез келген уақытта қайта өзгертуге болады.

P13 Пернетақта дыбысы

Сенсорды әрбір түрту дыбыстық сигналмен расталады.

Опциялар

-00 = Пернетақта дыбысы өшірулі

-01 = Пернетақта дыбысы қосулы **(зауыттық әдепкі параметр)**

P14 Құлыптау коды

Құлыптау коды кір жуу машинасын сіздің рұқсатыңызсыз пайдалануға мүмкіндік бермейді.

Егер код белсендірілсе, кір жуғыш машинаны қосқаннан кейін кодты енгізу керек. Әйтпесе кір жуғыш машинаны пайдалану мүмкін болмайды.

Опциялар

-00 = Құлыптау коды өшірулі **(зауыттық әдепкі параметр)**

-01 = Құлыптау коды қосылды

Кір жуғыш машинаны ПИН кодымен пайдалану

Код — **125** және оны өзгерту мүмкін емес.

■ Кір жуғыш машинаны қосыңыз.

Ағымдағы уақыт дисплейінде *0_ _* көрсетіледі және кодты енгізуді сұрай отырып *0* жыпылықтайды.

■ ▲ сенсорлық басқару құралын түртіңіз.

Ағымдағы уақыт дисплейінде */ _ _* пайда болады.

■ Санды ▶II сенсорлық басқару құралы арқылы растаңыз.

Бірінші нөмір сақталды, енді ▲ сенсорлық басқару құралы арқылы екінші нөмірді енгізуге болады.

■ Екінші және үшінші сандарды енгізіп, сандарды ▶II сенсорлық басқару құралы арқылы растаңыз.

Құлыптау функциясы өшіріледі. Енді жуу бағдарламасын таңдауға және іске қосуға болады.

P22 Өшіру кезінде индикатордың әрекеті

Энергияны үнемдеу үшін индикаторлар 10 минуттан кейін өшеді.

Опциялар

-00 = Өшірулі **(зауыттық әдепкі параметр)**
Кір жуу машинасы қосулы кезде индикаторлар жанып тұрады.

-01 = Қосулы
Бағдарлама іске қосылған болса, индикаторлар 10 минуттан кейін сөнеді.

Бірақ индикаторлар кешіктіріп бастау уақыты өткеннен кейін, бағдарлама аяқталғаннан кейін немесе қыртыстанудан қорғау фазасының соңында 10 минут жанып тұрады.

P24 Жад

Бағдарламаны іске қосқаннан кейін кір жуғыш машина бағдарлама үшін таңдалған соңғы параметрлерді (температура, айналдыру жылдамдығы және кейбір қосымша опциялар) сақтайды.

Осы бағдарлама қайта таңдалса, дисплейде осы сақталған параметрлер пайда болады.

Опциялар

-00 = Жад өшірілген **(зауыттық әдепкі параметр)**

-01 = Жад қосылған

P26 Ұзартылған алдын ала жуу Мақта

Ұзағырақ алдын ала жуу қажет болса, алдын ала жуу уақытын ұзартуға болады.

Опциялар

- *-00* = Алдын ала жуу уақытын арттыру жоқ **(зауыттық әдепкі параметр)**
- *-01* = Алдын ала жуу уақытын + 6 минут арттыру
- *-02* = Алдын ала жуу уақытын + 9 минут арттыру
- *-03* = Алдын ала жуу уақытын + 12 минут арттыру

P27 Жібіту ұзақтығы

Жібіту процесінің ұзақтығын 30 минуттан екі сағатқа дейін орнатуға болады.

Ұзақтықты 30 минут аралықпен таңдауға болады. *Замачивание* қосымша опциясын таңдаған кезде, таңдалған уақыт ішінде кір жібітіледі.

Опциялар

- *-01* = **30 минут** жібіту ұзақтығы **(зауыттық әдепкі параметр)**
- *-02* = **1 сағат** жібіту ұзақтығы
- *-03* = **1 сағат 30 минут** жібіту ұзақтығы
- *-04* = **2 сағат** жібіту ұзақтығы

P28 Ұқыпты жуу

Ұқыпты жуу режимін қосу барабанның қарқындылығын төмендетеді және аз ластанған заттарды ұқыпты жууға жарамды.

Ұқыпты жууды *Хлопок* және *Смешанная* бағдарламалары үшін белсендіруге болады.

Опциялар

- *-00* = Ұқыпты жуу әрекеті өшірілген **(зауыттық әдепкі параметр)**
- *-01* = Ұқыпты жуу ырғағы қосылды

P29 Температураны азайту

Судың қайнау температурасы жоғары биіктікте төмен болады. Судың қайнауын болдырмау үшін Miele теңіз деңгейінен 2000 м жоғары биіктікте төмендетілген температура параметрін қосуды ұсынады. Жоғары температура таңдалса да, максималды температура 80 °C дейін төмендейді.

Опциялар

- *-00* = Температураны төмендету параметрі өшірілген **(зауыттық әдепкі параметр)**
- *-01* = Температураны азайту параметрі қосылды

P30 Су қосу

Пайдаланылған су мөлшерін *Больше воды* қосымша опциясын таңдаған кезде анықтауға болады.

Таңдау

-01 = Жуу және шаю кезеңдерінде көбірек су қолданылады **(зауыттық әдепкі параметр)**

-02 = Қосымша шаю орындалады

-03 = Жуу және шаю кезеңдеріндегі су деңгейі көтеріліп, қосымша шаю орындалады

P31 Су қосу деңгейі

Больше воды қосымша опцияны белсендіру арқылы таңдауға болатын үш түрлі су деңгейі бар.

Опциялар

-01 = Неғұрлым жоғары су деңгейі жоқ **(зауыттық әдепкі параметр)**

-02 = Жуу және шаю кезінде су деңгейін 1 деңгейі арқылы ұлғайту

-03 = Жуу және шаю кезінде су деңгейін 2 деңгейі арқылы ұлғайту

-04 = Жуу және шаю кезінде су деңгейін 3 деңгейі арқылы ұлғайту

P32 Максималды шаю деңгейі

Шаю циклiндегі су деңгейін максималды мәнге тұрақты түрде орнатуға болады.

Бұл функция аллергиядан зардап шегетіндер үшін пайдалы, өйткені ол тамаша шаю нәтижелерін береді. Суды тұтыну деңгейі ұлғаяды.

Опциялар

-00 = Шаюдың максималды деңгейі өшірілген **(зауыттық әдепкі параметр)**

-01 = Максимал шаю деңгейі қосылған

P33 Көбікті суыту

Бұл белсендірілген кезде, көбікті суыту үшін негізгі жуудан соң барабанға қарай су ағады. Ыстық көбіктер пластикалық дренаждық құбырларды зақымдауы мүмкін.

Көбікті суыту функциясы 70 °C немесе одан жоғары температурада Мақта бағдарламасы таңдалғанда қолданылады.

Көбіктерді суыту белсендірілуі тиіс:

- күйіп қалу қаупін болдырмас үшін, ағызу шлангісі шұңғылша немесе бассейн шетіне жалғанса.
- ағызу құбырлары DIN 1986 стандартына сәйкес келмейтін орында.

Опциялар

-00 = Сабын көбігін салқындату өшірілген **(зауыттық әдепкі параметр)**

-01 = Көбікті суыту қосылды

P34 Қыртыстанудан қорғау

Қыртыстанудан қорғау функциясы бағдарлама аяқталғаннан кейін кір бірден алынбаса, қыртыстанудың пайда болуын болдырмауға көмектеседі.

Бағдарлама соңында барабан 30 минутқа дейінгі аралықтарда айналуды жалғастырады. Есік кез келген уақытта ашуға болады.

Опциялар

- -00 = Қыртыстанудан қорғау функциясы өшірілген
- -01 = Қыртыстануға қарсы функция қосылған **(зауыттық әдепкі параметр)**

P49 Төмен су қысымы

Су қысымы 100 кПа (1 бар) төмен болса, кір жуғыш машина бағдарламаны тоқтатады және ақау туралы хабар пайда болады.

Су қысымын арттыру мүмкін болмаса, бұл функцияны іске қосу бағдарламаның тоқтатылуына жол бермейді.

Опциялар

- -00 = Төмен су қысымы өшірілді
- -01 = Төмен су қысымы қосылған **(зауыттық әдепкі параметр)**

Өнім сапасына берілетін кепілдік

Тауар сапасына кепілдік
Ресми импорттаушылар арқылы сатып алынған елге әкелінетін тұрмыстық техниканың кепілдік мерзімі өнім тек жеке, отбасылық, тұрмыстық және кәсіпкерлік қызметпен байланыспаған басқа да қажеттіліктер үшін пайдаланылған жағдайда 24 айды құрайды.
Негізгі тауарға кірмейтін, бөлек сатып алынған аксессуарлар мен қосалқы бөлшектерге кепілдік мерзімі берілмейді.
Кепілдік мерзімі тауарды сатып алушыға табыстаған күннен бастап есептеледі.
Түсініспеушіліктерді болдырмау үшін тауарларды беруді растайтын құжаттарды (тауарлық жүк қағаздар, тауарлық чектер және қолданыстағы заңнама талаптарына сәйкес тауарды беруді растайтын басқа да құжаттар) сақтап, кепілдік қызмет көрсетуге жүгінген кезде сервистік қызмет мамандарына көрсетуіңізді сұраймыз.
Кепілдік мерзімі ішінде сіз бұйымды мақсаты бойынша пайдаланылған және осы нұсқауда көрсетілген бұйымды орнату, қосу және пайдалану талаптарын сақтаған жағдайда, бұйымның ақауларын тегін жоюға және бұйымның сапасына қатысты заңмен белгіленген тұтынушылардың басқа да талаптарын қанағаттандыруға құқықтарыңызды пайдалана аласыз.
Қосылымды үшінші тұлғалар жүзеге асырса, орнату және қосу қызметтерінің төленгенін және орындалғанын растайтын құжаттарды сақтаңыз.
Назар аударыңыз! Әрбір бұйымның бірегей зауыттық нөмірі бар. Зауыттық нөмір бұйымның шығарылған күнін және оның комплектациясын анықтауға мүмкіндік береді. Miele сервистік қызметіне хабарласқанда бұйымның зауыттық нөмірін айтыңыз, бұл сізге жылдам әрі сапалы қызмет алуға мүмкіндік береді.
Егер Miele сервистік қызметі жабдықтың ақаулықтарын кепілдік мерзімі ішінде аталған жабдықтың бір бөлігін ауыстыру арқылы жөндейтін болса, клиент жөндеу аяқталғаннан кейін (жабдық ақауы жойылған кезде) бөлшектелген бөлікті сервистік қызмет өкіліне қайтаруға міндетті.
Miele сервистік қызметі келесі жағдайларда кепілдік қызмет көрсетуден бас тартуға құқылы:

- Тауардың механикалық зақымдануын анықтау;
- Дұрыс сақтамау және/немесе абайламай тасымалдау;
- Тасымалдау, сақтау және пайдалану кезінде қолайсыз климаттық жағдайлардың әсерінен болған зақымдарды анықтау;
- Химиялық заттар мен ылғалдың әсер ету іздерін анықтау;
- Орнату және қосу ережелерін сақтамау;
- Пайдалану нұсқауларының талаптарын орындамау;
- Қатты ластану нәтижесінде тауардың зақымдануын анықтау;
- Жуғыш құралдар мен шығын материалдарын дұрыс пайдаланбау немесе өндіруші ұсынбаған күтім жасау құралдарын пайдалану нәтижесінде зақымдануды анықтау;
- Осы қызметтерді көрсетуге құқығы жоқ тұлғалардың бөлшектеу, жөндеу және басқа да араласу белгілерін анықтау;
- ГОСТ, ДСТУ сәйкес келмейтін параметрлері бар электр желісіне қосылу;
- Жануарлардың немесе жәндіктердің әрекетінен тауарлардың зақымдануы;
- Үшінші тұлғалардың заңсыз әрекеттері;

Өнім сапасына берілетін кепілдік

- Форс-мажорлық әрекеттер (өрт, су тасқыны, табиғи апаттар және т.б.);
- Ішкі жұмыс көлемдеріне бөгде заттардың, жануарлардың, жәндіктердің және сұйықтықтардың түсуінен бұйымның дұрыс жұмыс істемеуі.

Кепілдік қызмет көрсетуі келесі жағдайларға қолданылмайды:

- осы Пайдалану нұсқауында көрсетілген бұйымды реттеу, баптау, тазалау және басқа да күтім жасау бойынша жұмыстар;
- осы Пайдалану нұсқауында көрсетілген шығын материалдарын (қуат элементтері, сүзгілер, жарықтандыру шамдары, шаң жинау қаптары және т.б.) ауыстыру бойынша жұмыстар.

Төмендегілер тауар кемшіліктері болып табылмайды:

- пайдаланудың алғашқы күндерінде тауар шығаратын жаңа пластиктің немесе резеңкенің иісі;
- пайдалану кезінде жабдық бөліктерінің түс реңктерінің және жылтырының өзгеруі;
- тауарға кіретін жекелеген құрамдастарының жұмыс істеу принциптеріне байланысты шулар (санитарлық нормалар шегінде):
  - желдеткіштер
  - есіктердің май/ауа жеткізгіштері
  - су клапандары
  - электрлік релелер
  - электр қозғалтқыштары
  - белдіктер
  - компрессорлар
- материалдардың табиғи тозуы (қартаюы) нәтижесінде пайда болатын шу:
  - қыздыру/салқындату кезінде сықырлаған шу
  - сықыр
  - қозғалатын механизмдердің аздап соғуы
- табиғи тозуы нәтижесінде жарамсыз болып қалған шығын материалдары мен тозу бөлшектерін ауыстыру қажеттілігі.

Miele сервистік орталықтары

Miele сервистік желісі Алматы және Киев қалаларындағы өзінің қызмет көрсету орталықтарын, Miele аймақтық сервистік мамандарын және аймақтардағы серіктес сервистік орталықтарын қамтиды. Miele сервисі ұсынылған қалалардың тізімін компанияның интернет сайтында таба аласыз:

- ***Қазақстан: www.miele.kz***
- ***Украина: www.miele.ua***

Егер сізге сервистік қолдау қажет болса, **Miele байланыс ақпараты** Парағында көрсетілген «Жедел желі» телефондарына хабарласуыңызды сұраймыз.

Miele туралы байланыс ақпараты

Техника сатып алуға, қосымша керек-жарақтар мен шығын материалдарын сатып алуға байланысты барлық мәселелер бойынша, сондай-ақ сервистік қолдау қажет болған жағдайда "жедел желі" телефоны бойынша хабарласуыңызды сұраймыз.

Импорттаушылар Қазақстан Республикасы

« Миле » ЖШС
Қазақстан
Алматы қаласы
Бостандық ауданы
Әбіш Кекілбайұлы көшесі, 34 үй, 1-04
пошта индексі 050000
телефон: +7 (727) 313-23-00
Факс: +7 (727) 311 10 42
E-mail: info@miele.kz
Internet: www.miele.kz

Украина

« Миле » ЖШҚ
01033 Киев, Украина
Короленковская көшесі, 4-үй
Телефон: + 38 (044) 496 0300
E-mail: info@miele.ua
Internet: www.miele.ua

ТМД-ның басқа елдері

Қосымша керек-жарақтар мен шығын материалдарын сатып алудың барлық мәселелері бойынша, сондай-ақ сервистік қолдау қажет болған жағдайда, сіз осы өнімді сатып алған сатушыға хабарласуыңызды сұраймыз.

Назар аударыңыз!

Осы елдердегі кепілдік шарттары (жергілікті заңнамаға байланысты) өзгеше болуы мүмкін. Сіз сатушыдан кепілдік шарттарын нақтылай аласыз.

Өндіруші:
Миле & Ци. КГ, Карл-Миле-Штрасе көш., 29, 33332 Гютерсло қ., Германия
Miele & Cie. KG, Carl-Miele-Straße 29, 33332 Gütersloh, Deutschland

Зауыттың орналасқан жері:
Миле Техника Жауапкершілігі Шектеулі Серіктестігі, Миле көшесі 4-6,
95-054, Ксавьеров, Польша
Miele Technika Sp. z o.o., ul. Miele 4-6, 95-054 KSAWERÓW, POLAND

Импорттаушылар:

"Миле" ЖШС
Қазақстан
Алматы қаласы
Бостандық ауданы
Әбіш Кекілбайұлы көшесі, 34 үй, 1-04
пошта индексі 050000
телефон: +7 (727) 313-23-00
Факс: +7 (727) 311 10 42
E-mail: info@miele.kz
Internet: www.miele.kz

«Миле» ЖШҚ
01033 Киев, Украина
Короленковская көшесі, 4-үй
Телефон: + 38 (044) 496 0300

E-mail: info@miele.ua
Internet: www.miele.ua

EAC

Miele

WWA 120

kk-KZ

M.-Nr. 12 735 280 / 03 / 002