Miele

# Инструкция по эксплуатации

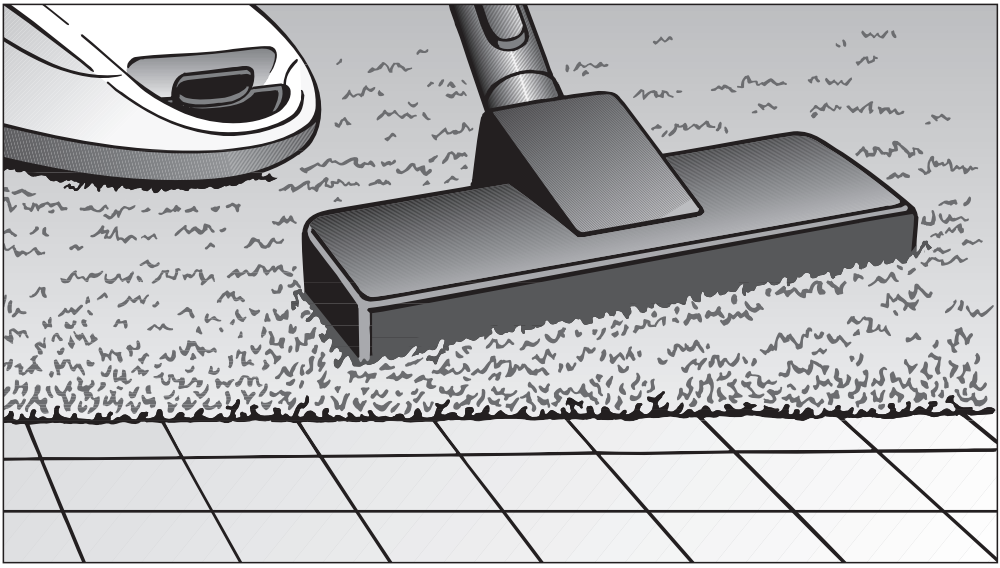

## Напольный пылесос

RU, KZ

**HS14**

M.-Nr. 11 974 110

# Содержание

**Указания по безопасности и предупреждения** ..... 3

**Описание прибора** ..... 8

**Ваш вклад в охрану окружающей среды** ..... 10
**Примечание к Регламенту (ЕС) № 666/2013** ..... 11

**Подключение** ..... 11

**Применение входящих в комплект поставки принадлежностей** ..... 14

**Эксплуатация** ..... 15

**Временная остановка, перемещение и хранение** ..... 18

**Техобслуживание** ..... 20
Где купить мешки-пылесборники и фильтры ..... 21
Индикатор замены мешка-пылесборника ..... 22
Извлечение мешка-пылесборника ..... 22
Замена фильтра моторного отсека ..... 24
Срок замены фильтра выходящего воздуха ..... 24
Замена фильтра выходящего воздуха AirClean ..... 25
Замена фильтров выходящего воздуха AirClean Plus 50, Silence AirClean 50, Active AirClean 50 и HEPA AirClean 50 ..... 26
Использование другого фильтра выходящего воздуха ..... 27
Замена нитесборников ..... 28

**Чистка и уход** ..... 28

**Что делать, если ...** ..... 30

**Сервисная служба** ..... 31
Контактная информация для обращений в случае неисправностей ..... 31
Гарантия ..... 31

**Документы соответствия** ..... 31

**Технические характеристики** ..... 31

**Дата изготовления/Условия транспортировки и Условия хранения** ..... 31

**Дополнительно приобретаемые принадлежности** ..... 32

**Гарантия качества товара** ..... 34

**Контактная информация о Miele** ..... 37

Этот пылесос отвечает нормам технической безопасности. Ненадлежащая эксплуатация может привести к травмам и материальному ущербу.

Перед первым использованием пылесоса прочитайте инструкцию по эксплуатации. В ней содержатся подробные указания по безопасности, использованию и техническому обслуживанию пылесоса. Вы обезопасите себя и других людей, а также предотвратите повреждения прибора.

В соответствии со стандартом IEC 60335-1 компания Miele настоятельно рекомендует ознакомиться с главой «Подключение» и следовать указаниям и предупреждениям по безопасности.

Компания Miele не несёт ответственности за повреждения, вызванные несоблюдением данных указаний и рекомендаций.

Сохраните инструкцию по эксплуатации и по возможности передайте её следующему владельцу прибора.

Всегда выключайте пылесос после использования, перед заменой принадлежностей, перед началом техобслуживания/очистки и устранением неисправностей. Выньте сетевую вилку из розетки.

## Надлежащее использование

▶ Этот пылесос предназначен для использования в домашнем хозяйстве или аналогичных условиях исключительно для личных, семейных, домашних и иных нужд, не связанных с осуществлением предпринимательской деятельности. Этот пылесос не подходит для применения на строительных площадках.

▶ Этот пылесос подходит для ежедневной уборки ковров, ковровых покрытий и нечувствительных к воздействию твердых полов.

▶ Этот пылесос не предназначен для использования вне помещений.

▶ Данный пылесос предназначен для использования на высоте до 4000 м выше уровня моря.

▶ Используйте пылесос исключительно для чистки сухих поверхностей. Запрещается использовать пылесос на людях и животных. Другие области применения, изменения конструкции прибора и любые изменения недопустимы.

▶ Лицам (включая детей), которые по состоянию здоровья или из-за отсутствия опыта и соответствующих знаний не могут уверенно управлять пылесосом, не рекомендуется его эксплуатация без присмотра или руководства со стороны ответственного лица.

## Если у Вас есть дети

▶ Опасность удушья! Не позволяйте детям играть с упаковкой (например, пленкой): дети могут завернуться в нее или натянуть на голову, что приведет к удушью. Храните упаковочный материал в недоступном для детей месте.

▶ Детей младше восьми лет не следует допускать близко к пылесосу, или они должны быть при этом под постоянным присмотром.

▶ Дети старше восьми лет могут пользоваться пылесосом без надзора взрослых, если они настолько освоили управление им, что могут это делать с уверенностью. Дети должны осознавать возможную опасность, связанную с неправильной эксплуатацией.

▶ Не разрешайте детям проводить чистку и техобслуживание пылесоса без Вашего присмотра.

▶ Не оставляйте без надзора детей, если они находятся вблизи пылесоса. Никогда не позволяйте детям играть с пылесосом.

## Техническая безопасность

▶ Перед применением проверьте пылесос и все принадлежности на видимые повреждения. Не пользуйтесь поврежденным пылесосом.

▶ Перед эксплуатацией сравните указанные на типовой табличке параметры подключения пылесоса (сетевое напряжение и частота) с данными сети питания. Они должны обязательно совпадать. Пылесос (без изменения конструкции) предназначен для подключения к электросети частотой 50 Гц или 60 Гц.

▶ Сетевая розетка должна быть защищена автоматикой защиты с номиналом 16 А или 10 А.

▶ Надежная и безопасная работа этого пылесоса гарантирована лишь в том случае, если он подключен к централизованной электросети.

▶ Гарантийный ремонт пылесоса имеет право производить только авторизованная компанией Miele сервисная служба, в противном случае при последующей неисправности право на гарантийное обслуживание теряется.

▶ Не используйте кабель для переноски пылесоса и не тяните вилку из розетки за кабель. Не перетягивайте кабель через острые края и не защемляйте его. Избегайте частого наезда пылесоса на кабель. Кабель, вилка и розетка могут получить повреждения и угрожать Вашей безопасности.

▶ Не пользуйтесь пылесосом, если поврежден сетевой кабель. Поменять поврежденный сетевой кабель можно только вместе с кабельным барабаном. В целях безопасности замену может проводить только авторизованный компанией Miele специалист или сервисная служба Miele.

▶ Никогда не погружайте пылесос в воду, проводите только сухую очистку или чистите его с помощью слегка влажной салфетки.

▶ Ремонтные работы имеют право производить только авторизованные компанией Miele специалисты. Вследствие неправильно выполненных ремонтных работ может возникнуть серьезная опасность для пользователя.

▶ Только при использовании оригинальных запчастей компания Miele гарантирует, что будут выполнены требования к безопасности. Вышедшие из строя детали должны заменяться только на оригинальные запчасти.

▶ Упаковка защищает пылесос от повреждений при транспортировке. Мы рекомендуем сохранять упаковку для последующей транспортировки.

### Правильная эксплуатация

▶ Не используйте пылесос без мешка-пылесборника, фильтра моторного отсека и фильтра выходящего воздуха.

▶ Если мешок-пылесборник не вставлен, Вы не сможете закрыть крышку пылевого отсека. Не применяйте силу при закрывании.

▶ Не пылесосьте горящие или тлеющие предметы, например, сигареты или еще не погасшую золу или уголь.

▶ Не пылесосьте жидкости и влажную грязь. Ковры и ковровые покрытия после влажной чистки или обработки шампунем можно пылесосить только после полного высыхания.

▶ Не пылесосьте тонер. Тонер, который используется, например, в принтерах или копировальных аппаратах, обладает электропроводностью.

▶ Не пылесосьте легко воспламеняющиеся или взрывоопасные вещества или газы, а также места, где хранятся такого рода вещества.

▶ Избегайте соприкосновения головы и всасывающего потока воздуха.

## Принадлежности

▶ При работе с турбощеткой Miele не касайтесь вращающегося щеточного вала.

▶ При уборке с использованием рукоятки без вставленной принадлежности следите за тем, чтобы рукоятка не была повреждена.

▶ Используйте только мешки-пылесборники, фильтры и принадлежности с логотипом ORIGINAL Miele на упаковке. Лишь в этом случае производитель может гарантировать безопасную эксплуатацию прибора.

# Описание прибора

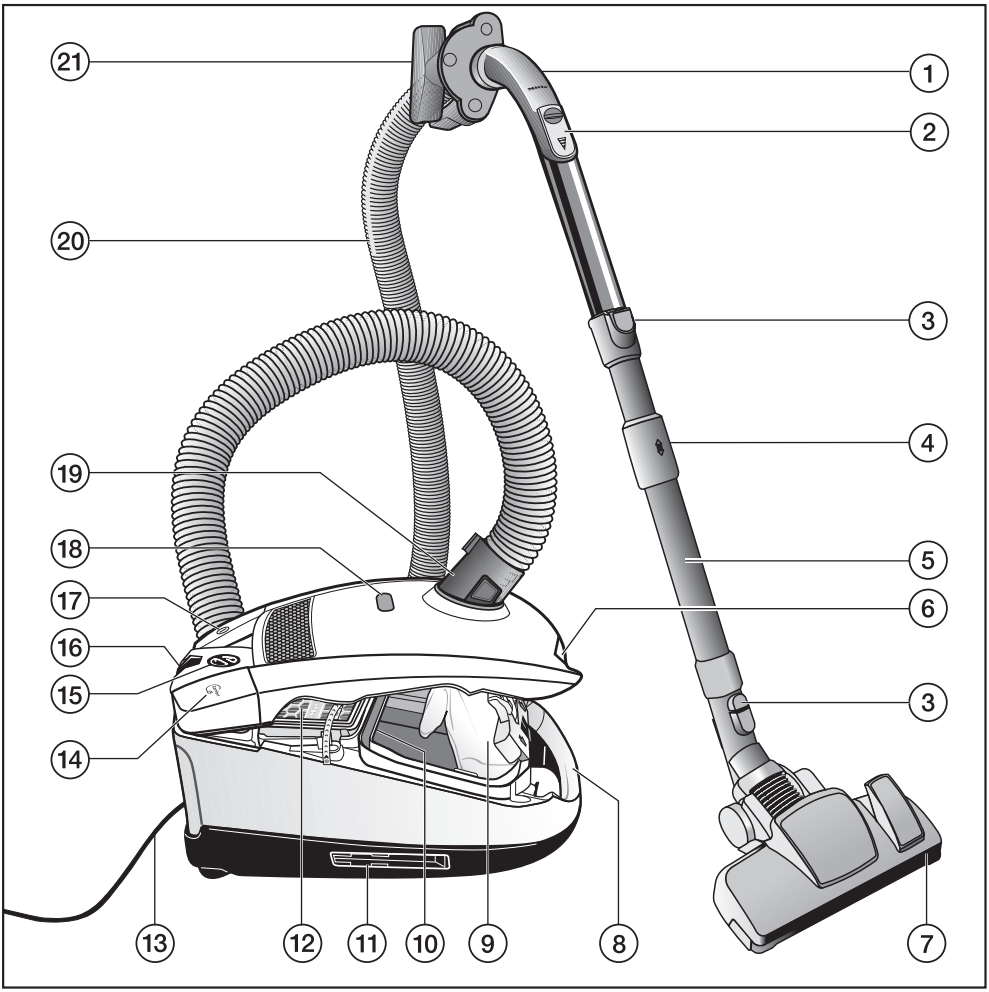

① Ручка XXL
② Регулятор расхода воздуха
③ Кнопки разблокировки
④ Разблокировка телескопической трубки
⑤ Телескопическая трубка
⑥ Кнопка разблокировки крышки пылевого отсека
⑦ Насадка для пола *
⑧ Ручка для переноски
⑨ Оригинальный мешок-пылесборник Miele
⑩ фильтр моторного отсека
⑪ Система парковки для хранения (с обеих сторон пылесоса)
⑫ Оригинальный фильтр выходящего воздуха Miele *
⑬ Сетевой кабель
⑭ Кнопка для автоматической намотки кабеля
⑮ Переключатель мощности всасывания
⑯ Система парковки для перерывов в уборке
⑰ Кнопка «Вкл./Выкл.»
⑱ Индикатор замены мешка-пылесборника
⑲ Всасывающий штуцер
⑳ Гибкий шланг
㉑ Держатель для принадлежностей

* В зависимости от модели обозначенные таким значком детали оснащения вашего пылесоса могут отличаться от приведённых на рисунке или отсутствовать.

# Ваш вклад в охрану окружающей среды

## Утилизация упаковки

Упаковка защищает пылесос от повреждений при транспортировке. Материалы, используемые при изготовлении упаковки, безопасны для окружающей среды и подлежат переработке.

Возвращение упаковки для её вторичной переработки приводит к экономии сырья и уменьшению количества отходов. По возможности сдайте упаковку в компанию по утилизации отходов.

## Утилизация мешков-пылесборников и использованных фильтров

Мешки-пылесборники и фильтры изготовлены из безопасных для окружающей среды материалов. Фильтры можно выбрасывать с бытовым мусором. Это касается также мешков-пылесборников при условии, что в них не содержится мусор, запрещенный для утилизации с бытовым мусором.

## Утилизация прибора

Перед утилизацией выньте из прибора мешок-пылесборник и фильтр, выбросьте эти части с бытовым мусором.

Электрические и электронные приборы часто содержат ценные материалы. В их состав также входят определенные вещества, смешанные компоненты и детали, необходимые для функционирования и безопасности приборов. При попадании в бытовой мусор, а также при ненадлежащем обращении они могут причинить вред здоровью людей и окружающей среде. В связи с этим никогда не выбрасывайте отслуживший прибор вместе с бытовым мусором.



Рекомендуем Вам сдать отслуживший прибор в организацию по приему и утилизации электрических и электронных приборов в Вашем населенном пункте. Если в утилизируемом приборе сохранены какие-либо персональные данные, то за их удаление Вы несете личную ответственность. Необходимо проследить, чтобы до отправления прибора на утилизацию он хранился в недоступном для детей месте.

## Примечание к Регламенту (ЕС) № 666/2013

Данный пылесос является бытовым пылесосом и классифицируется согласно вышеуказанному постановлению как универсальный.

Данная инструкция по эксплуатации и подробная информация доступны для скачивания на сайте Miele по адресу www.miele.com.

Указанный в соответствии с Регламентом расход электроэнергии за год является индикативным годовым расходом электроэнергии (кВтч в год), основанным на 50 проведённых процессах очистки. Фактическое энергопотребление зависит от того, как используется пылесос.

Не все входящие в комплект насадки для пола и принадлежности предназначены для интенсивной очистки ковровых или твёрдых напольных покрытий. Для определения значений использовались следующая насадка для пола и настройки.

Для учета расхода энергии и классов очистки на ковровых и твёрдых напольных покрытиях, а также для регистрации уровня шума на ковровом покрытии использовалась переключаемая насадка с утопленной щетиной (выдвигается при нажатии на кнопку ⊡).

Указанные в соответствии с предписанием данные имеют отношение исключительно к указанным комбинациям и установкам насадки для пола на различных напольных покрытиях.

Для всех измерений использовались исключительно оригинальные мешки-пылесборники, фильтры моторного отсека и фильтры выходящего воздуха Miele.

## Подключение

### Присоединение гибкого шланга

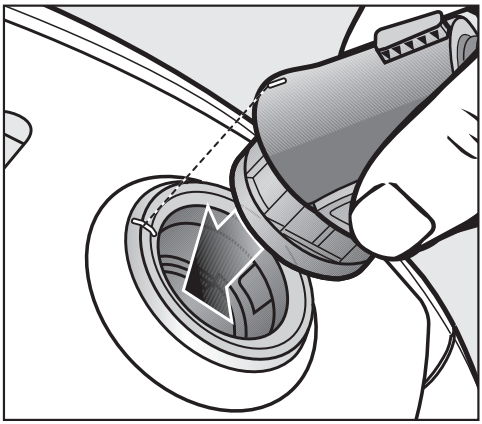

- Вставьте всасывающий патрубок до отчётливой фиксации в область забора пыли на пылесосе. Для этого необходимо совместить обе части так, чтобы произошла фиксация.

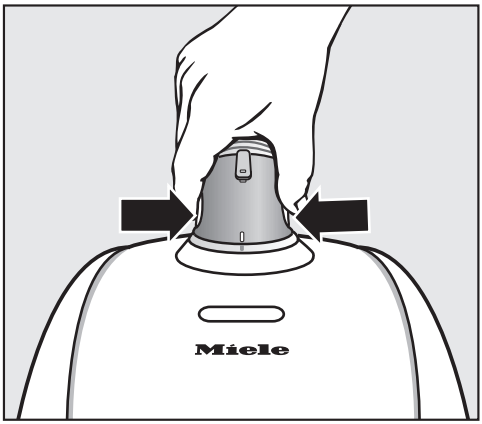

■ Нажмите кнопки разблокировки сбоку на всасывающем патрубке, если необходимо разъединить части и извлечь гибкий шланг из области забора пыли.

**Соединение гибкого шланга и ручки**

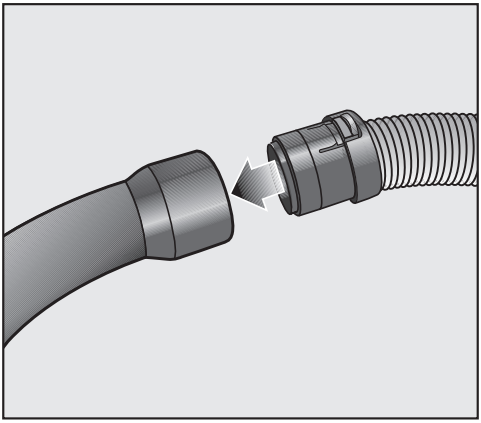

■ Вставьте другой соединительный штуцер гибкого шланга в ручку до отчётливой фиксации.

**Соединение ручки и всасывающей трубки**

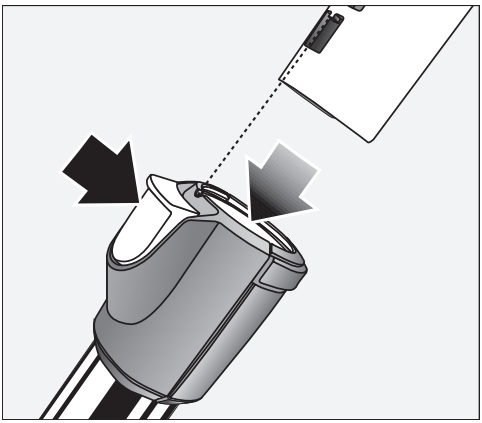

■ Вставьте ручку во всасывающую трубку до фиксации. Для этого необходимо совместить обе части так, чтобы произошла фиксация.

■ Нажмите кнопку разблокировки, если вы хотите разъединить части, и вытяните ручку с небольшим поворотом из трубки.

**Соединение всасывающей трубки и регулируемой насадки для пола**

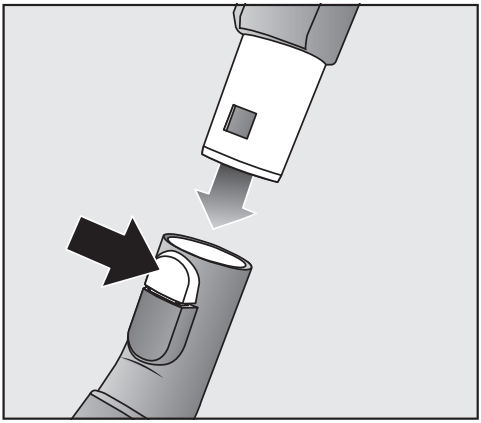

■ Вставьте всасывающую трубку, вращая её влево и вправо, в насадку для пола до отчётливой фиксации.

■ Нажмите кнопку разблокировки, если вы хотите разъединить части, и вытяните всасывающую трубку с небольшим поворотом из насадки для пола.

**Активация индикатора замены фильтра TimeStrip® на фильтре выходящего воздуха**

В зависимости от модели серийно используется один из следующих фильтров выходящего воздуха:

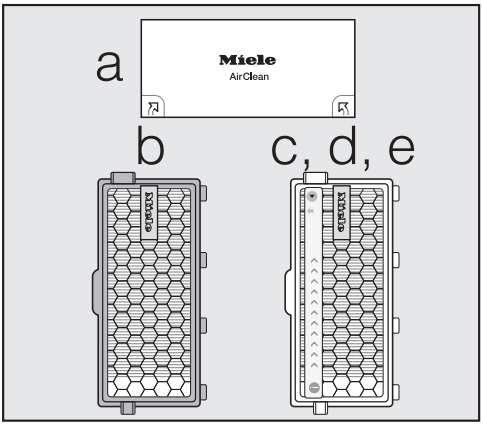


a AirClean

b AirClean Plus 50 (голубой)

c Silence AirClean 50 (серый)

d Active AirClean 50 (чёрный)

e HEPA AirClean 50 (белый)

Если ваш пылесос оснащён фильтром выходящего воздуха **c**, **d** или **e**, то необходимо активировать индикатор замены фильтра выходящего воздуха TimeStrip®.

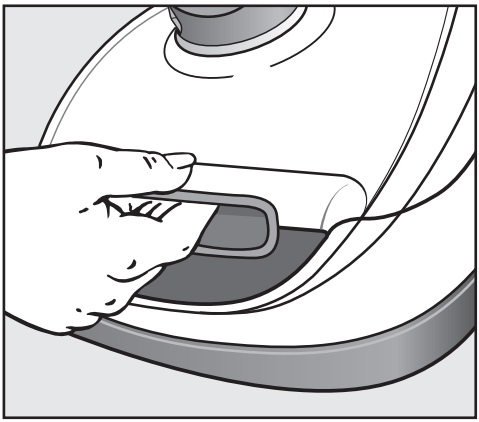

■ Нажмите на кнопку разблокировки, расположенную в скрытой ручке, и откиньте крышку пылевого отсека вверх до фиксации.

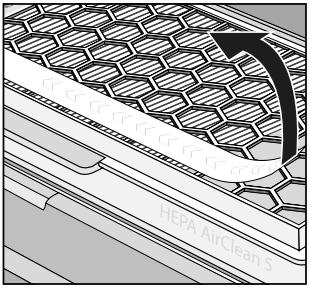

■ Удалите полоску с надписью.

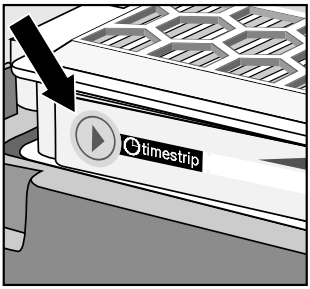


■ Нажмите на индикатор замены фильтра выходящего воздуха TimeStrip®.

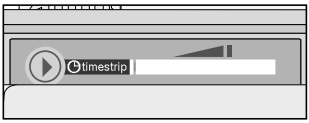


Примерно через 10–15 секунд у левого края поля индикации появится узкая красная полоска.

⚠ Повреждения из-за загрязнения пылевого отсека.

Из-за незафиксированного мешка-пылесборника в пылевой отсек может попасть много пыли и повредить детали.

Прежде чем закрыть крышку пылевого отсека каждый раз проверяйте, чтобы мешок-пылесборник был вставлен до отчётливой фиксации.

- Закройте крышку пылевого отсека до фиксации; не защемите при этом мешок-пылесборник.

**Функция индикатора замены фильтра выходящего воздуха TimeStrip®**

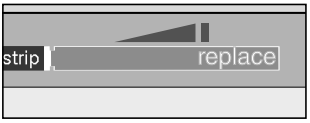


Индикатор замены фильтра выходящего воздуха TimeStrip® показывает продолжительность использования фильтра. Примерно через 50 часов эксплуатации прибора поле индикации будет полностью красного цвета. 50 часов работы пылесоса примерно соответствует средней годовой эксплуатации.

## Применение входящих в комплект поставки принадлежностей

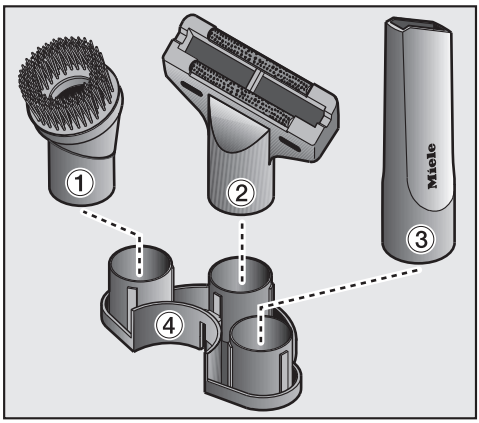


① **Насадка для щадящей уборки**
Для чистки профильных планок, а также изделий с украшениями, резьбой и предметов, требующих бережного обращения.

Насадка вращается, её можно повернуть в наиболее удобное положение.

② **Насадка для мягкой мебели**
Для чистки мягкой мебели, матрасов, подушек, штор и т. д.

③ **Щелевая насадка**
Для удаления пыли из складок, щелей и углов.

④ **Держатель для трёх принадлежностей**
Расположение принадлежностей обозначено на держателе символами.

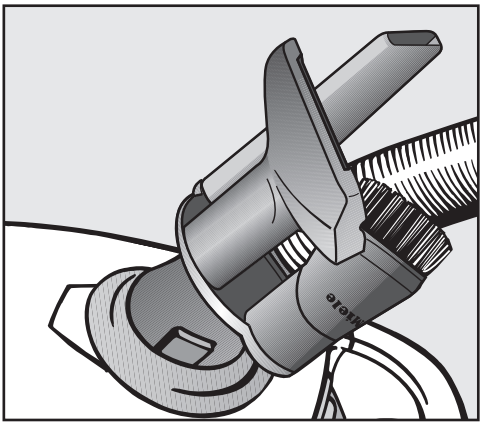

■ При необходимости зафиксируйте держатель для принадлежностей на всасывающем патрубке пылесоса.

Отдельные модели в серийном исполнении оснащены одной из следующих принадлежностей, иллюстрации к которым не приведены.

- насадка для пола AllergoTeQ
- турбощётка

К таким пылесосам прилагается отдельная инструкция по эксплуатации соответствующей принадлежности.

## Эксплуатация

### Регулировка телескопической трубки

Телескопическая трубка состоит из двух вставленных друг в друга трубок, которые вы можете выдвигать на наиболее удобную для работы длину.

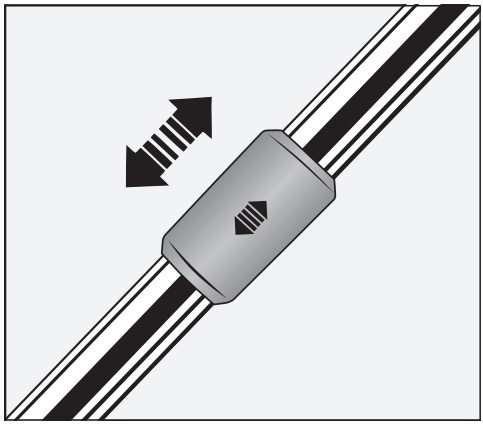

■ Нажмите кнопки разблокировки и установите желаемую длину телескопической трубки.

### Регулировка переключаемой насадки для пола

В зависимости от модели ваш пылесос оснащён одной из изображённых насадок для пола.

Данный пылесос предназначен для ежедневной уборки ковров, ковровых и твёрдых напольных покрытий.

В ассортимент продукции для ухода за полом Miele входят подходящие насадки для пола и щётки для чистки других напольных покрытий или особых случаев применения (см. главу «Дополнительно приобретаемые принадлежности»).

Учитывайте прежде всего рекомендации по чистке и уходу, которые даёт производитель вашего напольного покрытия.

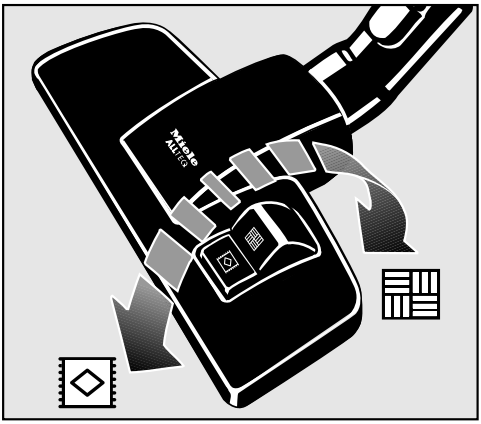


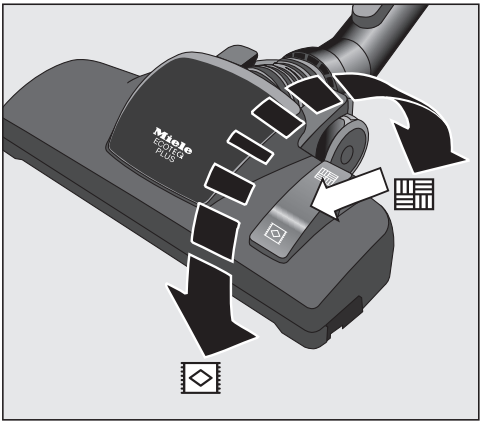


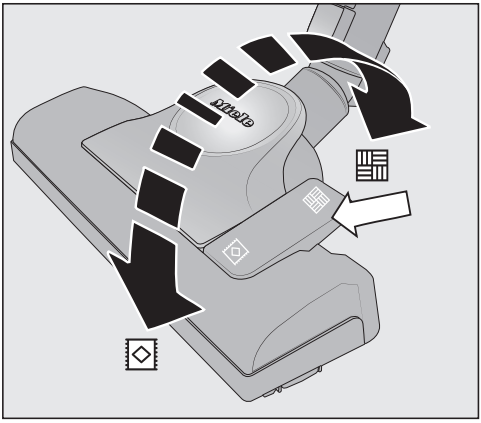


Пылесосьте твёрдые и гладкие полы и полы со щелями или пазами с выдвинутой щетиной насадки:

■ Нажмите кнопку .

Пылесосьте ковры и ковровые покрытия с убранной щетиной:

■ Нажмите кнопку .

Если вам тяжело двигать переключаемой насадкой для пола, вы можете уменьшить мощность так, чтобы насадка для пола двигалась легко (см. главу «Эксплуатация», раздел «Выбор мощности»).

**Переключаемая насадка для пола**

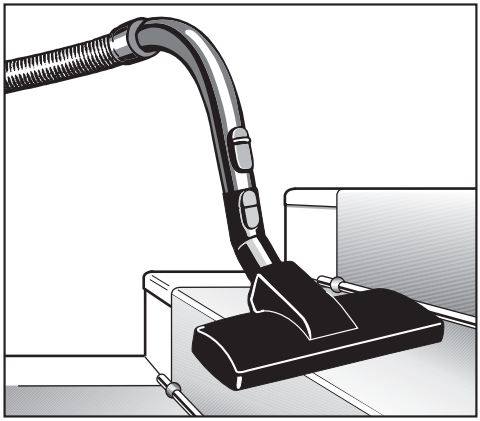

Переключаемая насадка для пола также подходит для уборки лестничных ступеней.

⚠ Опасность травмирования из-за падения пылесоса.

Падение пылесоса с лестницы может привести к травме.

Всегда проводите уборку лестницы пылесосом снизу вверх.

**Вытягивание сетевого кабеля**

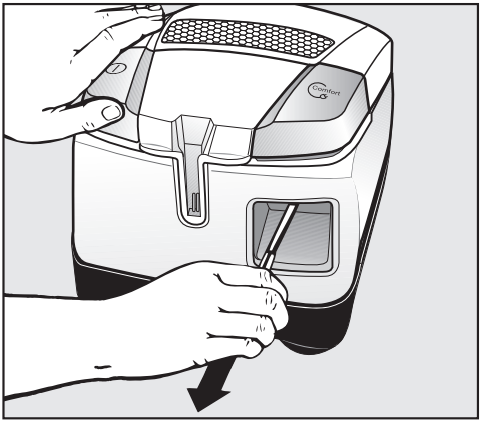

- Вытяните кабель до нужной длины.
- Вставьте сетевую вилку в розетку.

⚠ Повреждения из-за перегрева.
При длительном использовании сетевой кабель может перегреваться.
При эксплуатации прибора более 30 минут необходимо полностью вытянуть кабель.

**Сматывание сетевого кабеля**

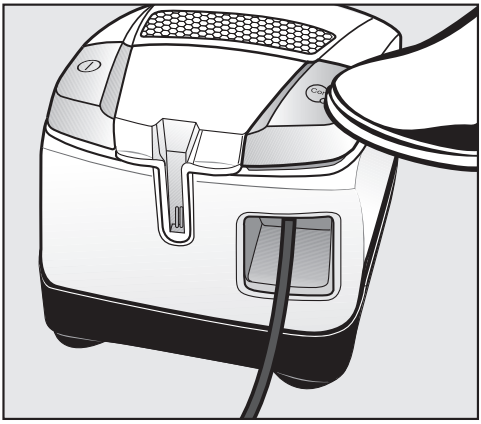

- Выньте сетевую вилку из розетки.
- Слегка наступите на кнопку автоматической намотки кабеля.

Сетевой кабель полностью смотан.

Если полное сматывания кабеля не требуется, вы можете отключить эту функцию. Для этого держите сетевой кабель в руке во время сматывания и слегка потяните, когда нужно завершить сматывание.

**Включение и выключение**

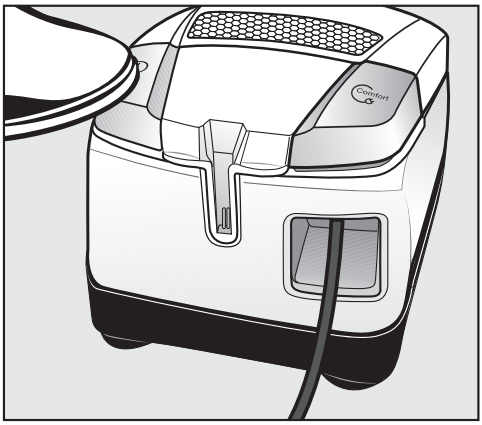

- Нажмите на кнопку Вкл./Выкл. ⏻.

**Выбор мощности**

Вы можете настроить мощность пылесоса в зависимости от необходимости в каждой ситуации. Уменьшение мощности значительно облегчает скольжение насадки для пола.

На пылесосе имеются символы, которые соответствуют определённым уровням мощности и показывают, в каком случае рекомендуется тот или иной уровень мощности.

- Гардины, текстиль
- Мягкая мебель, подушки
- Ковры высокого качества, коврики и дорожки
- Энергосберегающая ежедневная уборка с низким уровнем шума
- Ковры и ковровые покрытия с петлевым ворсом
- Твёрдые полы, сильно загрязнённые ковры и ковровые покрытия

Если вы пользуетесь переключаемой насадкой для пола и вам тяжело ею двигать, уменьшите мощность всасывания так, чтобы насадка двигалась легко.

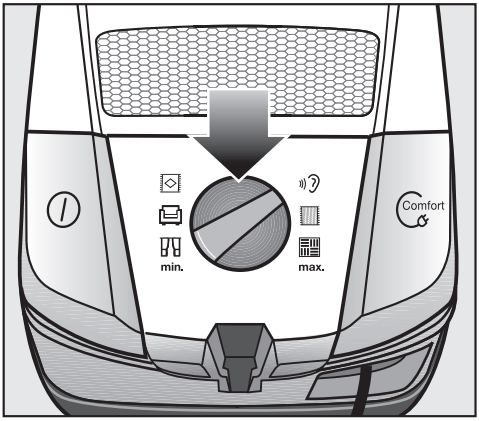


■ Установите желаемый уровень мощности с помощью поворотного переключателя.

**Открывание регулятора расхода воздуха**

Вы можете кратковременно снизить мощность всасывания, например, чтобы предотвратить черезмерное присасывание пылесоса к текстильным напольным покрытиям.

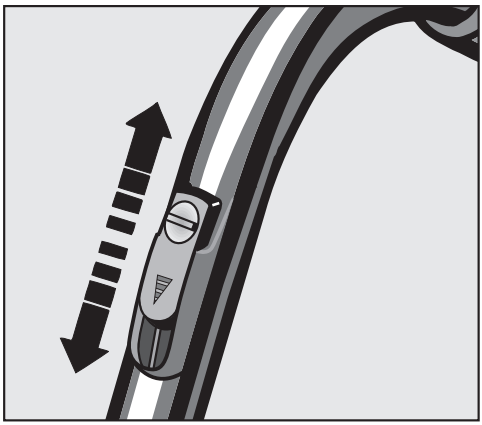

■ Откройте регулятор расхода воздуха на ручке настолько, чтобы можно было легко двигать всасывающей насадкой.

Таким образом облегчается скольжение применяемой насадки.

**При уборке**

■ При уборке тяните пылесос за собой, как санки, или ставьте его вертикально, если Вы пылесосите лестницы и гардины.

## Временная остановка, перемещение и хранение

**Система парковки для перерывов в уборке**

При перерывах в уборке вы можете удобно расположить трубку пылесоса с насадкой на самом пылесосе.

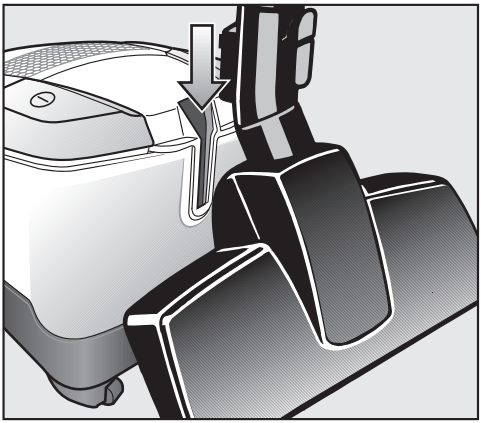

■ Вставьте насадку выступом в устройство парковки.

Если пылесос находится на наклонной поверхности, то задвиньте части телескопической трубки полностью.

**Система парковки для хранения**

⚠ После использования выключите пылесос. Выньте сетевую вилку из розетки.

■ Поставьте пылесос в вертикальное положение.

■ Полностью задвиньте все части телескопической трубки.

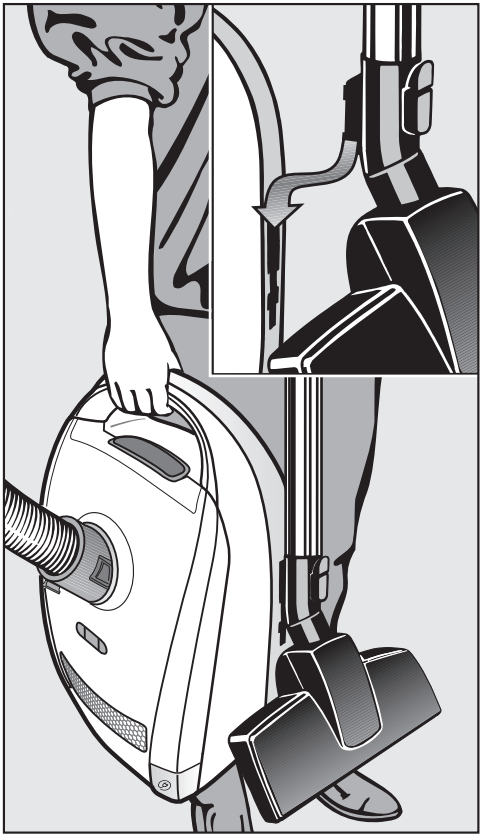

■ Вставьте насадку выступом сверху в один из двух держателей трубки.

Так вам будет удобно переносить пылесос или ставить его на хранение.

Если ваш пылесос оснащён ручкой XXL, то у вас есть возможность хранить его с экономией места.

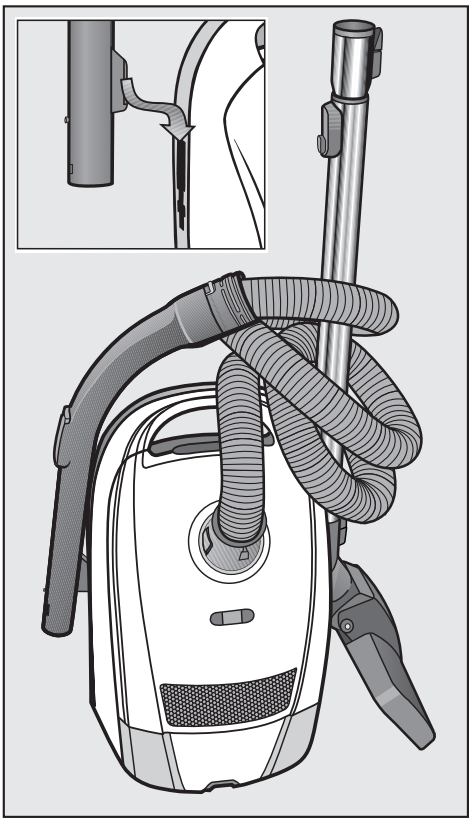

- Затем отсоедините ручку XXL от вставленной телескопической трубки.
- Намотайте гибкий шланг вокруг телескопической трубки и вставьте выступ ручки XXL сверху во второй держатель трубки.

## Техобслуживание

⚠ Опасность поражения электрическим током.
Даже у выключенного пылесоса компоненты находятся под сетевым напряжением.
Вынимайте сетевую вилку из розетки перед каждым техническим обслуживанием.

Система фильтров Miele состоит из 3 компонентов:

- оригинальный мешок-пылесборник Miele (тип **FJM**)
- фильтр моторного отсека
- оригинальный фильтр выходящего воздуха Miele

Чтобы гарантировать безупречную мощность пылесоса, необходимо периодически заменять эти принадлежности.

Мы рекомендуем вам использовать принадлежности с логотипом ORIGINAL Miele на упаковке. Только в этом случае вы можете быть уверены в оптимальном использовании мощности пылесоса и в достижении наилучшего результата очистки.

Мешки-пылесборники с логотипом ORIGINAL Miele на упаковке не изготавливаются из бумаги или подобных материалов, а также не имеют удерживающей пластины из картона. Это обеспечивает высокую долговечность и безопасность.

Обратите внимание, что в случае появления неисправностей и повреждений пылесоса, которые являются следствием использования принадлежностей, не обозначенных логотипом ORIGINAL Miele на упаковке, услуги по гарантийному обслуживанию пылесоса не оказываются.

**Где купить мешки-пылесборники и фильтры**

Оригинальные мешки-пылесборники и фильтры Miele вы можете приобрести в интернет-магазине Miele, в сервисной службе или в точках продаж Miele.

Оригинальные мешки-пылесборники и фильтры Miele вы узнаете по логотипу ORIGINAL Miele на упаковке.

Каждая упаковка оригинальных мешков-пылесборников Miele содержит 4 мешка-пылесборника, один фильтр выходящего воздуха AirClean и один фильтр моторного отсека. Оригинальные большие упаковки Miele содержат 16 мешков-пылесборников, 4 фильтра выходящего воздуха AirClean и 4 фильтра моторного отсека.

Тип мешка пылесборника можно удобно найти сверив цвет рамки фиксатора внутри камеры пылесоса с цветом вставки мешка пылесборника, который изображён на упаковке.

Если вы хотите отдельно докупить фильтр выходящего воздуха Miele, назовите в сервисной службе или продавцу техники Miele обозначение модели вашего пылесоса, чтобы получить нужные фильтры выходящего воздуха. Вы также можете приобрести эти фильтры в интернет-магазине Miele.

**Индикатор замены мешка-пылесборника**

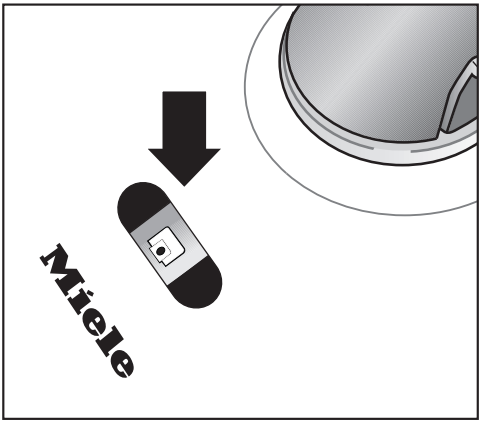


Если цветная шкала полностью заполнила смотровое окошко индикатора замены мешка-пылесборника красным цветом, его необходимо заменить.

Закупоренные поры мешка-пылесборника уменьшают мощность всасывания пылесоса.
Утилизируйте полные мешки. Не используйте их повторно.

**Для проверки**

- Установите на трубку регулируемую насадку для пола.
- Включите пылесос и установите максимальную мощность всасывания.
- Ненадолго приподнимите насадку от поверхности пола.

**Описание работы индикатора замены мешка-пылесборника**

Работа индикатора рассчитана на смешанную пыль: пыль, волосы, нитки, ворс, песок и т. д.

Если вы пылесосите много мелкой пыли, такой как пыль от сверления, песок, возможно также штукатурка или мука, то поры мешка-пылесборника быстро засоряются.
В этом случае индикатор будет показывать «заполнен», даже если мешок-пылесборник еще не наполнился. В этом случае необходимо заменить мешок-пылесборник.

Если вы пылесосите много волос, ниток от ковра, шерсти и т. д., то индикатор будет соответствующим образом реагировать только тогда, когда мешок-пылесборник полностью заполнится.

**Извлечение мешка-пылесборника**

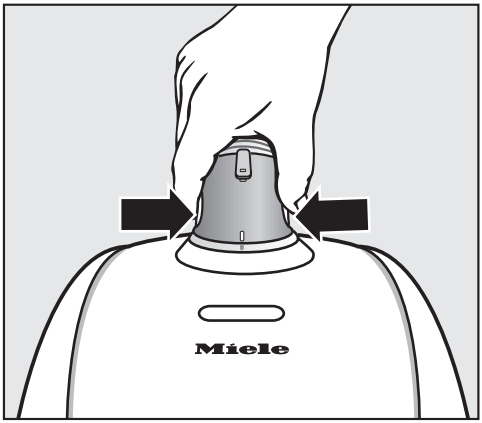


- Нажмите на кнопки разблокировки, расположенные с двух сторон на всасывающем патрубке, и выньте патрубок из области забора пыли.

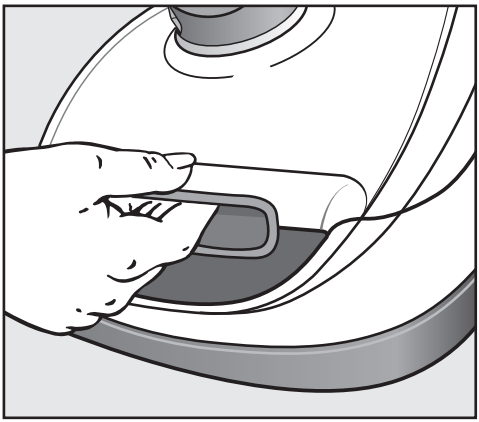

■ Нажмите на кнопку разблокировки, расположенную в скрытой ручке, и откиньте крышку пылевого отсека вверх до фиксации.

При этом гигиеническая заслонка мешка-пылесборника автоматически закрывается, поэтому пыль не может высыпаться наружу.

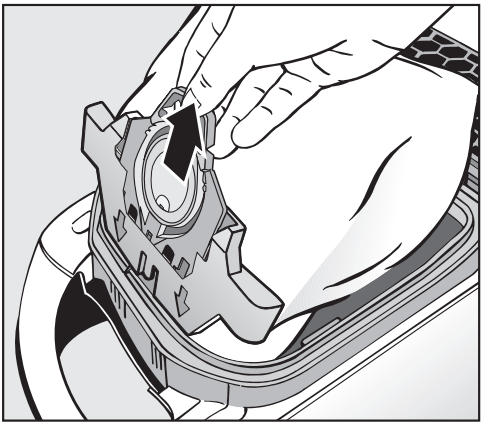

■ Выньте мешок-пылесборник из гнезда за пластину.

**Установка мешка-пылесборника**

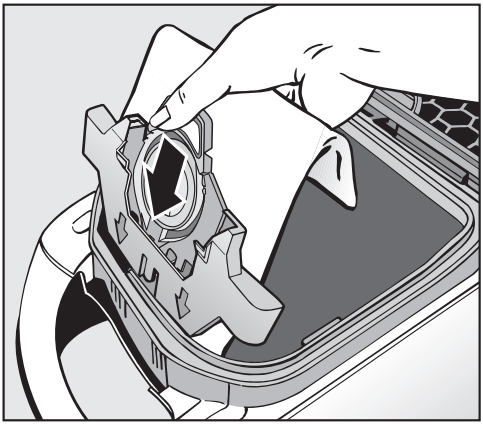

■ Вставьте новый мешок-пылесборник в гнездо до отчётливой фиксации. Оставьте мешок-пылесборник сложенным в том же виде, в каком вынули его из упаковки.

■ Закройте крышку пылевого отсека до фиксации; не защемите при этом мешок-пылесборник.

Блокировка работы пылесоса вхолостую предотвращает закрывание крышки пылевого отсека, если не установлен мешок-пылесборник. Не применяйте силу.

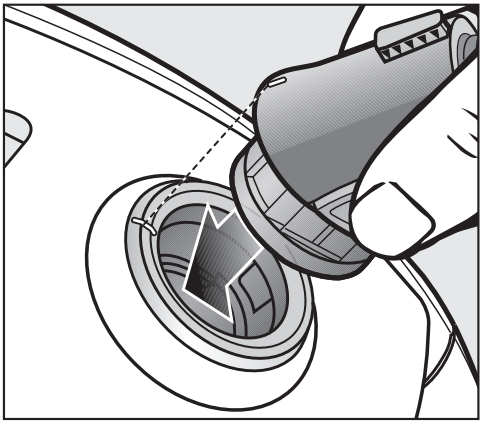

- Вставьте всасывающий патрубок до отчётливой фиксации в область забора пыли на пылесосе. Для этого необходимо совместить обе части так, чтобы произошла фиксация.

**Замена фильтра моторного отсека**

Всегда заменяйте фильтр моторного отсека, когда вскрываете новую упаковку мешков-пылесборников. Каждая упаковка оригинальных мешков-пылесборников Miele содержит один фильтр моторного отсека, каждая большая упаковка – 4 фильтра моторного отсека.

- Откройте крышку пылевого отсека.
- Выньте мешок-пылесборник из гнезда за пластину.

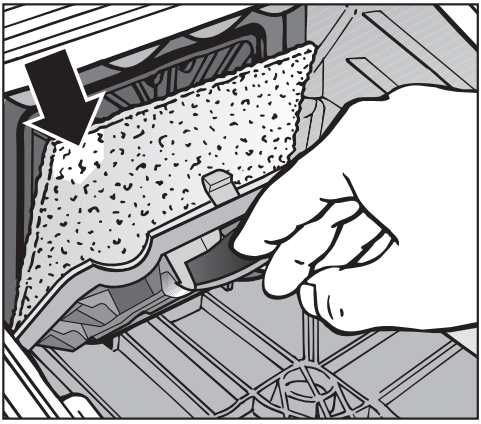

- Откиньте обойму фильтра и выньте использованный фильтр моторного отсека за чистый уголок.
- Вставьте новый фильтр моторного отсека.
- Закройте обойму фильтра.
- Задвиньте мешок-пылесборник в гнездо до упора.
- Закройте крышку пылевого отсека до фиксации; не защемите при этом мешок-пылесборник.

**Срок замены фильтра выходящего воздуха**

В зависимости от модели серийно используется один из следующих фильтров выходящего воздуха:

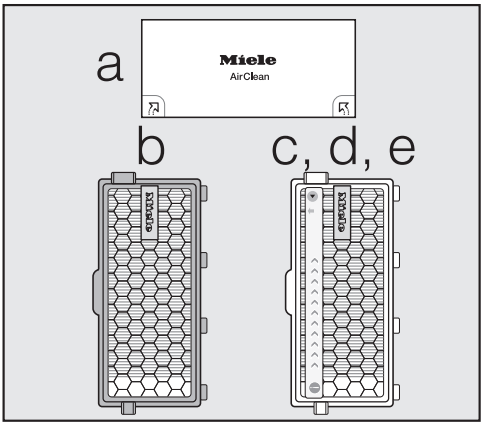


**a** AirClean
Всегда заменяйте этот фильтр выходящего воздуха, когда вскрываете новую упаковку мешков-пылесборников. Каждая упаковка оригинальных мешков-пылесборников Miele содержит один фильтр выходящего воздуха AirClean, каждая большая упаковка – 4 фильтра выходящего воздуха AirClean.

**b** AirClean Plus 50 (голубой)
Замените фильтр выходящего воздуха примерно через год. Дату можно записать на фильтре выходящего воздуха.

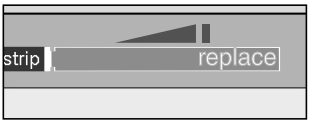

**c** Silence AirClean 50 (серый)
**d** Active AirClean 50 (чёрный)
**e** HEPA AirClean 50 (белый)
Замените фильтр выходящего воздуха, когда поле индикатора замены фильтра выходящего воздуха timestrip® станет полностью красным. Индикатор загорается примерно через 50 часов работы пылесоса, что примерно соответствует средней годовой эксплуатации. Вы можете продолжать пользоваться пылесосом и дальше. Однако учитывайте, что мощность и эффективность фильтрации пылесоса при этом снизятся.

**Замена фильтра выходящего воздуха AirClean**

Следите за тем, чтобы всегда был вставлен только один фильтр выходящего воздуха.

■ Откройте крышку пылевого отсека.

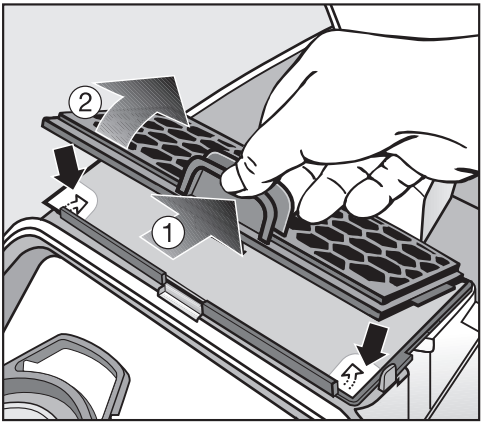


■ Сожмите детали для разблокировки решётки фильтра и откройте решётку до фиксации.

■ Выньте использованный фильтр выходящего воздуха AirClean за одну из двух чистых поверхностей.

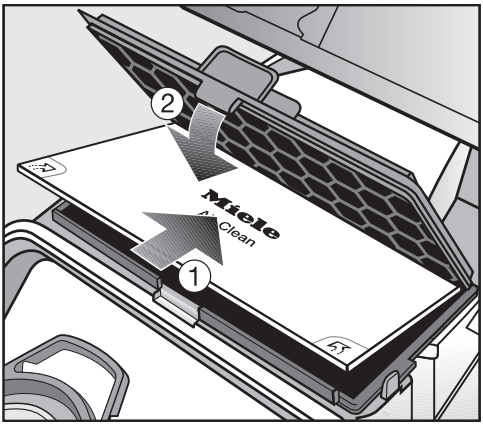


■ Вставьте новый фильтр выходящего воздуха AirClean.

Если вы хотите вставить фильтр выходящего воздуха AirClean Plus 50, Silence AirClean 50, Active AirClean 50 или HEPA AirClean 50, то изучите раздел «Использование другого фильтра выходящего воздуха».

■ Закройте решётку фильтра.

⚠ Повреждения из-за загрязнения пылевого отсека.
Из-за незафиксированного мешка-пылесборника в пылевой отсек может попасть много пыли и повредить детали.
Прежде чем закрыть крышку пылевого отсека каждый раз проверяйте, чтобы мешок-пылесборник был вставлен до отчётливой фиксации.

■ Закройте крышку пылевого отсека до фиксации; не защемите при этом мешок-пылесборник.

**Замена фильтров выходящего воздуха AirClean Plus 50, Silence AirClean 50, Active AirClean 50 и HEPA AirClean 50**

Следите за тем, чтобы всегда был вставлен только один фильтр выходящего воздуха.

■ Откройте крышку пылевого отсека.

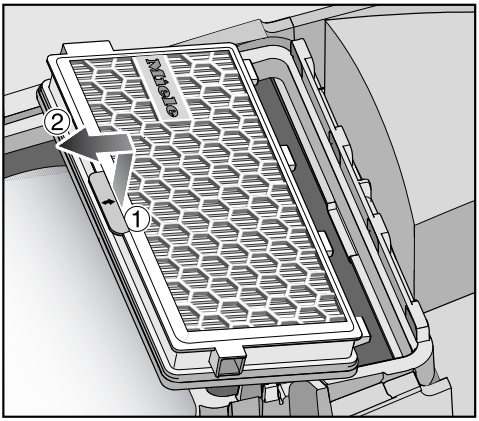


■ Приподнимите фильтр выходящего воздуха и выньте его.

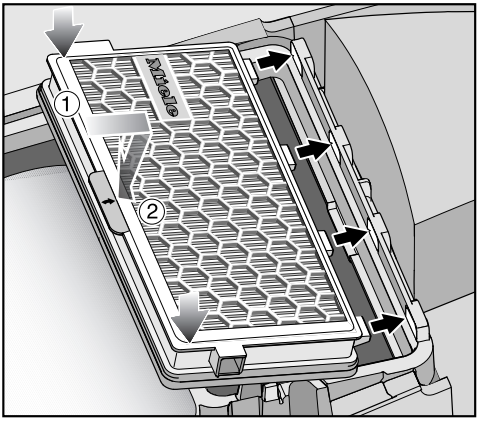


■ Вставьте новый фильтр выходящего воздуха точно на посадочное место и прижмите его вниз.

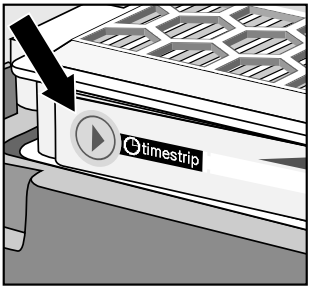


■ При использовании фильтра выходящего воздуха **c**, **d** или **e** нажмите на индикатор замены фильтра TimeStrip®.

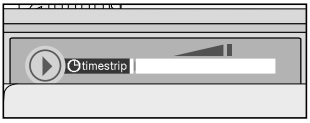


Примерно через 10–15 секунд у левого края поля индикации появится узкая красная полоска.

Если вы хотите вставить фильтр выходящего воздуха AirClean, то изучите раздел «Использование другого фильтра выходящего воздуха».

⚠ Повреждения из-за загрязнения пылевого отсека.
Из-за незафиксированного мешка-пылесборника в пылевой отсек может попасть много пыли и повредить детали.
Прежде чем закрыть крышку пылевого отсека каждый раз проверяйте, чтобы мешок-пылесборник был вставлен до отчётливой фиксации.

■ Закройте крышку пылевого отсека до фиксации; не защемите при этом мешок-пылесборник.

**Использование другого фильтра выходящего воздуха**

В зависимости от модели серийно используется один из следующих фильтров выходящего воздуха:

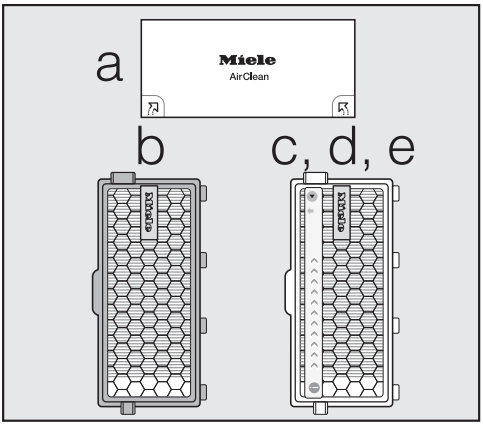


a AirClean

b AirClean Plus 50 (голубой)

c Silence AirClean 50 (серый)

d Active AirClean 50 (чёрный)

e HEPA AirClean 50 (белый)

Следите за тем, чтобы всегда был вставлен только один фильтр выходящего воздуха.

**На что обратить внимание при переходе на использование другого фильтра**

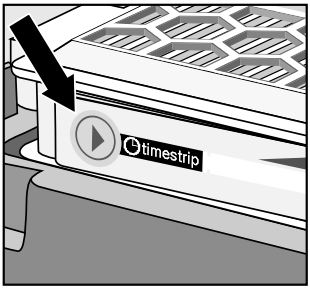


1. Если вместо фильтра выходящего воздуха **a** вы хотите вставить фильтр выходящего воздуха **b**, **c**, **d** или **e**, то необходимо дополнительно вынуть решётку фильтра и вставить вместо неё новый фильтр выходящего воздуха.

   Кроме того, при использовании фильтра выходящего воздуха **c**, **d** или **e** необходимо активировать индикатор замены фильтра выходящего воздуха TimeStrip®.

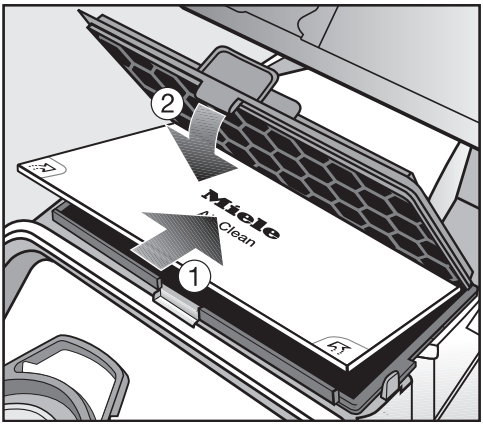

2. Если вместо фильтра выходящего воздуха **b**, **c**, **d** или **e** вы хотите вставить фильтр выходящего воздуха **a**, то его нужно обязательно вложить в решётку фильтра *.

   * Решётка фильтра – см. главу «Дополнительно приобретаемые принадлежности»

**Замена нитесборников**

(невозможно в моделей с насадкой для пола EcoTeQ Plus)

Нитесборники на всасывающем отверстии насадки для пола являются заменяемыми. Заменяйте нитесборники, если их ворс износился.

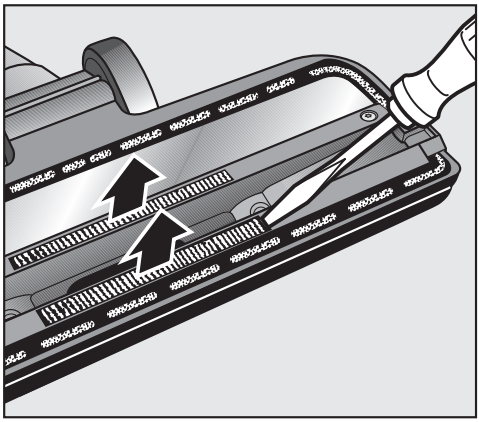

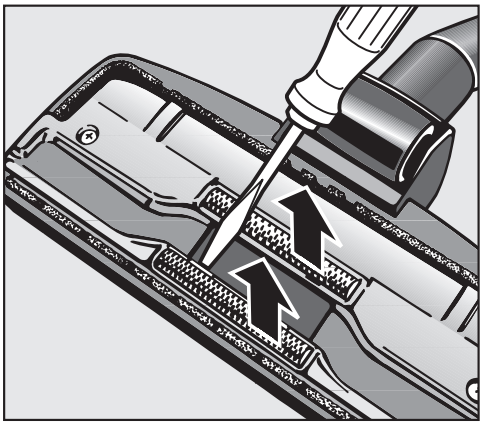

- Приподнимите нитесборники, чтобы они вышли из пазов. Используйте для этого, например, отвёртку с широким шлицем.
- Замените нитесборники на новые.

Запасные детали можно приобрести в точках продаж или сервисной службе Miele.

## Чистка и уход

⚠ Опасность поражения электрическим током из-за напряжения сети.

Даже у выключенного пылесоса компоненты находятся под сетевым напряжением.

Вынимайте сетевую вилку из розетки перед каждой очисткой пылесоса.

**Пылесос и принадлежности**

⚠ Опасность поражения электрическим током из-за напряжения сети.
Влага в пылесосе вызывает опасность поражения электрическим током.
Никогда не опускайте пылесос в воду!

Для ухода за пылесосом и всеми принадлежностями из пластика можно использовать обычное чистящее средство для пластмасс.

⚠ Повреждение неподходящими чистящими средствами.
На всех поверхностях легко образуются царапины. Все поверхности могут изменить цвет или форму при контакте с не предназначенными для них чистящими средствами.
Не применяйте абразивные средства, универсальные очистители, очистители для стекла и средства для ухода с содержанием масел.

**Отсек для сбора пыли**

Очищайте отсек для сбора пыли с помощью второго пылесоса или с помощью сухой тряпки или щетки.

## Что делать, если ...

Вы можете самостоятельно устранить большинство неполадок, возникающих при ежедневной эксплуатации прибора. Во многих случаях это позволит сэкономить время и денежные средства, так как не придётся вызывать специалиста сервисной службы.

Нижеприведённые таблицы помогут найти причины возникающих неисправностей и устранить их.

| Проблема | Причина и устранение |
|---|---|
| **Пылесос отключается автоматически.** | Если пылесос перегревается, ограничитель температуры выключает пылесос.<br>Такая неполадка может возникнуть, если, например, какой-либо крупный предмет заблокирует трубку или шланг, если мешок-пылесборник полностью заполнится пылью или станет воздухонепроницаемым из-за мелкой пыли, а также из-за сильного загрязнения фильтра моторного отсека/выходящего воздуха.<br>■ Выключите пылесос нажатием кнопки «Вкл./Выкл.» ⏻ и выньте сетевую вилку из розетки.<br>После устранения причины неисправности и через 20–30 минут перерыва пылесос охладится настолько, что его можно снова включить и использовать для уборки. |

## Сервисная служба

**Контактная информация для обращений в случае неисправностей**

При возникновении неисправностей, которые вы не можете устранить самостоятельно, обращайтесь в сервисную службу Miele.

Контактные данные сервисной службы Miele указаны в конце данного документа.

**Гарантия**

Гарантийный срок составляет 2 года.

Подробную информацию об условиях гарантии Вы можете узнать в сервисной службе Miele в Вашей стране.

## Документы соответствия

Сертификат соответствия
ЕАЭС RU C-DE.АЯ46.В.23358/21 с 29.12.2021 по 28.12.2026

Декларация о соответствии
ЕАЭС RU Д-DE.РА03.В.91647/21 с 27.12.2021 по 26.12.2026

Соответствует требованиям Технических регламентов Таможенного Союза (а в настоящее время - Евразийского экономического союза ЕАЭС)
ТР ТС 004/2011 "О безопасности низковольтного оборудования"
ТР ТС 020/2011 "Электромагнитная совместимость технических средств"
ТР ЕАЭС 037/2016 "Об ограничении применения опасных веществ в изделиях электротехники и радиоэлектроники"

## Технические характеристики

| | |
|---|---|
| Напряжение | 230В/ 50 Гц |
| Мощность | Номинальная потребляемая мощность SDRB3: 1600 Вт<br>Максимальная мощность SDRB3: 1800 Вт |
| Предохранитель | 16А или 10А инерционный |
| Класс защиты | II |

## Дата изготовления/Условия транспортировки и Условия хранения

**Дата изготовления**

Дата изготовления указана на типовой табличке в формате месяц/год.

Срок хранения не установлен

Срок службы прибора 10 лет

**Условия транспортировки**

Прибор должен транспортироваться согласно манипуляционным знакам, указанным на упаковке. Не допускается подвергать прибор ударным нагрузкам при погрузочно-разгрузочных работах.

**Условия хранения**

Прибор должен храниться в сухом и чистом помещении, при температуре в помещении от +5 до +35°C, избегая воздействия прямых солнечных лучей.

## Дополнительно приобретаемые принадлежности

Учитывайте прежде всего рекомендации по чистке и уходу, которые даёт производитель вашего напольного покрытия.

Эту и другую продукцию Miele вы можете приобрести в интернет-магазине, в сервисной службе или в точках продаж Miele.

Отдельные модели в серийном исполнении уже оснащены одной или несколькими из нижеуказанных принадлежностей.

**Насадки для пола / щётки**

**Турбощетка TurboTeQ (STB 305-3)**

Для сбора волокон и волос с текстильных покрытий пола с коротким ворсом.

**Щётка для пола Hardfloor (SBB 235-3)**

Для чистки износоустойчивых ровных твердых полов.

**Щётка для пола Parquet Twister с поворотным шарниром (SBB 300-3)**

С натуральной щетиной, для очистки от пыли ровного твердого пола и маленьких ниш.

**Насадка для паркета Parquet Twister XL с поворотным шарниром (SBB 400-3)**

С натуральной щетиной, для быстрой очистки от пыли больших поверхностей ровного твердого пола и маленьких ниш.

**Другие дополнительные принадлежности**

**Малая турбощётка Turbo Mini (STB 101)**

Для очистки от пыли мягкой мебели, матрасов или сидений автомобилей.

**Универсальная щётка (SUB 20)**

Для очистки от пыли книг, книжных полок и т.п.

**Насадка для батарей и жалюзи (SHB 30)**

Служит для удаления пыли с калориферов (батарей), узких полок и из щелей.

**Насадка для чистки матрасов (SMD 10)**

Для удобного удаления пыли с матрасов, мягкой мебели и ее швов.

**Щелевая насадка, 300 мм (SFD 10)**

Удлиненная щелевая насадка для удаления пыли из складок, щелей и углов.

**Гибкая щелевая насадка, 560 мм (SFD 20)**

Гибкая щелевая насадка для очистки труднодоступных мест.

**Насадка для мягкой мебели XL (SPD 20)**

Широкая насадка для чистки мягкой мебели, матрасов и подушек.

**Ручка Comfort с подсветкой (SGC 20)**

Для освещения рабочей области.

**Фильтры**

**Фильтр выходящего воздуха AirClean Plus 50 (SF-AP 50)**

Для эффективной фильтрации и особенно чистого воздуха в помещении.

**Фильтр выходящего воздуха Silence AirClean 50 (SF-SA 50)**

Для существенного уменьшения шума от пылесоса.

**Фильтр выходящего воздуха Active AirClean 50 (SF-AA 50)**

Для существенного уменьшения посторонних запахов. Идеально для владельцев домашних животных и для курящих людей.

**Фильтр выходящего воздуха HEPA AirClean 50 (SF-HA 50)**

Для эффективной фильтрации мелкой пыли и аллергенов. Идеально для людей, имеющих аллергию на домашнюю пыль.

**Решётка фильтра**

Решётка фильтра необходима, если вместо фильтра выходящего воздуха AirClean Plus 50, Silence AirClean 50, Active AirClean 50 или HEPA AirClean 50 вы хотите установить фильтр AirClean.

# Гарантия качества товара

**Уважаемый покупатель!**
Гарантийный срок на бытовую технику, ввезенную на территорию страны приобретения через официальных импортеров составляет 24 месяца, при условии использования изделия исключительно для личных, семейных, домашних и иных нужд, не связанных с осуществлением предпринимательской деятельности.
На аксессуары и запасные части, приобретаемые отдельно, не в составе основного товара, гарантийный срок не устанавливается.
Гарантийный срок исчисляется с даты передачи товара покупателю. Пожалуйста, во избежание недоразумений, сохраняйте документы, подтверждающие передачу товара (товарные накладные, товарные чеки и иные документы, подтверждающие передачу товара в соответствии с требованиями действующего законодательства) и предъявляйте их сервисным специалистам при обращении за гарантийным обслуживанием.
В течение гарантийного срока Вы можете реализовать свои права на безвозмездное устранение недостатков изделия и удовлетворение иных установленных законодательством требований потребителя в отношении качества изделия, при условии использования изделия по назначению и соблюдения требований по установке, подключению и эксплуатации изделия, изложенных в настоящей инструкции.
В случае выполнения подключения третьими лицами сохраняйте документы, свидетельствующие об оплате и выполнении услуг по установке и подключению.
Внимание! Каждое изделие имеет уникальный заводской номер. Заводской номер позволяет установить дату производства изделия и его комплектацию. Называйте заводской номер изделия при обращении в сервисную службу Miele, это позволит Вам получить более быстрый и качественный сервис.
В случае устранения сервисной службой Miele неполадок оборудования в период действия гарантийного срока посредством замены детали указанного оборудования, клиент обязан вернуть представителю сервисной службы демонтированную деталь по окончании ремонта (в момент устранения неполадки оборудования).
**Сервисная служба Miele оставляет за собой право отказать в гарантийном обслуживании в случаях:**

- Обнаружения механических повреждений товара;
- Неправильного хранения и/или небрежной транспортировки;
- Обнаружения повреждений, вызванных недопустимыми климатическими условиями при транспортировке, хранении и эксплуатации;
- Обнаружения следов воздействия химических веществ и влаги;
- Несоблюдения правил установки и подключения;
- Несоблюдения требований инструкции по эксплуатации;
- Обнаружения повреждений товара в результате сильного загрязнения;
- Обнаружения повреждений в результате неправильного применения моющих средств и расходных материалов или использования не рекомендованных производителем средств по уходу;
- Обнаружения признаков разборки, ремонта и иных вмешательств лицами, не имеющими полномочий на оказание данных услуг;
- Включения в электрическую сеть с параметрами, не соответствующими ГОСТу, ДСТУ;
- Повреждений товара, вызванных животными или насекомыми;
- Противоправных действий третьих лиц;

- Действий непреодолимой силы (пожара, залива, стихийных бедствий и т.п.);
- Нарушения функционирования товара вследствие попадания во внутренние рабочие объемы посторонних предметов, животных, насекомых и жидкостей.

**Гарантийное обслуживание не распространяется на:**

- работы по регулировке, настройке, чистке и прочему уходу за изделием, оговоренные в настоящей Инструкции по эксплуатации;
- работы по замене расходных материалов (элементов питания, фильтров, лампочек освещения, мешков-пылесборников, и т.д.), оговоренные в настоящей Инструкции по эксплуатации.

**Недостатками товара не являются:**

- запах нового пластика или резины, издаваемый товаром в течение первых дней эксплуатации;
- изменение оттенка цвета, глянца частей оборудования в процессе эксплуатации;
- шумы (не выходящие за пределы санитарных норм), связанные с принципами работы отдельных комплектующих изделий, входящих в состав товара:
  - вентиляторов
  - масляных/воздушных доводчиков дверей
  - водяных клапанов
  - электрических реле
  - электродвигателей
  - ремней
  - компрессоров
- шумы, вызванные естественным износом (старением) материалов:
  - потрескивания при нагреве/охлаждении
  - скрипы
  - незначительные стуки подвижных механизмов
- необходимость замены расходных материалов и быстроизнашивающихся частей, пришедших в негодность в результате их естественного износа.

**Сервисные центры Miele**

Сервисная сеть Miele включает в себя собственные сервисные центры в Москве, Санкт-Петербурге, Киеве и Алматы, региональных сервисных специалистов Miele и партнерские сервисные центры в регионах. Со списком городов, в которых представлен сервис Miele, Вы можете ознакомиться на интернет-сайте компании:

- ***для России: www.miele.ru***
- ***для Украины: www.miele.ua***
- ***для Казахстана: www.miele.kz***

В случае необходимости сервисной поддержки просим обращаться по телефонам “Горячей линии”, указанным на странице **Контактная информация о Miele**.

## Сведения о продаже

Фирма-продавец: _____

Название магазина и его адрес: _____

Дата покупки: _____

Вскрыл упаковку, проверил комплектность: _____
Подпись продавца и штамп магазина

Подтверждаю получение исправного изделия,
претензий по внешнему виду и комплектности
не имею, с условиями гарантии ознакомлен: _____
Подпись покупателя

## Сведения об установке

Фирма-установщик: _____

Дата установки и подключения: _____

За качество выполненных работ отвечаю: _____
ФИО и подпись мастера

Работу принял, качеством работы удовлетворен: _____
Подпись покупателя

## Контактная информация о Miele

По всем вопросам, связанным с приобретением техники, приобретением дополнительных принадлежностей и расходных материалов, а также в случае необходимости сервисной поддержки просим обращаться по телефону“Горячей линии”.

**Российская Федерация**

Горячая линия для РФ 8-800-200-29-00 (звонок бесплатный на всей территории РФ)

E-mail: service@miele.ru
Internet: www.miele.ru

Адрес ООО Миле СНГ
125284 Москва,
Ленинградский проспект, 31А, стр.1,
этаж 8, помещение I, комната 1

Адрес филиала ООО Миле СНГ в г. Санкт-Петербурге
197046 Санкт-Петербург
Петроградская наб., 18 а

**Украина**

ООО « Миле »
ул. Жилянская 48, 50А, Киев, 01033 БЦ « Прайм »
Тел. 0 800 500290 (звонок со стационарного телефона на территории Украины бесплатный)
(044) 496 03 00
Факс (044) 494 22 85
E-mail: info@miele.ua
Internet: www.miele.ua

**Республика Казахстан**

ТОО « Миле »
050059, г. Алматы Проспект Аль-Фараби, 13
Тел. (727) 311 11 41
Факс (727) 311 10 42
Горячая линия 8-800-080-53-33
E-mail: info@miele.kz
Internet: www.miele.kz

**Другие страны СНГ**

По всем вопросам приобретения дополнительных принадлежностей и расходных материалов, а также в случае необходимости сервисной поддержки, просим обращаться к продавцу, у которого Вы приобрели это изделие.

Внимание!

Условия гарантии в данных странах (в силу местного законодательства) могут быть иными. Уточнить условия гарантии можно у продавца.

Контактные данные продавцов в странах СНГ можно получить в контактном центре

ООО Миле СНГ
Тел. + 7 (495) 745 89 90
Факс + 7 (495) 745 89 84
E-mail: info@miele.ru

Производитель:
Миле & Ци. КГ, Карл-Миле-Штрасе, 29, 33332 Гютерсло, Германия
Miele & Cie. KG, Carl-Miele-Straße 29, 33332 Gütersloh, Deutschland

Изготовлено на заводе:
Дунгуань Хонда Электрик Продактс, № 9 Меи Нуо Джи,
Восточный индустриальный парк, район Гуанчэн, город Циши,
городской округ Дунгуань, провинция Гуандун, КНР 523500
Dongguan Hong Da Electric Products Co. Ltd., No. 9 Mei Nuo Jie, East Industrial Park,
Guancheng Sector, Qishi Town, Dongguan City, Guangdong, PRC 523500

Импортеры:

Уполномоченный представитель
производителя на территории РФ:
ООО Миле СНГ
Российская Федерация и страны СНГ
125284 Москва,
Ленинградский пр-т, д. 31а, стр. 1,
этаж 8, помещение I, комната 1
Телефон: (495) 745 8990
8 800 200 2900
Телефакс: (495) 745 8984

Internet: www.miele.ru
E-mail: info@miele.ru

ТОО Миле
Казахстан
050059, г. Алматы
Проспект Аль-Фараби, 13
Тел. (727) 311 11 41
8-800-080-53-33
Факс (727) 311 10 42