Miele
PROFESSIONAL

Schéma d'implantation
Lave-linge professionnels
PW 413
PW 418

Lisez **impérativement** ce mode d'emploi avant d'installer et de mettre en service votre appareil. Vous éviterez de vous blesser et d'endommager votre matériel. Vous éviterez de vous blesser et d'endommager votre matériel.

fr-CA

M.-Nr. 10 668 960

Conseils d'installation et de planification ... 5
Conditions d'installation ... 5
Stockage / Transport ... 5
Conditions générales de fonctionnement ... 5
Installation ... 6
Montage sur un socle en béton ... 6
Ajustement ... 7
Fixation ... 7
Raccordements de l'appareil ... 8
Variantes avec tiroir à détergent (WEK) ... 8
Branchement électriques ... 9
Raccordement à l'eau ... 11
Raccordement à l'eau froide ... 11
Raccordement à l'eau chaude ... 12
Vanne de vidange ... 13
Raccordements de pompes doseuses. ... 14
Options / Accessoires en option ... 16
Module de communication XKM RS232 ... 16
Socle ... 16
Dérivation des buées et de la mousse (BWS) ... 16

Schémas techniques - dimensions en millimètres ... 17
PW 413 ... 17
Dimensions ... 17
PW 413 avec socle Miele (UG/UO) ... 18
Installation ... 19
PW 418 ... 20
Dimensions ... 20
PW 418 avec socle Miele (UG/UO) ... 21
Installation ... 22
Fixation de l'appareil ... 23
Fixation au sol / socle béton ... 23
Fixation au sol / socle béton en cas d'installation en rangée ... 23
Fixation au sol avec socle Miele ... 24

Schémas techniques - dimensions en pouces ... 25
PW 413 ... 25
Dimensions de PW 413 ... 25
PW 413 avec socle Miele (UG/UO) ... 26
Installation de PW 413 ... 27
PW 418 ... 28
Dimensions ... 28
PW 418 avec socle Miele (UG/UO) ... 29
Installation ... 30
Fixation de l'appareil ... 31
Fixation au sol / socle béton ... 31
Fixation au sol / socle béton en cas d'installation en rangée ... 31
Fixation au sol avec socle Miele ... 32

Table des matières

Caractéristiques techniques 33
Raccordement à l'eau 33
Variantes avec tiroir à détergent (WEK) 33
Vanne de vidange 33
Raccord pour liaison équipotentielle 33
Fixation 33
Fixation au sol 33
Fixation au sol avec socle Miele 33
Fixation sur socle béton (côté installation) 33
PW 413 34
Variantes de tension et caractéristiques électriques 34
Dimensions d'installation 34
Données de transport, poids et charge au sol 34
Données d'émission 35
PW 418 36
Variantes de tension et caractéristiques électriques 36
Dimensions d'installation 36
Données de transport, poids et charge au sol 36
Données d'émission 37

Conditions d'installation

Le lave-linge ne doit être installé et mis en service que par le service après-vente ou le personnel dûment formé d'un revendeur agréé par la marque.

▶ Le lave-linge doit être installé selon les directives et normes en vigueur. Par ailleurs, les directives du fournisseur d'énergie et de la compagnie des eaux du site doivent être respectées.

▶ Utilisez uniquement le lave-linge dans des pièces suffisamment aérées et non exposées au gel.

Le lave-linge ne convient pas à une utilisation dans des locaux exposés aux risques d'explosion.

Stockage / Transport

Les conditions suivantes doivent être réunies pour le transport et le stockage du lave-linge :

– Température ambiante : 0 - 40 °C

– Humidité de l'air : non condensant

Conditions générales de fonctionnement

Le lave-linge est prévu exclusivement pour une utilisation en milieu professionnel et doit être utilisé uniquement en intérieur.

– Température du lieu d'installation : 0 - 40 °C

– Humidité relative de l'air : non condensant

– Hauteur d'installation maximale au-dessus du niveau de la mer : 2000 m

En fonction des caractéristiques du lieu d'installation, certains sons ou vibrations peuvent être transmis.

Conseil : En cas d'exigences particulières au niveau de l'insonorisation, faites expertiser le lieu d'installation de l'appareil par un spécialiste de l'insonorisation.

Installation

Transportez le lave-linge sur le lieu d'installation à l'aide d'un chariot et retirez l'emballage de transport.

Le lave-linge doit être placé sur une surface plane et solide qui résiste au moins à une charge au sol indiquée (voir chapitre "Caractéristiques techniques").

La charge au sol du lave-linge se concentre sur les pieds au niveau de la surface d'installation.

Conseil : La surface de montage la mieux adaptée est un sol en béton. Contrairement à un plancher en bois ou à un sol "mou", il ne transmet pratiquement pas de vibrations lors de l'essorage.

Les distances latérales du lave-linge doivent être d'au moins 50 mm en raison des mouvements dynamiques pendant le fonctionnement. Afin de faciliter les interventions du service après-vente, il faut respecter une distance d'au moins 400 mm entre la paroi et le dos de l'appareil.

Montage sur un socle en béton

Le lave-linge peut être installé en option sur un socle en béton.

La qualité du béton et la solidité du socle ne béton doivent correspondre à la charge au sol indiquée au chapitre "Caractéristiques techniques".

- Vérifiez que le socle en béton soit bien fixé au sol et résiste aux charges partant du lave-linge, afin de garantir la stabilité de l'appareil.
- Fixez impérativement le lave-linge à l'aide du matériel de fixation fourni selon l'installation du socle.

⚠ Après avoir terminé l'installation, le lave-linge doit impérativement être fixé sur le socle béton !
Attention ! Risque que sans fixation le lave-linge bascule du socle lors de l'essorage.

Ajustement

- Ajustez le lave-linge après installation dans le sens longitudinal et transversal à l'aide de pieds réglables et d'un niveau à bulles.

Pour garantir un fonctionnement efficace et économe en énergie, le lave-linge doit être posé bien à l'horizontale sur ses 4 pieds. Dans le cas contraire, la consommation d'eau et d'énergie augmente et peut provoquer un déplacement de l'appareil.

- Serrez les contre-écrous après ajustement à l'aide d'une clé plate dans le sens contraire des aiguilles d'une montre, pour que les pieds ne puissent pas être déréglés.

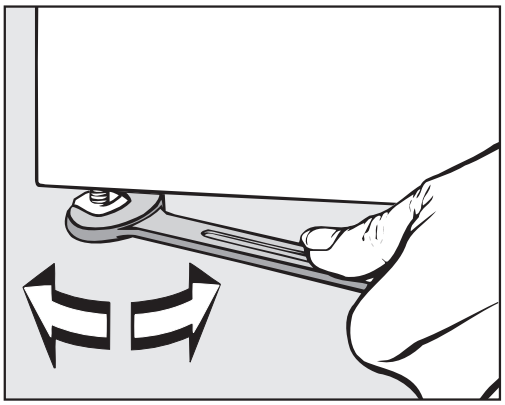

Fixation

- Fixez le lave-linge à l'aide du matériel de fixation fourni, au sol par les pieds pour le stabiliser.

Le matériel de fixation fourni est prévu pour une fixation par goujons sur le sol en béton. Au cas où d'autres constructions au sol soient présentes sur le lieu d'installation, il faut commander séparément le matériel de fixation.

Raccordements de l’appareil

Variantes avec tiroir à détergent (WEK)

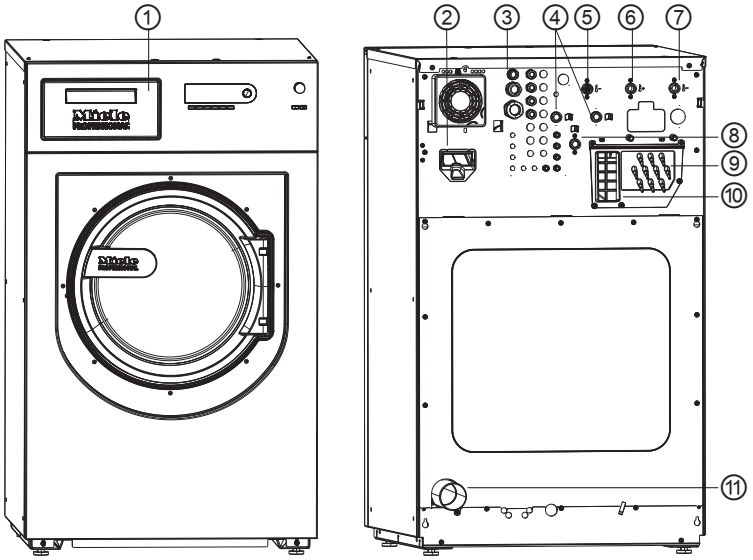

① **Tiroir à détergent (WEK)**

② **Logement pour module de communication**
Le module de communication XKM RS232 est disponible comme accessoire en option.

③ **Raccordement électrique**

④ **2 x kit de raccordement à l'eau dure**
(en option)

⑤ **Raccordement à l'eau froide**

⑥ **Raccordement à l'eau chaude**
Température de l'eau jusqu'à 70 °C max.

⑦ **Raccordement à l'eau froide**

⑧ **Raccordement eau froide pour dosage de produits liquides**
(en option)

⑨ **Raccords pour pompes de dosage externes**
Jusqu'à 12 pompes de dosage.

⑩ **Évacuation des buées / vidange libre type AB**

⑪ **Vanne de vidange**
Raccordement pour tuyau en plastique HT DN 70.

Branchement électriques

Le branchement électrique doit être réalisé par un électricien formé et habilité qui est entièrement responsable du respect des normes et des directives d'installation électrique en vigueur.

▶ Le lave-linge ne doit être raccordé qu'à une installation électrique réglementaire, conforme aux directives nationales et locales en vigueur. Il faut par ailleurs respecter les consignes des fournisseurs d'énergie et des compagnies d'assurance compétents, de prévention des accidents ainsi que les règles de l'art reconnues.

▶ La tension électrique requise, la consommation de puissance et les indications pour la protection externe par fusibles sont indiquées sur la plaque signalétique du lave-linge. Vérifiez que les valeurs de tension du réseau coïncident avec les indications de tension indiquées sur la plaque signalétique, avant de raccorder le lave-linge au réseau électrique.

Lors de raccordement à une tension électrique différente de celle indiquée sur la plaque signalétique, il peut se produire des dysfonctionnements ou une défaillance du lave-linge !
Si plusieurs valeurs de tension sont inscrites sur la plaque signalétique, il est alors possible que le service après-vente de Miele passe aux valeurs de tension correspondantes pour le raccordement du lave-linge.

▶ L'adaptation à un autre type de tension ne doit être effectuée que par un revendeur spécialisé ou par le service après-vente Miele. Pour ce faire, il faut respecter les instructions de recâblage sur le schéma électrique.
Le lave-linge peut être raccordé soit par raccordement fixe, soit par prise, conformément à la norme IEC 60309-1. Pour un raccordement fixe, il faut installer sur le lieu d'installation un dispositif de sectionnement phase et neutre.

Ce dispositif peut être constitué d'un interrupteur à ouverture de contact de min. 3 mm. Il peut s'agir d'un disjoncteur automatique, de fusibles ou de contacteurs (IEC/EN 60947).

Ce dispositif (y compris la prise) doit être protégé contre tout réenclenchement involontaire ou non autorisé, si une interruption permanente de l'alimentation en énergie n'est pas contrôlée depuis chaque zone d'accès.

Conseil : Raccordez de préférence le lave-linge à une prise, pour que les contrôles de sécurité électrique puissent être réalisés plus facilement (par ex. lors d'une opération de maintenance).

▶ Installez selon les directives locales, un disjoncteur différentiel (RCD) tous courants immunisé 30 mA de type B.

Un interrupteur de protection contre les courants de court-circuit (RCD) de type A doit être remplacé par un RCD de type B !

▶ Conformément aux prescriptions locales et internationales, une liaison équipotentielle avec une bonne liaison des contacts doit être établie.

Effectuer une liaison équipotentielle en cas de courant de fuite >10 mA.
Les accessoires requis pour une liaison équipotentielle ne sont pas fournis.

Raccordement à l'eau

Le lave-linge est construit suivant les normes relatives à la protection du réseau d'eau potable et le branchement de cet appareil à la conduite d'arrivée d'eau peut s'effectuer sans anti-retour.

La pression d'écoulement doit être supérieure à 100 kPa (14.5 psi) bar et ne doit pas dépasser 1000 kPa (145 psi). Si la pression d'écoulement est supérieure à 1000 kPa (145 psi), il faut utiliser un réducteur de pression.

Utiliser uniquement les tuyaux d'arrivée d'eau fournis. Si une rallonge est nécessaire, le service après-vente Miele ou les revendeurs agréés proposent des rallonges de tuyaux en option.

⚠ Les raccords filetés sont sous pression.
Vérifiez si les raccordements sont étanches en ouvrant lentement les robinets d'eau.
Modifiez si nécessaire la position du joint et du raccord fileté.

Raccordement à l'eau froide

Utilisez le tuyau d'arrivée d'eau fourni (froid - bande bleue) pour le raccordement en eau froide. Pour le raccordement à l'eau froide (1 voie ou 2 voies), 1 robinet d'eau avec filetage extérieur tuyaux d'arrosage mâle ¾", est demandé. Si vous n'en disposez pas, faites-le monter par un installateur agréé sur le réseau d'eau potable.

Le tuyau d'arrivée d'eau froide (bande bleue) n'est pas approprié pour un raccordement à l'eau chaude.

En cas d'absence de raccordement à l'eau chaude ou à l'eau dure, le besoin en eau froide augmente par ailleurs pour combler le manque de quantité d'eau.

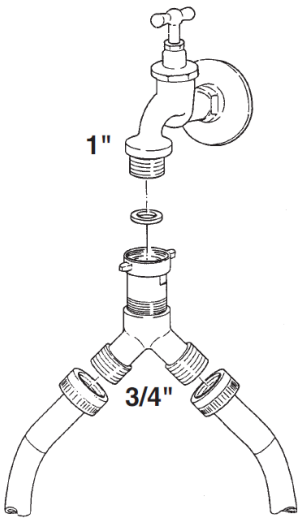

Un raccord en Y pour le raccordement de deux tuyaux d'arrivée d'eau sur une alimentation en eau froide commune est fourni.

Raccordement à l'eau chaude

Pour maintenir la consommation d'énergie la plus faible possible pendant le fonctionnement à l'eau chaude, le lave-linge doit être raccordé à un conduit circulaire d'eau chaude.

Des "conduites de dérivation" (conduites individuelles vers le générateur d'eau chaude) entraînent en cas d'utilisation non constante un refroidissement de l'eau se trouvant dans la conduite. Pour chauffer le bain lessiviel, il faut alors plus d'énergie électrique.

Utilisez pour le raccordement à l'eau chaude le tuyau d'arrivée d'eau (tuyaux d'arrosage mâle ¾") fourni (chaud - bande rouge).

La température de l'arrivée d'eau chaude ne doit pas dépasser 70 °C.

Au cas où il n'y a pas de conduite d'eau chaude présente sur le lieu d'installation du lave-linge, le tuyau d'arrivée d'eau pour l'eau chaude doit également être raccordé sur l'alimentation en eau froide. Dans ce cas un raccord en Y est nécessaire. Le besoin en eau froide du lave-linge augmente pour ce faire pour atteindre la quantité d'eau chaude initialement requise.

Pour des raisons de fonctionnement et de technique, un fonctionnement exclusif à l'eau chaude (sans une arrivée d'eau froide séparée) n'est pas possible.
Le lave-linge doit également être raccordé à une arrivée d'eau froide s'il y a déjà un raccordement à l'eau chaude.

Vanne de vidange

La vidange du bain lessiviel s'effectue par une vanne motorisée. La vanne de vidange peut être raccordée via un raccord en équerre standard fourni HT DN 70 directement à l'évacuation des eaux usées sur place (sans siphon) ou à une évacuation au sol à prévoir par l'utilisateur (bouche d'égout avec siphon).

Grâce au mécanisme de fermeture optimisé et à un agrandissement de la section d'écoulement, peu de dépôts et d'obstructions peuvent se former même en cas de salissures grossières. Pour que la cuve puisse être vidée même en cas de panne de courant, la vanne d'évacuation est équipée dans certain cas d'un dispositif de commande manuel.

Il est nécessaire que la conduite soit purgée pour un déroulement du travail sans encombre.
Si plusieurs appareils sont raccordés à un conduit collecteur, le conduit collecteur doit présenter une grande section appropriée pour le fonctionnement simultané de tous les appareils.
Pour purger un raccord HT DN 70, vous pouvez vous procurer le kit de montage Miele approprié N° M. : 05 238 090 auprès du service après-vente Miele ou de revendeurs Miele.
En cas de déclivité de vidange trop élevée, il faut prévoir une purge des conduits, pour qu'il ne puisse pas se produire de vide dans le système de vidange du lave-linge.

Lors de ralentissement dans la vidange ou de retenue dans le tambour en raison d'une section insuffisante, des défauts peuvent apparaître dans le déroulement du programme entraînant des messages de défauts.

⚠ Le bain lessiviel vidangé peut être peut être brûlant pouvant atteindre jusqu'à 95 °C. Risque de brûlure !
Evitez les contacts directs.

Raccordements de pompes doseuses.

Il est possible de raccorder jusqu'à 12 pompes doseuses sur le lave-linge.

En cas d'utilisation d'adjuvants et de produits spéciaux, suivre les conseils d'utilisation du fabricant.

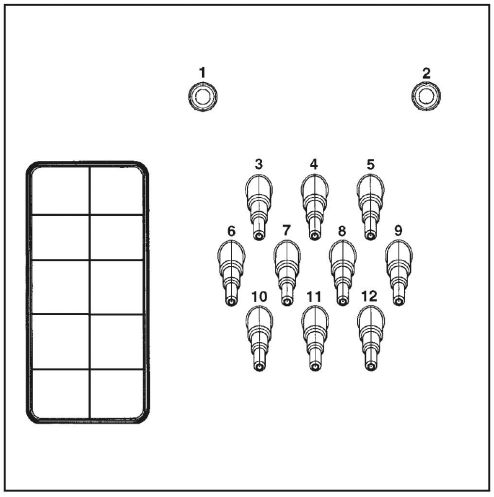

Raccordements de pompes doseuses au dos de l'appareil

Les raccordements **1** et **2** sont destinés au dosage de produits visqueux. Ces raccordements sont fermés et doivent être percés à l'aide d'un foret de 8 mm avant le raccordement.

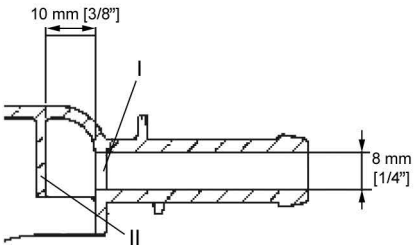

Il faut faire attention à ne percer que la première cloison (**I**) car une cloison d'impact (**II**) se trouve environ 10 mm derrière.

Les raccordements **3** à **12** sont destinés au dosage de produits liquides. Ces raccords sont fermés et doivent être ouverts avec une petite scie au diamètre correspondant au tuyau qui sera raccordé dessus.

Si les raccordements coupés ne sont plus utilisés, ils doivent être obturés (par ex. avec du silicone).

Les bornes de raccordement des cinq pompes doseuses qui peuvent fonctionner sans module multifonctions se trouvent derrière la tôle, à côté du raccordement électrique.

Pour les lave-linge équipés d'un module multi-fonction en option, les pompes doseuses sont automatiquement calibrées et les quantités de dosage sont automatiquement régulées.

Pour obtenir précisément la quantité de dosage, il est possible de raccorder un débitmètre ou des capteurs de débit.

Des raccordements pour une surveillance du niveau sont disponibles pour chaque produit de dosage utilisé. Un message apparaît s'il n'y a plus de produit.

Options / Accessoires en option

Des accessoires ne peuvent être rajoutés ou montés que s'ils sont expressément autorisés par Miele.
Le montage d'autres pièces exclut le bénéfice de la garantie.

Module de communication XKM RS232

L'interface de données en série RS-232 pour le lave-linge peut être installée via le module de communication disponible en option XKM RS 232. Le module de communication est uniquement conçu pour utilisation dans les appareils Miele Professional qui sont équipés d'un logement correspondant pour le module.

L'interface de données du module de communication XKM RS232 est conforme TBT (tension basse de sécurité) conformément à la norme EN 60950.
Seuls les appareils conformes TBT peuvent être raccordés à cette interface de données.

Le module de communication XKM RS 232 est fourni avec un câble de raccordement et une fiche Sub-D.

Socle

Le lave-linge peut être monté sur un socle (socle ouvert ou fermé) accessoires Miele en option.

L'installation plus élevée du lave-linge permet un travail plus ergonomique pendant le chargement et le déchargement. Cela permet en même temps d'installer en toute simplicité un raccordement de la vidange.

⚠ Après avoir terminé l'installation, le lave-linge doit impérativement être fixé sur le socle ! Le socle doit être fixé au sol.
Attention ! Risque que sans fixation le lave-linge bascule du socle lors de l’essorage.

Dérivation des buées et de la mousse (BWS)

En cas de formation de mousse excessive, de la mousse peut sortir par l'évacuation des buées. Pour évacuer la mousse, le complément dérivation des buées et de la mousse (BWS) peut être utilisé en option.

PW 413

Dimensions

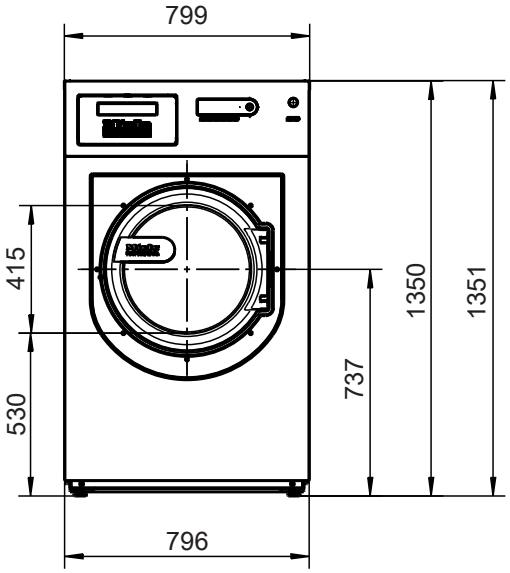

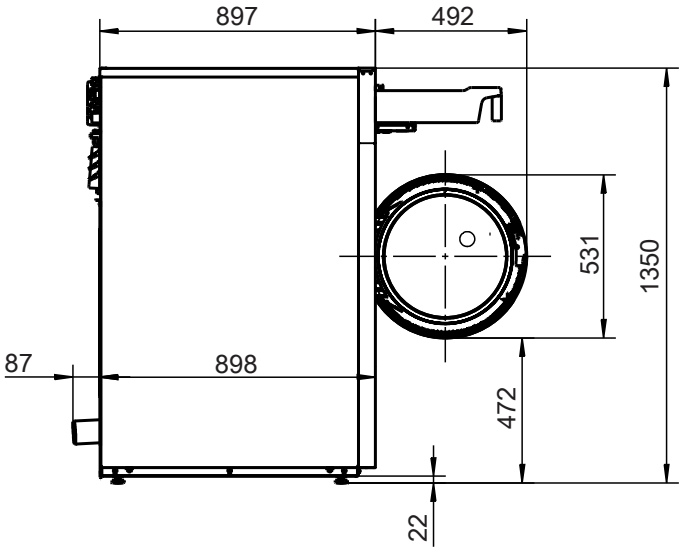

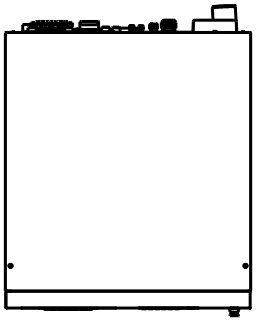

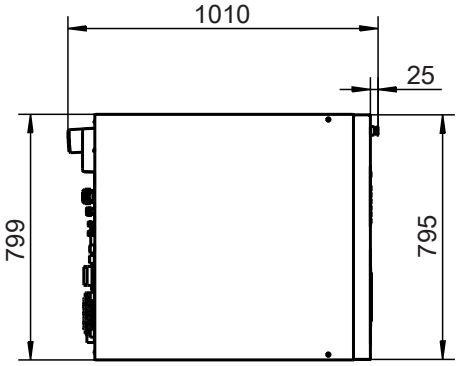

Dimensions en millimètres

Schémas techniques - dimensions en millimètres

PW 413 avec socle Miele (UG/UO)

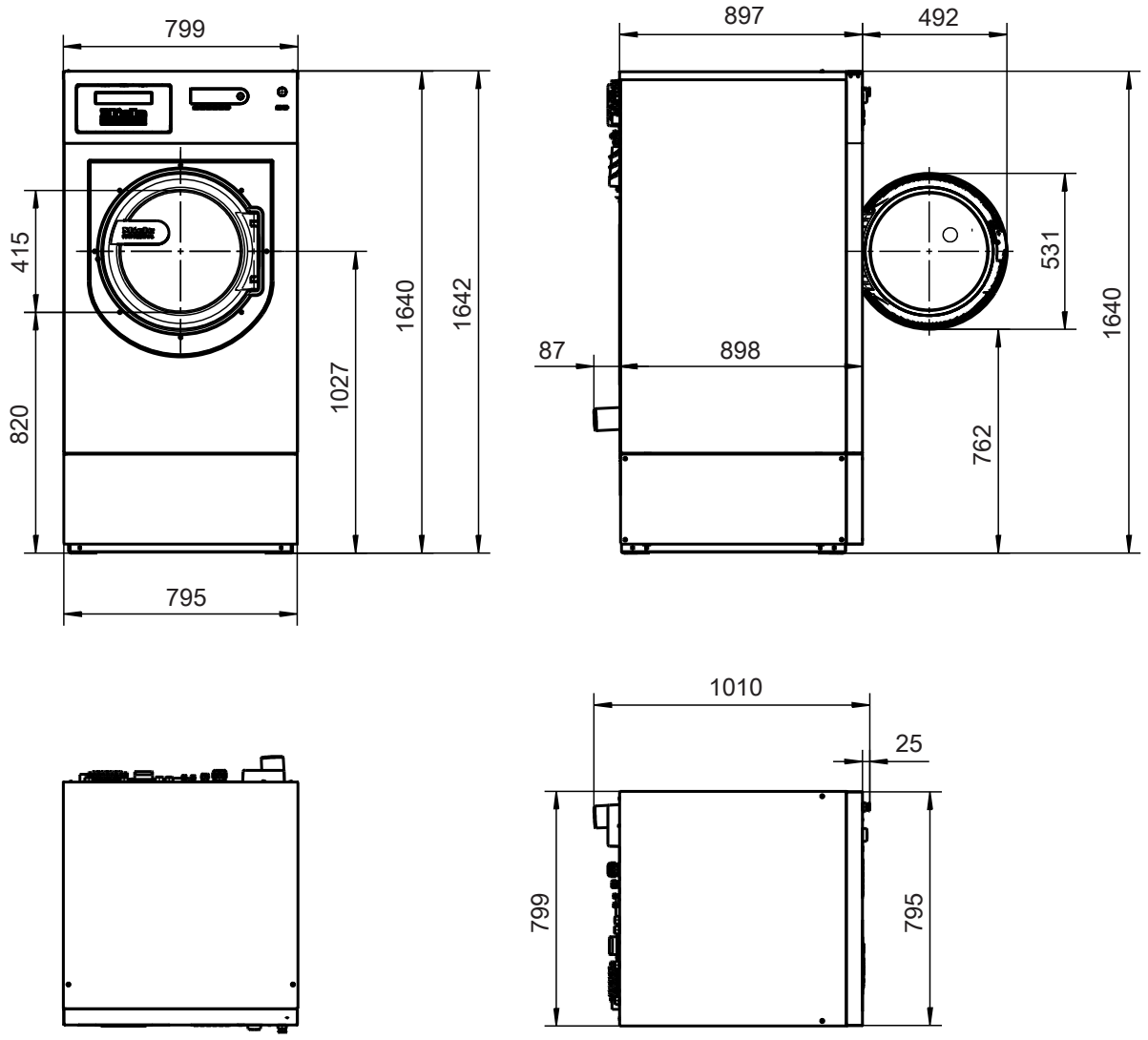

Dimensions en millimètres

Installation

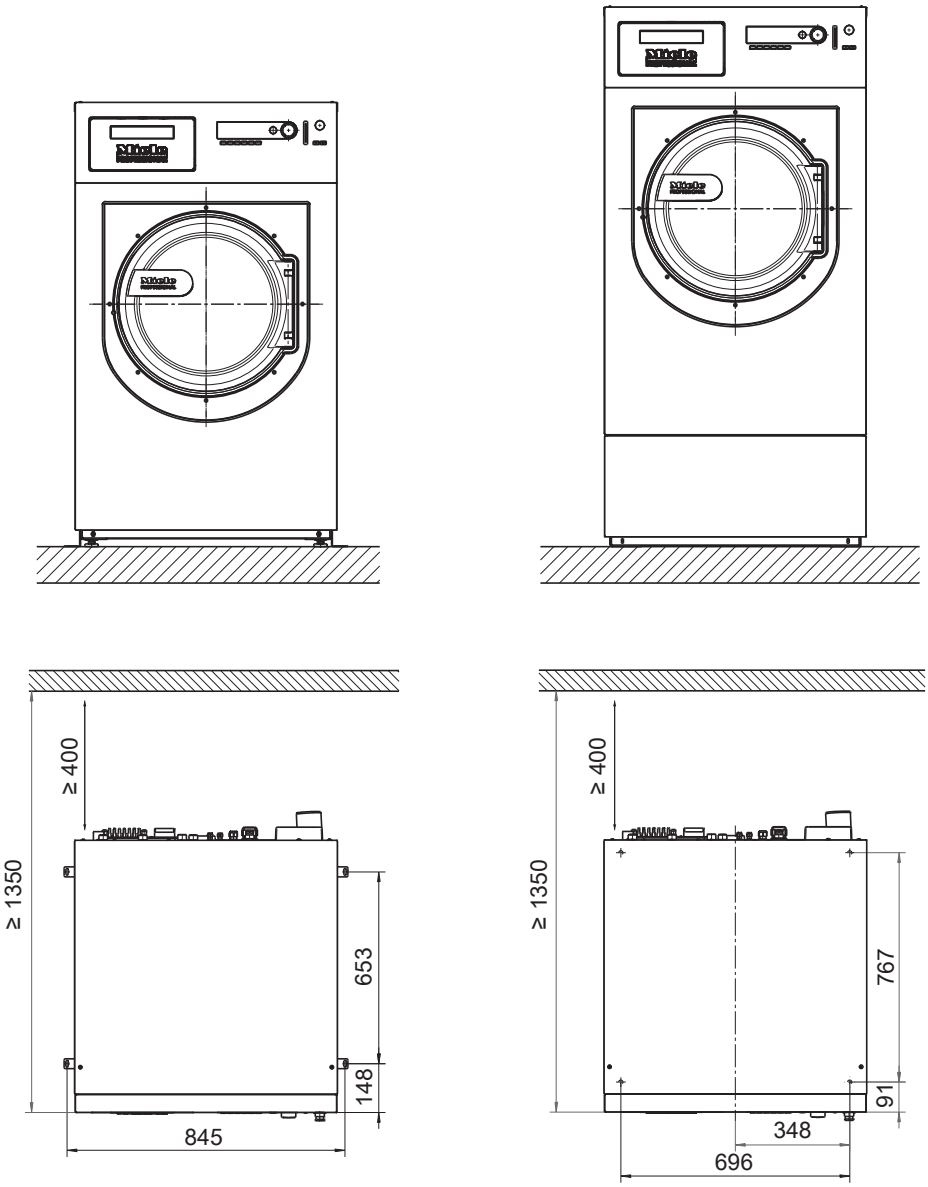

Dimensions en millimètres

Schémas techniques - dimensions en millimètres

PW 418

Dimensions

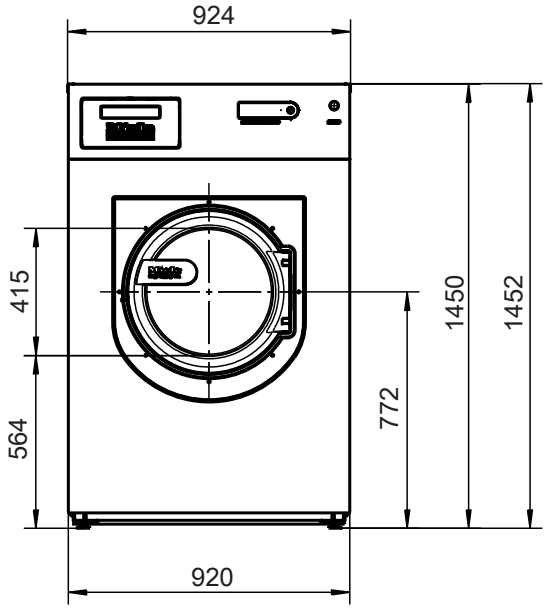

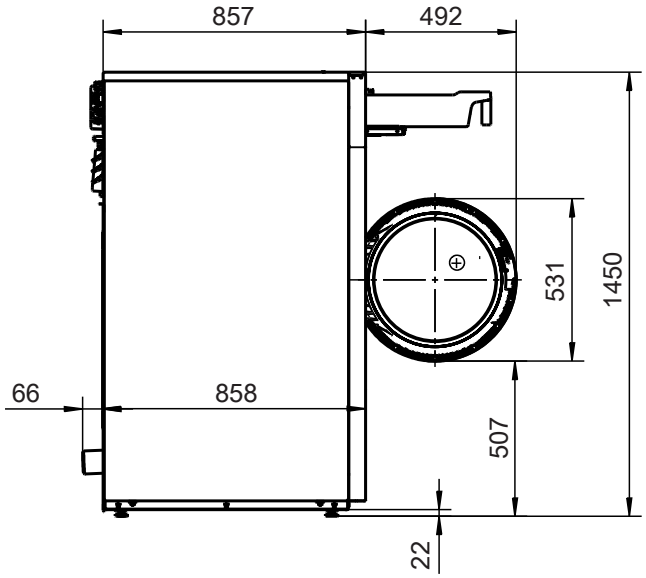

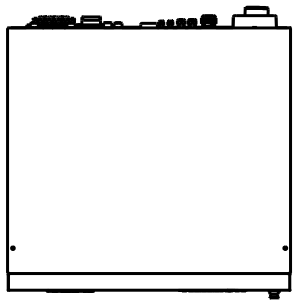

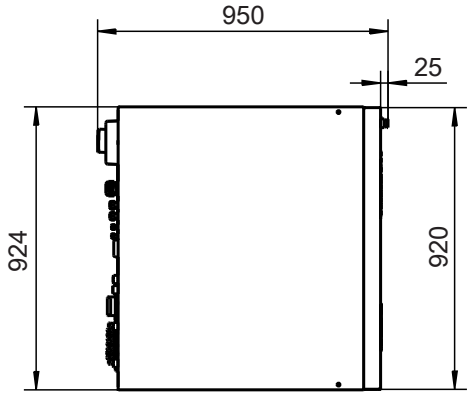

Dimensions en millimètres

PW 418 avec socle Miele (UG/UO)

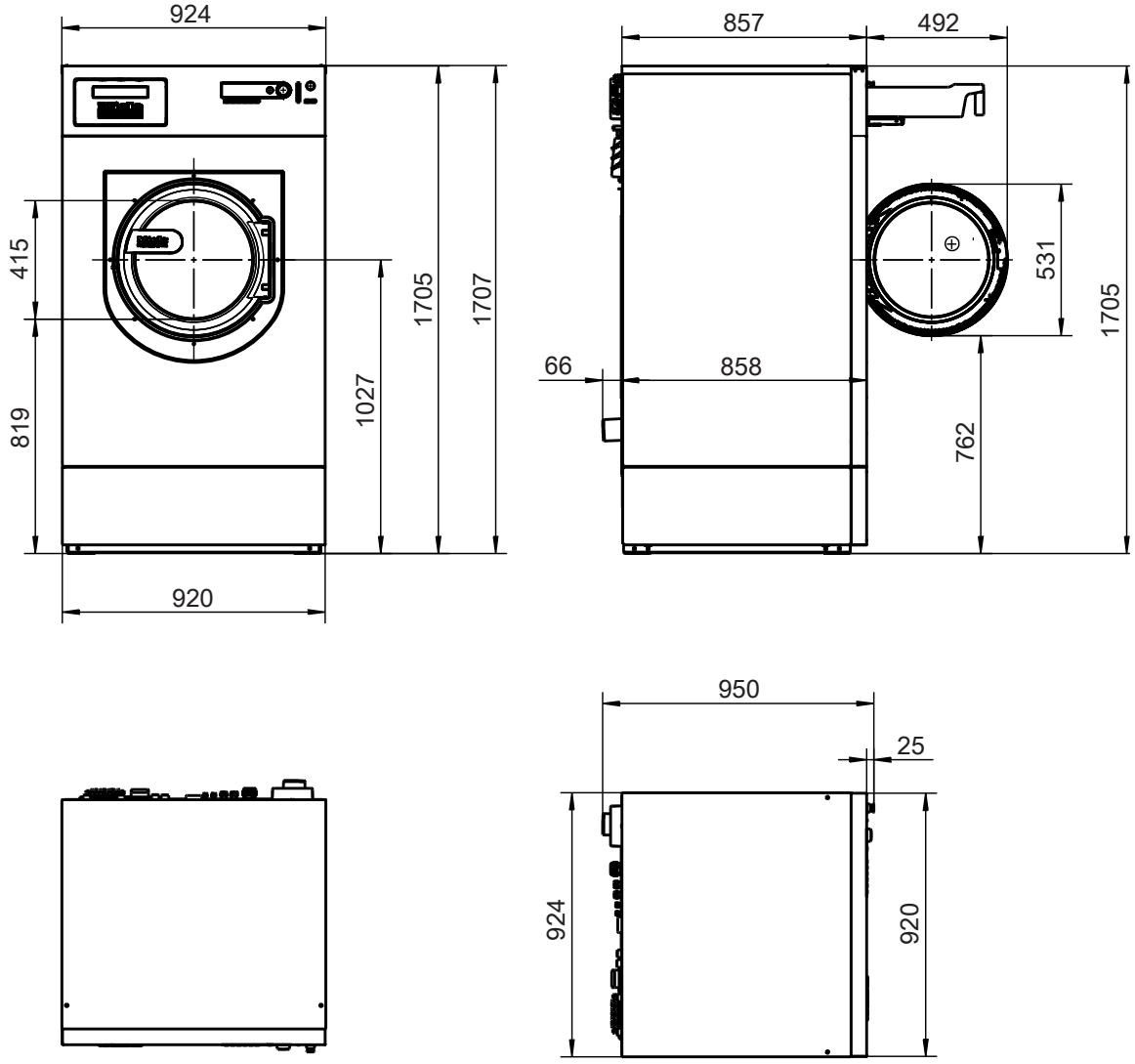

Dimensions en millimètres

Schémas techniques - dimensions en millimètres

Installation

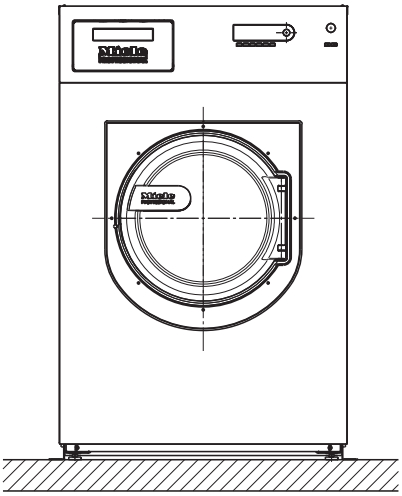

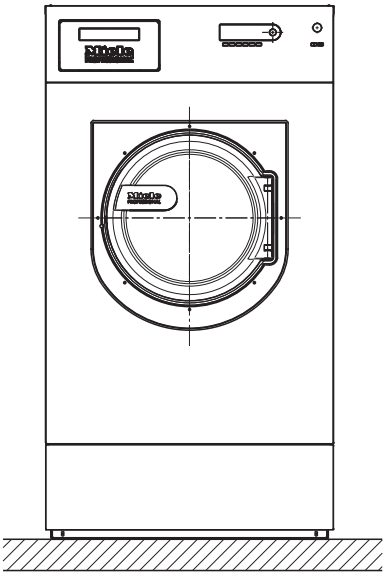

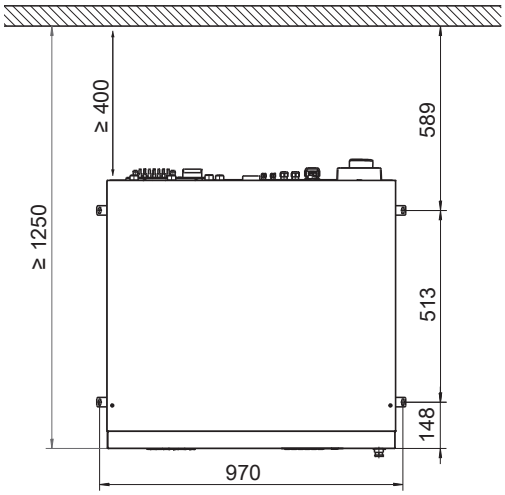

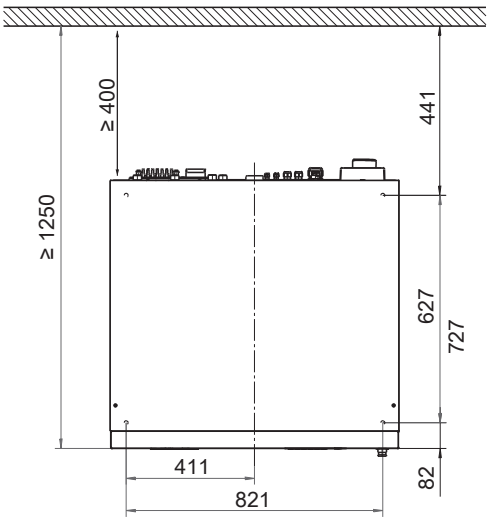

Dimensions en millimètres

Fixation de l'appareil

Fixation au sol / socle béton

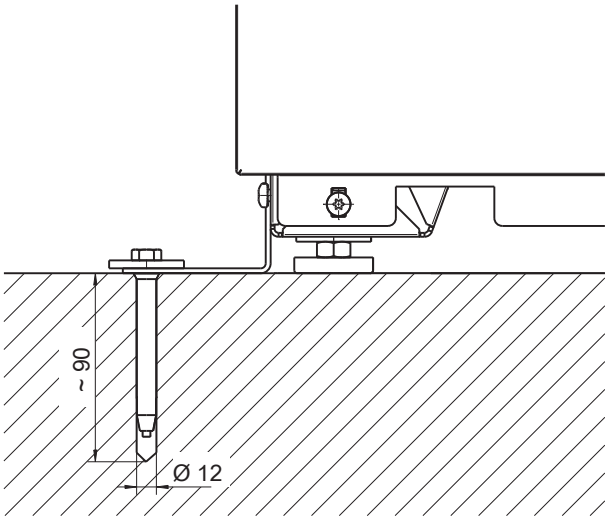

Dimensions en millimètres

Fixation au sol / socle béton en cas d'installation en rangée

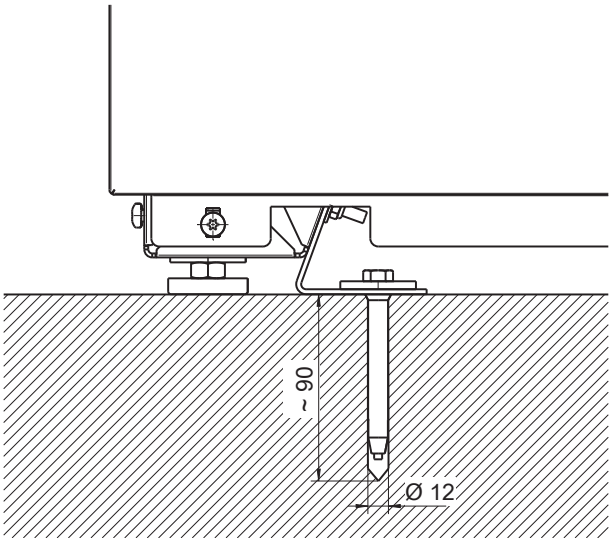

Dimensions en millimètres

Schémas techniques - dimensions en millimètres

Fixation au sol avec socle Miele

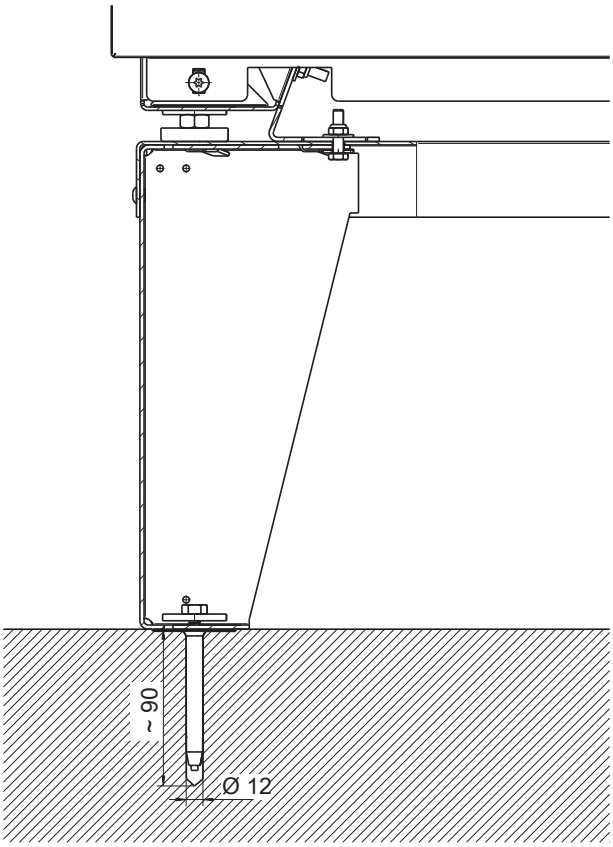

Dimensions en millimètres

PW 413

Dimensions de PW 413

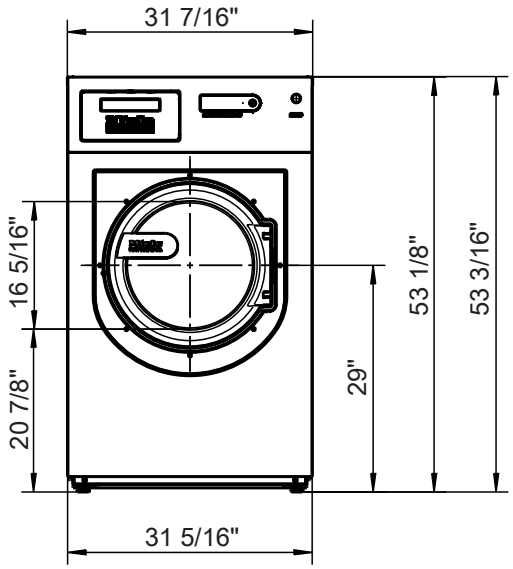

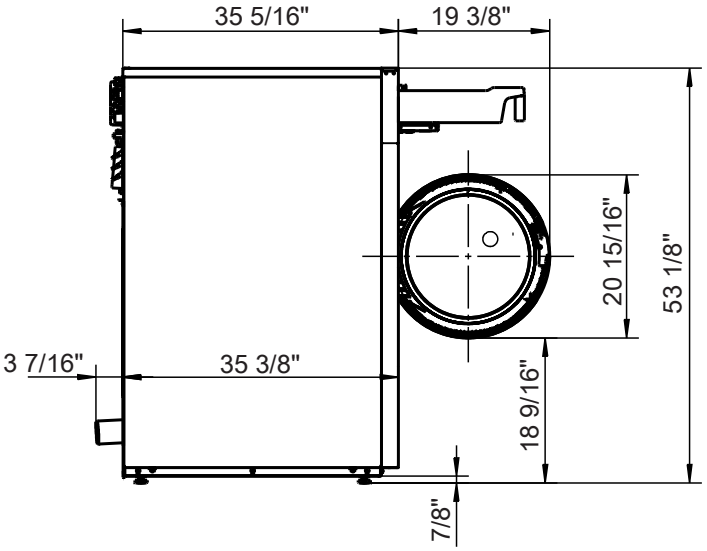

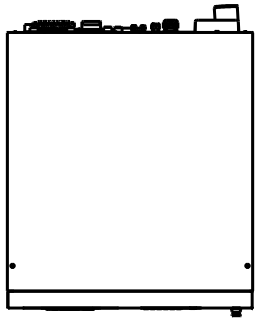

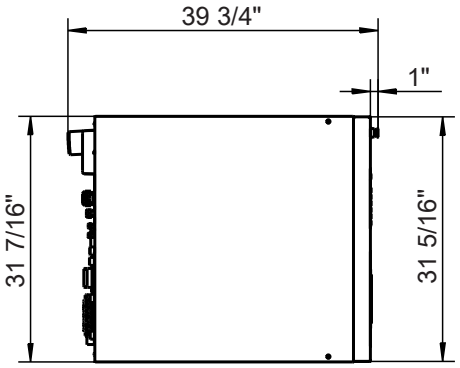

Dimensions en pouces

Schémas techniques - dimensions en pouces

PW 413 avec socle Miele (UG/UO)

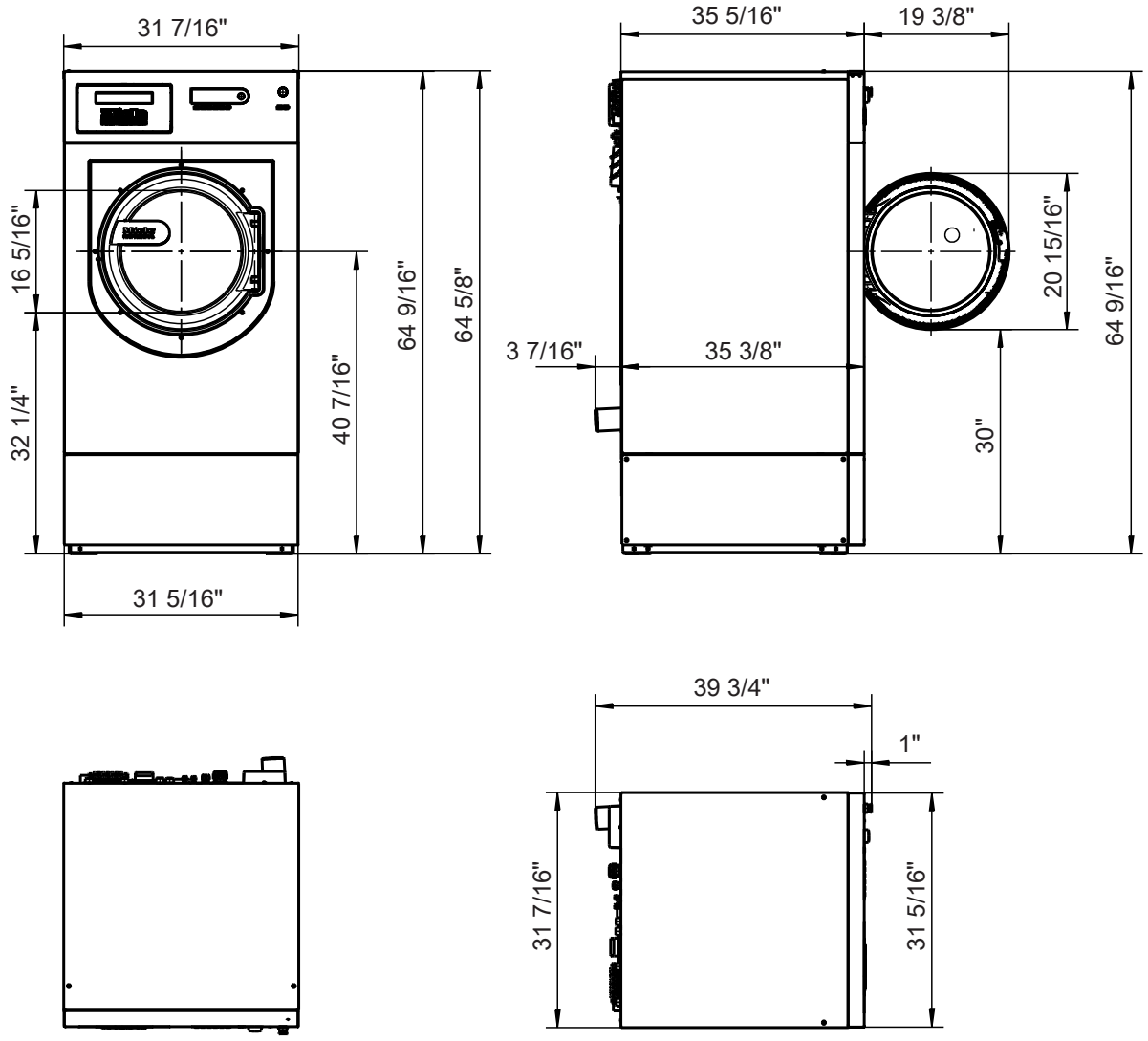

Dimensions en pouces

Installation de PW 413

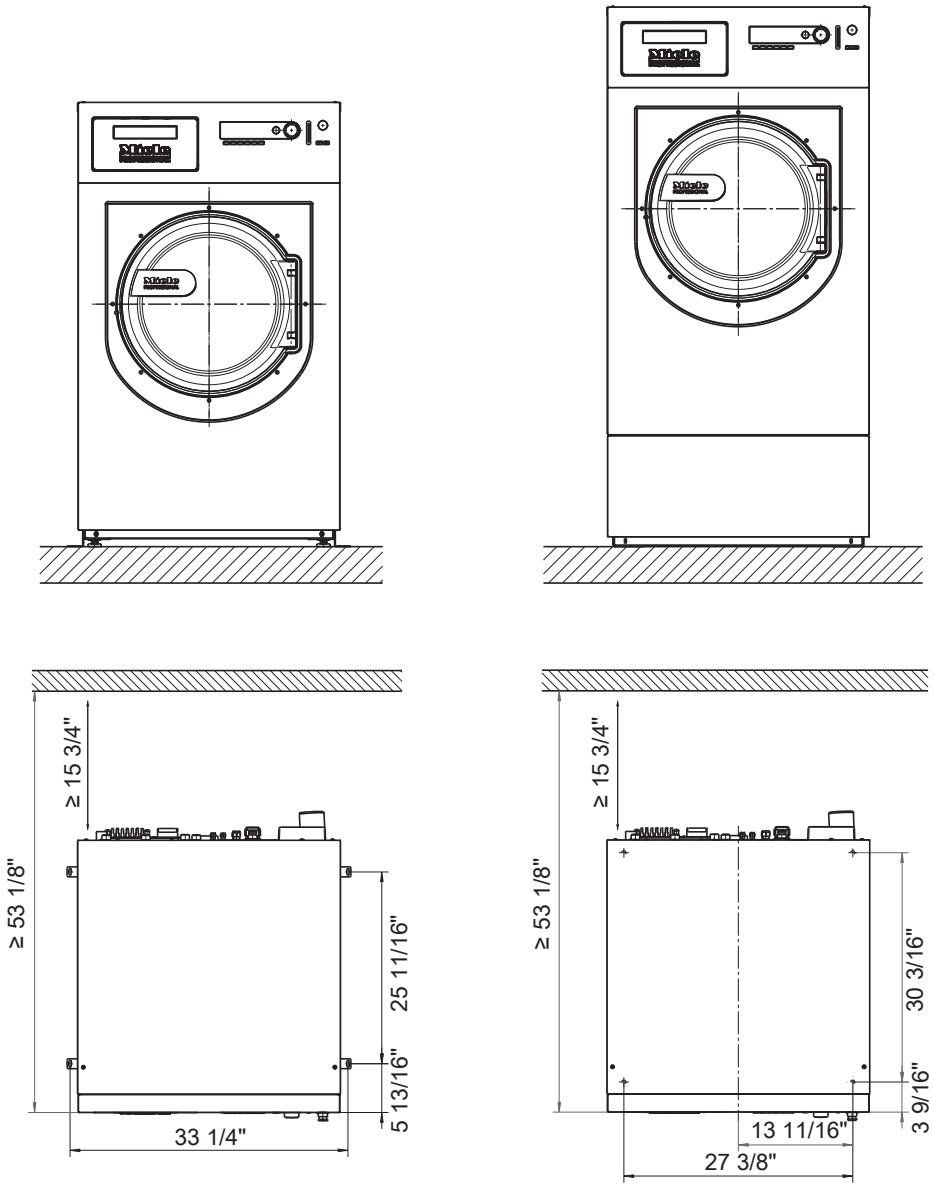

Dimensions en pouces

PW 418

Dimensions

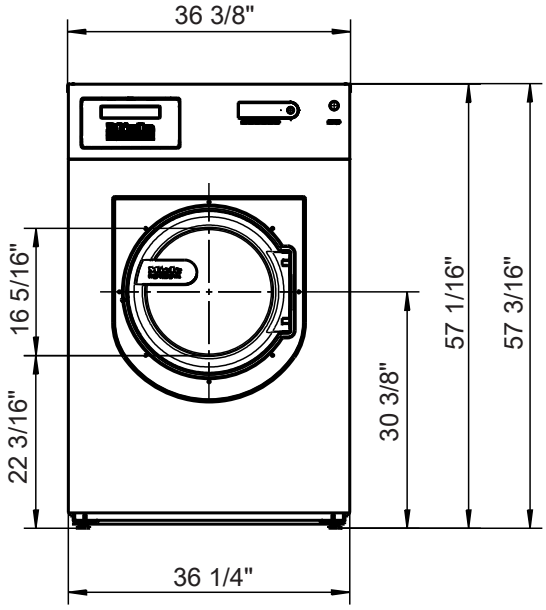

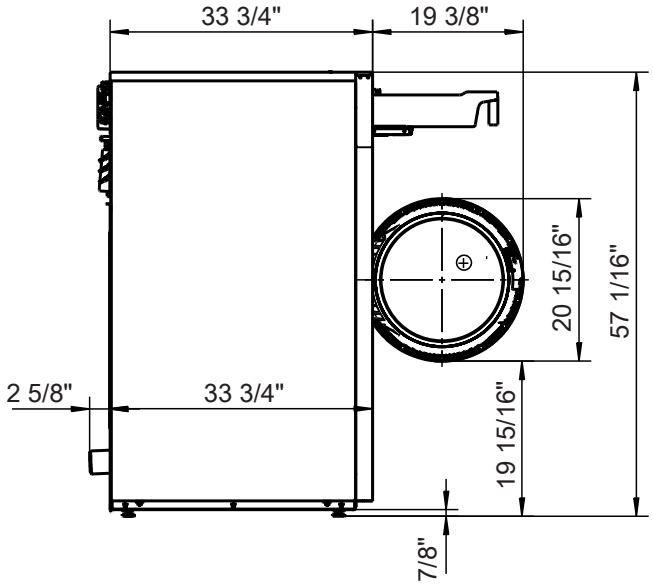

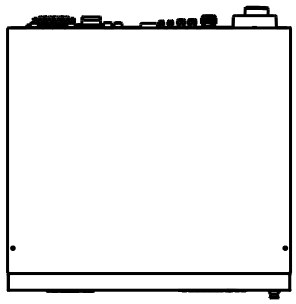

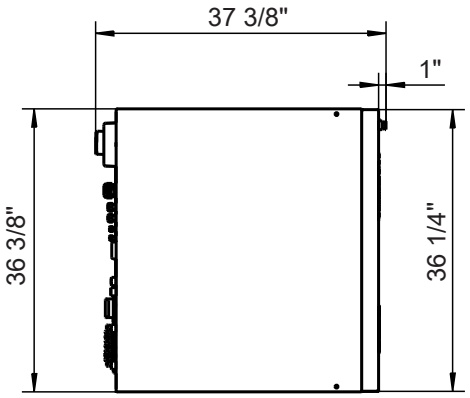

Dimensions en pouces

PW 418 avec socle Miele (UG/UO)

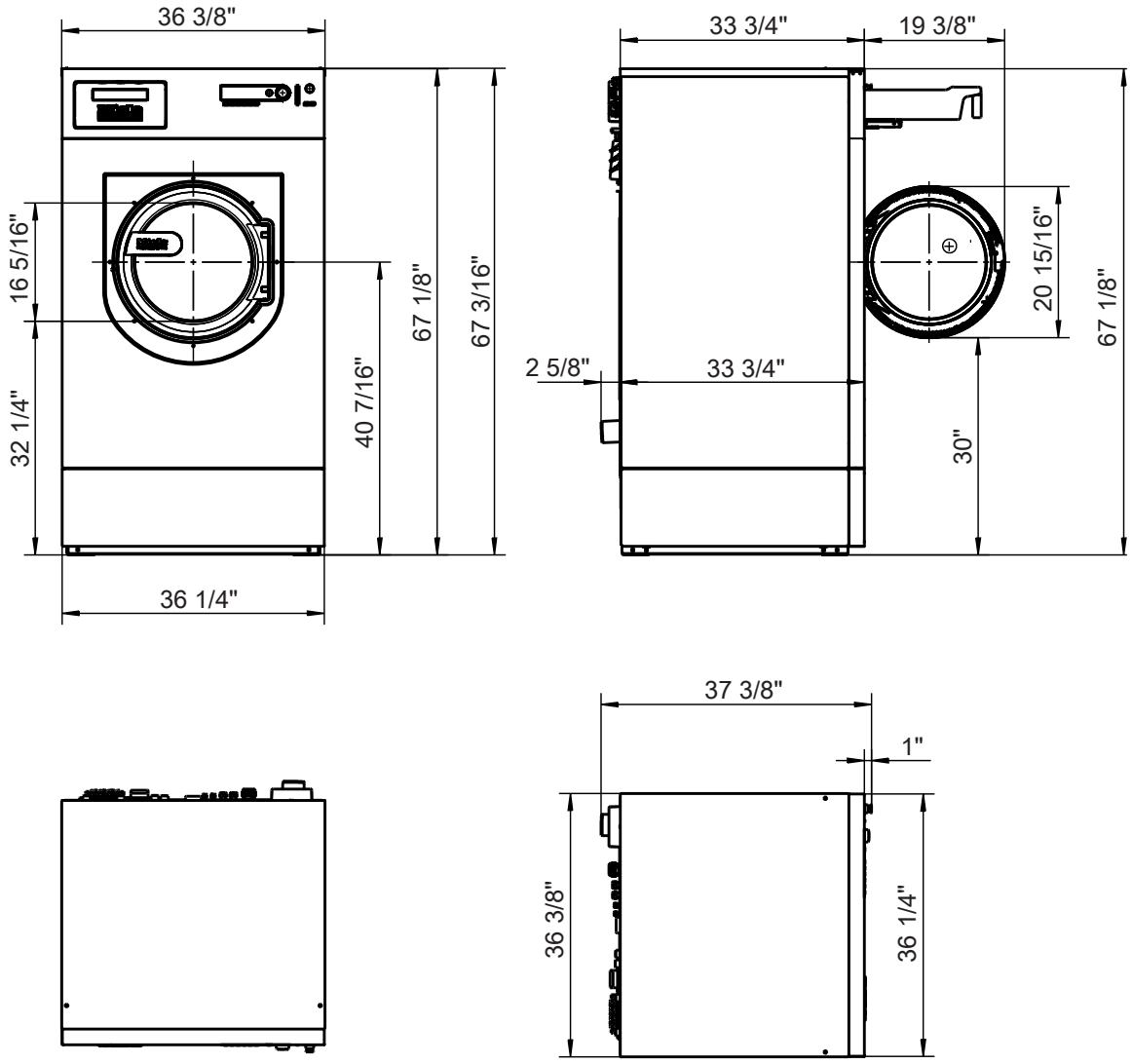

Dimensions en pouces

Schémas techniques - dimensions en pouces

Installation

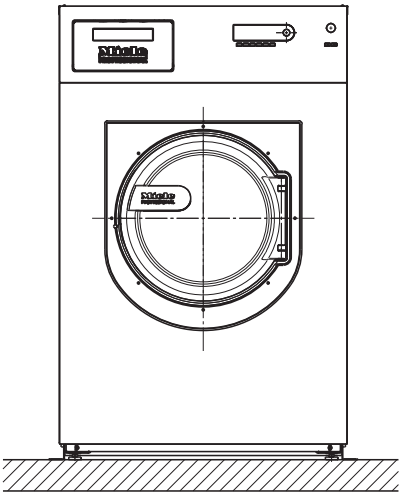

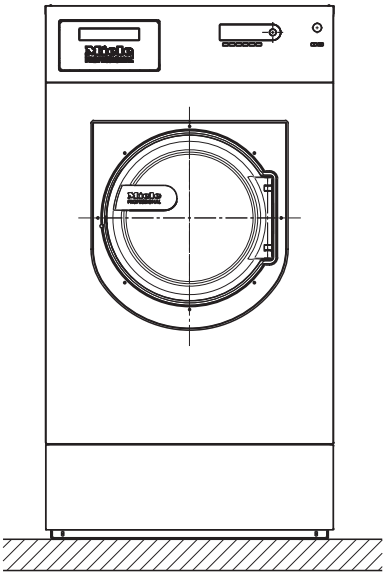

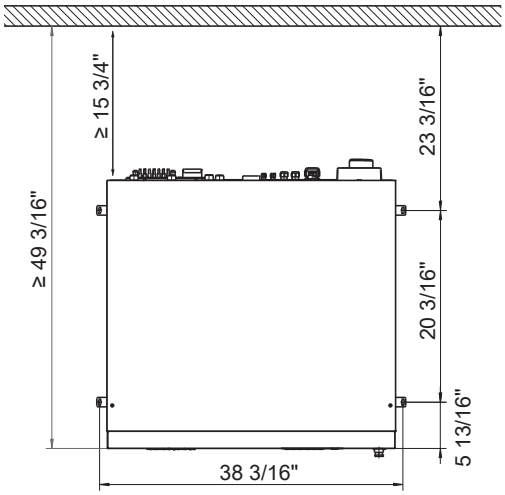

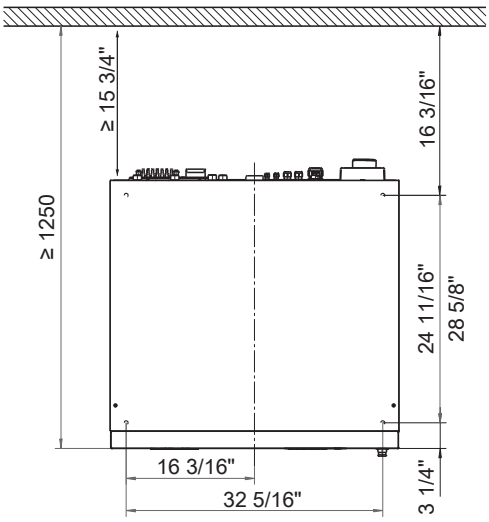

Dimensions en pouces

Fixation de l'appareil

Fixation au sol / socle béton

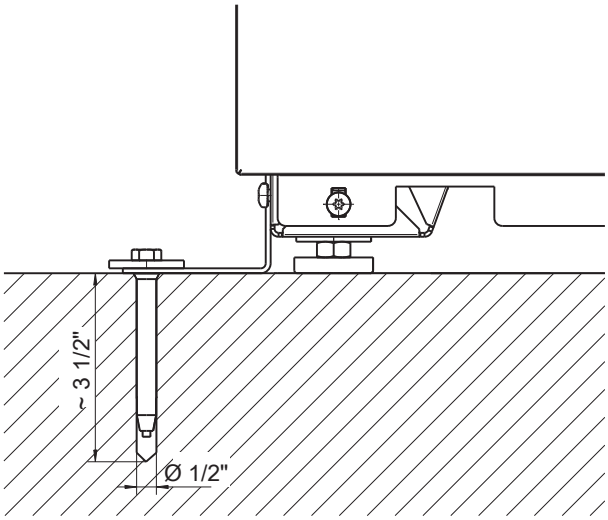

Dimensions en pouces

Fixation au sol / socle béton en cas d'installation en rangée

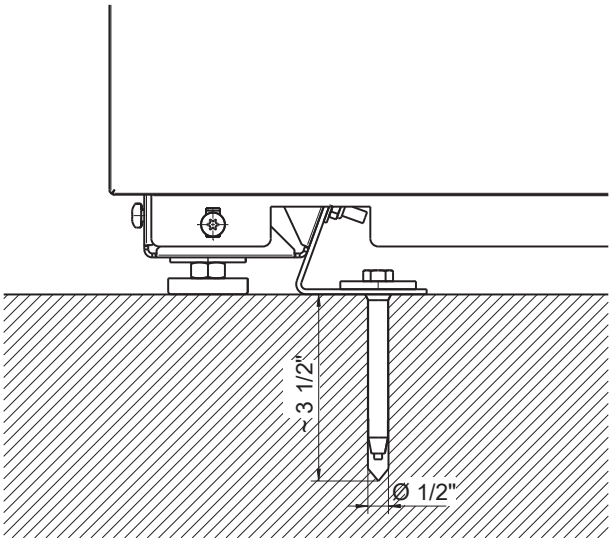

Dimensions en pouces

Schémas techniques - dimensions en pouces

Fixation au sol avec socle Miele

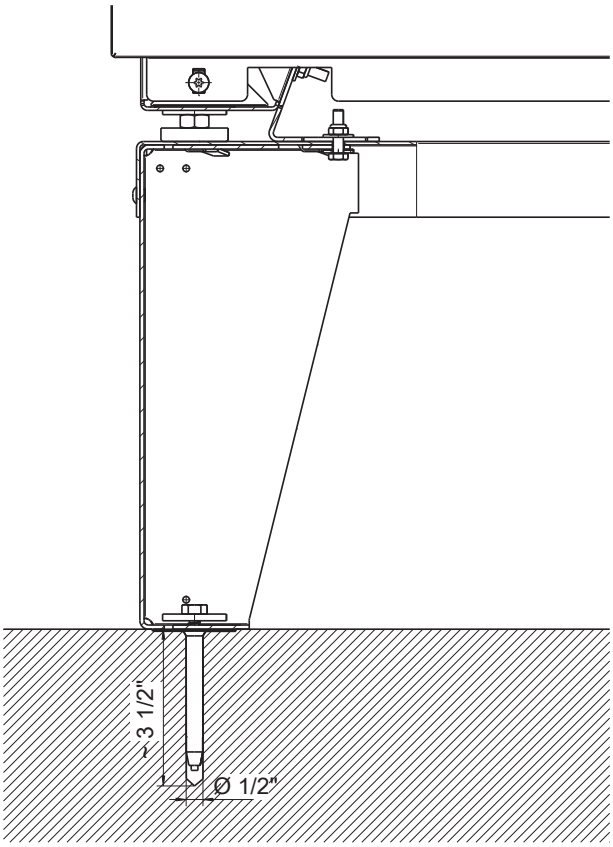

Dimensions en pouces

Raccordement à l'eau

Variantes avec tiroir à détergent (WEK)

Pression d'écoulement admissible [kPa / psi]	[100 - 1000 / 14.5 - 145]
Vitesse d'alimentation maximale	79,5 l/min
Raccordement à l'eau froide (côté installation, filetage mâle conforme à DIN 44991 (joint plat))	2 x ¾" [1 x 1"]
Raccordement en option à l'eau froide-dure (côté installation, filetage mâle conforme à DIN 44991 (joint plat))	2 x ¾" [1 x 1"]
Raccordement à l'eau chaude ≤ 70 °C (côté installation, filetage mâle conforme à DIN 44991 (joint plat))	1 x ¾"
Raccordement à l'eau chaude ≤ 90 °C, uniquement pour les modèles avec chauffage à l'eau très chaude (côté installation, filetage mâle conforme à DIN 44991 (joint plat))	1 x 1"
Longueur du tuyau d'arrivée d'eau	1500 mm
Raccord en Y pour eau froide	2 x ¾" sur 1 x 1"

Vanne de vidange

Température maximale de l'eau de vidange	95 °C
Raccord de vidange (côté machine)	Tuyau plastique HT DN 70
Vidange (côté installation)	Manchon DN 70
Vitesse de vidange maximale	200 l/min

Raccord pour liaison équipotentielle

Raccord filetage mâle sur l'appareil	10 mm x 35 mm
Rondelles plates et écrous	10 m

Fixation

Fixation au sol

Points de fixation nécessaires	2
Vis à bois DIN 571 (diamètre x longueur)	12 mm x 90 mm
Cheville (diamètre x longueur)	16 mm x 80 mm

Fixation au sol avec socle Miele

Points de fixation nécessaires	4
Vis à bois DIN 571 (diamètre x longueur)	12 mm x 90 mm
Cheville (diamètre x longueur)	16 mm x 80 mm

Fixation sur socle béton (côté installation)

Points de fixation nécessaires	2
Vis à bois DIN 571 (diamètre x longueur)	12 mm x 90 mm
Cheville (diamètre x longueur)	16 mm x 80 mm

PW 413

Variantes de tension et caractéristiques électriques

Chauffage électrique

Standard	
Tension de raccordement	3 AC 220 - 240 V
Fréquence	60 Hz
Protection par fusibles requise (côté installation)	3 x 25 A
Puissance	10,2 - 11,8 kW
Consommation	3 x 23,2 A
Diamètre minimum du câble d'alimentation	4 x AWG 12
Vissage de câble	M 32

Commutable sur :	
Tension de raccordement	3 AC 208 V
Fréquence	60 Hz
Protection par fusibles requise (côté installation)	3 x 25 A
Puissance	8,8 - 9,4 kW
Consommation	3 x 21,2 A
Diamètre minimum du câble d'alimentation	4 x AWG 12
Vissage de câble	M 32

Dimensions d'installation

Largeur de la carrosserie (sans pièces ajoutées)	31 5/16" (795 mm)
Hauteur de la carrosserie (sans pièces ajoutées)	53 1/8" (1350 mm)
Profondeur de la carrosserie (sans pièces ajoutées)	35 5/16" (897 mm)
Largeur hors tout	31 7/16" (799 mm)
Hauteur hors tout	53 1/4" (1352 mm)
Profondeur hors tout	39 3/4" (1010 mm)
Largeur minimale de l'ouverture de montage min.	31 11/16" (805 mm)
Distance minimale entre la paroi et la façade de l'appareil	53 1/8" (1350 mm)

Données de transport, poids et charge au sol

PW 413 avec boîte à produits (WEK), chauffage électrique

Largeur d'emballage	44 1/2" (1130 mm)
Hauteur d'emballage	57 13/16" (1468 mm)
Profondeur d'emballage	42 15/16" (1090 mm)
Volume brut	1931 l
Poids brut	681 lb (309 kg)
Poids net	619 lb (281 kg)
Charge max. au sol en fonctionnement	4501 N

Données d'émission

Niveau de pression acoustique au niveau du poste de travail, lavage	53 dB (A)
Niveau de puissance sonore au lavage	62,0 dB (A)
Niveau de pression acoustique au niveau du poste de travail, essorage	67 dB (A)
Niveau de puissance sonore à l'essorage	74,2 dB (A)
Emission moyenne de chaleur dans la pièce d'installation	3,96 MJ/h

PW 418

Variantes de tension et caractéristiques électriques

Chauffage électrique

Standard	
Tension de raccordement	3 AC 220 - 240 V
Fréquence	60 Hz
Protection par fusibles requise (côté installation)	3 x 40 A
Puissance	11,9 - 13,6 kW
Consommation	3 x 32,3 A
Diamètre minimum du câble d'alimentation	4 x AWG 8
Vissage de câble	M 40
Commutable sur :	
Tension de raccordement	3 AC 208 V
Fréquence	60 Hz
Protection par fusibles requise (côté installation)	3 x 40 A
Puissance	10,4 - 11,0 kW
Consommation	3 x 28,2 A
Diamètre minimum du câble d'alimentation	4 x AWG 8
Vissage de câble	M 40

Dimensions d'installation

Largeur de la carrosserie (sans pièces ajoutées)	31 5/16" (795 mm)
Hauteur de la carrosserie (sans pièces ajoutées)	57 " (1450 mm)
Profondeur de la carrosserie (sans pièces ajoutées)	33 3/4" (857 mm)
Largeur hors tout	36 3/8" (924 mm)
Hauteur hors tout	57 3/16" (1452 mm)
Profondeur hors tout	37 3/8" (950 mm)
Largeur minimale de l'ouverture de montage min.	36 5/8" (930 mm)
Distance minimale entre la paroi et la façade de l'appareil	49 3/16" (1250 mm)

Données de transport, poids et charge au sol

PW 418 avec boîte à produits (WEK), chauffage électrique

Largeur d'emballage	44 1/2" (1130 mm)
Hauteur d'emballage	61 3/4" (1568 mm)
Profondeur d'emballage	46 7/8" (1190 mm)
Volume brut	1931 l
Poids brut	968 lb (439 kg)
Poids net	908 lb (412 kg)
Charge max. au sol en fonctionnement	5978 N

Données d'émission

Niveau de pression acoustique au niveau du poste de travail, lavage	54 dB (A)
Niveau de puissance sonore au lavage	62,0 dB (A)
Niveau de pression acoustique au niveau du poste de travail, essorage	65 dB (A)
Niveau de puissance sonore à l'essorage	77,3 dB (A)
Energie calorifique moyenne dissipée sur le lieu d'installation	4,5 MJ/h

Miele
PROFESSIONAL

Canada

Importateur
Miele Limitée

Professional Division
161 Four Valley Drive
Vaughan, ON L4K 4V8
Téléphone : 1-888-325-3957
Télécopieur :1-800-803-3366
www.mieleprofessional.ca
professional@miele.ca

Miele Professional Service Technique
Téléphone : 1-888-325-3957
Télécopieur :1-800-803-3366
serviceprofessional@miele.ca

Allemagne
Fabricant
Miele & Cie. KG
Carl-Miele-Straße 29
33332 Gütersloh

Sous réserve de modifications / Date de création: 0417 M.-Nr. 10 668 960 / 00

PW 413

PW 418