Miele

Käyttöohje

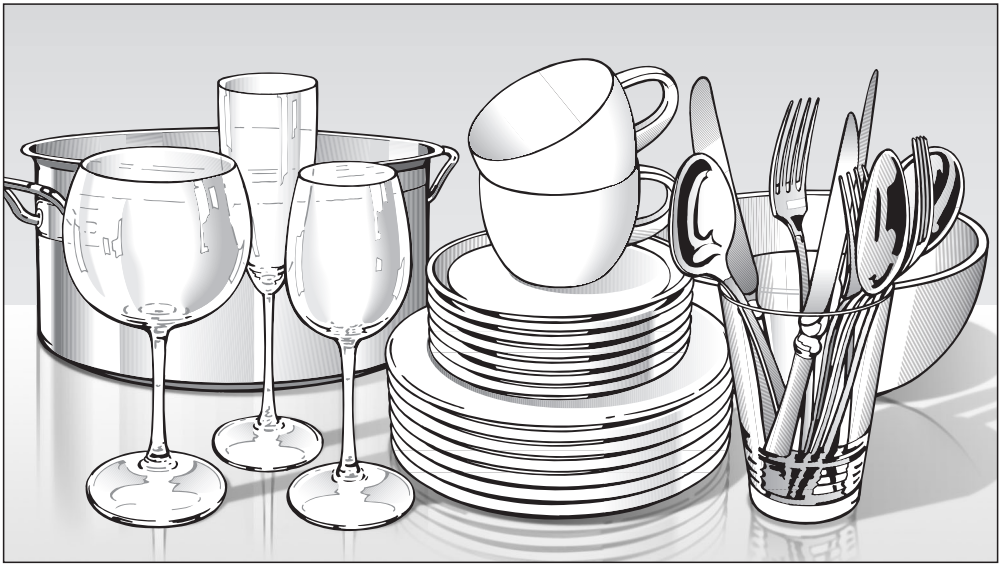

Astianpesukoneet
PFD 104 SCVi

fi-FI

Lue **ehdottomasti** tämä käyttöohje ennen koneen asennusta ja käyttöönottoa. Näin vältät mahdolliset vahingot ja koneen rikkoontumisen.

M.-Nr. 11 676 350

Sisältö

Ohjeita käyttöohjeen lukemiseen 5
Toimintavaiheet 5

Koneen osat 6
Koneen osat 6
Ohjaustaulu 7
Näytön toimintaperiaate 8

Määräystenmukainen käyttö 9

Tärkeitä turvallisuusohjeita 11

Pidä huolta ympäristöstäsi 19

Ensimmäinen käyttökerta 20
Perusasetukset 20
Kielen valinta 20
Valmistelut Miele@home-käyttöä varten 20
Kellonajan asettaminen 21
Vedenkovuuden asettaminen 21
Miele@home 22
Luukun avaaminen 24
Luukun avaustyökalu 25
Luukun sulkeminen 25
Astianpesukonesuola 26
Suolasäiliön täyttäminen 27
Suolan lisääminen 27
Huuhtelukirkaste 28
Kirkastesäiliön täyttö 29
Kirkasteen lisääminen 29

Luontoa säästävää astianpesua 30
Säästövihjeitä 30
Kulutusnäyttö – Kulutusarvot 31

Astioiden asetteluohjeita 32
Yleisiä ohjeita 32
Yläkori 34
Yläkorin säätö 37
Alakori 38
Ruokailuvälinetaso 41
Aterinten asettaminen 3D-MultiFlex-tasolle 41
Esimerkkejä astioiden asettelusta 42
Astianpesukoneet, joissa on ruokailuvälinetaso 42

Sisältö

Pesuaine 44
Käyttökohde 44
Pesuaineen annostus 45
Pesuaineen annostelu 46
Pesuaineen vaihto 48

Käyttö 49
Astianpesukoneen kytkeminen päälle 49
Ohjelman valinta 49
Ohjelma-ajan näyttö 50
Ohjelman käynnistys 50
Ohjelman loppu 51
Energiansäästö 51
Astianpesukoneen virran kytkeminen pois päältä 52
Koneen tyhjentäminen 52
Ohjelman keskeyttäminen 53
Ohjelman keskeyttäminen tai vaihtaminen 53

Lisätoiminnot 54
Vaihtoehdot 54
Ajastin 55
Etäkäynnistyksen ottaminen käyttöön 59

Ohjelman valinta 60

Puhdistus ja hoito 65
Huolto 65
Pesutilan puhdistus 65
Luukun tiivisteiden ja luukun puhdistus 66
Käyttöpainikkeiden puhdistus 66
Valojohtimen puhdistus 66
Etupinnan puhdistus 66
Suihkuvarsien puhdistus 68
Pesualtaan siivilöiden tarkastus 70
Siivilöiden puhdistus 70
Tulovesisihdin puhdistus 72
Poistopumpun puhdistus 73

Vianetsintä 75
Tekniset häiriöt 75
Virheilmoitukset 76
Luukunaukaisin 77
Virhe vedentulossa 78
Virhe vedenpoistossa 79

Sisältö

Yleisiä häiriötilanteita ... 80
Epätavalliset äänet ... 82
Pesutulos ei ole tyydyttävä ... 83

Huolto ... 86
Yhteydenotto häiriötilanteissa ... 86
EPREL-tietokanta ... 86
Vertailutestien tekijöille ... 86
Takuu ... 86

Asennus ... 87
Sähköliitäntä ... 87
Mielen vesiturvajärjestelmä ... 88
Tulovesiliitäntä ... 88
Poistovesiletkun liittäminen ... 90

Tekniset tiedot ... 91

Asetukset ⚑ ... 92
Asetukset-valikon avaaminen ... 92
Asetusten muuttaminen ... 92
Kieli ⚑ ... 93
Kellonaika ... 93
Veden kovuus ... 94
Kirkaste ... 95
Ulkoinen annostus ... 95
Lämpötilayksikkö ... 96
Loppuhuuhtelun lämpötila ... 96
Miele@home ... 97
Etäkäyttö ... 100
Etäpäivitys ... 100
SmartStart ... 101
EcoStart ... 102
Kulutusarvot (Kulutustiedot) ... 104
Näytön kirkkaus ... 104
Äänenvoimakkuus ... 105
Täytön merkkivalot ... 105
AutoOpen ... 106
Knock2open ... 106
BrilliantLight ... 106
Ohjelmaversio ... 106
Myymälä ... 106
Tehdasasetukset ... 107

Varoitukset

⚠ Näin merkityt varoitukset sisältävät turvallisuuteen liittyviä ohjeita. Ne varoittavat mahdollisista henkilö- tai esinevahingoista.

Lue nämä varoitukset huolellisesti ja noudata varoituksessa annettuja toiminta-ohjeita ja kehotuksia.

Ohjeet

Ohjeet sisältävät tietoja, jotka on syytä ottaa erityisesti huomioon.

Ne on merkitty tekstiin paksulla, harmaalla kehyksellä.

Lisätiedot ja huomautukset

Lisätiedot ja huomautukset on merkitty tekstiin ohuella kehyksellä.

Toimintavaiheet

Koneen käyttöön liittyvät toimintavaiheet ovat käskymuotoisia. Ne kertovat sinulle vaihe kerrallaan, miten käytät konetta oikein.
Toimintavaiheet on merkitty tekstiin pienellä mustalla laatikolla/luetelmamerkillä.

Esimerkki:
■ Valitse haluamasi asetus ja vahvista valintasi painikkeella *OK*.

Näyttöruutu

Tekstit, jotka näkyvät myös astianpesukoneen näyttöruudussa, on esitetty näyttöruudun kirjaintyyliä jäljittelevällä kirjoituksella.

Esimerkki:
Kun näyttöruutuun tulee ilmoitus ⏱Loppu tai AutoOpen ...

Koneen osat

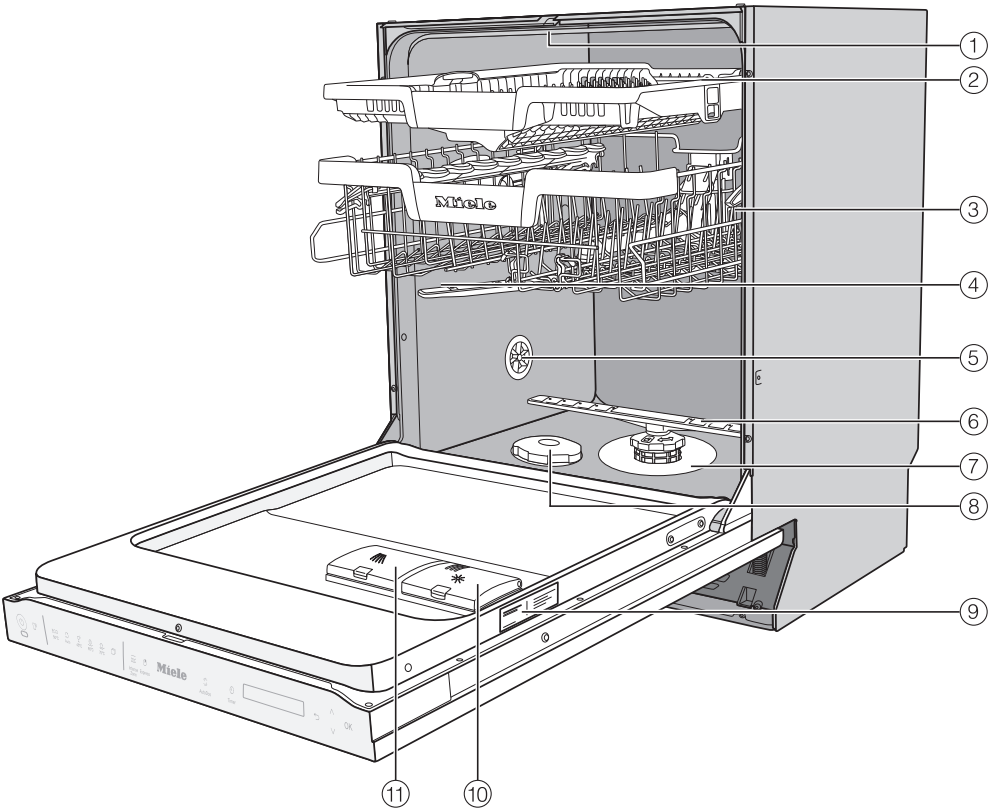

① Yläsuihkuvarsi
② 3D-MultiFlex-taso (vaihtelee malleittain)
③ Yläkori (vaihtelee malleittain)
④ Keskimmäinen suihkuvarsi
⑤ Ilmankierto
⑥ Alasuihkuvarsi
⑦ Siiviläsarja
⑧ Suolasäiliö
⑨ Arvokilpi
⑩ Huuhtelukirkastesäiliö
⑪ Pesuainelokero

Ohjaustaulu

① Virtakytkin ⏻ *(päälle/pois päältä)*
Kytkee astianpesukoneen virran päälle ja pois päältä.

② Optinen toiminnan merkkivalo
Hakee käynnissä olevan ohjelman näyttöön luukun ollessa kiinni.

③ Hipaisupainike Etäkäynnistys
Etäkäynnistystoiminnon ottamiseen käyttöön/pois käytöstä.

④ Ohjelman valinta

◔ = Lyhyt

◑ = Yleis

◕ = Teho

🍷 = Lasit

= ECO

Muut ohjelmat

⑤ Hipaisupainike Asetukset
Avaa Asetukset-valikon.

⑥ Hipaisupainike Lämpötila
Näyttää senhetkisen todellisen lämpötilan.

⑦ Hipaisupainike Lisäkuivaus
Ottaa kuivauksen käyttöön.

⑧ Hipaisupainike Ajastin
Ohjelman käynnistymisen siirtämiseen myöhemmäksi.

⑨ Näyttö
Katso lisätietoja kappaleesta Koneen osat – Näytön toimintaperiaate.

⑩ Hipaisupainike Paluu
Edelliselle valikkotasolle palaamiseen tai valittujen tietojen poistamiseen.

⑪ Hipaisupainikkeet ∨∧
Ohjelman valintaan.
Näytössä näkyvien arvojen muuttamiseen.
Valikon sivujen selaamiseen.

⑫ Hipaisupainike *OK*
Näytössä näkyvien valikon kohtien ja arvojen valintaan.
Ilmoitusten kuittaamiseen.

Näytön toimintaperiaate

Näytöstä voit valita:

- ohjelman
- ajastimen
- ja Asetukset

Näyttöön tulee tai voit hakea siihen seuraavia tietoja:

- ohjelmavaihe
- arvioitu jäljellä oleva ohjelma-aika
- vedenkulutus (Kulutusarvot)
- mahdolliset virheilmoitukset ja toimintaohjeet

Energian säästämiseksi astianpesukoneen virta kytkeytyy automaattisesti pois päältä muutaman minuutin kuluttua viimeisimmästä hipaisupainikkeen koskettamisesta.
Voit kytkeä astianpesukoneen virran takaisin päälle koskettamalla hipaisupainiketta ⏻.

Hipaisupainikkeella *OK* voit kuitata näytössä näkyvät ilmoitukset tai vahvistaa asetukset ja siirtyä seuraavaan valikkoon tai seuraavalle valikon tasolle.

Kun valitset *muut ohjelmat/asetukset*, näytön oikeaan reunaan tulee vierityspalkki. Se tarkoittaa, että tarjolla on lisää valintavaihtoehtoja. Voit hakea ne esiin hipaisupainikkeilla ∨∧.

Asetukset-valikossa voit muokata astianpesukoneen ohjausjärjestelmää omien tarpeidesi ja vaihtelevien käyttöolojen mukaan (ks. kappale Asetukset).

Valittuna oleva vaihtoehto näkyy näytössä väkäsellä ✓ merkittynä.

Kun haluat poistua alavalikosta, kosketa hipaisupainiketta ⮌ *paluu*.

Jos et muutamaan sekuntiin kosketa mitään hipaisupainiketta, näyttö palaa takaisin edeltävälle valikkotasolle. Tällöin sinun on tehtävä asetuksesi uudelleen.

Tämä astianpesukone täyttää asetetut turvallisuusmääräykset. Sen asiaton käyttö voi kuitenkin aiheuttaa henkilö- tai esinevahinkoja.

Lue tämä käyttöohje huolellisesti ennen kuin alat käyttää astianpesukonetta. Se sisältää koneen asennukseen, turvallisuuteen, käyttöön ja huoltoon liittyviä tärkeitä ohjeita. Perehtymällä käyttöohjeeseen vältät mahdolliset vahingot ja astianpesukoneen rikkoontumisen. Säilytä käyttöohje! Jos luovutat koneen uudelle omistajalle, muista antaa käyttöohje sen mukana.

▶ Tämä astianpesukone soveltuu lyhyiden ohjelma-aikojensa ja erinomaisen pesutehonsa ansiosta käytettäväksi virastoissa, toimistoissa, taukotiloissa, yhdistysten tiloissa, pienyrityksissä, opetuskeittiöissä ja muissa vastaavissa toimintaympäristöissä.

Tämä astianpesukone soveltuu käytettäväksi myös kotitalouksissa ja kotitalouksien kaltaisissa ympäristöissä, kuten maatiloilla tai hotelleissa, motelleissa, aamiaismajoituspaikoissa yms. asuintiloissa, joissa se tarjotaan asiakkaiden käyttöön.

▶ Laseja, ruokailuvälineitä, lautasia jne. kutsutaan tässä käyttöohjeessa yleisesti astioiksi, silloin kun niitä ei tarvitse määritellä tarkemmin.

▶ Tätä astianpesukonetta ei ole tarkoitettu jatkuvaan käyttöön.

▶ Tämä astianpesukone ei sovellu lääkinnällisten tuotteiden puhdistukseen.

▶ Käytä tätä astianpesukonetta ainoastaan astioiden pesuun. Kaikenlainen muu käyttö ja tuotteen muuttaminen toiseen käyttötarkoitukseen on ehdottomasti kielletty.

▶ Astianpesukone on tarkoitettu käytettäväksi ainoastaan sisätiloissa ja paikallaan pysyvissä tiloissa.

▶ Tätä astianpesukonetta ei saa käyttää vuoristoseuduilla yli 4000 metrin korkeudessa.

Määräystenmukainen käyttö

▶ Korien erikoistelineitä saa käyttää vain niiden nimenomaiseen käyttötarkoitukseen.

▶ Henkilöt, jotka eivät pysty käyttämään astianpesukonetta turvallisesti fyysisten, aistillisten tai henkisten kykyjensä puutteellisuuden vuoksi tai jotka ovat kokemattomia ja tietämättömiä astianpesukoneen toiminnasta, eivät saa käyttää tätä konetta ilman vastuullisen henkilön valvontaa tai opastusta.

▶ Tämä astianpesukone on varustettu erityisvaatimukset (esim. lämmön-, kosteuden-, kemikaalien-, kulutuksen- ja tärinänkestävyys) täyttävällä erityisellä valonlähteellä (ei kaikissa malleissa). Tätä valonlähdettä saa käyttää vain tähän nimenomaiseen tarkoitukseen. Tämä valonlähde ei sovellu huonetilan valaisuun. Valonlähteen saa vaihtaa ainoastaan Mielen valtuuttama huoltoliike.
Tässä astianpesukoneessa on useita energiatehokkuusluokkaan D kuuluvia valonlähteitä.
Valaistuksen ohjauselementti on integroitu koneen ohjausjärjestelmään eikä sitä voi erikseen irrottaa. Siksi sen virrankulutusta ei voi erikseen mitata.

Asianmukainen asennus

▶ Älä sijoita astianpesukonetta tilaan, jossa säilytetään herkästi räjähtäviä aineita tai jossa se on alttiina jäätymiselle.

▶ Ole varovainen astianpesukonetta asentaessasi. Jotkin metalliset osat voivat aiheuttaa loukkaantumisen ja viiltohaavan vaaran. Käytä siksi suojakäsineitä.

▶ Työtason alle sijoitettava astianpesukone on asennettava yhtenäisen työtason alle, joka on kiinnitetty viereisiin alakaappeihin. Näin kone ei pääse liikkumaan.

▶ Astianpesukoneen välittömään läheisyyteen suositellaan asennettavaksi vain ammattikäyttöön tarkoitettuja kalusteita, jottei koneesta haihtuva vesihöyry vahingoita niitä.
Arkoja kalusteita voidaan suojata lisävarusteena tilattavalla höyrynsuojasarjalla.
Liimaa höyrynsuojakalvo työtason alapintaan luukun yläpuolelle.

▶ Luukun jousitus on säädettävä tasaiseksi molemmilta puolilta.
Luukun jousitus on säädetty oikein, kun puoliksi avattu luukku (avauskulma noin 45°) jää paikalleen tähän asentoon, kun päästät luukusta irti. Lisäksi jousituksen tulisi jarruttaa luukun alas laskeutumista.
Konetta saa käyttää vain, kun luukun jousitus on säädetty asianmukaisesti.
Jos luukun säätäminen ei onnistu, ota yhteyttä Miele-huoltoon.

Koneen alkuperäiset jouset pystyvät tasapainottamaan enintään 10–12 kg:n painoisen kalusteoven (vaihtelee malleittain).

Tekninen turvallisuus

▶ Astianpesukoneen käyttöönotto, määräaikaishuolto ja korjaukset on ehdottomasti jätettävä Mielen valtuuttaman huoltoliikkeen tai vastaavat tiedot omaavan ammattihenkilön tehtäväksi. Asiattomista korjauksista voi aiheutua vaaratilanteita koneen käyttäjälle.

▶ Asiantuntemattomat henkilöt eivät saa käyttää tätä astianpesukonetta. Koneen käyttäjiä on opastettava ja koulutettava säännöllisesti.

▶ Ennen kuin asennat astianpesukoneen paikalleen, tarkista ettei siinä ole näkyviä kuljetusvaurioita. Vahingoittunutta astianpesukonetta ei saa ottaa käyttöön. Vahingoittunut astianpesukone voi vaarantaa turvallisuutesi!

▶ Ota vaurioitunut tai epätiivis astianpesukone välittömästi pois käytöstä ja käänny Mielen asiakaspalvelun, valtuutetun huoltoliikkeen tai vastaavat tiedot omaavan ammattihenkilön puoleen.

▶ Vialliset osat saa vaihtaa ainoastaan alkuperäisiin Miele-varaosiin. Ainoastaan näistä osista Miele voi taata, että ne täyttävät kaikki asetetut turvallisuusmääräykset.

▶ Astianpesukoneen sähköturvallisuus on taattu ainoastaan silloin, kun kone on liitetty määräysten mukaiseen suojamaadoitettuun sähköliitäntään. Pyydä tarvittaessa sähkömiestä tarkistamaan sähköliitäntä.

▶ Noudata ehdottomasti koneen käyttö- ja asennusohjeissa mainittuja asennusohjeita.

▶ Ennen kuin liität astianpesukoneen sähköverkkoon, tarkista ehdottomasti, että koneen arvokilvessä ilmoitetut liitäntätiedot (jännite, taajuus ja sulakekoko) vastaavat sähköverkon jännitettä ja taajuutta.

▶ Astianpesukonetta saa käyttää vain, kun luukun avautumismekanismi toimii moitteettomasti. Muussa tapauksessa luukun automaattinen aukeamistoiminto (ei kaikissa malleissa) saattaa aiheuttaa vaaratilanteita.
Koneen alkuperäiset jouset pystyvät tasapainottamaan enintään 10–12 kg:n painoisen kalusteoven (vaihtelee malleittain).
Luukun avausmekanismi toimii moitteettomasti, kun seuraavat säädöt ovat kunnossa:

- Luukun jousitus on säädetty tasaiseksi molemmilta puolilta. Luukun jousitus on säädetty oikein, kun puoliksi avattu luukku (avauskulma noin 45°) jää paikalleen tähän asentoon, kun päästät luukusta irti. Lisäksi jousituksen tulisi jarruttaa luukun alas laskeutumista.
- Luukun lukituskiskot painuvat takaisin sisään, kun avaat luukun kuivausvaiheen jälkeen.

▶ Astianpesukoneen taakse ei saa jäädä minkään muun sähkölaitteen pistorasialiitäntää, sillä työtason alle sijoitetun koneen taakse jää hyvin vähän tilaa ja pistotulppaa vasten painautuva kone voi aiheuttaa pistorasian ylikuumenemisen (tulipalon vaara). Noudata kappaleen Sähköliitäntä ohjeita.

▶ Älä liitä astianpesukonetta sähköverkkoon haaroituspistorasian tai jatkojohdon välityksellä, jottei sen sähköturvallisuus vaarannu (ylikuumenemisvaara).

▶ Älä missään tapauksessa avaa koneen ulkovaippaa. Jos kosket sähköä johtaviin osiin tai muutat koneen sähköisiä tai mekaanisia rakenteita, vaarannat itsesi ja voit aiheuttaa koneeseen toimintahäiriön.

▶ Astianpesukonetta ei saa ottaa käyttöön, jos sen liitäntäjohto on vahingoittunut. Vahingoittuneen liitäntäjohdon tilalle on asennettava samanlainen liitäntäjohto. Turvallisuuden vuoksi verkkoliitäntäjohdon saa vaihtaa vain valtuutettu sähköasentaja tai Mielen huoltoliike.

▶ Irrota astianpesukone sähköverkosta aina huoltotöiden ajaksi.

▶ Älä upota vesiturvajärjestelmän muovikoteloa veteen, sillä siinä on sähköisiä osia!

▶ Vesiturvajärjestelmään kuuluvassa tulovesiletkussa on sähköä johtavia osia. Älä koskaan katkaise letkua, esimerkiksi lyhentääksesi sitä.

▶ Mielen vesiturvajärjestelmä (Miele Waterproof System) on varma suoja vesivahinkoja vastaan, mikäli noudatat seuraavia ohjeita:

- tee liitännät asianmukaisesti,
- tarkista säännöllisesti astianpesukoneen kunto ja vaihda kuluneet osat uusiin,
- sulje vesihanat aina, kun kone jää ilman valvontaa pitemmäksi ajaksi (esim. loman ajaksi).

Vesiturvajärjestelmä toimii myös silloin, kun astianpesukoneen virta on pois päältä. Astianpesukoneen on kuitenkin oltava liitettynä sähköverkkoon.

▶ Astianpesukoneen takuu raukeaa, jos konetta korjaa joku muu kuin Mielen valtuuttama huoltoliike.

Asianmukainen käyttö

▶ Astianpesukonetta saa käyttää vain vedellä ja astianpesukoneisiin tarkoitetuilla pesuaineilla. Siihen ei saa laittaa liuottimia tai syttyviä nesteitä.
Tällaiset aineet saattavat aiheuttaa räjähdysvaaran sekä vahingoittaa koneen kumi- ja muoviosia, minkä vuoksi kone saattaa alkaa vuotaa.

▶ Avoin astianpesukoneen luukku aiheuttaa loukkaantumis- ja kompastumisvaaran. Älä siksi pidä luukkua turhaan auki.

▶ Älä istu äläkä astu avatun luukun päälle. Astianpesukone voi kaatua tai vahingoittua.

▶ Jos vesijohtoverkon vedensyöttö on katkaistu esim. huoltotöiden vuoksi, astianpesukoneeseen tuleva vesijohto on ilmattava tämän jälkeen. Muuten koneen osat voivat vahingoittua.

▶ Astianpesukoneen sisätilat kuumenevat käytön aikana. Varo ettet polta itseäsi, kun olet pessyt astioita korkeassa lämpötilassa ja avaat luukun! Anna astioiden, korien ja telineiden ensin jäähtyä, ja kaada tämän jälkeen astioihin mahdollisesti kertynyt kuuma vesi pesutilaan.

▶ Pesualtaassa oleva vesi ei ole juotavaa!

▶ Astioiden esikäsittelystä peräisin olevat pesuainejäämät, tietynlaiset likakertymät sekä myös muutamat pesuaineet voivat lisätä vaahdonmuodostusta. Liiallinen vaahdonmuodostus voi heikentää puhdistustulosta.

▶ Pesutilasta ulos pääsevä vaahto voi vahingoittaa astianpesukonetta. Jos havaitset vaahtoa, keskeytä ohjelma välittömästi ja irrota astianpesukone sähköverkosta.

▶ Lattialle päätyvät nesteet aiheuttavat tietyntyyppisillä lattiapinnoilla ja kengillä liukastumisvaaran. Pidä lattia aina mahdollisimman kuivana ja pyyhi sille valuneet nesteet välittömästi pois sopivilla välineillä. Noudata asianmukaisia suojatoimenpiteitä pyyhkiessäsi vaarallisia aineita ja kuumia nesteitä.

Tärkeitä turvallisuusohjeita

▶ Noudata ehdottomasti käyttämiesi pesuaineiden ja erikoistuotteiden valmistajien antamia ohjeita. Käytä kutakin pesuainetta vain valmistajan ilmoittamaan käyttötarkoitukseen, jotta vältyt mahdollisilta materiaalivahingoilta ja voimakkailta kemiallisilta reaktioilta (kuten räjähdyskaasureaktiolta).

▶ Miele ei vastaa kemiallisten pesuaineiden vaikutuksista pestävien tuotteiden materiaaliin. Ota aina huomioon pesuainevalmistajan ohjeet, jotka koskevat pesuaineiden varastointioloja, käyttöä ja annostusta.

▶ Kun käytät jauhemaista koneastianpesuainetta, varo ettet vahingossa hengitä tai niele aineesta syntyvää pölyä! Astianpesuaine on syövyttävää ja tukehduttavaa suuhun ja nieluun joutuessaan. Ota välittömästi yhteys lääkäriin, jos olet niellyt tai hengittänyt koneastianpesuainetta.

▶ Yli 16-vuotiaat saavat täyttää tai vaihtaa pesuainekanistereja, jos he ovat saaneet siihen asianmukaisen opastuksen.

▶ Koneessa ei saa käyttää jauhemaisia tai nestemäisiä pesuaineita, jotka sisältävät aktiiviklooria. Ne voivat vahingoittaa astianpesukoneen muoviosia ja tiivisteitä.

▶ Vältä happojen, kloridipitoisten liuosten ja syövyttävien rautaa sisältävien aineiden joutumista astianpesukoneen pesutilaan ja ulkovaippaan, ne voivat aiheuttaa korroosiota ja materiaalivaurioita.

▶ Älä pese astianpesukoneessa tuhkaa, hiekkaa, vahaa, voiteluaineita tai väriaineita sisältäviä astioita. Tällaiset aineet voivat vahingoittaa astianpesukonetta.

▶ Astianpesukonetta tai sen välittömässä läheisyydessä olevia pintoja ei saa puhdistaa vesisuihkulla, esimerkiksi painepesurilla.

▶ Ole varovainen, kun asetat teräviä välineitä pystyasentoon. Asettele tällaiset välineet mahdollisuuksien mukaan siten, etteivät ne voi aiheuttaa vahinkoja.

▶ Poista astioista karkeimmat ruoan ja nesteiden jäämät ennen kuin asetat astiat koneeseen.

Jos lähistöllä on lapsia

▶ Valvo astianpesukoneen läheisyydessä leikkiviä lapsia. Älä koskaan anna lasten leikkiä koneella. Lapset voivat vahingossa esim. sulkea itsensä astianpesukoneen sisään!

▶ Pidä alle 8-vuotiaat lapset loitolla astianpesukoneesta, jollet valvo heidän toimiaan koko ajan.

▶ Yli 8-vuotiaat lapset saavat käyttää astianpesukonetta ilman valvontaa vain, jos heitä on opastettu käyttämään sitä turvallisesti. Lasten on tunnistettava ja ymmärrettävä koneen vääränlaiseen käsittelyyn liittyvät vaaratilanteet.

▶ Jos luukun automaattinen avaustoiminto on otettu käyttöön, älä anna pikkulasten oleskella astianpesukoneen läheisyydessä. Mahdollisen, joskin hyvin epätodennäköisen virhetoiminnon vuoksi avautuva luukku aiheuttaa loukkaantumisvaaran.

▶ Huolehdi siitä, etteivät lapset pääse kosketuksiin astianpesukoneessa käytettävien kemikaalien kanssa. Kemikaalit ovat syövyttäviä ja tukehduttavia suuhun ja nieluun joutuessaan. Pidä siksi lapset loitolla astianpesukoneesta, kun sen luukku on auki. Koneessa voi olla pesuohjelman jäljiltä olla kemikaalijäämiä. Vie lapsi välittömästi lääkäriin, jos jotain kemikaalia on päätynyt hänen suuhunsa.

Varusteet

▶ Käytä vain Mielen alkuperäisiä varusteita ja varaosia. Jos koneeseen asennetaan tai siinä käytetään muita osia, sen takuuaika, takuu ja/tai tuotevastuu päättyvät.

▶ Miele antaa toiminnallisille varaosille jopa 15 ja vähintään 10 vuoden toimitustakuun kyseisen astianpesukonemallin valmistuksen päättymisen jälkeen.

Kuljetus

▶ Kuljeta astianpesukonetta vain pystyasennossa, muuten koneeseen jääneet vesijäämät voisivat valua sähköiseen ohjausjärjestelmään ja aiheuttaa häiriöitä.

▶ Tyhjennä astianpesukone ennen kuljetusta, ja kiinnitä kaikki irtonaiset osat, kuten korit, letkut ja liitäntäjohto.

Miele ei ole vastuussa sellaisista vahingoista, jotka aiheutuvat siitä, että tätä tuotetta käytetään turvallisuusohjeiden vastaisesti.

Kuljetuspakkauksen uusiokäyttö

Pakkaus suojaa laitetta vaurioilta kuljetuksen aikana. Pakkaukset on valmistettu luonnossa hajoavista ja uusiokäyttöön soveltuvista materiaaleista.

Kun palautat pakkausmateriaalit kiertoon, säästät raaka-aineita ja vähennät syntyvien jätteiden määrää. Miele-kauppiaasi huolehtii yleensä kuljetuspakkauksen talteenotosta. Voit myös itse palauttaa materiaalit kierrätykseen.

Vanhan laitteen käytöstä poistaminen

Sähkö- ja elektroniikkalaitteet sisältävät monenlaisia arvokkaita materiaaleja. Ne sisältävät kuitenkin myös aineita, seoksia ja osia, jotka ovat laitteiden toiminnan ja turvallisuuden kannalta välttämättömiä, mutta voivat tavallisen kuiva- tai sekajätteen joukossa tai muuten asiattomasti käsiteltyinä aiheuttaa haittaa terveydelle ja vahingoittaa ympäristöä. Älä siksi missään tapauksessa hävitä vanhaa laitettasi kuiva- tai sekajätteen mukana.

Vie käytöstä poistettava laite kotikuntasi järjestämään sähkö- ja elektroniikkaromun keräyspisteeseen tai kierrätyskeskukseen. Voit myös palauttaa sen kodinkoneliikkeeseen tai Mielelle. Lain mukaan olet itse vastuussa mahdollisten laitteessa olevien henkilötietojesi poistamisesta. Säilytä käytöstä poistettua laitetta lasten ulottumattomissa, kunnes viet sen keräyspisteeseen.

Perusasetukset

Astianpesukoneen virran kytkeminen päälle

- Avaa luukku.
- Kytke astianpesukoneen virta päälle hipaisupainikkeella ⏻.

Kun kytket astianpesukoneen virran päälle, näyttöön tulee tervehdysteksti ja koneesta kuuluu tervehdysmelodia.

Lisätietoja näytön toimintaperiaatteesta löydät kohdasta Koneen osat – Näytön toimintaperiaate.

Kielen valinta

Näyttö siirtyy automaattisesti kielen valintaan.

- Valitse haluamasi kieli ja tarvittaessa käyttömaa hipaisupainikkeilla ∨∧ ja vahvista valitsemalla *OK*.

Lisätietoja kielen valintaan löydät kappaleesta Asetukset – Kieli.

Valitsemasi kieli näkyy näytössä väkäsellä ✓ merkittynä.

Valmistelut Miele@home-käyttöä varten

Näyttöön tulee ilmoitus Miele@home.

- Jos haluat muodostaa yhteyden Miele@home-verkkoon välittömästi, kuittaa ilmoitus valitsemalla *OK*.

Vinkki: Halutessasi voit siirtää yhteyden muodostamisen myöhempään ajankohtaan. Valitse tällöin vaihtoehto Ohita ja vahvista valitsemalla *OK*.

Voit liittää astianpesukoneen WLAN-verkkoon kahdella tavalla:

- Valitse haluamasi yhteydenmuodostustapa ja vahvista valitsemalla *OK*.

1. Yhdistä App:n kautta
2. Yhdistä WPS:n kautta
   (WPS=Wi-Fi Protected Setup)

Näyttö ja valitsemasi Mielen yhteydenmuodostussovellus opastavat sinua yhteyden muodostamisen seuraavissa vaiheissa.

Lisätietoja Miele@homen käytöstä löydät kappaleesta Asetukset – Miele@home.

Kellonajan asettaminen

Kellonaika päivittyy automaattisesti, kun yhdistät koneen WLAN-verkkoon.

Näyttö siirtyy seuraavaksi kellonajan asettamiseen.

Kellonaikaa tarvitaan ajastintoiminnon käyttöön.

- Aseta tuntiluku hipaisupainikkeilla ∨∧ ja vahvista valintasi hipaisupainikkeella *OK*.
- Aseta seuraavaksi oikea minuuttiluku ja vahvista valintasi valitsemalla *OK*.

Kun pidät hipaisupainiketta ∨ tai ∧ painettuna, lukema muuttuu nopeasti.

Vedenkovuuden asettaminen

Näyttö siirtyy seuraavaksi vedenkovuuden asettamiseen.

- Ohjelmoi käyttämäsi vesijohtoveden kovuus tarkasti astianpesukoneeseen.
- Vedenkovuuden saat tietää paikkakuntasi vesilaitokselta.
- Jos vesijohtoveden kovuus vaihtelee (esim. 10–15 °dH), säädä vedenpehmennin toimimaan aina suurimman kovuusasteen mukaan (tässä esimerkissä 15 °dH).

Säädetty vedenkovuus on hyvä pitää muistissa myöhempiä huoltotarpeita varten.

Kirjoita siksi säätämäsi vesijohtoveden kovuusaste tähän:

_____°dH

Vedenkovuudeksi on tehtaalla ohjelmoitu 14 °dH.

- Muuta vedenkovuus käyttämäsi vesijohtoveden kovuutta vastaavaksi ja vahvista valitsemalla *OK*.

Lisätietoja vedenkovuuden asettamisesta löydät kappaleesta Asetukset – Vedenkovuus.

Tämän jälkeen näyttöön tulee ilmoituksia.

Kun olet kuitannut ilmoitukset valitsemalla *OK*, täyttöilmoitukset ⟲ Täytä suolasäiliö ja ✳ Täytä kirkasteaine tulevat näkyviin tarvittaessa.

- Täytä tarvittaessa suola- ja kirkastesäiliöt (ks. kappale Käyttöönotto – Astianpesukonesuola ja Huuhtelukirkaste).
- Kuittaa ilmoitukset valitsemalla *OK*.

Valitsemasi ohjelman hipaisupainike syttyy ja ohjelma näkyy näytössä hetken.
Sen jälkeen näyttöön tulee muutaman sekunnin ajaksi valitun ohjelman vedenkulutuksen ennuste.
Sitten näyttö siirtyy näyttämään valitun ohjelman todennäköistä kestoaikaa.

Miele@home

Astianpesukoneessa on sisäänrakennettu WLAN-moduuli.

Sen käyttöä varten tarvitset:

- WLAN-verkon
- jonkin Mielen yhteydenmuodostussovelluksen, kuten Miele@mobile-sovelluksen
- Miele-käyttäjätilin. Voit luoda käyttäjätilin Mielen yhteydenmuodostussovelluksella, kuten Miele@mobile-sovelluksella.

Käyttämäsi Miele-sovellus opastaa sinua yhteyden muodostamisessa astianpesukoneen ja WLAN-kotiverkon välille.

Kun olet liittänyt astianpesukoneen WLAN-verkkoon, voit suorittaa yhteydenmuodostussovelluksella mm. seuraavia toimintoja:

- saada tietoa astianpesukoneen senhetkisestä toimintatilasta
- saada tietoa astianpesukoneen ohjelmankulusta

WLAN-verkkoon liittäminen lisää astianpesukoneen energiankulutusta, myös silloin, kun sen virta on kytketty pois päältä.

Varmista, että WLAN-verkon signaalinvoimakkuus on riittävä astianpesukoneen sijoituspaikassa.

WLAN-yhteyden käyttövarmuus

WLAN-yhteys toimii samalla taajuusalueella monien muiden laitteiden (kuten mikroaaltouunien ja kauko-ohjattavien lelujen) kanssa. Tämä voi aiheuttaa hetkellisiä yhteyshäiriöitä tai yhteyden katkeamisen kokonaan. Siksi emme voi taata, että järjestelmän tarjoamat toiminnot olisivat ehdottomasti jatkuvasti käytettävissä.

Miele@home:n käytettävyys

Käyttömaan Miele@home-palvelujen saatavuus vaikuttaa Miele@mobilen ja muiden Mielen yhteydenmuodostussovellusten käyttöön.

Miele@home-palvelua ei ole saatavissa kaikissa maissa.

Lisätietoja tuotteiden saatavuudesta löydät internetsivuiltamme www.miele.com.

Miele App -sovellus

Voit liittää astianpesukoneen Miele@mobile-sovellukseen. Sovelluksen voit ladata ilmaiseksi Apple App Store®:sta tai Google Play Store™:sta.

Miele@mobile-sovellus

Kaikki astianpesukoneet testataan tehtaalla. Koneessa olevat vesijäämät ovat peräisin testikäytöstä eivätkä ne merkitse sitä, että kone olisi ollut käytössä aiemmin.

Luukun avaaminen

Joissakin ohjelmissa luukku avautuu raolleen automaattisesti, jotta astiat kuivuisivat paremmin.
Voit ottaa tämän toiminnon myös pois käytöstä (ks. kappale Asetukset – AutoOpen).

Astianpesukoneessa on moottoroitu luukunaukaisin, joka käynnistyy koputtamalla (“Knock2open-toiminto”).

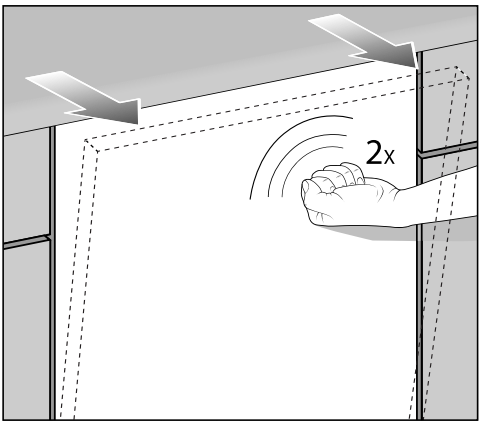

- Koputa luukun ylintä kolmannesta kaksi kertaa nopeasti.

Luukku avautuu raolleen.

- Ota kiinni luukun yläreunasta ja vedä luukku ulos lukitsimesta.

Luukun lukituskisko painuu sisään.

Älä pidä kiskosta kiinni sen painuessa sisään. Se voisi aiheuttaa teknisen häiriön.

Jos avaat luukun ohjelman aikana, pesu pysähtyy automaattisesti.

Voit muuttaa tarvittavien koputusten määrää tai ottaa toiminnon kokonaan pois käytöstä (ks. kappale Asetukset – Knock2open).

⚠ Kuuman veden aiheuttama palovammojen vaara.
Astianpesukoneessa oleva vesi voi koneen käydessä olla erittäin kuumaa.
Jos sinun on pakko avata luukku kesken ohjelman, ole erittäin varovainen.

⚠ Automaattisesti avautuvan luukun aiheuttama loukkaantumisvaara.
Koneen luukku voi avautua automaattisesti ohjelman päätyttyä.
Pidä luukun avautumisalue aina vapaana.

Luukun avaustyökalu

Jos luukun avaaminen koputtamalla ei sattuisi toimimaan tai jos huoneistossa on sähkökatko, voit avata luukun käsin mukana toimitetulla avaustyökalulla.

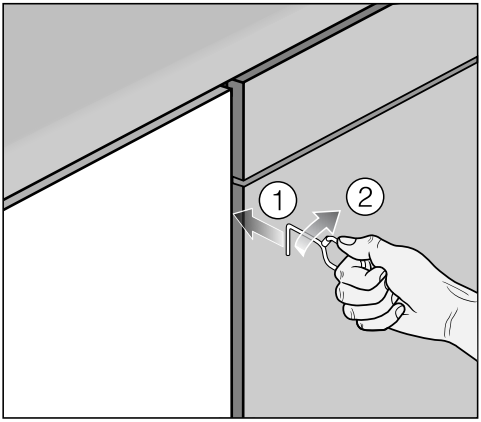

- Työnnä luukun avaustyökalu noin 15 cm työtason alapuolelta astianpesukoneen etulevyn ja viereisen kaapinoven välissä olevaan rakoon ①.
- Kierrä luukun avaustyökalua myötäpäivään ②, jolloin se tarttuu kiinni astianpesukoneen etulevyn taakse.

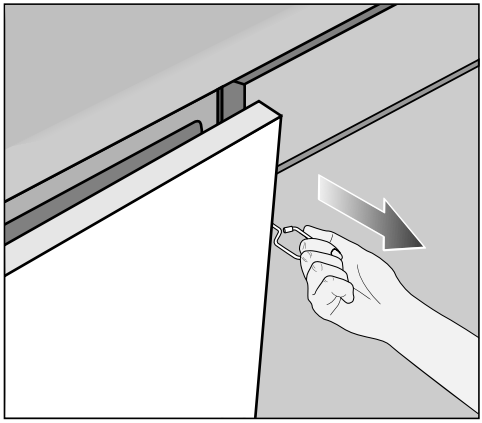

- Vedä nyt luukku auki luukun avaustyökalusta vetämällä.

Luukun sulkeminen

- Työnnä astiakorit perille pesutilaan.
- Paina luukkua, kunnes se napsahtaa kiinni.

Tämän jälkeen luukku sulkeutuu automaattisesti.

⚠ Puristumisvaara luukkua suljettaessa.
Sormesi voivat jäädä puristuksiin luukkua suljettaessa.
Älä työnnä sormiasi luukun sulkeutumisalueelle.

Astianpesukonesuola

Hyvä pesutulos edellyttää, että astianpesukone saa pehmeää (vähäkalkkista) vettä. Jos vesi on kovaa, astioihin ja astianpesukoneen sisäseiniin alkaa kertyä valkoisia kalkkikertymiä.
Jos vesijohtoveden kovuus ylittää 5 °dH, vettä on pehmennettävä. Tähän tarvitaan koneeseen sisäänrakennettua vedenpehmennintä. Vedenpehmennin pystyy pehmentämään vettä, jonka kovuus on enintään 36 °dH.

Vedenpehmennin on elvytettävä säännöllisesti, jotta se toimii asianmukaisesti. Elvytys tapahtuu joka yhdeksännen ohjelman alussa. Ohjelma käyttää tällöin 4,4 l enemmän vettä, sen energiankulutus on 0,015 kWh korkeampi ja ohjelma-aika pitenee 3 minuuttia.
Nämä tiedot koskevat vain ohjelmaa ECO, kun vedenkovuus on 14 °dH. Muita ohjelmia käytettäessä ja muilla vedenkovuuksilla elvytystiheys vaihtelee.

Elvytystä varten vedenpehmennin tarvitsee astianpesukonesuolaa.
Jos käytät yhdistelmäpesuaineita, suolaa ei tarvita, jos vedenkovuus on alle 21 °dH (ks. kappale Pesuaineet – Pesuainetyypit).

⚠ Vääränlainen suola aiheuttaa vaurioiden vaaran.
Jotkin suolalaadut voivat sisältää veteen liukenemattomia osasia, jotka heikentävät vedenpehmentimen toimintaa.
Käytä vain mahdollisimman karkearakeista astianpesukonesuolaa tai puhdasta keittosuolaa.

⚠ Vedenpehmentimen vaurioitumisen vaara.
Astianpesuaine rikkoo vedenpehmentimen käyttökelvottomaksi.
Älä missään tapauksessa kaada suolasäiliöön astianpesuainetta (myöskään nestemäistä).

Jos vedenkovuus on jatkuvasti **alle 5 °dH**, astianpesukonesuolasäiliöön **ei tarvitse laittaa suolaa**. Suolasäiliön täyttöilmoitus kytkeytyy automaattisesti pois käytöstä, kun veden kovuudeksi asetetaan niin matala arvo, että suolaa ei tarvita (ks. kappale Asetukset – Vedenkovuus).

Jos käytät jatkuvasti yhdistelmäpesuaineita, voit ottaa suolasäiliön ja huuhtelukirkasteen täyttöilmoitukset pois käytöstä, jos ne häiritsevät (ks. kappale Asetukset – Täyttöilmoitukset).

Kun lopetat yhdistelmäpesuaineiden käytön, täytä suola- ja huuhtelukirkastesäiliö. Ota tarvittaessa säiliöiden täyttöilmoitukset uudelleen käyttöön.

Suolasäiliön täyttäminen

Ennen ensimmäistä täyttökertaa suolasäiliöön on kaadettava noin 2 l vettä, jotta suola voisi liueta.

Ensimmäisen käyttökerran jälkeen säiliössä on aina tarpeeksi vettä.

- Ota alakori pois astianpesukoneesta ja kierrä pesualtaan pohjassa oleva suolasäiliön kansi auki.
- Kaada suolasäiliöön ensin noin 2 l vettä.

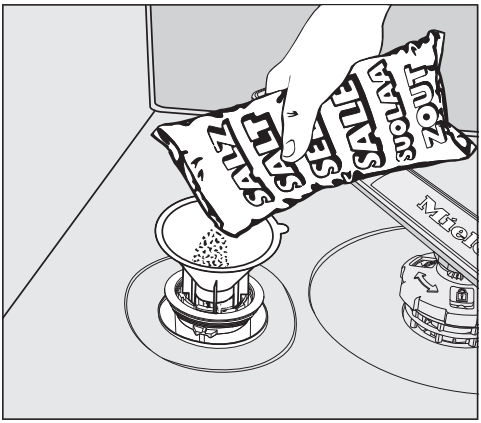

- Aseta täyttösuppilo suolasäiliön aukkoon ja täytä säiliö suolalla. Säiliöön mahtuu käytettävän suolalaadun mukaan noin 2 kg.
- Pyyhi ylipursunnut suolaliuos pois suolasäiliön kierteistä. Kierrä suolasäiliön kansi tiukasti kiinni.

Suolan lisääminen

- Laita suolasäiliöön lisää suolaa heti, kun näyttöön tulee ohjelman päätyttyä täyttöilmoitus ⟲ Täytä suolasäiliö.
- Vahvista valitsemalla *OK*.

Suolasäiliön täyttöilmoitus häviää näytöstä.

⚠ Suolaliuoksen aiheuttama korroosiovaara.
Suolaliuos voi aiheuttaa pesutilaan ja pestäviin astioihin korroosiota.
Käynnistä ohjelma *Kylmä esihuuhtelu* ilman pestäviä astioita välittömästi aina sen jälkeen, kun olet jostain syystä avannut suolasäiliön kannen. Näin mahdollinen ylipursunnut suolaliuos liukenee veteen ja poistuu sen mukana koneesta.

Suolasäiliön täyttöilmoitus voi näkyä näytössä vielä jonkin aikaa, kunnes suolasäiliöön on muodostunut tarpeeksi voimakas suolaliuos. Kuittaa tällöin ilmoitus uudestaan valitsemalla *OK*.

Huuhtelukirkaste

Huuhtelukirkasteen ansiosta vesi valuu astioista tasaisesti pois ja astiat kuivuvat niin, ettei niihin jää vesitahroja.
Kun täytät kirkastesäiliön kirkasteella, automaattinen annostin annostelee valitsemasi määrän kirkastetta viimeiseen huuhteluveteen.

⚠ Käsiastianpesuaine ja pesuaineet aiheuttavat vaurioita.
Kaikenlaiset astianpesuaineet rikkovat huuhtelukirkastesäiliön.
Täytä säiliöön vain kotitalouskäyttöön tarkoitettua huuhtelukirkastetta.

Vaihtoehtoisesti voit käyttää 10-%:sta sitruunahappoa. Tällöin astiat jäävät kuitenkin tavallista kosteammiksi kuin huuhtelukirkastetta käytettäessä ja niihin voi jäädä vesitahroja.

⚠ Hapot aiheuttavat vauriota.
Hapot voivat vaurioittaa astianpesukonetta, jos käytät niitä liian korkeina pitoisuuksina.
Älä siksi missään tapauksessa käytä edellä mainittua vahvempaa sitruunahappoa.

Jos käytät pelkästään yhdistelmäpesuaineita, jotka sisältävät huuhtelukirkastetta, sinun ei tarvitse täyttää kirkastesäiliötä.
Parhaimman pesu- ja kuivaustuloksen saat, kun annostelet astianpesukonesuolan ja huuhtelukirkasteen erikseen ja käytät tavallista koneastianpesuainetta.

Jos käytät jatkuvasti yhdistelmäpesuaineita, voit ottaa suolasäiliön ja huuhtelukirkasteen täyttöilmoitukset pois käytöstä, jos ne häiritsevät (ks. kappale Asetukset – Täyttöilmoitukset).

Kun lopetat yhdistelmäpesuaineiden käytön, täytä suola- ja huuhtelukirkastesäiliö. Ota tarvittaessa säiliöiden täyttöilmoitukset uudelleen käyttöön.

Kirkastesäiliön täyttö

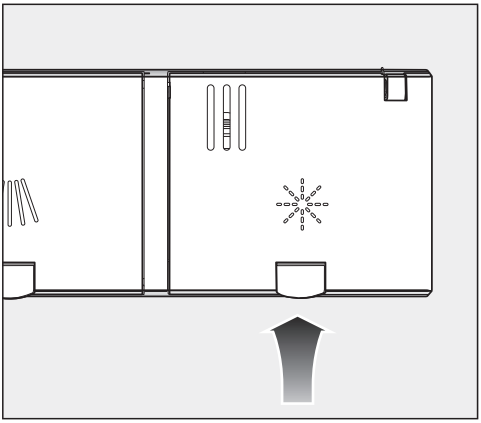

■ Nosta huuhtelukirkastesäiliön ✳ keltaista painiketta.

Kansi avautuu.

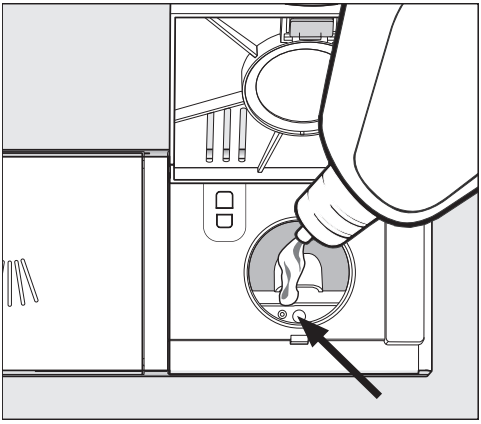

■ Kaada säiliöön huuhtelukirkastetta vain sen verran, että täyttömäärän osoitin (nuoli) värjäytyy tummaksi koneen luukun ollessa vaakasuorassa.

Huuhtelukirkastesäiliöön mahtuu n. 110 ml.

■ Sulje kansi painamalla sitä, kunnes se napsahtaa kuuluvasti kiinni. Muuten säiliöön voi päästä vettä pesun aikana.

■ Pyyhi yliroiskunut kirkaste tarkoin pois, jottei se muodosta vaahtoa seuraavan pesukerran aikana.

Voit säätää kirkasteen annostusta, jotta huuhtelutuloksesta tulee paras mahdollinen (ks. kappale Asetukset – Kirkaste).

Kirkasteen lisääminen

Kun täyttöilmoitus ✳ Täytä kirkasteaine syttyy, säiliössä oleva kirkaste riittää vielä 2–3 pesukertaan.

■ Täytä kirkastesäiliö ajoissa.

■ Vahvista valitsemalla *OK*.

Kirkastesäiliön täyttöilmoitus sammuu.

Luontoa säästävää astianpesua

Säästövihjeitä

Tämä astianpesukone on suunniteltu kuluttamaan mahdollisimman vähän vettä ja energiaa.
Kun noudatat seuraavia ohjeita, peset astiat vieläkin taloudellisemmin:

- Astioiden konepesu kuluttaa keskimäärin vähemmän vettä ja energiaa kuin käsinpesu.
- Astioiden esihuuhtelu juoksevalla vedellä ei ole tarpeen, se vain turhaan lisää veden- ja energiankulutusta.
- Hyödynnä astianpesukoneen koko täyttömäärä, mutta älä kuitenkaan täytä koreja liian täyteen. Näin peset taloudellisimmin ja säästät vettä ja energiaa.
- Valitse sopiva ohjelma pestävien astioiden laadun ja likaisuuden mukaan (ks. kappale Ohjelman valinta).
- Kun haluat pestä astiat mahdollisimman energiataloudellisesti, valitse ohjelma *ECO*. Tämä ohjelma on energian- ja vedenkulutukseltaan taloudellisin ohjelma normaalilikaisten astioiden pesemiseen.
- Noudata pesuainepakkauksen annostusohjeita.
- Kun annostelet nestemäistä tai jauhemaista pesuainetta manuaalisesti, vähennä pesuainepakkauksessa ilmoitettua pesuainemäärää noin kolmanneksella, jos astiakorit ovat vain puoliksi täynnä.

Kulutusnäyttö – Kulutusarvot

Kun valitset toiminnon “Kulutusarvot”, saat tietoa astianpesukoneen vedenkulutuksesta (ks. kappale Asetukset – Kulutusarvot).

Voit hakea näkyviin seuraavia tietoja:

- kulutusennusteen ennen ohjelman käynnistymistä
- toteutuneen kulutuksen ohjelman päätyttyä
- astianpesukoneen kokonaiskulutuksen

1. Kulutusennuste

Kun olet valinnut ohjelman, näytössä näkyy ensin ohjelman nimi ja sitten muutaman sekunnin ajan kyseisen ohjelman ennustettu vedenkulutus 💧.

Kulutusennuste näkyy palkkeina. Mitä useampi palkki (▮▮▮) tulee näkyviin, sitä enemmän vettä ohjelma kuluttaa.

Arvot vaihtelevat valitun ohjelman, lisätoimintojen, ympäristöolosuhteiden ja astioiden määrän mukaan.

Näyttöön vaihtuu kulutusennusteen tilalle automaattisesti jäljellä olevan ohjelma-ajan näyttö.

Kulutusennuste on tehdasasetuksena otettu käyttöön. Voit halutessasi ottaa sen pois käytöstä (ks. kappale Asetukset – Kulutusarvot).

2. Toteutunut kulutus

Kun ohjelma on päättynyt, voit tarkistaa päättyneen ohjelman toteutuneen vedenkulutuksen.

■ Kuittaa ilmoitus Kulutus (OK) valitsemalla *OK*.

Kun kytket astianpesukoneen virran pois päältä ohjelman päätyttyä, päättyneen ohjelman toteutuneet kulutusarvot häviävät koneen muistista.

3. Kokonaiskulutus

Voit hakea näyttöön kaikkien tähän mennessä käynnistämiesi ohjelmien yhteenlasketun vedenkulutuksen (ks. kappale Asetukset – Kulutusarvot).

Astioiden asetteluohjeita

Yleisiä ohjeita

Poista astioista suurimmat ruuantähteet.

Astioita ei tarvitse huuhdella juoksevalla vedellä ennen koneeseen laittamista.

⚠ Tuhka, hiekka, vaha, voiteluöljyt ja maalit vaurioittavat konetta.
Tällaiset aineet aiheuttavat astianpesukoneeseen likaantumia, joita ei saa poistettua.
Älä pese tällaista likaa sisältäviä astioita astianpesukoneessa.

Voit asettaa astiat mihin osaan astiakoreja tahansa. Noudata kuitenkin seuraavia ohjeita:

- Varmista, etteivät astiat ja aterimet ole sisäkkäin ja peitä toisiaan.
- Asettele pestävät astiat siten, että vesi pääsee niihin joka puolelta. Vain näin astiat puhdistuvat kunnolla.
- Varmista, että kaikki astiat pysyvät paikoillaan.
- Aseta kahvikupit, lasit, kulhot, kattilat jne. alassuin astiakoreihin.
- Aseta korkeat, kapeat astiat mahdollisimman keskelle koreja, koska näissä paikoissa vesisuihkut saavuttavat ne parhaiten.
- Aseta koverapohjaiset astiat mahdollisimman vinoon, jotta vesi pääsee valumaan pois pohjasta.
- Varmista, ettei mikään astia ole liian korkea tai mene liian pitkälle korin pohjan läpi, jotta suihkuvarret pääsevät pyörimään vapaasti. Voit tarkistaa asian helposti pyöräyttämällä suihkuvarsia käsin ennen luukun sulkemista.
- Älä laita astiakoreihin niin pieniä astioita, että ne mahtuvat putoamaan korien rimojen läpi.
  Aseta pienet osat, kuten kannet ja korkit, 3D-MultiFlex-tasolle tai ruokailuvälinekoriin (ei kaikissa malleissa).

Jotkin ruoka-aineet, kuten porkkana, tomaatti tai ketsuppi saattavat sisältää luonnollisia väriaineita. Ne voivat värjätä muoviastioita tai koneen muovisia osia, jos niitä joutuu astioiden mukana koneeseen suuria määriä. Tällaiset värjäymät eivät kuitenkaan vaikuta koneen muoviosien kestävyyteen.
Myös hopeisten aterinten pesu voi aiheuttaa värjäymiä koneen muoviosiin.

Älä pese astianpesukoneessa:

- Puisia välineitä tai puukahvallisia tai -varrellisia välineitä: ne haalistuvat ja muuttuvat rumiksi. Lisäksi niiden liima-aines ei ole konepesun kestävää. Seuraus: puiset kahvat tai varret voivat irrota.
- Käsityönä valmistettuja astioita, kuten antiikkisia, arvokkaita maljakoita tai käsin maalattuja keraamisia astioita: ne eivät kestä pesua astianpesukoneessa.
- Kuumuutta kestämättömästä muovista valmistettuja astioita: ne voivat vääntyä.
- Kupari-, messinki-, tina- ja alumiiniastioita: ne voivat värjäytyä tai niiden pinta voi himmetä.
- Astioita, joissa on lasituksen päälle maalattuja koristeita: ne voivat kulua pois muutaman pesukerran jälkeen.
- Arkoja lasiastioita ja kristallilaseja: ne voivat himmetä, jos niitä pestään usein.

Hopea

Pöytähopeat voivat värjäytyä joutuessaan kosketuksiin rikkipitoisten elintarvikkeiden kanssa. Tällaisia elintarvikkeita ovat mm. kananmunankeltuainen, sipuli, majoneesi, sinappi, palkokasvit, kala, kalaöljy ja marinadit.
Hopeankiillotusaineella kiillotetut **pöytähopeat** voivat jäädä konepesun jäljiltä märäksi tai laikukkaaksi, koska vesi ei valu tasaisesti niiden pintaa pitkin.

Vinkki: Kuivaa pöytähopeat pesun jälkeen pehmeällä liinalla.

⚠ Alkalimetallihydroksidia sisältävät pesuaineet aiheuttavat vaurioita. Tällaiset aineet voivat vaurioittaa alumiiniosia (esim. liesituulettimen rasvansuodatinta). Pahimmassa tapauksessa tällaiset pesuaineet voivat aiheuttaa räjähdysmäisen kemiallisen reaktion (ns. räjähdyskaasureaktion). Älä pese alumiinisia esineitä (esim. liesituulettimen rasvasuodattimet) ammattikäyttöön tarkoitetuilla alkalimetallihydroksidia sisältävillä pesuaineilla.

Vinkki: Osta vain koneellisen astianpesun kestäviä astioita ja aterimia, joissa on merkintä “konepesunkestävä”.

Lasien hellävarainen pesu

- Lasit voivat himmetä, jos niitä pestään usein. Pese siksi hellävaraista käsittelyä vaativat lasit ohjelmilla, joissa on mahdollisimman alhainen pesulämpötila (ks. kappale Ohjelman valinta). Tällöin lasit eivät himmene niin helposti.
- Osta vain konepesun kestäviä laseja, joissa on merkintä “konepesunkestävä” (esim. Riedel-lasit).
- Käytä vain lasinsuoja-aineita sisältäviä pesuaineita.
- Lisätietoja lasien hellävaraisesta pesusta löydät verkkosivuiltamme www.mieleglasscare.com (englanniksi ja saksaksi).

Astioiden asetteluohjeita

Yläkori

Kun asettelet astioita ja aterimia koneeseen, katso myös kappale Astioiden asetteluohjeita – Esimerkkejä astioiden asettelusta.

Astioiden asettelu yläkoriin

⚠ Koneesta valuva vesi aiheuttaa vaurioiden vaaran.
Jos käytät astianpesukonetta ilman yläkoria, koneesta voi vuotaa vettä.
Älä siksi koskaan käytä konetta ilman yläkoria.

- Asettele yläkoriin pienet, kevyet ja helposti särkyvät astiat, kuten teevadit, kahvikupit, lasit, jälkiruokakulhot. Yläkorissa on tilaa myös matalalle kulhoille.
- Aseta pitkät välineet, kuten kauhat, paistinlastat ja pitkät veitset poikittain yläkorin etuosaan.

FlexCare-kuppitelineen täyttö

FlexCare-kuppitelineelle voit asettaa kahvikuppeja, pieniä kulhoja ja muita matalia astioita. Lisäksi voit asettaa lasit nojalleen kuppitelinettä vasten, niin ne pysyvät paremmin pystyssä.

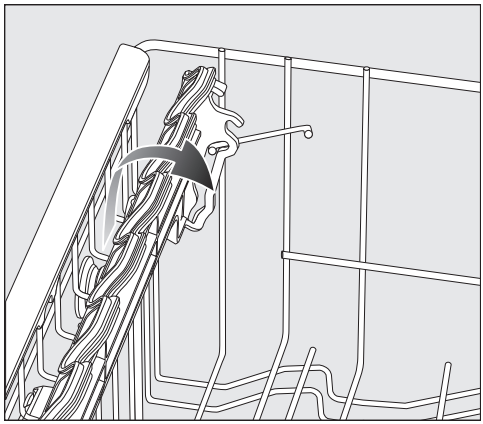

- Taita kuppiteline käyttöä varten alas.
- Jos haluat asettaa koriin korkeita astioita, nosta kuppiteline ylös.

FlexCare-kuppitelineen säätö

Kuppitelineen voi korkeus- ja leveyssuunnassa säätää kahteen asentoon. Näin saat mahtumaan korkeampia astioita telineen alle tai voit asettaa leveämpiä astioita telineelle.

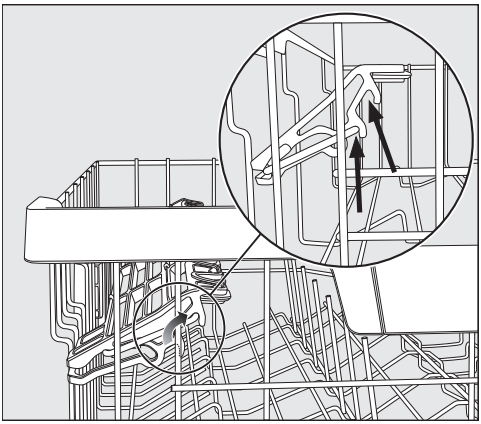

- Vedä kuppitelinettä ylöspäin ja anna sen napsahtaa paikalleen haluamaasi asentoon (ks. nuolet).

FlexCare-kuppitelineen silikonipidikkeiden käyttö

Kuppitelineen silikonipidikkeiden avulla saat pidetyksi tavallista korkeavartisemmat lasit tukevasti paikallaan.

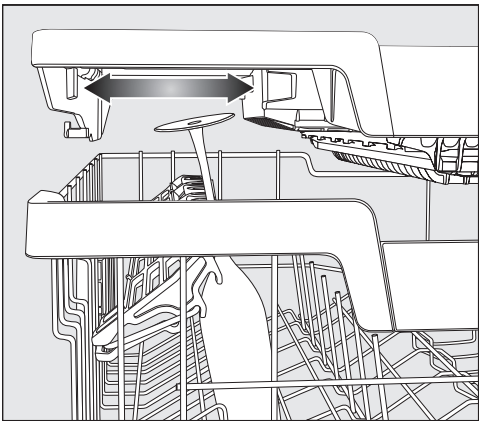

- Taita kuppiteline alas ja aseta lasit nojaamaan pidikkeitä vasten.
- Siirrä tarvittaessa 3D-MultiFlex-tason vasemmanpuoleista telinettä, jotta saat tilaa korkeille laseille (ks. kappale Aterimet – 3D-MultiFlex-taso).

Astioiden asetteluohjeita

Piikkien kääntäminen alas

Voit kääntää molempien oikeanpuoleisten piikkirivien joka toisen piikin alas, jolloin niiden varaan on helpompi asettaa korkeareunaisempia astioita, kuten murokulhoja.

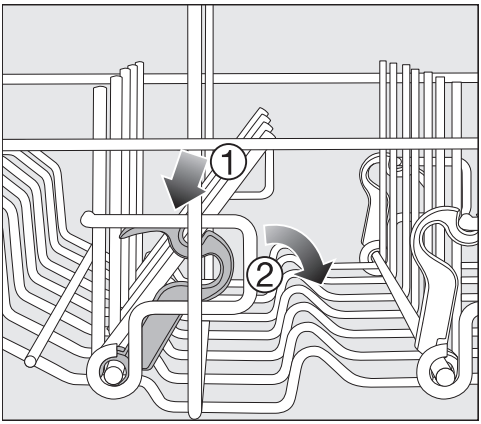

- Paina keltaista vipua alaspäin ① ja käännä tummanharmaat piikit alas ②.
- Aseta kulhot pystyyn piikkiriville.

Yläkorin säätö

Voit säätää yläkorin kolmelle eri korkeudelle n. 2 cm:n välein ja näin saada suurille astioille lisää tilaa ylä- tai alakoriin.

Jotta vesi valuisi paremmin pois astioiden syvennyksistä, voit halutessasi asettaa yläkorin myös vinoon. Varmista kuitenkin, että yläkori pääsee esteittä työntymään sisään koneeseen.

- Vedä yläkori ulos koneesta.

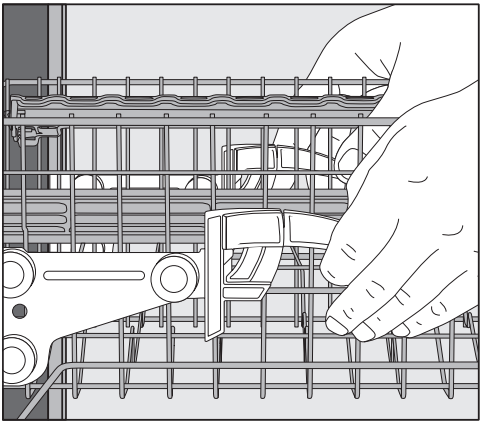

Yläkorin nostaminen ylemmäksi:

- Vedä yläkoria ylöspäin, kunnes se napsahtaa paikalleen.

Yläkorin laskeminen alemmaksi:

- Vedä korin molemmilla puolilla olevia vipuja ylöspäin.
- Aseta yläkori sopivalle korkeudelle ja anna vipujen palautua lukitusasentoonsa.

Varmista yläkorin säätämisen jälkeen, että keskimmäinen suihkuvarsi pääsee vapaasti pyörimään.

Astioiden asetteluohjeita

Alakori

Kun asettelet astioita ja aterimia koneeseen, katso myös kappale Astioiden asetteluohjeita – Esimerkkejä astioiden asettelusta.

Astioiden asettelu alakoriin

- Aseta alakoriin isot ja raskaat astiat, kuten lautaset, vadit, kattilat ja kulhot. Voit asettaa alakoriin myös laseja, kuppeja, pieniä lautasia ja aluslautasia.

MultiComfort-tilan täyttö

Alakorin takaosassa voit pestä niin kahvikuppeja, laseja, lautasia, mukeja kuin kulhojakin.

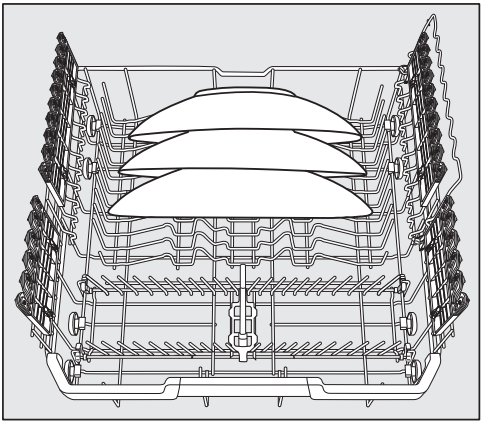

- Aseta erityisen kookkaat lautaset alakorin keskelle.

Vinkki: Asettamalla lautaset kallelleen saat mahtumaan alakoriin halkaisijaltaan jopa 35 cm:n lautasia.

Piikkien kääntäminen alas

Etumaiset piikkirivit sopivat niin matalien kuin syvien lautasten, tarjoilu- ja leipälautasten sekä kulhojen pesuun.

Voit myös taittaa piikkirivit kokoon, jolloin saat lisää tilaa suurille astioille, kuten padoille, kattiloille ja kulhoille.

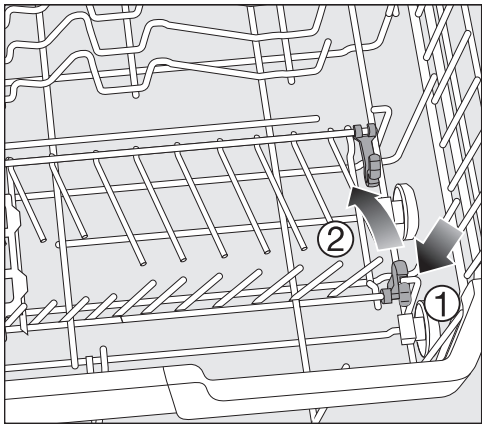

- Paina keltaista vipua alaspäin ① ja käännä piikkirivit alas ②.

Astioiden asettaminen MultiClips-lasituilla varustettuun FlexCare-lasitelineeseen

Silikoniset lasituet pitävät arat, korkeajalkaiset lasit varmasti ja tukevasti paikoillaan.

- Ripusta korkeajalkaiset lasit, kuten viini-, kuohuviini- ja olutlasit lasitelineen pidikkeisiin tai aseta ne nojalleen telinettä vasten.
- Kun haluat asetella koriin korkeita astioita, taita lasiteline ylös.

Voit säätää lasitelineen korkeussuunnassa kahteen asentoon.

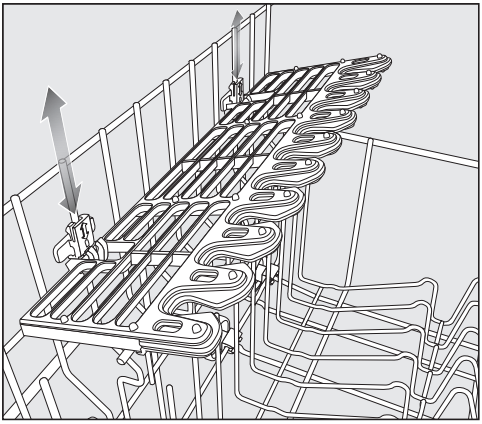

- Työnnä lasitelinettä ylös- tai alaspäin, kunnes sen kiinnikkeet napsahtavat kiinni ylä- tai ala-asennossa.

MultiClips-tukien avulla voit kiinnittää kevyitä astioita, kuten muoviosia lasitelineeseen.

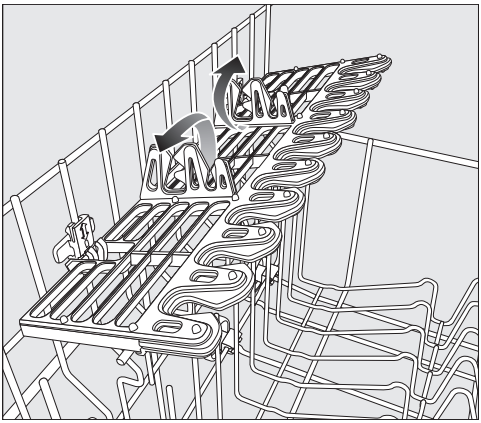

- Käännä MultiClips-tuet ylös.

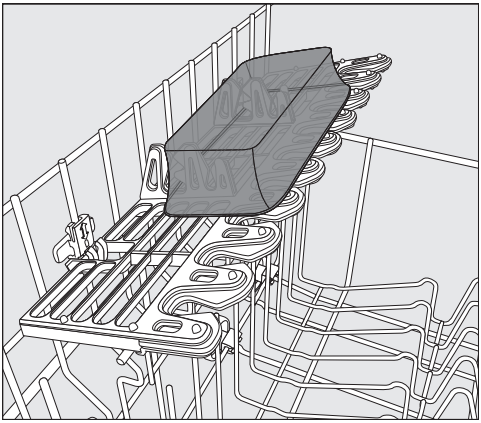

- Paina kevyet astiat kiinni MultiClips-tukiin.

Astioiden asetteluohjeita

Astioiden asettaminen lasitukiin

Lasituki pitää korkeajalkaisetkin lasit tukevasti pystyssä.

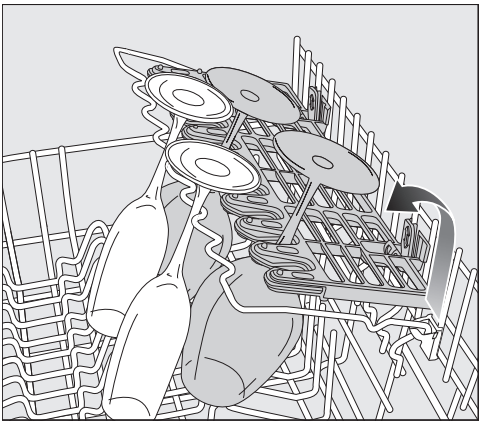

- Taita lasituki alas ja aseta lasit nojaamaan tukea vasten.

Pullonpidikkeen kääntäminen

Pullonpidike pitää kapeat astiat, kuten tuttipullot tukevasti paikallaan pesun aikana.

- Taita pullonpidike ylös ja napsauta se paikalleen painamalla sitä alaspäin.

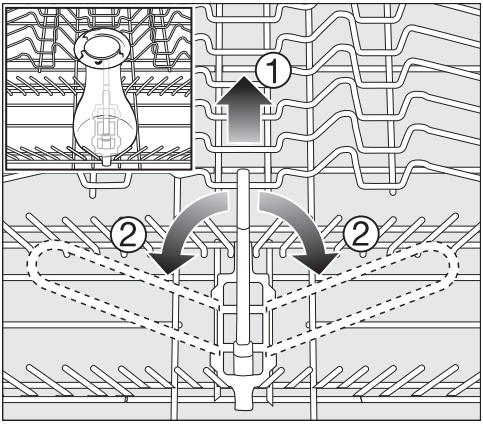

- Kun et tarvitse pullonpidikettä, vedä sitä keltaisesta kahvasta ylöspäin ① ja taita sivulle ②.

Ruokailuvälinetaso

Kun asettelet astioita ja aterimia koneeseen, katso myös kappale Astioiden asetteluohjeita – Esimerkkejä astioiden asettelusta.

- Järjestele aterimet 3D-MultiFlex-tasolle.

Aterinten asettaminen 3D-MultiFlex-tasolle

Kun lajittelet aterimet omiin ryhmiinsä (veitset, haarukat, lusikat ja teelusikat), ne on pesun jälkeen helppo siirtää säilytyspaikkaansa.

Aseta lusikoiden pesät hammastusten päälle siten, että vesi pääsee valumaan esteettä pois.

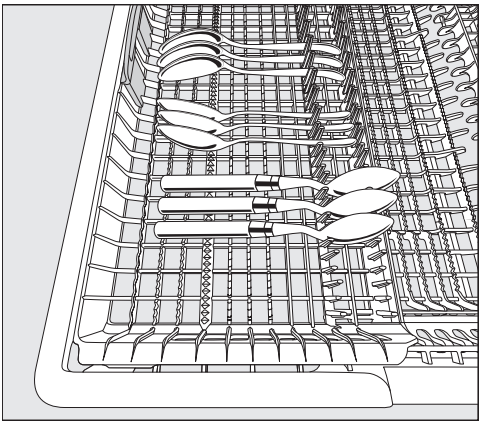

- Sijoita paksuvartiset lusikat siten, että niiden varret tulevat hammastusten päälle, ja pesät nojaavat pystytukiin.

Voit kääntää vasemmanpuoleisen telineen keskelle, niin yläkoriin mahtuu korkeita astioita ja pitkäkaulaisia laseja (ks. kappale Yläkori – FlexCare-kuppitelineen silikonipidikkeiden käyttö).

Tason syvennettyyn keskiosaan voi asettaa isokokoisia ja pitkävartisia välineitä, kuten salaattiottimia ja kokinveitsiä.

Järjestele korkeat osat (kuten kakkulapiot) siten, etteivät ne estä yläsuihkuvarren pyörimistä.

Saat tason oikeaan reunaan enemmän tilaa korkeille välineille tai pienille astioille, kun säädät oikeanpuoleisen telineen korkeutta.

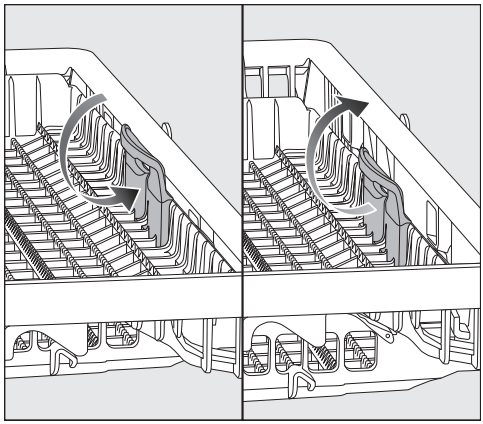

- Vedä telinettä keltaisesta kahvasta sisäänpäin ja anna sen napsahtaa paikoilleen.

Astioiden asetteluohjeita

Esimerkkejä astioiden asettelusta

Astianpesukoneet, joissa on ruokailuvälinetaso

Yläkori

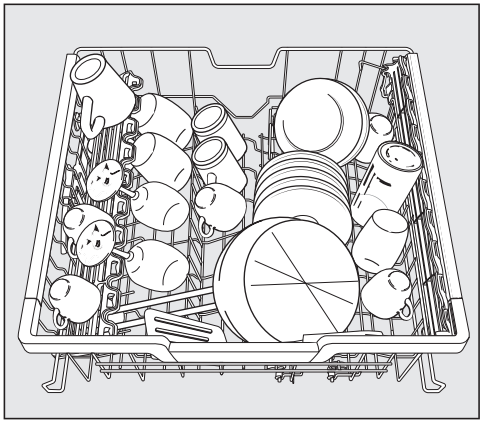

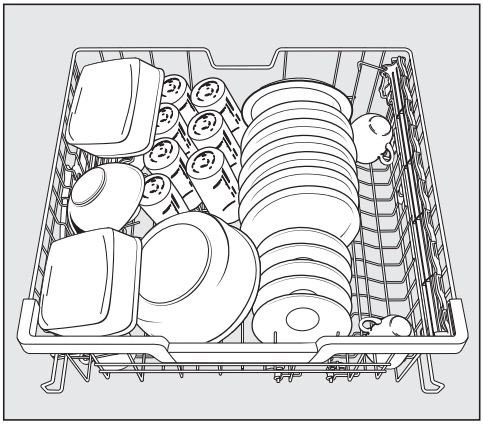

Alakori

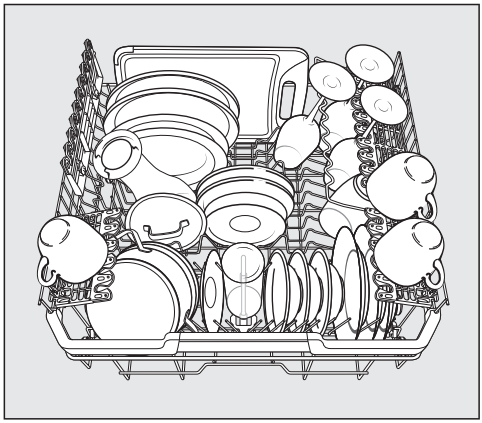

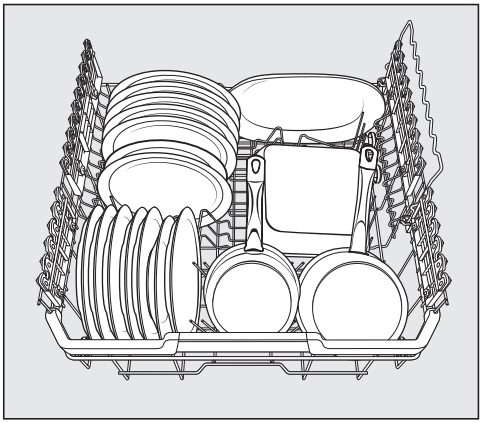

Ruokailuvälinetaso

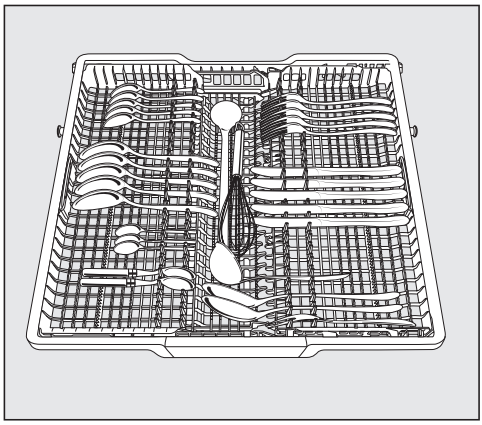

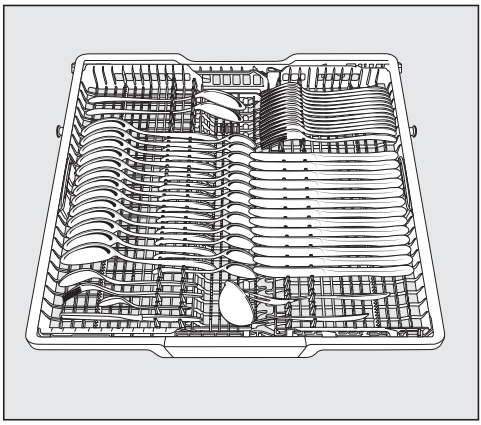

Erittäin likaiset astiat

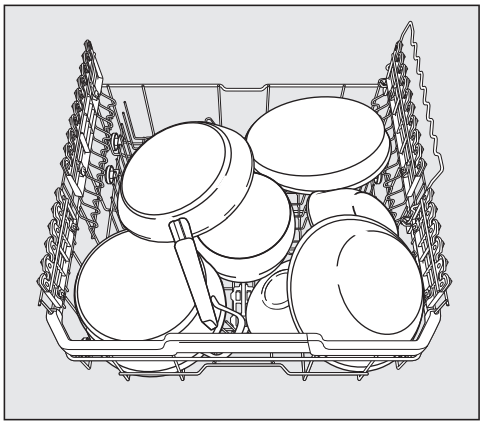

Pesuaine

⚠ Pesuaineet aiheuttavat syöpymisvammojen vaaran.

Pesuaineet voivat olla syövyttäviä iholle, silmiin, suuhun tai nieluun joutuessaan.

Vältä pesuaineen koskettamista. Älä hengitä jauhemaisia pesuaineita. Älä niele pesuaineita. Mene välittömästi lääkäriin, jos olet niellyt tai hengittänyt pesuainetta.

Huolehdi siitä, etteivät lapset pääse kosketuksiin pesuaineiden kanssa. Koneessa voi olla pesuainejäämiä. Pidä siksi lapset loitolla astianpesukoneesta, kun sen luukku on auki. Täytä pesuainelokero vasta juuri ennen koneen käynnistämistä ja käytä luukun lapsilukkoa (ei kaikissa malleissa).

⚠ Aktiiviklooripitoiset pesuaineet aiheuttavat vaurioita.

Koneessa ei saa käyttää jauhemaisia tai nestemäisiä pesuaineita, jotka sisältävät aktiivikloori a. Ne voivat vahingoittaa astianpesukoneen muoviosia ja tiivisteitä.

Älä käytä aktiivikloori pitoisia pesuaineita.

Käyttökohde

Valitse astianpesuaine pestävien astioiden mukaan. **Ammattikäyttöön** suosittelemme ammattikäyttöön tarkoitettuja astianpesuaineita.
Jauhemaisia ja nestemäisiä astianpesuaineita ja muita ammattikäyttöön tarkoitettuja prosessikemikaaleja voit tilata kätevästi Mielen verkkosivuilta:
https://shop.miele-professional.de/procare-shine/

Kotikäyttöön suosittelemme tavallisia, esim. Mielen kotitalousastianpesuaineita.
Jauhemaisia astianpesuaineita ja muita astianpesukoneiden kulutustuotteita kotitalouskäyttöön voit tilata kätevästi Miele@mobile-sovelluksella tai Mielen verkkosivuilta:
https://www.miele.fi/c/miele-astianpesukoneiden-pesu-ja-hoitotuotevalikoima-1816.htm?shop=1#

Jauhemaiset pesuaineet ja pesuainetabletit

Käytä luukun pesuainelokeroa vain jauhemaisen pesuaineen tai pesuainetablettien annosteluun.

Käytä vain nopeasti liukenevia pesuainetabletteja.

Sopivia tabletteja löydät Mielen pesuainevalikoimasta. Jos käytät yhdistelmäpesuaineita (tabletteja, joissa on pesuaineen lisäksi myös kirkasteominaisuus ja vedenpehmennysominaisuus), suosittelemme, että käytät niiden lisäksi myös huuhtelukirkastetta ja astianpesukonesuolaa (tavallista pienempinä pitoisuuksina), koska ohjelma-ajat ovat lyhyitä ja varsinkin jos vesi on erityisen kovaa.

- Laita jauhemaista pesuainetta tai pesuainetabletti pesuainelokeroon.

Pesuaineen annostus

Pesuainelokeroon mahtuu enint. n. 50 ml pesuainetta.

Annostelun helpottamiseksi pesuainelokerossa on merkkiviivat 20, 30 ja max. Kun astianpesukoneen luukku on täysin vaakasuorassa, näistä viivoista näet annostelemasi pesuaineen määrän millilitroina ja mihin asti lokeron voi enintään täyttää.
Yksi millilitra jauhemaista pesuainetta vastaa pesuainevalmistajan ja jauheen raekoon mukaan suunnilleen yhtä grammaa pesuainetta.

- Noudata pesuaineiden annostuksessa pesuainepakkauksen ohjeita.
- Ellei pakkauksen päällä toisin neuvota, annostele pesuainelokeroon yksi pesuainetabletti tai astioiden likaisuuden mukaan 20–30 ml pesuainetta.

Jos käytät suositeltua määrää vähemmän pesuainetta, astiat eivät ehkä puhdistu kunnolla.

Pesuaineen annostelu

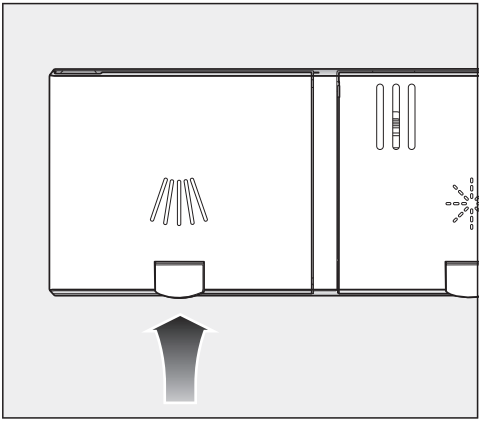

■ Nosta pesuainelokeron //\\\ kannen keltaista painiketta.

Kansi avautuu.
Ohjelman jälkeen kansi on jo valmiiksi auki.

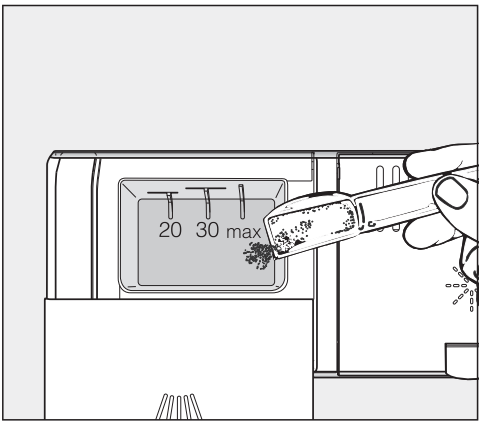

■ Täytä pesuainetta lokeroon.

■ Paina pesuainelokeron kantta kiinni, kunnes se napsahtaa.

Huolehdi siitä, ettei pesuaine pääse jumittamaan kantta. Tällöin kansi ei välttämättä aukeaisi ohjelman aikana.
Älä täytä pesuainelokeroa liian täyteen.

■ Muista sulkea pesuainepakkaus. Muuten pesuaine voi paakkuuntua.

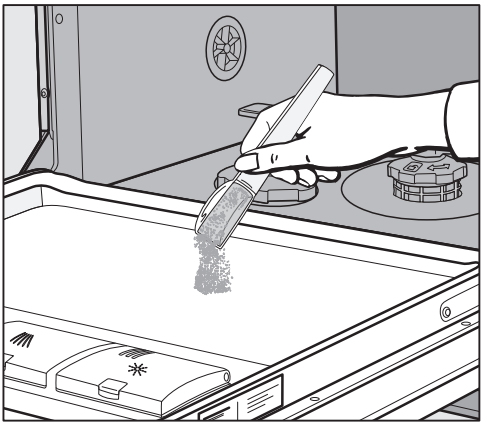

■ Jos astiat ovat erittäin likaisia ja käytät ohjelmia, joihin kuuluu esihuuhtelu (ks. kappale Ohjelman valinta), voit annostella pienen määrän pesuainetta myös koneen luukun sisäpinnalle.

Nestemäinen pesuaine

Astianpesukone voidaan tarvittaessa varustaa ulkoisella nestemäisen pesuaineen annostuspumpulla (DOS-moduulilla).

Ohjeet annostusjärjestelmän käyttöönottoon ja annostusasetusten tekoon löydät kappaleesta Asetukset, Ulkoinen DOS-moduuli.

Kun käytössäsi on nestemäisen pesuaineen annostuspumppu ja peset usein astioita, joiden likatyyppi vaatii erityistä pesuainetta, ota yhteyttä Miele-huoltoon optimaalisen pesuaineen löytämiseksi.

Kanisterien täyttäminen tai vaihto

DOS-moduulissa on kanisterien täyttömäärän tunnistin. Kun jokin säiliö alkaa olla tyhjä, näyttöruutuun tulee ilmoitus Lisää pesuainetta.

- Kun ilmoitus tulee näyttöruutuun, vaihda tyhjentynyt kanisteri uuteen heti ohjelman päätyttyä.
- Kuittaa huomautus valitsemalla *OK*.

Vaihda kanisterit ajoissa, sillä ne eivät saisi tyhjentyä kokonaan.
Jos kanisteri on imetty täysin tyhjiin, annostusjärjestelmästä täytyy poistaa ilma ennen seuraavan ohjelman käynnistämistä.

- Aseta kanisteri koneen avatun luukun päälle tai muulle helposti puhdistettavalle alustalle.
- Vedä kanisterin korkki irti ja ota imuputki pois. Aseta imuputki koneen avatulle luukulle.
- Täytä tai vaihda kemikaalikanisteri, työnnä imuputki kanisteriin ja paina korkki kiinni niin, että se napsahtaa paikalleen. Varmista, että imuputki ja kanisterin tunnus ovat samanvärisiä.

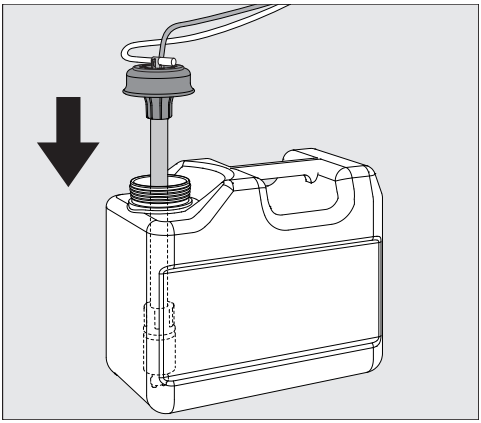

- Työnnä imuputkea sen verran, että se ottaa kiinni kanisterin pohjaan.
- Pyyhi mahdolliset kemikaaliroiskeet huolellisesti pois.
- Aseta kanisteri astianpesukoneen viereen lattialle tai viereiseen kaappiin. Kanisterin on oltava koneen tasolla, sitä ei saa asettaa koneen yläpuolelle tai sen päälle.
- Lopuksi annostusjärjestelmä on ilmattava.

Kulutuksen tarkistaminen

Seuraa kemikaalien kulutusta säännöllisesti tarkistamalla kanisterien täyttömäärä silmämääräisesti. Näin voit tunnistaa mahdolliset poikkeamat aineiden annostuksessa.

Pesuaineen vaihto

Jos haluat vaihtaa pesuainetta, annostusjärjestelmä on huuhdeltava, jotta vältetään erilaisten aineiden keskinäiset reaktiot.

- Irrota imuputki kanisterista ja aseta se vedellä täytettyyn kanisteriin.
- Huuhtele annostusjärjestelmä käynnistämällä **kahdesti** ohjelma “Annost. ilmanpoisto” (ks. kappale Asetukset, Ulkoinen annostus).
- Työnnä lopuksi imuputki uuteen pesuainekanisteriin ja käynnistä vielä kerran ohjelma “Annost. ilmanpoisto”.

Annostusjärjestelmä on nyt käyttövalmis.

Noudata niin jauhemaisten kuin nestemäistenkin pesuaineiden annostuksessa pesuainevalmistajan ohjeita.

Astianpesukoneen kytkeminen päälle

- Avaa vesihana tarvittaessa.
- Avaa luukku.
- Varmista, että suihkuvarret pääsevät pyörimään vapaasti.
- Kosketa hipaisupainiketta ⏻.
  Jos astianpesukoneen virta oli tätä ennen pois päältä yli 1 minuutin ajan, hipaisupainiketta ⏻ täytyy painaa vähän tavallista pitempään (Pyyhkimissuoja).

Valitsemasi ohjelman hipaisupainike syttyy ja ohjelma näkyy näytössä hetken.
Sen jälkeen näyttöön tulee muutaman sekunnin ajaksi valitun ohjelman vedenkulutuksen ennuste.
Lopuksi näyttö alkaa näyttää valitun ohjelman jäljellä olevaa ohjelma-aikaa.

Ohjelman valinta

Valitse pesuohjelma pestävien astioiden laadun ja likaisuuden mukaan.

Kappaleessa **Ohjelman valinta** esitellään kaikki käytettävissä olevat pesuohjelmat ja niiden käyttökohteet.

- Kosketa haluamasi ohjelman hipaisupainiketta.

Valitsemasi ohjelman hipaisupainike palaa.

Kohdasta ▭ löydät lisää ohjelmia.

- Kosketa tarvittaessa hipaisupainiketta ▭.

Näyttöön tulee ensimmäisen valittavan ohjelman nimi.

- Valitse haluamasi ohjelma näytöstä hipaisupainikkeilla ∨∧.

Nyt voit valita haluamasi lisätoiminnot (ks. kappale Lisätoiminnot).

Valittujen lisätoimintojen hipaisupainikkeet palavat.

Ohjelma-ajan näyttö

Ennen ohjelman käynnistymistä näytössä näkyy ohjelman todennäköinen kestoaika. Ohjelman aikana ajan näytössä näkyy jäljellä oleva ohjelma-aika koneen luukun ollessa auki.

Kulloinkin meneillään oleva ohjelmavaihe näkyy näytössä symbolina:

- Esipesu/Liotus
- Pesu
- Välihuuhtelu
- Kirkastehuuhtelu
- Kuivaus
- Loppu

Aika voi muuttua jonkin verran ohjelman aikana. Tähän vaikuttavat mm. tuloveden lämpötila, mahdollinen vedenpehmentimen elvytys, käytettävä pesuainetyyppi, astioiden määrä ja niiden likaisuusaste.

Kun valitset jonkin ohjelman ensimmäisen kerran, koneen elektroniikka arvioi sen kestoajan lämminvesiliitäntää varten asetettujen keskiarvojen mukaisesti.

Kappaleessa Ohjelman valinta mainitut kestoajat on laskettu normien mukaisen täyttömäärän ja pesulämpötilan mukaan.

Kaikilla seuraavilla pesukerroilla koneen ohjausjärjestelmä korjaa kestoaikaa oman vesiliitäntäsi veden lämpötilan ja pestävien astioiden määrän mukaan.

Ohjelman käynnistys

- Käynnistä ohjelma sulkemalla luukku. Kuittaa tätä ennen mahdolliset näytössä näkyvät ilmoitukset valitsemalla *OK*.

Optinen toiminnan merkkivalo syttyy merkiksi siitä, että ohjelma on käynnissä.

Voit tarkistaa käynnissä olevan ohjelman nimen ohjelman aikana valitsemalla *OK* koneen luukun ollessa auki.

⚠ Kuuman veden aiheuttama palovammojen vaara.

Astianpesukoneessa oleva vesi voi koneen käydessä olla erittäin kuumaa.

Jos sinun on pakko avata luukku kesken ohjelman, ole erittäin varovainen.

Ohjelman loppu

Kun ohjelma on päättynyt, astianpesukoneen optinen toiminnan merkkivalo alkaa vilkkua hitaasti koneen luukun ollessa kiinni. Lisäksi koneesta saattaa kuulua merkkiääni.

Optinen toiminnan merkkivalo sammuu 10 minuutin kuluttua ohjelman päättymisestä, kun luukku on kiinni.

Ohjelma on päättynyt, kun näyttöön tulee ilmoitus ⏲ Loppu.

Jos toiminto “AutoOpen” on otettu käyttöön, luukku aukeaa joissakin ohjelmissa automaattisesti raolleen (ks. kappale Asetukset – AutoOpen). Se parantaa kuivaustulosta.

Jos olet kytkenyt ohjelmoitavan toiminnon Kulutusarvot päälle, voit nyt hakea näkyviin juuri päättyneen ohjelman toteutuneen vedenkulutuksen (ks. kappale Luontoa säästävää astianpesua – Kulutusnäyttö – Kulutusarvot).

Kuivauspuhallin saattaa jatkaa toimintaansa muutaman minuutin ajan ohjelman päättymisen jälkeen.

⚠ Vesihöyryn aiheuttama vaurioiden vaara.

Vesihöyry voi vaurioittaa aroista materiaaleista valmistettujen työtasojen reunoja, jos avaat luukun ohjelman päätyttyä ja puhallin ei enää ole käynnissä.

Jos olet kytkenyt luukun automaattisen avautumistoiminnon pois päältä (ks. kappale Asetukset – AutoOpen), ja haluat silti avata luukun heti ohjelman jälkeen, avaa luukku kokonaan auki.

Energiansäästö

Astianpesukoneen virta kytkeytyy energian säästämiseksi automaattisesti pois päältä aina 10 minuutin kuluttua siitä, kun olet viimeksi koskettanut jotain hipaisupainiketta sekä aina ohjelman päättymisen jälkeen.

Voit kytkeä astianpesukoneen virran takaisin päälle hipaisupainikkeella ⏻.

Jos pesukoneen virta oli tätä ennen pois päältä yli 1 minuutin ajan, sinun on painettava hipaisupainiketta ⏻ vähän tavallista pitempään (Pyyhkimissuoja).

Astianpesukoneen virta ei kuitenkaan kytkeydy automaattisesti pois päältä ohjelman aikana tai häiriötilanteen sattuessa.

Astianpesukoneen virran kytkeminen pois päältä

- Avaa luukku.
- Voit kytkeä astianpesukoneen virran pois päältä milloin tahansa hipaisupainikkeella ⏻.
- Kuittaa kysymys Kytke virta pois päältä valitsemalla *OK*.

Jos kytket astianpesukoneen virran pois päältä kesken käynnissä olevan ohjelman, ohjelma jää kesken.

Tällä tavalla voit lopettaa myös käynnissä olevan ajastuksen.

- Jos olet epähuomiossa painanut hipaisupainiketta ⏻, mutta et halua keskeyttää ohjelmaa, valitse näytöstä painikkeella ∨ vaihtoehto Älä kytke virtaa pois ja vahvista valitsemalla *OK*.

⚠ Vuotavan veden aiheuttamien vahinkojen vaara.
Koneesta vuotava vesi voi aiheuttaa (kosteus)vaurioita.
Sulje turvallisuuden vuoksi vesihana ainakin silloin, kun jätät astianpesukoneen pitkäksi ajaksi ilman valvontaa, esimerkiksi lomien ajaksi.

Koneen tyhjentäminen

Kuumat astiat särkyvät helposti. Anna siksi astioiden jäähtyä koneessa niin kauan, etteivät ne enää tunnu kuumilta.

Kun avaat luukun kokonaan auki ohjelman päätyttyä, astiat jäähtyvät nopeammin.

- Tyhjennä ensin alakori, sitten yläkori ja vasta lopuksi 3D-MultiFlex-taso (mikäli koneessa sellainen on).
  Näin yläkorista ja 3D-MultiFlex-tasolta mahdollisesti valuvat vesipisarat eivät pääse kastelemaan alempana olevia astioita.

Ohjelman keskeyttäminen

Ohjelma keskeytyy, kun avaat koneen luukun.

Kun suljet luukun uudelleen 4 sekunnin kuluessa, ohjelma jatkuu muutaman sekunnin kuluttua siitä, mihin se jäi ennen keskeytystä.

Kun luukun avaamisesta on kulunut 4 sekuntia, näyttöön tulee kysymys Jatka: OK.
Paina painiketta *OK* ja sulje luukku. Ohjelma jatkuu siitä, mihin se jäi ennen keskeytystä.

⚠ Kuuman veden aiheuttama palovammojen vaara.
Astianpesukoneessa oleva vesi voi koneen käydessä olla erittäin kuumaa.
Jos sinun on pakko avata luukku kesken ohjelman, ole erittäin varovainen.

Ohjelman keskeyttäminen tai vaihtaminen

Jos keskeytät ohjelman, tärkeitä ohjelmavaiheita voi jäädä suorittamatta.
Ohjelman saa siksi keskeyttää vain ohjelman ensimmäisten minuuttien aikana.

Kun ohjelma on jo ehtinyt käynnistyä, voit keskeyttää sen seuraavalla tavalla:

- Avaa luukku.
- Kytke astianpesukoneen virta pois päältä hipaisupainikkeella ⏻.
- Kuittaa kysymys Kytke virta pois päältä valitsemalla *OK*.

Jos haluat valita toisen ohjelman:

- Jos annostelet pesuaineen itse, tarkista, onko pesuainelokeron kansi vielä kiinni.
  Jos kansi on jo avautunut, laita lokeroon uusi annos astianpesuainetta ja sulje kansi.
- Kytke astianpesukoneen virta takaisin päälle hipaisupainikkeella ⏻.
- Valitse haluamasi ohjelma 4 sekunnin kuluessa ja käynnistä se sulkemalla luukku.
- Kun luukun avaamisesta on kulunut 4 sekuntia, näyttöön tulee kysymys Jatka: OK.
  Paina painiketta *OK* ja sulje luukku.

Optinen toiminnan merkkivalo syttyy merkiksi siitä, että ohjelma on käynnissä.

Vaihtoehdot

Voit valita ohjelmiin haluamiasi lisätoimintoja ohjaustaulussa olevien lisätoimintopainikkeiden ja näytön avulla.

- Avaa luukku.
- Kytke astianpesukoneen virta päälle koskettamalla hipaisupainiketta ⏻.

Hipaisupainike *Start* vilkkuu.

- Valitse ohjelma.
- Paina haluamasi lisätoiminnon painiketta.

Jos valitsemasi lisätoiminto on valittavissa kyseiseen ohjelmaan, kyseisen lisätoimintopainikkeen merkkivalo syttyy.

Jos valitsemaasi lisätoimintoa ei voi käyttää kyseisessä ohjelmassa, näyttöön tulee siitä ilmoitus.

- Kuittaa ilmoitus valitsemalla *OK*.
- Käynnistä ohjelma sulkemalla luukku.

Valitsemasi lisätoiminto pysyy valittuna kyseiseen ohjelmaan, kunnes kytket sen pois päältä.

Jäljellä oleva aika

Lisätoiminto Jäljellä oleva aika on esivalittuna, jolloin jäljellä oleva ohjelma-aika näkyy näytössä ohjelman loppuun asti.

Lämpötila

Lisätoiminto Lämpötila näyttää kulloisenkin ohjelmavaiheen senhetkisen todellisen lämpötilan.

Lisäkuivaus

Lisätoiminto Lisäkuivaus tehostaa kuivaustulosta ohjelmissa, joissa lisätoiminto on käytettävissä.

Kuivauspuhaltimen käyntiajan pidentäminen lisää ohjelman energiankulutusta.

Kun AutoOpen-toiminto on otettu käyttöön, koneen luukku avautuu automaattisesti raolleen.

Asetukset

Lisätoiminto Asetukset avaa Asetukset-valikon, josta voit tehdä muutoksia ohjelmaparametreihin.

Tarkempia tietoja löydät kappaleesta Asetukset.

Ajastin

Ajastimen avulla voit siirtää ohjelman käynnistymistä myöhemmäksi. Voit antaa ohjelman alkamis- tai päättymisajan. Valitsemalla toiminnon EcoStart tai SmartStart voit lisäksi hyödyntää edullisia sähkötariffeja.

Jos annostelet astianpesuaineen manuaalisesti ja pesuainelokero on märkä, pesuaine voi paakkuuntua eikä tällöin välttämättä liukene kokonaan pesuveteen.

Kun käytät ajastinta, varmista, että pesuainelokero on kuiva, kun laitat sinne pesuainetta. Kuivaa se tarvittaessa.

Älä käytä nestemäistä pesuainetta. Se voi valua ulos.

⚠ Pesuaineen aiheuttama terveysvaara.

Estä lapsia pääsemästä kosketuksiin pesuaineen kanssa:

Täytä pesuainelokero **vasta juuri ennen kuin** käynnistät ajastuksen.

Ajastimen kytkeminen päälle

- Avaa luukku.
- Kytke astianpesukoneen virta päälle hipaisupainikkeella ⏻.
- Valitse haluamasi ohjelma.
- Kosketa hipaisupainiketta .

Hipaisupainike palaa.

Valitse haluamasi toiminto Käynnist. klo, Valmis klo tai EcoStart tai tarvittaessa SmartStart hipaisupainikkeilla ∨∧.

- Vahvista haluamasi toiminto valitsemalla *OK*.

Viimeksi käyttämäsi ajastinasetus tulee näyttöön ja tuntiluku näkyy korostettuna.

- Valitse haluamasi ajastusaika hipaisupainikkeilla ∨∧ ja vahvista valitsemalla *OK*.

Jos pidät useamman sekunnin tauon painikkeiden koskettamisessa aikoja asettaessasi, näyttö palaa takaisin edeltävään valikkoon. Tällöin sinun on tehtävä asetukset uudelleen.

Kun ajastus on kytketty päälle, kaikki merkkivalot sammuvat muutaman minuutin kuluttua energian säästämiseksi.

Voit asettaa ajastustoiminnon myös Miele@mobile-sovelluksella.

“Käynnistys klo” -ajan asettaminen

Kun käytät toimintoa Käynnist. klo, voit asettaa ohjelmalle tarkan käynnistymisajan.

- Aseta tuntiluku hipaisupainikkeilla ∨∧ ja vahvista valintasi hipaisupainikkeella *OK*.

Tunnit tallentuvat ja minuuttiluku näkyy korostettuna.

- Aseta minuuttiluku hipaisupainikkeilla ∨∧ ja vahvista valintasi hipaisupainikkeella *OK*.

Tallentamasi ohjelman käynnistymisaika näkyy nyt näytössä muutaman minuutin ajan.

- Sulje luukku.

Kun asettamasi aika on saavutettu, valitsemasi ohjelma käynnistyy automaattisesti.

“Valmis klo” -ajan asettaminen

Toiminnolla Valmis klo voit asettaa ajan, johon mennessä haluat valitun ohjelman viimeistään päättyvän.

- Aseta tuntiluku hipaisupainikkeilla ∨∧ ja vahvista valintasi hipaisupainikkeella *OK*.

Tunnit tallentuvat ja minuuttiluku näkyy korostettuna.

- Aseta minuuttiluku hipaisupainikkeilla ∨∧ ja vahvista valintasi hipaisupainikkeella *OK*.

Koneen laskema valitsemasi ohjelman käynnistymisaika näkyy nyt näytössä muutaman minuutin ajan.

Jos asettamasi päättymisaika on liian lähellä suhteessa ohjelma-aikaan, näyttöön tulee tästä ilmoitus.

- Kuittaa se tarvittaessa valitsemalla *OK*.
- Sulje luukku.

Ohjelma käynnistyy automaattisesti lasketuun alkamisaikaan.

“EcoStart”-ajan asettaminen

Toiminnon EcoStart avulla voit hyödyntää esim. edullista yösähköä. Sitä varten sinun on ensin kerran asetettava yhdestä kolmeen aikaväliä (ks. kappale Asetukset – EcoStart).
Aseta sitten kellonaika, jolloin haluat pesuohjelman viimeistään päättyvän. Astianpesukone käynnistyy automaattisesti edullisimman tariffin aikana asettamasi ajanjakson sisällä.

- Aseta tuntiluku hipaisupainikkeilla ∨∧ ja vahvista valintasi hipaisupainikkeella *OK*.

Tunnit tallentuvat ja minuuttiluku näkyy korostettuna.

- Aseta minuuttiluku hipaisupainikkeilla ∨∧ ja vahvista valintasi hipaisupainikkeella *OK*.

Koneen laskema valitsemasi ohjelman käynnistymisaika näkyy nyt näytössä muutaman minuutin ajan.

- Sulje luukku.

Ohjelma käynnistyy automaattisesti laskettuun alkamisaikaan.

“SmartStart”-ajan asettaminen

Toiminnolla SmartStart voit ohjelmoida astianpesukoneen käynnistymään automaattisesti aikaan, jolloin sähköyhtiösi tarjoaa edullisimman sähkönhinnan. Tämä toiminto ei toistaiseksi ole käytössä Suomessa.

Tämän toiminnon käyttö saattaa edellyttää erillisten teknisten lisälaitteiden käyttöä.

Kun olet ottanut valikosta Asetukset ⚑ käyttöön toiminnon SmartStart, *Ajastin* ◴ -valikossa ei enää näy toimintoa EcoStart, vaan sen sijaan toiminto SmartStart (ks. kappale Asetukset – Miele@home).

Jos sähköyhtiösi tarjoaa tällaista palvelua, se lähettää sähköverkkoon signaalin, kun sähkönhinta on edullisimmillaan. Astianpesukone käynnistyy saatuaan tällaisen signaalin.

Voit asettaa ajan, johon mennessä haluat valitsemasi ohjelman viimeistään päättyvän. Astianpesukone laskee valitsemallesi ohjelmalle myöhäisimmän mahdollisen käynnistysajan ja odottaa siihen asti sähköyhtiön lähettämää signaalia.

Aseta kellonaika, jolloin haluat pesuohjelman viimeistään päättyvän.

- Aseta tuntiluku hipaisupainikkeilla ∨∧ ja vahvista valintasi hipaisupainikkeella *OK*.

Tunnit tallentuvat ja minuuttiluku näkyy korostettuna.

- Aseta minuuttiluku hipaisupainikkeilla ∨∧ ja vahvista valintasi hipaisupainikkeella *OK*.

Ilmoitus Odottaa SmartStart tulee näyttöön.

- Sulje luukku.

Valitsemasi ohjelma käynnistyy automaattisesti, kun sähköyhtiö lähettää signaalin tai kun koneen laskema myöhäisin mahdollinen käynnistymisajankohta on saavutettu.

Asetettujen aikojen muuttaminen tai poistaminen

Voit muuttaa ajastusta tai poistaa sen.

- Avaa luukku.
- Kosketa hipaisupainiketta ◴.
- Valitse aiemmin asettamasi ajastustoiminto hipaisupainikkeilla ∨∧ näytöstä ja vahvista valitsemalla *OK*.
- Valitse hipaisupainikkeilla ∨∧ toiminto Muuta tai Poista ja vahvista valitsemalla *OK*.

Kun olet vahvistanut toiminnon Muuta valitsemalla *OK*, voit muuttaa asetettua ajastusta.

Kun olet vahvistanut toiminnon Poista valitsemalla *OK*, näyttöön tulee valitsemasi ohjelman ohjelma-aika. Hipaisupainike ◴ sammuu ja valitsemasi ohjelman hipaisupainike syttyy.

Nyt voit käynnistää ohjelman tai kytkeä astianpesukoneen virran pois päältä.

Jos kytket astianpesukoneen virran pois päältä ajastusajan kuluessa, ajastus keskeytyy.

Voit muuttaa asettamaasi ajastusaikaa tai poistaa koko ajastuksen myös Miele@mobile-sovelluksella.

Etäkäynnistyksen ottaminen käyttöön

Voit käynnistää astianpesukoneen etänä Miele@mobile-sovelluksella. Tätä varten sinun täytyy asentaa sovellus mobiililaitteeseesi, liittää astianpesukone käyttöpaikan WLAN-verkkoon (ks. kappale Asetukset – Miele@home) ja mahdollisesti ottaa toiminto Etäkäyttö käyttöön (ks. kappale Asetukset – Etäkäyttö).

- Avaa luukku.
- Kytke astianpesukoneen virta päälle hipaisupainikkeella ⏻.
- Kosketa hipaisupainiketta .

Hipaisupainike palaa.

- Kytke astianpesukoneen virta pois päältä hipaisupainikkeella ⏻.
- Sulje luukku.

Nyt voit käynnistää astianpesukoneen etäohjauksella Miele@mobile-sovelluksen kautta.

“Etäkäynnistys”-toiminto pysyy käytössä, kunnes otat sen pois käytöstä hipaisupainikkeella . Toiminto pysyy käytössä myös, vaikka kytkisit astianpesukoneen virran välillä pois päältä ja takaisin päälle.

Voit tarkistaa astianpesukoneen tilan ja muuttaa sen asetuksia Miele@mobile-sovelluksella, vaikkei Etäkäynnistys-toiminto olisikaan otettuna käyttöön.

Kun käynnistät pesuohjelman sulkemalla astianpesukoneen luukun, Etäkäynnistys-toiminto tulee sen ajaksi automaattisesti käyttöön.

Ohjelman valinta

Ohjelma	Käyttö	Pesuaine Seuraavat määrät koskevat Mielen pesuaineita. **Noudata aina valmistajan annostusohjeita!**
		Pesuainelokero //\\\ [1]
Lyhyt	Tuoreet, kiinni tarttumattomat ruoanjäämät.	20–25 g tai 1 tabl.
Yleispesu	Normaalit, vähän kuivuneet ruoanjäämät.	20–25 g tai 1 tabl.
Tehopesu	Kiinni palaneet, vahvasti kiinni tarttuneet, tärkkelys- tai valkuaispitoiset [1] ruoanjäämät.	20–25 g tai 1 tabl.
Lasit	Erityisesti lasien pesuun tarkoitettu ohjelma.	20–25 g tai 1 tabl.
ECO *)	Energiansäästöohjelma, jolla on pitempi ohjelma-aika, astioille, joissa on normaaleja vähän kuivuneita ruoanjäämiä.	20–25 g tai 1 tabl.
Muovit	Erityinen Muovit-ohjelma.	20–25 g tai 1 tabl.
Hygienia	Erityinen Hygienia-ohjelma hygieenisesti haastaville astioille.	20–25 g tai 1 tabl.
Kylmä esihuuhtelu	Erittäin likaisten astioiden huuhteluun, esim. lian liottamiseen tai estämään astioiden kuivuminen, jollei pestäviä astioita ole vielä riittävästi varsinaisen pesuohjelman käynnistämiseen.	

*) Tämä on energian- ja vedenkulutukseltaan taloudellisin ohjelma normaalilikaisten astioiden pesemiseen.
(ohjelman kulku on vakio, sitä ei voi muuttaa)

[1] ks. kappale Pesuaineet

Ohjelman kulku					
Esihuuhtelu	Pesu	Välihuuhtelu	Kirkastehuuhtelu	Kuivaus	Auto Open
	X 60–65 °C [2] 1 min	X 40 s	X 65 °C [3] 30 s	(X) 20 min [4]	(X)
	X 65 °C 6 min	X 3 min	X 65 °C [3] 2 min	(X) 30 min	(X)
X 6 min	X 75 °C 6 min	X 3 min	X 65 °C [3] 2 min	(X) 30 min	(X)
	X 50 °C 1 min	X 3 min	X 50 °C 2 min	(X) 20 min	(X)
	X 51,5 °C 44 min	X 4 min	X 48 °C 10 min	X 127 min	(X)
X 6 min	X 50 °C 1 min	X 5 min	X 60 °C 1 min	X 30 min	(X)
X 6 min	X 60 °C 10 min	X 3 min	X 82 °C 2 min	X 30 min	(X)
	X kylmä 10 min				

X = ohjelmavaihe käytössä
(X) = ohjelmavaihe valittavissa lisätoimintona (ks. Lisätoiminnot, Valittavissa olevat lisätoiminnot)

[2] Saavutettavissa oleva lämpötila määräytyy pestävien astioiden, niiden määrän ja tuloveden lämpötilan mukaan.

[3] Huuhtelulämpötila voidaan nostaa 82 °C:een.

[4] Kun lämpötila nostetaan 82 °C:een, kuivausaika pitenee 30 minuuttiin.

Ohjelman valinta

Ohjelma	Kulutus [6]						Kesto [6]			
	Sähkö				Vesi					
	Kylmä vesi 15 °C		Lämmin vesi 55 °C				Kylmä vesi 15 °C		Lämmin vesi 55 °C	
	2,1 kW	7,3 kW	2,1 kW	7,3 kW	2,1 kW	7,3 kW	2,1 kW	7,3 kW	2,1 kW	7,3 kW
Lyhyt	1,4 kWh		0,9 kWh		14,7 l		53 min [7]	22 min [7]	36 min [7]	17 min [7]
Yleispesu	1,5 kWh		1,0 kWh	0,9 kWh	14,8 l		65 min [7]	34 min [7]	49 min [7]	31 min [7]
Tehopesu	1,7 kWh		1,0 kWh		19,2 l		79 min [7]	48 min [7]	58 min [7]	43 min [7]
Lasit	1,0 kWh		0,4 kWh		15,3 l		43 min [7]	23 min [7]	27 min [7]	19 min [7]
Muovit	1,3 kWh	1,2 kWh	0,6 kWh	0,5 kWh	19,5 l		90 min	65 min	68 min	60 min
Hygienia	1,9 kWh	1,8 kWh	1,2 kWh	1,1 kWh	19,2 l		85 min [7]	53 min [7]	65 min [7]	47 min [7]
Kylmä esihuuhtelu	0,02 kWh		0,02 kWh		4,5 l		13 min		13 min	

[6] Edellä mainitut arvot on laskettu normin EN 50242 mukaisesti 2,1 ja 7,3 kW:n liitäntäteholla. Päivittäisessä käytössä arvot voivat vaihdella huomattavasti normista poikkeavien olosuhteiden vuoksi. Ohjelman ilmoitettu kesto voi vaihdella käyttöolojen mukaan.

[7] Ohjelma-aika ilman kuivausta.

Ohjelma	Kulutus [6]			Kesto [6]	
	Sähköä		Vettä		
	Kylmä vesi 15 °C	Lämmin vesi 55 °C		Kylmä vesi 15 °C	Lämmin vesi 55 °C
Lyhyt	1,5 kWh	1,0 kWh	14,5 l	22 min [7]	17 min [7]
Yleispesu	1,5 kWh	1,0 kWh	15,2 l	37 min [7]	32 min [7]
Tehopesu	1,7 kWh	1,0 kWh	20,2 l	53 min [7]	48 min [7]
Lasit	1,0 kWh	0,4 kWh	15,2 l	24 min [7]	21 min [7]
Hygienia	1,8 kWh	1,1 kWh	20,2 l	57 min [7]	51 min [7]
Muovit	1,2 kWh	0,5 kWh	20,2 l	85 min	80 min
Kylmä esihuuhtelu	0,02 kWh	0,02 kWh	5,5 l	13 min	13 min

[6] Edellä mainitut arvot on laskettu normin EN 50242 mukaisesti 3,2 kW:n liitäntäteholla. Päivittäisessä käytössä arvot voivat vaihdella huomattavasti normista poikkeavien olosuhteiden vuoksi.
Ohjelman ilmoitettu kesto voi vaihdella käyttöolojen mukaan.

[7] Ohjelma-aika ilman kuivausta.

Ohjelman valinta

ECO-ohjelman kulutusarvot

Ohjelma	Kulutus [8]			Kesto [8]	
	Sähkö		Vesi		
	Kylmä vesi 15 °C	Lämmin vesi 55 °C		Kylmä vesi 15 °C	Lämmin vesi 55 °C
ECO 14 hengen standardiastiasto	0,950 kWh	0,6 kWh	12 l	250 min	245 min

[8] Ilmoitetut ohjelman *ECO* arvot on mitattu vakioiduissa testausolosuhteissa. Käytännössä arvot voivat poiketa ilmoitetuista esimerkiksi valittujen asetusten, lisätoimintojen tai käyttöolosuhteiden mukaan.

Huolto

Astianpesukoneen käyttöiän pidentämiseksi koneelle on tehtävä määräaikaishuolto **vähintään kerran vuodessa**, sen voi tehdä vain (valtuutettu) Miele-huolto.

Määräaikaishuolto sisältää seuraavat kohdat:

- normin VDE 0701/0702 mukainen sähköturvallisuus
- luukun mekaniikka ja tiiviste
- pesutilan ruuviliitännät ja liitännät
- veden tulo- ja poistoliitännät
- sisäiset ja ulkoiset annostusjärjestelmät
- suihkuvarret
- siiviläsarja
- poistopumppu ja takaiskuventtiili
- kaikki korit ja telineet

Määräaikaishuollon yhteydessä on suoritettava seuraavat tarkastukset:

- koneen koekäyttö ohjelman kulun tarkistamiseksi
- tiiviyden tarkistus
- kaikki käyttöturvallisuuteen liittyvät mittaukset (häiriöilmoitukset)
- turvalaitteiden toiminnan tarkastus

Tarkasta astianpesukoneen kokonaiskunto säännöllisesti (noin 4–6 kuukauden välein). Tällä tavoin vähennät vikojen tai häiriöiden esiintymistä ja kone pysyy kunnossa.

⚠ Epäsopivat puhdistusaineet ja -välineet aiheuttavat vaurioiden vaaran.

Kaikki pinnat naarmuuntuvat herkästi. Kaikki pinnat voivat värjäytyä pysyvästi, jos ne joutuvat kosketuksiin sopimattomien puhdistusaineiden kanssa.

Käytä vain kullekin pinnalle sopivia puhdistusaineita.

Pesutilan puhdistus

Pesuallas pysyy yleensä itsestään puhtaana, kun annostelet pesuainetta oikein.

Jos pesualtaaseen kuitenkin kertyy esim. kalkki- tai rasvajäämiä, voit puhdistaa pesualtaan erikoispuhdistusaineella (saatavana Miele-huoltoliikkeistä tai Mielen verkkokaupasta). Noudata puhdistusainepakkauksen ohjeita.

■ Puhdista tämän lisäksi pesualtaan pohjassa olevat siivilät säännöllisesti.

Luukun tiivisteiden ja luukun puhdistus

Astianpesukoneen luukun sivut ja tiivisteet eivät kuulu pesutilaan, joten ne eivät puhdistu pesuohjelman aikana.

- Pyyhi ruoka- ja juomaroiskeet luukun sivuilta ja tiivisteistä säännöllisesti käsin kostealla liinalla, niin vältät homeen muodostumisen.

Käyttöpainikkeiden puhdistus

- Puhdista käyttöpainikkeiden alue **pelkällä** kostealla liinalla.

Valojohtimen puhdistus

Optisen toiminnan merkkivalon valojohdin sijaitsee työtason alla olevassa suojakalvossa.

- Puhdista valojohdin tarvittaessa veteen kostutetulla liinalla. Älä käytä muunlaisia puhdistusvälineitä tai -aineita.

Etupinnan puhdistus

⚠ Kiinni pinttyvä lika aiheuttaa vaurioiden vaaran.

Jos pintoihin jää likaa pitkiksi ajoiksi, likaantumia voi olla mahdotonta poistaa myöhemmin, ja pinnat voivat värjäytyä tai muuttua.

Poista kaikki likaantumat mahdollisimman pian.

- Puhdista laitteen etupinta puhtaalla pehmeällä sieniliinalla, käsiastianpesuaineella ja lämpimällä vedellä. Kuivaa lopuksi etupinta kuivalla, pehmeällä liinalla.
  Voit käyttää puhdistukseen myös puhdasta, kosteaa mikrokuituliinaa, jolloin ei tarvita puhdistusainetta.

Jotta pinnat eivät vahingoittuisi, älä käytä puhdistuksessa:

- sooda-, ammoniakki-, happo- tai kloridipitoisia puhdistusaineita,
- kalkkia irrottavia puhdistusaineita,
- hankaavia puhdistusaineita, esim. hankausjauhetta, nestemäistä hankausainetta, puhdistuskiviä,
- liuotinaineita sisältäviä puhdistusaineita,
- ruostumattoman teräksen puhdistusaineita,
- astianpesukoneen pesuaineita,
- uuninpuhdistusaineita,
- lasinpuhdistusaineita,
- hankaavia kovia sieniä tai harjoja (kuten patasieniä tai käytettyjä pesusieniä, joissa voi olla vielä hankausainejäämiä),
- ihmesieniä (taikasieniä),
- teräviä metallikaapimia,
- teräsvillaa,
- höyrypuhdistimia.

Suihkuvarsien puhdistus

Suihkuvarsien suuttimiin ja laakereihin voi kertyä likaa ja ruuantähteitä. Tarkista ja puhdista suihkuvarret säännöllisesti (noin 2–4 kk välein).

⚠ Vedenkiertojärjestelmään päätyvä karkea lika aiheuttaa vaurioiden vaaran.

Ilman siivilöitä karkea lika voi päästä veden kiertojärjestelmään ja tukkia sen.

Älä siksi koskaan käytä astianpesukonetta ilman alasuihkuvartta ja pesualtaan pohjan siiviläsarjaa.

Ole varovainen puhdistaessasi kyseisiä osia, ettei niistä pääse karkeaa likaa vedenkiertojärjestelmään.

- Kytke astianpesukoneen virta pois päältä.

Irrota ylin ja keskimmäinen suihkuvarsi.

- Vedä 3D-MultiFlex-taso (ei kaikissa malleissa) ulos koneesta.
- Paina yläsuihkuvartta ylöspäin, kunnes hammastukset menevät kohdakkain, ja kierrä suihkuvarsi vastapäivään irti koneesta.

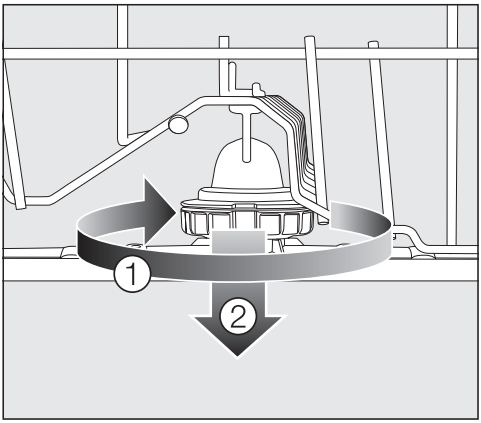

- Kierrä keskimmäisen suihkuvarren kiinnitysmutteria myötäpäivään ① (ks. kuva) ja ota suihkuvarsi pois paikaltaan ②.

Alasuihkuvarren irrotus

- Vedä alakori ulos koneesta.

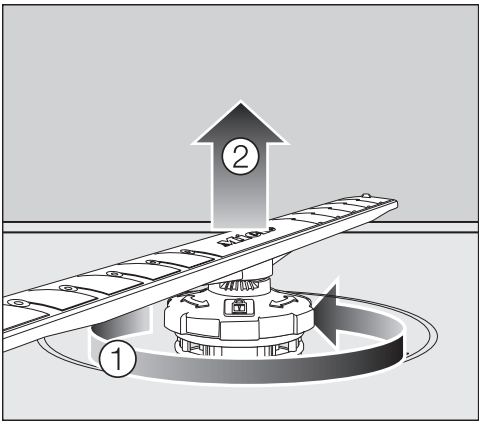

- Kierrä alasuihkuvarren kiinnitysmutteria vastapäivään ① ja vedä suihkuvarsi ylöspäin pois paikaltaan ②.

Suihkuvarsien puhdistus

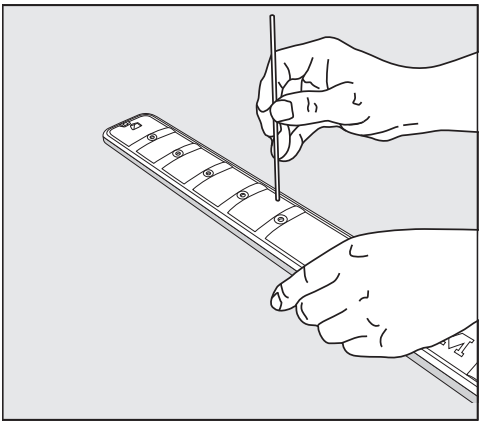

- Irrota suuttimiin jääneet ruuantähteet painamalla ne puikon avulla suihkuvarren sisään.
- Huuhtele suihkuvarret huolellisesti juoksevalla vedellä.

Suihkuvarsien asennus paikalleen

- Asenna ylin ja keskimmäinen suihkuvarsi takaisin paikalleen.
- Aseta alasuihkuvarsi paikalleen ja varmista samalla, että siiviläsarja on tiiviisti paikallaan pesualtaan pohjassa.

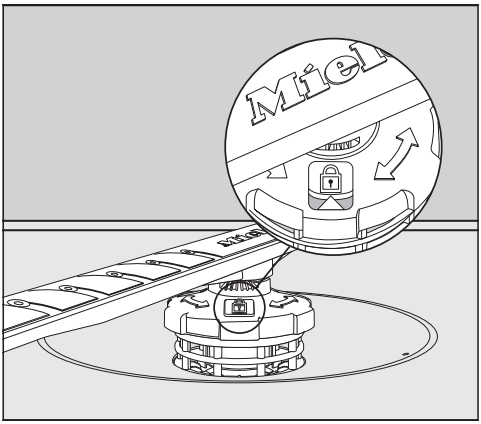

- Kierrä alasuihkuvarren kiinnitysmutteria myötäpäivään, kunnes tarkastusikkunan nuoli osoittaa lukkosymbolia 🔒.
- Varmista, että suihkuvarret pääsevät pyörimään vapaasti.

⚠ Vedenkiertojärjestelmään päätyvä karkea lika aiheuttaa vaurioiden vaaran.
Alasuihkuvarsi kiinnittää pesualtaan pohjassa olevan siiviläsarjan paikalleen. Ilman siivilöitä karkea lika voi päästä veden kiertojärjestelmään ja tukkia sen.
Älä siksi koskaan käytä astianpesukonetta ilman alasuihkuvartta ja pesualtaan pohjan siiviläsarjaa.

Pesualtaan siivilöiden tarkastus

Pesualtaan pohjassa olevat siivilät keräävät pesuvedestä karkeimman lian. Näin lika ei pääse palaamaan veden kiertojärjestelmään, josta se joutuisi suihkuvarsien kautta takaisin astioihin.

⚠ Vedenkiertojärjestelmään päätyvä karkea lika aiheuttaa vaurioiden vaaran.

Ilman siivilöitä karkea lika pääsee veden kiertojärjestelmään ja voi tukkia sen.

Älä siksi koskaan käytä astianpesukonetta ilman alasuihkuvartta ja pesualtaan pohjan siiviläsarjaa.

Ole varovainen puhdistaessasi kyseisiä osia, ettei niistä pääse karkeaa likaa vedenkiertojärjestelmään.

Likakertymät voivat ajan mittaan tukkia siivilät. Kuinka kauan tähän menee, vaihtelee sen mukaan, kuinka paljon likaa koneeseen astioiden mukana päätyy.

Näyttöön tulee joka 50. pesukerran jälkeen ilmoitus Tarkista siivilät.

- Tarkasta pesualtaan siivilät.
- Puhdista siivilät tarvittaessa.
- Kuittaa ilmoitus lopuksi valitsemalla *OK*.

Siivilöiden puhdistus

- Kytke astianpesukoneen virta pois päältä.
- Ota koneen alasuihkuvarsi pois paikaltaan (ks. kappale Puhdistus ja hoito – Suihkuvarsien puhdistus).
- Poista karkein lika ennen kuin otat siiviläsarjan pois paikaltaan, jottei lika pääse vedenkierrätysjärjestelmään.

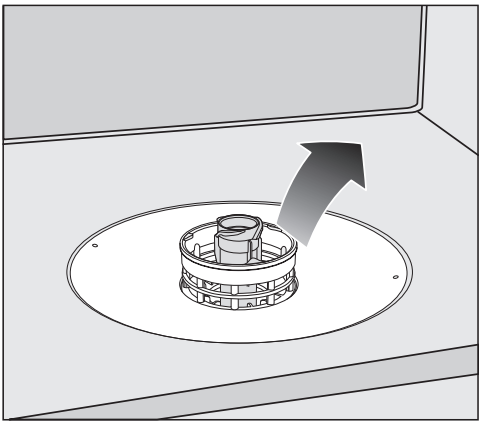

- Ota siiviläsarja ulos koneesta.

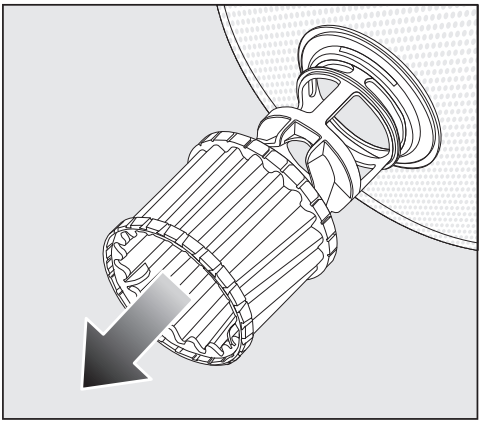

- Jotta voit puhdistaa siivilän sisäpuolen, vedä mikrosuodatin alaspäin ulos siiviläsarjasta.
- Puhdista kaikki osat juoksevalla vedellä.
  Käytä tarvittaessa apuna astianpesuharjaa.
- Työnnä mikrosuodatin takaisin siiviläsarjaan.
- Aseta siiviläsarja takaisin koneeseen siten, että se tulee tiiviisti kiinni pesutilan pohjaan.
- Aseta alasuihkuvarsi kiinnitysmuttereineen takaisin siiviläsarjan päälle.

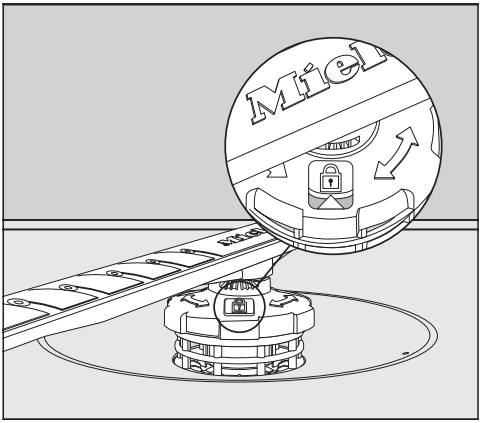

- Kierrä kiinnitysmutteria myötäpäivään, kunnes tarkastusikkunan nuoli osoittaa lukkosymbolia 🔒.

⚠ Vedenkiertojärjestelmään päätyvä karkea lika aiheuttaa vaurioiden vaaran.

Alasuihkuvarsi kiinnittää pesualtaan pohjassa olevan siiviläsarjan paikalleen. Ilman siivilöitä karkea lika voi päästä veden kiertojärjestelmään ja tukkia sen.

Älä siksi koskaan käytä astianpesukonetta ilman alasuihkuvartta ja pesualtaan pohjan siiviläsarjaa.

Tulovesisihdin puhdistus

Koneen tulovesiletkussa on sihti, joka suojaa koneen tulovesiventtiiliä. Jos sihti on likainen, vedentulo koneeseen hidastuu.

⚠ Sähköiskuvaara.
Vesiliitännän muovikotelo sisältää sähköisiä osia.
Älä upota sitä veteen.

- Irrota astianpesukone sähköverkosta. Kytke astianpesukoneen virta pois päältä ja vedä pistotulppa pistorasiasta.
- Sulje vesihana.
- Kierrä tulovesiventtiili irti vesihanasta.

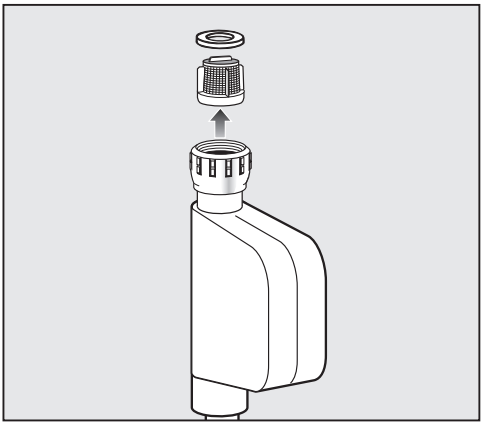

- Irrota tiiviste kierreliittimestä.
- Tartu sihdin ulokkeeseen yhdistelmä- tai kärkipihdeillä ja vedä sihti ulos.
- Puhdista sihti juoksevalla vedellä.
- Asenna osat takaisin päinvastaisessa järjestyksessä.

Kierrä tulovesiletkun kierreliitin tiukasti takaisin paikalleen vesihanaan. Avaa vesihanaa hitaasti. Jos liitäntä vuotaa, kiristä kierreliitintä.

Tulovesisihti **on ehdottomasti** laitettava takaisin paikalleen puhdistuksen jälkeen.

Poistopumpun puhdistus

Jos pesualtaaseen on ohjelman päätyttyä jäänyt vettä, poistopumppu ei ole toiminut kunnolla. Poistopumppu voi olla tukossa sinne joutuneiden vierasesineiden vuoksi. Tällaiset vierasesineet on helppo poistaa.

- Irrota astianpesukone sähköverkosta. Kytke astianpesukoneen virta pois päältä ja vedä pistotulppa pistorasiasta.
- Irrota pesualtaan pohjassa oleva siivilläsarja (ks. kappale Puhdistus ja hoito – Pesualtaan siivilöiden puhdistus).
- Tyhjennä ylimääräinen vesi pesualtaasta pienellä astialla.

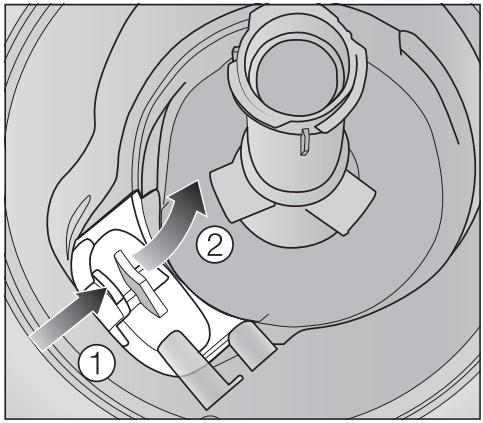

- Paina poistopumpun peitelevyn lukitsinta sisäänpäin ①.
- Kallista peitelevyä sisäänpäin, kunnes saat sen irrotettua ②.
- Huuhtele peitelevy juoksevan veden alla ja poista mahdolliset ylimääräiset esineet.

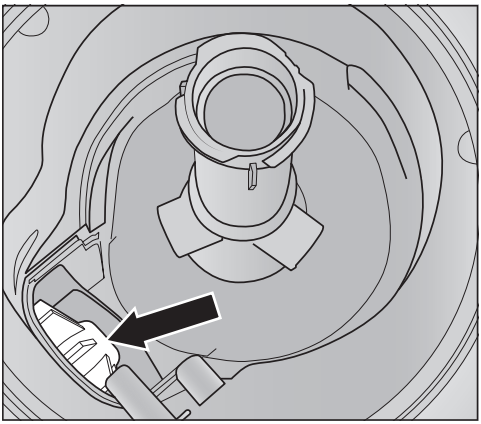

Poistopumppu sijaitsee peitelevyn alla (nuoli).

⚠ Lasinsirpaleiden aiheuttama loukkaantumisvaara.

Poistopumppuun joutuneita lasinsirpaleita on erittäin vaikea nähdä.

Ole varovainen poistopumppua puhdistaessasi.

- Poista kaikki vierasesineet poistopumpusta. Kokeile vielä varmuuden vuoksi kiertää pumpun juoksupyörää käsin. Juoksupyörä pyörii vain nykien.
- Aseta peitelevy takaisin paikalleen pystysuoraan ylhäältä päin.

Lukituksen on ehdottomasti napsahdettava paikalleen.

⚠ Vääränlainen puhdistus voi aiheuttaa vaurioita.

Nämä osat ovat herkkiä ja voivat vaurioitua puhdistuksessa.

Ole varovainen poistopumppua puhdistaessasi.

Useimmat päivittäisessä käytössä syntyvät häiriöt ja ongelmat voit poistaa itse. Monissa tapauksissa säästät sekä aikaa että rahaa, kun sinun ei tarvitse kutsua huoltoliikettä paikalle.

Seuraava taulukko auttaa sinua selvittämään mahdollisten häiriöiden ja ongelmien syitä ja poistamaan ne. Ota kuitenkin huomioon seuraava:

⚠ Asiattomien korjausten aiheuttama vaaratilanteiden vaara.
Asiattomista korjauksista voi aiheutua vaaratilanteita koneen käyttäjälle.
Konetta saa korjata ainoastaan Mielen huolto, Mielen valtuuttama huoltoliike tai muu pätevä huoltohenkilöstö.

Tekniset häiriöt

Ongelma	Syy ja toimenpide
Astianpesukone ei käynnisty.	Luukku ei ole kunnolla kiinni. ■ Työnnä luukkua kiinni, kunnes sen lukitusmekanismi napsahtaa.
	Pistotulppa ei ole pistorasiassa. ■ Työnnä pistotulppa pistorasiaan.
	Sulake on lauennut. ■ Vaihda sulake tai kytke automaattisulake takaisin päälle (sulakekoko: ks. arvokilpi). ■ Jos sulake laukeaa uudelleen, ota yhteys Mielen huoltoon.
	Et ole kytkenyt astianpesukoneen virtaa päälle. ■ Kytke astianpesukoneen virta päälle hipaisupainikkeella ⏻.
Astianpesukone pysähtyy kesken ohjelman.	Sulake on lauennut. ■ Vaihda sulake tai kytke automaattisulake takaisin päälle (sulakekoko: ks. arvokilpi). ■ Jos sulake laukeaa uudelleen, ota yhteys Miele-huoltoon.
Vaikka ohjelma on käynnistynyt, optisen toiminnan merkkivalo ei pala.	Merkkivalon valojohdin on asennettu väärin paikalleen. ■ Asenna valojohdin oikein (ks. asennuskaavio).

Vianetsintä

Virheilmoitukset

Ongelma	Syy ja toimenpide
Optinen toiminnan merkkivalo vilkkuu nopeasti. Koneesta kuuluu hälytysääni. Näytössä näkyy jokin seuraavista virheilmoituksista:	Ennen häiriön korjaamista: ■ Kytke astianpesukoneen virta pois päältä.
⚠ Virhe FXX	Kyseessä voi olla tekninen häiriö. ■ Kytke astianpesukoneen virta muutaman sekunnin kuluttua takaisin päälle. ■ Käynnistä haluamasi ohjelma uudestaan. Jos sama virheilmoitus tulee näkyviin uudelleen, kyseessä on tekninen vika. ■ Kytke astianpesukoneen virta pois päältä. ■ Sulje vesihana. ■ Ota yhteys Miele-huoltoon.
Waterproof	Waterproof-vesiturvajärjestelmä on reagoinut. ■ Kytke astianpesukoneen virta pois päältä. ■ Sulje vesihana. ■ Ota yhteys Miele-huoltoon.
⚠ Virhe F78	Kiertovesipumpussa on toimintahäiriö. ■ Kytke astianpesukoneen virta pois päältä. ■ Kytke astianpesukoneen virta takaisin päälle. ■ Käynnistä haluamasi ohjelma uudestaan. Jos sama virheilmoitus tulee näkyviin uudelleen, kyseessä on tekninen vika. ■ Kytke astianpesukoneen virta pois päältä. ■ Sulje vesihana. ■ Ota yhteys Miele-huoltoon.

Luukunaukaisin

Ongelma	Syy ja toimenpide
Optinen toiminnan merkkivalo vilkkuu nopeasti. **Koneesta kuuluu hälytysääni.** **Näytössä näkyy seuraava virheilmoitus:**	Ennen häiriön korjaamista: ■ Kytke astianpesukoneen virta pois päältä.
⚠ F33	Luukku ei avaudu automaattisesti. Kyseessä voi olla tekninen häiriö. ■ Avaa luukku käsin (ks. kappale Käyttöönotto – Luukun avaaminen) ja kytke astianpesukoneen virta takaisin päälle. ■ Jos sama virheilmoitus tulee uudelleen näkyviin, ota yhteys Miele-huoltoon.
	Luukku ei sulkeudu automaattisesti. Luukun alueella saattaa olla jokin avautumisen tai sulkeutumisen estävä esine. ■ Poista tarvittaessa luukkua estävä esine ja kytke astianpesukoneen virta takaisin päälle. ■ Jos sama virheilmoitus tulee uudelleen näkyviin, ota yhteys Miele-huoltoon.

Vianetsintä

Virhe vedentulossa

Ongelma	Syy ja toimenpide
Optinen toiminnan merkkivalo vilkkuu nopeasti. Koneesta kuuluu hälytysääni. Näytössä näkyy jokin seuraavista ilmoituksista:	
Avaa vesihana	Vesihana on kiinni. ■ Avaa vesihana täysin auki.
Tulovesi	Ennen häiriön korjaamista: ■ Kytke astianpesukoneen virta pois päältä.
	Häiriö vedenotossa. ■ Avaa vesihana kokonaan auki ja käynnistä ohjelma uudelleen. ■ Puhdista tulovesisihti (ks. kappale Puhdistus ja hoito – Tulovesisihdin puhdistus). ■ Tuloveden paine on alle 50 kPa. Kysy neuvoa putkiasentajalta. ■ Rakennuskohtainen poistoliitäntä saattaa olla liian matalalla, poistoletkua on nostettava ylöspäin (ks. kappale Asennus – Poistoletkun vetäminen).
Virhe F18	Koneessa on tekninen häiriö. ■ Kytke astianpesukoneen virta pois päältä. ■ Sulje vesihana. ■ Ota yhteys Miele-huoltoon.

Virhe vedenpoistossa

Ongelma	Syy ja toimenpide
Optinen toiminnan merkkivalo vilkkuu nopeasti. **Koneesta kuuluu hälytysääni.** **Näytössä näkyy seuraava ilmoitus:** Vedenpoisto	Ennen häiriön korjaamista: ■ Kytke astianpesukoneen virta pois päältä.
	Häiriö vedenpoistossa. Pesutilassa saattaa olla vettä. ■ Puhdista pesualtaan siiviläsarja (ks. kappale Puhdistus ja hoito – Siivilöiden puhdistus). ■ Puhdista poistopumppu (ks. kappale Puhdistus ja hoito – Poistopumpun puhdistus). ■ Suorista poistoletkussa mahdollisesti olevat taitokset ja liian korkealla olevat mutkat.

Yleisiä häiriötilanteita

Ongelma	Syy ja toimenpide
Luukku ei aukea koputtamalla.	Olet kytkenyt toiminnon Knock2open pysyvästi pois päältä. ■ Kytke toiminto takaisin päälle (ks. kappale Asetukset – Knock2open). Jos luukunavaustoiminto ei sattuisi toimimaan tai jos huoneistossa on sähkökatko, voit avata luukun käsin mukana toimitetulla avaustyökalulla (ks. kappale Käyttöönotto – Luukun avaustyökalu).
Merkkivalot eivät pala ja näyttö on pimeänä.	Astianpesukoneen virta kytkeytyy tietyn ajan kuluttua automaattisesti pois päältä energian säästämiseksi. ■ Kytke astianpesukoneen virta takaisin päälle hipaisupainikkeella ⏻.
Pesutilan valaisin ei syty, kun avaat koneen luukun.	Valaisin on otettu pysyvästi pois käytöstä. ■ Ota pesutilan valaisin takaisin käyttöön (ks. kappale Asetukset – BrilliantLight).
	Pesutilan valaisin on rikki. ■ Ota yhteys Miele-huoltoon.
Pesuainelokerossa on kiinni tarttuneita pesuainejäämiä.	Lokero on ollut täyttöhetkellä märkä. ■ Varmista, että lokero on kuiva, ennen kuin annostelet sinne pesuainetta.
Pesuainelokeron kansi ei mene kiinni.	Paakkuuntuneet pesuainejäämät tukkivat kannen lukon. ■ Poista pesuainejäämät.
Ohjelman päätyttyä luukun sisäpinnalla ja mahdollisesti myös pesutilan seinämillä on kosteutta.	Kosteus aiheutuu kuivausjärjestelmän toiminnasta. Kosteus haihtuu pian.

Ongelma	Syy ja toimenpide
Pesualtaassa on vettä pesuohjelman jälkeen.	Ennen häiriön korjaamista: ■ Kytke astianpesukoneen virta pois päältä.
	Pesualtaan siivilät ovat tukossa. ■ Puhdista pesualtaan siiviläsarja (ks. kappale Puhdistus ja hoito – Siivilöiden puhdistus).
	Poistopumppu on tukossa. ■ Puhdista poistopumppu (ks. kappale Puhdistus ja hoito – Poistopumpun puhdistus).
	Poistovesiletku on mutkalla. ■ Suorista poistovesiletku.

Vianetsintä

Epätavalliset äänet

Ongelma	Syy ja toimenpide
Pesutilasta kuuluu iskeviä ääniä.	Suihkuvarsi osuu johonkin astiaan. ■ Avaa luukku varovasti ja järjestele astiat uudelleen siten, etteivät ne estä suihkuvarsien pyörimistä.
Pesutilasta kuuluu kolisevia ääniä.	Astiat liikkuvat astiakoreissa. ■ Avaa luukku varovasti ja järjestele astiat uudelleen siten, että ne pysyvät tukevasti paikallaan.
	Poistopumppuun on joutunut vierasesine (esim. lasinsiru). ■ Poista vierasesine poistopumpusta (ks. kappale Puhdistus ja hoito – Poistopumpun puhdistus).
Vesijohdosta kuuluu iskeviä ääniä.	Äänet saattavat johtua vesiputkiston rakenteesta tai liian halkaisijaltaan liian pienestä tulovesiputkesta. ■ Tämä ei vaikuta astianpesukoneen toimintaan. Kysy tarvittaessa neuvoa putkiasentajalta.

Pesutulos ei ole tyydyttävä.

Ongelma	Syy ja toimenpide
Astiat eivät ole puhdistuneet.	Et ole järjestellyt astioita oikein. ■ Noudata kappaleen Astioiden asetteluohjeita neuvoja.
	Olet valinnut liian heikon pesuohjelman. ■ Valitse tehokkaampi pesuohjelma (ks. kappale Ohjelman valinta).
	Olet annostellut koneeseen liian vähän pesuainetta. ■ Käytä enemmän pesuainetta tai kokeile mahdollisesti jotain toista pesuainetta.
	Jokin astia on estänyt suihkuvarsia pyörimästä. ■ Pyöräytä suihkuvarsia käsin. Järjestele astiat tarvittaessa uudelleen.
	Pesualtaan siivilät ovat likaiset tai niitä ei ole asetettu kunnolla paikoilleen. Tämän seurauksena myös suihkuvarsien suuttimet voivat olla tukossa. ■ Puhdista pesualtaan siivilät tai aseta ne paikoilleen oikein. ■ Puhdista tarvittaessa myös suihkuvarsien suuttimet (ks. kappale Puhdistus ja hoito – Suihkuvarsien puhdistus).
Laseihin tai aterimiin jää laikkuja. Lasit sinertävät sateenkaaren väreissä. Pinta puhdistuu kuitenkin pyyhkimällä.	Liian paljon huuhtelukirkastetta. ■ Vähennä huuhtelukirkasteen annostusmäärää (ks. kappale Asetukset – Kirkaste).

Vianetsintä

Ongelma	Syy ja toimenpide
Astiat eivät kuivu tai laseihin ja aterimiin jää vesitahroja.	Huuhtelukirkasteen annostusmäärä on liian pieni tai huuhteluainesäiliö on tyhjä. ■ Täytä kirkastesäiliö, lisää huuhtelukirkasteen annostusmäärää tai vaihda seuraavalla täyttökerralla kirkaste toiseen (ks. kappale Käyttöönotto – Huuhtelukirkaste).
	Olet ottanut astiat pois koneesta liian aikaisin. ■ Anna astioiden olla seuraavalla kerralla kauemmin koneessa (ks. kappale Käyttö – Koneen tyhjentäminen).
	Käytät yhdistelmäpesuainetta, joka kuivausteho on liian heikko. ■ Vaihda pesuainetta tai täytä kirkastesäiliö (ks. kappale Käyttöönotto – Huuhtelukirkaste).
Lasit värjäytyvät ruskehtaviksi tai sinertäviksi. Pinta ei puhdistu edes pyyhkimällä.	Käyttämästäsi pesuaineesta jää jäämiä laseihin. ■ Vaihda välittömästi pesuainetyyppiä.
Lasit muuttuvat himmeiksi ja värjäytyvät. Pinta ei puhdistu edes pyyhkimällä.	Kyseiset lasit eivät ole konepesun kestäviä. Pinta on muuttunut pysyvästi. ■ Asialle ei voi mitään. Osta jatkossa konepesun kestäviä laseja.
Tee- ja huulipunatahrat eivät ole puhdistuneet kunnolla.	Olet käyttänyt liian alhaista pesulämpötilaa. ■ Valitse pesuohjelma, jonka lämpötila on korkeampi.
	Astianpesuaineen valkaisuteho ei riitä. ■ Vaihda pesuainetyyppiä.
Muoviset astiat ovat värjäytyneet.	Syynä voivat olla luonnon väriaineet, kuten porkkana, tomaatti tai ketsuppi. Käyttämäsi pesuainemäärä tai pesuaineen valkaisuteho eivät riittäneet väriaineiden poistoon. ■ Käytä enemmän pesuainetta (ks. kappale Pesuaine). Kerran värjäytyneitä muoviastioita ei voida enää valkaista takaisin entiselleen.

Ongelma	Syy ja toimenpide
Astioissa ja aterimissa on valkoinen kerros. Laseissa on maitomainen pinta. Pinta puhdistuu kuitenkin pyyhkimällä.	Liian vähän huuhtelukirkastetta. ■ Lisää annostusmäärää (ks. kappale Asetukset – Kirkaste).
	Suolasäiliössä ei ole suolaa. ■ Täytä suolasäiliö (ks. kappale Käyttöönotto – Astianpesukonesuola).
	Suolasäiliön kansi ei ole kunnolla kiinni. ■ Avaa kansi ja kierrä se uudelleen kiinni.
	Olet käyttänyt sopimattomia yhdistelmäpesuaineita. ■ Vaihda pesuainetyyppiä. Kokeile tavallisia pesuainetabletteja tai tavallista jauhemaista pesuainetta ja täytä huuhtelukirkaste- ja suolasäiliöt.
	Vedenpehmentimeen on ohjelmoitu liian alhainen vedenkovuus. ■ Ohjelmoi vedenpehmennin suurempaa vedenkovuutta varten (ks. kappale Asetukset – Vedenkovuus).
Aterimissa on ruostetahroja.	Käyttämäsi aterimet tai niiden osat eivät ole ruostumattomia. ■ Ongelmaa ei voi korjata. Osta jatkossa konepesun kestäviä aterimia.
	Et ole käynnistänyt mitään ohjelmaa suolasäiliön täyttämisen jälkeen. Pesuveteen on päässyt suolajäämiä. ■ Käynnistä ohjelma *Kylmä esihuuhtelu* ilman pestäviä astioita aina heti suolasäiliön täyttämisen jälkeen.
	Suolasäiliön kansi ei ole kunnolla kiinni. ■ Aseta kansi suoraan ja kierrä se kokonaan kiinni.

Yhteydenotto häiriötilanteissa

Ellet saa itse poistetuksi toimintahäiriötä, ota yhteys Miele-kauppiaaseen tai Mielen asiakaspalveluun.

Miele-huollon voit varata verkossa osoitteesta www.miele.fi/huolto. Mielen asiakapalvelun yhteystiedot löydät tämän vihkosen takakannesta.

Huolto tarvitsee astianpesukoneen tyyppi- ja valmistusnumeron. Molemmat tiedot löytyvät koneen arvokilvestä, joka sijaitsee luukun oikeanpuoleisessa reunassa ja näkyy, kun luukku on auki.

Arvokilpi sijaitsee luukun oikeanpuoleisessa sivureunassa.

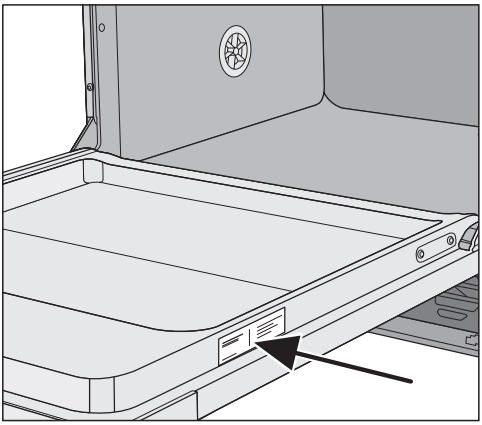

EPREL-tietokanta

01.03.2021 alkaen energiamerkintään ja ekologista suunnittelua koskeviin vaatimuksiin liittyvät tiedot löytyvät eurooppalaisesta tuotetietokannasta (EPREL). Tietokantaan pääsee linkistä https://eprel.ec.europa.eu/. Tietokannasta etsitään tietoa mallitunnisteen perusteella.

Mallitunnisteen löydät koneen arvokilvestä.

Vertailutestien tekijöille

Esitteessä “Vertailutestit” esitellään kaikki tarvittavat tiedot vertailutesteistä ja melutasomittauksista.
Käytä ehdottomasti aina uusinta esitettä. Voit tilata sen sähköpostitse osoitteesta:

- asiakaspalvelu@miele.fi

Ilmoita tilauksessasi tarkka postiosoitteesi sekä astianpesukoneen malli ja tyyppinumero (ks. arvokilpi).

Esitteen voi ladata myös Mielen verkkosivuilta.

Takuu

Tälle koneelle on myönnetty kahden (2) vuoden takuu.

Lisätietoja takuuehdoista löydät koneen mukana toimitetusta erillisestä takuuvihkosesta.

Sähköliitäntä

⚠ Kaikki sähköliitäntään liittyvät työt on ehdottomasti jätettävä Miele-huollon, Mielen valtuuttaman huoltoliikkeen tai muun sähköalan ammattilaisen tehtäviksi.

- Sähköliitännät on tehtävä normin DIN VDE 0100 mukaisesti!
- Sähköliitäntä on toteutettava kansallisten määräysten mukaisesti pistorasialiitäntänä (pistorasiaan on päästävä käsiksi asennuksen jälkeen). Tällöin koneen sähköturvallisuus on helppo tarkistaa esim. koneen korjaus- ja huoltotöiden yhteydessä.
- Jos käytetään kiinteää sähköliitäntää, se on varustettava rakennuskohtaisella, kaikki koskettimet avaavalla pääkytkimellä. Käytettävän pääkytkimen erotusvälin on oltava yli 3 mm, ja se on oltava lukittavissa 0-asentoon.
- Sähköliitännässä on käytettävä tarvittaessa potentiaalin tasainta.
- Jos koneen sähköliitäntäjohto vaihdetaan, sen saa vaihtaa ainoastaan alkuperäiseen Miele-varaosaan tai vastaavaan liitäntäjohtoon, jossa on **monisäiekaapelin päätteet**.
- Koneen sähkötekniset tiedot löytyvät koneen arvokilvestä tai oheisesta kytkentäkaaviosta!

Ennen kuin liität astianpesukoneen sähköverkkoon, tarkista ehdottomasti että **arvokilvessä** ilmoitetut jännite, taajuus ja sulakekoko ovat samat kuin käytettävässä sähköliitännässä.

Koneen **sähkökytkennät voidaan muuttaa** koneen mukana toimitetun kytkentämuutoskaavion ja kytkentäkaavion mukaisesti.

Jälkikäteen tehdyt muutokset voivat pidentää ohjelma-aikoja ja siten myös lisätä energiankulutusta.
Annetut kulutusarvot koskevat vain konetta, johon ei ole tehty muutoksia.

Koneen **arvokilvet** (joissa kaikki tyyppihyväksyntämerkinnät VDE jne.) sijaitsevat koneen takaseinässä ja luukun sisäpinnalla.

Astianpesukoneen mukana toimitetaan **kytkentäkaavio**.

Kytkentämuutoskaavio on kiinnitetty sähköliitännän jalustapeltiin.

Potentiaalin tasaaminen

Potentiaalin tasaimen liitäntää varten koneen takapuolella on valmiiksi liitäntäruuvi ⏚.

Mielen vesiturvajärjestelmä

Astianpesukoneessa on Mielen vesiturvajärjestelmä, joka asianmukaisesti asennettuna suojaa kattavasti erilaisilta vesivahinkotilanteilta koneen koko käyttöiän.

Tulovesiliitäntä

⚠ Astianpesukoneessa oleva vesi ei ole juomakelpoista!

- Astianpesukone tulee liittää vesijohtoverkkoon paikallisten määräysten mukaisesti.
- Vesijohtoveden laadun minimivaatimuksena on, että se vastaa juomaveden laadusta annettuja EU-määräyksiä.
  Veden suuri rautapitoisuus voi aiheuttaa koneen metallisten osien ja astioiden ruostumista.
  Jos vesijohtoveden kloridipitoisuus on yli 100 mg/l, korroosion vaara kasvaa voimakkaasti.
- Joillakin maantieteellisillä alueilla vesijohtoveden kovuus ja koostumus voi estää astianpesukoneen käyttämisen muun kuin pehmennetyn veden kanssa.
- Astianpesukone vastaa voimassa olevia eurooppalaisia standardeja talousveden suojaamiseksi.
- Vesijohtoveden paineen on oltava väliltä 50–1000 kPa (0,5–10 bar).
  Jos vedenpaine on tätä alhaisempi, näyttöön tulee virheilmoitus Tulovesi (ks. kappale Vianetsintä).
  Jos vedenpaine on tätä korkeampi, vesiliitäntä on varustettava paineenalennusventtiilillä.
- Vesiliitäntään käytettävässä hanassa on oltava $^3/_4$ tuuman kierteet. Vesihanan on oltava helposti käsillä, sillä hana on suljettava aina, kun konetta ei käytetä.
- Tulovesiletku on noin 1,5 metrin pituinen paineenkestävä letku DN 10, jossa on $^3/_4$ tuuman kierteet. Tulovesiletkun jatkeeksi on saatavissa 1,5 metriä pitkä taipuisa metalliletku (kestää 14000 kPa:n/140 barin paineen).
  Kierteissä olevaa tulovesisihtiä ja virtauksensäädintä ei saa poistaa.

⚠ Liitä astianpesukone vain täysin ilmattomaan vesijohtoverkkoon, jotta vältyt astianpesukoneen vahingoittumiselta.

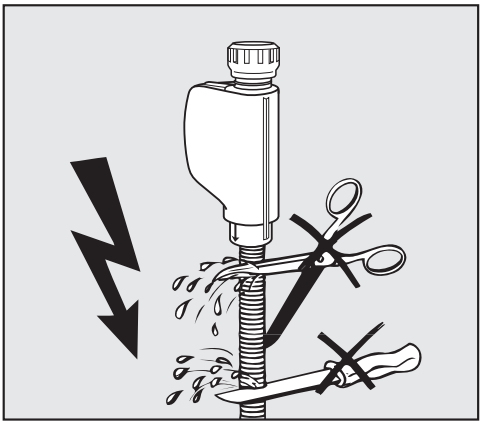

⚠ Tulovesiletkua **ei** saa lyhentää eikä sen pinnoitetta saa rikkoa, koska letku sisältää jännitteisiä osia (ks. kuva).

Saksaa ja Sveitsiä koskeva määräys

Kansalliset juomaveden suojaamista koskevat määräykset edellyttävät, että koneen mukana toimitettu takaiskuventtiili asennetaan käytettävän kylmä- tai lämminvesihanan ja tulovesiletkun väliin.

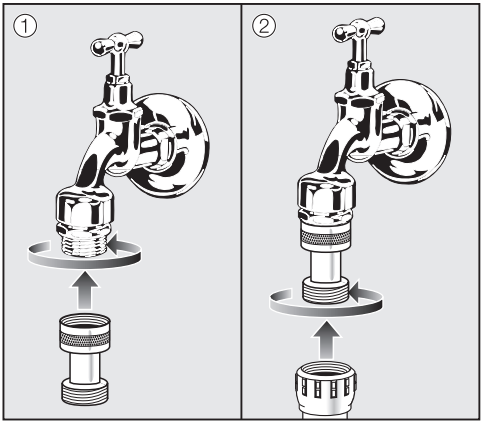

- Kierrä takaiskuventtiili vesihanaan.
- Liitä sen jälkeen tulovesiletku takaiskuventtiilin kierteisiin.

Poistovesiletkun liittäminen

- Poistovesiliitännässä on takaiskuventtiili, joka estää viemäriveden pääsyn astianpesukoneeseen.
- Kone on suositeltavaa liittää erilliseen rakennuskohtaiseen poistovesiliitäntään. Jollei erillistä poistovesiliitäntää voida käyttää, suosittelemme, että poistovesiletku viemäröidään kaksiosaisen liitoskappaleen avulla.
- Koneessa on n.1,5 m pitkä, taipuisa poistovesiletku, jonka sisähalkaisija on 22 mm.
  Astianpesukoneen mukana toimitetaan liitännässä tarvittavat letkunkiristimet.
- Poistovesiletkua ei saa lyhentää! Poistovesiletkua voidaan pidentää liittämällä siihen liitoskappaleen avulla jatkoletku. Poistoletkun pituus saa olla enintään 4 m ja 1 m:n poistokorkeutta ei saa ylittää.
- Poistovesijärjestelmän täytyy pystyä poistamaan vettä vähintään 16 litraa minuutissa.

⚠ Tarkista, ettei poistoletku jää mutkalle ja ettei siihen kohdistu vetoa tai puristusta!

Poistoletkun vetäminen, kun poistoliitäntä sijaitsee alhaalla

Jos asennuspaikan vedenpoistoliitäntä on alempana kuin alakorin rullien ohjainurat koneen luukussa, poistovesiletku on nostettava kaarelle alakorin ohjainurien tason yläpuolelle. Jos näin ei tehdä, pesutilasta saattaa lappovaikutuksen vuoksi valua vettä pesuohjelman aikana.

Sijoitus komerokaappiin

Astianpesukoneen komerokaappiin asentamista varten varustesarjat APFD 101 ja APFD 102 ovat tilattavissa lisävarusteena.

Malli Astianpesukone	XXL PFD 104 SCVi
Korkeus, vapaasti sijoitettava kone	-
Korkeus, kalusteisiin sijoitettava kone	845 mm (säätövara + 65 mm)
Sijoitusaukon korkeus	vähintään 845 mm (säätövara+ 65 mm)
Leveys	598 mm
Sijoitusaukon leveys	600 mm
Syvyys, vapaasti sijoitettava kone	-
Syvyys, kalusteisiin sijoitettava kone	570 mm
Paino	enint. 51 kg
Jännite Liitäntäteho Sulake	katso arvokilpi
Virrankulutus pois päältä -tilassa	0,4 W
Virrankulutus virta päällä -tilassa	5,0 W
Verkon valmiustila	0,9 W
Taajuuskaista	2,4000–2,4835 GHz
Enimmäislähetysteho	< 100 mW
Liitäntäpaine	50–1.000 kPa
Kylmä- tai lämminvesiliitäntä	enint. 60 °C
Raakaveden kovuus	enint. 36 °d
Veden poistokorkeus	enint. 1,0 m
Veden poistopituus	enint. 4,0 m
Ympäristön lämpötila	5 °C–40 °C
Suhteellinen ilmankosteus: enintään lineaarisesti vähentyen arvoon	 80 % enint. 31 °C:n lämpötiloissa, 50 % enint. 40 °C:n lämpötiloissa
Verkkoliitäntäjohto	n. 1,7 m
Täyttömäärä	14 hengen standardiastiasto
Äänitason arvot Äänen tehotaso LwA Äänenpaine LpA	 45 dB (A) 32,5 dB (A)
Tyyppihyväksynnät	VDE, EMC radiohäiriösuojattu
CE-merkintä	2006/42/EY-konedirektiivi
Valmistajan osoite	Miele & Cie. KG, Carl-Miele-Straße 29, 33332 Gütersloh, Germany

Asetuksia muuttamalla voit muokata astianpesukoneen elektroniikkaa kulloisiakin tarpeita vastaavaksi.

Voit muuttaa asetuksia milloin tahansa.

Asetukset-valikon avaaminen

- Kytke astianpesukoneen virta päälle hipaisupainikkeella ⏻, jos kone on vielä pois päältä.
- Kosketa hipaisupainiketta ⚙ Asetukset.

Asetusvalikon ensimmäinen kohta tulee näyttöön.

Tarkempia tietoja näytön toiminnasta löydät kappaleesta Laitteen osat – näytön toimintaperiaate.

Asetusten muuttaminen

- Valitse hipaisupainikkeilla ∨∧ se valikon kohta, jota haluat muuttaa, ja vahvista valitsemalla *OK*.

Valittuna oleva asetus näkyy väkäsellä ✓ merkittynä.

- Valitse haluamasi asetus hipaisupainikkeilla ∨∧ ja vahvista valitsemalla *OK*.
- Kun haluat poistua alavalikosta, kosketa hipaisupainiketta ⮌ “paluu”.

Näyttö siirtyy valikon edelliselle tasolle.

Kieli

Näytön kielen voi valita vapaasti.

Alavalikosta Kieli voit valita kielen ja tarvittaessa käyttömaan.

Jos valitset vahingossa kielen, jota et ymmärrä, Kieli-sanan jälkeen näkyvän lipun merkin perusteella löydät asetuksen, jolla kieli muutetaan toiseksi.
Valitse tällöin lippumerkillä varustettu valikon kohta niin monta kertaa, että näyttöön tulee alavalikko Kieli.

Kellonaika

Kellonaikaa tarvitaan ajastintoiminnon käyttöön.

Ajan näyttötavan valinta

Voit päättää itse, onko kellossa 24 tunnin vai 12 tunnin näyttö.

- Valitse valikon kohta Ajan näyttötapa.
- Valitse haluamasi asetus ja vahvista valintasi valitsemalla *OK*.

Kellonajan asettaminen

Voit asettaa koneeseen kellonajan.

- Valitse valikon kohta Aseta.
- Aseta tuntiluku hipaisupainikkeilla ∨∧ ja vahvista valintasi valitsemalla *OK*.
  Aseta seuraavaksi oikea minuuttiluku ja vahvista valintasi valitsemalla *OK*.

Asettamasi aika tallentuu koneen muistiin.

Veden kovuus

Astianpesukoneessa on integroitu vedenpehmennin.

- Ohjelmoi astianpesukoneen vedenpehmennin vastaamaan tarkasti vesijohtoveden kovuusastetta.
- Vedenkovuuden saat tietää paikkakuntasi vesilaitokselta.
- Jos vesijohtoveden kovuus vaihtelee (esim. 10–15 °dH), säädä vedenpehmennin toimimaan aina suurimman kovuusasteen mukaan (tässä esimerkissä 15 °dH).

Jos käyttämäsi veden vedenkovuus on saksalaisten kovuusasteiden (°dH) sijaan tiedossasi ranskalaisina kovuusasteina (°f), voit muuntaa sen seuraavalla kaavalla:
1 °dH = 0,18 mmol/l = 1,78 °fH

°d	mmol/l	°f	Näyttö
1	0,2	2	1
2	0,4	4	2
3	0,5	5	3
4	0,7	7	4
5	0,9	9	5
6	1,1	11	6
7	1,3	13	7
8	1,4	14	8
9	1,6	16	9
10	1,8	18	10
11	2,0	20	11
12	2,2	22	12
13	2,3	23	13
14	**2,5**	**25**	**14**
15	2,7	27	15
16	2,9	29	16
17	3,1	31	17
18	3,2	32	18
19	3,4	34	19
20	3,6	36	20
21	3,8	38	21
22	4,0	40	22
23	4,1	41	23
24	4,3	43	24
25	4,5	45	25
26	4,7	47	26
27	4,9	49	27
28	5,0	50	28
29	5,2	52	29
30	5,4	54	30
31	5,6	56	31
32	5,8	58	32
33	5,9	59	33
34	6,1	61	34
35	6,3	63	35
36	6,5	65	36

Kirkaste

Voit säätää annosteltavan huuhtelukirkasteen määrää saadaksesi parhaan mahdollisen huuhtelutuloksen.
Voit säätää annostusmääräksi 0–6 ml.
Tehdasasetus on 3 ml.

Annosteltu kirkasteen määrä voi olla säätämääsi määrää suurempi ohjelmassa, joka sopeuttaa ohjelman kulkua automaattisesti.

Jos astioihin jää vesitahroja:

- Säädä huuhtelukirkasteen annostusmäärää suuremmaksi.

Jos astioihin jää juovia tai laikkuja:

- Säädä huuhtelukirkasteen annostusmäärää pienemmäksi.

Ulkoinen annostus

Ota nestemäisen pesuaineen automaattinen annostus käyttöön, jos astianpesukoneeseen on liitetty ulkoinen DOS-moduuli.

DOS-moduulin mukana toimitetaan erillinen asennusohje.

■ Valitse haluamasi asetus ja vahvista valintasi valitsemalla *OK*.

Asetus on käytössä, kunnes otat “Ulkoisen annostuksen” pois käytöstä.

Pesuainemäärä

Seuraavat toiminnot tulevat näkyviin vasta, kun olet ottanut Ulkoisen annostuksen käyttöön.

Pesuaineen tehdasasetus on 0,50 %.
Voit muuttaa annostusta 0,05 %:n askelin välillä 0,1–2,00 %.

Annostusmäärä DOS

Tehdasasetus on 60 ml/min. Voit muuttaa annostusta 5 ml/min askelin välillä 10–150 ml/min.

Noudata pesuainevalmistajan suosituksia.

- Valitse haluamasi pesuaine- tai annostusmäärä ja vahvista valintasi valitsemalla *OK*.

Annostusjärjestelmän ilmaus

Astianpesukoneen annostusjärjestelmä toimii moitteettomasti vain, kun siinä ei ole ilmaa.

Annostusjärjestelmän ilmaaminen on tarpeen, kun:

- annostusjärjestelmä otetaan käyttöön ensimmäisen kerran,
- nestemäisen pesuaineen säiliötä ei ole täytetty ajoissa, jolloin annostusjärjestelmä on imetty tyhjiin,
- kun pesuainesäiliö vaihdetaan.

⚠ Jotta annostusjärjestelmä ei vahingoittuisi, varmista ennen ilmanpoiston aloittamista, että pesuainesäiliö on riittävän täynnä ja että säiliön imuputki on kierretty tiukasti kiinni.

- Valitse Aloita ilmanpoisto ja vahvista valitsemalla OK.

Ilmaus käynnistyy.

Käynnistä heti ilmauksen jälkeen ohjelma Kylmä esihuuhtelu huuhdellaksesi mahdolliset pesuainejäämät koneesta.

Lämpötilayksikkö

Voit valita lämpötilan näytön joko celsiusasteina tai fahrenheit-asteina.

- Valitse haluamasi asetus ja vahvista valintasi valitsemalla *OK*.

Loppuhuuhtelun lämpötila

Joissakin ohjelmissa voit korottaa loppuhuuhtelun lämpötilaa, mikä parahtaa kuivaustulosta. Tämä toiminto ei ole käytettävissä kaikissa ohjelmissa (ks. kappale Ohjelman valinta).

- Valitse haluamasi asetus ja vahvista valintasi valitsemalla *OK*.

Miele@home

Astianpesukoneessa on sisäänrakennettu WLAN-moduuli.

Voit liittää astianpesukoneen käyttöpaikan WLAN-verkkoon.
Tämä lisää koneen energiankulutusta, myös silloin, kun koneen virta on pois päältä.

Valikoissa “Asetukset” ja “Asetukset, Miele@home” on tällöin enemmän kohtia.

Varmista, että WLAN-verkon signaalinvoimakkuus on riittävä astianpesukoneen sijoituspaikassa.

Voit liittää astianpesukoneen käyttöpaikan WLAN-verkkoon monella eri tavalla:

Valmistelut Miele@home-käyttöä varten

Voit liittää astianpesukoneen WLAN-verkkoon WPS:n tai sovelluksen avulla.

Yhdistä WPS:n kautta

Voit liittää astianpesukoneen käyttöpaikan WLAN-verkkoon WPS (Wi-Fi Protected Setup) avulla.

Tätä varten WLAN-reitittimessäsi pitää olla WPS-valmius.

- Kuittaa ilmoitus Vahvista WPS- painikkeella valitsemalla *OK*.
- Paina 2 minuutin kuluessa reitittimen WPS-käynnistyspainiketta.
- Jos yhteyden luominen onnistui, kuittaa ilmoitus valitsemalla *OK*.

Jos yhteyden luominen epäonnistui, et ehkä painanut reitittimen WPS-painiketta riittävän nopeasti. Suorita edellä neuvotut vaiheet uudelleen.

Yhdistä App:n kautta

Voit liittää astianpesukoneen Miele@mobile-sovellukseen. Sovelluksen voit ladata ilmaiseksi Apple App Store®:sta tai Google Play Store™:sta.

Miele@mobile-sovellus

- Valitse valikon kohta Yhdistä App:n kautta ja vahvista valitsemalla *OK*.
- Noudata sovelluksen ohjeita.

Kun olet liittänyt astianpesukoneen WLAN-verkkoon, voit suorittaa sovelluksella mm. seuraavia toimintoja:

- saada tietoa astianpesukoneen senhetkisestä toimintatilasta
- saada tietoa astianpesukoneen ohjelmankulusta
- muodostaa Miele@home-verkon muiden WLAN-yhteensopivien Miele-kodinkoneidesi kanssa

Poista käytöstä

Ellet halua käyttää astianpesukoneen WLAN-moduulia, voit ottaa sen pois käytöstä.

- Valitse valikon kohta Poista käytöstä ja vahvista valitsemalla *OK*.

Valikossa Miele@home näkyy nyt vaihtoehdon Poista käytöstä sijaan vaihtoehto Ota käyttöön.

Ota käyttöön

Jos myöhemmin haluat liittää astianpesukoneen WLAN-verkkoon, voit ottaa WLAN-moduulin taas käyttöön.

- Valitse valikon kohta Ota käyttöön ja vahvista valitsemalla *OK*.

Valikossa Miele@home näkyy nyt vaihtoehdon Ota käyttöön sijaan vaihtoehto Poista käytöstä.

Yhteyden tilan hakeminen näyttöön

Voit hakea näkyviin astianpesukoneen nykyisen yhteyden tilan.

- Valitse valikon kohta Yhteyden tila ja vahvista valitsemalla *OK*.
- Hipaisupainikkeilla ∨∧ voit hakea näkyviin vuorotellen WLAN-signaalin voimakkuuden, reitittimen nimen ja IP-osoitteen.
- Kuittaa ilmoitukset valitsemalla *OK*.

Aseta uudelleen

Tämä valikon kohta on näkyvissä vain, kun olet jo kerran liittänyt astianpesukoneen käyttöpaikan WLAN-verkkoon.

Yhdistä App:n kautta

- Valitse valikon kohta Yhdistä App:n kautta ja vahvista valitsemalla *OK*.
- Noudata sovelluksen ohjeita.

Yhdistä WPS:n kautta

- Valitse valikon kohta Yhdistä WPS:n kautta ja vahvista valitsemalla *OK*.
- Noudata näyttöön tulevia ohjeita.

Verkon konfigurointi

Tästä valikon kohdasta voit palauttaa kaikki WLAN-moduulin (jos sellainen on) tehdasasetukset.

Palauta verkkoasetusten tehdasasetukset ennen kuin viet astianpesukoneen kierrätykseen, myyt sen tai otat käyttöön käytetyn astianpesukoneen. Näin voit varmistaa, että poistat koneesta kaikki henkilötiedot ja ettei koneen aiempi omistaja voi enää tarkastella tai muuttaa koneen tietoja.

Etäkäyttö

Tämä valikon kohta on näkyvissä vain, kun olet liittänyt astianpesukoneen käyttöpaikan WLAN-verkkoon (ks. kappale Asetukset – Miele@home).

Jos haluat ottaa toiminnon Etäkäyttö pysyvästi pois käytöstä, voit tehdä sen tässä valikon kohdassa. Hipaisupainike ei tällöin enää ole valittavissa, ellet ota toimintoa myöhemmin uudelleen käyttöön.

Vaikka toiminto Etäkäyttö on pois käytöstä, voit silti hakea konetietoja esiin Miele@mobile-sovelluksella. Et voi kuitenkaan käynnistää sillä ohjelmia tai muuttaa asetuksia.

Etäpäivitys

Valikon kohta “Etäpäivitys” on näkyvissä ja valittavissa vain, kun Miele@home-järjestelmän käytön edellytykset täyttyvät (ks. kappale Käyttöönotto – Miele@home).

Etäpäivitystoiminnolla voit päivittää astianpesukoneesi ohjelmiston. Kun astianpesukonettasi varten julkaistaan päivitys, se latautuu automaattisesti. Päivitys ei kuitenkaan asennu automaattisesti, vaan se on käynnistettävä manuaalisesti.

Voit jatkaa astianpesukoneesi käyttöä tavalliseen tapaan, vaikket asentaisikaan etäpäivityksiä. Miele kuitenkin suosittelee päivitysten asentamista.

Kytkeminen päälle/pois päältä

Tehdasasetuksena etäpäivitys on otettu käyttöön. Käytettävissä oleva päivitys latautuu automaattisesti, mutta sinun on käynnistettävä sen asennus manuaalisesti.

Ota etäpäivitystoiminto pois käytöstä, jos et halua koneen lataavan päivityksiä automaattisesti.

Etäpäivityksen kulku

Tietoja etäpäivitysten sisällöstä ja laajuudesta löydät Miele@mobile-sovelluksesta.

Kun uusi päivitys on käytettävissä, astianpesukoneen näyttöön tulee siitä ilmoitus.

Voit asentaa päivityksen heti tai myöhemmin. Jos et asenna sitä heti, astianpesukone ehdottaa asennusta, kun kytket sen virran päälle seuraavan kerran.

Ellet halua asentaa päivitystä, ota etäpäivitys pois käytöstä.

Päivitys voi kestää muutaman minuutin.

Ota huomioon seuraava:

- Saat aina ilmoituksen saatavilla olevista päivityksistä, ts. päivityksiä ei ole saatavilla, jos mitään ilmoituksia ei ole tullut.
- Asennettua päivitystä ei voi enää kumota.
- Älä kytke astianpesukoneen virtaa pois päältä kesken päivityksen asennuksen. Virran katkaisu keskeyttää päivityksen ja päivitys jää asentamatta.
- Jotkin ohjelmistopäivitykset voi tehdä vain Miele-huolto.

SmartStart

Tämä valikon kohta on näkyvissä vain, kun olet liittänyt astianpesukoneen käyttöpaikan WLAN-verkkoon (ks. kappale Asetukset – Miele@home).

Toiminnolla SmartStart voit ohjelmoida astianpesukoneen käynnistymään automaattisesti aikaan, jolloin sähköyhtiösi tarjoaa edullisimman sähkönhinnan. Tämä toiminto ei toistaiseksi ole käytössä Suomessa.

Tämän toiminnon käyttö saattaa edellyttää erillisten teknisten lisälaitteiden käyttöä.

Kun olet ottanut toiminnon SmartStart Sallittu käyttöön, valitun ohjelman Ajastin-valikossa ⏲ ei enää ole vaihtoehtoa EcoStart, vaan sen tilalla näkyy vaihtoehto SmartStart. Nyt astianpesukone käynnistyy antamiesi aikarajojen sisällä energiayhtiön lähettämän signaalin perusteella.
Jos käynnistyssignaalia ei tule ennen kuin aika on kulunut umpeen, astianpesukone käynnistyy automaattisesti.

EcoStart

Jotta voisit käyttää astianpesukonetta mahdollisimman edullisesti, toiminnolla EcoStart voit hyödyntää esim. edullista yösähköä (ks. kappale Lisätoiminnot – Ajastin).
Kun valitset tämän toiminnon, astianpesukone käynnistyy automaattisesti edullisimman sähkötariffin aikana.

Jotta voisit käyttää tätä toimintoa, sinun on ensin ohjelmoitava koneeseen yhdestä kolmeen ajanjaksoa, joina eri sähkötariffit ovat voimassa. Voit asettaa nämä ajanjaksot prioriteettijärjestykseen. Aseta edullisimman sähkötariffin ajanjakson prioriteetiksi 1.

Kysy tarkempia tietoja sähkötariffien kellonaikajaottelusta omalta sähköntoimittajaltasi.

Kun olet asettanut em. ajanjaksot, voit käyttää toimintoa EcoStart asettaaksesi aina ohjelman viimeisimmän halutun päättymisajan.
Astianpesukone käynnistyy tällöin automaattisesti edullisimman tariffin aikana. Ohjelma päättyy viimeistään asettamanasi ajankohtana.

Sähkötariffiaikojen asettaminen

Ennen kuin voit käyttää lisätoimintoa EcoStart, sinun on asetettava vähintään yksi sähkötariffiaika.

- Valitse hipaisupainikkeilla ∨∧ sähkötariffiaika T1-T3, jonka haluat asettaa, ja vahvista valintasi valitsemalla *OK*.

Näytössä näkyy valitsemasi sähkötariffin aloitusaika ja tuntiluku näkyy korostettuna.

- Aseta aloitusajan tunnit ja minuutit hipaisupainikkeilla ∨∧ ja vahvista kummatkin erikseen valitsemalla *OK*.

Näytössä näkyy valitsemasi sähkötariffin loppumisaika ja tuntiluku näkyy korostettuna.

- Aseta loppumisajan tunnit ja minuutit hipaisupainikkeilla ∨∧ ja vahvista kummatkin erikseen valitsemalla *OK*.

Asettamasi sähkötariffiaika tallentuu ja näyttö alkaa osoittaa tariffiajan prioriteettia.

- Aseta ajanjaksolle haluamasi prioriteetti hipaisupainikkeilla ∨∧ ja vahvista valitsemalla *OK*.
- Kuittaa ilmoitus valitsemalla *OK*.

Sähkötariffiaika on nyt otettu käyttöön.

Sähkötariffiaikojen muuttaminen

Voit muuttaa kunkin sähkötariffiajan aloitus- ja päättymisajankohtaa sekä prioriteettia.

- Valitse hipaisupainikkeilla ∨∧ sähkötariffiaika T1-T3, jota haluat muuttaa, ja vahvista valitsemalla *OK*.
- Valitse asetus, jota haluat muuttaa, ja vahvista valintasi valitsemalla *OK*.
- Muuta valitsemaasi asetusta hipaisupainikkeilla ∨∧ ja vahvista valintasi valitsemalla *OK*.
- Kuittaa ilmoitus valitsemalla *OK*.

Tekemäsi muutos tallentuu.

Sähkötariffiaikojen poistaminen

Voit poistaa haluamasi sähkötariffiajan, jolloin sitä ei voi enää valita lisätoiminnolla EcoStart.

- Valitse hipaisupainikkeilla ∨∧ sähkötariffiaika T1-T3, jonka haluat poistaa, ja vahvista valintasi valitsemalla *OK*.
- Valitse esim. T1 poistetaan ja vahvista valitsemalla *OK*.
- Valitse esim. T1 poistetaan nyt ja vahvista valitsemalla *OK*.

Valitsemasi sähkötariffiajan asetukset nollautuvat.

- Kuittaa ilmoitus valitsemalla *OK*.

Valitsemasi sähkötariffiaika on nyt poistettu.

Kulutusarvot (Kulutustiedot)

Voit valita, haluatko kulloinkin valitun ohjelman vedenkulutuksen näyttöön. Tällöin näyttöön tulee ennen ohjelman käynnistämistä kulutusennuste ja ohjelman päätyttyä toteutunut kulutus. Tästä valikosta voit myös hakea esiin kaikkien tähän asti käyttämiesi pesukertojen veden kokonaiskulutuksen (ks. kappale Luontoa säästävää astianpesua – Kulutusnäyttö – Kulutusarvot).

Kulutusarvotarvojen näyttö

- Valitse valikon kohta Kulutusarvojen näyttö ja vahvista valitsemalla *OK*.
- Valitse haluamasi asetus ja vahvista valintasi valitsemalla *OK*.

Kokonaiskulutus – haku näyttöön

- Valitse valikon kohta Kokonaiskulutus ja vahvista valitsemalla *OK*.
- Valikon kohdasta Vesi saat näkyviin kokonaiskulutuksen.

Voit myös nollata kokonaiskulutuksen laskurin.

- Valitse valikon kohta Palauta ja vahvista valitsemalla *OK*.
- Valitse valikon kohta Kyllä ja vahvista valitsemalla *OK*.
- Kuittaa ilmoitus valitsemalla *OK*.

Kulutustiedot on nyt nollattu.

Näytön kirkkaus

Voit säätää näytön kirkkautta 7-portaisesti.

Äänenvoimakkuus

Kun olet ottanut merkkiäänet käyttöön, astianpesukone ilmoittaa ohjelman päättymisestä ja mahdollisista häiriötilanteista merkkiäänellä.

Merkkiäänet häiriötilanteissa

Häiriötilanteissa koneesta kuuluu merkkiääni neljä kertaa tietyin väliajoin siten, että merkkiäänien välillä on lyhyt tauko.

Häiriöistä ilmoittavaa merkkiääntä ei voi ottaa pois käytöstä.

Merkkiäänet

Ohjelman päätyttyä koneesta kuuluu neljä kertaa merkkiääni tietyin väliajoin siten, että merkkiäänien välillä on lyhyt tauko.

Voit säätää ohjelman päättymisen merkkiäänen äänenvoimakkuutta 7-portaisesti. Kun yksikään taso ei ole valittuna, merkkiääni on kytketty kokonaan pois käytöstä.

Painikeääni

Kun painat mitä tahansa painiketta, kuulet kuittausäänen vahvistuksena valinnastasi.

Voit säätää painikeäänen voimakkuutta 7-portaisesti. Kun yksikään taso ei ole valittuna, painikeäänet on otettu pois käytöstä (paitsi *virtakytkimen* ⏻ painikeääni).

Tervehdysmelodia

Kun kytket astianpesukoneen virran päälle tai pois päältä, koneesta kuuluu lyhyt tervehdysmelodia.

Voit ottaa tämän tervehdysmelodian pois käytöstä.

Täytön merkkivalot

Jos käytät jatkuvasti yhdistelmäpesuaineita ja jos suola- ja kirkastesäiliön täyttöilmoitukset häiritsevät, voit poistaa ilmoitukset käytöstä.

Kun lopetat yhdistelmäpesuaineiden käytön, täytä suola- ja huuhtelukirkastesäiliö. Ota säiliöiden täyttöilmoitukset uudelleen käyttöön.

AutoOpen

Joissakin ohjelmissa luukku avautuu raolleen automaattisesti, jotta astiat kuivuisivat paremmin.

Voit halutessasi ottaa tämän toiminnon pois käytöstä.

⚠ Vesihöyryn aiheuttama vaurioiden vaara.
Vesihöyry voi vaurioittaa aroista materiaaleista valmistettujen työtasojen reunoja, jos avaat luukun ohjelman päätyttyä ja puhallin ei enää ole käynnissä.
Jos olet kytkenyt luukun automaattisen avautumistoiminnon pois käytöstä, ja haluat silti avata luukun heti ohjelman jälkeen, avaa luukku kokonaan auki.

Knock2open

Voit valita, aukeaako astianpesukoneen luukku 1 tai 2 koputuksen jälkeen.

Voit halutessasi ottaa tämän toiminnon pois käytöstä. Tällöin sinun täytyy kuitenkin asentaa luukkuun kahva.

BrilliantLight

Astianpesukoneessa on pesutilan valaisin.
Kun koneen luukku on auki, valaisin sammuu automaattisesti 15 minuutin kuluttua.

Voit ottaa valaisimen myös pysyvästi pois käytöstä.

Ohjelmaversio

Tällä toiminnolla voit tarkistaa astianpesukoneen elektroniikan viimeisimmän ohjelmistoversion numeron mahdollisia huoltotoimia varten.

Myymälä

Vain myymälöitä varten.

Astianpesukoneessa on esittelytila myymälöitä varten.

Tehdasasetukset

Voit palauttaa astianpesukoneen laiteasetukset takaisin tehdasasetuksiin.

WLAN-moduulin asetukset (jos sellaisia on) on palautettava tehdasasetuksiin erikseen (ks. kappale Asetukset – Miele@home).

Laiteasetukset

Tästä valikon kohdasta voit palauttaa tehdasasetuksiin kaikki sellaiset astianpesukoneen asetukset, jotka eivät liity WLAN-moduuliin.

Miele Oy
Porttikaari 6
01200 Vantaa
Puhelin: (09) 875 97500
Sähköposti: asiakaspalvelu@miele.fi
Internet: www.miele.fi/professional

Miele & Cie. KG
Carl-Miele-Straße 29, 33332 Gütersloh, Saksa

2021-06-01 GG11 M.-Nr. 11 676 350 / 00