Miele

Instruções de utilização e montagem
Combinado

Antes da montagem, instalação e colocação em funcionamento, é **imprescindível** que leia as instruções de utilização e montagem. Desta forma, não só se protege, como também evita danos.

pt-PT

M.-Nr. 12 882 120

Índice

Indicações de segurança e avisos **4**

Sustentabilidade e proteção do ambiente **15**
Como poupar energia... 16

Instalar..... **17**
Encomenda de instruções de montagem impressas 17
Fixação do aparelho de frio no nicho de instalação..... 17
Dimensões para encastrar 18
Local de instalação..... 19
Classe climática 20
Antes da montagem..... 20
Capacidade de carga da base de apoio..... 20
Instalação Side-by-Side 21
Ventilação e arejamento 21
Troca do sentido de abertura da porta 21
Indicações de segurança para a ligação à água de rede 21
Filtro de água..... 23
Ligação elétrica 25

Conhecer melhor..... **27**
O seu aparelho de frio KFMC 3844 R/L..... 27
O seu aparelho de frio KFMC 3844 FD 29
Menu principal no visorKFMC 3844 R/L, KFMC 3844 FD ... 31
Símbolos no visor 32
Princípio de utilização 32
Ligação em rede..... 33
Iluminação interior (SmartLight) 34
SuperCool&AirClean 34
SuperFrost 34
QuickIce..... 35
Modo Férias 35
Modo Eco 36
Modo Sabbat 36
Filtro contra odores (AirClean System) 37
Câmara (FoodView) 37
Assistente da porta Push2open 38
Alarme de temperatura no compartimento congelador..... 38
Alarme da porta..... 39
Arrumação interior 39
Retirar ou mudar a posição da prateleira da porta 40
Retirar ou mudar a posição das prateleiras 40
Retirar gaveta MasterFresh Pro . 41
Inserir gaveta MasterFresh Pro .. 41
Retirar gaveta DailyFresh Extra-Cool 41
Inserir gaveta DailyFresh Extra-Cool 42
Retirar recipiente da gaveta do congelador..... 42
Colocar recipiente na gaveta do congelador..... 43
Retirar caixa de cubos de gelo.... 43
Acessórios fornecidos em conjunto 43
Acessórios que podem ser adquiridos posteriormente 43

Colocar em funcionamento **44**
Antes da primeira utilização 44
Ligar o aparelho de frio à energia elétrica 44
Inserir os filtros contra odores (AirClean System) nos espaços de encaixe no compartimento frigorífico 44
Requisitos para a ligação em rede .. 46
Ligar o aparelho de frio 47
Efetuar Primeira col. funcionamento..... 47
Ligar as câmaras..... 47
Desligar câmaras..... 48
Escolher filtro de água 48
Desligar o aparelho de frio 48
A ter em atenção em caso de ausência prolongada 48

Índice

Utilizar **50**
Temperatura no compartimento frigorífico 50
Temperatura no compartimento congelador 50
Indicação de temperatura 51
Ligar função Modo Férias 51
Desligar função Modo Férias 51
Ligar função Modo Eco 51
Desligar função Modo Eco 51
Ligar função Modo Sabbat 51
Desligar função Modo Sabbat 52
Armazenar alimentos no compartimento frigorífico 53
Várias zonas de refrigeração 53
Armazenar os alimentos embalados ou sem estarem embalados? 53
Armazenar alimentos nas gavetas MasterFresh Pro 54
Escolher a regulação correta para a gaveta MasterFresh Pro 54
Criar um favorito para a regulação individual na gaveta MasterFresh Pro 55
Gaveta DailyFresh ExtraCool 55
Congelar e armazenar alimentos frescos 56
Preparador de cubos de gelo 56
Ligar o preparador de cubos de gelo 57
Desligar o preparador de cubos de gelo 57

Alterar as regulações **59**
Abrir as regulações 59
⚙ Resumo das regulações 59
Geral 60
Luminosidade do visor 60
Sons 60
Segurança 60
Ligação em rede 60
Wi-Fi 60
Ligação 60
Função do aparelho 61
Câmaras 61
Iluminação interior 61
Gestão do filtro 61
Assistente da porta Push2open. 61
SuperFrost automático 61
Informações 61
Placa de caraterísticas 62
Software 62
Informações legais 62
Assistência técnica 62

Limpeza e manutenção **63**
Indicações sobre o produto de limpeza 63
Preparar o aparelho de frio para a limpeza 63
Limpar o interior 63
Limpar câmara 64
Limpar filtro de água (filtro de malha) 66
Limpar a junta da porta 68
Limpar as aberturas de ventilação... 68
Depois da limpeza 68
Descongelação automática 68

Resolver problemas **69**
Iluminação interior 77
Causa dos ruídos 78

Serviço de assistência técnica **80**
Contacto no caso de avarias 80
Base de dados EPREL 80
Garantia 80

Informações **81**
Declaração de Conformidade 81

Este aparelho de frio cumpre as normas de segurança em vigor. A utilização inadequada pode, contudo, resultar em lesões nas pessoas e danos materiais.
Leia as instruções de utilização e montagem atentamente antes de colocar o aparelho de frio em funcionamento. Contêm informações importantes sobre a instalação, segurança, utilização e manutenção. Desta forma, não só se protege, como também evita danos no aparelho de frio.
Conforme a norma CEI 60335-1, a Miele chama expressamente a atenção para o facto de que as informações disponíveis relacionadas à instalação do aparelho de frio, assim como as indicações de segurança e avisos deverem ser obrigatoriamente lidos e cumpridos.
A Miele não assume qualquer responsabilidade por danos ocorridos devido à inobservância destas indicações.
Guarde as instruções de utilização e montagem e transmita-as a um eventual futuro proprietário.

⚠ Risco de lesões e de danos materiais devido à queda do aparelho de frio pesado.

O aparelho de frio é muito pesado e, com as portas do aparelho/gavetas abertas, tende a tombar para a frente.

Mova o aparelho de frio para fora da palete só depois de ter sido preparada a instalação do aparelho de frio.

Mantenha as portas do aparelho/gavetas fechadas até que o aparelho de frio esteja definitivamente montado e fixo no nicho conforme as instruções de montagem.

Uso adequado

▶ O aparelho de frio destina-se a uso doméstico e em condições de instalação equiparáveis ao uso doméstico como, por exemplo, em lojas, escritórios e condições de trabalho similares:
– em propriedades agrícolas;
– de clientes em hotéis, motéis, pousadas e outros ambientes domésticos típicos.
Este aparelho de frio não se destina a ser utilizado no exterior.

▶ Utilize o aparelho somente a nível doméstico para manter os alimentos frescos, armazenar alimentos congelados e congelar alimentos frescos assim como para fazer cubos de gelo.
Qualquer outra utilização é inadmissível.

▶ O aparelho de frio não é adequado para armazenamento e refrigeração de medicamentos, plasma sanguíneo, preparados laboratoriais ou matérias e produtos semelhantes submetidos aos regulamentos de dispositivos médicos. O uso inadequado do aparelho de frio pode ter como resultado danos ou a deterioração dos produtos armazenados. Além disso, o aparelho de frio não se destina a funcionar em áreas potencialmente explosivas.
A Miele não se responsabiliza por danos causados pelo uso inadvertido ou por utilização incorreta.

▶ As pessoas (incluindo as crianças) que, devido às suas capacidades físicas, sensoriais ou psíquicas ou ainda por inexperiência ou desconhecimento, não estejam em condições de utilizar o aparelho de frio com segurança, terão de estar sob vigilância durante a utilização.
Estas pessoas só podem utilizar o aparelho de frio sem serem vigiadas se lhes foi explicado o seu funcionamento de forma que o possam utilizar com segurança e tenham capacidade para reconhecer os perigos daí resultantes.

Crianças em casa

▶ As crianças menores de 8 anos devem ser mantidas afastadas do aparelho, a menos que sejam continuamente supervisionadas.

▶ As crianças a partir de oito anos de idade só podem utilizar o aparelho sem serem vigiadas se lhes foi explicado o seu funcionamento de forma que o possam utilizar com segurança. As crianças devem ter capacidade para reconhecer e compreender o perigo de uma utilização incorreta.

▶ As crianças não devem efetuar trabalhos de limpeza ou manutenção no aparelho sem serem vigiadas.

▶ Vigie as crianças que estejam perto do aparelho. Não permita que as crianças brinquem com o aparelho.

▶ Risco de ferimentos nas zonas das dobradiças da porta. Especialmente as crianças devem ser mantidas afastadas.

▶ Risco de asfixia! As crianças ao brincarem com o material da embalagem (p. ex., películas) podem correr risco de asfixia caso se envolvam ou tapem a cabeça com esse material. Mantenha o material da embalagem fora do alcance das crianças.

Segurança técnica

▶ O circuito de refrigeração foi testado quanto a fugas. O aparelho de frio cumpre as normas de segurança vigentes e as diretivas da UE.

Se o circuito de refrigeração estiver danificado, o refrigerante e o óleo podem escapar e incendiar-se.

▶ Aviso: perigo de incêndio/materiais inflamáveis. Este símbolo encontra-se no compressor e indica materiais inflamáveis. Não retire este autocolante.

O refrigerante contido (informações na placa de caraterísticas) é ecológico, mas inflamável.
A utilização deste refrigerante ecológico causa, em parte, um aumento do ruído operacional. Além do ruído de funcionamento do compressor, pode ocorrer ruído do fluxo em todo o circuito de refrigeração. Infelizmente, esses efeitos são inevitáveis, mas não afetam o desempenho do aparelho de frio.
Ao transportar e montar/instalar o aparelho de frio, certifique-se de que nenhuma peça do circuito de refrigeração é danificada. Um refrigerante projetado pode provocar lesões oculares e o refrigerante que escapa pode se incendiar.
No caso de danos:

- Evite chamas abertas ou fontes de ignição.
- Desligue o aparelho de frio da rede elétrica.
- Proceda durante alguns minutos ao arejamento do local onde o aparelho de frio está instalado.
- Contacte o serviço de assistência técnica.

▶ Quanto maior a quantidade de produto refrigerante num aparelho de frio, maior deve ser o espaço em que o aparelho é instalado. No caso de eventual fuga, em espaços demasiados pequenos pode formar-se uma mistura de ar/gás inflamável. Por cada 8 g de produto refrigerante tem de existir um espaço mínimo de 1 m^3. A quantidade de produto refrigerante está indicada na placa de caraterísticas na parte interna do aparelho de frio.

▶ Se as secções transversais de ventilação e exaustão estiverem tapadas ou obstruídas, pode formar-se uma mistura inflamável de ar/gás em caso de danificação do circuito de refrigeração. Respeite rigorosamente as secções transversais de ventilação e exaustão indicadas. As secções transversais de ventilação e exaustão não podem ser tapadas ou obstruídas.

▶ Os dados sobre a ligação elétrica (segurança, tensão e frequência) mencionados na placa de caraterísticas do aparelho devem corresponder à tensão da rede elétrica, para que sejam evitadas avarias no aparelho.
Compare estes dados antes de efetuar a ligação. Em caso de dúvida consulte um eletricista qualificado.

▶ A segurança elétrica do aparelho só está garantida se a ligação à corrente for efetuada por meio de uma tomada com contacto de segurança. Este requisito fundamental de segurança deve existir. Em caso de dúvida contacte um eletricista e mande rever a instalação elétrica.

▶ É possível um funcionamento temporário ou permanente num sistema de alimentação energética autossuficiente ou não-síncrono de rede (por ex. microrredes, sistemas de reserva). O pré-requisito para o funcionamento é que o sistema de alimentação elétrica esteja em conformidade com as especificações da EN 50160 ou comparável. As medidas de proteção previstas na instalação doméstica e neste produto Miele devem também ser asseguradas na sua função e modo de funcionamento em funcionamento isolado ou em funcionamento não-síncrono ou ser substituídas por medidas equivalentes na instalação. Como descrito, por ex., na publicação atual do VDE-AR-E 2510-2.

▶ Para que, em caso de emergência, o aparelho de frio possa ser desligado rapidamente da corrente elétrica, a tomada deve ficar instalada em local acessível e nunca atrás do aparelho.

▶ Se o cabo de alimentação estiver danificado, desligue imediatamente o aparelho de frio da rede elétrica. Feche a torneira de bloqueio para interromper o abastecimento de água. Contacte o serviço de assistência técnica.

▶ Se o cabo de alimentação fornecido estiver danificado, o mesmo deve ser substituído por uma peça de substituição original para evitar perigos para o utilizador. Só com peças de substituição originais é que a Miele garante o cumprimento das condições de segurança. Por motivos de segurança, a substituição apenas pode ser efetuada por um técnico qualificado ou pelo serviço de assistência técnica da Miele.

▶ Tomadas múltiplas ou um cabo de prolongamento não garantem a segurança necessária (risco de incêndio). Não utilize estes dispositivos para ligar o aparelho à corrente elétrica.

▶ Se a humidade entrar em contacto com os componentes elétricos ou com o cabo de alimentação poderá causar curto-circuito. Por este motivo, o aparelho de frio não deve funcionar em espaços húmidos (p. ex., garagem, lavandarias, etc.).

▶ Este aparelho não pode ser utilizado em unidades móveis (por ex. embarcações).

▶ Danos no aparelho podem pôr a sua segurança em risco. Verifique se há algum dano visível. Nunca ponha um aparelho com defeito em funcionamento.

▶ Utilize o aparelho de frio só após estar montado, para que o seu correto funcionamento fique garantido.

▶ O aparelho de frio deve ser desligado da rede elétrica sempre que sejam efetuados trabalhos de instalação, manutenção, assim como de reparação na rede de água da rede. O aparelho de frio só se encontra desconectado da rede elétrica quando:

- os disjuntores do quadro elétrico estão desligados ou
- os fusíveis roscados da instalação elétrica estão completamente desaparafusados ou
- o cabo de ligação à rede estiver desconectado da rede elétrica. No caso de cabos de ligação com ficha de rede, não puxe o cabo mas sim a ficha para a desconectar da rede elétrica.

▶ Trabalhos de instalação e manutenção ou reparações executados indevidamente, ou uma ligação anómala à água da rede podem constituir perigos consideráveis para o utilizador.
Os trabalhos de instalação e manutenção, as reparações, os trabalhos de instalação na rede de água potável, assim como todas as reparações no dispensador de gelo/água (dependendo do modelo) só devem ser executados por técnicos autorizados da Miele.

▶ O IceMaker só pode ser ligado a um tubo de água fria.

▶ A Miele não assume qualquer responsabilidade por danos provenientes de uma ligação deficiente à água de rede.
Ao montar a mangueira de água, certifique-se de que a mangueira de água não seja dobrada nem danificada.
Utilize exclusivamente a mangueira de água fornecida. A mangueira da água não pode ser reduzida nem aumentada e também não pode ser substituída por outra mangueira da água. Nunca utilize uma mangueira de água que já tenha sido usada.

▶ Perigo de ferimentos. Peças em rotação do preparador de cubos de gelo podem causar ferimentos. Nunca meta a mão debaixo ou dentro do preparador de cubos de gelo.

▶ Perde o direito à garantia se o aparelho não for reparado pelo serviço de assistência técnica autorizado Miele.

▶ As peças com defeito só devem ser substituídas por peças de substituição originais da Miele. Só com estas peças é que a Miele garante plenamente o cumprimento das condições de segurança.

▶ Este aparelho de frio está equipado com uma lâmpada especial devido a requisitos especiais (por exemplo, temperatura, humidade, resistência química, resistência ao atrito e vibração). Esta lâmpada só pode ser utilizada para o fim previsto. A lâmpada não é adequada para iluminação ambiente. A substituição só pode ser efetuada por um técnico autorizado ou pelo serviço de assistência técnica da Miele.
Este aparelho de frio contém várias fontes de luz da classe de eficiência energética E, no mínimo.

▶ Risco de lesões. Tenha cuidado para não tocar nas peças móveis do IceMaker nem na resistência no IceMaker.

Instalação adequada

▶ Instale o aparelho de frio conforme as instruções de montagem.

▶ Ao transportar e instalar o aparelho de frio use sempre luvas de proteção.

▶ O aparelho de frio é muito pesado e, com as portas do aparelho/ gavetas abertas, tende a tombar para a frente:

- Transporte ou desloque o aparelho de frio com pelo menos 2 pessoas.
- Coloque o aparelho de frio com pelo menos 2 pessoas.
- Nunca deixe o aparelho de frio sem vigilância durante a colocação.
- Utilize sempre o ângulo de proteção contra inclinação fornecido (acessório de montagem) para fixar o aparelho de frio no nicho de instalação.

▶ Instale o aparelho de frio num armário de encastre estável, retangular e horizontal que esteja apoiado sobre uma superfície plana e horizontal.

▶ O aparelho de frio é fornecido com um sentido de abertura da porta fixo. Em nenhuma circunstância execute a troca do sentido de abertura da porta por iniciativa própria. Contacte o serviço de assistência técnica se for necessário trocar o sentido de abertura da porta.

Utilização adequada

▶ O aparelho foi concebido para uma determinada classe climática, (temperatura ambiente), cujos limites devem ser mantidos. A classe climática correspondente está indicada na placa de caraterísticas situada no interior do aparelho. Uma temperatura ambiente mais baixa provoca períodos de inatividade mais longos do compressor, fazendo com que o aparelho não seja capaz de manter a temperatura necessária.

▶ As secções transversais de arejamento e ventilação não podem ser tapadas ou obstruídas. Não ficando garantida a circulação de ar adequada. O consumo de energia aumenta e algumas peças podem ficar danificadas.

▶ Se armazenar gordura ou azeite nos compartimentos da porta deve verificar se os recipientes estão corretamente fechados. Gordura ou azeite pode provocar fissuras no revestimento.

▶ Peças no aparelho de frio de metal ou com aspeto de metal podem conter alumínio. Quando alimentos ácidos entram em contacto com alumínio, os iões de alumínio podem passar para os alimentos. Não armazene alimentos não embalados no aparelho de frio.

▶ Perigo de incêndio e de explosão. Não guarde no aparelho de frio materiais explosivos ou qualquer outro produto que contenha gás propulsor inflamável (como, p. ex., latas de spray). As misturas de gases inflamáveis podem inflamar-se devido a componentes elétricos.

▶ Risco de explosão. Não use aparelhos elétricos dentro do aparelho de frio (p. ex. para fazer gelados). Pode haver formação de faíscas.

▶ Risco de lesões e de danos. Não armazene no compartimento congelador, na gaveta MasterFresh Pro ou na gaveta DailyFresh ExtraCool latas e garrafas com bebidas gasosas ou com líquidos que possam congelar. As latas ou as garrafas podem rebentar.

▶ Risco de lesões e de danos. Garrafas que tenham sido colocadas no compartimento congelador para arrefecimento rápido devem ser retiradas no máximo após uma hora. As garrafas podem rebentar.

▶ Risco de lesões. Não toque nos alimentos congelados nem em peças metálicas se tiver as mãos molhadas. As mãos podem gelar.

▶ Risco de lesões. Não deverá consumir ou levar à boca os cubos de gelo ou gelados imediatamente depois de os retirar do congelador. As temperaturas muito baixas do alimento podem provocar ferimentos nos lábios e língua.

▶ Alimentos descongelados ou semi-descongelados não devem voltar a ser congelados. Consuma-os de imediato porque os alimentos perdem valores nutritivos e deterioram-se facilmente. Estes alimentos depois de cozinhados podem voltar a ser congelados.

▶ Se consumir alimentos fora de prazo corre o risco de intoxicação alimentar.
O tempo de armazenamento depende de vários fatores como por ex. do grau de frescura, da qualidade dos produtos e da temperatura de armazenamento. Verifique a data de validade e as indicações de armazenamento indicadas pelo fabricante do alimento.

▶ Para assegurar que os alimentos sejam congelados rapidamente e por completo, a capacidade máxima de congelação não deve ser excedida. A capacidade máxima de congelação em até 24 ? horas pode ser encontrada na placa de caraterísticas: «Capacidade de congelação.....kg/24 ? h».

▶ Não se sente, não se ponha em cima nem se apoie em prateleiras ou gavetas extraídas. O aparelho de frio pode ser danificado.

Acessórios e peças de substituição

▶ Utilize exclusivamente acessórios originais da Miele. Se forem montadas ou ligadas outras peças, fica excluído o direito à garantia e/ou a responsabilidade pelo produto.

▶ A Miele oferece-lhe uma garantia de entrega de até 15 anos, mas não inferior a 10 anos, para peças de substituição funcionais após o final de produção da série do seu aparelho de frio.

Limpeza e manutenção

▶ Nunca deverá lubrificar a borracha de vedação da porta.
Com o decorrer do tempo ficará porosa e terá de ser substituída.

▶ Aviso. Não utilize qualquer meio auxiliar mecânico ou outro que não tenha sido recomendado pelo fabricante para acelerar o processo de descongelação.

▶ O vapor de aparelhos de limpeza a vapor pode atingir peças condutoras elétricas e provocar curto circuito.
Para efetuar a limpeza e descongelar o aparelho não utilize um aparelho de limpeza a vapor.

▶ Objetos pontiagudos ou afiados danificam o gerador de frio e o aparelho fica inoperável. Por isso não utilize objetos pontiagudos ou afiados para

- retirar gelo do aparelho,
- ou soltar cuvetes e alimentos.

▶ Para descongelar o aparelho não utilize aquecedores elétricos ou velas. Risco de danos materiais.

▶ Não utilize igualmente sprays de descongelação ou produtos idênticos. Estes podem provocar a formação de gases inflamáveis, conter solventes perigosos ou serem nocivos à saúde.

Transporte

▶ Para evitar danos, transporte o aparelho de frio sempre na posição vertical e na embalagem de transporte.

▶ Risco de lesões e de danos materiais. Devido ao peso elevado do aparelho de frio, efetue o seu transporte com a ajuda de uma segunda pessoa.

▶ Retire os filtros contra odores (sistema AirClean) com os respetivos suportes do compartimento frigorífico antes de transportar o aparelho de frio.

Verifique se os filtros contra odores estão intactos antes de os inserir no compartimento frigorífico. Nunca utilize um filtro contra odores danificado.

Eliminação do seu aparelho antigo

▶ Crianças a brincar podem ficar trancadas no aparelho de frio e asfixiar.

- Desmonte a(s) porta(s) do aparelho.
- Retire as gavetas.
- Deixe as prateleiras no aparelho de frio para que crianças não possam entrar facilmente.
- Se necessário, destrua a fechadura da porta do seu aparelho de frio antigo. Assim irá impedir que crianças ao brincarem fiquem trancadas dentro do aparelho, correndo risco de vida.

▶ Perigo de choque elétrico!

- Corte a ficha do cabo de alimentação.
- Corte o cabo de alimentação do aparelho antigo.

Descarte a ficha e o cabo de alimentação separadamente do aparelho antigo.

▶ Durante e após o descarte, certifique-se de que o aparelho de frio não é colocado perto de gasolina ou outros gases e líquidos inflamáveis.

▶ Risco de incêndio devido a fugas de óleo ou refrigerante!
O refrigerante e o óleo contidos são inflamáveis. O refrigerante ou óleo que vaza pode inflamar-se se a concentração for suficientemente elevada e em contacto com uma fonte de calor externa.
Durante o descarte, certifique-se de que o circuito de refrigeração não é danificado, para evitar fugas descontroladas de refrigerante (informações na placa de caraterísticas) e de óleo.

▶ As fugas de produto refrigerante podem provocar lesões oculares.
Não danifique peças do sistema de refrigeração, por exemplo:

- perfurando os tubos de circulação do produto refrigerante;
- dobrando os tubos;
- raspando camadas protetoras de superfícies.

Símbolo no compressor (conforme o modelo)

Esta indicação é relevante apenas para a reciclagem. Em funcionamento normal, não existe risco.

▶ O óleo no compressor pode ser fatal se ingerido ou se entrar nas vias respiratórias.

Símbolo na parte de trás do aparelho de frio (dependendo do modelo)

Este ou um autocolante semelhante é relevante apenas para a reciclagem. Não retire o autocolante.

▶ A indicação refere-se a painéis de espuma/preenchidos com espuma na porta do aparelho e/ou na caixa.

Eliminação da embalagem

A embalagem é utilizada para o manuseamento e protege o aparelho contra danos que possam ocorrer durante o transporte. Os materiais da embalagem são selecionados do ponto de vista ecológico e de eliminação e são geralmente recicláveis.

A devolução da embalagem ao ciclo de reciclagem contribui para a economia de matérias-primas. Utilize pontos de recolha de resíduos com triagem de materiais e possibilidades de devolução das embalagens. O seu distribuidor Miele aceita de volta as embalagens de transporte.

Eliminação do aparelho em fim de vida útil

Os equipamentos elétricos e eletrónicos contêm diversos materiais valiosos. Também contêm determinadas substâncias, misturas e componentes necessários para o seu funcionamento e segurança. No lixo doméstico, bem como no caso de tratamento incorreto, estes podem causar danos na saúde das pessoas e no ambiente. Por isso, não coloque o seu equipamento em fim de vida útil, em nenhuma circunstância, no lixo doméstico.

Certifique-se de que o seu aparelho de frio não é danificado até que possa ser devidamente eliminado de uma forma ecológica.
Desse modo fica garantido que tanto o refrigerante existente no circuito de refrigeração como o óleo existente no compressor não escapam para o ambiente.

Em vez disso, utilize os pontos oficiais de recolha criados para a entrega e reciclagem gratuita de equipamentos elétricos e eletrónicos da sua junta de freguesia, de distribuidores Miele ou da Miele. A eliminação de eventuais dados pessoais do equipamento em fim de vida útil é um processo, do ponto de vista legal, da sua responsabilidade. Está legalmente obrigado a retirar de forma não destrutiva as pilhas e as baterias usadas não fechadas de forma fixa no aparelho, bem como as lâmpadas que possam ser retiradas de forma não destrutiva. Entregue-as num ponto de recolha adequado onde possam ser entregues de forma gratuita. Mantenha o seu equipamento em fim de vida útil fora do alcance de crianças, até ser transportado.

Sustentabilidade e proteção do ambiente

Como poupar energia...

Local de instalação

O aparelho de frio tem de arrefecer mais frequentemente a temperaturas ambientes mais elevadas e consome mais energia no processo. Por isso:

- Instale o aparelho de frio num espaço bem arejado.
- Não instale o aparelho de frio ao lado de uma fonte de calor (resistência, fogão).
- Proteja o aparelho de frio da incidência direta de raios solares.
- Assegure uma temperatura ambiente ideal próxima de 20 °C.
- Mantenha livres as secções transversais de arejamento e ventilação e limpe-lhes regularmente o pó.

Regulação da temperatura

Quanto mais baixa for a temperatura regulada, mais alto será o consumo energético. Recomendam-se as seguintes regulações:

- Compartimento frigorífico 4 a 5 °C.
- Compartimento congelador -18 °C.

Utilização

O consumo de energia aumenta devido ao calor introduzido e à circulação de ar impedida. Por isso:

- Abra a(s) porta(s) do aparelho só quando for necessário e durante o mais curto período de tempo possível. Uma boa classificação dos alimentos ajuda na orientação.
- Feche a(s) porta(s) do aparelho totalmente após a abertura.
- Permita que os alimentos e bebidas quentes arrefeçam antes de os armazenar no aparelho de frio.
- Armazene os alimentos bem embalados ou tapados.
- Não encha demasiadamente os compartimentos para que o ar possa circular.
- Ao colocar os alimentos, certifique-se de que são mantidos afastados da parede posterior.
- Coloque os alimentos congelados no compartimento frigorífico para descongelarem.
- Ao colocar os alimentos, certifique-se de que não tapa as ranhuras de ventilação no compartimento frigorífico.

Efetue a instalação conforme as instruções de montagem (ver código QR).

N.º de mat. 12616290 – KFMC 3844 R/L

N.º de mat. 12616340 – KFMC 3844 FD

Encomenda de instruções de montagem impressas

Pode encomendar gratuitamente à Miele instruções de montagem impressas.

Encontra todos os dados de contacto da Miele no final deste documento. Indique a designação do modelo e o número de série na placa de caraterísticas.

Fixação do aparelho de frio no nicho de instalação

⚠ Perigo de danos e ferimentos devido à queda do aparelho de frio.

O aparelho de frio tem um peso elevado e, com a porta do aparelho aberta, tende a tombar para a frente.

Mantenha a(s) porta(s) do aparelho fechada(s) até que o aparelho de frio esteja definitivamente montado.

Aparafuse o nicho de instalação várias vezes com firmeza à parede traseira ou superior.

É indispensável fixar o aparelho de frio no nicho de instalação utilizando o ângulo de proteção contra inclinação fornecido, conforme as instruções de montagem.

Só assim fica garantido que o aparelho de frio não vai tombar.

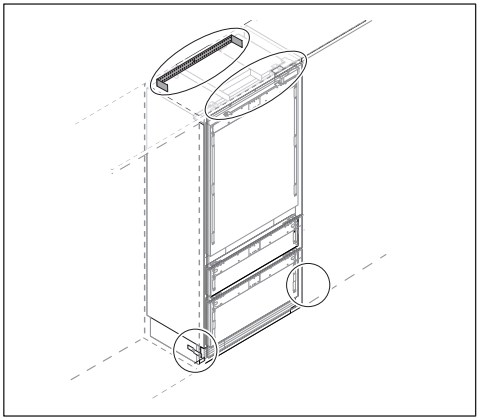

Dimensões para encastrar

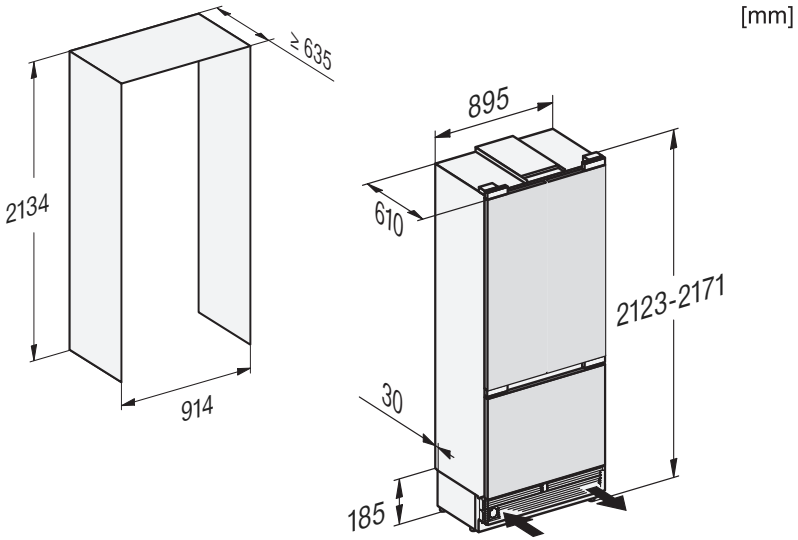

Local de instalação

⚠ Risco de incêndio e de danos causados por aparelhos que irradiam calor.
Os aparelhos que irradiam calor podem inflamar-se e fazer com que o aparelho de frio incendeie.
O cabo de alimentação não deve entrar em contacto com fontes de calor.
O aparelho de frio não pode ser instalado debaixo de uma placa.

⚠ Risco de incêndio e de danos devido a chamas abertas.
As chamas abertas podem fazer com que o aparelho de frio incendeie.
Mantenha chamas abertas como, p. ex., uma vela, longe do aparelho de frio.

⚠ Risco de incêndio e de danos devido a uma instalação incorreta.
Se a ficha e os cabos de alimentação tocarem na parte de trás do aparelho de frio, estes podem ser danificados por vibrações e provocar um curto-circuito.
As fichas ou cabos de alimentação não devem tocar no aparelho de frio.
Os cabos de alimentação não devem ficar presos ou ser danificados.
Não ligar outros aparelhos às tomadas na parte de trás deste aparelho de frio.
Não posicionar ou utilizar tomadas múltiplas, réguas de distribuição ou outros aparelhos eletrónicos (como, p. ex., transformadores de halogéneo) na área traseira.

É adequado um espaço seco e bem ventilado.

Instale o aparelho de frio num armário de encastre estável, retangular e horizontal que esteja apoiado sobre uma superfície plana e horizontal.

⚠ Risco de danos devido a elevada humidade do ar.
No caso de humidade do ar elevada, o condensado pode ficar depositado nas superfícies externas do aparelho de frio.
Esta água condensada pode provocar corrosão nas paredes exteriores do aparelho.
Instale o aparelho de frio num espaço seco e/ou climatizado com ventilação suficiente.
Após a montagem/instalação certifique-se de que a(s) porta(s) do aparelho fecha(m) corretamente e o aparelho de frio foi montado/instalado tal como descrito. As secções transversais de ventilação e exaustão indicadas têm de ser mantidas.

Quando escolher o local de instalação, tenha em consideração que o consumo de energia do aparelho de frio aumenta caso este se encontre próximo de uma fonte de aquecimento, um fogão ou outra fonte de calor. Evite a incidência direta da luz do sol. Temperaturas ambiente mais elevadas aumentam o consumo de energia, uma vez que o compressor funciona durante mais tempo.

Se o local onde o aparelho vai ser instalado ficar junto a uma fonte de calor, mantenha a seguinte distância mínima entre essa fonte de calor e:

- fornos elétricos ou a gás pelo menos 3 cm
- fornos a óleo ou a carvão pelo menos 30 cm.

No caso de não ser possível manter estas distâncias mínimas, é necessário montar uma placa para fazer o isolamento entre o aparelho de frio e a fonte de calor.

Classe climática

O aparelho de frio foi concebido para uma determinada classe climática, (faixa de temperatura ambiente), cujos limites devem ser cumpridos.
Uma temperatura ambiente mais baixa faz com que o compressor tenha períodos de inatividade mais longos. Isso pode levar a temperaturas mais elevadas no aparelho de frio e subsequentes danos.

A classe climática está indicada na placa de caraterísticas situada no interior do aparelho de frio.

Classe climática	Temperatura ambiente
SN	10 até 32 °C
N	16 até 32 °C
ST	16 até 38 °C
T	16 até 43 °C
SN-ST	10 até 38 °C
SN-T	10 até 43 °C

Se um aparelho de frio da classe SN funcionar em locais com temperaturas ambiente mais frias (até +5 °C), fica garantido um funcionamento isento de problemas.

Antes da montagem

Não instale o aparelho de frio se este estiver danificado.

⚠ Risco de danos devido à carga no piso.
Mover o aparelho de frio pode causar danos no piso.
Mova o aparelho de frio com cuidado sobre pavimentos sensíveis.

Capacidade de carga da base de apoio

Para garantir a instalação segura do aparelho de frio, assim como todas as funções, a base de apoio deve ser horizontal e nivelada.

A base de apoio deve ser composta por material duro e inflexível.

Devido ao peso elevado de um aparelho de frio completamente carregado, é necessário que a base de apoio seja extremamente resistente para suportar o peso. Se necessário, informe-se junto de um arquiteto ou especialista em construção.

O peso de um aparelho de frio completamente carregado é de aproximadamente:

KFMC 3844 R/L	525 kg
KFMC 3844 FD	578 kg

Instalação Side-by-Side

O seu aparelho de frio pode ser instalado lado a lado com outro aparelho de frio, uma vez que está equipado com aquecedores integrados nas paredes laterais.

Dica: Contacte o seu distribuidor para saber que combinações são possíveis com o seu aparelho de frio.

Pode obter o conjunto de montagem Side-by-Side no seu serviço de assistência técnica da Miele ou no seu distribuidor Miele.

Ventilação e arejamento

⚠ Risco de incêndio e de danos devido a ventilação inadequada.

Se o aparelho de frio não for suficientemente ventilado, o compressor liga com mais frequência e funciona durante períodos mais longos. Isto leva ao aumento do consumo de energia e ao aumento da temperatura de funcionamento do compressor. Isto pode causar danos no aparelho de frio.

Certifique-se de que o aparelho de frio está suficientemente ventilado e arejado:

Respeite sempre as secções transversais de ventilação e exaustão especificadas.

As secções transversais de ventilação e exaustão não podem ser tapadas ou obstruídas.

Limpe regularmente as zonas de ventilação para remover pó e sujidade.

O ar na parede posterior do aparelho de frio aquece. Por este motivo, o armário onde o aparelho vai ser integrado deve ser construído de modo a garantir uma ventilação e um arejamento suficientes.

Troca do sentido de abertura da porta

⚠ Perigo de danos e ferimentos devido à troca do sentido de abertura da porta.

A troca do sentido de abertura da porta por iniciativa própria pode provocar danos no aparelho e causar ferimentos.

O aparelho de frio é fornecido com um sentido de abertura da porta fixo. Em nenhuma circunstância execute a troca do sentido de abertura da porta por iniciativa própria.

Se for necessário trocar o sentido de abertura da porta, contacte o serviço de assistência técnica.

Indicações de segurança para a ligação à água de rede

Execute a ligação à água de rede conforme as instruções de montagem.

⚠ Risco de ferimentos e de danos devido a ligação inadequada.

Uma ligação inadequada pode resultar em ferimentos nas pessoas e/ou danos materiais.

A ligação à água de rede só pode ser efetuada por técnicos qualificados.

⚠ Desligue o aparelho de frio da rede elétrica antes de o ligar à tubagem de água de rede.

Feche o abastecimento de água antes de ligar o aparelho de frio à tubagem de água de rede.

⚠ Perigo para a saúde e risco de danos devido a água contaminada.
A qualidade da água que entra deve corresponder às normas relativas à água potável existentes no país em que o aparelho de frio será operado.
Ligue o aparelho de frio à água potável.

O aparelho de frio corresponde às exigências da CEI 61770 e EN 61770.

A ligação à alimentação de água deve ser efetuada em conformidade com os regulamentos aplicáveis no respetivo país. Todos os aparelhos e dispositivos utilizados para a entrada de água para o aparelho de frio devem corresponder aos regulamentos aplicáveis no respetivo país.

Entrada de água para o aparelho de frio

A entrada de água para o aparelho de frio deve ser efetuada através de uma mangueira de água fria

- que esteja ligada diretamente à torneira de entrada de água para que a circulação da água fique garantida;

Evite uma entrada de água com água parada. Água parada na entrada de água pode fazer com que a água e os cubos de gelo fiquem com sabor.

- que suporte a pressão de funcionamento;
- que corresponda às normas de higiene.

A pressão da água deve situar-se entre 200 kPa e 800 kPa (2 bar e 8 bar).

Uma pressão da água demasiado elevada na tubagem pode causar danos no aparelho de frio.
Instale uma válvula redutora de pressão caso a pressão da água na tubagem exceda 800 kPa (8 bar).
Se não souber qual a pressão da água, contacte um especialista em instalações sanitárias.

Para, em caso de necessidade, se interromper a entrada de água, deve haver uma torneira de bloqueio entre a tubagem de água e a rede de água doméstica.

A torneira de bloqueio deve ficar situada em local de acesso fácil mesmo depois de o aparelho de frio estar instalado.

⚠ Há risco de danos no preparador de cubos de gelo.
Se a entrada de água for interrompida enquanto o preparador de cubos de gelo estiver ligado, podem ocorrer danos no sistema eletrónico. O tubo de entrada da água também pode congelar.
Desligue o preparador de cubos de gelo se a entrada de água for interrompida (p. ex., durante o período de férias).

Filtro de água

O sistema de água só funciona se estiver instalado um filtro de água no aparelho de frio.

O aparelho de frio é fornecido com um filtro de água (**filtro de malha**) que filtra a água de rede para a preparação dos cubos de gelo.

O **filtro de malha** filtra partículas em suspensão da água de rede, não filtra bactérias ou micróbios.

Não é necessário substituir o **filtro de malha**. No entanto, para uma qualidade irrepreensível dos cubos de gelo é importante que o **filtro de malha** seja limpo regularmente. Surge uma solicitação no visor.

O **filtro de malha** instalado no seu aparelho de frio pode ser substituído por um **filtro contra odores com carvão ativado**. Ao contrário do **filtro de malha**, o **filtro contra odores com carvão ativado** não precisa de ser limpo, mas sim substituído aproximadamente a cada 3 anos.

O **filtro contra odores com carvão ativado** filtra o cloro e outras substâncias que afetam negativamente o paladar e o odor da água de rede.

Se, em vez de um **filtro de malha**, pretender utilizar um **filtro contra odores com carvão ativado**, terá de ajustá-lo nas ⚙ *Regulações*: ≡ ▸ ⚙ *Regulações* ▸ *Função do aparelho* ▸ *Gestão do filtro* ▸ *Tipo de filtro*.

Filtros contra odores com carvão ativado novos podem ser obtidos no serviço de assistência técnica da Miele, no seu distribuidor Miele ou na internet.

Utilize exclusivamente acessórios originais da Miele. Se forem montadas ou ligadas outras peças, fica excluído o direito à garantia e/ou a responsabilidade pelo produto.

Substituir o filtro contra odores (acessório opcional)

O ar no sistema pode fazer com que sejam expelidos água e o cartucho do filtro ao retirar o filtro. Por esse motivo, tenha particular cuidado ao substituir o filtro de água.

O filtro contra odores deve ser substituído a cada 6 meses, aproximadamente, conforme a quantidade de cubos de gelo produzida. Surge uma solicitação no visor.

Se tiver utilizado o aparelho de frio ou o preparador de cubos de gelo apenas ocasionalmente nas últimas semanas ou meses, ou se notar que os cubos de gelo têm um odor desagradável, recomenda-se a substituição antecipada do filtro contra odores.

Tenha em atenção:

- Se tiver instalado um filtro de água externo na sua residência, utilize o filtro de malha pré-instalado em vez de um filtro contra odores.
- Depois de colocar um novo filtro de água (filtro de malha, bem como filtro contra odores), elimine todos os cubos de gelo produzidos nas 24 horas seguintes à substituição.

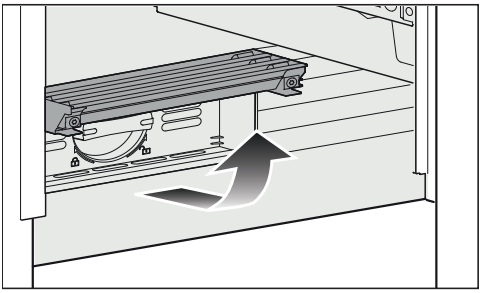

- Rebata para cima a cobertura em baixo no aparelho de frio.

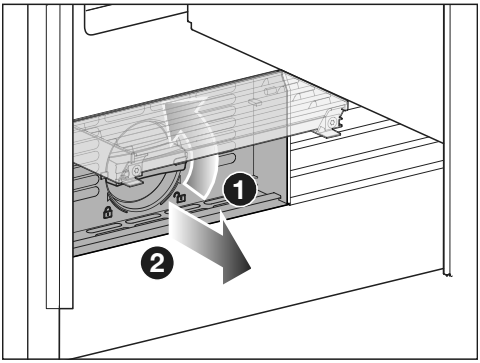

- Rode o cartucho do filtro 90° no sentido contrário ao dos ponteiros do relógio para a posição vertical ❶ e extraia **cuidadosamente** o cartucho do filtro ❷. Cuidado. O cartucho do filtro pode estar pressurizado.
- Remova a tampa de proteção do novo cartucho do filtro.

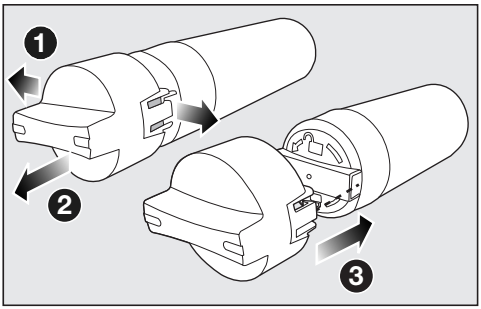

- Solte a tampa do cartucho de filtro usado ❶ e extraia a tampa ❷.
- Coloque a tampa no novo cartucho do filtro ❸.
- Esvazie o cartucho do filtro já utilizado.

Dica: O filtro do cartucho usado pode ser eliminado no lixo doméstico.

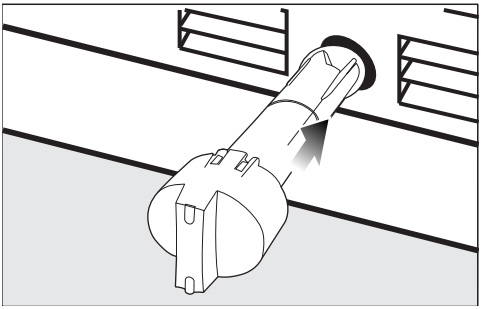

- Empurre o novo cartucho do filtro para dentro da abertura do filtro até ao batente, mantendo a tampa na vertical.

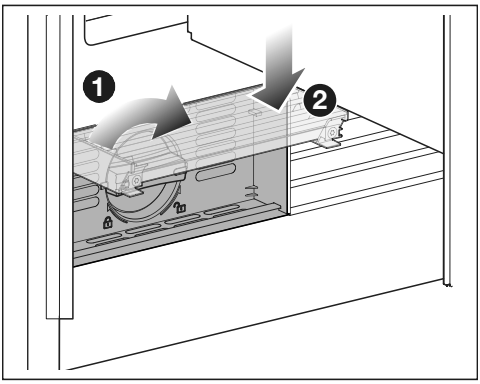

- Rode o cartucho do filtro 90° no sentido dos ponteiros do relógio, até ao batente, para a posição horizontal ❶.

⚠ Risco de danos devido à água expelida.
Com um cartucho do filtro incorretamente inserido, existe o risco de sair água do aparelho de frio.
Ao colocar o novo cartucho do filtro, certifique-se de que enrosca o cartucho do filtro até à marca.

- Rebata para baixo a cobertura ❷.

Após a substituição do filtro contra odores, é necessário repor o indicador do filtro. Surge uma solicitação no visor.

Depois de colocar um novo filtro contra odores, elimine todos os cubos de gelo produzidos nas 24 horas seguintes.

Ligação elétrica

O aparelho de frio só deve ser ligado através do cabo de ligação fornecido a uma tomada com ligação à terra.

Instale o aparelho de frio de forma a que a tomada fique facilmente acessível. Se a tomada não estiver facilmente acessível, certifique-se de que na instalação está disponível um dispositivo seccionador para cada polo.

⚠ Perigo de incêndio devido a sobreaquecimento.
O funcionamento do aparelho de frio em tomadas múltiplas e cabos de extensão pode sobrecarregar os cabos.
Por motivos de segurança, não deve utilizar tomadas múltiplas ou cabos de extensão.

A instalação elétrica deve ser concebida de acordo com a VDE 0100.

Por motivos de segurança, recomendamos a utilização de um interruptor de corrente diferencial residual (RCD) do tipo ⊟ na instalação doméstica associada, para a ligação elétrica do aparelho de frio.

Um cabo de ligação à rede danificado só pode ser substituído por um cabo de ligação à rede especial do mesmo tipo (pode ser obtido no serviço de assistência técnica da Miele). Por motivos de segurança, a substituição só pode ser efetuada por um técnico qualificado ou pelo serviço de assistência técnica da Miele.

Consulte estas instruções de utilização ou a placa de caraterísticas quanto aos fusíveis e à potência nominal. Compare esses dados com os da ligação elétrica no local. Em caso de dúvidas, contacte um eletricista qualificado.

É possível um funcionamento temporário ou permanente num sistema de alimentação energética autossuficiente ou não-síncrono de rede (por ex., redes separadas, sistemas de reserva). O pré-requisito para o funcionamento é que o sistema de alimentação elétrica esteja em conformidade com as especifica-

ções da EN 50160 ou comparável.
As medidas de proteção previstas na instalação doméstica e neste produto Miele devem também ser asseguradas na sua função e modo de funcionamento em funcionamento isolado ou em funcionamento não-síncrono ou ser substituídas por medidas equivalentes na instalação. Como descrito, por ex., na publicação atual da VDE-AR-E 2510-2.

Ligar o aparelho de frio

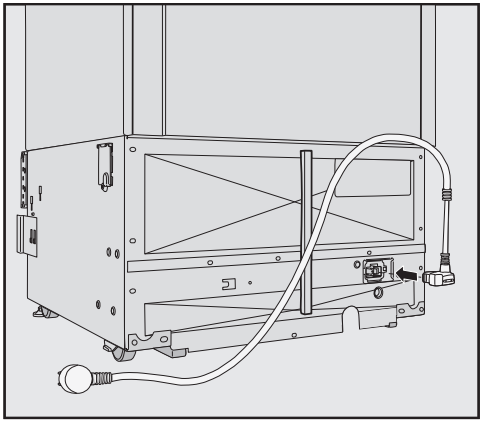

- Encaixe a ficha do aparelho na zona posterior do aparelho de frio.

Certifique-se de que a ficha do aparelho encaixa corretamente.

- Ligue a ficha do aparelho à tomada.

O aparelho de frio encontra-se, agora, ligado à corrente.

O seu aparelho de frio KFMC 3844 R/L

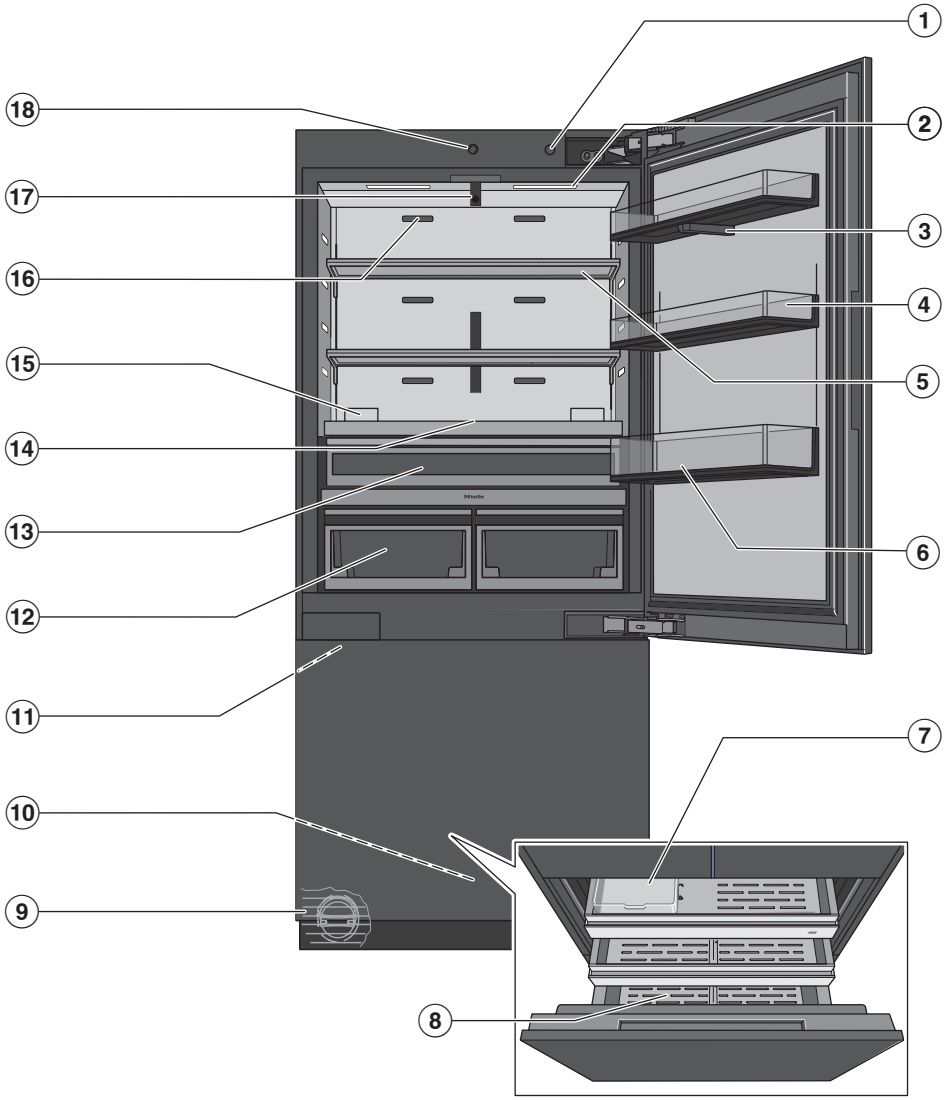

Conhecer melhor

① Interruptor ligar/desligar

② Iluminação interior (SmartLight):
A iluminação interior adapta-se às condições de luz do ambiente envolvente.

③ Câmara (FoodView):
A câmara capta imagens do interior do compartimento frigorífico.

④ Prateleira da porta

⑤ Prateleira

⑥ Prateleira para galões: coloque aqui garrafas e recipientes grandes.

⑦ Caixa de cubos de gelo

⑧ Gaveta do congelador: armazene aqui alimentos congelados de grandes dimensões.

⑨ Filtro de água

⑩ Sistema de abertura automática da porta do compartimento congelador (Push2open)
A porta do aparelho abre-se de forma automática quando se pressiona ligeiramente a porta do compartimento congelador.

⑪ Preparador de cubos de gelo (IceMaker)

⑫ Gavetas MasterFresh Pro:
Onde pode armazenar frutas, legumes, produtos lácteos, carne e peixe a 0 °C e com uma regulação ideal da humidade.

⑬ Gaveta DailyFresh ExtraCool:
Armazene aqui alimentos que se deterioram facilmente a baixas temperaturas.

⑭ Visor

⑮ Espaço de encaixe para os filtros contra odores (sistema AirClean)

⑯ Ranhuras de ventilação:
Ao colocar os alimentos no compartimento frigorífico, certifique-se de que não tapa as ranhuras de ventilação.

⑰ 2 câmaras (FoodView):
As câmaras captam imagens das prateleiras da porta e das gavetas MasterFresh Pro.

⑱ Sistema de abertura automática do compartimento frigorífico (Push2open)
A porta do aparelho abre-se de forma automática quando se pressiona ligeiramente a porta do compartimento frigorífico.

O seu aparelho de frio KFMC 3844 FD

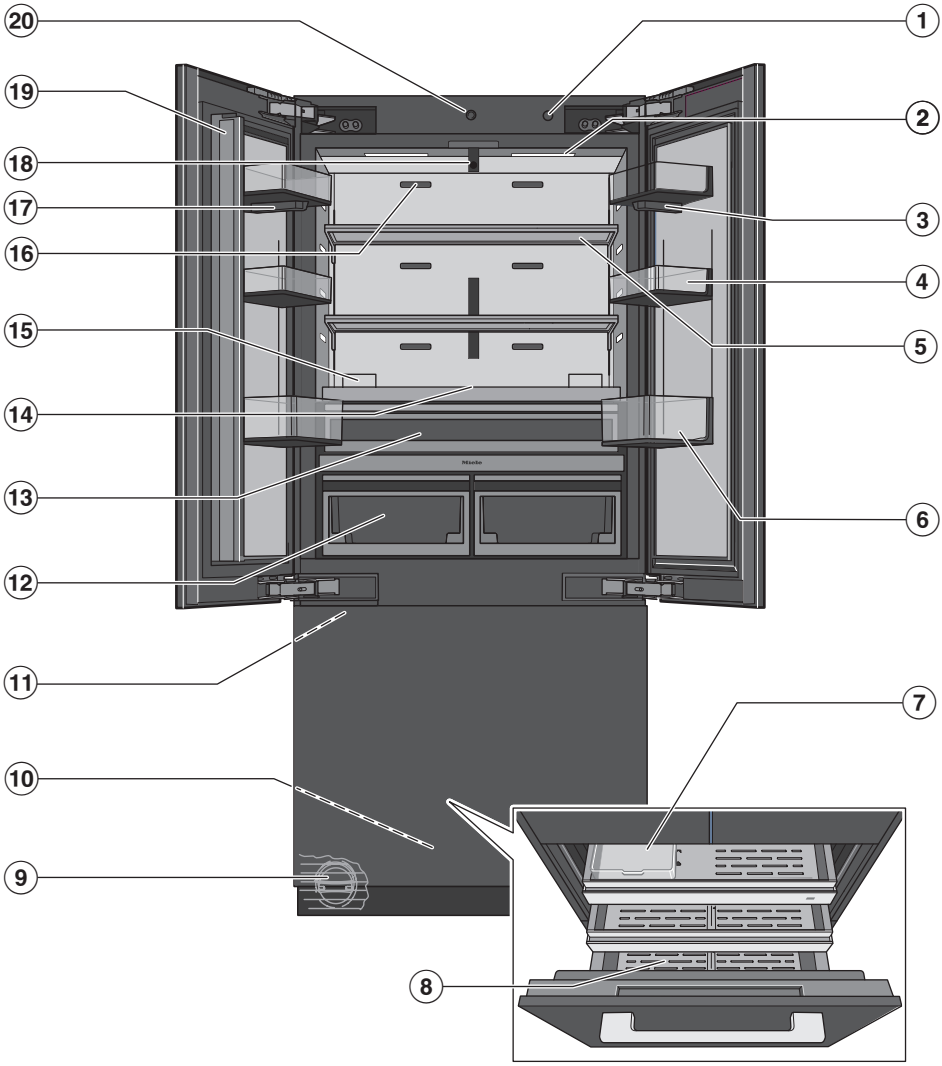

Conhecer melhor

① Interruptor ligar/desligar

② Iluminação interior (SmartLight):
A iluminação interior adapta-se às condições de luz do ambiente envolvente.

③ Câmara (FoodView):
A câmara capta imagens do interior do compartimento frigorífico.

④ Prateleira da porta

⑤ Prateleira

⑥ Prateleira para galões: coloque aqui garrafas e recipientes grandes.

⑦ Caixa de cubos de gelo

⑧ Gaveta do congelador: armazene aqui alimentos congelados de grandes dimensões.

⑨ Filtro de água

⑩ Sistema de abertura automática da porta do compartimento congelador (Push2open)
A porta do aparelho abre-se de forma automática quando se pressiona ligeiramente a porta do compartimento congelador.

⑪ Preparador de cubos de gelo (IceMaker)

⑫ Gavetas MasterFresh Pro:
Onde pode armazenar frutas, legumes, produtos lácteos, carne e peixe a 0 °C e com uma regulação ideal da humidade.

⑬ Gaveta DailyFresh ExtraCool:
Armazene aqui alimentos que se deterioram facilmente a baixas temperaturas.

⑭ Visor

⑮ Espaço de encaixe para os filtros contra odores (sistema AirClean)

⑯ Ranhuras de ventilação:
Ao colocar os alimentos no compartimento frigorífico, certifique-se de que não tapa as ranhuras de ventilação.

⑰ Câmara (FoodView):
A câmara capta imagens do interior do compartimento frigorífico.

⑱ 2 câmaras (FoodView):
As câmaras captam imagens das prateleiras da porta e das gavetas MasterFresh Pro.

⑲ Manípulo da porta com aquecimento integrado (proteção de condensação)

⑳ Sistema de abertura automática do compartimento frigorífico (Push2open)
A porta do aparelho abre-se de forma automática quando se pressiona ligeiramente a porta do compartimento frigorífico.

Menu principal no visor
KFMC 3844 R/L, KFMC 3844 FD

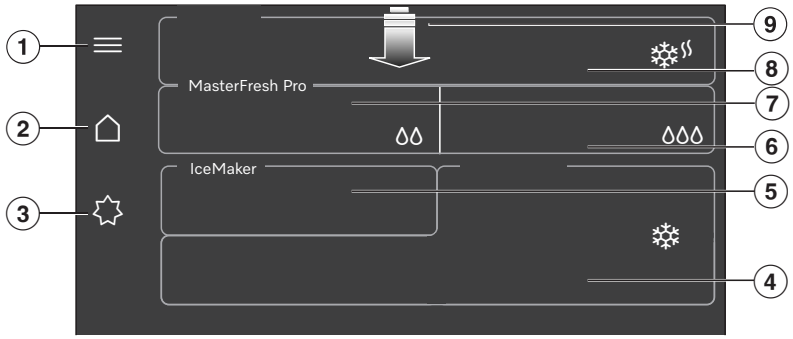

① Efetuar *Regulações*, verificar estados dos filtros (*Filtro de água*, *AirClean System*), aceder a *Notificações* e *Conselhos* (p. ex., como o *AirClean System* é inserido, substituído ou regenerado, ou o *Filtro de água* é substituído ou limpo)

② Menu principal

③ Ligar e desligar as funções *Padrão*, *Modo Eco*, *Modo Sabbat* e *Modo Férias*

④ Indicação da temperatura pretendida para o *Congelador*, regular a temperatura, ligar e desligar a função SuperFrost ❄

⑤ Ligar e desligar o preparador de cubos de gelo, ligar e desligar a função QuickIce

⑥ Indicação e seleção da regulação na gaveta MasterFresh Pro direita

⑦ Indicação e seleção da regulação na gaveta MasterFresh Pro esquerda

⑧ Indicação da temperatura pretendida para o *Frigorífico*, regular a temperatura, ligar e desligar a função SuperCool&AirClean ❄

⑨ Menu pendente com acesso rápido a várias funções (p. ex., verificar estados dos filtros (*Filtro de água*, *AirClean System*), ligar e desligar o *Bloqueio do teclado*)

Símbolos no visor

São utilizados vários símbolos no visor.

	ver instruções de utilização
⇦	Eliminar o último carácter
→	Passo seguinte
←	Passo atrás
	OK
✓	Aplicar
⮌	Retroceder
×	Fechar janela
≡	Menu
♡	Favoritos
ⓘ	Informações
ⓘ	Nota
⊙	Menu de contexto
	Editar
	Eliminar
ⓥ	Processo concluído com sucesso

Princípio de utilização

Navegar no visor

O visor do seu aparelho de frio mostra as diferentes áreas de frio/funções do seu aparelho de frio.

O visor pode ficar riscado se forem utilizados objetos pontiagudos e afiados como, p. ex., lápis ou caneta.
Toque no visor apenas com os dedos.

- Toque na área de frio pretendida ou numa função pretendida no visor para efetuar regulações.

Abre-se uma subárea ou a função é selecionada diretamente através do realce a cores da função.

- Desloque o dedo no visor na direção pretendida para serem apresentadas outras funções.

Se tocar em ⓘ, receberá informações úteis sobre a função selecionada.

Sair do nível do menu

Encontra-se agora num menu.

- Consoante o menu, selecione × *Fechar janela* ou ⮌ *Retroceder*.

É indicado o menu de nível superior.

Ajustar parâmetros

Pode ligar ou desligar parâmetros, ou ajustá-los utilizando uma escala (p. ex., a temperatura).

Selecionar ou desmarcar parâmetros

Os parâmetros ativados estão realçados a cores.

- Toque no parâmetro que pretende selecionar ou desmarcar.
- Confirme com ⓥ *OK*.

O parâmetro é memorizado.

Alterar parâmetros através de uma escala

- Selecione o parâmetro que pretende alterar.
- Deslize a escala para a esquerda ou para a direita até que o valor pretendido seja realçado.
- Confirme com ⓥ *OK*.

O valor é memorizado.

Exibir menu pendente

O menu pendente dá-lhe acesso rápido a determinadas funções, como ligar e desligar a ligação à rede ou o bloqueio de teclas. Além disso, através do menu pendente, pode aceder aos estados dos filtros e às mensagens.

- Abra o menu pendente a partir da parte superior do visor.
- Selecione uma função pretendida.

A função selecionada está iluminada em branco.

- Para fechar o menu pendente, toque em ✕ *Fechar janela*.

Ligação em rede

O seu aparelho de frio está equipado com um módulo Wi-Fi integrado. O módulo Wi-Fi permite a ligação à sua rede doméstica e a utilização da app da Miele no seu dispositivo terminal.

Se o seu aparelho de frio tiver sido ligado uma vez por Wi-Fi, a ligação é restabelecida automaticamente sempre que o ligar novamente.

Garanta que o sinal da sua rede Wi-Fi é suficientemente forte no local de instalação do aparelho de frio.

A integração do aparelho de frio na sua rede Wi-Fi aumenta o consumo de energia.

Smart Extras através da app da Miele*

Com a ligação em rede através da app da Miele tem acesso a inúmeros Smart Extras, incluindo:

- Consultar informações de estado
- Utilizar funções adicionais úteis
- Manter o aparelho de frio atualizado no mais recente estado de desenvolvimento da Miele através de atualizações de software

Para saber mais detalhes sobre os Smart Extras, consulte o website da Miele, a Apple App Store® ou a Google Play Store™.

* Oferta digital adicional
da Miele & Cie. KG O conjunto de funções pode variar consoante o modelo e país. Os Termos e Condições Gerais e a Política de Privacidade para os produtos e serviços digitais da Miele na app da Miele são aceites, a Miele reserva-se o direito de alterar ou descontinuar as ofertas digitais a qualquer momento.

Iluminação interior (SmartLight)

O seu aparelho de frio dispõe de uma iluminação interior automática. A iluminação interior automática no compartimento frigorífico adapta-se automaticamente às condições de luz do ambiente envolvente.

Para garantir o bom funcionamento das câmaras, a iluminação interior tem de estar regulada para **máximo** brilho.

Quando a iluminação interior **automática** está ligada, a intensidade da iluminação interior pode não ser suficiente para as câmaras captarem imagens de qualidade.

Neste caso, **desligue** a iluminação interior automática: ≡ ▸ ⚙ *Regulações* ▸ *Função do aparelho* ▸ *Iluminação interior* ▸ *Automático*.

Em seguida, coloque o regulador manualmente para **máximo** brilho ☼.

SuperCool&AirClean ❄

Com a função SuperCool&AirClean ❄ ligada, a temperatura no **compartimento frigorífico** desce para **2 °C**.

Selecione esta função se pretende arrefecer rapidamente grandes quantidades de alimentos ou bebidas acabadas de armazenar.

Se pretender arrefecer rapidamente grandes quantidades de alimentos ou bebidas que acabaram de ser armazenados, a função SuperCool&AirClean ❄ tem de ser ligada **antes de colocar** os alimentos ou bebidas no aparelho.

Dica: Ligue também temporariamente a função SuperCool&AirClean ❄ se armazenar alimentos com cheiro muito forte no compartimento frigorífico. A ativação da função SuperCool&AirClean ❄ faz aumentar o desempenho dos filtros contra odores para que os odores, reduzindo ainda mais os odores no compartimento frigorífico.

A função SuperCool&AirClean ❄ desliga-se automaticamente ao fim de 6 horas no máximo.

SuperFrost ❄

Com a função SuperFrost ❄ ligada, a temperatura no **compartimento congelador** desce para **-30 °C**. Selecione esta função antes de congelar alimentos frescos **com um peso igual ou superior a 2 kg**. Assim, consegue que os alimentos congelem rapidamente, conservando o valor nutritivo, as vitaminas, o sabor e a aparência.

Além disso, a função *QuickIce* é ativada e a produção de cubos de gelo é acelerada.

A função SuperFrost ❄ deve ser ligada aprox. **4 a 6 horas antes de colocar** os alimentos a congelar.

A função SuperFrost ❄ desliga-se automaticamente após aprox. 54 horas. A duração até a função se desligar depende da quantidade de alimentos frescos armazenados.

Se colocar uma grande quantidade de alimentos congelados e a temperatura no compartimento congelador subir, a função ***SuperFrost automático*** liga-se durante algum tempo.

O ideal é colocar os alimentos congelados na secção direita da gaveta do congelador.

QuickIce

Quando o preparador de cubos de gelo está ligado, pode selecionar a função *QuickIce*.

Com a função *QuickIce* ligada, a produção de cubos de gelo é acelerada.

A temperatura no **compartimento congelador** desce, assim, para **-30 °C**.

A função *QuickIce* desliga-se automaticamente ao fim de 48 horas no máximo.

Modo Férias

A função *Modo Férias* é recomendada se, p. ex., durante o período de férias, não pretender desligar o compartimento frigorífico completamente ou não necessitar de uma potência de refrigeração elevada.

O compartimento frigorífico permanece, assim, ligado economizando energia.

Quando a função *Modo Férias* está ligada,

- o compartimento frigorífico e as gavetas MasterFresh Pro são reguladas para uma temperatura de 14 °C;
- a temperatura na gaveta DailyFresh ExtraCool aumenta para aprox. 12 °C;
- não é possível efetuar regulações nas gavetas MasterFresh Pro;
- as funções SuperCool&AirClean ❄ᶲ e SuperFrost ❄ são desligadas.
- o compartimento congelador permanece ligado na temperatura anteriormente regulada;
- o preparador de cubos de gelo é temporariamente desligado.

Dica: Com esta temperatura intermédia no compartimento frigorífico, os alimentos que não se deteriorem facilmente podem ficar durante algum tempo no aparelho de frio, desde que estes alimentos estejam **embalados**.
Da mesma forma, não há formação de odores ou crescimento de fungos, como pode acontecer num compartimento frigorífico desligado, cuja porta tenha sido fechada.

⚠ Perigo para a saúde devido ao consumo de alimentos estragados.

Com uma temperatura a longo prazo acima de 4 °C, a durabilidade e a qualidade dos alimentos no compartimento frigorífico podem ser comprometidos.

Ligue a função *Modo Férias* apenas por um tempo limitado.

Durante este tempo não deve armazenar alimentos sensíveis ou que se deteriorem facilmente como fruta, legumes, peixe, carne e produtos lácteos.

Depois de ter desligado a função *Modo Férias*, limpe o compartimento frigorífico e regenere os filtros contra odores.

Modo Eco

A função *Modo Eco* é recomendada quando não é necessária uma elevada potência de refrigeração tanto no compartimento frigorífico como no compartimento congelador. O consumo de energia é inferior ao consumo no modo de funcionamento normal.

Quando a função *Modo Eco* está ligada,

- o compartimento frigorífico é regulado para uma temperatura de 6 °C; a temperatura nas gavetas MasterFresh Pro aumenta para aprox. 3 °C;
- a temperatura na gaveta DailyFresh ExtraCool aumenta, assim, para aprox. 4 °C;
- o compartimento congelador é regulado para uma temperatura de -18 °C;
- a função *QuickIce* está desligada;
- as funções SuperCool&AirClean ❄ᶲ e SuperFrost ❄ são desligadas.

⚠ Perigo para a saúde devido ao consumo de alimentos estragados.

Com uma temperatura a longo prazo acima de 4 °C, a durabilidade e a qualidade dos alimentos no compartimento frigorífico podem ser comprometidos.

Ligue a função *Modo Eco* apenas por um tempo limitado.

Durante este tempo não deve armazenar alimentos sensíveis ou que se deteriorem facilmente como fruta, legumes, peixe, carne e produtos lácteos.

⚠ Perigo para a saúde devido ao consumo de alimentos estragados.

Um armazenamento a longo prazo dos alimentos a uma temperatura superior a -18 °C no compartimento congelador pode influenciar negativamente a durabilidade e a qualidade dos alimentos.

Ligue a função *Modo Eco* apenas por um tempo limitado.

Certifique-se de que os alimentos no compartimento congelador já estão bem congelados ao ligar a função *Modo Eco*.

Não congele novamente alimentos enquanto a função *Modo Eco* estiver ligada.

Modo Sabbat

O aparelho de frio dispõe da função *Modo Sabbat* para apoiar práticas religiosas.

Quando a função *Modo Sabbat* é ligada, são temporariamente desligados:

- a iluminação interior;
- todos os sinais acústicos e óticos;
- as câmaras: não são captadas nem apresentadas imagens das câmaras na app da Miele;
- lembretes (p. ex., para trocar ou limpar o filtro de água): o intervalo de tempo regulado é parado;
- o assistente da porta (Push2open);
- todas as outras funções, como SuperFrost ❄, SuperCool&AirClean ❄ᶲ ou o preparador de cubos de gelo.

Enquanto a função *Modo Sabbat* está ligada não é possível efetuar regulações no aparelho de frio, nem mesmo através da app da Miele. Somente o modo Sabbat pode ser desligado.

Filtro contra odores (AirClean System)

Os filtros contra odores no *AirClean System* neutralizam odores desagradáveis no compartimento frigorífico e protegem os alimentos de uma possível transmissão de odores.

Dica: Se armazenar alimentos com cheiro muito forte no compartimento frigorífico, recomendamos que também selecione temporariamente a função SuperCool&AirClean ❄. A ativação da função SuperCool&AirClean ❄ faz aumentar o desempenho dos filtros contra odores para que os odores, reduzindo ainda mais os odores no compartimento frigorífico.

Os filtros contra odores do *AirClean System* podem ser regenerados de forma sustentável no forno ou num eletrodoméstico comparável com função de forno e voltar a ser utilizados (o visor solicita uma regeneração de 6 em 6 meses, aproximadamente).

Os filtros contra odores podem ser regenerados aprox. 5 vezes; após aprox. 3 anos, devem ser substituídos por filtros novos. Para o efeito, surge uma solicitação no visor.

Os filtros contra odores usados podem ser eliminados no lixo doméstico.

Pode obter filtros contra odores novos através do serviço de assistência técnica da Miele, do seu distribuidor Miele ou na internet (ver capítulo «Conhecer melhor», secção «Acessórios opcionais»).

Câmara (FoodView)

O seu aparelho de frio está equipado com várias câmaras no compartimento frigorífico.

Cada vez que abre e fecha a porta do compartimento frigorífico, as câmaras captam imagens do interior do compartimento frigorífico e das prateleiras da porta.

Sempre que abre e fecha uma gaveta MasterFresh Pro, a câmara capta imagens desta gaveta MasterFresh Pro.

Durante a utilização do aparelho de frio é possível que utilizadores, pessoas ou espaços fora do aparelho de frio sejam captados pelas câmaras e apresentados nas imagens na app da Miele. As imagens são processadas para serem disponibilizadas na app da Miele. Informações sobre o tratamento de dados podem ser acedidas aqui: ≡ ▸ ⚙ *Regulações* ▸ *Informações* ▸ *Informações legais* ▸ *Licenças Open-Source* ▸ Miele ▸ *Câmara*.

Assistente da porta Push2open

A função *Assistente da porta* auxilia-o ao abrir a porta do aparelho se o seu aparelho de frio tiver uma frente do móvel sem puxador.

A porta do aparelho abre-se um pouco de forma automática quando se pressiona ligeiramente o centro da porta. A porta volta a fechar se não for totalmente aberta no espaço de 3 segundos.

Não abrir, segurar ou fechar manualmente a porta durante a abertura e o fecho automáticos da porta do aparelho.

O ideal é abrir sempre completamente a porta do aparelho antes de a voltar a fechar.

⚠ Risco de danos no assistente da porta ao abrir e fechar a porta do aparelho muito rapidamente.

Se abrir ou fechar a porta do aparelho muito rapidamente, o assistente da porta pode ficar danificado.

Não bloqueie a porta do aparelho durante a abertura automática.

Não puxe pela porta do aparelho enquanto a porta do aparelho se abrir automaticamente.

Não tente fechar a porta do aparelho assim que uma fresta se abrir automaticamente.

No entanto, se tiver fechado a porta, deixe a porta do aparelho fechada por 5 minutos. O assistente da porta reconfigura-se.

Alarme de temperatura no compartimento congelador

O aparelho de frio está equipado com um alarme de temperatura para que a temperatura no compartimento congelador seja facilmente detetada.

Quando a temperatura no compartimento congelador atinge uma faixa de temperatura muito elevada, é exibida uma mensagem no visor e a temperatura mais alta registada é indicada. Adicionalmente, soa um sinal de alarme até que a situação de alarme termine ou o sinal de alarme seja desligado mais cedo.

Determine e corrija a causa do alarme de temperatura antes de o desligar.

O momento em que um intervalo de temperatura é detetado como demasiado quente depende da temperatura regulada.

O sinal sonoro e ótico é eventualmente acionado nas seguintes situações:

- Liga o aparelho de frio e a temperatura no compartimento congelador difere demasiado da temperatura definida.
- Organiza e remove alimentos congelados, deixando entrar demasiado ar ambiente quente.
- Congela uma grande quantidade de alimentos.
- Congela alimentos frescos quentes.
- Ocorreu uma falha de energia elétrica.
- O aparelho de frio tem uma anomalia.

⚠ Perigo para a saúde devido ao consumo de alimentos estragados.

Se a temperatura for superior a -18 °C durante um longo período de tempo, os alimentos congelados podem descongelar. A conservação dos alimentos é, assim, reduzida.

Verifique se os alimentos se descongelaram. Neste caso, consuma estes alimentos tão rápido quanto possível ou processe-os (cozidos ou assados) antes de os voltar a congelar.

Alarme da porta

O aparelho de frio está equipado com um alarme da porta, para evitar perda de energia caso a porta fique aberta e para proteger os alimentos armazenados do calor.

Quando uma porta do aparelho fica aberta durante um período prolongado, soa um alarme da porta.

O alarme da porta deixa de soar assim que a porta do aparelho for fechada.

O alarme acústico da porta também pode ser desligado: ≡ ▸ ⚙ *Regulações* ▸ Geral ▸ *Sons* ▸ *Sinais acústicos*.

Arrumação interior

As superfícies de aço inoxidável são muito sensíveis a riscos.

Tenha cuidado ao manusear as prateleiras da porta, as prateleiras e as gavetas do aparelho de frio e preste atenção para não danificar as superfícies de aço inoxidável.

Abra completamente as portas do aparelho para mudar a posição de ou retirar prateleiras da porta, prateleiras e gavetas.

Retirar ou mudar a posição da prateleira da porta

Retire ou mude a posição das prateleiras da porta apenas quando estas estiverem vazias.

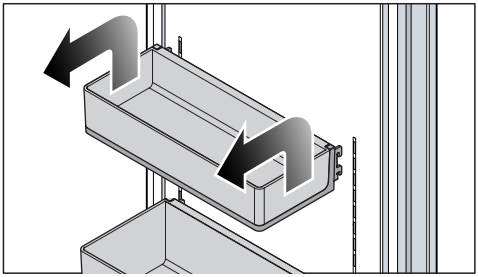

Não mudar a posição da prateleira inferior da porta. A prateleira da porta tem de ficar na posição mais baixa.

- Levante a prateleira da porta em ambos os lados, de modo que a prateleira da porta seja levantada com os elementos de fixação laterais sobre a guia.
- Remova a prateleira da porta ou coloque a prateleira da porta de volta na posição pretendida com os elementos de fixação à mesma altura na guia.
- Certifique-se de que a prateleira da porta seja colocada na posição reta.

Dica: As gavetas suspensas nas prateleiras da porta podem ser retiradas na totalidade para colocar e retirar alimentos ou para fins de limpeza.

Retirar ou mudar a posição das prateleiras

Os elementos de fixação das prateleiras podem riscar a parede posterior do compartimento frigorífico se forem engatados em viés. Certifique-se de que as prateleiras são colocadas horizontalmente e que os elementos de fixação estão completamente engatados.

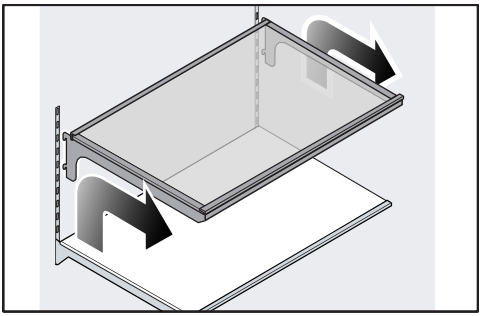

- Levante um pouco a prateleira, de modo que a prateleira seja levantada por trás em ambos os lados com os elementos de fixação sobre a guia.
- Remova a prateleira para a frente.
- Remova a prateleira ou coloque-a de volta na posição pretendida com os elementos de fixação na guia.

Retirar gaveta MasterFresh Pro

A gaveta MasterFresh Pro desliza sobre calhas telescópicas e pode ser puxada até ao limite para colocar e retirar alimentos.

A gaveta MasterFresh Pro pode ser retirada na totalidade para fins de limpeza:

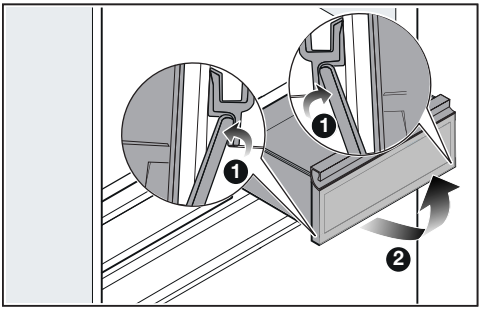

- Puxe a gaveta MasterFresh Pro até ao batente.
- Pressione, de ambos os lados, as proteções por baixo da gaveta MasterFresh Pro, de dentro para fora ❶.
- Remova a gaveta MasterFresh Pro puxando-a para cima ❷.

Inserir gaveta MasterFresh Pro

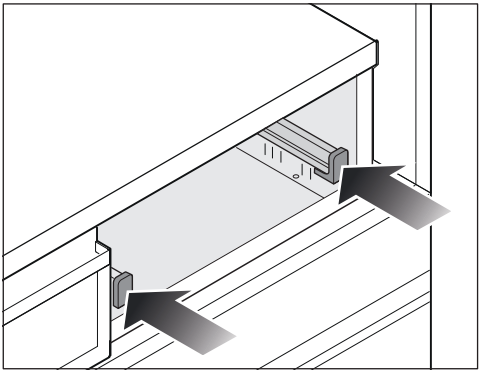

- Volte a empurrar as duas calhas telescópicas até ao batente.

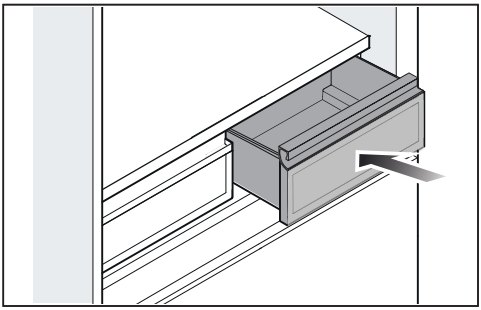

- Coloque a gaveta MasterFresh Pro sobre as calhas telescópicas e empurre a gaveta MasterFresh Pro até ao batente, de modo que as proteções encaixem em ambos os lados.

Retirar gaveta DailyFresh ExtraCool

A gaveta DailyFresh ExtraCool desliza sobre calhas telescópicas e pode ser puxada até ao limite para colocar e retirar alimentos.

A gaveta DailyFresh ExtraCool pode ser retirada na totalidade para fins de limpeza:

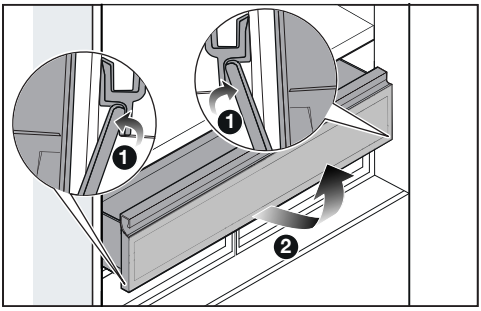

- Puxe a gaveta DailyFresh ExtraCool até ao batente.
- Pressione, de ambos os lados, as proteções por baixo da gaveta DailyFresh ExtraCool, de dentro para fora ❶.
- Remova a gaveta DailyFresh Extra-Cool puxando-a para cima ❷.

Inserir gaveta DailyFresh ExtraCool

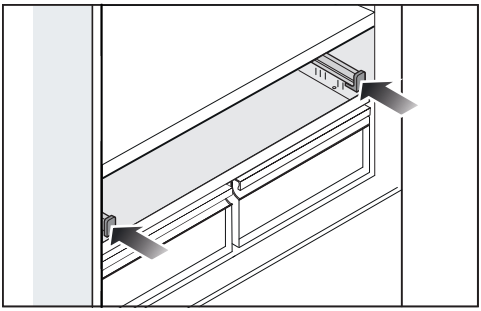

- Volte a empurrar as duas calhas telescópicas até ao batente.

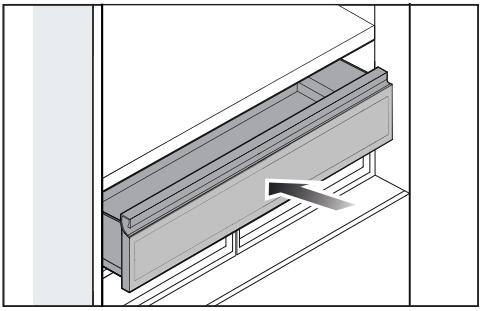

- Coloque a gaveta DailyFresh Extra-Cool sobre as calhas telescópicas e empurre a gaveta DailyFresh Extra-Cool até ao batente, de modo que as proteções encaixem em ambos os lados.

Retirar recipiente da gaveta do congelador

Dica: Quando o ângulo de abertura da porta do aparelho está limitado a 90°, remova previamente o perno limitador da(s) dobradiça(s) da porta.

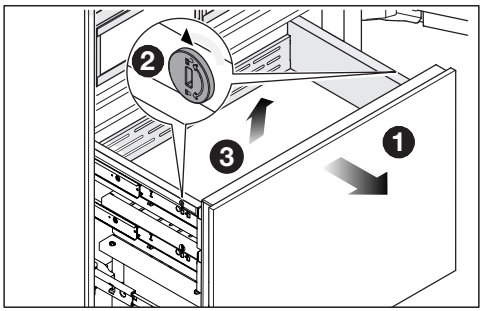

- Puxe a gaveta do congelador até ao batente ❶.
- Solte as proteções de ambos os lados do recipiente, colocando cada uma das fendas nas proteções na posição horizontal com um objeto apropriado ❷.
- Remova o recipiente puxando-o para cima ❸.

Colocar recipiente na gaveta do congelador

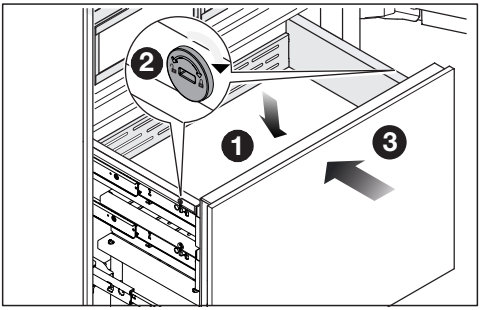

- Coloque o recipiente na gaveta do congelador a partir de cima ❶.
- Fixe o recipiente colocando cada uma das fendas das proteções de ambos os lados do recipiente na posição vertical ❷.
- Volte a empurrar a gaveta do congelador até ao fim ❸.
- Se tiver removido o perno limitador da(s) dobradiça(s) da porta: volte a inserir o perno limitador na(s) dobradiça(s) da porta a partir de cima.

Retirar caixa de cubos de gelo

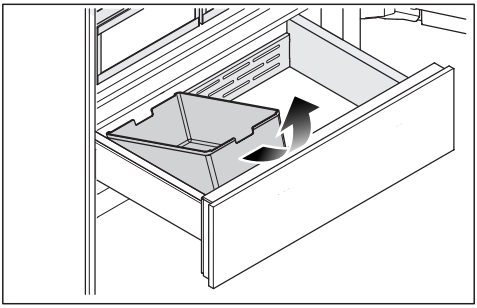

- Puxe a gaveta do congelador até ao batente.
- Incline a caixa de cubos de gelo para a frente e retire a caixa de cubos de gelo por cima.

Cuidado. A produção de gelo não será interrompida se a caixa de cubos de gelo for retirada.

Acessórios fornecidos em conjunto

Colher de cubos de gelo

Ficha do aparelho

Filtro contra odores (sistema Longlife AirClean)

Filtro de água (filtro de malha IntensiveClear)

Acessórios que podem ser adquiridos posteriormente

Na loja online Miele, no serviço de assistência técnica da Miele ou nos distribuidores Miele pode comprar produtos especialmente concebidos para o aparelho de frio como, p. ex., produtos de manutenção e acessórios.

Pode aceder à loja online Miele através do seguinte código QR:

Antes da primeira utilização

- Retire todos os materiais de embalagem e as películas de proteção.
- Retire todos os materiais publicitários e autocolantes do interior do aparelho de frio.
- Limpe o interior do aparelho e os acessórios.

Dica: Uma regeneração dos filtros contra odores antes de os utilizar pela primeira vez no compartimento frigorífico melhora a qualidade dos filtros contra odores (ver capítulo «Limpeza e manutenção», secção «Regenerar filtro contra odores (sistema AirClean) no forno»).

Ligar o aparelho de frio à energia elétrica

- Ligue o aparelho de frio à rede elétrica tal como descrito no capítulo «Instalação», secção «Ligação elétrica».

Inserir os filtros contra odores (AirClean System) nos espaços de encaixe no compartimento frigorífico

⚠ Risco devido à formação de bolor.
Por razões de higiene, os filtros contra odores não devem ficar mais de 6 meses no compartimento frigorífico sem serem regenerados de tempos em tempos ou substituídos.
Coloque os filtros contra odores no compartimento frigorífico apenas pouco antes da colocação em funcionamento do aparelho de frio.

O seu aparelho de frio está equipado com 2 filtros contra odores no compartimento frigorífico.

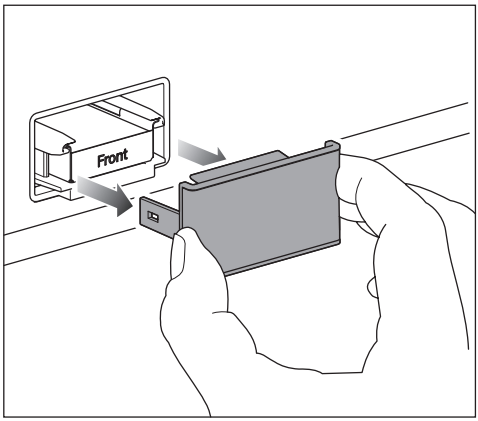

- Remova sempre a cobertura do filtro contra odores.

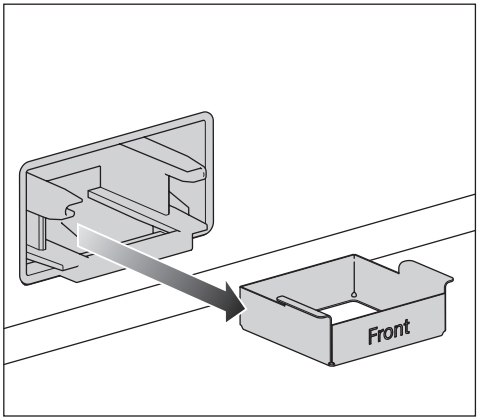

- Extraia o suporte do filtro contra odores do espaço de encaixe.

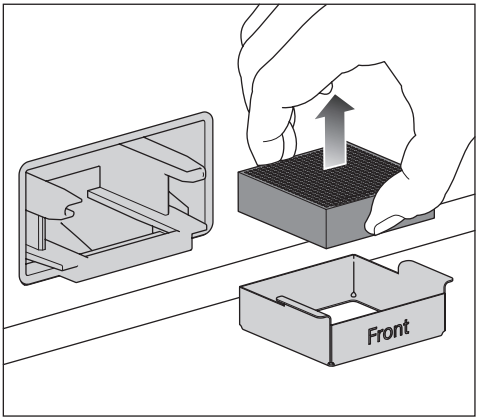

- Para **substituir** um filtro contra odores: retire o filtro contra odores usado do suporte do filtro e elimine o filtro contra odores no lixo doméstico.

Tenha em atenção: não elimine o suporte do filtro contra odores; o suporte do filtro é reutilizado.

- Limpe o suporte do filtro contra odores debaixo de água corrente e, de seguida, seque o suporte do filtro com um pano.

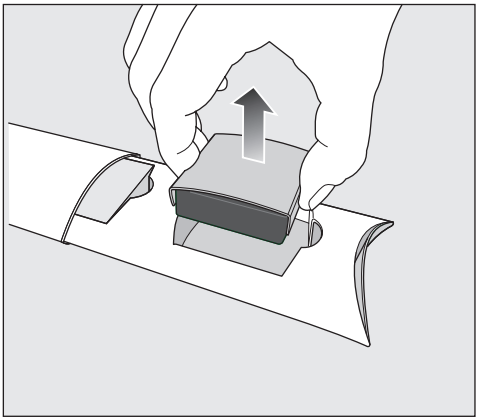

- Retire o filtro contra odores da embalagem com a proteção do filtro.

⚠ Risco de danos devido a um manuseamento incorreto.
Os filtros contra odores são frágeis.
Certifique-se de que os filtros contra odores não caem durante o manuseamento.
Não pressione a estrutura de favos dos filtros contra odores.

Verifique se o filtro contra odores apresenta danos visíveis antes de o utilizar. Nunca utilize um filtro contra odores danificado.

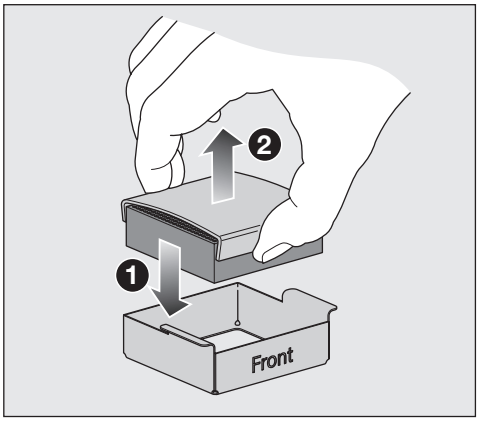

- Insira o novo filtro contra odores no suporte do filtro ❶.
- Retire a proteção do filtro ❷.
- Para melhorar a qualidade dos filtros contra odores, regenere os filtros contra odores antes de os utilizar pela primeira vez no compartimento frigorífico (ver capítulo «Limpeza e manutenção», secção «Regenerar filtro contra odores (sistema AirClean) no forno»).

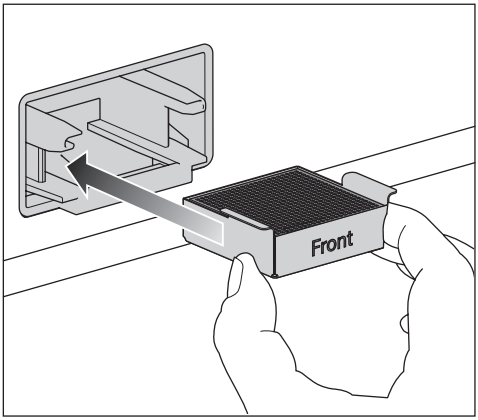

- Insira o filtro contra odores com o suporte do filtro no espaço de encaixe.
- Limpe a cobertura à mão com um pano húmido, não na máquina de lavar louça.

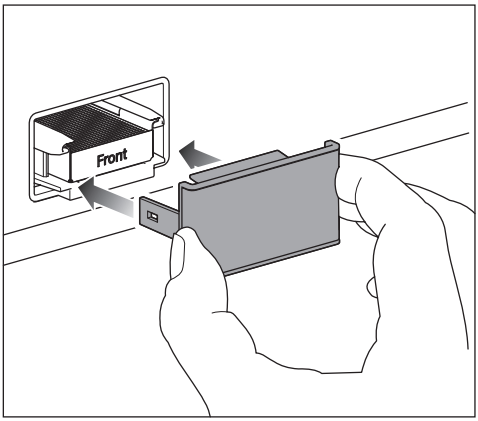

- Coloque a cobertura no suporte do filtro.

Os filtros contra odores no *AirClean System* contêm carvão ativado como ingrediente ativo. Uma das propriedades do carvão ativado é a sua forte capacidade de tingir.

- Lave as mãos com água e sabão depois de inserir o filtro contra odores.

O *AirClean System* está agora ativo.

Os filtros contra odores devem ser regenerados após aprox. 6 meses ou substituídos após aprox. 3 anos. Para o efeito, surge uma solicitação no visor.

Dica: Se armazenar alimentos com cheiro muito forte no compartimento frigorífico, também ligue temporariamente a função SuperCool&AirClean ❄.
A ativação da função SuperCool&AirClean ❄ faz aumentar o desempenho dos filtros contra odores para que os odores, reduzindo ainda mais os odores no compartimento frigorífico.

Requisitos para a ligação em rede

Os seguintes requisitos são necessários para a ligação em rede:

1. Está disponível uma rede doméstica no local de instalação.
   Tenha a palavra-passe do Wi-Fi pronta.
2. A app da Miele está disponível num dispositivo móvel.
3. Possui uma conta de utilizador na app da Miele.

Também é possível efetuar a ligação em rede numa data posterior. Ignore o item do menu «Ligação em rede» durante a colocação em funcionamento.

Ligar o aparelho de frio

- Abra a porta superior do aparelho.
- Ligue o aparelho de frio premindo firmemente 1 vez o interruptor ligar/desligar para dentro.
- Feche a porta do aparelho e **aguarde 3 minutos**.

O aparelho de frio arranca lentamente.

Mantenha a(s) porta(s) do aparelho fechada(s) durante este procedimento.

O aparelho de frio regula-se para a temperatura predefinida.

Para que a temperatura seja suficientemente baixa, deixe o aparelho funcionar durante algumas horas, antes de colocar os alimentos pela primeira vez. Coloque os alimentos no aparelho de frio apenas quando for atingida a temperatura predefinida.

Coloque os alimentos no compartimento congelador só quando a temperatura no compartimento congelador estiver suficientemente baixa (mín. -18 °C).

⚠ Risco de danos devido a operação não supervisionada.

Não ligue o aparelho de frio se vai estar ausente durante um longo espaço de tempo.

Não opere o aparelho de frio sem vigilância durante um longo espaço de tempo.

Efetuar Primeira col. funcionamento

Depois de ligar o aparelho de frio segue-se a *Primeira col. funcionamento* do aparelho de frio.

- Siga as instruções que aparecem no visor.

A *Primeira col. funcionamento* não pode ser cancelada. A *Primeira col. funcionamento* pode ser interrompida desligando o aparelho de frio. Depois de voltar a ligar o aparelho de frio, é necessário continuar a *Primeira col. funcionamento*.

Ligar as câmaras

As câmaras no seu aparelho de frio estão desligadas de fábrica.

Para que as câmaras possam captar imagens do interior do compartimento frigorífico, o seu aparelho de frio tem de estar ligado em rede e registado na app da Miele.

É possível consultar as imagens na app da Miele.

Antes de poder ligar as câmaras através do visor, é primeiro necessário aceitar a Política de privacidade na app da Miele.

- Ligue as câmaras através do visor: ≡ ▸ ⚙ *Regulações* ▸ *Função do aparelho* ▸ *Câmaras*.

Antes de poder ligar as câmaras através do visor, ser-lhe-á solicitado que aceite a Política de privacidade.

Para garantir o bom funcionamento das câmaras, a iluminação interior tem de estar regulada para **máximo** brilho.

Quando a iluminação interior **automática** está ligada, a intensidade da iluminação interior pode não ser suficiente para as câmaras captarem imagens de qualidade.

Neste caso, **desligue** a iluminação interior automática: ≡ ▸ ⚙ *Regulações* ▸ *Função do aparelho* ▸ *Iluminação interior* ▸ *Automático*.

Em seguida, coloque o regulador manualmente para **máximo** brilho ☼.

Desligar câmaras

- Desligue as câmaras através do visor: ≡ ▸ ⚙ *Regulações* ▸ *Função do aparelho* ▸ *Câmaras*.

Escolher filtro de água

O seu sistema de água está equipado de fábrica com um **filtro de malha**.

- Se pretender utilizar um **filtro contra odores** no seu sistema de água, efetue a regulação no visor: ≡ ▸ ⚙ Regulações ▸ *Função do aparelho* ▸ *Gestão do filtro* ▸ *Tipo de filtro*.

Desligar o aparelho de frio

- Desligue o aparelho de frio premindo o interruptor ligar/desligar.

A refrigeração e a iluminação interior estão desligadas.

Tenha em atenção: o aparelho de frio não fica desligado da rede elétrica quando o aparelho de frio é desligado.

A ter em atenção em caso de ausência prolongada

Se o aparelho de frio for desligado durante um longo período de tempo e não for limpo previamente, pode haver formação de bolor se a porta ficar fechada.

Efetue a limpeza do aparelho de frio.

Se não utilizar o aparelho de frio durante um longo período, observe o seguinte:

- Esvazie a caixa de cubos de gelo.

⚠ Há risco de danos no preparador de cubos de gelo.

Se a entrada de água for interrompida enquanto o preparador de cubos de gelo estiver ligado, podem ocorrer danos no sistema eletrónico. O tubo de entrada da água também pode congelar.

Desligue o preparador de cubos de gelo se a entrada de água for interrompida (p. ex., durante o período de férias).

- Desligue o preparador de cubos de gelo.
- Feche a torneira de bloqueio da entrada de água (cerca de 3 horas antes de desligar o aparelho de frio). Dessa forma, irá evitar a formação de bolor por água estagnada.
- Se necessário, ative a função *Modo Férias*. O compartimento frigorífico permanece ligado a uma temperatura mais elevada economizando energia, enquanto o compartimento congelador continua em funcionamento.
- Desligue o aparelho de frio.
- Desligue a ficha da tomada ou desligue os fusíveis do quadro elétrico.

- Limpe o filtro de água (filtro de malha) ou substitua o filtro de água (filtro contra odores).
- Retire os filtros contra odores do compartimento frigorífico e regenere os filtros contra odores diretamente antes de os colocar no compartimento frigorífico.
- Para que o aparelho de frio seja suficientemente arejado e seja evitada a formação de odores, limpe-o e deixe-o aberto.

Temperatura no compartimento frigorífico

A temperatura de refrigeração que recomendamos para o compartimento frigorífico é de **4 °C**.

Uma regulação da temperatura de 4 °C e uma higiene apropriada atrasa a multiplicação de bactérias, p. ex. Salmonella e Listeria, que podem causar intoxicações alimentares graves.

A temperatura no compartimento frigorífico é regulável entre **2 °C e 8 °C**.

Ligar função SuperCool&AirClean

A função SuperCool&AirClean deverá ser ligada **antes de colocar** grandes quantidades de alimentos ou bebidas.

- Toque em SuperCool&AirClean na indicação de temperatura para o compartimento frigorífico.

O símbolo acende a cor de laranja.

A temperatura no **compartimento frigorífico** desce para **2 °C**.

Desligar função SuperCool&AirClean

A função SuperCool&AirClean desliga-se automaticamente ao fim de 6 horas no máximo.

Para economizar energia, pode desligar manualmente a função SuperCool&AirClean assim que os alimentos ou as bebidas estiverem suficientemente frios.

- Toque em SuperCool&AirClean na indicação de temperatura para o compartimento frigorífico.

O símbolo já não acende a cor de laranja.

Temperatura no compartimento congelador

⚠ Perigo para a saúde devido ao consumo de alimentos estragados.

Para congelar alimentos frescos, é necessária uma temperatura de **-18 °C**. Tenha em atenção que com uma temperatura mais elevada, a conservação dos alimentos é encurtada.

Para congelar e armazenar alimentos a longo prazo, defina uma temperatura mínima de **-18 °C**.

Dica: Com uma temperatura constante no compartimento congelador de -18 °C e uma higiene correspondente, o tempo de armazenamento máximo dos alimentos pode ser utilizado, evitando-se o desperdício de alimentos.

A temperatura no compartimento congelador é regulável entre **-16 °C** e **-24 °C**.

Ligar função SuperFrost

A função SuperFrost deve ser ligada aprox. **4 a 6 horas antes de colocar** os alimentos a congelar.

Não necessita ligar a função SuperFrost,

- quando introduz no congelador alimentos já congelados;
- quando congelar até aproximadamente 2 kg de alimentos por dia.

- Toque em SuperFrost ❄ na indicação de temperatura do compartimento congelador.

O símbolo ❄ acende a cor de laranja.

A temperatura no **compartimento congelador** desce para **-30 °C**.

Desligar função SuperFrost ❄

A função SuperFrost ❄ desliga-se automaticamente após aprox. 54 horas.

Para economizar energia, pode desligar manualmente a função SuperFrost ❄ mais cedo assim que os alimentos estiverem suficientemente frios.

- Toque em SuperFrost ❄ na indicação de temperatura do compartimento congelador.

O símbolo ❄ já não acende a cor de laranja.

Indicação de temperatura

A indicação de temperatura no visor indica sempre a temperatura **pretendida**.

Dependendo da temperatura ambiente e da regulação, pode demorar algumas horas a atingir a temperatura desejada.

Em geral, a temperatura no aparelho de frio **aumenta**:

- quanto maior a frequência e a duração da abertura da porta do aparelho;
- quantos mais alimentos forem armazenados;
- quanto mais quentes estiverem os alimentos acabados de armazenar;
- quanto mais elevada for a temperatura ambiente do aparelho de frio. O aparelho de frio foi concebido para uma determinada classe climática (temperatura ambiente), cujos limites devem ser mantidos.

Ligar função Modo Férias

- Selecione a função *Modo Férias* no visor em ✧.
- Confirme a sua seleção com ✓ *OK*.

A temperatura no compartimento frigorífico aumenta.

Desligar função Modo Férias

- Selecione a função *Padrão* no visor em ✧.
- Confirme a sua seleção com ✓ *OK*.

A função *Modo Férias* desliga-se e o aparelho de frio volta a funcionar com as temperaturas atualmente reguladas.

Ligar função Modo Eco

- Selecione a função *Modo Eco* no visor em ✧.
- Confirme a sua seleção com ✓ *OK*.

A temperatura em todo o aparelho de frio aumenta.

Desligar função Modo Eco

- Selecione a função *Padrão* no visor em ✧.
- Confirme a sua seleção com ✓ *OK*.

A função *Modo Eco* desliga-se e o aparelho de frio volta a funcionar com as temperaturas atualmente reguladas.

Ligar função Modo Sabbat

- Selecione a função *Modo Sabbat* no visor em ✧.
- Se necessário, regule a duração da função *Modo Sabbat*, tocando em ⋯ *Menu de contexto*.

- Toque em *Editar*.
- Regule a duração pretendida (entre 26 e 74 horas) e confirme a regulação com *OK*.
- Volte a confirmar a regulação com *OK*.

O símbolo acende-se no visor.

Certifique-se de que a porta do aparelho está bem fechada, pois os avisos óticos e acústicos estão desligados.

Desligar função Modo Sabbat

A função *Modo Sabbat* desliga-se automaticamente ao fim da duração regulada.

O símbolo acende-se no visor.

- Toque no visor durante 4 segundos.

A função *Modo Sabbat* está desligada e no visor é exibido o menu principal.

Armazenar alimentos no compartimento frigorífico

Várias zonas de refrigeração

Devido à circulação natural do ar, existem temperaturas diferentes no compartimento frigorífico.

O ar frio e pesado desce para a parte inferior do compartimento frigorífico. Utilize as zonas com temperaturas diferentes para arrumar os alimentos adequadamente.

Trata-se de um aparelho de frio com distribuição automática da temperatura (DynaCool). O aparelho de frio liga automaticamente o ventilador assim que é ligado o arrefecimento da zona de refrigeração. Isto significa que o frio é distribuído uniformemente na zona de refrigeração e que as diferentes zonas de frio são menos pronunciadas. Assim, todos os alimentos armazenados são arrefecidos aproximadamente com a mesma temperatura.

Zona menos fria

A zona menos fria no compartimento frigorífico situa-se em cima na zona frontal e na porta. Utilize essa zona para guardar a manteiga por exemplo, para que seja fácil de barrar ou para o queijo, para que não perca o aroma.

Zona mais fria

A zona mais fria no compartimento frigorífico encontra-se em baixo, junto à parede posterior. No entanto, as temperaturas nas gavetas MasterFresh Pro são mais baixas.

Utilize estas zonas para todos os alimentos sensíveis e que se deteriorem mais rapidamente, como p. ex.:

- peixe, carne, aves;
- produtos de charcutaria, alimentos pré-confecionados;
- alimentos/produtos de pastelaria com ovos ou natas;
- massa fresca, massa para bolos, pizzas ou quiches;
- queijo e outros produtos à base de leite cru;
- húmus, pasta para barrar de legumes, substitutos vegetais de queijo creme;
- legumes preparados embalados em película;
- todos os alimentos frescos em geral (cuja data de validade se refira a uma temperatura de conservação mínima de 4 °C).

Armazenar os alimentos embalados ou sem estarem embalados?

Guarde os alimentos no compartimento frigorífico embalados ou bem tapados (há exceções na gaveta MasterFresh Pro).
Deste modo, evita a absorção de odores estranhos, a secagem dos alimentos ou até a transmissão de quaisquer germes que possam estar presentes. Isto é particularmente importante ao armazenar alimentos de origem animal. Certifique-se de que especialmente alimentos como carne e peixe crus não entram em contacto com outros alimentos.

Com a temperatura de armazenamento regulada corretamente e higiene correspondente, o prazo de conservação dos alimentos pode ser aumentado significativamente. Evita-se deitar alimentos para o lixo.

Armazenar alimentos nas gavetas MasterFresh Pro

As gavetas MasterFresh Pro cumprem o requisito de um compartimento de armazenamento a frio conforme a norma DIN EN 62552:2025.

Nas gavetas MasterFresh Pro existem condições de armazenamento ideais para frutas, legumes, carne, peixe e produtos lácteos. Os alimentos permanecem frescos durante muito mais tempo, o sabor e as vitaminas mantêm-se.

Nas gavetas MasterFresh Pro, a temperatura é regulada automaticamente e situa-se **à volta dos 0 °C.** Trata-se de temperaturas mais baixas do que as existentes num compartimento frigorífico convencional, mas para alimentos não sensíveis ao frio esta é, no entanto, a temperatura de armazenamento ideal.

Uma vez que o tempo de conservação dos alimentos é prolongado a esta temperatura, os alimentos podem assim ser mantidos durante um período consideravelmente mais longo sem perder a frescura e as compras podem ser efetuadas com intervalos de tempo mais prolongados.

Nas gavetas MasterFresh Pro, a humidade é regulada de forma que a humidade corresponda aos alimentos armazenados. O aumento da humidade do ar faz com que os alimentos retenham a sua própria humidade e não sequem tão rapidamente.

Escolher a regulação correta para a gaveta MasterFresh Pro

- Limpe a gaveta MasterFresh Pro antes de inserir novos alimentos.
- Selecione a gaveta MasterFresh Pro esquerda ou direita no visor.
- Selecione os alimentos que pretende armazenar na gaveta MasterFresh Pro selecionada.
- Em alternativa, selecione o *Favorito* com as regulações individuais que especificou (ver secção «Criar um favorito para a regulação individual na gaveta MasterFresh Pro»).
- Confirme a sua seleção com ✓ *OK*.

A humidade apropriada é regulada automaticamente conforme os alimentos selecionados (💧, 💧💧 ou 💧💧💧).

- Agora coloque os seus alimentos na gaveta MasterFresh Pro.

Dica: Por razões de higiene, **não** armazene frutas e legumes com carne e peixe.

Com a regulação *Lacticínios, carne e peixe*, a humidade do ar 💧 corresponde aproximadamente à humidade do ar no compartimento frigorífico convencional.

Este compartimento é ideal para armazenar alimentos que se deterioram facilmente e refeições preparadas em casa, uma vez que os microrganismos que ainda possam estar presentes são impedidos de se multiplicarem.

- peixe fresco, mariscos e crustáceos;
- carne, aves, salsichas;
- saladas prontas a comer;
- produtos lácteos como leite, iogurte, queijo, natas, requeijão, etc.
- produtos de origem vegetal como tofu, bebida de aveia, húmus, creme vegetal, substitutos de carne e queijo, etc.
- Além disso, pode armazenar aqui alimentos de toda a espécie, desde que estejam embalados.

Tenha em atenção que os alimentos ricos em proteínas se deterioram rapidamente.
Ou seja, os crustáceos deterioram-se mais rapidamente do que, p. ex., o peixe, e o peixe deteriora-se mais rapidamente do que a carne.

Dica: Por motivos de higiene, armazene alimentos na regulação *Lacticínios, carne e peixe* somente **tapados ou embalados**.

Criar um favorito para a regulação individual na gaveta MasterFresh Pro

Pode criar a sua regulação individual com a temperatura e a humidade pretendidas como *Favorito*.

- Selecione a gaveta MasterFresh Pro no visor.
- Deslize para a esquerda no visor e toque em *Favorito*
  ⊙ *Menu de contexto*.
- Toque em ✎ *Editar*.
- Selecione a temperatura e a humidade pretendidas.
- Temperatura regulável: 0 °C a 3 °C
- Humidade regulável: ♢, ♢♢, ♢♢♢.
- Confirme a sua seleção com ✓ *OK*.

A regulação que especificou fica agora memorizada em ♡ *Favorito*.

Gaveta DailyFresh ExtraCool

A gaveta DailyFresh ExtraCool é especialmente adequada para armazenar alimentos que se deterioram facilmente como:

- peixe fresco, mariscos e crustáceos;
- carne, aves, salsichas;
- saladas prontas a comer;
- produtos lácteos como iogurte, queijo, natas, requeijão, etc.
- Além do mais, pode armazenar alimentos de toda a espécie na gaveta DailyFresh ExtraCool, desde que estejam embalados.

A temperatura na gaveta DailyFresh ExtraCool é **aprox. 2 °C mais baixa** que a temperatura que regulou para o compartimento frigorífico. Se tiver regulada uma temperatura de, p. ex., **4 °C** no compartimento frigorífico, obterá uma temperatura de aprox. **2 °C** na gaveta DailyFresh ExtraCool.

Com uma temperatura ambiente elevada (superior a 30 °C) e, simultaneamente, uma temperatura baixa no compartimento frigorífico (inferior a 5 °C) são, em algumas circunstâncias, atingidas temperaturas negativas na gaveta DailyFresh ExtraCool.
Os alimentos podem estragar-se ou ficar congelados.
Assegure uma temperatura ambiente mais baixa ou aumente a temperatura no compartimento frigorífico.

Tenha em atenção que os alimentos ricos em proteínas se deterioram mais rapidamente.
Ou seja, os crustáceos deterioram-se mais rapidamente do que, p. ex., o peixe, e o peixe deteriora-se mais rapidamente do que a carne.
Armazene estes alimentos, por motivos de higiene, só **tapados ou embalados**.

Congelar e armazenar alimentos frescos

Capacidade máxima de congelamento

Para assegurar que os alimentos sejam congelados rapidamente e por completo, a capacidade máxima de congelação não deve ser excedida. A capacidade máxima de congelação em até 24 horas pode ser encontrada na placa de caraterísticas: «Capacidade de congelação.....kg/24 h».

Antes de armazenar

Congele somente alimentos frescos e em perfeito estado.

- No caso de mais de 2 kg de alimentos frescos, ative a função SuperFrost ❄ 4 a 6 horas antes de introduzir os alimentos.

Assim, os alimentos congelados já armazenados ficam com uma reserva de frio.

Armazenar alimentos congelados

Os alimentos que vão ser congelados não devem ficar em contacto com alimentos já congelados, para que estes não descongelem.

- Para evitar que os alimentos congelem colados uns aos outros, insira as embalagens secas.
- Distribua os alimentos congelados separados na base da gaveta do congelador ou em contacto com as paredes laterais, para que os alimentos congelados congelem o mais rapidamente possível até ao núcleo.

Após congelar alimentos frescos

- Desligue a função SuperFrost ❄.

Arrefecer bebidas rapidamente

- Se colocar garrafas no compartimento congelador para arrefecimento rápido, retire as garrafas **o mais tardar após 1 hora**. As garrafas podem rebentar.

Preparador de cubos de gelo

⚠ Risco de ferimentos devido a utilização inadequada.

Peças em rotação no preparador de cubos de gelo podem provocar ferimentos.

Nunca meta a mão debaixo ou dentro do preparador de cubos de gelo.

⚠ Risco de danos devido a bloqueio do preparador de cubos de gelo.

O preparador de cubos de gelo pode ficar bloqueado e, assim, danificado.

Não coloque alimentos ou objetos na caixa de cubos de gelo.

Ligar o preparador de cubos de gelo

⚠ Perigo para a saúde devido a água contaminada com germes.
A água que fica nos tubos de abastecimento de água durante um longo período de tempo pode estar contaminada com germes e colocar em risco a sua saúde.
Elimine as produções de cubos de gelo nas primeiras 24 horas, pois a água serve para a primeira lavagem da entrada de água.
Esta recomendação aplica-se tanto à primeira colocação em funcionamento como quando o preparador de cubos de gelo tiver estado desligado por um período prolongado (aprox. mais de 5 dias) ou quando não tiverem sido produzidos cubos de gelo por um período prolongado.

- Certifique-se de que a entrada de água através da ligação à água de rede está protegida.
- Feche a gaveta superior do congelador com a caixa de cubos de gelo.

A produção de gelo não irá cessar se a caixa de cubos de gelo for removida. Pode acontecer os cubos de gelo caírem na gaveta do congelador, que se encontra por baixo.
Remova a caixa de cubos de gelo, se possível, **por um período curto de tempo** ou desligue previamente o preparador de cubos de gelo.

- Selecione *IceMaker* no visor.
- Selecione *Cubos*.
- Selecione a função *QuickIce* se pretender acelerar a produção de cubos de gelo.
- Confirme a sua seleção com ✓ *OK*.

Assim que a temperatura regulada for atingida no compartimento congelador, ainda pode demorar até 4 horas até que os primeiros cubos de gelo sejam produzidos.

Pode demorar até 48 horas até que a caixa de cubos de gelo esteja cheia.

O preparador de cubos de gelo produz aprox. 2,1 kg de cubos de gelo em 24 horas.
A quantidade de cubos de gelo produzida dependerá da temperatura do compartimento congelador: **quanto mais baixa for a temperatura, mais cubos de gelo serão produzidos num determinado intervalo de tempo.**
O preparador de cubos de gelo apenas deve produzir uma quantidade de cubos de gelo para uso doméstico.

Logo que a caixa de cubos de gelo esteja repleta de cubos de gelo, a produção de cubos para automaticamente.

Desligar o preparador de cubos de gelo

Se não pretender mais cubos de gelo, pode desligar o preparador de cubos de gelo independentemente do compartimento congelador.

- Feche a torneira de bloqueio do abastecimento de água durante cerca de 3 horas antes de desligar o aparelho de frio, dessa forma irá evitar a formação de bolor por água estagnada.
- Selecione *IceMaker* no visor.
- Desligue as regulações para os cubos de gelo.
- Confirme a sua seleção com ✓ *OK*.

Dica: Esvazie regularmente a caixa de cubos de gelo, o mais tardar após uma semana sem ter consumido gelo. Dessa forma, terá sempre gelo novo e impedirá que haja uma aglomeração de cubos de gelo.

Abrir as regulações

- Selecione ≡ *Menu*.
- Selecione ⚙ Regulações.

⚙ Resumo das regulações

Geral ▸

Idioma e região ▸
- Idioma ⚑ ▸
- Unidades ▸
  - Celsius
  - Fahrenheit

Data e hora ▸
- Formato da hora ▸
  - 12 horas
  - 24 horas
- Ajustar hora ▸
- Ajustar data ▸

Luminosidade do visor ▸
- Automático

Sons ▸
- Sons das teclas
- Sinais acústicos

Segurança ▸ *
- Bloqueio do teclado
- Modo demonstração

Regulações de fábrica ▸
- Eliminar regulações ▸
  - Ligação em rede
  - Notificações
- Repor aparelho

Ligação em rede ▸

Wi-Fi

Ligação ▸
- Wi-Fi
  - Rede local
  - Força do sinal
  - Endereço IP
- Miele Cloud Service
- Repor

Função do aparelho ▸

Câmaras

Iluminação interior ▸
- Automático
- Luminosidade ▸
  - Escuro
  - Médio
  - Claro

Gestão do filtro ▸
- Filtro de água ▸
- Tipo de filtro ▸
  - Filtro de carvão ativado
  - Filtro de malha
- AirClean System ▸

Assistente da porta ▸
- Frigorífico
- Congelador

SuperFrost automático

Informações ▸

Placa de caraterísticas ▸

Mod

SN

Software ▸

Versão do aparelho

Versão do software

Interface de utilizador

Informações legais ▸

Licenças Open-Source

Externo

Miele

Written offer

Câmara
Política de privacidade

Miele@home

Assistência técnica ▸

Service Access Point

Vista ampliada

Geral

Encontra-se em ≡ ▸ ⚙ *Regulações* ▸ *Geral*.

Luminosidade do visor

Encontra-se em ≡ ▸ ⚙ *Regulações* ▸ *Geral* ▸ *Luminosidade do visor*.

Pode desligar totalmente a Luminosidade do visor automática e ajustá-la manualmente às condições de luz do ambiente envolvente.

Sons

Encontra-se em ≡ ▸ ⚙ *Regulações* ▸ *Geral* ▸ *Sons*.

Caso se sinta incomodado, pode desligar os *Sons das teclas* e os *Sinais acústicos* (p. ex., o sinal sonoro que soa quando a porta do aparelho está aberta).

Segurança

Bloqueio do teclado

Encontra-se em ≡ ▸ ⚙ *Regulações* ▸ *Geral* ▸ *Segurança* ▸ *Bloqueio do teclado*.

Com o *Bloqueio do teclado* pode proteger o aparelho de frio contra ajustes involuntários através do visor.

- Ligue ou desligue o *Bloqueio do teclado* através do menu pendente ou através das ⚙ *Regulações*.
- Feche a porta superior do aparelho.

Depois de abrir a porta do aparelho, a utilização do visor fica bloqueada.

- Para desbloquear o visor de forma temporária, toque no visor durante aprox. 4 segundos.

Ligação em rede

Encontra-se em ≡ ▸ ⚙ *Regulações* ▸ *Ligação em rede*.

A ligação à rede permite a operação através da app da Miele ou de assistentes de voz externos, bem como a atualização do software.

Wi-Fi

Encontra-se em ≡ ▸ ⚙ *Regulações* ▸ *Ligação em rede*.

A ligação à rede doméstica só é possível se a regulação *Wi-Fi* estiver ligada.

Ligação

Encontra-se em ≡ ▸ ⚙ *Regulações* ▸ *Ligação em rede* ▸ *Ligação*.

Pode consultar informações sobre a sua rede doméstica.

- *Rede local*
  Pode verificar a qualidade da ligação à sua rede doméstica.
- *Força do sinal*
  É exibida a intensidade do sinal Wi-Fi recebido.
- *Endereço IP*
  É exibido o endereço IP.
- *Repor*
  Se repor os dados de rede, a operação através da app da Miele e a atualização do software deixam de ser possíveis. Deve ligar-se novamente à sua rede doméstica.

Função do aparelho

Encontra-se em ≡ ▸ ⚙ *Regulações* ▸ *Função do aparelho*.

Aqui, pode efetuar várias regulações do seu aparelho de frio.

Câmaras

Encontra-se em ≡ ▸ ⚙ *Regulações* ▸ *Função do aparelho* ▸ *Câmaras*.

Aqui, pode ligar e desligar as câmaras.

Iluminação interior

Encontra-se em ≡ ▸ ⚙ *Regulações* ▸ *Função do aparelho* ▸ *Iluminação interior*.

Pode desligar totalmente a Iluminação interior automática e ajustá-la manualmente às condições de luz do ambiente envolvente.

Gestão do filtro

Encontra-se em ≡ ▸ ⚙ *Regulações* ▸ *Função do aparelho* ▸ *Gestão do filtro*.

Em *Gestão do filtro* pode aceder às seguintes informações sobre os seus filtros:

- *Filtro de água*
  Aqui, pode consultar o estado atual de uso/consumo do seu filtro de água e repor o filtro de água depois de o substituir ou limpar.
- *Tipo de filtro*
  Aqui, seleciona o filtro de água (*Filtro de carvão ativado* ou *Filtro de malha*) que está instalado no seu aparelho de frio.
- *AirClean System*
  Aqui, pode consultar o estado atual de uso/consumo do seu filtro contra odores e repor o filtro contra odores depois de o substituir ou regenerar.

Assistente da porta Push2open

Encontra-se em ≡ ▸ ⚙ *Regulações* ▸ *Função do aparelho* ▸ *Assistente da porta*.

Aqui, pode ligar e desligar a funcionalidade Push2open para o *Frigorífico* e o *Congelador* do seu aparelho de frio.

Dica: No caso de uma frente de móvel com puxadores, é aconselhável desligar a função *Assistente da porta*.

SuperFrost automático

Encontra-se em ≡ ▸ ⚙ *Regulações* ▸ *Função do aparelho* ▸ *SuperFrost automático*.

A função ***SuperFrost automático*** vem ligada de fábrica e pode ser desligada em qualquer altura.

Informações

Encontra-se em ≡ ▸ ⚙ *Regulações* ▸ *Informações*.

Placa de caraterísticas

Encontra-se em ≡ ▸ ⚙ *Regulações* ▸ *Informações* ▸ *Placa de caraterísticas*.

Aqui pode encontrar informações sobre a placa de caraterísticas.

Software

Encontra-se em ≡ ▸ ⚙ *Regulações* ▸ *Informações* ▸ *Software*.

Aqui pode encontrar informações sobre o software instalado.

Informações legais

Encontra-se em ≡ ▸ ⚙ *Regulações* ▸ *Informações* ▸ *Informações legais*.

Aqui pode consultar, p. ex., a Política de privacidade para as câmaras ou saber quais os componentes de fonte aberta integrados utilizados no software.

Assistência técnica

Encontra-se em ≡ ▸ ⚙ *Regulações* ▸ *Assistência técnica*.

- *Service Access Point*
  O serviço de assistência técnica pode, em caso de assistência, aceder remotamente ao software.
- *Vista ampliada*
  Apenas para o serviço de assistência técnica, **não** para uso doméstico.

A placa de caraterísticas situada no interior do aparelho de frio não pode ser retirada. Esta é necessária em caso de avaria.

Certifique-se de que a água não entra em contacto com o sistema eletrónico nem com a iluminação.

⚠ Risco de danos devido a entrada de humidade.
O vapor de um aparelho de limpeza a vapor pode danificar plásticos e componentes elétricos.
Para efetuar a limpeza do aparelho de frio não utilize um aparelho de limpeza a vapor.

Indicações sobre o produto de limpeza

Utilize apenas detergentes e produtos de limpeza e manutenção no interior do aparelho que não sejam prejudiciais aos alimentos.

Para evitar danos em todas as superfícies **não utilize** na limpeza

- produtos de limpeza que contenham sódio, amoníaco, ácidos ou cloro
- produtos anticalcário
- produtos abrasivos (p. ex. pó para polimento, agente de polimento, esfregões)
- produtos que contenham dissolventes
- detergentes para máquinas de lavar louça
- sprays para limpeza de fornos
- limpa-vidros
- esfregões ou escovas abrasivas e duras (p. ex. esponjas com esfregão)
- esponja mágica
- raspadores metálicos afiados

Recomendamos que a limpeza seja efetuada com água morna, um pano limpo e um pouco de detergente de lavar a louça manualmente.

Preparar o aparelho de frio para a limpeza

- Desligue o aparelho de frio.
- Desligue a ficha da tomada ou desligue os fusíveis do quadro elétrico.
- Retire os alimentos de dentro do aparelho de frio e guarde os alimentos num local fresco.
- Se necessário, retire todas as peças amovíveis para a limpeza (consulte o capítulo «Conhecer melhor», secção «Arrumação interior»).

Limpar o interior

Efetue a limpeza do aparelho com regularidade, no mínimo uma vez por mês.

Se a sujidade ficar acumulada durante muito tempo, possivelmente não poderá ser eliminada.
As superfícies podem mudar de cor ou sofrer alterações.
É recomendável remover a sujidade de imediato.

- Efetue a limpeza do **interior** com um pano esponja limpo, água morna e um pouco de detergente para lavar a louça à mão.
- Esfregue as superfícies de aço inoxidável no interior do aparelho com um produto de tratamento para aço inoxidável adequado.

- Passe sempre na direção da estrutura da superfície de aço inoxidável. Assim, evita riscos indesejados.

Utilize para as superfícies de aço inoxidável no interior do aparelho um produto de tratamento para aço inoxidável adequado.

Recomendamos para o efeito o produto de limpeza para vitrocerâmica e aço inoxidável da Miele.

- Lave todas as peças manualmente e não na máquina de lavar louça.
- Limpe regularmente a caixa de cubos de gelo.
- Limpe a caixa de cubos de gelo antes de desligar o preparador de cubos de gelo por um período prolongado.
- Remova regularmente os restos de gelo e água da caixa de cubos de gelo.
- Após efetuar a limpeza, passe por água limpa e, de seguida, seque com um pano.
- Para que o aparelho de frio seja suficientemente arejado e seja evitada a formação de odores, mantenha-o aberto ainda durante um curto espaço de tempo.

Limpar câmara

As lentes das câmaras podem ficar embaciadas devido à humidade elevada no aparelho de frio.

- Limpe as lentes das câmaras com um pano de microfibras e um detergente repelente de água.
- Limpe a carcaça da câmara com um pano de microfibras.

Regenerar filtro contra odores (sistema AirClean) no forno

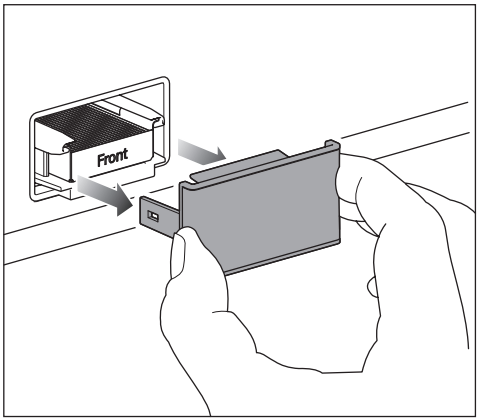

- Remova sempre a cobertura do filtro contra odores.

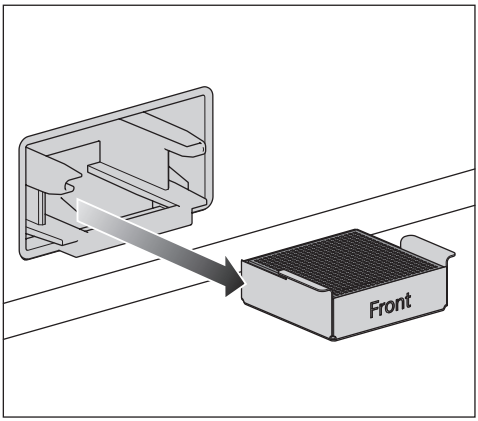

- Extraia os filtros contra odores usados com o suporte do filtro do espaço de encaixe.

Se a parede posterior do interior do seu forno tiver um filtro de gorduras amovível, retire temporariamente o filtro de gorduras.

Observe, para isso, as instruções de utilização do forno.

- O interior do forno não deve ser pré-aquecido.
- Pouse os filtros contra odores **no suporte dos filtros** sobre um tabuleiro no interior do forno.
- Ligue o forno ou a função de forno. Selecione o modo de funcionamento: Ar quente plus [⁂] (recirculação de ar), 200 °C.

Durante a regeneração, pode haver formação de odores. A regeneração deve ser efetuada em espaços bem arejados.

- Duração da regeneração: 90 minutos. Depois disso, desligue o forno ou a função de forno.

⚠ Risco de danos devido a filtro contra odores quente.

As superfícies sensíveis ao calor podem ficar danificadas.

Não retire prematuramente o filtro contra odores quente no suporte do filtro do forno e não coloque o filtro contra odores sobre superfícies sensíveis ao calor.

- Não retire os filtros contra odores do interior do forno até estes e o respetivo suporte tenham arrefecido completamente.

Verifique se os filtros contra odores apresentam danos visíveis antes de os reutilizar. Nunca utilize um filtro contra odores danificado.

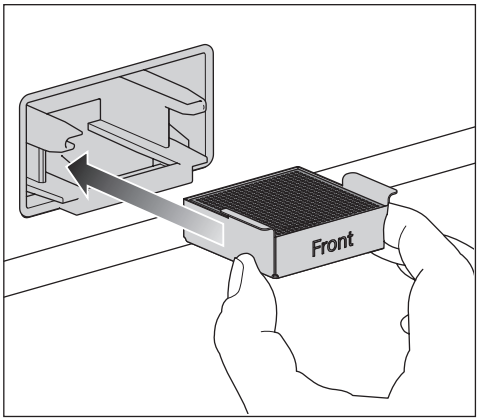

- Insira o filtro contra odores regenerado com o suporte do filtro no espaço de encaixe.
- Limpe a cobertura à mão com um pano húmido, não na máquina de lavar louça.

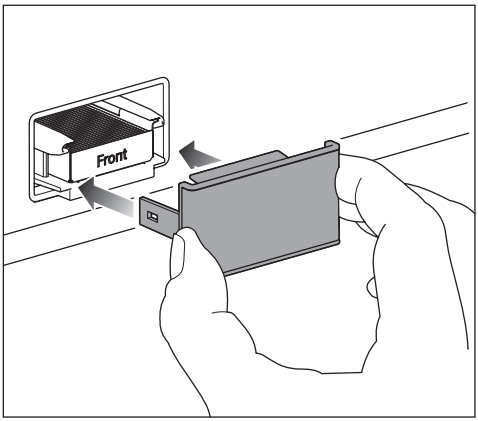

■ Coloque a cobertura no suporte do filtro.

Os filtros contra odores no sistema AirClean contêm carvão ativado como ingrediente ativo. Uma das propriedades do carvão ativado é a sua forte capacidade de tingir.

■ Lave as mãos com água e sabão depois de inserir os filtros contra odores.

É necessário repor o indicador do filtro após a regeneração dos filtros contra odores no forno ou a substituição dos filtros contra odores. Surge uma solicitação no visor.

Limpar filtro de água (filtro de malha)

O filtro de malha deve ser limpo a aprox. cada 36 meses, dependendo da quantidade de água dispensada ou de cubos de gelo produzidos. Surge uma solicitação no visor.

Se tiver utilizado o aparelho de frio ou o preparador de cubos de gelo apenas ocasionalmente nas últimas semanas ou meses, ou se notar que os cubos de gelo têm um odor desagradável, recomenda-se a limpeza antecipada do filtro de malha.

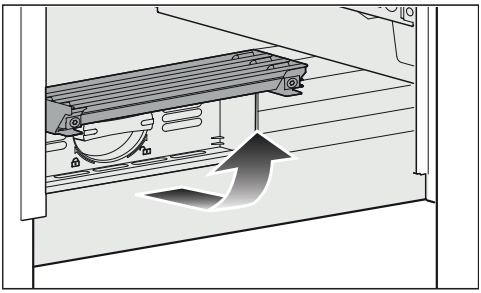

■ Rebata para cima a cobertura em baixo no aparelho de frio.

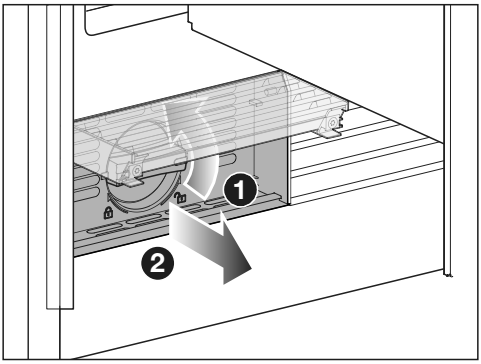

■ Rode o cartucho do filtro 90° no sentido contrário ao dos ponteiros do relógio para a posição vertical ❶ e extraia o cartucho do filtro ❷.

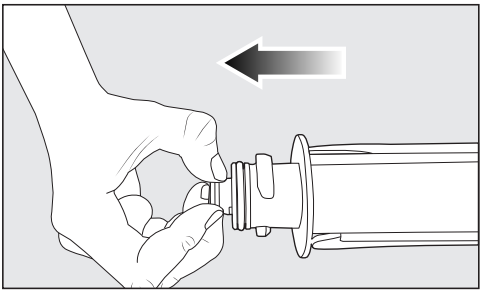

■ Extraia o filtro do cartucho.

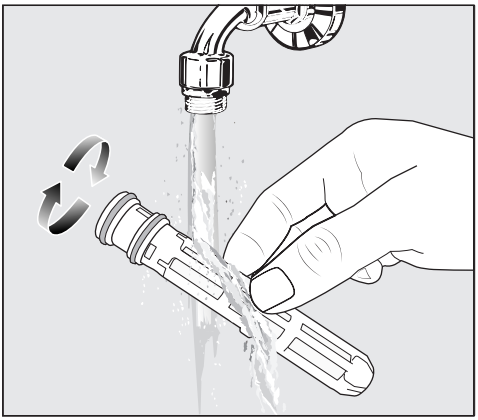

■ Lave o filtro debaixo de água corrente morna. Vá rodando o filtro de modo a limpar o filtro de todos os lados.

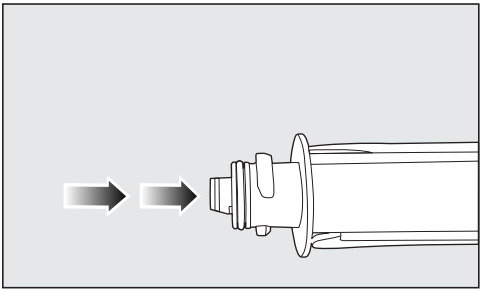

■ Volte a inserir o filtro no cartucho.

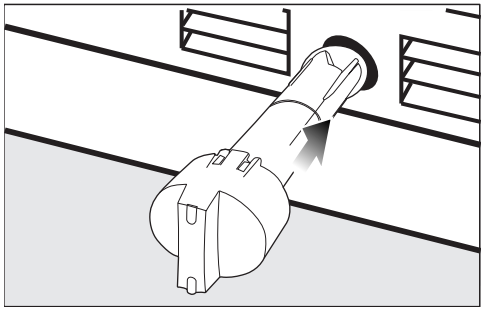

■ Empurre o cartucho do filtro para dentro da abertura do filtro, mantendo a tampa na vertical.

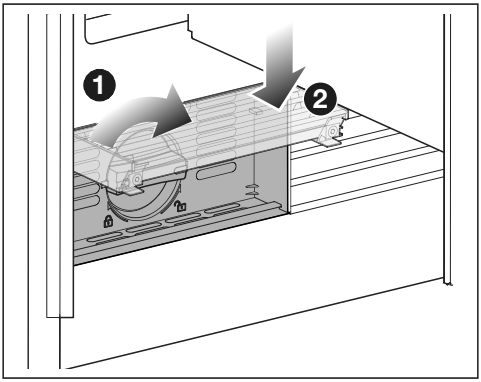

■ Rode o cartucho do filtro 90° no sentido dos ponteiros do relógio, até ao batente, para a posição horizontal ❶.

■ Rebata para baixo a cobertura ❷.

⚠ Risco de danos devido à água expelida.
Com um cartucho do filtro incorretamente inserido, existe o risco de sair água do aparelho de frio.
Ao colocar o cartucho do filtro, certifique-se de que enrosca o cartucho do filtro até à marca.

Após a substituição do filtro de malha, é necessário repor o indicador do filtro. Surge uma solicitação no visor.

Limpar a junta da porta

⚠ Risco de danos devido a uma limpeza incorreta.
No tratamento da junta da porta com óleo ou gordura, esta pode ficar porosa.
Nunca deverá aplicar óleos ou gorduras na junta da porta.

- Limpe regularmente a junta da porta com água limpa e, de seguida, seque-a minuciosamente com um pano.

Limpar as aberturas de ventilação

- Efetue a limpeza regular das aberturas de ventilação utilizando um espanador ou o aspirador (para o efeito, utilize p. ex., a escova para móveis para aspiradores Miele).

Depois da limpeza

- Ligue o aparelho de frio à energia elétrica.
- Volte a colocar todas as peças no aparelho de frio.
- Ligue novamente o aparelho de frio.
- Ligue a função SuperFrost ❄ durante algum tempo para que o compartimento congelador arrefeça rapidamente.
- Ligue a função SuperCool&AirClean ❄ durante algum tempo para que a zona de refrigeração arrefeça rapidamente.
- Volte a colocar os alimentos no aparelho de frio assim que as temperaturas nos compartimentos frigorífico e congelador estiverem suficientemente baixas.
- Desligue a função SuperFrost ❄ assim que for alcançada uma temperatura constante no compartimento congelador de, pelo menos, -18 °C.
- Feche as portas do aparelho.

Descongelação automática

Compartimento frigorífico e gavetas MasterFresh Pro

Tanto o compartimento frigorífico como as gavetas MasterFresh Pro descongelam automaticamente.

Zona do congelador

O aparelho de frio está equipado com um sistema «NoFrost» que permite a descongelação automática da zona do congelador.

A maior parte das anomalias e erros podem ser solucionados por si. Em muitos casos, pode economizar tempo e custos, pois não necessita de contactar o serviço de assistência técnica.

Em www.miele.pt/support/customer-assistance pode obter informações adicionais sobre a resolução autónoma de erros.

Evite abrir a porta do aparelho até que a avaria seja solucionada para que a perda de frio seja mantida o mais baixo possível.

Problemas gerais com o aparelho de frio

Problema	Causa e solução
O aparelho de frio não arrefece.	O aparelho de frio não está ligado. ■ Ligue o aparelho de frio.
	A ficha de rede não está bem ligada à tomada ou a ficha do aparelho não está bem encaixada na tomada do aparelho. ■ Encaixe a ficha de rede na tomada e a ficha do aparelho na tomada do aparelho.
	Os disjuntores do quadro elétrico da habitação dispararam. O aparelho de frio, a tensão da rede ou outro aparelho qualquer podem estar com alguma avaria. ■ Solicite a intervenção de um eletricista qualificado ou do serviço de assistência técnica.
O compressor liga cada vez com maior frequência e durante mais tempo, a temperatura no aparelho de frio é muito baixa.	As portas foram abertas frequentemente. Também podem ter sido armazenadas grandes quantidades de alimentos. ■ Abra a porta só quando for necessário e durante o mais curto espaço de tempo possível.
	As portas do aparelho não fecham por completo. A temperatura no aparelho de frio desce. ■ Verifique o ajuste das portas do aparelho e, se necessário, ajuste as portas do aparelho com os parafusos nas dobradiças da porta.
	As portas do aparelho não estão corretamente fechadas. Se já se formou uma camada de gelo espessa, a capacidade de refrigeração é reduzida e o consumo de energia aumenta.

Problema	Causa e solução
	■ Feche sempre por completo as portas do aparelho. ■ Se necessário, efetue a descongelação do aparelho de frio e limpe-o.
	A temperatura ambiente está demasiado elevada. Quanto mais elevada for a temperatura ambiente, mais tempo o compressor fica a funcionar. ■ Siga as indicações do capítulo «Instalar», secção «Local de instalação».
	As aberturas de ventilação estão tapadas ou obstruídas com pó. ■ Não tape as aberturas de ventilação. ■ Limpe regularmente o pó nas aberturas de ventilação.
	Nos aparelho de integrar: o aparelho de frio não foi bem montado no nicho de instalação. ■ Instale o aparelho de frio conforme as instruções de montagem.
A temperatura no aparelho de frio é demasiado baixa.	A temperatura no aparelho de frio está regulada para muito baixa. ■ Corrija a regulação da temperatura.
	A função SuperCool&AirClean ❄ continua ligada. ■ Para economizar energia, também pode desligar a função SuperCool&AirClean ❄ mais cedo.
	A função SuperFrost ❄ ainda está ligada. ■ Para economizar energia, pode desligar a função SuperFrost ❄ mais cedo.
	A função *QuickIce* ainda está ligada. ■ Para economizar energia, também pode desligar a função *QuickIce* mais cedo.
	A função *SuperFrost automático* ainda está ligada. ■ A função *SuperFrost automático* está ligada de fábrica. Desligue a função *SuperFrost automático*.

Problema	Causa e solução
A temperatura no aparelho de frio é demasiado elevada. Os alimentos congelados (dependendo do modelo) podem descongelar.	Não se trata de um erro. A temperatura regulada é muito elevada. ■ Corrija a regulação da temperatura. ■ Volte a controlar a temperatura ao fim de 24 horas.
	A temperatura ambiente, para a qual o aparelho de frio foi projetado, não foi atingida. O compressor liga com menos frequência se a temperatura ambiente for demasiado baixa. A temperatura no aparelho de frio aumenta. ■ Siga as indicações do capítulo «Instalar», secção «Local de instalação». ■ Aumente a temperatura ambiente.
A temperatura no aparelho de frio desvia-se demasiado da temperatura regulada.	São possíveis várias causas. ■ Desligue o aparelho de frio. ■ Ligue novamente o aparelho de frio após aprox. 5 minutos. Se a temperatura estiver demasiado quente, verifique novamente a temperatura após algumas horas. Se a temperatura estiver demasiado fria, verifique novamente a temperatura no dia seguinte.
O compressor funciona continuamente.	Não se trata de um erro. Para economizar energia, o motor comuta para um funcionamento com rotações mais baixas quando necessitar de menos frio. O tempo de funcionamento do compressor prolonga-se.
Na parede posterior do compartimento frigorífico formam-se flocos de gelo e bolhas de água.	Durante o funcionamento do aparelho podem depositar-se flocos de gelo e bolhas de água na parede posterior do compartimento frigorífico. Não é necessário remover os flocos de gelo nem as bolhas de água, pois evaporam automaticamente devido ao calor emitido pelo compressor.
Os alimentos congelados ficaram agarrados.	A embalagem não estava seca ao ser colocada no congelador. ■ Solte os alimentos com um objeto que não seja afiado, por ex. o cabo de uma colher.

Resolver problemas

Problema	Causa e solução
Não soa um sinal de alarme apesar de a porta do aparelho estar aberta.	Desligou o alarme acústico da porta. ■ Voltar a ligar os *Sinais acústicos*: ≡ ▸ ⚙ *Regulações* ▸ Geral ▸ *Sons* ▸ *Sinais acústicos*.
	A função *Modo Sabbat* está ligada. O símbolo acende-se no visor. ■ Toque no visor durante 4 segundos. A função *Modo Sabbat* está desligada e no visor é exibido o menu principal.
Não é possível abrir a porta do congelador várias vezes seguidas.	Não é avaria. Devido ao efeito de sucção, só ao fim de aprox. 1 minuto é que é possível abrir a porta sem usar a força.
Não é possível abrir a porta do aparelho quando a função Modo Sabbat está ligada.	A função *Assistente da porta* está ligada, adicionalmente está ligada a função *Modo Sabbat*. ■ Quando a função *Modo Sabbat* está ligada, a função *Assistente da porta* é desativada. ■ Abra a porta do aparelho por baixo ou lateralmente.
Não é possível abrir a porta do compartimento frigorífico do lado esquerdo (dependendo do modelo).	A função *Assistente da porta* está ligada, apenas a porta do compartimento frigorífico do lado direito pode ser controlada através do assistente da porta. ■ Não se trata de um erro. No caso de frentes de móveis sem puxadores e com a função *Assistente da porta* ligada, é necessário abrir primeiro a porta do compartimento frigorífico do lado direito, para depois de poder abrir a do lado esquerdo.
Não é possível regular a temperatura no compartimento congelador.	A função *QuickIce* foi ligada. ■ Selecione *IceMaker* no visor. ■ Desligue a função *QuickIce*.
As imagens da câmara estão desfocadas ou a qualidade não é boa.	A porta superior do aparelho foi fechada demasiado depressa. ■ Feche lentamente a porta do aparelho para que a câmara possa captar imagens com boa qualidade.
	As lentes das câmaras estão embaciadas. Isto acontece quando a temperatura e a humidade no compartimento frigorífico se alteram. ■ Não deixe a porta do aparelho aberta durante mais tempo do que o necessário.

Problema	Causa e solução
	■ Limpe as lentes das câmaras (ver capítulo «Limpeza e manutenção»).
	A película antiembaciamento está danificada. ■ Contacte o serviço de assistência técnica.
	A iluminação interior no compartimento frigorífico é demasiado fraca. ■ Desligue a iluminação interior **automática**: ≡ ▸ ⚙ *Regulações* ▸ *Função do aparelho* ▸ *Iluminação interior* ▸ *Automático* ■ Volte a regular, agora manualmente, a iluminação interior para o **máximo** brilho, utilizando o regulador ☼.
	A iluminação interior no compartimento frigorífico é tapada, p. ex., por alimentos. ■ Certifique-se de que a iluminação interior no compartimento frigorífico não é tapada por alimentos.
	A câmara é tapada, p. ex., por alimentos. ■ Certifique-se de que a câmara no compartimento frigorífico não é tapada por alimentos. Além disso, os alimentos não devem sobressair do bordo das prateleiras.
	A(s) câmara(s) da(s) porta(s) do aparelho deve(m) ser recolocada(s) em funcionamento. ■ Desligue o aparelho de frio premindo o interruptor ligar/desligar. ■ Desligue a ficha da tomada ou desligue os fusíveis do quadro elétrico. ■ Aguarde 5 minutos e volte a ligar o aparelho de frio à rede elétrica. ■ Ligue o aparelho de frio. ■ Feche a(s) porta(s) do aparelho e aguarde 3 minutos. O aparelho de frio arranca lentamente. ■ Mantenha a(s) porta(s) do aparelho fechada(s) durante o procedimento. As câmaras estão novamente prontas a funcionar.
Não são captadas nem apresentadas imagens das câmaras.	A função *Modo Sabbat* está ligada. O símbolo acende-se no visor.

Problema	Causa e solução
	■ Toque no visor durante 4 segundos. A função *Modo Sabbat* está desligada e no visor é exibido o menu principal.
	As câmaras não estão ligadas. ■ Ligue as câmaras através do visor: ≡ ▸ ⚙ *Regulações* ▸ *Função do aparelho* ▸ *Câmaras*.
	O aparelho de frio não está ligado em rede ou a ligação Wi-Fi não é suficientemente forte. ■ Ligue o aparelho de frio em rede ou verifique a ligação Wi-Fi.
	A câmara só capta imagens da gaveta MasterFresh Pro se a gaveta MasterFresh Pro tiver sido aberta previamente uma vez até ao batente. ■ Para o efeito, ao colocar ou retirar alimentos da gaveta MasterFresh Pro, abra a gaveta MasterFresh Pro sempre até ao batente.
	A câmara só capta imagens do compartimento frigorífico se a porta do aparelho tiver sido aberta previamente uma vez até ao batente. ■ Para o efeito, ao colocar ou retirar alimentos do compartimento frigorífico, abra a porta do aparelho sempre até ao batente.
	A câmara na porta do aparelho deve ser recolocada em funcionamento. ■ Desligue o aparelho de frio premindo o interruptor ligar/desligar. ■ Desligue a ficha da tomada ou desligue os fusíveis do quadro elétrico. ■ Aguarde 5 minutos e volte a ligar o aparelho de frio à rede elétrica. ■ Ligue o aparelho de frio. ■ Feche a porta do aparelho e aguarde 3 minutos. O aparelho de frio arranca lentamente. ■ Mantenha as portas do aparelho fechadas durante o procedimento. As câmaras estão novamente prontas a funcionar.
As câmaras fazem cliques.	Não se trata de um erro. As câmaras saem do modo de espera.

Problema	Causa e solução
A água do dispensador de água não sabe bem.	Se tirar novamente água do dispensador de água após um período prolongado, esta pode ter um leve sabor a água estagnada. ■ Nesse caso, não aproveite os primeiros 15 copos de água.
Um manípulo da porta aberto (dependendo do modelo) pode danificar o aparelho de frio.	Se o manípulo da porta estiver aberto ao fechar a porta esquerda do aparelho, o aparelho de frio pode ficar com danos. ■ Nunca abra o manípulo da porta esquerda do aparelho. ■ Se o manípulo da porta estiver aberto, volte a fechá-lo antes de fechar a porta esquerda do aparelho.
O filtro contra odores entra em contacto com líquidos.	O filtro contra odores entra em contacto com líquidos durante o manuseamento de alimentos no compartimento frigorífico. ■ Retire o filtro contra odores do compartimento frigorífico e elimine o filtro contra odores no lixo doméstico. ■ Elimine os alimentos não embalados armazenados por baixo do filtro contra odores. ■ Limpe a cobertura do filtro contra odores, o suporte do filtro e o espaço de encaixe do filtro contra odores no compartimento frigorífico com um pano esponja limpo e água morna. ■ Se necessário, limpe a prateleira por baixo do filtro contra odores. ■ Substitua o filtro contra odores por um novo filtro contra odores.

Indicações no visor

Mensagem	Causa e solução
A mensagem *Modo demo ativado* é exibida no visor, o aparelho de frio não tem capacidade de arrefecimento, no entanto, os comandos funcionam e a iluminação interior também.	O *Modo demonstração* foi ligado. ■ Feche e abra a porta do aparelho. No visor, é indicado *Modo demonstração*. ■ Escolha Comando. ■ Desligue o *Modo demonstração* nas *Regulações* ⚙: ≡ ▸ ⚙ *Regulações* ▸ *Geral* ▸ *Segurança* ▸ *Modo demonstração*. Depois de o *Modo demonstração* ser desligado, o aparelho de frio desliga-se e tem de ser ligado novamente.
No visor acende-se o símbolo 🍾 e é exibida a mensagem *Modo Sabbat ativado*.	A função *Modo Sabbat* está ligada: a iluminação interior está desligada e o aparelho de frio está a refrigerar. ■ Toque no visor durante 4 segundos. A função *Modo Sabbat* está desligada e no visor é exibido o menu principal.
No visor acende-se o símbolo 🔒 e é exibida a mensagem *Desbloquear comando*. Não é possível utilizar o aparelho de frio.	O *Bloqueio do teclado* está ligado. O *Bloqueio do teclado* bloqueia a utilização sempre que a porta do aparelho é fechada. ■ Para desligar temporariamente o *Bloqueio do teclado*, toque no visor durante aprox. 4 segundos. ■ Também é possível desligar completamente o *Bloqueio do teclado* através do menu pendente ou através das ⚙ *Regulações*: ≡ ▸ ⚙ *Regulações* ▸ *Geral* ▸ *Segurança* ▸ *Bloqueio do teclado*.

Iluminação interior

⚠ Perigo de choque elétrico devido a peças condutoras de corrente expostas.
Ao remover a cobertura da lâmpada pode entrar em contacto com as peças condutoras de corrente.
Não remova a cobertura da lâmpada. A iluminação LED só pode ser substituída e reparada exclusivamente pelo serviço de assistência técnica.

⚠ Perigo de lesões através da iluminação LED.
Esta iluminação corresponde ao grupo de risco RG 2. Se a cobertura estiver com defeito, os olhos podem ficar feridos.
Se a cobertura da lâmpada estiver com defeito, não olhe diretamente para a iluminação de perto usando instrumentos óticos (uma lupa ou similar).

Problema	Causa e solução
A iluminação interior não funciona ou é demasiado fraca.	O aparelho de frio não está ligado. ■ Ligue o aparelho de frio.
	A função *Modo Sabbat* está ligada: acende-se no visor. ■ Toque no visor durante aprox. 4 segundos. A função *Modo Sabbat* está desligada e no visor é exibido o menu principal.
	A iluminação interior está regulada para *Automático* ou *Luminosidade* ▸ *Escuro*. ■ Altere a regulação da iluminação interior no visor: ≡ ▸ ⚙ *Regulações* ▸ *Função do aparelho* ▸ *Iluminação interior*.

Causa dos ruídos

Durante o funcionamento, o aparelho de frio provoca diferentes ruídos.
Com uma potência de arrefecimento mais reduzida, o aparelho de frio trabalha com economia de energia, mas durante mais tempo. O volume de som é mais baixo.
Com uma potência de arrefecimento superior, os alimentos arrefecem mais rapidamente.
O volume de som é mais alto.

Ruídos normais	O que os origina?
Chiar, assobiar	O refrigerante é injetado no circuito de refrigeração.
Borbulhar, gorgolejar, chapinhar	O refrigerante flui através dos tubos.
Zumbir	O aparelho de frio arrefece.
Cliques	O termóstato liga ou desliga o compressor.
Sibilar, sussurrar	O ventilador está em curso. A abertura automática da porta abre ou fecha a porta do aparelho.
Crepitar	Ocorre na expansão do material no aparelho de frio.
Chocalhar	As válvulas ou abas estão ativas.
Zumbir (aparelhos de frio com reservatório de água)	Água é transportada a partir do reservatório de água.
Sorver (aparelhos de frio com amortecedor de fecho da porta)	A porta do aparelho com amortecedor de fecho da porta é aberta ou fechada.
Lembre-se que o ruído do compressor e do fluxo no circuito de refrigeração não podem ser evitados.	

Ruídos	Causa e resolução
Vibrar, bater, tilintar	O aparelho de frio não está bem nivelado. Nivele o aparelho de frio recorrendo a um nível de bolha de ar. Para o efeito, utilize os pés aparafusáveis (dependendo do modelo) sob o aparelho de frio. **No caso de aparelhos de integrar**: a partir de um nicho de instalação de 140 cm, deslize as calhas estabilizadoras fornecidas na parte inferior da base do aparelho.
	O aparelho de frio está encostado a outros móveis ou aparelhos. Afaste o aparelho de frio.
	Gavetas, cestos ou prateleiras abanam ou ficam emperrados. Verifique as peças amovíveis e volte a encaixá-las.
	Garrafas ou recipientes estão encostados uns aos outros. Afaste garrafas ou recipientes ligeiramente uns dos outros.
	O fixador de cabos (dependendo do modelo) ainda está pendurado na parede traseira do aparelho. Remova o fixador de cabos.

Em miele.pt/service pode obter informações relativas à resolução autónoma de anomalias e às peças de substituição da Miele.

Contacto no caso de avarias

Contacte, por ex., o seu distribuidor Miele ou serviço de assistência técnica Miele quando não conseguir solucionar a avaria.

Pode reservar o serviço de assistência técnica da Miele online em www.miele.pt.

Os dados de contacto do serviço de assistência técnica da Miele encontram-se no final do presente documento.

O serviço de assistência técnica irá precisar do identificador de modelo e do número de fabrico (fabr./N.º de série, N.º). Estes dados encontram-se na placa de caraterísticas.

Base de dados EPREL

Desde 1 de março de 2021, as informações sobre a etiquetagem energética e os requisitos de conceção ecológica podem ser encontrados na base de dados sobre produtos europeia (EPREL). Clique na hiperligação https://eprel.ec.europa.eu/ para aceder à base de dados sobre produtos. Ser-lhe-á aqui solicitado que insira a designação do modelo.

A designação do modelo pode ser encontrada na placa de caraterísticas dentro do aparelho de frio ou, dependendo do modelo, no modo de regulação em Informações ℹ.

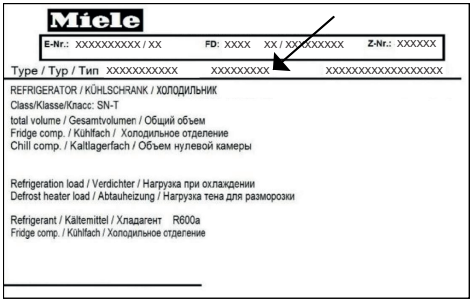

A placa de caraterísticas encontra-se no interior do aparelho de frio.

Garantia

O presente produto está sujeito à garantia legalmente prevista pelo Decreto-lei nº 84/2021, de 18 de outubro, que regula os direitos do consumidor na compra e venda de bens, conteúdos e serviços digitais, ou por qualquer outra disposição legal que modifique ou substitua aquele diploma.

Declaração de Conformidade

A Miele declara que este combinado cumpre a Directiva 2014/53/UE.

O texto integral da Declaração de Conformidade UE está disponível num dos seguintes URLs:

- Produtos, Download, em www.miele.pt
- Assistência técnica, pedidos de informações, manuais de utilização, em https://miele.pt/instrucoes-utilizacao-125 através do nome do produto ou do número de fabrico

Banda de frequência	2,4000 GHz – 2,4835 GHz
Potência máxima de transmissão	< 100 mW

Miele Portuguesa, Lda.
Av. do Forte, 5
2790-073 Carnaxide

Contactos:
Telf.: 214248100

Apoio ao cliente
info@miele.pt

Serviço técnico
miele.pt/service

Website
miele.pt

Miele Experience Center em Carnaxide
Av. do Forte, 5
2790-073 Carnaxide
Telf.: 214248400

Sede Alemanha:
Miele & Cie. KG
Carl-Miele-Straße 29
33332 Gütersloh
Alemanha

Miele

KFMC 3844 R/L, KFMC 3844 FD

pt-PT

M.-Nr. 12 882 120 / 00 / 002