Miele

Návod k obsluze a montáži
Kombinace chladničky s mrazničkou

Před umístěním, instalací a uvedením do provozu si **bezpodmínečně** přečtěte návod k obsluze a montáži. Tím ochráníte sebe a zabráníte škodám.

cs-CZ

M.-Nr. 13 029 970

Obsah

Bezpečnostní pokyny a varovná upozornění **5**

Udržitelnost a ochrana životního prostředí **14**

Takto ušetříte elektrickou energii ... 15

Instalace **16**

Místo instalace 16

Požadavky na větrání a odvětrávání 17

Umístění přístroje 18

Vyrovnání přístroje 19

Vyrovnání dvířek chladicí zóny 19

Vyrovnání zásuvky 20

Připojení na čerstvou vodu 21

- Bezpečnostní pokyny pro připojení na vodovodní vodu 21
- Připojení chladicího přístroje k přívodu vody 22
- Nasazení zásobníku na vodu 23
- Nasazení vodního filtru (pachový filtr s aktivním uhlím) .. 24
- Kontrola nepropustnosti vodního systému 24

Elektrické připojení 24

Rozměry přístroje 26

- Zcela obklopený kuchyňským nábytkem 29
- Umístění u stěny 30

Seznámení **31**

Displej 33

Displej výdejníku ledu/vody 34

Nastavovací mód 35

- Režim párty 35
- Režim dovolená 35
- Výdejník ledu/vody 35
- Výrobník kostek ledu 35
- QuickIce 36
- Blokovací funkce / 36
- Vypnutí přístroje 36
- Režim šabat 36
- Informace k režimu šabat 36
- Doba do spuštění alarmu dvířek 36
- Teplotní stupeň v zónách PerfectFresh 36
- Zapojení do sítě 36
- Tón tlačítek / 36
- Varovné a signální tóny / 36
- Jas displeje 36
- Jednotka teploty °C/°F 36
- Výstavní provoz 37
- Nastavení z výroby 37
- Informace k chladicímu přístroji 37
- Indikátor pachového filtru (systém AirClean) 37
- Indikátor vodního filtru 37
- Režim čištění 37

Bezpečnost 38

- Teplotní alarm v mrazicí zásuvce/zásuvce Freeze&Cool 38
- Alarm dvířek 38

Funkce přístroje 39

- SuperCool&AirClean 39
- Supermrazení 40

Uspořádání vnitřního prostoru..... 40
Maximální hmotnosti náplně..... 40
Vyjmutí a přemístění police v dvířkách/přihrádky na lahve..... 40
Nastavení držáku v polici v dvířkách/přihrádce na lahve..... 41
Vyjmutí nebo přemístění odkládacích ploch 41
Vyjmutí a uložení malé odkládací plochy 42
Používání držáku na lahve v oddělovací desce..... 42
Vyjmutí zásuvek chladicí zóny.... 43
Nasazení zásuvek chladicí zóny. 43
Vyjmutí zásobníku ze zásuvky Freeze&Cool a jeho nasazení..... 44
Vyjmutí zásobníku ze spodní mrazicí zásuvky a jeho nasazení 44
Dodávané příslušenství 45
Příslušenství k dokoupení..... 46

Uvedení do provozu..... **47**
Před prvním použitím..... 47
Připojení přístroje..... 47
Nasazení pachových filtrů (systém AirClean) do chladicí zóny .. 47
Zapnutí přístroje..... 49
Síťové spojení..... 49
Předpoklady pro síťové spojení . 50
Provedení funkcí Scan & Connect..... 50
Uvedení výdejníku ledu/vody do provozu..... 51
Čištění výdejní jednotky..... 51
Čištění výrobníku kostek ledu 51
Aktivace výdejníku ledu/vody 52
Odvzdušnění výdejníku ledu/vody..... 52
Vypnutí chladicího přístroje 53
Opětovné samostatné zapnutí chladicí zóny nebo zásuvky Freeze&Cool 53
Samostatné vypnutí chladicí zóny nebo zásuvky Freeze&Cool.... 53
Na co dbát při delší nepřítomnosti..... 53

Obsluha..... **54**
Ukazatel teploty..... 54
Nastavitelný rozsah teploty v chladicí zóně..... 54
Nastavitelný rozsah teploty v mrazicí zóně..... 54
Nastavitelný rozsah teploty v zásuvce Freeze&Cool 55
Nastavení teplot v chladicích zónách..... 55
Zapnutí funkce SuperCool&AirClean 55
Vypnutí funkce SuperCool&AirClean 55
Zapnutí funkce SuperFrost 56
Vypnutí funkce SuperFrost 56
Skladování potravin v chladicí zóně. 56
Různé oblasti chlazení 56
Skladovat potraviny zabalené, nebo nezabalené? 57
Skladování potravin v zóně PerfectFresh Pro 57
Vlhká přihrádka 57
Suchá přihrádka 59
Skladování potravin v zóně Freeze&Cool 61
Volba správného nastavení 61
Doporučení pro skladování v zóně Freeze&Cool 61
Zmrazování a skladování čerstvých potravin..... 62

Obsah

Výdejník ledu/vody 62
Aktivace blokovací funkce 63
Deaktivace blokovací funkce . 63
Zapnutí osvětlení 63
Vypnutí osvětlení 63
Odběr kostek ledu 64
Odběr rozdrceného ledu (crushed ice) 64
Odběr chlazené vody 65
Personalizované plnění : zadání množství vody 65
Používání personalizovaného plnění 65

Úprava nastavení **66**

Čištění a ošetřování **75**
Odmrazování 75
Upozornění k čisticímu prostředku . 75
Příprava chladicího přístroje na čištění 75
Čištění vnitřního prostoru 75
Čištění příslušenství ručně nebo v myčce nádobí 76
Rozebrání přihrádky na lahve 77
Vyjmutí oddělovací desky pro vyčištění a její nasazení 77
Vyjmutí víka přihrádky pro vyčištění a jeho nasazení 77
Čištění výrobníku kostek ledu 78
Čištění výdejní jednotky výdejníku ledu/vody 78
Výměna vodního filtru (pachový filtr s aktivním uhlím) 78
Čištění čelní stěny a bočních stěn přístroje 79
Čištění těsnění dvířek 79
Čištění větracích a odvětrávacích profilů 79
Po čištění 79

Odstraňování závad **81**
Vnitřní osvětlení 91
Příčiny hluků 91

Servisní služba **93**
Kontakt při závadách 93
Databáze EPREL 93
Záruka 93

Informace **94**
Prohlášení o shodě 94
Autorská práva a licence 94

Tento chladicí přístroj odpovídá předepsaným bezpečnostním ustanovením. Neodborné používání však může vést k úrazům osob a věcným škodám.
Než přístroj uvedete do provozu, přečtěte si pozorně návod k obsluze a montáži. Obsahuje důležité pokyny pro montáž, bezpečnost, používání a údržbu. Tím ochráníte sebe a zabráníte poškození přístroje.
Podle normy IEC 60335-1 upozorňuje Miele výslovně na to, abyste si bezpodmínečně přečetli a dodržovali kapitolu věnovanou instalaci přístroje a bezpečnostní pokyny a varovná upozornění.
Miele neodpovídá za škody, které vzniknou v důsledku zanedbání těchto pokynů.
Návod k obsluze a montáži uschovejte. Předejte návod k obsluze a montáži dalšímu majiteli.

Používání ke stanovenému účelu

▶ Přístroj je určený pro používání v domácnosti a podobných prostředích jako například
– v prodejnách, kancelářích a podobných pracovních prostředích
– v zemědělských usedlostech
– v hotelech, motelech, penzionech a dalších typických obytných prostorách pro zákazníky.
Tento přístroj není určený k používání venku.

▶ Používejte přístroj výhradně v domácnosti k chlazení a uchovávání potravin a ke skladování zmrazených potravin, k zmrazování čerstvých potravin, k přípravě ledu a výdeji pitné vody.
Všechny ostatní způsoby použití jsou nepřípustné.

▶ Přístroj není vhodný pro skladování a chlazení medikamentů, krevní plazmy, laboratorních preparátů nebo podobných látek nebo produktů podle směrnice o zdravotnických prostředcích. Nesprávné použití přístroje může vést k poškození uskladněného zboží nebo jeho zkažení. Dále přístroj není vhodný pro provoz v oblastech ohrožených výbuchem.
Miele neodpovídá za škody způsobené použitím v rozporu se stanoveným účelem nebo nesprávnou obsluhou.

▶ Osoby (včetně dětí), které vzhledem ke svým fyzickým, smyslovým a psychických schopnostem nebo kvůli nezkušenosti nebo neznalosti nejsou schopné přístroj bezpečně obsluhovat, musí být při obsluze pod dozorem.
Tyto osoby smí přístroj obsluhovat bez dozoru jen tehdy, pokud byly instruovány ohledně bezpečného používání a pochopily nebezpečí, která z toho vyplývají.

Děti v domácnosti

▶ Děti mladší osmi let se nesmí samy bez dozoru pohybovat v blízkosti přístroje.

▶ Děti starší osmi let smí přístroj používat bez dozoru jen tehdy, když jim byla jeho obsluha vysvětlena tak, že ho dokážou obsluhovat bezpečně. Děti musí být schopné rozpoznat a chápat možná nebezpečí v případě chybné obsluhy.

▶ Děti nesmí přístroj bez dozoru čistit ani na něm provádět údržbu.

▶ Dávejte pozor na děti, které se zdržují v blízkosti přístroje. Nikdy jim nedovolte, aby si s přístrojem hrály.

▶ Nebezpečí udušení. Děti by si mohly hrát s obalovým materiálem (například fólií), mohly by se do ní balit nebo si ji přetáhnout přes hlavu a udusit se. Obalový materiál uchovávejte mimo dosah dětí.

Technická bezpečnost

▶ Okruh chladiva je zkontrolovaný ohledně nepropustnosti. Přístroj vyhovuje příslušným bezpečnostním předpisům a odpovídajícím směrnicím EU.

Když je poškozený chladicí okruh: může uniknout chladivo a olej a vznítit se.

▶ Varování: nebezpečí požáru/hořlavé materiály. Tento symbol je umístěný na kompresoru a upozorňuje na hořlavé materiály. Tuto nálepku neodstraňujte.

Obsažené chladivo (údaje na typovém štítku) je ekologické, avšak hořlavé.
Použití tohoto ekologického chladiva vede k částečnému zvýšení provozních hluků. Vedle provozních hluků kompresoru se mohou vyskytovat hluky vyvolané prouděním v celém chladicím okruhu. Těmto jevům se bohužel nedá vyhnout, nemají však vliv na výkonnost přístroje.
Při přepravě a při vestavbě nebo umísťování přístroje dbejte na to, aby se nepoškodily součásti chladicího okruhu. Vystřikující chladivo může vést k poranění očí a unikající chladivo se může vznítit.
Při poškození:

- Nepřibližujte se s otevřeným ohněm nebo zápalnými zdroji.
- Odpojte přístroj od elektrické sítě.
- Několik minut větrejte místnost, ve které přístroj stojí.
- Informujte servisní službu.

▶ Čím více chladiva je v přístroji, tím větší musí být místnost, ve které bude přístroj umístěn. Při případném úniku v příliš malých místnostech se může vytvářet hořlavá směs plynu se vzduchem. Na 8 g chladiva musí mít místnost velikost nejméně 1 m^3. Množství chladiva je uvedeno na typovém štítku uvnitř přístroje.

▶ Pokud jsou větrací průřezy zakryté nebo zablokované, může při poškození chladicího okruhu vzniknout hořlavá směs plynu a vzduchu. Bezpodmínečně dodržujte uvedené větrací a odvětrávací profily. Větrací a odvětrávací profily nesmí být zakryty nebo zastavěny.

▶ Připojovací údaje (jištění, frekvence, napětí) uvedené na typovém štítku přístroje musí bezpodmínečně souhlasit s odpovídajícími parametry elektrické sítě, aby se přístroj nepoškodil.
Před připojením tyto údaje porovnejte. V případě pochybností se zeptejte kvalifikovaného elektrikáře.

▶ Elektrická bezpečnost přístroje je zajištěna jen tehdy, je-li připojen na elektrický systém s ochranným vodičem nainstalovaný podle předpisů. Toto základní bezpečnostní opatření musí být k dispozici. V případě pochybností nechte elektrickou instalaci zkontrolovat kvalifikovaným elektrikářem.

▶ Občasný nebo trvalý provoz na soběstačném nebo se sítí nesynchronizovaném zařízení pro napájení energií (jako např. ostrovní sítě, záložní systémy) je možný. Předpokladem provozu je, aby u zařízení pro napájení energií byly dodrženy specifikace normy EN 50160 nebo srovnatelné.
Bezpečnostní opatření stanovená pro domovní instalaci a pro tento výrobek Miele musí být co do své funkce a způsobu práce zajištěna i v ostrovním provozu nebo v provozu nesynchronizovaném se sítí nebo být v instalaci nahrazena rovnocennými opatřeními. Jak je popsáno například v aktuálním vydání VDE-AR-E 2510-2.

▶ Aby bylo v případě nouze možné odpojit přístroj rychle od proudu, musí být zásuvka umístěná mimo oblast zadní strany přístroje a musí být snadno přístupná.

▶ Když je poškozený přívodní síťový kabel, odpojte přístroj neprodleně od elektrické sítě. Zavolejte servisní službu.

▶ Poškozený přívodní síťový kabel smí být nahrazen pouze speciálním přívodním síťovým kabelem stejného typu (k dostání v internetovém obchodě Miele nebo u servisní služby Miele). Z bezpečnostních důvodů smí výměnu provádět jen kvalifikovaný pracovník nebo servisní služba Miele.

▶ Rozbočovací vícenásobné zásuvky a prodlužovací kabely neposkytují nutnou bezpečnost (nebezpečí požáru). Přístroj pomocí nich k elektrické síti nepřipojujte.

▶ Když se dostane vlhkost k součástem pod napětím nebo přívodnímu síťovému kabelu, může to vést ke zkratu. Přístroj proto neprovozujte v oblastech ohrožených vlhkostí nebo stříkající vodou (např. v garáži, prádelně).

▶ Tento přístroj nesmí být provozován na nestabilních místech (např. na lodi).

▶ Poškozený přístroj může ohrozit Vaši bezpečnost. Zkontrolujte ho ohledně rozpoznatelných poškození. Poškozený přístroj nikdy neuvádějte do provozu.

▶ Tento přístroj není určený k používání jako vestavný přístroj.

▶ Při instalačních a údržbářských pracích, opravách jakož i při instalačních pracích na síti čerstvé vody musí být přístroj odpojený od elektrické sítě. Přístroj je odpojený od elektrické sítě jen tehdy, když:

- jsou vypnuté jističe elektrické instalace nebo
- jsou úplně vyšroubované šroubovací pojistky elektrické instalace nebo
- je odpojené připojovací síťové vedení od elektrické sítě. U přívodních vedení se síťovou zástrčkou pro jeho odpojení od elektrické sítě netahejte za vedení, nýbrž za zástrčku.

▶ Neodborně provedené instalační a údržbářské práce a opravy nebo nesprávné připojení na vodovodní vodu mohou uživatele vystavit značným nebezpečím, za která výrobce neručí.
Instalační a údržbářské práce, opravy, instalační práce na síti vodovodní vody i veškeré opravy dávkovače vody smí provádět pouze kvalifikovaný pracovník nebo servisní služba Miele.

▶ Výrobník kostek ledu smí být připojen výhradně k potrubí studené vody.

▶ Miele neodpovídá za škody vzniklé chybným připojením na čerstvou vodu.

▶ Pokud chladicí přístroj neopraví kvalifikovaný pracovník nebo servisní služba Miele, dojde ke ztrátě nároků vyplývajících ze záruky.

▶ Doporučujeme nahradit vadné díly originálními náhradními díly. Při řádné montáži originálních náhradních dílů ručí Miele za splnění bezpečnostních požadavků v plném rozsahu a za zachování nároků vyplývajících ze záruky.

▶ Tento chladicí přístroj je kvůli zvláštním požadavkům (například ohledně teploty, vlhkosti, chemické odolnosti, odolnosti proti otěru a vibracím) vybaven speciální žárovkou. Tato žárovka se smí používat jen ke stanovenému účelu. Žárovka není vhodná pro osvětlení místnosti. Výměnu smí provádět jen kvalifikovaný pracovník nebo servisní služba Miele. V tomto chladicím přístroji je několik světelných zdrojů, které vykazují třídu energetické účinnosti nejméně G.

Odborná instalace

▶ Přístroj je velmi těžký a při otevřených dvířkách a zásuvkách má tendenci převrátit se dopředu:

- Přístroj musí přepravovat nebo přemísťovat nejméně 2 osoby.
- Přístroj musí umísťovat nejméně 2 osoby.

- Nenechte přístroj během umísťování nikdy bez dozoru.
- Vyrovnejte přístroj pomocí noh tak, aby stál stabilně a vodorovně. Dbejte na to, aby přídavná noha na spodní nosné konstrukci dosedala na podlahu.

▶ Při přepravě a montáži přístroje noste vždy ochranné rukavice.

Provozní zásady

▶ Přístroj je koncipován pro určitou klimatickou třídu (rozsah teplot okolí), jejíž meze musí být dodrženy. Klimatická třída je uvedena na typovém štítku ve vnitřním prostoru přístroje. Nižší teplota okolí vede k delší době nečinnosti kompresoru, takže přístroj nedokáže udržet potřebnou teplotu.

▶ Větrací a odvětrávací profily nesmí být zakryty nebo zastavěny. Nebylo by pak již zajištěno bezvadné vedení vzduchu. Mohla by se zvýšit spotřeba elektrické energie a mohly by se poškodit konstrukční součásti.

▶ Nebezpečí poškození potravinami obsahujícími tuky nebo oleje. Pokud v chladicím přístroji nebo v dvířkách přístroje skladujete potraviny obsahující tuk nebo olej, dbejte na to, aby se unikající tuk nebo olej nedostal do styku s plastovými díly přístroje. Tím v plastu mohou vzniknout trhliny, takže plast popraská nebo se roztrhne.

▶ Nebezpečí požáru a výbuchu v důsledku zápalných směsí plynů. Neukládejte v přístroji výbušné látky a výrobky s hořlavými hnacími plyny (např. spreje v plechovce). Elektrické součásti mohou vyvolat vznícení zápalných směsí plynů. Příslušné plechovky se spreji poznáte podle natištěného údaje o obsahu nebo podle symbolu plamene. Elektrické součásti mohou zapálit unikající plyny.

▶ Nebezpečí výbuchu. Neprovozujte v přístroji žádná elektrická zařízení (např. na výrobu zmrzliny). Mohlo by tím docházet k jiskření.

▶ Nebezpečí úrazu a poškození přístroje. V mrazicí zóně neuchovávejte plechovky a lahve s nápoji obsahujícími oxid uhličitý nebo tekutiny, které mohou zmrznout. Plechovky nebo lahve mohou prasknout.

▶ Nebezpečí úrazu a poškození přístroje. Lahve, které umístíte do mrazicí zóny, aby se rychle vychladily, nejpozději za jednu hodinu opět vyjměte. Lahve mohou prasknout.

▶ Nebezpečí úrazu. Zmražených potravin a kovových dílů se nedotýkejte mokrýma rukama. Ruce mohou přimrznout.

▶ Nebezpečí úrazu. Nikdy nedávejte do úst kostky ledu nebo nanuky, zvláště vodové, přímo po vyjmutí z mrazicí zóny. Vlivem velmi nízké teploty zmrazených potravin může dojít k přimrznutí rtů nebo jazyka.

▶ Nezmrazujte znovu částečně nebo úplně rozmrazené potraviny. Spotřebujte je co nejrychleji, protože potraviny ztrácí nutriční hodnotu a kazí se. Rozmrazené potraviny můžete po uvaření nebo upečení opět zmrazit.

▶ Při požití dlouho skladovaných potravin hrozí nebezpečí otravy jídlem.
Doba uskladnění závisí na mnoha faktorech jako na stupni čerstvosti, jakosti potravin a na teplotě při skladování. Dbejte na datum trvanlivosti a pokyny pro uskladnění od výrobců potravin!

▶ Aby potraviny co nejrychleji promrzly až na jádro, nesmí být překročena maximální mrazicí kapacita. Maximální 24hodinovou mrazicí kapacitu najdete na typovém štítku jako „mrazicí kapacita ...kg/24 h“.

Pro nerezové přístroje platí:

▶ Na plochu z nerez oceli nelepte papírky s poznámkami, průhlednou lepicí pásku, krycí lepicí pásku nebo jiná lepidla. Povlakovaná plocha z nerez oceli se lepidly poškodí a ztratí ochranný účinek proti znečištění.

▶ Plocha je odolná proti poškrábání. Dokonce i magnety mohou způsobit poškrábání.

Příslušenství a náhradní díly

▶ Doporučujeme používat originální příslušenství Miele. Pokud budou namontovány nebo vestavěny jiné díly, mohou zaniknout nároky vyplývající ze záruky, ručení a/nebo odpovědnosti za výrobek.

▶ Originální náhradní díly Miele budou k dispozici nejméně 10 let a až 15 let po skončení sériové výroby chladicího přístroje.

Čištění a ošetřování

▶ Propláchněte výrobník kostek ledu a tím také přívod vody tím, že vyřadíte první 3 produkce kostek ledu. To se má provádět:

- před prvním uvedením do provozu
- po delším vyřazení výrobníku kostek ledu z provozu (více než 5 dnů)

- v trvalém provozu pravidelně (nejméně jednou za měsíc), aby se odstranily zbytky ledu (zabrání se ucpání přívodu vody)
- před vypnutím výrobníku kostek ledu na delší dobu

▶ Varování. Na urychlení odmrazování nepoužívejte mechanické nebo jiné pomocné prostředky, které nebyly doporučeny výrobcem.

▶ Neošetřujte těsnění dvířek oleji nebo tuky.
V průběhu času by došlo ke zteření těsnění.

▶ Pára z parního čisticího zařízení se může dostat k součástem pod napětím a vyvolat zkrat.
Na čištění a odmrazování přístroje nikdy nepoužívejte parní čisticí zařízení.

▶ Špičaté předměty nebo předměty s ostrými hranami poškodí chladicí systém a přístroj přestane fungovat. Proto takové předměty nepoužívejte na

- odstraňování vrstev námrazy a ledu,
- vyjímání přimrzlých misek na led a potravin.

▶ Na odmrazování do přístroje nikdy nedávejte elektrická topná zařízení nebo svíčky. Poškodily by se plasty.

▶ Nepoužívejte spreje na odmrazování nebo odmrazovače. Spreje na odmrazování a odmrazovače mohou vytvářet výbušné plyny, obsahovat rozpouštědla nebo hnací látky poškozující plasty nebo mohou být zdraví škodlivé.

Přeprava

▶ Přepravujte přístroj vždy nastojato ve vzpřímené poloze a v přepravním obalu, aby se nepoškodil.

▶ Nebezpečí úrazu a poškození přístroje. Přístroj přepravujte s pomocníkem, protože je velmi těžký.

Likvidace Vašeho starého přístroje

▶ Hrající si děti se v přístroji mohou uzamknout a udusit se.

- Odmontujte dvířka přístroje.
- Vyjměte zásuvky.
- Odkládací plochy nechte v přístroji, aby děti nemohly jednoduše vlézt dovnitř.
- Případně zničte zámek dvířek svého starého přístroje. Zabráníte tak hrajícím si dětem, aby se uzamkly a ohrozily svůj život.

▶ Nebezpečí úrazu elektrickým proudem!

- Odřežte síťovou zástrčku od přívodního síťového kabelu.
- Odřežte přívodní síťový kabel od starého přístroje.

Síťovou zástrčku a přívodní síťový kabel zlikvidujte odděleně od starého přístroje.

▶ Během likvidace a po ní zajistěte, aby přístroj nebyl odložený v blízkosti benzinu nebo jiných hořlavých plynů a kapalin.

▶ Nebezpečí požáru v důsledku unikajícího oleje nebo chladiva.
Chladivo a olej obsažené v přístroji jsou hořlavé. Při příslušné vysoké koncentraci a ve styku s externím zdrojem tepla se unikající chladivo nebo olej mohou vznítit.
Při vyřazování přístroje zajistěte, aby nedošlo k poškození chladicího okruhu. Tím zabráníte nekontrolovanému úniku chladiva (údaje na typovém štítku) a oleje.

▶ Vystřikující chladivo může vést k poranění očí! Nepoškoďte součásti chladicího okruhu např.

- propíchnutím kanálů chladiva ve výparníku,
- zalomením potrubí,
- odškrábáním povrchových vrstev.

Symbol na kompresoru (podle modelu)

Toto upozornění má význam jen pro recyklaci. V normálním provozu nehrozí nebezpečí.

▶ Olej v kompresoru může být při požití a vniknutí do dýchacích cest smrtelně nebezpečný.

Udržitelnost a ochrana životního prostředí

Likvidace obalu

Obal slouží k manipulaci a chrání přístroj před poškozením během přepravy. Obalové materiály byly zvoleny s přihlédnutím k aspektům ochrany životního prostředí a k možnostem jejich likvidace a obecně jsou recyklovatelné.

Vrácení obalů do materiálového cyklu šetří suroviny. Využívejte sběrná místa cenných materiálů a možnosti vrácení. Přepravní obaly odebere zpět Váš specializovaný prodejce Miele.

Likvidace starého přístroje

Elektrické a elektronické přístroje často obsahují cenné materiály. Obsahují také určité látky, směsi a díly, které byly nutné pro jejich funkci a bezpečnost. V domovním odpadu a při neodborném nakládání mohou poškodit lidské zdraví a životní prostředí. Svůj starý přístroj proto v žádném případě nedávejte do domovního odpadu.

Dbejte na to, aby se Váš přístroj do odborné, ekologické likvidace nepoškodil. Tak je zajištěno, že chladivo obsažené v okruhu chladiva a olej nacházející se v kompresoru nemohou uniknout do životního prostředí.

Místo toho využívejte oficiální sběrná a vratná místa pro bezplatné odevzdávání a zužitkování elektrických a elektronických přístrojů zřízená obcemi, prodejci nebo společností Miele. Podle zákona jste sami zodpovědní za vymazání případných osobních údajů na likvidovaném starém přístroji. Ze zákona máte povinnost vyjmout a přitom nezničit staré baterie a staré akumulátory, které nejsou pevně uzavřené v přístroji, a lampy, které lze vyjmout bez zničení. Zaneste je do vhodné sběrny, kde je můžete bezplatně odevzdat. Postarejte se prosím o to, aby byl Váš starý přístroj až do doby odvezení uložen mimo dosah dětí.

Takto ušetříte elektrickou energii ...

Místo instalace

Při zvýšených teplotách okolí musí přístroj častěji chladit a při tom spotřebuje více elektrické energie. Proto:

- Umístěte přístroj v dobře větrané místnosti.
- Neumísťujte přístroj vedle zdroje tepla (topné těleso, sporák).
- Chraňte přístroj před přímým slunečním zářením.
- Postarejte se o ideální teplotu okolí kolem 20 °C.
- Udržujte volné větrací a odvětrávací profily a pravidelně z nich odstraňujte prach.

Nastavení teploty

Čím nižší je nastavená teplota, tím vyšší je spotřeba energie. Doporučují se následující nastavení:

- chladicí zóna 4 °C
- zóna PerfectFresh Pro blízko 0 °C.
- mrazicí zóna -18 °C

Používání

Přiváděným teplem a omezením cirkulace vzduchu se zvyšuje spotřeba elektrické energie. Proto:

- Dvířka přístroje otvírejte vždy jen na nezbytně nutnou dobu. Dobré roztřídění potravin pomáhá při orientaci.
- Po otevření dvířka úplně zavřete.
- Teplé potraviny a nápoje nechte vychladnout, než je uložíte v chladicím přístroji.
- Potraviny ukládejte dobře zabalené nebo dobře přikryté.
- Nepřeplňujte přihrádky, aby mohl cirkulovat vzduch.
- Zmrazené potraviny dávejte pro rozmrazení do chladicí zóny.
- Při uspořádání zásuvek a odkládacích ploch se držte stavu, v jakém Vám byl přístroj dodán od výrobce.
- Mezi zadní stranou přístroje a stěnou dodržujte vzdálenost 30 mm.

Místo instalace

⚠ Nebezpečí požáru a poškození zařízeními vydávajícími teplo.

Zařízení vydávající teplo se mohou vznítit a zapálit přístroj.

Přívodní síťový kabel se nesmí dostat do styku se zdroji tepla.

Nestavte na přístroj zařízení vydávající teplo jako např. malé pečicí trouby, dvouplotýnkové vařiče nebo toastovače.

⚠ Nebezpečí požáru a poškození přístroje otevřenými plameny.

Otevřené plameny mohou přístroj zapálit.

Nepřibližujte se k přístroji s otevřenými plameny jako například svíčkou.

⚠ Nebezpečí požáru a poškození neodborným umístěním.

Pokud se síťová zástrčka a přívodní síťové kabely dotýkají zadní strany přístroje, mohou se poškodit vibracemi a vyvolat zkrat.

Síťová zástrčka ani přívodní síťový kabel se nesmí dotýkat přístroje.

Přívodní síťové kabely nesmí být přiskřípnuty nebo poškozeny.

K zásuvkám v oblasti zadní strany tohoto přístroje nepřipojujte jiná zařízení.

V prostoru zadní strany přístroje neumísťujte ani neprovozujte vícenásobné zásuvky, rozvodné lišty nebo jiná elektronická zařízení (jako např. transformátory pro halogenové žárovky).

Vhodná je suchá místnost, kterou lze dobře větrat.

Podlaha v místě instalace musí být vodorovná, rovná a musí být ve stejné výšce jako podlaha okolo.

⚠ Nebezpečí poškození vysokou vlhkostí vzduchu.

Při vysoké vlhkosti vzduchu se může vysrážet kondenzát na vnějších plochách chladicího přístroje.
Tato kondenzovaná voda může vést ke korozi vnějších stěn přístroje.

Umístěte chladicí přístroj v suché a/nebo klimatizované místnosti s dostatečným větráním.

Po vestavbě/umístění se přesvědčte, že se správně zavírají dvířka přístroje a chladicí přístroj byl vestavěn/umístěn podle popisu. Musí být dodrženy uvedené větrací a odvětrávací profily.

Při volbě místa instalace si prosím uvědomte, že pokud přístroj postavíte v bezprostřední blízkosti topení, sporáku nebo jiného zdroje tepla, vzroste jeho spotřeba elektrické energie. Vyhýbejte se přímému slunečnímu záření. Vyšší teploty okolí zvyšují spotřebu elektrické energie, protože déle běží kompresor.

Klimatická třída

Chladicí přístroj je koncipován pro určitý rozsah teplot okolí (klimatickou třídu), jehož meze musí být dodrženy. Klimatická třída platná pro Váš chladicí přístroj je uvedena na typovém štítku uvnitř přístroje.

Při nízkých teplotách okolí je kompresor v provozu kratší dobu. To může vést k vyšším teplotám v chladicím přístroji a tím k následným škodám.

Klimatická třída	Teplota okolí
SN	10 až 32 °C
N	16 až 32 °C
ST	16 až 38 °C
T	16 až 43 °C
SN-ST	10 až 38 °C
SN-T	10 až 43 °C

Požadavky na větrání a odvětrávání

⚠ Nebezpečí požáru a poškození v důsledku nedostatečného větrání.

Při nedostatečném větrání přístroje se častěji zapíná kompresor a běží delší dobu. To vede ke zvýšené spotřebě elektrické energie a k vyšší provozní teplotě kompresoru.
V důsledku toho se přístroj může poškodit.

Dbejte na dostatečné větrání a odvětrání přístroje:

Bezpodmínečně dodržujte předepsané větrací a odvětrávací profily.

Větrací a odvětrávací profily nesmí být zakryty nebo zastavěny.

Větrací oblasti pravidelně čistěte od prachu a nečistot.

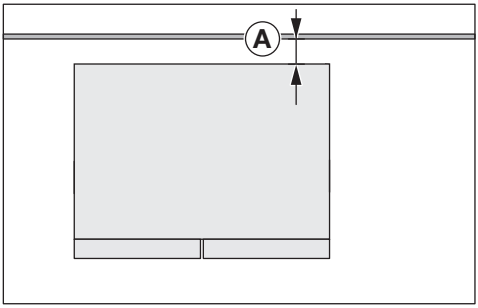

Spotřeba elektrické energie byla určena při vzdálenosti Ⓐ = 30 mm mezi zadní stranou přístroje a stěnou. Pokud bude vzdálenost od stěny menší než 30 mm, bude přístroj nadále fungovat, ale mírně se zvýší jeho spotřeba elektrické energie. Při vysokých teplotách okolí to také může vést k vytváření kondenzátu.

Vzduch u zadní stěny přístroje se zahřívá. Proto musí být zajištěno bezvadné vedení vzduchu (viz odstavec „Rozměry přístroje“).

Umístění přístroje

⚠ Nebezpečí úrazu a poškození převržením přístroje.
Pokud přístroj umísťuje jediná osoba, hrozí zvýšené nebezpečí úrazu a poškození.
Přístroj bezpodmínečně postavte s pomocí druhé osoby.

⚠ Nebezpečí poškození narážením dvířek přístroje.
Dvířka přístroje mohou narážet na stěnu místnosti a poškodit se tím.
Chraňte skleněná dvířka před narážením, např. plstěnými dorazy na stěně místnosti.

⚠ Nebezpečí poškození podlahy.
Posouvání přístroje může vést k poškození podlahy.
Na choulostivých podlahách posouvejte přístroj opatrně.

Pro snadnější umístění přístroje jsou na jeho zadní straně nahoře přepravní úchyty a dole přepravní kolečka (dle modelu).

Přístroj umísťujte jen v nenaplněném stavu.

- Připojte přístroj k napájení vodou podle popisu v kapitole „Připojení na vodovodní vodu“.
- Připojte přístroj k elektrické síti podle popisu v kapitole „Elektrické připojení“.
- Přemístěte přístroj opatrně na stanovené místo instalace.
- Postavte přístroj zadní stranou před stěnu s ohledem na potřebnou vzdálenost.

Vyrovnání přístroje

⚠ Nebezpečí poškození a úrazu při převrácení přístroje.
Pokud přídavné nohy ❷ nedosedají správně na podlahu, přístroj se může převrhnout.
Přístroj navíc podepřete v přední části, jak je popsáno níže.

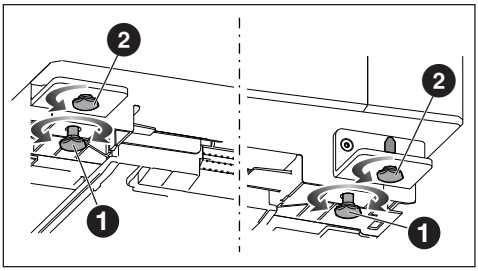

- Vyrovnejte přístroj pomocí vodováhy a dodaného plochého klíče a navíc ho v přední části podepřete.

- Nastavte nohy ❶ tak, aby přístroj stál stabilně a vodorovně.
- Vyšroubujte přídavné nohy ❷ tak, aby dosedaly na podlahu. Potom nohy vyšroubujte o další čtvrt otáčky.

Vyrovnání dvířek chladicí zóny

Dvířka přístroje/zásuvky jsou z výroby správně nastavené.
Pokud se vám zdá, že mezera mezi dvířky nebo vzdálenost mezi chladicí částí a mrazicí částí je nerovnoměrná, můžete si vyrovnání sami upravit.

Vyrovnejte dvířka chladicí zóny úhelníkem horního pantu podle následujícího popisu:

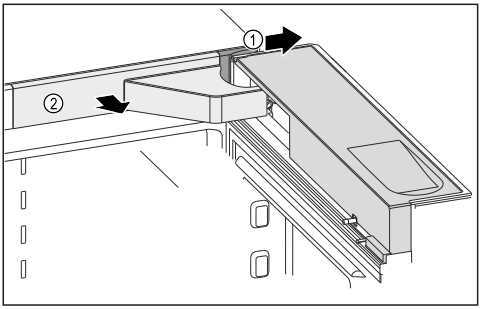

- Otevřete dvířka přístroje.
- Sundejte kryty ① a ②.

⚠ Nebezpečí úrazu následkem vypadnutí dvířek přístroje.
Jakmile v následujícím kroku úplně vyšroubujete šrouby na pantu dvířek, mohou dvířka přístroje vypadnout.
Šrouby jen povolte, aniž je úplně vyšroubujete. Dvířka přístroje při tom pevně držte.

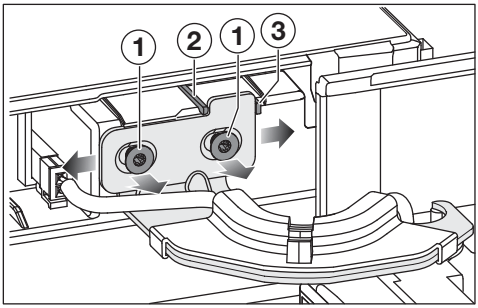

- Povolte šrouby ①.

Podle toho, ve kterém směru se dvířka přístroje mají posunout, musíte nejprve odstranit příslušný zajišťovací knoflík.

- Pokud chcete dvířka přístroje posunout doleva, odstraňte zajišťovací knoflík ②.
- Pokud chcete dvířka přístroje posunout doprava, odstraňte zajišťovací knoflík ③.
- Posouvejte dvířka přístroje, dokud nedosáhnete požadované polohy.
- Utáhněte šrouby ①.
- Nasaďte kryty.

Vyrovnání zásuvky

Dvířka přístroje/zásuvky jsou z výroby správně nastavené.
Pokud se vám zdá, že mezera mezi dvířky nebo vzdálenost mezi chladicí částí a mrazicí částí je nerovnoměrná, můžete si vyrovnání sami upravit.

Vyrovnejte zásuvku oběma upevňovacími úhelníky podle následujícího popisu.

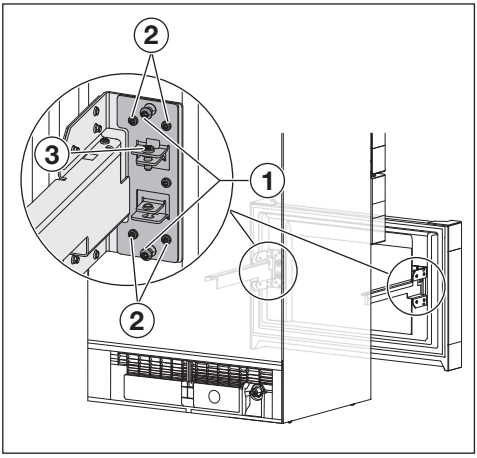

- Vytáhněte zásuvku až na doraz.
- Vyjměte zásobník ze zásuvky.

Vodorovné vyrovnání zásuvky:
Proveďte pracovní kroky postupně na obou upevňovacích úhelnících.

- Vyšroubujte šrouby ① (dle modelu až 4 šrouby na zásuvku). Šrouby již nebudete potřebovat.
- Povolte šrouby ②.
- Podle požadované polohy zásuvky ji posuňte doleva nebo doprava.

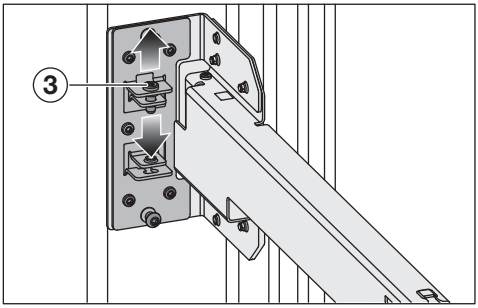

Svislé vyrovnání zásuvky:
Proveďte pracovní kroky na pravém **nebo** levém upevňovacím úhelníku.

- Podle požadované polohy zásuvky povolte šroub ③ nebo utáhněte šroub ③.
- Posouvejte dvířka přístroje, dokud nedosáhnete požadované polohy.
- Až bude zásuvka v požadované poloze, utáhněte šrouby ②.

Připojení na čerstvou vodu

Bezpečnostní pokyny pro připojení na vodovodní vodu

⚠ Nebezpečí úrazu a poškození neodborným připojením na vodovodní vodu.
Neodborné připojení na vodovodní vodu může vést k úrazům osob nebo věcným škodám.
Připojení na vodovodní vodu smí provádět pouze kvalifikovaní pracovníci.

⚠ Před připojováním chladicího přístroje k vodovodnímu potrubí odpojte přístroj od elektrické sítě.
Před připojováním chladicího přístroje k vodovodnímu potrubí uzavřete přípojku vody.

⚠ Ohrožení zdraví a nebezpečí poškození znečištěnou vodou.
Jakost napouštěné vody musí odpovídat nařízení o pitné vodě příslušné země, v níž se přístroj provozuje.
Připojte přístroj na pitnou vodu.

Přístroj odpovídá požadavkům IEC 61770 a EN 61770.

Připojení k vodní instalaci musí být provedeno podle platných předpisů příslušné země. Všechny přístroje a zařízení, které slouží pro přívod vody do chladicího přístroje, musí rovněž splňovat příslušné platné národní předpisy.

Pro bezvadnou funkci (průtok, velikost kostek ledu, hladina hluku) musí být připojovací tlak vody mezi 150 kPa a 620 kPa (1,5 baru a 6,2 baru).

Pokud je připojovací tlak vody vyšší než 620 kPa (6,2 baru), musí být vestavěn redukční tlakový ventil.

Připojovací potrubí vody a elektromagnetický ventil na vstupu chladicího přístroje jsou způsobilé pro připojovací tlak vody až 1 000 kPa (10 barů).

Připojte hadici přímo k vodovodnímu potrubí. Vyhněte se přívodu vody, ve kterém voda stojí.
Pokud voda v přívodu stojí, může se zhoršit chuť vody a kostek ledu.
S čerstvou vodou docílíte bezvadné jakosti kostek ledu.

Připojení chladicího přístroje k přívodu vody

Použijte výhradně dodanou nerezovou hadici. Nerezovou hadici nesmíte zkrátit, prodloužit ani nahradit jinou hadicí.

Vadnou nerezovou hadici vyměňte výhradně za originální náhradní díl Miele. Vhodnou potravinářskou nerezovou hadici obdržíte v internetovém obchodě Miele, u servisní služby Miele nebo u specializovaného prodejce Miele.

Mezi nerezovou hadicí a přípojkou na vodovodní vodu musí být uzavírací kohout, aby bylo v případě potřeby možné přerušit přívod vody.

Dbejte na to, aby byl uzavírací kohout přístupný i v zabudovaném stavu přístroje.

Dbejte na pevné a nepropustné usazení šroubovacích objímek.

⚠ Nebezpečí poškození nerezové hadice.
Je přerušený přítok vody od uzavíracího kohoutu k výrobníku kostek ledu.
Nerezová hadice nesmí být zalomená ani poškozená.

Na připojení k přívodu vody je nutný uzavírací kohout s metrickým připojovacím závitem R3/4.

Elektromagnetický ventil ② je umístěný dole na zadní straně chladicího přístroje. Elektromagnetický ventil má rovněž metrický připojovací závit R3/4.

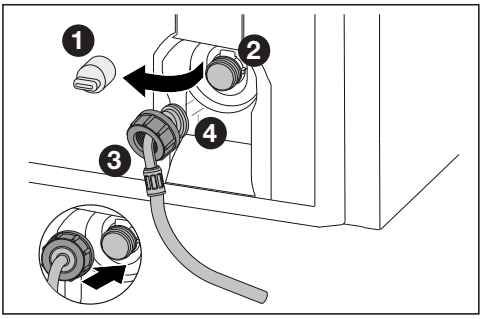

- Stáhněte kryt ❶ z elektromagnetického ventilu ❷.
- Nasuňte matici ❸ na zahnutý konec hadice ❹ až na konec a matici ❸ podržte.

⚠ Nebezpečí poškození elektromagnetického ventilu.
Mohou se zničit závity elektromagnetického ventilu.
Matici opatrně nasaďte a našroubujte ji rovně na závit.

- Matici ❸ opatrně nasaďte na elektromagnetický ventil ❷ a podržte ji.
- Šroubujte matici ❸ rukou rovně na závit, dokud matice ❸ nebude bezpečně a pevně usazená.

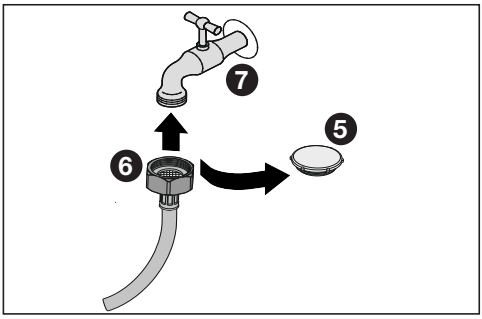

- Odstraňte uzávěr ❺ z nerezové hadice.
- Nyní připevněte nerezovou hadici s maticí ❻ k uzavíracímu kohoutu ❼.
- Matici ❻ nakonec utáhněte ve směru hodinových ručiček.
- Pomalu otvírejte uzavírací kohout ❼ a kontrolujte celý vodní systém ohledně nepropustnosti.

Nasazení zásobníku na vodu

Vodní filtr se nasazuje za levou zásuvku chladicí zóny.

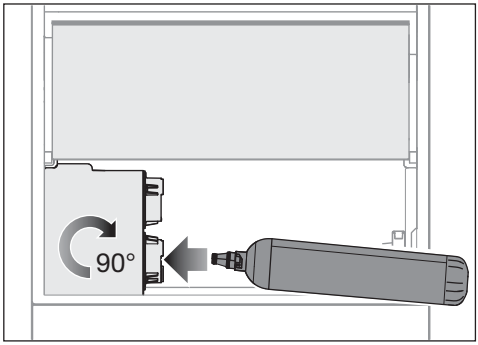

- Vyjměte levou zásuvku chladicí zóny.
- Odstraňte ochranný uzávěr ze zásobníku na vodu a zlikvidujte ho.
- Nasaďte zásobník na vodu a otočte ho asi o 90° doprava až na doraz.
- Nasaďte opět zásuvku.

Nasazení vodního filtru (pachový filtr s aktivním uhlím)

Vodní filtr se nasazuje za levou zásuvku chladicí zóny.

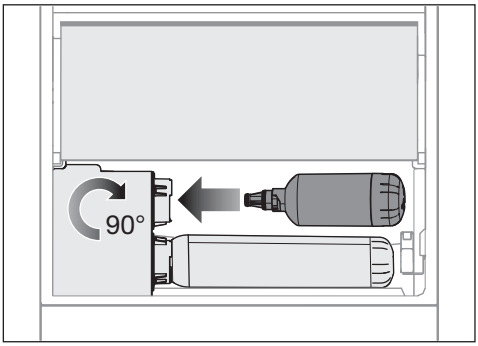

- Vyjměte levou zásuvku chladicí zóny.
- Odstraňte červený ochranný uzávěr z vodního filtru a zlikvidujte ho.
- Nasaďte vodní filtr a otočte ho asi o 90° doprava až na doraz.

⚠ Nebezpečí poškození vytékající vodou.
Při nesprávně nasazeném vodním filtru hrozí nebezpečí, že poteče voda do chladicího přístroje pod zásuvku PerfectFresh.
Při nasazování nového vodního filtru dbejte na to, abyste ho zašroubovali až na doraz.

- Nasaďte opět zásuvku.

Po nasazení vodního filtru vylijte první 3 litry vody, které budou z dávkovače vody vydány po nasazení vodního filtru.
Vodní filtr je nyní připravený k použití.

V nastavovacím režimu aktivujte funkci připomenutí, abyste byli po 6 měsících upozorněni na nutnost výměny filtru.

- Stiskněte symbol ⚙.
- Přejíždějte prstem doleva nebo doprava, dokud se uprostřed nezobrazí symbol ▭.
- Stiskněte symbol ▭.

Když je aktivovaný indikátor vodního filtru, svítí symbol ▭ oranžově.

- Pro opuštění nastavovací úrovně stiskněte symbol ↩.

Kontrola nepropustnosti vodního systému

Než přístroj umístíte na požadovaném místě a vyrovnáte ho, zkontrolujte nepropustnost celého vodního systému.

- Pomalu otvírejte vodovodní kohoutek.
- Zkontrolujte, zda přívod vody, hadice a přípojky jsou nepropustné a neuniká voda.

Pokud je vodní systém nepropustný, můžete přístroj kompletně sestavit.

Elektrické připojení

Přístroj smí být připojen výhradně přiloženým přívodním síťovým kabelem k zásuvce s ochranným kontaktem.

Přístroj umístěte tak, aby byla volně přístupná zásuvka. Pokud zásuvka není volně přístupná, tak zajistěte, aby v místě instalace bylo k dispozici zařízení odpojující všechny póly.

⚠ Nebezpečí požáru v důsledku přehřátí.
Provoz přístroje na rozbočovacích vícenásobných zásuvkách a prodlužovacích kabelech může vést k přetížení kabelů.
Z bezpečnostních důvodů nepoužívejte rozbočovací vícenásobné zásuvky a prodlužovací kabely.

Připojení, instalace a bezpečnostní opatření musí být v souladu s příslušnými normami: ČSN EN 60 335.

Z bezpečnostních důvodů doporučujeme v domovní instalaci příslušné pro elektrické připojení přístroje použití proudového chrániče (RCD) typu ⊟.

Poškozený přívodní síťový kabel smí být nahrazen pouze speciálním kabelem stejného typu (k dostání u servisní služby Miele). Z bezpečnostních důvodů smí výměnu provádět jen kvalifikovaný pracovník nebo servisní služba Miele.

O jmenovitém příkonu a příslušném jištění informuje tento návod k obsluze nebo typový štítek. Srovnejte tyto údaje s parametry elektrické přípojky v místě instalace. V případě pochybností se zeptejte kvalifikovaného elektrikáře.

Občasný nebo trvalý provoz na soběstačném nebo se sítí nesynchronizovaném zařízení pro napájení energií (jako např. ostrovní sítě, záložní systémy) je možný. Předpokladem provozu je, aby zařízení pro napájení energií splňovalo specifikace normy EN 50160 nebo srovnatelné.
Bezpečnostní opatření stanovená pro domovní instalaci a pro tento výrobek Miele musí být co do své funkce a způsobu práce zajištěna i v ostrovním provozu nebo v provozu nesynchronizovaném se sítí nebo být v instalaci nahrazena rovnocennými opatřeními. Jak je popsáno například v aktuálním vydání VDE-AR-E 2510-2.

Připojovací rozměry

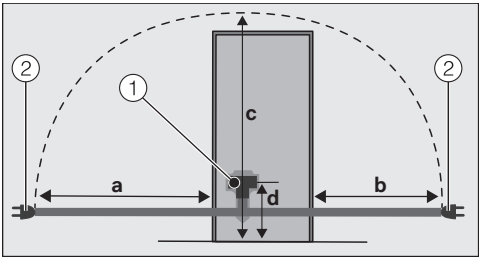

Zadní strana přístroje
① zástrčka přístroje
② síťová zástrčka
a = cca 2 100 mm
b = cca 1 300 mm
c = cca 2 200 mm
d = cca 148 mm

Připojení přístroje

■ Zasuňte zástrčku přístroje.

Dbejte na to, aby byla zástrčka přístroje správně zaklapnutá.

■ Zasuňte síťovou zástrčku přístroje do zásuvky.

Přístroj je nyní připojený k elektrické síti.

Rozměry přístroje

Instalační rozměry

Všechny rozměry jsou uvedeny v mm.

Správná funkce přístroje bude zajištěna, když budou uvedené větrací a odvětrávací profily volné.

Spotřeba elektrické energie byla určena při vzdálenosti 30 mm mezi zadní stranou přístroje a stěnou. Pokud bude vzdálenost od stěny menší než 30 mm, bude přístroj nadále fungovat, ale mírně se zvýší jeho spotřeba elektrické energie.

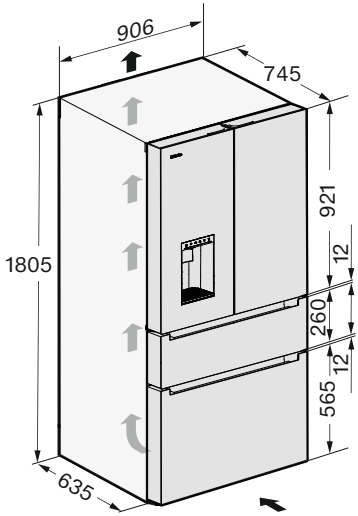

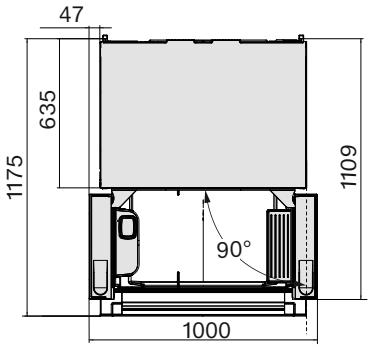

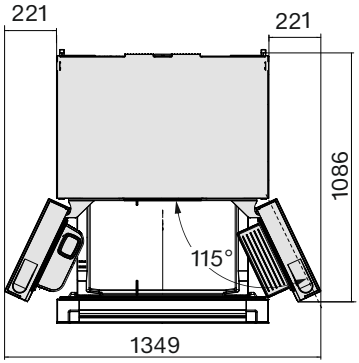

⚠ Není možný přístup k vodnímu filtru a zásobníku na vodu.

Když jsou levá dvířka přístroje otevřená v úhlu menším než 115°, nelze úplně vytáhnout a vyjmout zásuvku chladicí zóny.

Postavte chladicí přístroj bezpodmínečně tak, aby se levá dvířka přístroje dala otevřít do úhlu 115°. Jen tak bude zajištěn přístup k vodnímu filtru a zásobníku na vodu.

Přípojky

Všechny rozměry jsou uvedeny v mm.

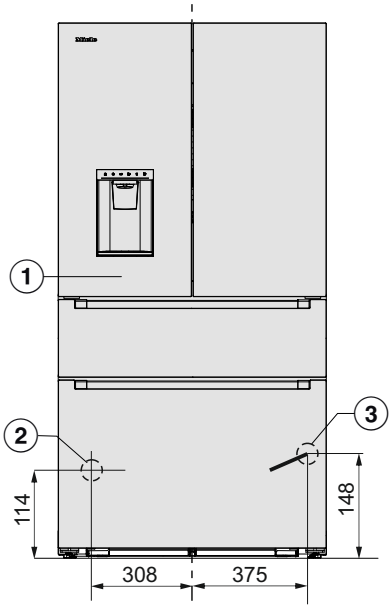

① pohled zepředu

② připojení vody, délka = 2000 mm

③ přívodní síťový kabel, délka = 2 100 mm
Delší přívodní síťový kabel je k dostání u servisní služby Miele.

Zcela obklopený kuchyňským nábytkem

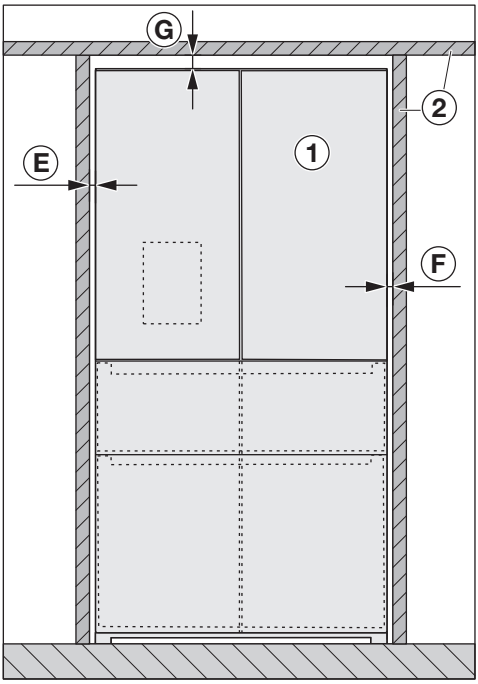

Pohled zepředu
① chladicí přístroj
② kuchyňský nábytek
Ⓔ min. 4 mm
Ⓕ min. 4 mm
Ⓖ min. 25 mm

⚠ Nebezpečí poškození dvířek přístroje.
Dvířka přístroje nelze dostatečně otevřít.
Přístroj ① musí nejméně o hodnotu Ⓑ **a** o hloubku Ⓒ dvířek přístroje přečnívat čelní stěnu sousedního kuchyňského nábytku ②.

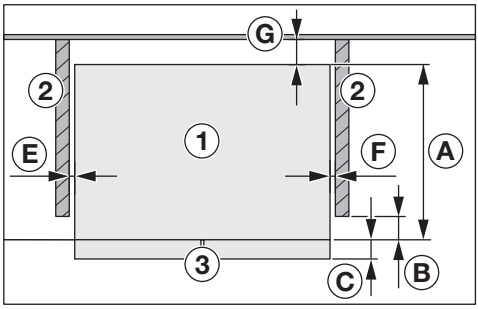

Pohled shora
① chladicí přístroj
② kuchyňský nábytek
③ čelní stěna přístroje
Ⓐ 635 mm
Ⓑ 8 mm
Ⓒ 110 mm
Ⓔ min. 4 mm
Ⓕ min. 4 mm
Ⓖ min. 30 mm

Umístění u stěny

⚠ Nebezpečí poškození dvířek přístroje.
Dvířka přístroje mohou narážet na stěnu místnosti a tím se poškodit.
Je nutná minimální vzdálenost Ⓔ mezi chladicím přístrojem ① a stěnou místnosti ④.

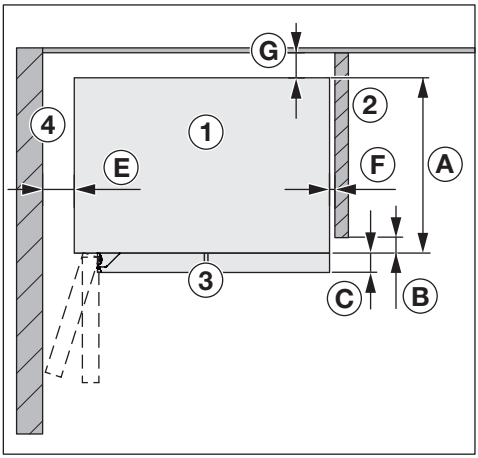

Pohled shora
① chladicí přístroj
② kuchyňský nábytek
③ čelní stěna přístroje
④ stěna místnosti
Ⓐ 635 mm
Ⓑ 8 mm
Ⓒ 110 mm
Ⓔ 100 mm (úhel otevření dvířek 90°)
Ⓔ 220 mm (úhel otevření dvířek 115°)
Ⓕ min. 4 mm
Ⓖ min. 30 mm

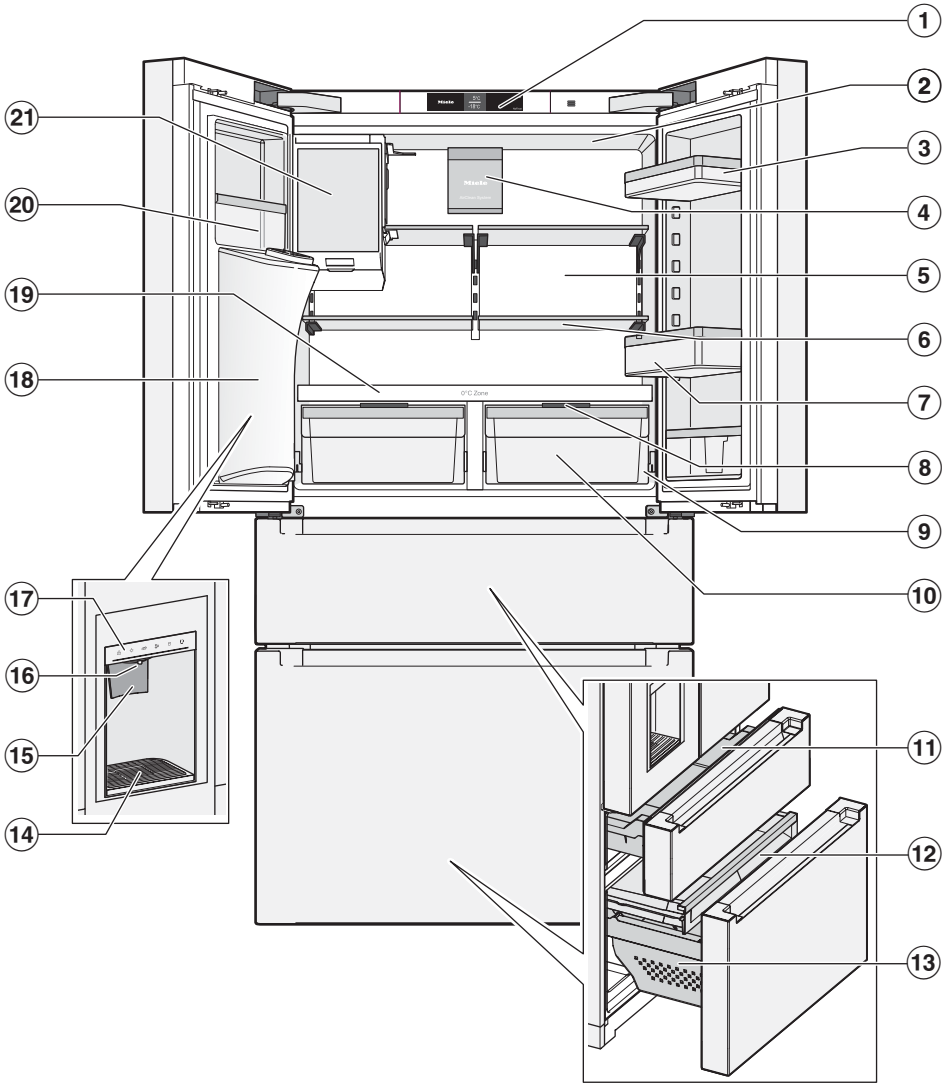
1
2
3
4
5
6
7
8
9
10
11
12
13
14
15
16
17
18
19
20
21
0°C Zone

Seznámení

① displej

② horní vnitřní osvětlení

③ police v dvířkách

④ ventilátor s pachovým filtrem (systém AirClean)

⑤ suchá zadní stěna pro zamezení kondenzátu

⑥ odkládací plocha

⑦ přihrádka na lahve s přemístitelným držákem lahví (přepážkou):
Sem dávejte velké lahve a nádoby. Držák lahví zajišťuje větší stabilitu menších lahví při otvírání a zavírání dvířek přístroje.

⑧ víko přihrádky pro nastavení vlhkosti vzduchu:
Podle polohy víka přihrádky vlhkost vzduchu není zvýšená 💧 nebo je zvýšená 💧💧💧.

⑨ žlábek a otvor na odvádění vody z odmrazování:
Vysrážený kondenzát odtéká a automaticky se odpařuje.

⑩ zóna PerfectFresh Pro (vlhká přihrádka, použitelná také jako suchá přihrádka):
Skladujte zde ovoce a zeleninu při teplotě 0 °C až 3 °C a ideálním nastavení vlhkosti 💧💧💧.

⑪ zásuvka Freeze&Cool (zóna variabilní teploty):
Zde skladujte různé potraviny při teplotách od -18 °C do +5 °C.

⑫ vnitřní nízká mrazicí zásuvka:
Zde skladujte nízké zmrazené potraviny, například zmrazené bylinky.

⑬ mrazicí zásuvka: Zde skladujte velké zmrazené potraviny.

⑭ odkapávací miska s mřížkou

⑮ kontaktní spínač výdejníku vody

⑯ výpust výdejníku ledu/vody

⑰ ovládací panel výdejníku ledu/vody

⑱ výpust výdejníku ledu/vody v dvířkách přístroje

⑲ oddělovací deska s držákem lahví

⑳ úzká police v dvířkách s přemístitelným držákem:
Zde ukládejte drobné potraviny jako např. tuby s hořčicí.

㉑ výrobník kostek ledu: vyrábí kostky ledu a rozdrcený led (crushed ice)

Displej

Špičatými nebo ostrými předměty jako např. tužkami můžete displej poškrábat.
Dotýkejte se displeje pouze prsty.
Když máte studené prsty, nemusí displej reagovat.

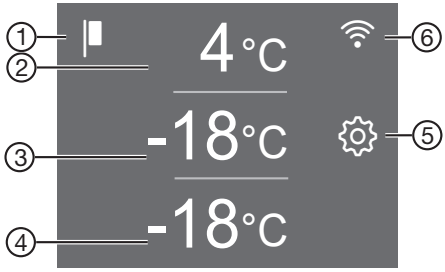

① indikátor výstavního provozu
(zobrazuje se jen tehdy, když byla zapnuta funkce výstavní provoz)

② ukazatel požadované teploty chladicí zóny, nastavení teploty od 3 °C do 9 °C, zvolení a zrušení funkce SuperCool&AirClean

③ ukazatel požadované teploty zásuvky Freeze&Cool (zóna variabilní teploty), nastavení teploty od -18 °C do +5 °C

④ ukazatel požadované teploty mrazicí zásuvky, nastavení teploty od -15 °C do -24 °C, volba a zrušení funkce SuperFrost

⑤ senzorové tlačítko nastavovacího módu
pro volbu různých funkcí v nastavovacím módu

⑥ ukazatel stavu připojení
(zobrazuje se jen tehdy, když je vytvořeno síťové spojení)

Displej výdejníku ledu/vody

Jakmile je v nastavovacím režimu aktivován výdejník ledu a vody, provádí se další ovládání prostřednictvím displeje (viz kapitola „Obsluha“, odstavec „Výdejník ledu/vody“).

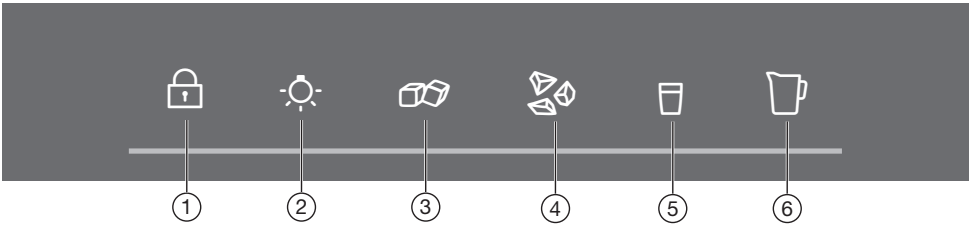

① blokovací funkce:
Zde můžete uzamknout všechny výdejní funkce a zabránit nechtěnému zapnutí osvětlení.

② osvětlení místa výdeje

③ odběr kostek ledu

④ odběr rozdrceného ledu (crushed ice)

⑤ odběr chlazené vody

⑥ personalizované plnění:
Zde můžete zadat a odebrat požadované množství vody.

Nastavovací mód

Režim párty

Funkce režim párty se doporučuje, když chcete rychle vychladit nebo zmrazit velké množství nedávno uložených potravin nebo nápojů a když potřebujete kostky ledu.

Při zapnutém režimu párty se automaticky aktivují funkce SuperCool&AirClean a SuperFrost.

Kromě toho se aktivuje výdejník ledu/vody, pokud již nebyl zapnutý předtím.

Pokud byl výdejník ledu/vody již aktivovaný, automaticky se zapne funkce QuickIce.

Tip: Funkci režim párty zapněte asi 4 hodiny před vložením potravin.

Funkce režim párty se asi po 24 hodinách automaticky vypne.

Při výpadku proudu se funkce režim párty vypne.

Režim dovolená

Funkce režim dovolená se doporučuje, když např. během dovolené nechcete mít úplně vypnutou chladicí zónu nebo nepotřebujete vysoký chladicí výkon. Chladicí zóna tak zůstane v energeticky úsporném provozu.

V chladicí zóně a zónách PerfectFresh je udržována teplota 15 °C.

Mrazicí zóna a zóna Freeze&Cool zůstávají zapnuté na dříve nastavené teplotě.

Dříve aktivované funkce, jako je např. režim párty nebo SuperCool&AirClean, jsou deaktivovány.

Při této střední teplotě chladicí zóny mohou v chladicím přístroji ještě nějakou dobu zůstat potraviny, které se snadno nekazí, ale musí být **zabalené**. Stejně tak nedochází k tvorbě zápachů a plísní, jak se může stát při vypnuté chladicí zóně a zavřených dvířkách přístroje.

⚠ Ohrožení zdraví požitím zkažených potravin.

Pokud je teplota v chladicí zóně dlouhodobě vyšší než 4 °C, může to mít negativní vliv na trvanlivost a kvalitu potravin.

Funkci režim dovolená zapínejte vždy jen na omezenou dobu.

V této době neukládejte choulostivé a snadno se kazící potraviny jako ovoce, zeleninu, ryby, maso a mléčné výrobky.

Po vypnutí funkce vyčistěte chladicí zónu a regenerujte pachové filtry.

Výdejník ledu/vody

Zde můžete aktivovat nebo deaktivovat výdejník ledu/vody v dvířkách přístroje.

Ovládá se prostřednictvím displeje na vnější straně chladicího přístroje nad výdejníkem ledu/vody.

Výrobník kostek ledu

Toto nastavení se zobrazuje jen tehdy, když je aktivovaný výdejník ledu/vody.

Zde můžete výdejník ledu samostatně vypnout a v případě potřeby znovu zapnout.

Výrobník kostek ledu vyrobí při teplotě -18 °C asi 1,8 kg kostek ledu za 24 hodin.

QuickIce

Výrobník kostek ledu vyrobí maximálně asi 2,1 kg kostek ledu za 24 hodin.

Funkce QuickIce se v nastavovacím režimu zobrazuje jen tehdy, když předtím byla aktivována funkce výrobníku kostek ledu.

Blokovací funkce

Zapnutá blokovací funkce chrání před nechtěným vypnutím chladicího přístroje a před nechtěnými přestaveními nepovolanými osobami, například dětmi.

Když například chcete jen krátce změnit nastavení teploty, můžete blokovací funkci na chvíli deaktivovat v nastavovacím režimu.

Vypnutí přístroje

Viz kapitola „Uvedení do provozu“, odstavec „Vypnutí přístroje“.

Režim šabat

Pro podporu náboženských zvyklostí má chladicí přístroj režim šabat.

Při zapnutém režimu šabat se dočasně deaktivuje:

- vnitřní osvětlení
- všechny akustické a optické signály
- displej a displej výdejníku ledu/vody
- výdejník ledu/vody
- aktivní WiFi připojení
- připomenutí (např. indikátor filtru systému AirClean): pozastaví se nastavený časový interval

Všechny ostatní předtím nastavené funkce zůstanou aktivované.

Informace k režimu šabat

Zde můžete zjistit verzi režimu šabat.

Doba do spuštění alarmu dvířek

Zde můžete nastavit dobu do spuštění alarmu dvířek po otevření dvířek přístroje/zásuvky přístroje.

Teplotní stupeň v zónách PerfectFresh

Teplota v zónách PerfectFresh se reguluje automaticky na hodnotu 0 °C až 3 °C.

Pokud však požadujete teplotu vyšší nebo nižší, protože například chcete uložit ryby, tak ji můžete postupně nepatrně změnit.

Zapojení do sítě

Zde můžete provést první zapojení do sítě, deaktivovat a aktivovat WiFi nebo resetovat konfiguraci sítě (viz kapitola „Úprava nastavení“).

Tón tlačítek

Zde můžete zapínat nebo vypínat tón tlačítek.

Varovné a signální tóny

Zde můžete změnit hlasitost varovných a signálních tónů (např. při alarmu dvířek nebo chybovém hlášení). Nebo varovné a signální tóny můžete úplně vypnout, pokud máte pocit, že Vás obtěžují.

Jas displeje

Zde můžete přizpůsobit jas displeje světelným podmínkám okolí.

Jednotka teploty °C/°F

Zde můžete nastavit jednotku teploty (°Celsia nebo °Fahrenheita).

Výstavní provoz

Výstavní provoz umožňuje specializovanému prodejci prezentovat chladicí přístroj bez zapnutého chlazení. Pro soukromé používání toto nastavení nepotřebujete.

Zde můžete vypnout výstavní provoz, pokud je z výroby zapnutý (na displeji se zobrazuje).

Nastavení z výroby

Zde můžete nastavení přístroje resetovat na nastavení z výroby.

Tip: Až budete svůj přístroj vyřazovat, prodávat nebo až budete uvádět do provozu použitý přístroj, resetujte jeho nastavení na nastavení z výroby. Tím se resetuje i konfigurace sítě, takže se z přístroje odstraní Vaše osobní data. Kromě toho již předchozí majitel nebude mít přístup na přístroj.

Informace k chladicímu přístroji

Zde můžete získat označení modelu a sériové číslo svého přístroje.

Připravte si tyto údaje o přístroji:

- pro připojení přístroje do své sítě WiFi.
- pro nahlášení poruchy v servisní službě Miele (viz kapitola „Servisní služba“).
- pro zjištění informací v databázi EPREL (viz kapitola „Servisní služba“).

Indikátor pachového filtru (systém AirClean)

Filtrování vzduchu filtrem Active AirClean zajišťuje vzduch bez prachu a bez zápachů.

Žlutě svítící indikátor pachového filtru na displeji Vám asi jednou za 6 měsíců připomene nutnost regenerovat pachové filtry.

Pokud byly pachové filtry regenerovány už pětkrát, připomene Vám žlutě svítící symbol na displeji, abyste pachové filtry vyměnili.

Zde můžete aktivovat funkci připomenutí.

Indikátor vodního filtru

Filtrování vody vodním filtrem zajišťuje čerstvou vodu, která neobsahuje chlor a další látky zhoršující chuť a vytvářející zápach.

Žlutě svítící indikátor vodního filtru na displeji Vám asi jednou za 6 měsíců připomene nutnost vyměnit vodní filtr.

Zde můžete aktivovat funkci připomenutí.

Režim čištění

Funkce režim čištění usnadňuje čištění chladicí zóny.

Vnitřní osvětlení zůstává zapnuté, i když je vypnutá chladicí zóna. Jsou vypnuté rovněž akustické a optické signály. Výdejník ledu/vody je deaktivovaný.

Bezpečnost

Teplotní alarm v mrazicí zásuvce/zásuvce Freeze&Cool

Chladicí přístroj je vybavený teplotním alarmem, aby nedošlo k nepozorovanému zvýšení teploty v mrazicí zásuvce/zásuvce Freeze&Cool.

Když se teplota příliš zvýší, zobrazuje se na ukazateli teploty mrazicí zásuvky/zásuvky Freeze&Cool červeně symbol 🌡⚠. Navíc zní varovný tón, dokud neskončí stav alarmu nebo není varovný tón předčasně vypnut.

Kdy je teplotní rozsah rozpoznán jako rozsah příliš vysokých teplot, závisí na nastavené teplotě.

Akustický a optický signál se spustí v těchto situacích:

- Zapnete chladicí přístroj a teplota v mrazicí zásuvce/zásuvce Freeze&Cool se příliš liší od nastavené teploty.
- Přerovnáváte a vyjímáte zmrazené potraviny, při tom se dovnitř dostane příliš mnoho teplého vzduchu z místnosti.
- Zmrazujete větší množství potravin.
- Zmrazujete teplé čerstvé potraviny.
- Došlo k výpadku proudu.
- Přístroj je vadný.

⚠ Ohrožení zdraví požitím zkažených potravin.

Pokud byla teplota delší dobu vyšší než –18 °C, mohou se zmrazené potraviny částečně nebo úplně rozmrazit. Tím se zkrátí trvanlivost potravin.

Zkontrolujte, zda jsou zmrazené potraviny částečně nebo úplně rozmrazené. V takovém případě tyto potraviny co nejrychleji spotřebujte nebo je před opětovným zmrazením dále zpracujte (vařením nebo pečením).

Předčasné vypnutí teplotního alarmu

Než vypnete teplotní alarm, měli byste zjistit a odstranit jeho příčinu.

Pokud Vás varovný tón ruší, můžete ho předčasně vypnout.

■ Stiskněte symbol 🌡⚠.

Symbol 🌡⚠ zhasne a varovný tón utichne.

Na ukazateli teploty mrazicí zóny asi 1 minutu bliká nejvyšší dosud naměřená teplota. Potom se zobrazí aktuální teplota.

Alarm dvířek

Aby se zabránilo ztrátám elektrické energie při otevřených dvířkách přístroje/zásuvce přístroje, je chladicí přístroj vybavený alarmem dvířek. Skladované chlazené potraviny jsou tak chráněné před vnikáním tepla.

Když jsou delší dobu otevřená dvířka přístroje nebo jedna z obou zásuvek, na ukazateli teploty se zobrazuje žlutě svítící symbol ⚠. Navíc zní varovný tón a pomalu bliká vnitřní osvětlení.

Dobu do spuštění alarmu dvířek lze individuálně upravit v nastavovacím režimu ⚙. Rovněž lze vypnout akustický varovný tón.

Jakmile zavřete dvířka přístroje nebo příslušnou zásuvku, utichne varovný tón a na displeji zhasne symbol ⚠.

Předčasné vypnutí alarmu dvířek

■ Stiskněte symbol ⚠.

Varovný tón utichne, symbol ⚠ zhasne a vnitřní osvětlení bude trvale svítit.

Pokud nezavřete dvířka přístroje, alarm dvířek se asi po 1 minutě bude opakovat.

Funkce přístroje

SuperCool&AirClean ❄

Při zapnuté funkci SuperCool&AirClean ❄ se **chladicí zóna** velmi rychle vychladí na nejnižší hodnotu teploty (v závislosti na teplotě okolí). Chladicí přístroj pracuje s nejvyšším možným chladicím výkonem a teplota klesá.

Tuto funkci zvolte, pokud chcete rychle vychladit velké množství čerstvě uložených potravin nebo nápojů.

Když chcete rychle vychladit velké množství čerstvě uložených potravin nebo nápojů, zapněte funkci SuperCool&AirClean ❄ **bezprostředně před vložením**.

Tip: Pokud v chladicí zóně uskladníte silně aromatické potraviny, rovněž dočasně zapněte funkci SuperCool&AirClean ❄. Zapnutím funkce SuperCool&AirClean ❄ se zvýší výkon pachových filtrů, takže se ještě více zredukují pachy v chladicí zóně.

Funkce SuperCool&AirClean ❄ se asi po 18 hodinách automaticky vypne.

Supermrazení ❄

Při zapnuté funkci supermrazení ❄ se **mrazicí zóna** velmi rychle vychladí na nejnižší hodnotu teploty (v závislosti na teplotě okolí). Přístroj pracuje s nejvyšším možným chladicím výkonem a teplota klesá. Tuto funkci zvolte před zmrazováním čerstvých potravin. Tím dosáhnete rychlého promrznutí potravin a zůstane tak zachována jejich nutriční hodnota, vitaminy, vzhled a chuť.

Funkci supermrazení ❄ musíte zapnout asi **6 hodin před vložením** potravin ke zmrazení (viz kapitola „Obsluha“, odstavec „Zapnutí supermrazení ❄“). Má-li být využita **maximální mrazicí kapacita**, musíte funkci supermrazení ❄ zapnout **24 hodin předem**.

Funkce supermrazení ❄ se maximálně po 72 hodinách automaticky vypne. Doba do vypnutí funkce závisí na množství čerstvě vložených potravin.

Uspořádání vnitřního prostoru

Maximální hmotnosti náplně

- levá dvířka přístroje: 1 kg
- pravá dvířka přístroje: 12 kg
- zásuvka Freeze&Cool: 34 kg
- vnitřní mrazicí zásuvka: 28 kg
- spodní mrazicí zásuvka: 24 kg

Vyjmutí a přemístění police v dvířkách/přihrádky na lahve

Police v dvířkách/přihrádky na lahve v dvířkách přístroje přemísťujte jen v nenaplněném stavu.

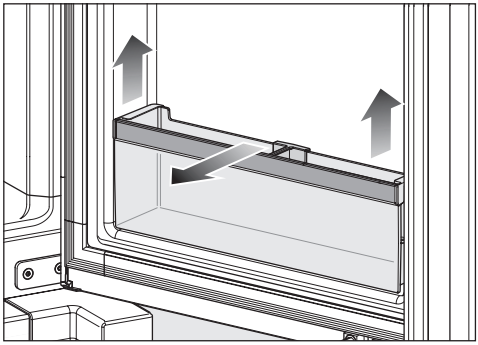

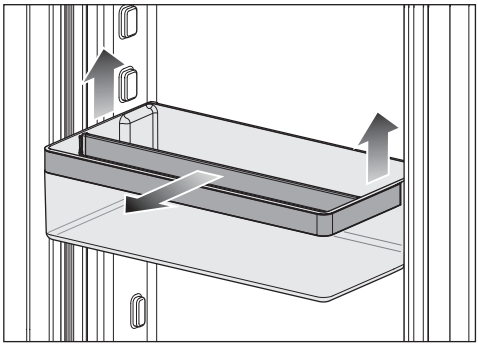

■ Polici v dvířkách/přihrádku na lahve posuňte nahoru a vyjměte dopředu.

Nastavení držáku v polici v dvířkách/ přihrádce na lahve

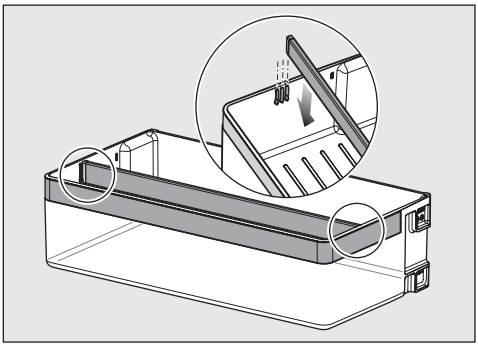

- Vytáhněte přepážku nahoru a nasaďte ji na požadované místo.

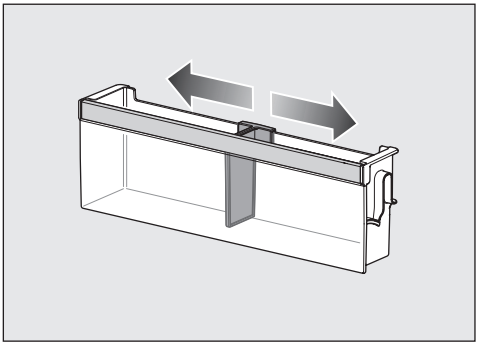

- Přesuňte držák doprava nebo doleva.

Vyjmutí nebo přemístění odkládacích ploch

Pokud budete odkládací plochy zavěšovat zešikma, mohou jejich západky poškrábat zadní stěnu chladicí zóny. Dbejte na nasazování odkládacích ploch ve vodorovné poloze a na úplné zasunutí západek.

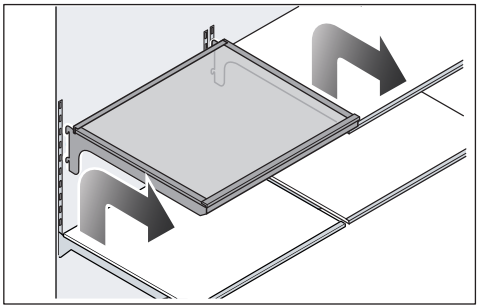

- Nadzvedněte trochu odkládací plochu tak, aby se vzadu na obou stranách zvedla odkládací plocha západkami nad vodítko.
- Vyjměte odkládací plochu dopředu.
- Odkládací plochu odejměte nebo ji znovu nasaďte na požadovaném místě západkami do vodítka.

Vyjmutí a uložení malé odkládací plochy

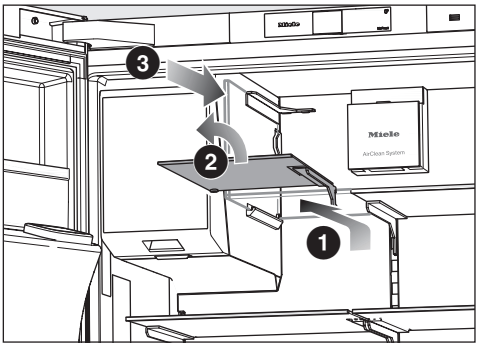

- Nadzvedněte odkládací plochu tak ❶, aby se její západka vzadu na pravé straně zvedla z vodítka.
- Držte odkládací plochu ve svislé poloze ❷.
- Na výrobníku kostek ledu je úložná lišta. Pro uschování zasuňte odkládací plochu do úložné lišty ❸.

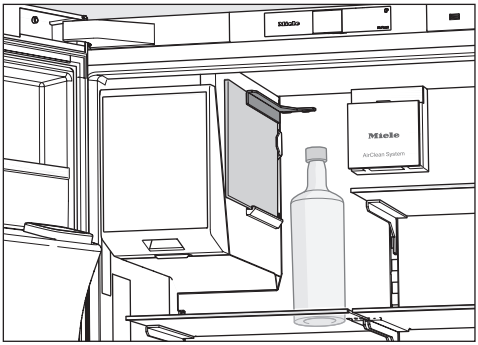

- Nyní vložte vysoké potraviny k chlazení, například vysoké lahve nebo nádoby.

Používání držáku na lahve v oddělovací desce

Celou oddělovací desku nebo její polovinu lze použít jako držák na lahve.

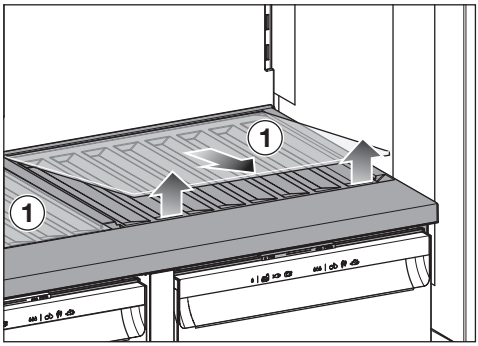

- Vyjměte skleněné dno ① v oddělovací desce jeho zvednutím z vybrání vpředu. Skleněné dno uložte samostatně.

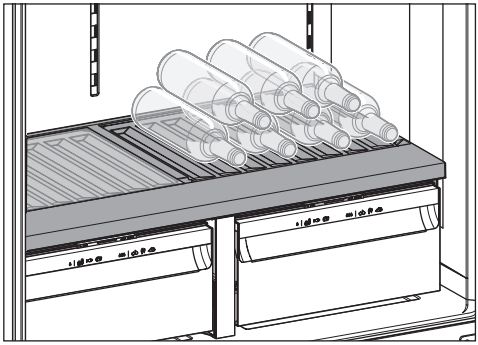

- Vložte lahve dnem dozadu až k zadní stěně.

Vyjmutí zásuvek chladicí zóny

Levá dvířka chladicí zóny jsou otevřená v úhlu 115°.

- Vytáhněte zásuvku až na doraz.

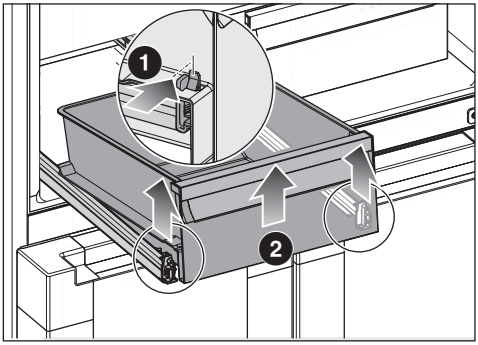

Zásuvka je v přední části zajištěná západkami. Před vyjmutím musíte tyto západky uvolnit.

- Vlevo a vpravo zatlačte současně na západky ❶ směrem dovnitř.

Zásuvka se uvolní z výsuvných pojezdů.

- Zásuvku vpředu nadzvedněte ❷ a vyjměte ji směrem dopředu.

Výsuvné lišty pak opět zasuňte, aby se nemohly poškodit.

Nasazení zásuvek chladicí zóny

Levá dvířka chladicí zóny jsou otevřená v úhlu 115°.

- Úplně vytáhněte výsuvné pojezdy.

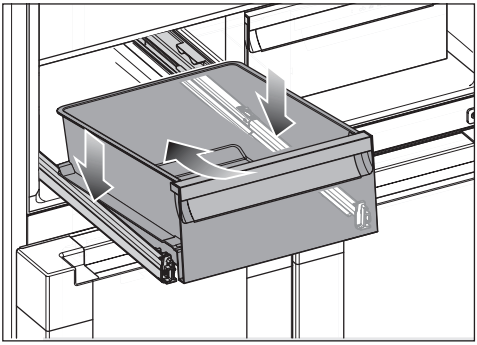

- Nasaďte zásuvku zešikma shora dolů na výsuvné pojezdy a vpředu ji spusťte dolů.

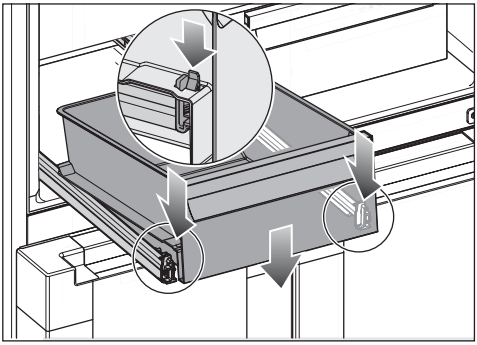

- Postupně odspodu uchopte vždy jeden výsuvný pojezd a posouvejte ho dopředu, dokud zřetelně nezaklapne.
- Zasuňte zásuvku.

Vyjmutí zásobníku ze zásuvky Freeze&Cool a jeho nasazení

- Vytáhněte horní zásuvku Freeze&Cool až na doraz.

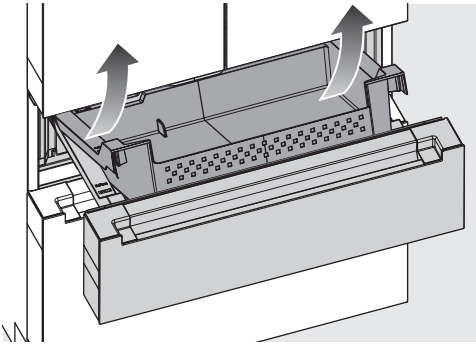

- Zásobník vpředu nadzvedněte a vyjměte ho zešikma nahoru.

Zásobník opět nasaďte v opačném pořadí:

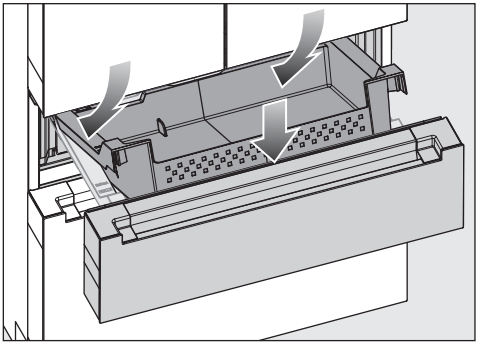

- Nasaďte zásobník vzadu na lišty.
- Zásobník vpředu spusťte dolů na boční lišty.

Vyjmutí zásobníku ze spodní mrazicí zásuvky a jeho nasazení

- Vytáhněte spodní mrazicí zásuvku až na doraz.

Uvnitř umístěná mrazicí zásuvka se vysune automaticky. Mrazicí zásuvku nelze vyjmout.

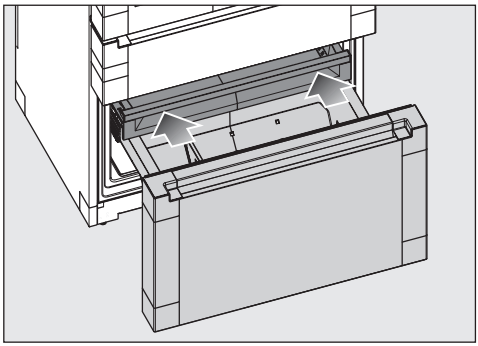

- Uvnitř umístěnou mrazicí zásuvku opět zasuňte.

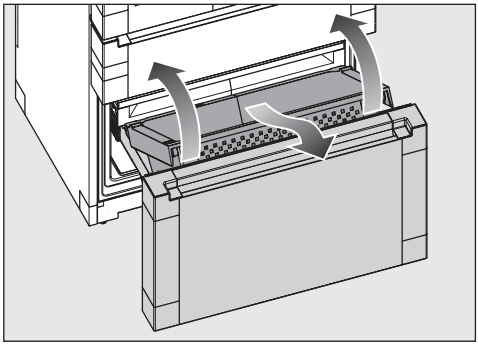

- Zásobník vpředu nadzvedněte a vyjměte ho zešikma dopředu.

Zásobník opět nasaďte v opačném pořadí:

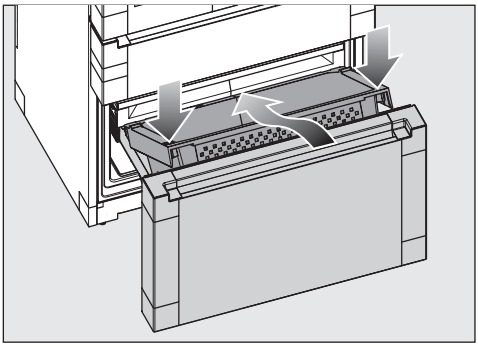

- Nasaďte zásobník vzadu na lišty.
- Zásobník vpředu spusťte dolů na boční lišty.

Dodávané příslušenství

Zástrčka přístroje

Nerezová hadice (přívod vody)

Vodní filtr (pachový filtr s aktivním uhlím)

Vodní filtr se nasazuje za levou zásuvku chladicí zóny.

Váš chladicí přístroj je vybavený vodním filtrem (pachový filtr s aktivním uhlím), který filtruje čerstvou vodu pro přípravu kostek ledu a používání dávkovače vody.

Vodní filtr z vody neodfiltruje bakterie ani mikroby. Vodní filtr odstraňuje chlor a nepříjemné pachové a chuťové látky, takže se na kostky ledu a pitnou vodu používá pouze vysoce kvalitní voda.

Vodní filtr musíte pravidelně vyměňovat.

Vodní systém můžete provozovat i bez vodního filtru, pokud je například v domovní instalaci k dispozici externí vodní filtr.

Nové vodní filtry jsou k dostání u servisní služby Miele, u specializovaného prodejce Miele nebo na internetu.

Zásobník na vodu

Vodní filtr se nasazuje za levou zásuvku chladicí zóny.

Zásobník na vodu má kapacitu 1 litr a zásobuje dávkovač vody chlazenou vodou. Teplota vody závisí na teplotě v chladicí zóně.

Pachové filtry (systém Longlife AirClean)

Pachové filtry neutralizují nepříjemné pachy v chladicí zóně a chrání potraviny před možným přenosem pachů.

Tip: Pokud v chladicí zóně uskladníte silně aromatické potraviny, doporučujeme, abyste dočasně zvolili funkci SuperCool&AirClean ❄. Zapnutím funkce SuperCool&AirClean ❄ se zvýší aktivita pachových filtrů, takže se ještě více zredukují pachy v chladicí zóně.

Pachové filtry lze udržitelně regenerovat v pečicí troubě nebo ve srovnatelném domácím spotřebiči s funkcí pečicí trouby a poté znovu používat (výzva k regeneraci se na displeji objeví přibližně jednou za 6 měsíců).

Pachové filtry lze regenerovat přibližně pětkrát, asi po 3 letech je musíte nahradit novými. Na displeji se k tomu zobrazí výzva.

Použité pachové filtry lze likvidovat v domovním odpadu.

Nové pachové filtry jsou k dostání u servisní služby Miele, u specializovaného prodejce Miele nebo na internetu (viz kapitola „Seznámení“, odstavec „Příslušenství k dokoupení“).

Příslušenství k dokoupení

V sortimentu Miele je k dostání účelné příslušenství a čisticí a ošetřovací prostředky sladěné s přístrojem.

V internetovém obchodě Miele, u servisní služby Miele nebo u specializovaného prodejce Miele dostanete produkty speciálně přizpůsobené přístroji, např. ošetřující prostředky na přístroje a příslušenství.

Do internetového obchodu se dostanete prostřednictvím tohoto QR kódu:

Před prvním použitím

- Odstraňte všechen obalový materiál a ochranné fólie.
- Odstraňte všechen reklamní materiál a nálepky z vnitřního prostoru přístroje.
- Vyčistěte vnitřek skříně a příslušenství.

Připojení přístroje

- Připojte přístroj k vodovodnímu potrubí podle popisu v kapitole „Instalace“, odstavec „Připojení na vodovodní vodu“.
- Připojte přístroj k elektrické síti podle popisu v kapitole „Instalace“, odstavec „Elektrické připojení“.

Na displeji se objeví nejprve Miele, potom symbol ⏻.

Nasazení pachových filtrů (systém AirClean) do chladicí zóny

⚠ Nebezpečí vytváření plísní.
Z hygienických důvodů nesmí zůstat pachové filtry v chladicí zóně déle než 6 měsíců, aniž by mezitím byly regenerovány nebo vyměněny.
Pachové filtry nasaďte do chladicí zóny až těsně před uvedením chladicího přístroje do provozu.

Pro zlepšení kvality pachových filtrů je před prvním nasazením do chladicí zóny regenerujte.
Postupujte podle pokynů v kapitole „Čištění a ošetřování“, odstavec „Regenerace pachových filtrů (systém AirClean) v pečicí troubě“.

Váš chladicí přístroj je vybavený dvěma pachovými filtry v chladicí zóně.

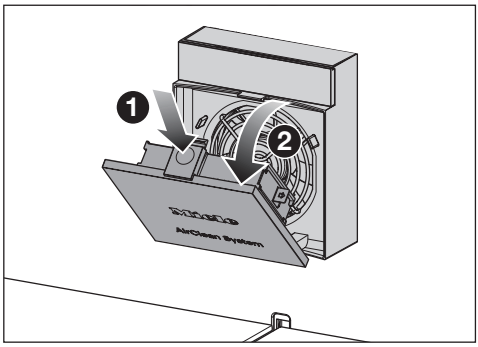

- Zatlačte do prohlubně na žlutém otevíracím oušku ❶ nad krytem ventilátoru a otevřete kryt ❷.

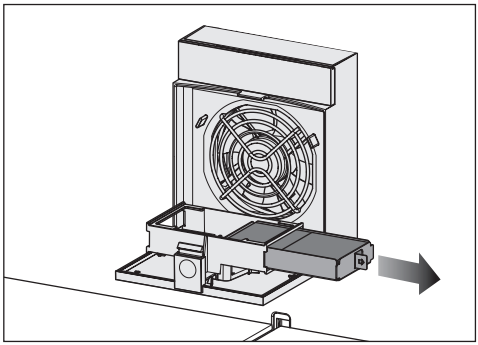

- Vytáhněte držák pachových filtrů z úchytu.
- Když chcete **vyměnit** pachové filtry: vyjměte použité pachové filtry z držáku a zlikvidujte je s domovním odpadem.

Upozornění: Držák filtrů nevyhazujte. Držák filtrů znovu použijete.

- Vyčistěte držák filtrů pod tekoucí vodou a poté ho osušte čisticí utěrkou.

Pachové filtry obsahují jako účinnou látku aktivní uhlí. Vlastností aktivního uhlí je silné barvení.

Před použitím pachové filtry zkontrolujte, zda nejsou viditelně poškozené. Nikdy nepoužívejte poškozený pachový filtr.

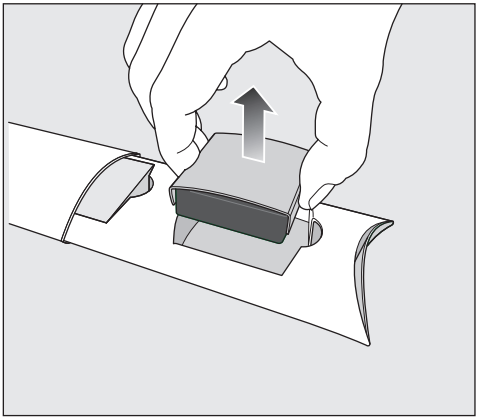

- Vyjměte pachové filtry spolu s ochranou filtru z obalu.

⚠ Nebezpečí poškození chybnou manipulací.
Pachové filtry jsou křehké.
Při manipulaci s pachovými filtry dávejte pozor, aby nespadly.
Netlačte na voštinovou strukturu pachových filtrů.

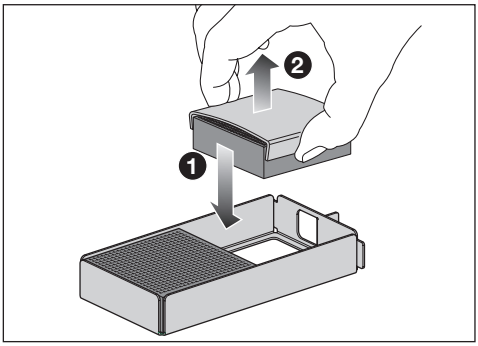

- Nasaďte nové pachové filtry ❶ postupně do držáku.
- Odstraňte ochranu filtru ❷.
- Nasaďte držák filtrů s pachovými filtry do úchytu.
- Zavřete kryt ventilátoru.
- Po nasazení pachových filtrů si umyjte ruce vodou a mýdlem.

Pachové filtry musí být po 6 měsících regenerovány nebo vyměněny (viz kapitola „Čištění a ošetřování“, odstavec „Regenerace pachových filtrů (systém AirClean) v pečicí troubě“). Na displeji se k tomu zobrazí výzva.

Tip: Pokud v chladicí zóně skladujete silně aromatické potraviny, zapněte dočasně funkci SuperCool&AirClean ❄. Zapnutím funkce SuperCool&AirClean ❄ se zvýší výkon pachových filtrů, takže se ještě více zredukují pachy v chladicí zóně.

Zapnutí přístroje

- Otevřete dvířka přístroje.
- Stiskněte na displeji symbol ⏻.

Přístroj začne chladit a rozsvítí se vnitřní osvětlení.

Jakmile je dosaženo nastavené teploty mrazení, zhasne symbol 🌡⚠, trvale svítí ukazatel teploty mrazicí zóny a utichne varovný tón.

- Pokud Vás varovný tón obtěžuje, stiskněte symbol 🌡⚠.

Varovný tón utichne.

Přístroj se nastavuje na předvolenou teplotu.

Aby byla teplota dostatečně nízká, nechte přístroj před prvním vložením potravin několik hodin předchladit. Potraviny dávejte do přístroje až po dosažení přednastavené teploty.

Potraviny dávejte do mrazicí zóny až poté, co teplota v mrazicí zóně dostatečně klesne (min. -18 °C).

Síťové spojení

Váš chladicí přístroj je vybavený integrovaným WiFi modulem. WiFi modul umožňuje síťové spojení s vaší domácí sítí a používání aplikace Miele na mobilním koncovém zařízení.

Po připojení chladicího přístroje přes WiFi se spojení automaticky obnoví při každém dalším zapnutí.

Zajistěte, aby byl v místě instalace chladicího přístroje dostatečně silný signál vaší WiFi sítě.

Zapojením chladicího přístroje do vaší sítě WiFi se zvýší spotřeba elektrické energie, i když chladicí přístroj bude vypnutý.

Chytré doplňky prostřednictvím aplikace Miele*

Síťové spojení prostřednictvím aplikace Miele vám umožní přístup k mnoha chytrým doplňkům, jako je například:

- zjišťování stavových informací
- použití dalších užitečných funkcí
- aktualizacemi softwaru udržovat chladicí přístroj v aktuálním stavu vývoje Miele

Další podrobnosti o chytrých doplňcích najdete na webové stránce Miele, v Apple App Store® nebo v Google Play Store™.

* Doplňková digitální nabídka společnosti Miele & Cie. KG. V závislosti na modelu a zemi se může lišit rozsah funkcí. Nutný je váš souhlas se Všeobecnými obchodními podmínkami a informacemi o ochraně osobních údajů pro digitální výrobky a služby od společnosti Miele v°aplikaci Miele. Společnost Miele si vyhrazuje právo digitální nabídky kdykoli změnit nebo ukončit.

Předpoklady pro síťové spojení

Pro síťové spojení musí být splněny tyto předpoklady:

1. V místě instalace je k dispozici domácí síť.
   Připravte si heslo WiFi.
2. Na mobilním koncovém zařízení je k dispozici aplikace Miele.
3. Máte uživatelský účet v aplikaci Miele.

Aplikace Miele

Aplikaci Miele si můžete stáhnout zadarmo z Apple App Store® nebo Google Play Store™.

Stáhnout v App Store

NYNÍ NA Google Play

Provedení funkcí Scan & Connect

- Naskenujte QR kód.

Pokud jste nainstalovali aplikaci Miele a máte uživatelský účet, budete navedeni přímo na síťové spojení.

Pokud jste aplikaci Miele ještě nenainstalovali, budete navedeni do Apple App Store® nebo do Google Play Store™.

- Nainstalujte aplikaci Miele a vytvořte uživatelský účet.
- Znovu naskenujte QR kód.

Aplikace Miele Vás provede vytvářením.

Uvedení výdejníku ledu/vody do provozu

Dbejte na to, aby byl nasazený vodní filtr a zásobník na vodu.

Čištění výdejní jednotky

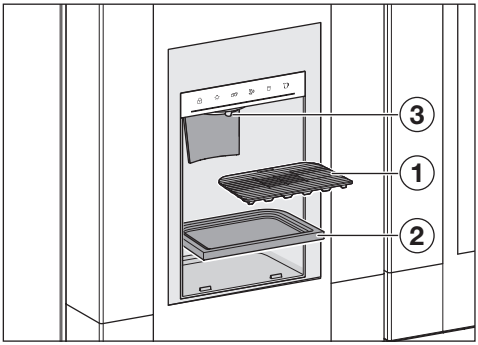

- Vyjměte mřížku odkapávací misky ①.
- Vyjměte odkapávací misku ②.
- Vyčistěte výpust vody ③, mřížku odkapávací misky ① a odkapávací misku ② čistou houbovou utěrkou a vlažnou vodou s trochou prostředku na ruční mytí.
- Odkapávací misku a její mřížku znovu nasaďte.

Čištění výrobníku kostek ledu

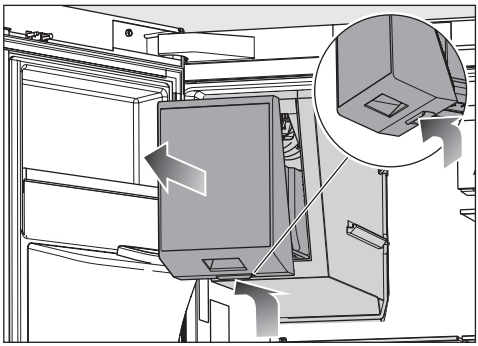

- Uchopte výrobník kostek ledu vzadu za úchyt a tahem dopředu ho vytáhněte.
- Výrobník kostek ledu úplně vyprázdněte.
- Vyčistěte výrobník kostek ledu čistou houbovou utěrkou a vlažnou vodou s trochou prostředku na ruční mytí.
- Jakmile výrobník kostek ledu uschne, opět ho zasuňte.

Aktivace výdejníku ledu/vody

⚠ Ohrožení zdraví kontaminovanou vodou.

Voda, která stojí delší dobu v přívodních potrubích, se může kontaminovat a ohrozit Vaše zdraví.

První 2 litry vody po uvedení do provozu nepoužívejte, protože tato voda slouží k propláchnutí přívodu vody.

Pokud byl chladicí přístroj vypnutý déle než 5 dní nebo jste delší dobu nepoužili výdejník ledu/vody, je před prvním uvedením do provozu nutné propláchnutí.

- Stiskněte symbol ⚙.
- Přejíždějte prstem doleva nebo doprava, dokud se uprostřed nezobrazí symbol.
- Stiskněte symbol.

Při zapnutém výdejníku ledu/vody svítí symbol oranžově.

- Pro opuštění nastavovací úrovně stiskněte symbol ↩.

Výdejník ledu/vody je nyní připravený k provozu.

Po dosažení provozní teploty se výrobník kostek ledu naplní vodou. Po zmrazení padají kostky ledu do zásobníku. Po naplnění zásobníku se výroba automaticky zastaví.

Odvzdušnění výdejníku ledu/vody

⚠ Ohrožení zdraví kontaminovanou vodou.

Voda, která stojí delší dobu v přívodních potrubích, se může kontaminovat a ohrozit Vaše zdraví.

První 2 litry vody po uvedení do provozu nepoužívejte, protože tato voda slouží k propláchnutí přívodu vody.

Pokud byl chladicí přístroj vypnutý déle než 5 dní nebo delší dobu nebyl použit dávkovač vody, je před prvním uvedením do provozu nutné propláchnutí.

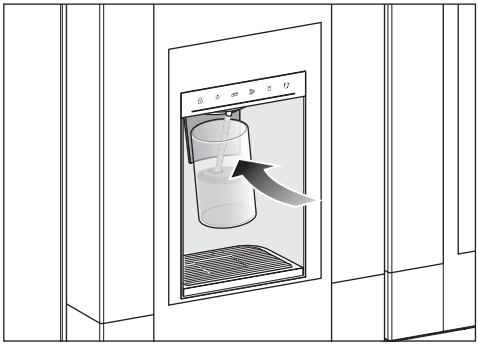

- Stiskněte symbol na displeji výdejníku ledu/vody.
- Přitiskněte sklenici na plochu (kontaktní spínač) dávkovače vody a držte ji přitisknutou.

Do sklenice začne proudit vzduch nebo téci voda.

- Držte sklenici na kontaktním spínači tak dlouho, dokud voda nepoteče rovnoměrným proudem.

Tip: Držte otvor sklenice v blízkosti výdejní jednotky. Pomalu odsuňte naplněnou sklenici. Tím zabráníte stříkání.

Vodní systém je nyní odvzdušněný.

Vypnutí chladicího přístroje

Uvnitř výrobníku kostek ledu je voda.
Po vypnutí chladicího přístroje může z výdejníku ledu/vody vytékat voda.
Postavte vhodnou nádobu pod výdejní jednotku.

Pozor prosím: Když je přístroj vypnutý, není odpojený od elektrické sítě.

Celý chladicí přístroj můžete vypnout v nastavovacím režimu ⚙.

- Stiskněte symbol ⚙.
- Přejíždějte prstem doleva nebo doprava, dokud se uprostřed nezobrazí symbol ⏻.
- Stiskněte symbol ⏻.

Chlazení a vnitřní osvětlení jsou vypnuté.

Na displeji se zobrazí symbol ⏻.

Opětovné samostatné zapnutí chladicí zóny nebo zásuvky Freeze&Cool

- Stiskněte ukazatel teploty teplotní zóny, kterou chcete zapnout.
- Stiskněte symbol ⏻.

Požadovaná teplotní zóna je opět zapnutá.

Samostatné vypnutí chladicí zóny nebo zásuvky Freeze&Cool

Mrazicí zásuvka se nedá vypnout samostatně.

- Stiskněte ukazatel teploty teplotní zóny, kterou chcete vypnout.
- Přejíždějte prstem doprava, dokud se uprostřed nezobrazí symbol ⏻.
- Stiskněte symbol ⏻.

Ukazatel teploty zvolené teplotní zóny zhasne. Na displeji se objeví symbol ⏻.

Zvolená teplotní zóna je vypnutá.

Na co dbát při delší nepřítomnosti

Pokud přístroj při delší nepřítomnosti vypnete, ale nevyčistíte, hrozí v zavřeném stavu nebezpečí vytváření plísní.
Před delší nepřítomností přístroj bezpodmínečně vyčistěte.

Pokud chladicí přístroj nebudete delší dobu používat, dodržujte následující pokyny:

- Chladicí přístroj úplně vyprázdněte.
- Výrobník kostek ledu úplně vyprázdněte.
- V nastavovacím režimu ⚙ deaktivujte výdejník ledu/vody.
- Vypněte chladicí přístroj.
- Vytáhněte síťovou zástrčku nebo vypněte jistič domovní instalace.
- Zavřete uzavírací kohout přívodu vody.
- Vyměňte vodní filtr (pachový filtr s aktivním uhlím).
- Vyjměte pachové filtry z chladicí zóny a přímo před nasazením do chladicí zóny je regenerujte.
- Abyste chladicí přístroj dostatečně vyvětrali a zabránili vytváření zápachů, vyčistěte ho a nechte otevřený.

Ukazatel teploty

Za normálního provozu se na displeji zobrazuje **střední, skutečná teplota chladicí zóny** a **nejvyšší teplota mrazicí zóny**, jaké momentálně panují v přístroji.

Podle teploty okolí a nastavení může trvat několik hodin, než je dosaženo požadovaných teplot a než se trvale zobrazují.

Teplota v přístroji se zásadně **zvyšuje**:

- čím častěji a na delší dobu otvíráte dvířka přístroje.
- čím více potravin ukládáte.
- čím teplejší jsou čerstvě uložené potraviny.
- čím vyšší je teplota okolí přístroje. Přístroj je koncipován pro určitou klimatickou třídu (rozsah teplot okolí), jejíž meze musí být dodrženy.

Nastavitelný rozsah teploty v chladicí zóně

V chladicí zóně doporučujeme teplotu chlazení **4 °C**.

Při teplotě nastavené na 4 °C a odpovídající hygieně se zpomalí množení bakterií, například salmonel a listérií, které mohou vést k těžkým otravám potravinami.

Teplotu v chladicí zóně lze nastavit v rozsahu od **3 °C do 9 °C**.

Teplota v zóně PerfectFresh Pro se reguluje automaticky na hodnotu **0 °C až 3 °C**. V případě potřeby můžete teplotu postupně nepatrně změnit (viz kapitola „Úprava nastavení“).

Nastavitelný rozsah teploty v mrazicí zóně

⚠ Ohrožení zdraví požitím zkažených potravin.

Pro zmrazení čerstvých potravin je nutná teplota **-18 °C**. Uvědomte si, že při vyšší teplotě se zkrátí trvanlivost potravin.

Pro zmrazení a dlouhodobé skladování potravin nastavte teplotu nejméně **-18 °C**.

Tip: Při konstantní teplotě mrazicí zóny -18 °C a odpovídající hygieně je možné využít maximální dobu skladování potravin a nemusíte pak žádné potraviny vyhazovat.

Teplotu v mrazicí zóně lze nastavit v rozsahu od **-15 °C do -24 °C**.

Nastavitelný rozsah teploty v zásuvce Freeze&Cool

⚠ Ohrožení zdraví požitím zkažených potravin.
Pro zmrazení čerstvých potravin je nutná teplota **-18 °C**. Uvědomte si, že při vyšší teplotě se zkrátí trvanlivost potravin.

Pro zmrazení a dlouhodobé skladování potravin nastavte teplotu nejméně **-18 °C**.

Tip: Při konstantní teplotě mrazení -18 °C a odpovídající hygieně je možné využít maximální dobu skladování potravin a nemusíte pak žádné potraviny vyhazovat.

Teplotu v zásuvce Freeze&Cool lze nastavit v rozsahu od **-18 °C do +5 °C**.

Nastavení teplot v chladicích zónách

- Stiskněte ukazatel teploty chladicí zóny, jejíž teplotu chcete nastavit.
- Přejíždějte prstem doleva nebo doprava, dokud se uprostřed nezobrazí požadovaná teplota.
- Pro potvrzení stiskněte požadovanou teplotu.

Ukazatel teploty přejde opět na zobrazení aktuální skutečné teploty chlazení a mrazení v přístroji.

Zapnutí funkce SuperCool&AirClean ❄

Funkci SuperCool&AirClean ❄ byste měli zapnout **před vložením** většího množství potravin nebo nápojů.

Při zapnuté funkci mohou z přístroje častěji vycházet různé zvuky.

- Stiskněte symbol SuperCool&AirClean ❄ na ukazateli teploty chladicí zóny.

Symbol ❄ svítí oranžově.

- Opusťte tuto nastavovací úroveň stisknutím ukazatele teploty.

Vypnutí funkce SuperCool&AirClean ❄

Funkce SuperCool ❄ se asi po 18 hodinách automaticky vypne. Chladicí přístroj pracuje opět s normálním chladicím výkonem.

Tip: Pro úsporu elektrické energie můžete funkci vypnout předčasně sami.

- Stiskněte symbol SuperCool&AirClean ❄ na ukazateli teploty chladicí zóny.

Symbol ❄ již nesvítí oranžově.

- Opusťte tuto nastavovací úroveň stisknutím ukazatele teploty.

Zapnutí funkce SuperFrost ❄

Funkci SuperFrost ❄ musíte zapnout asi **6 hodin před vložením** potravin ke zmrazení. Má-li být využita **maximální mrazicí kapacita**, musíte funkci SuperFrost ❄ zapnout **24 hodin předem**.

Funkci SuperFrost **nemusíte** zapínat,

- když ukládáte již zmrazené potraviny,
- když denně ukládáte jen do 2 kg potravin.

■ Stiskněte symbol SuperFrost ❄ na ukazateli teploty mrazicí zóny.

Symbol ❄ svítí oranžově.

■ Opusťte nastavovací úroveň stisknutím ukazatele teploty.

Vypnutí funkce SuperFrost ❄

Funkce SuperFrost ❄ se maximálně po 72 hodinách automaticky vypne.

Tip: Pro úsporu elektrické energie můžete funkci vypnout předčasně sami.

■ Stiskněte symbol SuperFrost ❄ na ukazateli teploty mrazicí zóny.

Symbol ❄ již nesvítí oranžově.

■ Opusťte nastavovací úroveň stisknutím ukazatele teploty.

Skladování potravin v chladicí zóně

Různé oblasti chlazení

Na základě přirozené cirkulace vzduchu se v chladicí zóně vytvoří různé teplotní oblasti.

Studený, těžký vzduch klesá do spodní oblasti chladicí zóny. Využívejte zóny různého chladu při uskladňování potravin.

Tento chladicí přístroj je vybavený funkcí automatického rozložení teploty (DynaCool). Jakmile se zapne chlazení chladicí zóny, chladicí přístroj automaticky zapne i ventilátor. Tím se chlad v chladicí zóně rovnoměrně rozloží a jsou méně zvýrazněny jednotlivé zóny chladu. Všechny uskladněné potraviny jsou pak chlazeny přibližně stejnou teplotou.

Nejteplejší oblast

Nejteplejší oblast v chladicí zóně je úplně nahoře v přední části a v dvířkách přístroje. Tuto oblast používejte například k uskladnění másla, aby zůstalo roztíratelné, a sýru, aby si uchoval aroma.

Nejchladnější oblast

Nejchladnější oblast v chladicí zóně je přímo nad oddělovací deskou zóny PerfectFresh Pro a u zadní stěny. Ještě nižší teploty ovšem panují v přihrádkách zóny PerfectFresh Pro.

Proto používejte tyto oblasti v chladicí zóně a v zóně PerfectFresh Pro pro všechny choulostivé a snadno se kazící potraviny jako např.:

- ryby, maso, drůbež
- uzeniny, hotové pokrmy

- pokrmy/pečivo obsahující vejce nebo smetanu
- čerstvé těsto, těsto na moučníky, pizzu, quiche
- sýry a jiné výrobky ze syrového mléka
- humus, zeleninové pomazánky, rostlinné náhražky čerstvých sýrů
- ve fólii zabalenou zpracovanou zeleninu
- obecně všechny čerstvé potraviny (jejichž datum minimální trvanlivosti se vztahuje k teplotě uskladnění nejméně 4 °C)

Skladovat potraviny zabalené, nebo nezabalené?

Potraviny uchovávejte v chladicí zóně zabalené nebo dobře přikryté (v zóně PerfectFresh Pro existují výjimky).
Tak zabráníte přijímání cizích pachů, vysychání potravin a přenosu případně přítomných choroboplodných zárodků. Respektujte to zvláště při skladování potravin živočišného původu. Dbejte na to, aby se zvláště potraviny jako syrové maso a ryby nedostaly do styku s jinými potravinami.

Při správném nastavení teploty a odpovídající hygieně se může značně prodloužit trvanlivost potravin. Nebudete muset vyhazovat potraviny.

Potraviny bohaté na bílkoviny

Uvědomte si, že potraviny bohaté na bílkoviny se rychleji kazí. To znamená, že například měkkýši a korýši se kazí rychleji než ryby a ryby se kazí rychleji než maso.

Skladování potravin v zóně PerfectFresh Pro

Zóna PerfectFresh Pro splňuje požadavky na studenou skladovací přihrádku podle DIN EN 62552:2025.

V zóně PerfectFresh Pro panují optimální podmínky pro skladování ovoce, zeleniny, ryb, masa a mléčných výrobků. Potraviny zůstanou podstatně déle čerstvé, zůstane zachována jejich chuť a vitaminy.

Uvědomte si, že dobrý výchozí stav potraviny je rozhodující pro dobrý výsledek skladování.

Teplota se reguluje automaticky a je v rozsahu **od 0 °C do 3 °C**.
To jsou nižší teploty než v běžné chladicí zóně, pro potraviny necitlivé na chlad je to ovšem optimální teplota skladování. Protože se při této teplotě prodlužuje trvanlivost potravin, mohou se skladovat podstatně déle a zůstanou čerstvé.

Vyjměte potraviny asi 30 až 60 minut před konzumací. Až při pokojové teplotě se rozvine jejich aroma a chuť.

Obsah vzdušné vlhkosti lze regulovat tak, aby odpovídal uskladněným potravinám. Zvýšená vlhkost vzduchu způsobí, že si potraviny zachovají svoji vlastní vlhkost a nevysychají tak rychle.

Vlhká přihrádka

Vlhkost vzduchu podle polohy víka přihrádky není zvýšená nebo je zvýšená .

Zvýšená vlhkost vzduchu ∆∆∆

Při tomto nastavení se přihrádka hodí jako vlhká přihrádka pro skladování ovoce a zeleniny.

Když skladujete potraviny nezabalené, závisí úroveň vlhkosti vzduchu zásadně na jejich druhu a množství.

Při zvýšené vlhkosti vzduchu ve vlhké přihrádce může vznikat kondenzát.
Pokud se podle Vašeho posouzení vytváří příliš mnoho kondenzované vody a hrozí zhoršení kvality potravin, postupujte takto:
Odstraňte kondenzované vodu utěrkou.
Otevřete víko přihrádky zvolením pozice „Nezvýšená vlhkost vzduchu ∆“.

Volba zvýšené vlhkosti vzduchu ∆∆∆

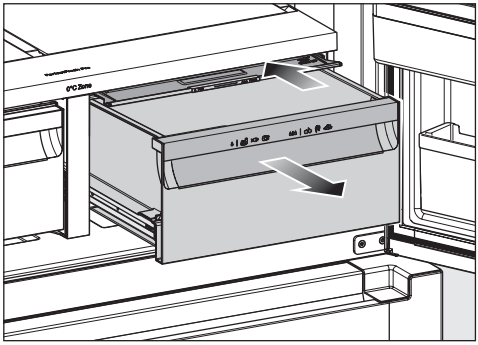

- Otevřete zásuvku vlhké přihrádky.
- Zasuňte víko přihrádky až na doraz dozadu.

Víko přihrádky je zavřené.

Nezvýšená vlhkost vzduchu ∆

Při tomto nastavení ∆ se z vlhké přihrádky stane suchá přihrádka (viz odstavec „Suchá přihrádka“).

Volba nezvýšené vlhkosti vzduchu ∆

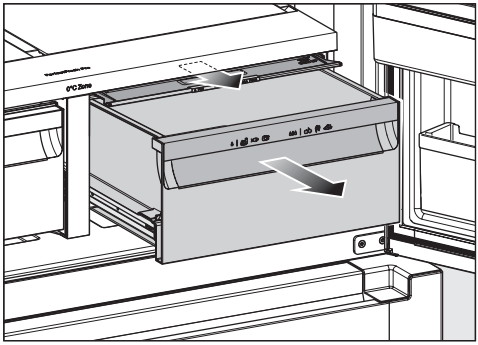

- Otevřete zásuvku vlhké přihrádky.
- Vytáhněte víko přihrádky až na doraz dopředu.

Víko přihrádky je otevřené.

Pokud potraviny vyčnívají nad okraj zásuvky, může se při jejím zasouvání změnit poloha víka přihrádky, a tím se víko zavře.

Při plnění zásuvky dbejte na to, aby potraviny nenarážely zespodu do víka přihrádky.

Suchá přihrádka

Vlhkost vzduchu není zvýšená.

Suchá přihrádka se hodí zvláště k uskladnění snadno se kazících potravin, jako jsou:

- čerstvé ryby, měkkýši a korýši
- maso, drůbež, uzeniny
- lahůdkové saláty
- mléčné výrobky jako mléko, jogurt, sýr, smetana, tvaroh atd.
- rostlinné produkty jako tofu, ovesný nápoj, humus, zeleninová pomazánka, náhražky masa a sýrů atd.
- Kromě toho zde můžete skladovat potraviny všeho druhu, pokud jsou zabalené.

Uvědomte si, že potraviny bohaté na bílkoviny se rychleji kazí.
To znamená, že například měkkýši a korýši se kazí rychleji než ryby a ryby se kazí rychleji než maso.

Z hygienických důvodů tyto potraviny uchovávejte pouze **přikryté nebo zabalené**.

Pokud nejste spokojení s výsledkem uskladnění potravin (potraviny např. již po krátké době uložení působí ochable nebo povadle), projděte si ještě jednou následující doporučení:

- Uskladňujte jen čerstvé potraviny. Stav potravin při uskladnění je rozhodující pro výslednou čerstvost.
- Před uskladněním potravin vyčistěte přihrádky v zóně PerfectFresh Pro.
- Velmi vlhké potraviny nechte před uskladněním okapat.
- V zóně PerfectFresh Pro neskladujte potraviny citlivé na chlad.
- Pro skladování potravin zvolte správnou přihrádku PerfectFresh Pro a správnou polohu víka přihrádky (nezvýšená vlhkost vzduchu 💧 nebo zvýšená vlhkost vzduchu 💧💧💧).
- Zvýšené vlhkosti vzduchu 💧💧💧 ve vlhké přihrádce dosáhnete vlhkostí obsaženou v samotných uskladněných potravinách, pokud je skladujete nezabalené. Čím více potravin je v přihrádce uskladněno, tím vyšší je vlhkost vzduchu.
- Nepřeplňujte přihrádky.
- Když se při nastavení 💧💧💧 vytvoří podle Vašeho názoru příliš mnoho kondenzované vody a hrozí zhoršení kvality potravin:

- Odstraňte kondenzovanou vodu utěrkou.
- Vložte rošt apod., aby mohla odtékat přebytečná vlhkost.
- Otevřete víko přihrádky zvolením pozice „Nezvýšená vlhkost vzduchu 💧“.

- Pokud je vlhkost vzduchu navzdory nastavení 💧💧💧 příliš nízká, zabalte potraviny do vzduchotěsných obalů.
- Pokud máte pocit, že teplota v zóně PerfectFresh Pro je příliš vysoká nebo příliš nízká, zkuste ji nejprve nastavit přes chladicí zónu tak, že tam nepatrně, tedy o 1 °C až 2 °C změníte teplotu. Nejpozději po vytvoření ledových krystalů na dně přihrádek PerfectFresh Pro musíte teplotu zvýšit, protože jinak se potraviny poškodí chladem.
- Pokud změna teploty v chladicí zóně nestačí, změňte teplotu v zóně PerfectFresh Pro (viz kapitola „Správná teplota“).

Skladování potravin v zóně Freeze&Cool

Volba správného nastavení

Potraviny v zóně Freeze&Cool uchovávejte zásadně **zabalené**.

- Vyjměte všechny potraviny, které nejsou vhodné pro zvolené nastavení teploty.
- Zvolte požadované nastavení teploty.

Po změně teploty počkejte určitou dobu, aby zóna Freeze&Cool dosáhla správné teploty.

- Vložte potraviny do zásuvky, pokud pro ně teplota není příliš vysoká nebo příliš nízká.

Doporučení pro skladování v zóně Freeze&Cool

-14 °C až -18 °C

Vyjměte všechny potraviny, které **nemají** být zmrazeny.

V tomto rozsahu nastavení se zóna změní na mrazicí zónu.

Pokud byla v mrazicí oblasti zvolena funkce SuperFrost ❄, přenese se tato funkce na zónu Freeze&Cool.

Dbejte na to, aby nebyla překročena doba skladovatelnosti potravin.

-5 °C

Toto nastavení používejte například pro přípravu zmrzliny ke konzumaci. Tato teplota je vhodná i pro mírné zmrazení potravin. To usnadňuje pozdější krájení ryb a masa na sushi nebo carpaccio.

Vyjměte všechny zmrazené potraviny. Ledaže by se jednalo o potraviny určené ke konzumaci nebo k dalšímu zpracování.

Pozor: Odstraňte všechny potraviny, které **nejsou** vhodné pro skladování při teplotě -5 °C.

Pozor: Tato teplota **není** vhodná pro zmrazování nebo dlouhodobé skladování potravin.

Pozor: Potom potraviny zkonzumujte. Potraviny znovu **nezmrazujte**.

-2 °C až 0 °C

Toto nastavení používejte například pro skladování rychle se kazících potravin, jako jsou ryby, korýši a měkkýši.

Předtím vyjměte všechny zmrazené potraviny. Ledaže by se jednalo o potraviny, které se mají rozmrazit.

0 °C až 3 °C

Toto nastavení používejte například pro skladování rychle se kazících potravin, jako je maso, uzeniny, mléčné výrobky, pokrmy obsahující vejce nebo smetanu.

Vyjměte všechny zmrazené potraviny. Ledaže by se jednalo o potraviny, které se mají rozmrazit.

4 °C

Tímto nastavením se zóna změní na chladicí zónu.

Zmrazování a skladování čerstvých potravin

Před vložením

Zmrazujte jen čerstvé a bezvadné potraviny.

- Při množství čerstvých potravin větším než 2 kg zapněte 6 hodin před jejich uložením funkci supermrazení ❄.
- Při ještě větším množství potravin ke zmrazení zapněte funkci supermrazení ❄ 24 hodin před jejich uložením.

Již uložené zmrazené potraviny tak získají rezervu chladu.

Vkládání potravin ke zmrazení

⚠ Nebezpečí poškození při naplnění příliš těžkými potravinami.
Příliš těžkou náplní se mohou poškodit výsuvné vozíky.
Dodržujte příslušné maximální množství naplnění:
horní výsuvný vozík = 34 kg
nízká zásuvka ve spodním výsuvném vozíku = 28 kg
spodní výsuvný vozík = 24 kg

Potraviny ke zmrazení se nesmí dotýkat již zmrazených potravin, aby je částečně nerozmrazily.

- Aby potraviny nepřimrzly, ukládejte je v suchých obalech.

– malé množství potravin ke zmrazení

- Rozprostřete potraviny určené ke zmrazení na horní výsuvný vozík, aby celé co nejrychleji promrzly.

– maximální množství potravin ke zmrazení (viz typový štítek)

- Rozprostřete potraviny určené ke zmrazení na oba výsuvné vozíky, aby celé co nejrychleji promrzly.

Na co dbát po zmrazení

- Jakmile budou potraviny dostatečně studené, funkci supermrazení ❄ předčasně vypněte.

Rychlé chlazení nápojů

Pro rychlé vychlazení nápojů v chladicí zóně zapněte funkci SuperCool&AirClean ❄.

Pro vychlazení většího množství nápojů nebo dalších lahví v mrazicí zóně zvolte v nastavovacím režimu ⚙ funkci režim párty 🍸.

Lahve, které dáte pro rychlé vychlazení do mrazicí zóny, **nejpozději po jedné hodině** zase vyjměte. Lahve mohou prasknout.

Výdejník ledu/vody

⚠ Ohrožení zdraví kontaminovanou vodou.
Voda, která stojí delší dobu v přívodních potrubích, se může kontaminovat a ohrozit Vaše zdraví.
První 2 litry vody po uvedení do provozu nepoužívejte, protože tato voda slouží k propláchnutí přívodu vody.
Pokud byl chladicí přístroj vypnutý déle než 5 dní nebo jste delší dobu nepoužili výdejník ledu/vody, je před prvním uvedením do provozu nutné propláchnutí.

Výdejník ledu/vody vyžaduje pro svůj provoz připojení na vodovodní vodu. Musí být namontovaný vodní filtr a zásobník na vodu. Pokud nebudete používat vodní filtr, můžete místo něj použít další zásobník na vodu (příslušenství k dokoupení).

Po prvním uvedení do provozu může být ve vodním okruhu vzduch. Odebírejte vodu tak dlouho, až již nebudete vidět bublinky vzduchu.

Když vodu nebudete delší dobu používat, může mít zatuchlou chuť. Nejlepší kvality vody docílíte, když ji budete pravidelně odebírat.

Aktivace blokovací funkce 🔒

Aktivovaná blokovací funkce uzamkne všechny výdejní funkce výdejníku ledu/vody a zabrání nechtěnému zapnutí osvětlení.

■ Stiskněte asi na 5 sekund symbol 🔒.

Zleva doprava se vytváří světelný pruh. Dvakrát zabliká kontrolka pod symbolem 🔒.

Blokovací funkce je aktivovaná, když kontrolka pod symbolem 🔒 svítí.

Deaktivace blokovací funkce 🔒

■ Stiskněte asi na 5 sekund symbol 🔒.

Zleva doprava se vytváří světelný pruh. Svítí kontrolka pod naposledy použitou funkcí.

Zapnutí osvětlení ☼

■ Stiskněte symbol ☼.

Rozsvítí se osvětlení výdejního místa.

Vypnutí osvětlení ☼

■ Stiskněte symbol ☼.

Osvětlení zhasne.

Odběr kostek ledu

Výstup je zablokovaný kostkami ledu spojenými mrazem.
Není vydáván žádný led.
Pokud nebudete delší dobu odebírat led, pravidelně vyprazdňujte zásobník na kostky ledu v chladicí zóně.
Odstraňte kostky ledu spojené mrazem.
Důkladně odstraňte zbytky ledu a vody z výdejní šachty.
Oblast otřete do sucha, abyste zabránili opakovanému zamrznutí.

Když přejdete z rozdrceného ledu (crushed ice) na kostky ledu, bude krátkou dobu vydáváno větší množství ledu naráz. V takovém případě je směs rozdrceného ledu a kostek ledu dána systémem a nejedná se o závadu.

Použijte k odběru vhodnou nádobu, do níž se vejde nejméně 0,3 litru a jež má průměr nejméně 8 cm.

- Stiskněte symbol .
- Přitlačte nádobu nahoře na výdejní tlačítko. Podržte nádobu co nejblíže u výdejní jednotky a udržujte ji v této poloze.

Zahájí se výdej.

- Jakmile bude v nádobě požadované množství, odejměte ji z výdejního tlačítka.
- Držte nádobu chvíli v dané poloze, dokud v ní nebudou zbývající kostky ledu.

Výdej se zastaví.

Odběr rozdrceného ledu (crushed ice)

Výstup je zablokovaný kostkami ledu spojenými mrazem.
Není vydáván žádný led.
Pokud nebudete delší dobu odebírat led, pravidelně vyprazdňujte zásobník na kostky ledu v chladicí zóně.
Odstraňte kostky ledu spojené mrazem.
Důkladně odstraňte zbytky ledu a vody z výdejní šachty.
Oblast otřete do sucha, abyste zabránili opakovanému zamrznutí.

Když přejdete z kostek ledu na rozdrcený led (crushed ice), bude krátkou dobu vydáváno větší množství ledu naráz. V takovém případě je směs rozdrceného ledu a kostek ledu dána systémem a nejedná se o závadu.

Použijte k odběru vhodnou nádobu, do níž se vejde nejméně 0,3 litru a jež má průměr nejméně 8 cm.

- Stiskněte symbol .
- Přitlačte nádobu nahoře na výdejní tlačítko. Podržte nádobu co nejblíže u výdejní jednotky a udržujte ji v této poloze.

Zahájí se výdej.

- Jakmile bude v nádobě požadované množství, odejměte ji z výdejního tlačítka.
- Držte nádobu chvíli v dané poloze, dokud v ní nebude zbývající led.

Výdej se zastaví.

Odběr chlazené vody

Tip: Držte otvor sklenice v blízkosti výdejní jednotky. Pomalu odsuňte naplněnou sklenici. Tím zabráníte stříkání.

- Stiskněte symbol .
- Přitlačte sklenici na výdejní tlačítko.

Zahájí se výdej.

- Podržte sklenici na výdejním tlačítku tak dlouho, jak dlouho chcete odebírat vodu.
- Jakmile bude ve sklenici požadované množství, odejměte ji z výdejního tlačítka.

Výdej se zastaví.

Personalizované plnění : zadání množství vody

Zadejte zde požadované množství vody, které má být vydáváno funkcí „Personalizované plnění“. Zvolené množství se uloží a automaticky se použije při příštích plněních.

- Postavte nádobu pod výdejní jednotku.
- Stiskněte symbol a držte ho asi 3 sekundy stisknutý, dokud v nádobě nebude požadované množství vody.

Jakmile symbol přestanete tisknout, výdej se zastaví.

Dvakrát zabliká kontrolka pod symbolem . Zvolené množství je uložené pro příští plnění.

Používání personalizovaného plnění

- Postavte nádobu pod výdejní jednotku.
- Stiskněte symbol .

Zahájí se výdej a zastaví se, jakmile je dosaženo předtím uloženého množství.

Úprava nastavení

	Nastavovací mód	
	Zapnutí nebo vypnutí režimu párty.	
	Zapnutí nebo vypnutí režimu dovolená.	
	Aktivace nebo deaktivace výdejníku ledu/vody	
		Zapnutí nebo vypnutí funkce QuickIce (zobrazuje se jen tehdy, když je zapnutý výdejník ledu/vody)
	Zapnutí blokovací funkce, krátká deaktivace nebo úplné vypnutí blokovací funkce.	
	Vypnutí přístroje.	
	Zapnutí nebo vypnutí režimu šabat.	
	Vyžádání verze režimu šabat.	
	Změna doby do zahájení alarmu dvířek.	
	Změna teplotního stupně v zóně PerfectFresh Pro	
	Zapojení do sítě	
		APP / WPS Provedení prvního zapojení do sítě.
		Aktivace nebo deaktivace WiFi připojení.
		Reset konfigurace sítě.
	Zapnutí nebo vypnutí tónu tlačítek.	
	Změna hlasitosti varovných a signálních tónů nebo jejich úplné vypnutí.	
	Změna jasu displeje.	
°C/°F	Změna jednotky teploty.	
	Vypnutí výstavního provozu (zobrazuje se, jen když je zapnutý).	
	Reset nastavení na nastavení z výroby.	

ℹ	Vyžádání informací k Vašemu přístroji.
	Aktivace indikátoru systému AirClean.
	Aktivace indikátoru vodního filtru.
	Zapnutí nebo vypnutí režimu čištění.

Když se nacházíte v nastavovacím režimu ⚙, je automaticky potlačen alarm dvířek a jiná varovná hlášení.

Zapnutí režimu párty 🍸

Funkci režim párty 🍸 byste měli zapnout asi 4 hodiny před vložením potravin.

- Stiskněte symbol ⚙.
- Přejíždějte prstem doleva nebo doprava, dokud se uprostřed nezobrazí symbol 🍸.
- Stiskněte symbol 🍸.

Při zapnutém režimu párty svítí symbol 🍸 oranžově.

- Pro opuštění nastavovací úrovně stiskněte symbol ⮌.

Při zapnutém režimu párty 🍸 se automaticky zapne:

- funkce SuperFrost ❄
- funkce SuperCool ❄

Vypnutí režimu párty 🍸

Funkce režim párty 🍸 se asi po 24 hodinách automaticky vypne.

Pro úsporu elektrické energie můžete funkci režim párty vypnout předčasně sami, jakmile budou potraviny dostatečně studené nebo bude vyrobeno dostatečné množství kostek ledu.

- Stiskněte symbol ⚙.
- Přejíždějte prstem doleva nebo doprava, dokud se uprostřed nezobrazí symbol 🍸.
- Stiskněte symbol 🍸.

Když je režim párty vypnutý, svítí symbol 🍸 bíle.

- Pro opuštění nastavovací úrovně stiskněte symbol ⮌.

Zapnutí režimu dovolená 🌴

- Stiskněte symbol ⚙.
- Přejíždějte prstem doleva nebo doprava, dokud se uprostřed nezobrazí symbol 🌴.
- Stiskněte symbol 🌴.

Při zapnutém režimu dovolená svítí symbol 🌴 oranžově.

- Pro opuštění nastavovací úrovně stiskněte symbol ⮌.

⚠ Ohrožení zdraví požitím zkažených potravin.

Pokud je teplota v chladicí zóně dlouhodobě vyšší než 4 °C, může to mít negativní vliv na trvanlivost a kvalitu potravin.

Funkci režim dovolená zapínejte vždy jen na omezenou dobu.

V této době neukládejte choulostivé a snadno se kazící potraviny jako ovoce, zeleninu, ryby, maso a mléčné výrobky.

Po vypnutí funkce vyčistěte chladicí zónu a regenerujte pachové filtry.

Vypnutí režimu dovolená 🌴

- Stiskněte symbol ⚙.
- Přejíždějte prstem doleva nebo doprava, dokud se uprostřed nezobrazí symbol 🌴.

- Stiskněte symbol ☼.

Když je režim dovolená vypnutý, svítí symbol ☼ bíle.

- Pro opuštění nastavovací úrovně stiskněte symbol ⮌.

Aktivace výdejníku ledu/vody

⚠ Ohrožení zdraví kontaminovanou vodou.

Voda, která stojí delší dobu v přívodních potrubích, se může kontaminovat a ohrozit Vaše zdraví.

První 2 litry vody po uvedení do provozu nepoužívejte, protože tato voda slouží k propláchnutí přívodu vody.

Pokud byl chladicí přístroj vypnutý déle než 5 dní nebo jste delší dobu nepoužili výdejník ledu/vody, je před prvním uvedením do provozu nutné propláchnutí.

Při zapnuté funkci se nepatrně zvýší spotřeba elektrické energie. Navíc se může zvýšit hlučnost přístroje.

- Stiskněte symbol ⚙.
- Přejíždějte prstem doleva nebo doprava, dokud se uprostřed nezobrazí symbol.
- Stiskněte symbol.

Při zapnutém výdejníku ledu/vody svítí symbol oranžově.

- Pro opuštění nastavovací úrovně stiskněte symbol ⮌.

Výdejník ledu/vody je nyní připravený k provozu.

Po dosažení provozní teploty se výrobník kostek ledu naplní vodou. Po zmrazení padají kostky ledu do zásobníku. Po naplnění zásobníku se výroba automaticky zastaví.

Po prvním uvedení do provozu může trvat až 24 hodin, než vypadnou první kostky ledu z výrobníku do zásuvky.

Po vypnutí a dalším zapnutí výrobníku kostek ledu tento proces trvá maximálně 6 hodin.

Deaktivace výdejníku ledu/vody

Když nebudete chtít delší dobu odebírat led nebo vodu, výdejník ledu/vody úplně vypněte.

- Stiskněte symbol ⚙.
- Přejíždějte prstem doleva nebo doprava, dokud se uprostřed nezobrazí symbol.
- Stiskněte symbol.

Při vypnutém výdejníku ledu/vody svítí symbol bíle.

- Pro opuštění nastavovací úrovně stiskněte symbol ⮌.

Zapnutí funkce QuickIce

Při zapnuté funkci se nepatrně zvýší spotřeba elektrické energie. Navíc se může zvýšit hlučnost přístroje.

- Stiskněte symbol ⚙.
- Přejíždějte prstem doleva nebo doprava, dokud se uprostřed nezobrazí symbol.
- Stiskněte symbol.

Při zapnutém výrobníku kostek ledu svítí symbol oranžově.

- Pro opuštění nastavovací úrovně stiskněte symbol ⮌.

Jakmile je zásuvka na kostky ledu plná, výroba kostek ledu se automaticky zastaví.

Vypnutí funkce QuickIce

Funkce QuickIce se asi po 48 hodinách automaticky vypne. Výrobník kostek ledu opět vyrábí menší množství kostek ledu.

Tip: Pro úsporu elektrické energie můžete funkci vypnout předčasně sami.

- Stiskněte symbol .
- Přejíždějte prstem doleva nebo doprava, dokud se uprostřed nezobrazí symbol .
- Stiskněte symbol .

Při vypnuté funkci QuickIce svítí symbol bíle.

- Pro opuštění nastavovací úrovně stiskněte symbol .

Zapnutí blokovací funkce /

- Stiskněte symbol .
- Přejíždějte prstem doleva nebo doprava, dokud se uprostřed nezobrazí symbol .
- Stiskněte symbol .

Při zapnuté blokovací funkci svítí symbol oranžově.

- Pro opuštění nastavovací úrovně stiskněte symbol .
- Zavřete dvířka přístroje. Teprve pak bude blokovací funkce aktivní.

Krátká deaktivace blokovací funkce /

- Stiskněte ukazatel teploty teplotní zóny, jejíž teplotu chcete změnit.
- Tiskněte asi 6 sekund symbol .

Zobrazení přejde na změnu nastavení teploty.

- Nyní proveďte požadované nastavení.

Zavřením dvířek přístroje se blokovací funkce znovu zapne.

Úplné vypnutí blokovací funkce /

- Stiskněte symbol .
- Tiskněte asi 6 sekund symbol .
- Přejíždějte prstem doleva nebo doprava, dokud se uprostřed nezobrazí symbol .
- Stiskněte symbol .

Při vypnuté blokovací funkci svítí symbol bíle.

- Pro opuštění nastavovací úrovně stiskněte symbol .

Zapnutí režimu šabat

Když je zapnutý režim šabat , nemůžete měnit nastavení.

- Stiskněte symbol .
- Přejíždějte prstem doleva nebo doprava, dokud se uprostřed nezobrazí symbol .
- Stiskněte symbol .

Symbol svítí oranžově.

- Pro opuštění nastavovací úrovně stiskněte symbol .

Zapnutý režim šabat se zobrazuje asi 3 sekundy na displeji.

Potom se zobrazení vypne.

Dbejte na to, aby byla pevně zavřená dvířka přístroje, protože jsou vypnutá optická i akustická varování.

Vypnutí režimu šabat

Funkce režim šabat se asi po 80 hodinách automaticky vypne.

Funkci režim šabat můžete vypnout také předčasně.

- Stiskněte černý displej.

Zobrazí se symbol.

- Stiskněte symbol.

Symbol svítí oranžově.

- Stiskněte znovu symbol.

Když je režim šabat vypnutý, svítí symbol bíle.

- Pro opuštění nastavovací úrovně stiskněte.

Změna doby do spuštění alarmu dvířek

- Stiskněte symbol.
- Přejíždějte prstem doleva nebo doprava, dokud se uprostřed nezobrazí symbol.
- Stiskněte symbol.
- Přejíždějte prstem doleva nebo doprava, dokud se uprostřed nezobrazí požadovaná doba mezi 30 sekundami a 3 minutami a 30 sekundami.
- Pro potvrzení stiskněte požadované nastavení.
- Pro opuštění nastavovací úrovně stiskněte symbol.

Změna teplotního stupně v zóně PerfectFresh Pro

- Stiskněte symbol.
- Přejíždějte prstem doleva nebo doprava, dokud se uprostřed nezobrazí symbol.
- Stiskněte symbol.
- Přejíždějte prstem doleva nebo doprava, dokud se uprostřed nezobrazí požadované nastavení (1: nejnižší teplota, 9: nejvyšší teplota).
- Pro potvrzení stiskněte požadované nastavení.
- Pro opuštění nastavovací úrovně stiskněte symbol.

Z výroby je nastavený teplotní stupeň 5.

Při nastavení stupně 1 až stupně 4 může teplota za určitých okolností klesnout pod 0 °C. Potraviny mohou zmrznout.

Zkontrolujte nastavení teploty.

Provedení prvního zapojení do sítě

- Stiskněte symbol.
- Přejíždějte prstem doleva nebo doprava, dokud se uprostřed nezobrazí symbol.
- Stiskněte symbol.
- Stiskněte požadovaný způsob připojení (aplikace nebo WPS).

Po úspěšném přihlášení se na displeji zobrazí symbol.

Pokud se nepodaří navázat spojení, zobrazí se symbol.

- V tomto případě spusťte postup znovu.
- Pro opuštění nastavovací úrovně stiskněte symbol.

Deaktivace WiFi připojení

- Stiskněte symbol ⚙.
- Přejíždějte prstem doleva nebo doprava, dokud se uprostřed nezobrazí symbol @.
- Stiskněte symbol @.
- Pro deaktivaci WiFi připojení stiskněte symbol ᯤ.

Zobrazí se symbol ᯤ.

- Pro opuštění nastavovací úrovně stiskněte symbol ↩.

Aktivace WiFi připojení

- Stiskněte symbol ⚙.
- Přejíždějte prstem doleva nebo doprava, dokud se uprostřed nezobrazí symbol @.
- Stiskněte symbol @.
- Pro aktivaci WiFi připojení stiskněte symbol ᯤ.

Zobrazí se symbol ᯤ.

- Pro opuštění nastavovací úrovně stiskněte symbol ↩.

Když je WiFi připojení aktivní, svítí na displeji symbol ᯤ.

Reset konfigurace sítě

- Stiskněte symbol ⚙.
- Přejíždějte prstem doleva nebo doprava, dokud se uprostřed nezobrazí symbol @.
- Stiskněte symbol @.
- Přejíždějte prstem doprava, dokud se uprostřed nezobrazí symbol ⟲.
- Stiskněte symbol ⟲.
- Stiskněte symbol ✓.
- Pro opuštění nastavovací úrovně stiskněte symbol ↩.

Vynulují se všechna provedená nastavení a zadané hodnoty.

WiFi připojení se deaktivuje, na úvodním displeji zhasne symbol ᯤ.

> Až budete svůj přístroj vyřazovat, prodávat nebo až budete uvádět do provozu použitý přístroj, vynulujte konfiguraci sítě. Z přístroje se odstraní všechny osobní údaje. Kromě toho již na přístroj nebude mít přístup předchozí majitel.

Vypnutí tónu tlačítek 🔇 ▦

- Stiskněte symbol ⚙.
- Přejíždějte prstem doleva nebo doprava, dokud se uprostřed nezobrazí symbol 🔇▦.
- Stiskněte symbol 🔇▦.

Při vypnutém tónu tlačítek svítí symbol 🔇▦ bíle.

- Pro opuštění nastavovací úrovně stiskněte symbol ↩.

Zapnutí tónu tlačítek 🔊 ▦

- Stiskněte symbol ⚙.
- Přejíždějte prstem doleva nebo doprava, dokud se uprostřed nezobrazí symbol 🔇▦.
- Stiskněte symbol 🔇▦.

Při zapnutém tónu tlačítek svítí symbol 🔊▦ oranžově.

- Pro opuštění nastavovací úrovně stiskněte symbol ↩.

Změna hlasitosti varovných a signálních tónů 🔊/🔇

- Stiskněte symbol ⚙.
- Přejíždějte prstem doleva nebo doprava, dokud se uprostřed nezobrazí symbol 🔊.
- Stiskněte symbol 🔊.
- Zvolte požadovanou hlasitost přejížděním prstu na pruhu segmentů doleva nebo doprava (stupeň 1–7).
- Pokud chcete varovné a signální tóny úplně vypnout, přetáhněte prst doleva tolik, až pruh segmentů úplně zhasne.
- Stisknutím pruhu segmentů potvrďte požadované nastavení.

Při vypnutých varovných a signálních tónech se symbol 🔇 zobrazuje bíle.

Při zapnutých varovných a signálních tónech se symbol 🔊 zobrazuje oranžově.

- Pro opuštění nastavovací úrovně stiskněte symbol ↩.

Změna jasu displeje ☼

- Stiskněte symbol ⚙.
- Přejíždějte prstem doleva nebo doprava, dokud se uprostřed nezobrazí symbol ☼.
- Stiskněte symbol ☼.
- Zvolte požadovaný stupeň jasu přejížděním prstu na pruhu segmentů doleva nebo doprava (stupeň 1–7).
- Stisknutím pruhu segmentů potvrďte požadované nastavení.
- Pro opuštění nastavovací úrovně stiskněte symbol ↩.

Změna jednotky teploty °C/°F

- Stiskněte symbol ⚙.
- Přejíždějte prstem doleva nebo doprava, dokud se uprostřed nezobrazí °C nebo °F.
- Pro změnu jednotky teploty stiskněte °C nebo °F.

Zobrazí se °C nebo °F.

- Pro opuštění nastavovací úrovně stiskněte symbol ↩.

Vypnutí výstavního provozu

- Stiskněte symbol ⏻.
- Stiskněte symbol ⚙.
- Přejíždějte prstem doleva nebo doprava, dokud se uprostřed nezobrazí symbol .
- Stiskněte symbol .

Po vypnutí výstavního provozu se přístroj vypne a musíte ho znovu zapnout.

Reset nastavení na nastavení z výroby

- Stiskněte symbol ⚙.
- Přejíždějte prstem doleva nebo doprava, dokud se uprostřed nezobrazí symbol .
- Stiskněte symbol .

Zobrazí se symbol .

- Stiskněte symbol ✓.

Přístroj se vypne a musíte ho znovu zapnout.

Aktivace indikátoru filtru Active AirClean

- Stiskněte symbol ⚙.
- Přejíždějte prstem doleva nebo doprava, dokud se uprostřed nezobrazí symbol .
- Stiskněte symbol .

Když je indikátor filtru Active AirClean aktivovaný, svítí symbol oranžově.

- Pro opuštění nastavovací úrovně stiskněte symbol ↩.

Aktivace indikátoru vodního filtru

- Stiskněte symbol ⚙.
- Přejíždějte prstem doleva nebo doprava, dokud se uprostřed nezobrazí symbol .
- Stiskněte symbol .

Když je aktivovaný indikátor vodního filtru, svítí symbol oranžově.

- Pro opuštění nastavovací úrovně stiskněte symbol ↩.

Zapnutí režimu čištění

- Stiskněte symbol ⚙.
- Přejíždějte prstem doleva nebo doprava, dokud se uprostřed nezobrazí symbol .
- Stiskněte symbol .

Při zapnutém režimu čištění svítí symbol oranžově.

- Pro opuštění nastavovací úrovně stiskněte symbol ↩.

Vypnutí režimu čištění

- Stiskněte symbol ⚙.
- Přejíždějte prstem doleva nebo doprava, dokud se uprostřed nezobrazí symbol .
- Stiskněte symbol .

Při vypnutém režimu čištění svítí symbol bíle.

- Pro opuštění nastavovací úrovně stiskněte symbol ↩.

Nikdy nesmíte odstranit typový štítek umístěný uvnitř přístroje. Typový štítek budete potřebovat v případě poruchy.

Dbejte na to, aby se nedostala voda do elektroniky nebo do osvětlení.

⚠ Nebezpečí poškození vnikající vlhkostí.
Pára parního čisticího zařízení může poškodit plasty a elektrické komponenty.
Na čištění přístroje nepoužívejte parní čisticí zařízení.

Odmrazování

Chladicí zóna a zóna PerfectFresh Pro se odmrazují automaticky.

Chladicí přístroj je vybavený systémem „NoFrost“, díky němuž se mrazicí zóna odmrazuje automaticky.

Upozornění k čisticímu prostředku

Ve vnitřním prostoru přístroje používejte jen čisticí a ošetřovací prostředky nezávadné pro potraviny.

Abyste nepoškodili povrchy, při čištění **nepoužívejte** tyto prostředky:

- čisticí prostředky obsahující sodu, čpavek, kyseliny nebo chlor
- čisticí prostředky na odstranění vodního kamene
- prostředky na drhnutí (např. prášek na drhnutí, tekutý písek, drsné houbičky)
- čisticí prostředky obsahující rozpouštědla
- čisticí prostředky na nerez
- čisticí prostředky pro myčky nádobí
- spreje na pečicí trouby
- čisticí prostředky na sklo
- tvrdé houbičky a kartáče na drhnutí (např. houbičky na hrnce)
- odstraňovače nečistot
- ostrou kovovou škrabku

Na čištění doporučujeme čistou houbovou utěrku, vlažnou vodu a trochu prostředku na ruční mytí.

Příprava chladicího přístroje na čištění

Čištění pouze chladicí zóny:

Použijte režim čištění ✍.

- Vyjměte potraviny z chladicí zóny a pak je uložte na chladném místě.
- V případě potřeby vyjměte všechny součásti, které lze vyjmout, a vyčistěte je.

Čištění mrazicí zóny nebo celého chladicího přístroje:

- Vypněte chladicí přístroj.

Na displeji se zobrazí symbol ⏻ a chlazení je vypnuté.

- Vyjměte potraviny z mrazicí zóny/chladicího přístroje a pak je uložte na chladném místě.
- V případě potřeby vyjměte všechny součásti, které lze vyjmout, a vyčistěte je.

Čištění vnitřního prostoru

Čistěte přístroj pravidelně, nejméně však jednou za měsíc.

Když znečištění působí delší dobu, za určitých okolností již nemusí být možné je odstranit.
Povrchy se mohou zabarvit nebo změnit.
Odstraňujte nečistoty nejlépe ihned.

- Čistěte **vnitřní prostor** čistou houbovou utěrkou a vlažnou vodou s trochou prostředku na ruční mytí.
- Po vyčištění otřete vše čistou vodou a osušte čisticí utěrkou.
- Žlábek a otvor na odvádění kondenzované vody čistěte tyčinkou nebo podobným předmětem.
- Aby přístroj vyvětral a nevytvářely se v něm zápachy, nechte ho ještě chvíli otevřený.

Čištění příslušenství ručně nebo v myčce nádobí

Následující součásti byste měli čistit výhradně **ručně**:

- držák pachového filtru (systém AirClean)
- nerezové lemovky přihrádky na lahve
- odkládací plochu s potiskem
- oddělovací desku s držákem lahví
- výrobník kostek ledu výdejníku ledu/vody
- odkapávací miska výdejníku ledu/vody
- všechny zásuvky a víka přihrádek (k dispozici dle modelu)
- zásobníky výsuvných vozíků

Následující součásti jsou **vhodné pro čištění v myčce nádobí**:

⚠ Nebezpečí poškození příliš vysokými teplotami v myčce nádobí.
Čištěním v myčce nádobí při teplotě vyšší než 55 °C se některé díly přístroje mohou stát nepoužitelné a například se zdeformovat.
Na díly vhodné pro čištění v myčce nádobí volte výhradně programy myčky s teplotou maximálně 55 °C.

Stykem s přírodními barvivy obsaženými např. v mrkvi, rajčatech a kečupu se mohou v myčce nádobí zabarvit plastové součásti. Toto zabarvení nemá vliv na pevnost součástí.

- držák lahví (přepážku)
- držáky a přihrádky na lahve v dvířkách přístroje (bez nerezové lemovky)
- odkládací plochy (bez lišt a bez potisku)
- mřížka odkapávací misky výdejníku ledu/vody

Rozebrání přihrádky na lahve

Před mytím přihrádky na lahve v myčce nádobí odstraňte držák lahví (přepážku) a nerezovou lemovku.

- Postavte přihrádku na lahve na pracovní plochu.
- Vytáhněte držák lahví (přepážku) směrem nahoru z přihrádky na lahve.

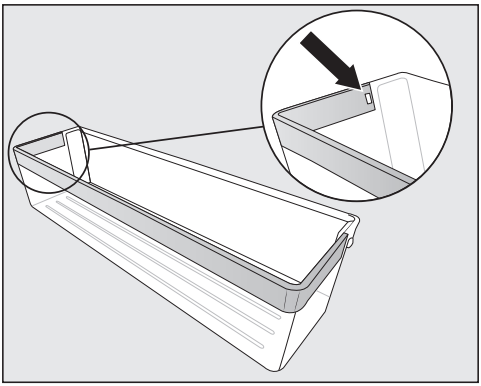

- Vytlačte západku z prohlubně. Nyní se celá nerezová lemovka uvolní z police.
- Po umytí připevněte nerezovou lemovku v opačném pořadí na polici.

Vyjmutí oddělovací desky pro vyčištění a její nasazení

- Vyjměte obě přední a obě zadní skleněná dna z oddělovací desky.

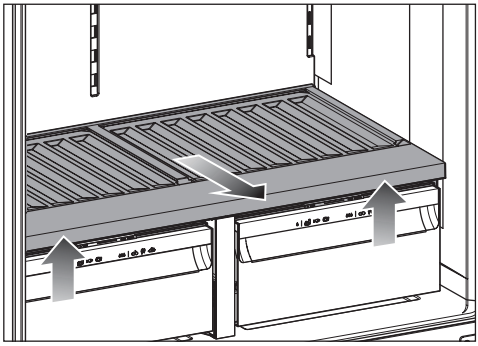

- Oddělovací desku vpředu nadzvedněte a vytáhněte ven.

Jsou vidět obě víka přihrádek zásuvek. Nepokládejte na ně žádné potraviny.

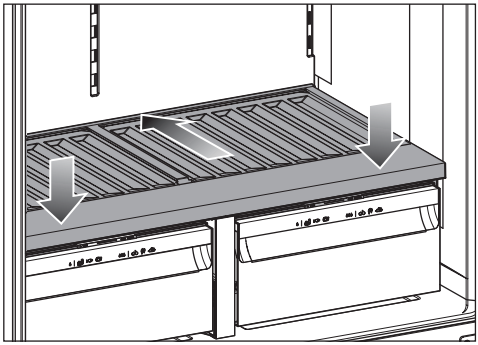

- Po vyčištění zasuňte oddělovací desku až na doraz a zatlačte ji dolů.
- Na oddělovací desku opět nasaďte skleněná dna.

Vyjmutí víka přihrádky pro vyčištění a jeho nasazení

Zásuvky chladicí zóny a oddělovací deska jsou již vyjmuté.

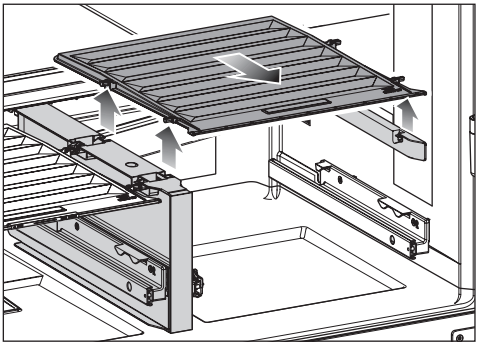

- Víko vpředu nadzvedněte a vytáhněte ven.

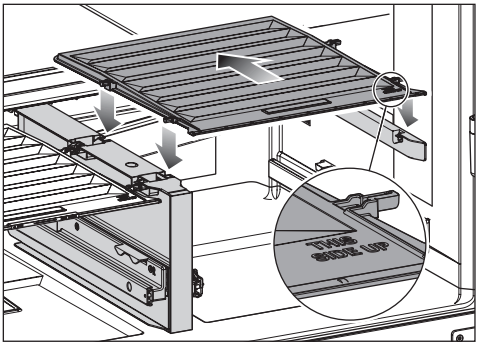

- Po vyčištění víko přihrádky opět zasuňte.

Čištění výrobníku kostek ledu

- Zapněte režim čištění .
- Vyčistěte výrobník kostek ledu podle popisu v kapitole „Uvedení do provozu“, odstavec „Čištění výrobníku kostek ledu“.

Čištění výdejní jednotky výdejníku ledu/vody

- Zapněte režim čištění .
- Vyčistěte výdejní jednotku podle popisu v kapitole „Uvedení do provozu“, odstavec „Čištění výdejní jednotky“.

Výměna vodního filtru (pachový filtr s aktivním uhlím)

Vodní filtr je podle množství odebrané vody nebo vyrobených kostek ledu potřeba vyčistit asi jednou za 6 měsíců. Pokud máte aktivovanou funkci připomenutí, zobrazí se na displeji výzva.

Tip: Pokud jste dávkovač vody nebo výrobník kostek ledu v posledních týdnech téměř nepoužívali, nebo když kostky ledu nepříjemně zapáchají, vyměňte vodní filtr dříve.

- Vyjměte levou zásuvku chladicí zóny.
- Vyjměte vodní filtr jeho otočením asi o 90° doleva.
- Použitý vodní filtr vyprázdněte.

Tip: Použitý vodní filtr lze zlikvidovat s domovním odpadem.

- Nasaďte vodní filtr a otočte ho asi o 90° doprava až na doraz.

⚠ Nebezpečí poškození vytékající vodou.

Při nesprávně nasazeném vodním filtru hrozí nebezpečí, že poteče voda do chladicího přístroje pod zásuvku PerfectFresh.

Při nasazování nového vodního filtru dbejte na to, abyste ho zašroubovali až na doraz.

- Nasaďte opět zásuvku.

Po výměně pachového filtru s aktivním uhlím je třeba vynulovat indikátor filtru.

Čištění čelní stěny a bočních stěn přístroje

Když znečištění působí delší dobu, za určitých okolností již nemusí být možné je odstranit. Mohly by se zabarvit nebo změnit povrchy.
Znečištění na čelní stěně a bočních stěnách přístroje odstraňujte nejlépe ihned.

Všechny povrchy jsou choulostivé na poškrábání a mohou se zabarvit nebo změnit, když přijdou do styku s nevhodnými čisticími prostředky.
Přečtěte si prosím informace v odstavci „Upozornění k čisticímu prostředku“ na začátku této kapitoly.

- Vyčistěte povrchy čistou houbovou utěrkou, mycím prostředkem na ruční mytí a teplou vodou. Na čištění můžete použít také čistou, vlhkou utěrku z mikrovlákna bez čisticího prostředku.
- Po čištění otřete vše čistou vodou a osušte měkkou utěrkou.

Čelní stěna přístroje CleanSteel (edt/cs)

⚠ Nebezpečí poškození chybným čištěním.
Poškodí se povrchová vrstva.
Tuto plochu **neošetřujte čisticím prostředkem na nerez**.

Čelní stěna přístroje je zušlechtěná vysoce jakostní povrchovou vrstvou. Chrání před znečištěním a usnadňuje čištění.

Čištění těsnění dvířek

⚠ Nebezpečí poškození chybným čištěním.
Tuky nebo oleji ošetřovaná těsnění dvířek mohou zteřet.
Neošetřujte těsnění dvířek oleji nebo tuky.

- Těsnění dvířek čistěte pravidelně jen čistou vodou a potom je důkladně osušte utěrkou.

Čištění větracích a odvětrávacích profilů

- Větrací a odvětrávací profily čistěte pravidelně prachovkou z peří nebo vysavačem (používejte na to např. sací štětec pro vysavače Miele).

Po čištění

- Nasaďte všechny součásti do chladicího přístroje.
- Chladicí přístroj případně znovu zapněte.
- Vypněte případně opět režim čištění chladicí zóny.
- Zapněte na nějakou dobu funkci SuperFrost, aby se rychle vychladila mrazicí zóna.
- Zapněte na nějakou dobu funkci SuperCool&AirClean, aby se rychle vychladila chladicí zóna.
- Uložte potraviny do chladicí zóny.
- Jakmile dostatečně klesne teplota v mrazicí zóně, zasuňte mrazicí zásuvky s mrazenými potravinami do mrazicí zóny.
- Jakmile budou potraviny nebo nápoje dostatečně studené, funkci SuperCool&AirClean vypněte.

- Jakmile bude dosaženo konstantní teploty mrazicí zóny nejméně -18 °C, vypněte funkci SuperFrost ❄.
- Zavřete dvířka přístroje.

Většinu poruch a chyb můžete odstranit sami. V mnoha případech můžete ušetřit čas a peníze, protože nemusíte kontaktovat servisní službu.

Na www.miele.cz/support/customer-assistance obdržíte další informace k samostatnému odstranění poruch.

Až do odstranění poruchy pokud možno neotvírejte přístroj, abyste minimalizovali ztrátu chladu.

Všeobecné problémy s přístrojem

Problém	Příčina a odstranění
Přístroj nechladí.	Přístroj není zapnutý. ■ Zapněte přístroj.
	Síťová zástrčka není správně zasunutá v zásuvce nebo zástrčka přístroje není správně zasunutá v zásuvce přístroje. ■ Zasuňte síťovou zástrčku do zásuvky a zástrčku přístroje do zásuvky přístroje.
	Vypadl jistič domovní elektrické instalace. Mohl by být vadný přístroj, napětí domovní instalace nebo jiné zařízení. ■ Zavolejte kvalifikovaného elektrikáře nebo servisní službu.
Trvale běží kompresor.	Nejedná se o závadu. Pro úsporu elektrické energie se kompresor při malé potřebě chladu přepne na nízké otáčky. Tím se prodlouží doba chodu kompresoru.
Stále častěji a na delší dobu se zapíná kompresor, teplota v přístroji je příliš nízká.	Byla příliš často otvírána dvířka přístroje. Nebo bylo uloženo velké množství potravin. ■ Otvírejte dvířka přístroje jen v případě potřeby a na co nejkratší dobu.
	Dvířka přístroje nejsou zavírána úplně. Klesá teplota v přístroji. ■ Zkontrolujte usazení dvířek přístroje a v případě potřeby je dostavte pomocí šroubů v pantech.
	Nejsou správně zavřená dvířka přístroje. Pokud se již vytvořila tlustá vrstva ledu, sníží se chladicí výkon, čímž se zvýší spotřeba elektrické energie. ■ Dvířka přístroje zavírejte vždy úplně.

Problém	Příčina a odstranění
	■ Přístroj v případě potřeby odmrazte a vyčistěte.
	Je příliš vysoká teplota okolí. Čím vyšší je teplota okolí, tím déle běží kompresor. ■ Dbejte pokynů v kapitole „Instalace“, odstavec „Místo instalace“.
	Jsou zastavěné nebo zaprášené větrací a odvětrávací profily. ■ Nezakrývejte větrací a odvětrávací profily. ■ Odstraňujte pravidelně prach z větracích a odvětrávacích profilů.
	U vestavných přístrojů: Přístroj nebyl správně zabudován do výklenku pro vestavbu. ■ Přístroj vestavte podle pokynů uvedených v montážním návodu.
Stále častěji a na delší dobu se zapíná kompresor, teplota v přístroji je příliš nízká.	Jsou zastavěné nebo zaprášené větrací a odvětrávací profily. ■ Nezakrývejte větrací a odvětrávací profily. ■ Odstraňujte pravidelně prach z větracích a odvětrávacích profilů.
	Byla často otvírána dvířka přístroje nebo bylo nově uloženo nebo zmrazeno velké množství potravin. ■ Otvírejte dvířka přístroje jen v případě potřeby a na co nejkratší dobu. Potřebná teplota se po nějaké době nastaví znovu sama.
	Nejsou správně zavřená dvířka přístroje. Případně se v mrazicí zóně již vytvořila tlustší vrstva ledu. ■ Zavřete dvířka přístroje. Potřebná teplota se po nějaké době nastaví znovu sama. Pokud se již vytvořila tlustá vrstva ledu, sníží se chladicí výkon, čímž se zvýší spotřeba elektrické energie. ■ Přístroj odmrazte a vyčistěte.
	Je příliš vysoká teplota okolí. Čím vyšší je teplota okolí, tím déle běží kompresor.

Problém	Příčina a odstranění
	■ Dodržujte pokyny v kapitole „Instalace“, odstavec „Místo instalace“.
	Přístroj nebyl správně vestavěn do výklenku. ■ Přístroj vestavte podle pokynů uvedených v přiloženém montážním návodu.
	Teplota v chladicím přístroji je nastavená na příliš nízkou hodnotu. ■ Upravte nastavení teploty.
	Bylo zmrazeno větší množství potravin naráz. ■ Dbejte pokynů v kapitole „Obsluha“, odstavec „Zmrazování a skladování čerstvých potravin“.
	Je ještě zapnutá funkce SuperCool&AirClean ❄. ■ Pro úsporu elektrické energie funkci SuperCool&AirClean ❄ sami předčasně vypněte.
	Je ještě zapnutá funkce SuperFrost ❄. ■ Pro úsporu elektrické energie funkci SuperFrost ❄ sami předčasně vypněte.
V chladicím přístroji je příliš vysoká teplota. Mohly by se rozmrazit zmrazené potraviny (podle modelu).	Nejedná se o závadu. Je nastavená příliš vysoká teplota. ■ Upravte nastavení teploty. ■ Po 24 hodinách teplotu ještě jednou zkontrolujte.
	Teplota okolí se dostala pod hodnotu, na kterou je koncipován Váš přístroj. Když je příliš nízká teplota okolí, méně často se zapíná kompresor. Zvyšuje se teplota v chladicím přístroji. ■ Dbejte pokynů v kapitole „Instalace“, odstavec „Místo instalace“. ■ Zvyšte teplotu okolí.
V přístroji je námraza nebo se uvnitř přístroje vytváří kondenzát. Případně se správně nedovírají dvířka přístroje.	Těsnění dvířek vyklouzlo z drážky. ■ Zkontrolujte, zda je těsnění dvířek správně usazené v drážce.
	Je poškozené těsnění dvířek. ■ Zkontrolujte, zda je poškozené těsnění dvířek.
Je poškozené těsnění dvířek nebo má být vyměněno.	Těsnění dvířek lze vyměnit částečně bez nářadí. ■ Zavolejte servisní službu.

Odstraňování závad

Problém	Příčina a odstranění
Je poškozený tlumič zavírání dvířek nebo má být vyměněn.	Tlumič zavírání dvířek lze vyměnit bez nářadí. ■ Vyměňte tlumič zavírání dvířek. Nový tlumič zavírání dvířek je k dostání u specializovaného prodejce nebo u servisní služby.
Ve vlhké přihrádce s nastavením ∆∆∆ se zhorší kvalita potravin.	Ve vlhké přihrádce je příliš mnoho kondenzované vody. ■ Odstraňte kondenzovanou vodu utěrkou. ■ Vložte rošt apod., aby mohla odtékat přebytečná vlhkost. ■ Otevřete víko přihrádky zvolením pozice „Nezvýšená vlhkost vzduchu ∆“. ■ Vypněte rozprašovač (zvlhčovač) (dle modelu).
Mrazené potraviny přimrzly k sobě.	Obal potravin nebyl při ukládání suchý. ■ Uvolněte zmrazené potraviny tupým předmětem, např. rukojetí lžíce.
Pachový filtr se dostává do styku s tekutinou.	Při manipulaci s potravinami v chladicí zóně se pachový filtr dostává do styku s tekutinou. ■ Vyjměte pachový filtr z chladicí zóny a zlikvidujte ho s domovním odpadem. ■ Zlikvidujte nebalené potraviny uložené pod pachovým filtrem. ■ Vyčistěte kryt pachového filtru, držák filtru a úchyt pachového filtru v chladicí zóně čistou houbovou utěrkou a vlažnou vodou. ■ Vyčistěte případně odkládací plochu pod pachovým filtrem. ■ Nahraďte pachový filtr novým.
Nezazní varovný tón, přestože jsou již delší dobu otevřená dvířka přístroje.	Nejedná se o závadu. Varovný tón byl vypnut v nastavovacím režimu. Když chcete akustický alarm opět zapnout: ■ Stiskněte symbol . ■ Přejíždějte prstem doleva nebo doprava, dokud se uprostřed nezobrazí symbol . ■ Stiskněte symbol . ■ Zvolte požadovanou hlasitost přejížděním prstu na sloupcovém indikátoru doprava. ■ Stisknutím sloupcového indikátoru potvrďte požadované nastavení. Při zapnutých varovných a signálních tónech se zobrazuje symbol oranžově.

Problém	Příčina a odstranění
Jsou teplé vnější stěny přístroje.	Nejedná se o závadu. Teplo vznikající výrobou chladu se využívá na to, aby se nevytvářelo orosení.

Hlášení na displeji

	Příčina a odstranění
Na úvodním displeji svítí symbol, chladicí přístroj nemá žádný chladicí výkon, lze ho však obsluhovat a je funkční vnitřní osvětlení.	Je zapnutý výstavní provoz. ■ Stiskněte symbol ⏻. ■ Stiskněte symbol ⚙. ■ Přejíždějte prstem doleva nebo doprava, dokud se uprostřed nezobrazí symbol. ■ Stiskněte symbol. Po vypnutí výstavního provozu se přístroj vypne a musíte ho znovu zapnout.
Na displeji svítí, přístroj se nedá ovládat.	Je ještě zapnutá funkce čištění. ■ Stisknutím na úvodním displeji opět vypněte funkci čištění. ■ Stiskněte znovu. Když je funkce čištění vypnutá, svítí symbol bíle. Přístroj začne znovu chladit.
Na displeji se nic nezobrazuje. Je černý.	Je zapnutý režim šabat. Vnitřní osvětlení zůstává vypnuté a přístroj chladí. ■ Stiskněte černý displej. Na displeji se zobrazí symbol. ■ Stiskněte symbol. Symbol svítí oranžově. ■ Stiskněte znovu symbol. Když je režim šabat vypnutý, svítí symbol bíle.
Na displeji svítí symbol, přístroj se nedá ovládat.	Je zapnutá blokovací funkce. ■ Přístroj na chvíli odblokujte nebo blokovací funkci úplně vypněte.
Na displeji svítí žlutě symbol.	Indikátor pachového filtru Vám asi jednou za 6 měsíců připomene nutnost regenerovat pachové filtry. ■ Regenerujte pachové filtry a potvrďte výměnu pachového filtru stisknutím symbolu na displeji. Na úvodním displeji zhasne symbol.

	Příčina a odstranění
Na displeji svítí žlutě symbol ▩.	Indikátor pachového filtru ▩ Vám připomíná, abyste vyměnili pachové filtry. Tento indikátor se zobrazí, když byly pachové filtry již pětkrát regenerovány. ■ Vyměňte pachové filtry. ■ Potvrďte výměnu pachového filtru stisknutím symbolu ▩ na displeji. Na úvodním displeji zhasne symbol ▩.
Na displeji svítí žlutě ⊟ a navíc zní signální tón.	Je plná zásuvka výrobníku kostek ledu. ■ Zásuvku vyjměte a vyprázdněte.
Na příslušném ukazateli teploty chladicí zóny a/ nebo mrazicí zóny svítí žlutě symbol ⊡⚠, navíc zní varovný tón a pomalu bliká vnitřní osvětlení.	Aktivoval se alarm dvířek. ■ Na několik sekund stiskněte na displeji symbol ⊡⚠. Varovný tón utichne, symbol ⊡⚠ zhasne a vnitřní osvětlení bude opět trvale svítit. ■ Zavřete příslušná dvířka přístroje.
Na ukazateli teploty mrazicí zóny svítí červeně symbol 🌡⚠, navíc zní varovný tón.	Byl aktivován teplotní alarm, mrazicí zóna je v závislosti na nastavené teplotě příliš teplá. Příčiny mohou být například: – Byla často otvírána dvířka přístroje. – Bylo zmrazováno velké množství potravin, aniž byla zapnuta funkce SuperFrost. – Došlo k delšímu výpadku proudu. – Přístroj je vadný. ■ Stiskněte symbol 🌡⚠. Varovné hlášení bylo potvrzeno: symbol 🌡⚠ zhasne a varovný tón utichne. Na displeji asi 1 minutu bliká nejvyšší teplota, jaká v mrazicí zóně dosud panovala. Potom ukazatel teploty přejde na aktuální teplotu v mrazicí zóně. Blikání ukazatele teploty můžete předčasně ukončit: ■ Stiskněte ukazatel teploty mrazicí zóny. Zobrazená nejvyšší teplota se vymaže. Potom se na ukazateli teploty opět zobrazí skutečná aktuální teplota mrazicí zóny. ■ Odstraňte stav vedoucí k alarmu. ■ Podle teploty zkontrolujte potraviny, zda nejsou částečně nebo dokonce úplně rozmrazené. Pokud tomu tak je, potraviny před opětovným zmrazením dále zpracujte (uvařte nebo upečte).

	Příčina a odstranění
Na displeji svítí červeně symbol ⚠ a navíc zní varovný tón.	Je indikován výpadek proudu: teplota v mrazicí zóně v posledních dnech nebo hodinách stoupla příliš vysoko vinou výpadku proudu nebo přerušení dodávky proudu. ■ Stiskněte symbol ⚠. Chybové hlášení bylo potvrzeno: Symbol ⚠ zhasne a varovný tón utichne. Na ukazateli teploty mrazicí zóny asi 1 minutu bliká nejvyšší teplota, jaká v mrazicí zóně dosud panovala. Potom ukazatel teploty přejde na aktuální teplotu v mrazicí zóně. Blikání ukazatele teploty můžete předčasně ukončit: ■ Stiskněte ukazatel teploty mrazicí zóny. Zobrazená nejvyšší teplota se vymaže. Potom se na ukazateli teploty opět zobrazí skutečná aktuální teplota mrazicí zóny. Chladicí přístroj pak pracuje dále s posledním nastavením teploty. ■ Odstraňte stav vedoucí k alarmu. ■ Podle teploty zkontrolujte potraviny, zda nejsou částečně nebo dokonce úplně rozmrazené. Pokud tomu tak je, potraviny před opětovným zmrazením dále zpracujte (uvařte nebo upečte).
Na displeji svítí červeně symbol ⚠ a zobrazuje se chybový kód F s číslicemi. Navíc zní varovný tón.	Vyskytuje se porucha. ■ Vypněte varovný tón stisknutím symbolu 🔇 na displeji. ■ Zavolejte servisní službu. Pro nahlášení poruchy budete k indikovanému chybovému kódu potřebovat také označení modelu a sériové číslo svého přístroje. Tyto informace si můžete nechat hned zobrazit: ■ Za tím účelem stiskněte na displeji symbol ℹ. Na displeji se zobrazí potřebné údaje o přístroji. Potvrzením symbolu ✓ opustíte zobrazení informací a znovu se Vám zobrazí chybový kód. Přístroj můžete vypnout také přímo ze zobrazení chyby.

Odstraňování závad

	Příčina a odstranění
Na displeji svítí žlutě a navíc zní signální tón.	Přístroj není připojený k přípojce vody nebo byl přerušen přívod vody. ■ Vypněte signální tón stisknutím na displeji. Výdejník ledu/vody se automaticky deaktivuje.
Na displeji svítí červeně a navíc zní varovný tón.	Vyskytuje se porucha výrobníku kostek ledu. ■ Vypněte varovný tón stisknutím na displeji. ■ Zavolejte servisní službu.

Problémy s výdejníkem ledu/vody

Problém	Příčina a odstranění
Nedá se ovládat výdejník ledu/vody.	Není zapnutý přístroj nebo není aktivovaný výdejník ledu/vody. ■ Zapněte přístroj a aktivujte výdejník ledu/vody.
	Je aktivovaná blokovací funkce výdejníku ledu/vody. ■ Deaktivujte blokovací funkci výdejníku ledu/vody.
	Není otevřený nebo odvzdušněný přívod vody. ■ Otevřete přívod vody. ■ Zkontrolujte, zda je přívod vody odvzdušněný.
	Je zalomená vodní hadice. ■ Zkontrolujte vodní hadici a v případě potřeby ji vyměňte.
	Je příliš nízký připojovací tlak vody. ■ Zkontrolujte, zda je připojovací tlak vody dostatečně vysoký (dle modelu). **Uvědomte si, že může trvat až 24 hodin, než jsou vyrobeny první kostky ledu.**
Voda z dávkovače vody nechutná dobře.	Když po delší době odeberete vodu z dávkovače vody, může se stát, že bude mít lehce zatuchlou chuť. ■ V takovém případě prvních 15 sklenic vody vylijte.

Problém	Příčina a odstranění
Výrobník kostek ledu nevyrábí kostky ledu ani rozdrcený led (crushed ice).	Výpust výdejníku ledu/vody je ucpaná kostkami ledu přimrzlými k sobě. Pokud nebudete delší dobu odebírat led, pravidelně vyprazdňujte zásobník na kostky ledu v chladicí zóně. ■ Vyjměte výrobník kostek ledu (viz kapitola „Uvedení do provozu“, odstavec „Čištění výrobníku kostek ledu“). ■ Odstraňte kostky ledu spojené mrazem. ■ Důkladně odstraňte zbytky ledu a vody z výdejní šachty. ■ Oblast otřete do sucha, abyste zabránili opakovanému zamrznutí.
Výrobník kostek ledu vyrábí jen málo kostek ledu nebo jsou kostky malé či neforemné.	Je příliš vysoká teplota v chladicím přístroji/mrazicí zóně. ■ Nastavte nižší teplotu.
	Potraviny nebo předměty blokují snímač hladiny výrobníku kostek ledu (dle modelu). ■ Odstraňte z oblasti výrobníku kostek ledu všechny potraviny a předměty.
	Přístroje s připojením na vodovodní vodu: Je příliš nízký připojovací tlak vody. ■ Zkontrolujte, zda je připojovací tlak vody dostatečně vysoký (dle modelu). ■ Zkontrolujte, zda nebyl nainstalován nesprávný ventil.
	V provozu je několik domácích spotřebičů s připojením na vodovodní vodu. Tím se sníží množství přitékající vody. ■ Neprovozujte současně myčku nádobí, pračku atd.
	Je ucpaný vodní filtr (k dispozici dle modelu). ■ Zkontrolujte, zda je nutné vodní filtr vyměnit nebo vyčistit.

Odstraňování závad

Problém	Příčina a odstranění
Kostky ledu/rozdrcený led (crushed ice) nepříjemně zapáchají nebo chutnají.	Příliš zřídka vyprazdňujete výrobník kostek ledu. Led může při delším skladování absorbovat pach a chuť jiných látek. ■ Vyprázdněte výrobník kostek ledu. ■ Vyčistěte výrobník kostek ledu.
	Je znečištěný vodní filtr (dle modelu). ■ Zkontrolujte, zda je nutné vodní filtr vyměnit nebo vyčistit.
Z výdejníku ledu/vody vytéká voda	Nejedná se o chybu. Uvnitř výrobníku kostek ledu je voda. Po vypnutí chladicího přístroje může z výdejníku ledu/vody vytékat voda. Postavte vhodnou nádobu pod výdejní jednotku.
Z přístroje vytéká voda.	Je vadný přívod vody. ■ Okamžitě zavřete uzavírací kohout. ■ Zkontrolujte celé připojení na vodovodní vodu ohledně netěsných míst. ■ Zkontrolujte, zda není připojovací tlak vody příliš vysoký (dle modelu). ■ Zkontrolujte, zda nebyl nainstalován chybný ventil. ■ V případě potřeby zavolejte servisní službu.

Vnitřní osvětlení

⚠ Nebezpečí úrazu elektrickým proudem při nechráněných součástech pod napětím.
Když sundáte kryt světla, můžete se dostat do styku se součástmi pod napětím.
Neodstraňujte kryt světla. LED osvětlení smí vyměňovat a opravovat výhradně servisní služba.

⚠ Nebezpečí úrazu způsobené LED osvětlením.
Toto osvětlení odpovídá skupině rizika RG 2. Když je vadný kryt, může dojít k poranění očí.
Při poškozeném krytu lampy se nedívejte optickými nástroji (lupou apod.) z bezprostřední blízkosti do osvětlení.

Problém	Příčina a odstranění
Nefunguje vnitřní osvětlení.	Přístroj není zapnutý. ■ Zapněte přístroj.
	Je zapnutý režim šabat: displej je černý a přístroj chladí. ■ Stiskněte černý displej. Na displeji se zobrazí symbol. ■ Stiskněte symbol. Symbol svítí oranžově. ■ V nastavovacím režimu stiskněte symbol. Když je režim šabat vypnutý, svítí symbol bíle.
	Vnitřní osvětlení se asi po 15 minutách, kdy byla otevřená dvířka přístroje, automaticky vypne kvůli přehřátí. Pokud je důvod jiný, vyskytuje se porucha. ■ Zavolejte servisní službu.
Vnitřní osvětlení pomalu bliká.	Nejedná se o závadu. Aktivoval se alarm dvířek.

Příčiny hluků

Přístroj vydává za provozu různé provozní zvuky.
Při malém chladicím výkonu pracuje přístroj energeticky úsporně, ale déle. Hlasitost je nižší.
Při velkém chladicím výkonu se potraviny rychleji vychladí.
Hlasitost je vyšší.

Odstraňování závad

Normální zvuky	Co je příčinou zvuků?
prskání, syčení	Je vstřikováno chladivo do chladicího okruhu.
bublání, klokotání, bzučení	Trubkami protéká chladivo.
brum	Přístroj chladí.
klepání	Termostat zapíná nebo vypíná kompresor.
cvrlikání, šum	Běží ventilátor. Automatický otvírač dvířek (dle modelu) otvírá nebo zavírá dvířka přístroje.
lupání	Rozpíná se materiál v přístroji.
chrastění	Jsou aktivní ventily nebo klapky.
bzučení (přístroje se zásobníkem na vodu)	Čerpá se voda ze zásobníku na vodu.
srkání (přístroje s tlumičem zavírání dvířek)	Otvírají se nebo zavírají dvířka přístroje s tlumičem zavírání.
Uvědomte si, že zvukům způsobeným kompresorem nebo prouděním v chladicím okruhu se nedá zabránit.	

Zvuky	Příčina a odstranění
vibrace, klepání, řinčení	Přístroj nestojí rovně. Vyrovnejte přístroj pomocí vodováhy. Použijte na to stavěcí nohy (dle přístroje) pod přístrojem. **U vestavných přístrojů**: Od výklenku pro vestavbu 140 cm: zasuňte přiložené stabilizační lišty na spodní stranu dna přístroje.
	Přístroj se dotýká jiných přístrojů nebo nábytku. Odsuňte přístroj.
	Viklají se nebo váznou zásuvky, koše nebo odkládací plochy. Zkontrolujte vyjímatelné díly a případně je znovu nasaďte.
	Navzájem se dotýkají lahve nebo nádoby. Odsuňte lahve nebo nádoby trochu od sebe.
	Na zadní stěně přístroje ještě visí přepravní držák kabelu (dle modelu). Odstraňte přepravní držák kabelu.

Na www.miele.com/service obdržíte informace k samostatnému odstranění poruch a k náhradním dílům Miele.

Kontakt při závadách

Při závadách, které nedokážete odstranit sami, podejte prosím zprávu například Vašemu specializovanému prodejci Miele nebo servisní službě Miele.

Servisní službu Miele si můžete vyžádat online na www.miele.com/service.

Kontaktní údaje servisní služby Miele najdete na konci tohoto dokumentu.

Servisní služba vyžaduje označení modelu a výrobní číslo (Fabr./SN/Nr.). Oba údaje naleznete na typovém štítku ve vnitřním prostoru přístroje nebo dle modelu v nastavovacím módu pod informace ℹ.

Databáze EPREL

Od 1. března 2021 lze nalézt informace k označování energetické spotřeby a požadavkům na ekologický design v evropské databázi produktů (EPREL). Databázi produktů získáte na https://eprel.ec.europa.eu/. Zde budete vyzváni, abyste zadali označení modelu.

Označení modelu naleznete na typovém štítku ve vnitřním prostoru přístroje nebo dle modelu v nastavovacím módu pod informace ℹ.

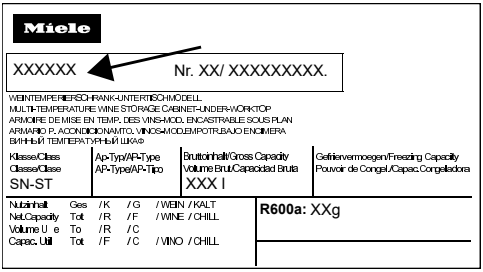

Záruka

Záruční doba činí 2 roky.

Záruční podmínky se řídí platnými právními předpisy. Informace k záručním podmínkám naleznete na www.miele.cz.

Informace

Prohlášení o shodě

Miele tímto prohlašuje, že tato kombinace chladničky s mrazničkou odpovídá směrnici 2014/53/EU.

Úplný text prohlášení o shodě EU je k dispozici na následující internetové adrese:

- www.miele.cz
- Servis, vyžádání informací, návody k obsluze na https://miele.cz/navody uvedením názvu výrobku nebo výrobního čísla

Kmitočtové pásmo	2,4000 GHz – 2,4835 GHz
Maximální vysílací výkon	< 100 mW

Autorská práva a licence

Pro obsluhu a řízení komunikačního modulu využívá Miele vlastní nebo jiné softwarové aplikace, na které se nevztahují licenční podmínky platné pro tzv. otevřený software. Tyto aplikace nebo softwarové komponenty jsou chráněny autorským právem. Je nutné respektovat pravomoci společnosti Miele a třetích stran, vyplývající z autorského práva.

Součástí komunikačního modulu integrovaného v přístroji jsou také softwarové komponenty, které jsou v rámci licenčních podmínek upravujících otevřený software předávány dále. Obsažené komponenty s otevřeným zdrojovým kódem spolu příslušnými údaji o autorských právech, kopiemi aktuálně platných licenčních podmínek a případné další informace jsou dostupné lokálně prostřednictvím IP adresy a internetového prohlížeče (http[s]://<ip adresa>/Licenses). Úpravy poprodejních záruk licenčních podmínek pro komponenty s otevřeným zdrojovým kódem vymezené na tomto místě platí jen ve vztahu k příslušným držitelům práv.

Miele spol. s r.o.
Dornych 549/27, 602 00 Brno
Infolinka: 800 643 531
E-mail: info@miele.cz
Internet: www.miele.cz

Miele & Cie. KG
Carl-Miele-Straße 29
33332 Gütersloh
Německo

Miele

KFFD 6765 ...

cs-CZ

M.-Nr. 13 029 970 / 00 / 002