Miele

Ръководство за употреба

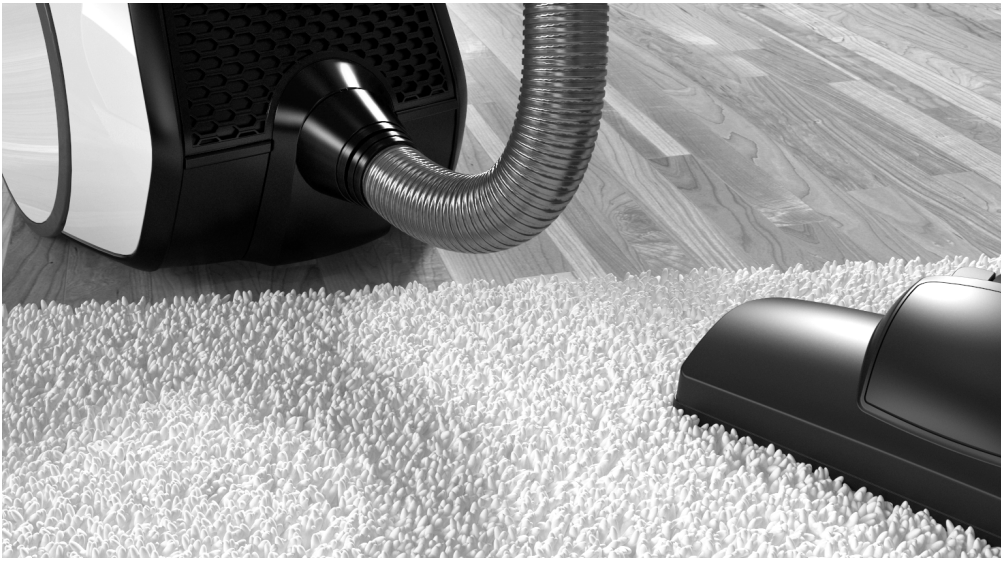

Подова прахосмукачка

bg-BG

HS20

M.-Nr. 11 689 461

Съдържание

Указания за безопасност и предупреждения 3

Описание на уреда 10

Вашият принос към опазването на околната среда 12
Бележка към европейския Регламент (ЕС) № 666/2013 13

Свързване 14

Използване на доставените аксесоари 17

Употреба 17

Поставяне и съхранение 21

Техническо обслужване 22
Изпразване и почистване на контейнера за прах 22
Почистване на финия прахов филтър 23
Сглобяване на финия прахов филтър и филтърната подложка 26
Почистване на рамката на филтъра и предварителния филтър 26
Момент за смяна на филтъра за изходящия въздух 29
Смяна на филтъра за изходящия въздух 29
Смяна на елементите за събиране на влакна 30

Поддръжка 31

Какво да правим, когато 32

Сервизно обслужване 34
Контакт при неизправности 34
Гаранция 34

Допълнително закупувана принадлежност 34

Тази прахосмукачка отговаря на предписаните изисквания за безопасност. Неправилната употреба може да причини нараняване на хора и материални щети.

Преди първа употреба на прахосмукачката прочетете ръководството за употреба. То съдържа важни указания за безопасността, употребата и техническото обслужване на прахосмукачката. Така ще предпазите себе си и останалите и ще предотвратите възникването на щети.

Съгласно стандарта IEC 60335-1 Miele обръща изрично внимание на това, че главата “Свързване”, както и указанията за безопасност и предупрежденията трябва непременно да се прочетат и да се спазват.

Miele не може да бъде отговорна за щети, които са причинени от неспазване на тези указания.

Запазете това ръководство за употреба и го предайте на евентуалния следващ собственик.

Изключвайте прахосмукачката след всяка употреба, преди всяка смяна на аксесоари, преди всяко техническо обслужване, поддръжка и отстраняване на неизправност. Извадете щепсела от контакта.

Употреба по предназначение

▶ Тази прахосмукачка е предназначена за употреба в домакинството и в среда, подобна на домашната. Тя не е подходяща за употреба на строителни площадки.

▶ Тази прахосмукачка не е предназначена за употреба на открито.

▶ Тази прахосмукачка е предназначена за ежедневно почистване на килими, мокети и нечувствителни твърди подови покрития.

▶ Тази прахосмукачка е подходяща за използване до надморска височина 4000 m.

▶ Използвайте прахосмукачката само за почистване на сухи материали. Не я използвайте за почистване на хора и животни. Използването на уреда за други цели и извършването на преустройства и промени по него са забранени.

▶ Лица (включително деца), които поради своите физически, сетивни или умствени възможности или поради липса на опит и знания не са в състояние да обслужват безопасно прахосмукачката, не трябва да я използват без надзор или указания от отговорно лице.

Деца в домакинството

▶ Опасност от задушаване! В процеса на игра децата могат да се увият в опаковъчния материал (например фолио) или да го поставят и затегнат около главата си и да се задушат. Дръжте опаковката на недостъпно за децата място.

▶ Деца под 8 години трябва да се пазят от прахосмукачката, освен ако не са наблюдавани непрекъснато.

▶ Деца над 8 години може да използват прахосмукачката без надзор само ако работата с нея им е била обяснена, така че да могат да боравят с нея безопасно. Децата трябва да могат да разпознават и разбират възможните опасности вследствие на неправилно използване.

▶ Децата не трябва да почистват или поддържат прахосмукачката без надзор.

▶ Винаги наглеждайте децата, когато се намират в близост до прахосмукачката. Не позволявайте на децата да си играят с прахосмукачката.

Техническа безопасност

▶ Преди употреба проверете прахосмукачката и всички аксесоари за видими повреди. Не пускайте в експлоатация повредена прахосмукачка и повредени аксесоари.

▶ Сравнете данните за свързване на фирмената табелка на прахосмукачката (мрежово напрежение и честота) с тези на електрическата мрежа. Тези данни трябва задължително да съвпадат. Прахосмукачката без изменения е подходяща за 50 Hz или 60 Hz.

▶ Мрежовият контакт трябва да осигурен с предпазител 16 A или 10 A бавен.

▶ Временната или постоянна работа към автономна или несинхронна с мрежата инсталация за захранване с енергия (напр. островни мрежи, системи за подсигуряване) е възможна. Предпоставка за работата е спазването на предписанията на EN 50160 или сравним стандарт от страна на инсталацията за захранване с енергия.
Функциите и начинът на работа на защитните мерки, предвидени в тази домашна инсталация и в този продукт на Miele, трябва да бъдат гарантирани и в островен режим на работа или при несинхронна с мрежата работа или да бъдат заменени с равностойни мерки в инсталацията. Както например е описано в актуалната публикация на VDE-AR-E 2510-2.

▶ Не използвайте захранващия кабел за носене на прахосмукачката и не дърпайте кабела, за да извадите щепсела от контакта. Не дърпайте захранващия кабел над остри ръбове и не го притискайте. Избягвайте да минавате с прахосмукачката през кабела. Захранващият кабел, щепселът и контактът може да се повредят и това да застраши Вашата безопасност.

▶ Не използвайте прахосмукачката, ако захранващият кабел е повреден. Повреденият захранващ кабел може да се смени само заедно с кабелния барабан. От съображения за безопасност смяната може да се извърши само от оторизиран от Miele специалист или от сервиз на Miele.

▶ Ремонт на прахосмукачката по време на гаранционния срок може да се извърши само от оторизиран от Miele сервиз, тъй като в противен случай при следващи повреди гаранцията отпада.

▶ Възлагайте ремонтите само на оторизиран от Miele специалист. Вследствие на неправилни ремонти могат да възникнат значителни опасности за потребителите.

▶ Miele гарантира, че изискванията за безопасност са изпълнени само при използването на оригинални резервни части. Дефектни компоненти могат да бъдат сменени само с оригинални резервни части.

▶ Опаковката предпазва прахосмукачката от повреди при транспортиране. Препоръчваме да запазите опаковката, за да я използвате при транспортиране.

Употреба по предназначение

▶ Не използвайте прахосмукачката без контейнер за прах, фин прахов филтър с филтърна подложка, рамка на филтър, предварителен филтър, уплътнение за камерата за прах и филтър за изходящия въздух.

▶ Не използвайте прахосмукачката за засмукване на горящи или тлеещи предмети, като например цигари или привидно изгаснала пепел или въглени.

▶ Не засмуквайте течности и мокри замърсявания. Преди да почиствате прани килими или мокети, ги оставете да изсъхнат напълно.

▶ Не почиствайте с прахосмукачката прах от тонери. Тонерите, които се използват например за принтери или копирни апарати, може да са електропроводими.

▶ Не засмуквайте леснозапалими или възпламеними вещества или газове и не използвайте прахосмукачката на места, където се съхраняват такива вещества.

▶ При почистване избягвайте да използвате дюзата или тръбата в близост до главата.

Почистване

▶ Никога не потапяйте прахосмукачката и аксесоарите във вода.

▶ Почиствайте прахосмукачката и аксесоарите само със суха или леко навлажнена кърпа и мек миещ препарат.
Изключение фин прахов филтър:
При силно замърсяване можете да почиствате плисираната страна на финия прахов филтър и филтърната подложка под течаща студена вода.
Не използвайте миещ препарат или четка. Не използвайте остри предмети и такива с остри ръбове. Оставете финия прахов филтър с плисираната страна нагоре и филтърната подложка да съхнат най-малко 24 часа след почистването. За целта изберете място с добро проветрение.

Принадлежности

▶ При почистване само с дръжката, без поставена дюза, внимавайте дръжката да не е повредена.

▶ Използвайте само принадлежности с логото “ORIGINAL Miele” върху опаковката. Само за тях производителят може да гарантира безопасност.

Описание на уреда

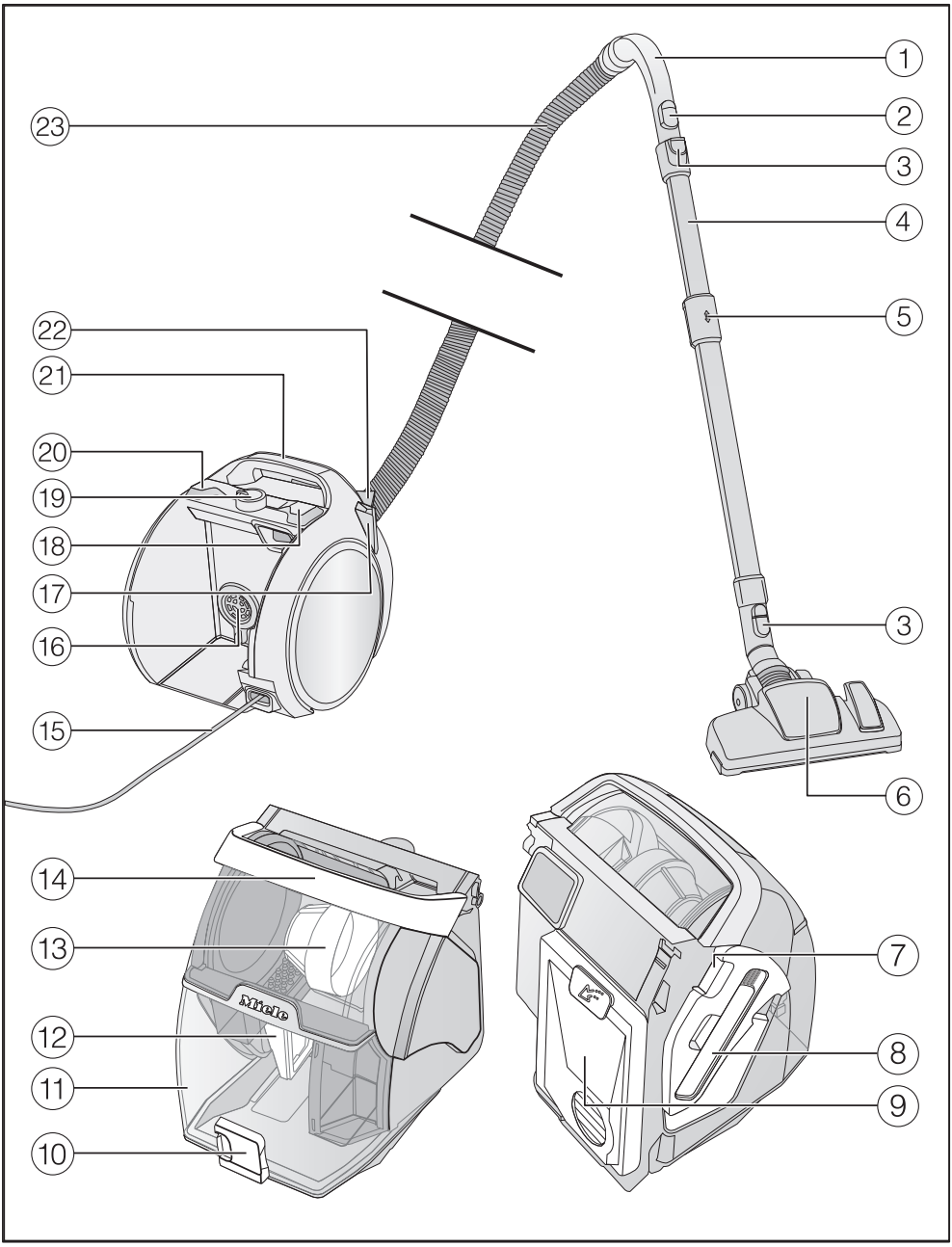

① Дръжка*

② Регулатор на допълнителния въздух

③ Отключващи бутони

④ Телескопична тръба Comfort

⑤ Отключване за телескопичната тръба Comfort

⑥ Приставка за под*

⑦ Отключване на страничния капак (за достъп до рамката на филтъра и предварителния филтър)

⑧ Инструмент за почистване

⑨ Фин прахов филтър с филтърна подложка

⑩ Отключване за контейнера за прах

⑪ Контейнер за прах

⑫ Рамка на филтъра

⑬ Предварителен филтър

⑭ Дръжка за носене на контейнера за прах

⑮ Захранващ кабел

⑯ Уплътнение на камерата за праха

⑰ Парк система

⑱ Крачен бутон за прибиране на кабела

⑲ Превключвател за регулиране на всмукателната мощност

⑳ Крачен бутон за вкл./изкл.

㉑ Дръжка за носене на прахосмукачката

㉒ Капак на отделението за филтъра за изходящия въздух

㉓ Смукателен маркуч

* в зависимост от модела тези елементи от оборудването могат да бъдат различни при Вашия модел или да липсват.

Вашият принос към опазването на околната среда

Изхвърляне на опаковката

Опаковката служи за боравене с уреда и го предпазва от повреди при транспортирането. Опаковъчните материали са избрани съгласно изискванията за екологична съвместимост и технологиите за третиране на отпадъци и затова по принцип могат да бъдат рециклирани.

Връщането на опаковката за рециклиране спестява суровини. Използвайте специфичните за съответните материали места за събиране за повторна употреба и възможности за връщане.

Изхвърляне на торбичките и използваните филтри

Торбичките и филтрите са изработени от природосъобразни материали. Филтрите могат да се изхвърлят с битовите отпадъци. Това се отнася и за торбичките, ако в битовите отпадъци, които съдържат, няма забранени замърсители.

Изхвърляне на употребяван уред

Електрическите и електронните уреди съдържат много ценни материали. Също така те съдържат и определени вещества, смеси и компоненти, които са били необходими за тяхната функционалност и безопасност. В битовите отпадъци, както и при неправилно третиране, те могат да бъдат опасни за човешкото здраве и за околната среда. Затова в никакъв случай не изхвърляйте остарелия уред в битовата смет.

Вместо това за безплатното предаване и рециклиране на електрически и електронни уреди се обърнете към официалните пунктове за предаване и обратно приемане, създадени към общината, търговеца или към Miele. По закон само Вие сте отговорни за изтриване на евентуално запаметените персонални данни на уреда, който изхвърляте. Вие сте задължени по закон да изваждате от уреда без разрушаване стари батерии и акумулатори, които не са неподвижно вградени в уреда, както и лампи, които могат да се отстраняват без разрушаване. Предавайте ги в подходящ събирателен пункт, където те трябва да бъдат приети безплатно. Погрижете се Вашият употребяван уред да бъде съхраняван безопасно за деца до неговото транспортиране.

Бележка към европейския Регламент (ЕС) № 666/2013

Тази прахосмукачка е за домашно ползване и съгласно посочения по-горе Регламент е класифицирана като универсална прахосмукачка.

Това ръководство за употреба и други данни могат да се изтеглят от интернет страницата на Miele на www.miele.com.

Определеното съгласно Регламента годишно потребление на енергия описва показателния годишен разход на енергия (kWh на година), като за база са взети 50 процеса на чистене. Действителният разход на енергия зависи от това как се използва прахосмукачката.

Всички необходими изпитвания и изчисления, посочени в Регламента по-горе, са проведени съгласно следните действащи хармонизирани стандарти при съобразяване с публикуваните към Регламента насоки на Европейската комисия от септември 2014 г.:
а) EN 60312-1 Прахосмукачки за битова употреба. Част 1: Прахосмукачки за сухо почистване. Методи за измерване на работни характеристики
б) EN 60704-2-1 Битови и подобни електрически уреди. Правила за изпитване за определяне излъчването на шум във въздуха. Част 2-1: Специфични изисквания за прахосмукачки
в) EN 60335-2-2 Битови и подобни електрически уреди. Безопасност. Част 2-2: Специфични изисквания за прахосмукачки и водозасмукващи почистващи уреди

Не всички приложени към прахосмукачката приставки за под и аксесоари са предназначени за описаното в Регламента приложение за интензивно почистване на килими и мокети или твърди подове. За определянето на стойностите са използвани следните приставки за под и следната настройка:

За определяне на потреблението на енергия и класа на почистване върху килим и твърд под, както и за определяне на стойността на шума, е използвана превключващата се приставка за под с прибрана четка (натиснете крачния бутон).

Определените съгласно Регламента данни се отнасят само за посочените тук комбинации и настройки на приставките за под върху различните подови покрития.

Свързване

Свързване на смукателния маркуч

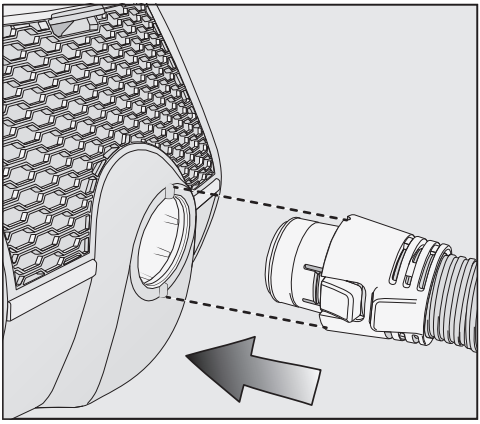

- Поставете смукателния накрайник в смукателния отвор на прахосмукачката, като при фиксирането трябва отчетливо да се чуе щракване. За целта направляващите елементи на двете части трябва да се позиционират така, че да пасват идеално.

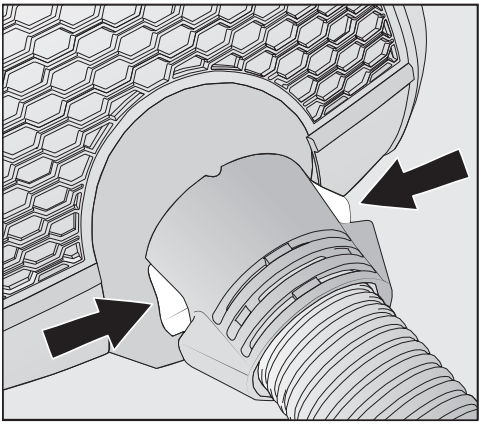

- Натиснете отключващите бутони отстрани на смукателния щуцер, когато искате да разделите частите една от друга, и извадете смукателния маркуч от смукателния отвор.

Свързване на смукателния маркуч и дръжката

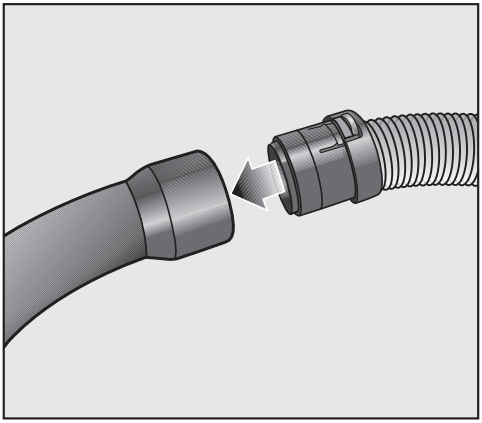

- Пъхнете смукателния маркуч в дръжката до осезаемо фиксиране.

Свързване на дръжката и смукателната тръба

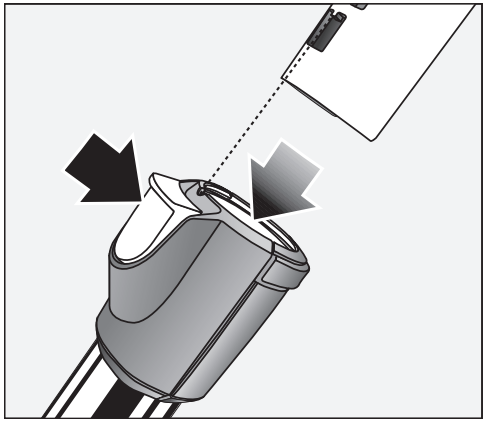

- Вкарайте дръжката до осезаемо фиксиране в смукателната тръба. За целта направляващите елементи

на двете части трябва да се позиционират така, че да пасват идеално.

- Натиснете отключващия бутон, ако желаете да разедините частите, и изтеглете дръжката от засмукващата тръба с леко завъртане.

Свързване на телескопичната тръба и превключващата се приставка за под

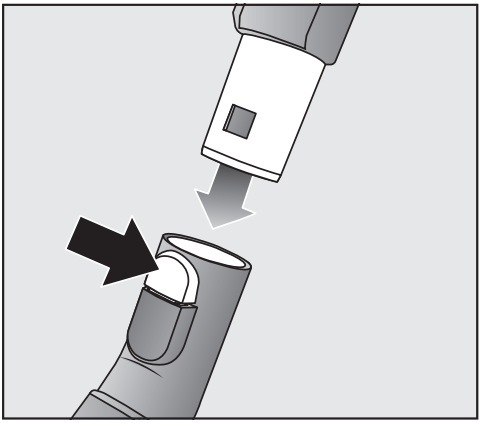

- Пъхнете телескопичната тръба, като я въртите наляво и надясно, в приставката за под, докато се фиксира с отчетливо щракване.
- Натиснете отключващия бутон, ако желаете да разедините частите, и изтеглете телескопичната тръба от приставката за под с леко завъртане.

Активиране на индикатора за смяна TimeStrip® на филтъра за изходящия въздух на самия филтър за изходящия въздух HEPA AirClean

В зависимост от модела серийно е поставен един от следните филтри за изходящия въздух:

- Hygiene AirClean SF-HY 60 (турскосин)
- HEPA AirClean SF-HA 60 (бял)

Ако Вашата прахосмукачка е оборудвана с филтър за изходящия въздух HEPA AirClean, трябва да активирате индикатора за смяна TimeStrip® на филтъра за изходящия въздух.

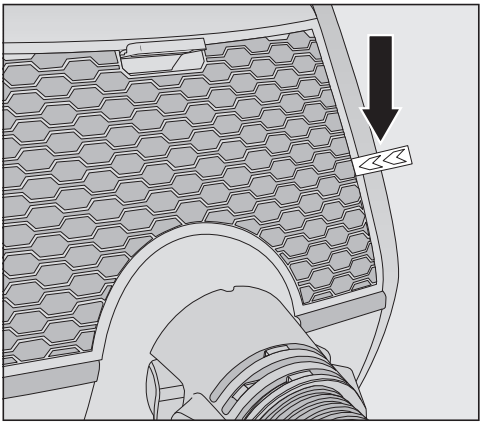

Ще разпознаете оборудването с филтър за изходящ въздух HEPA AirClean по указателната ивица, която виси странично от отделението за филтъра за изходящия въздух.

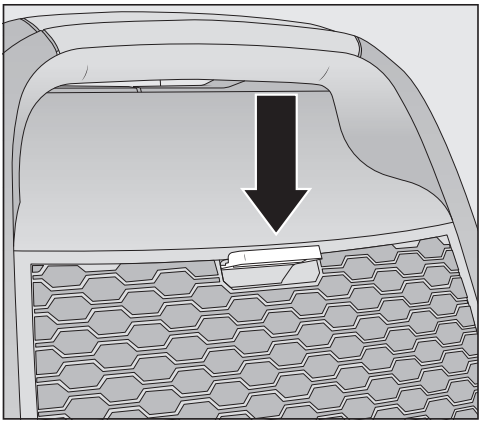

■ Натиснете отключващия бутон на капака за отделението за филтъра за изходящия въздух и свалете капака.

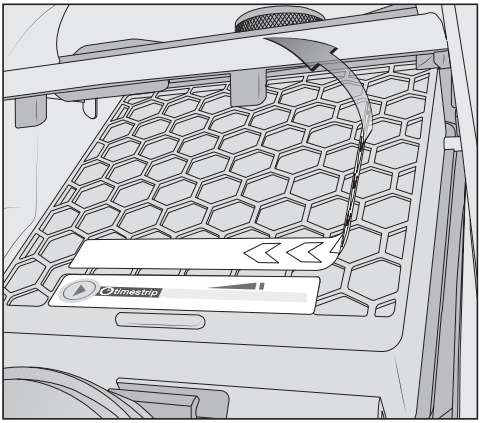

■ Отстранете указателната ивица от филтъра за изходящия въздух HEPA AirClean.

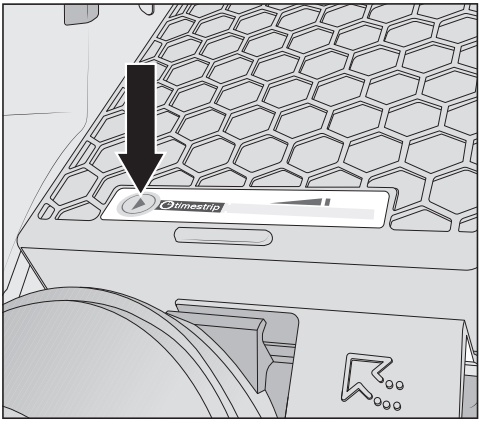

■ Натиснете индикатора за смяна TimeStrip® на филтъра за изходящия въздух HEPA AirClean.

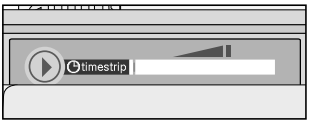

След около 10–15 секунди на левия край на индикаторното поле се появява тясна червена ивица.

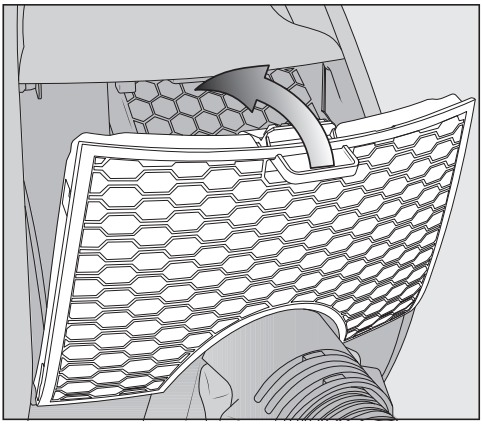

■ Поставете капака на отделението за филтъра за изходящия въздух много точно долу в отделението и го затворете до щракване на блокировката.

Функция на индикатора за смяна на филтъра за изходящия въздух timestrip®

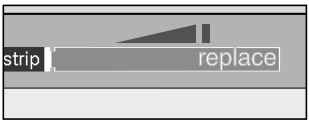

Индикаторът за смяна на филтъра за изходящия въздух timestrip® показва продължителността на използване на филтъра за изходящия въздух. След около 50 работни часа полето на индикатора се запълва в червено. 50 работни часа съответстват приблизително на средното ползване за една година.

Използване на доставените аксесоари

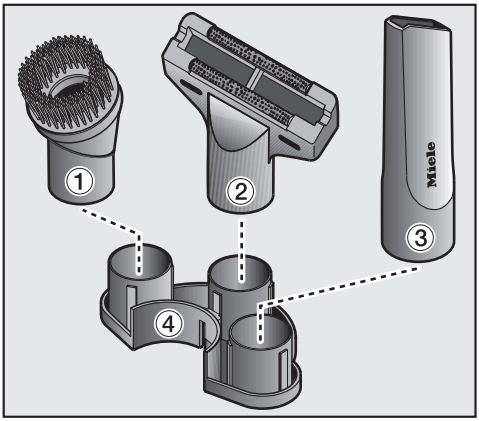

① **Четка за изсмукване на прах**
За почистване на профилни лайстни, както и декорирани, резбовани или особено чувствителни предмети.
Главата на четката се върти и може да се завърти в най-удобната позиция.

② **Приставка за тапицерия**
За почистване на тапицирани мебели, матраци, възглавници, завеси и др.

③ **Приставка за фуги**
За почистване на гънки, фуги и ъгли.

④ **Държач за трите аксесоара**
Местата на аксесоарите са обозначени съответно със символи върху държача.

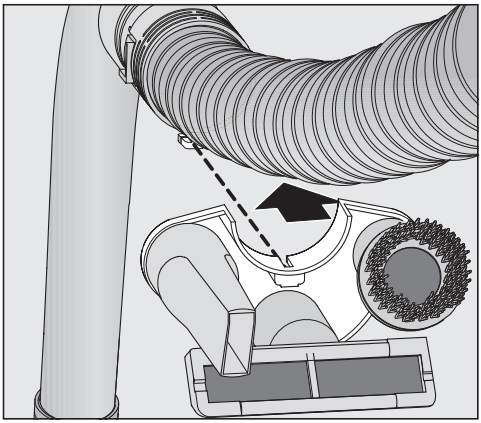

■ При необходимост поставете държача за аксесоари върху свързващия щуцер при дръжката, така че отчетливо да се чуе щракване.

Употреба

Настройване на телескопичната тръба

Телескопичната тръба се състои от 2 вкарващи се една в друга тръби, които можете да издърпате една от друга за постигане на най-удобната дължина на телескопичната тръба.

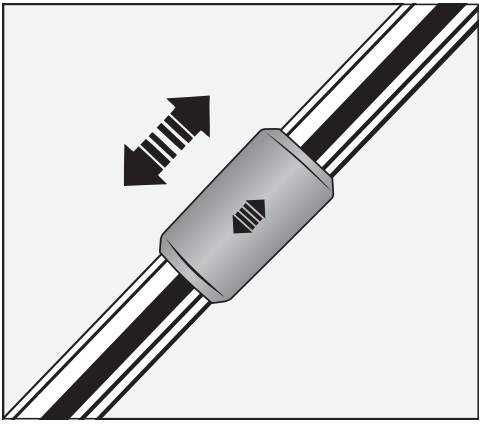

■ Хванете с ръка отключващия елемент и настройте телескопичната тръба на желаната дължина.

Настройване на превключващата се приставка за под

В зависимост от модела Вашата прахосмукачка е оборудвана с една от изобразените приставки за под.

Тази прахосмукачка е предназначена за ежедневно почистване на килими, мокети и нечувствителни твърди подове.

Асортиментът за поддръжка на подове на Miele предлага за други подови покрития или специални приложения подходящи приставки, четки и накрайници за под (вижте глава “Допълнително закупувани аксесоари”).

На първо място спазвайте указанията за почистване и поддръжка на производителя на Вашето подово покритие.

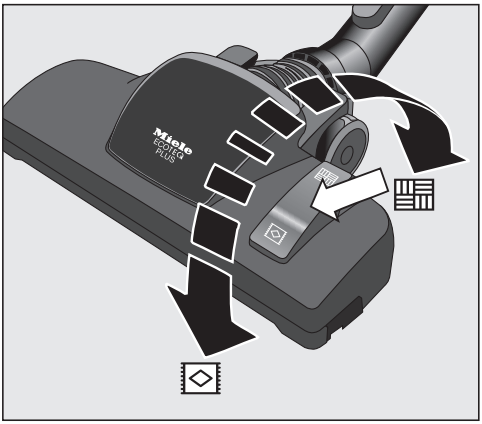

Почиствайте нечувствителни и гладки твърди подове и подове с фуги с издадена четка:

■ Натиснете крачния бутон .

Почиствайте килимите и мокетите с прибрана четка:

■ Натиснете крачния бутон .

Ако силата на плъзгане на превключващата се приставка за под Ви се стори много голяма, намалете смукателната мощност, докато приставката започне да се плъзга леко (вижте глава “Употреба”, раздел “Избор на мощност”).

Превключваща се приставка за под

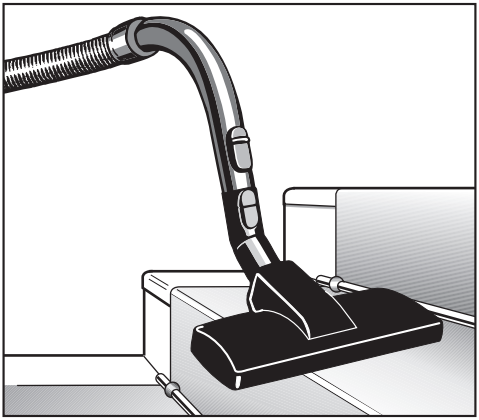

Превключващата се приставка за под е подходяща и за почистване на стълби.

⚠ Опасност от нараняване вследствие на падане на прахосмукачката.

При падане от стълбите прахосмукачка може да ви нарани.

Винаги почиствайте стълбите от долу нагоре.

Изтегляне на захранващия кабел

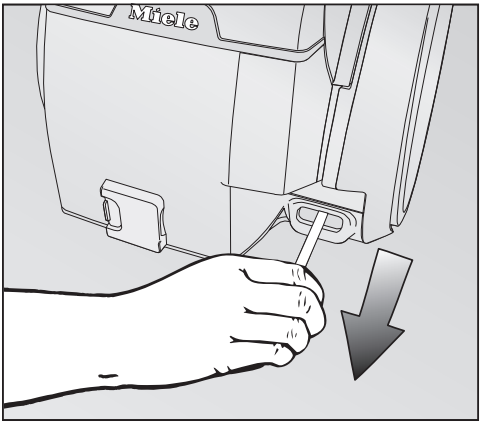

- Изтеглете захранващия кабел до желаната дължина.
- Пъхнете щепсела на захранващия кабел в контакта.

⚠ Щети в резултат на прегряване.

При продължителна употреба захранващият кабел може да прегрее.

Ако работите с прахосмукачката по-дълго от 30 минути, изтеглете целия захранващ кабел.

Прибиране на кабела

- Извадете щепсела от контакта.

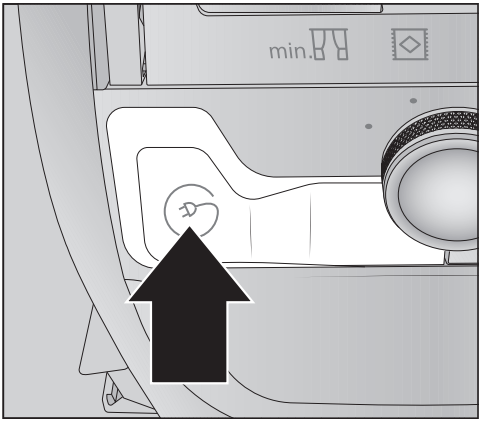

- Натиснете с крак бутона за автоматично прибиране на кабела – свързващият кабел се навива автоматично.

Включване и изключване

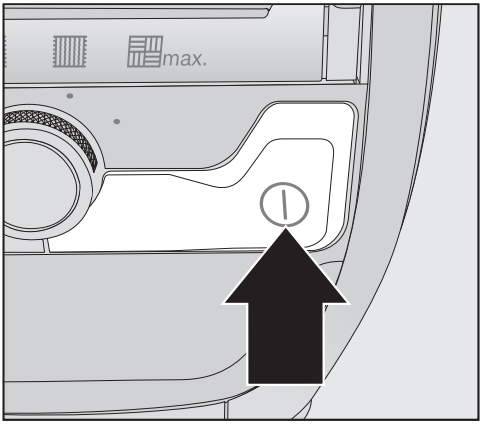

- Натиснете крачния бутон включено/изключено ⏻.

При почистване

- По време на работа дърпайте прахосмукачката след себе си като шейна.

Избор на мощност

Можете да регулирате всмукателната мощност на прахосмукачката в зависимост от конкретната ситуация. При намаляване на мощността значително се намалява силата на засмукване на приставката за под.

На степените на всмукателната мощност върху прахосмукачката са отбелязани символи, които показват за какво се препоръчва съответната степен на мощността.

- Пердета, текстил
- висококачествени велурени килими, килимчета и пътеки
- килими и мокети от бримкови материи
- твърди подове, силно замърсени килими и мокети (също и за почистване на тапицерия и матраци с приставката за тапицерия)

Ако използвате превключващата се приставка за под и силата на засмукване Ви се стори много висока, намалете всмукателната мощност, докато приставката за под започне да се плъзга леко.

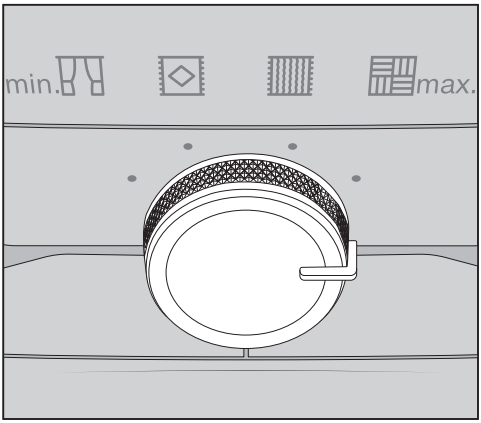

- Завъртете превключвателя за регулиране на всмукателната мощност до желаната степен, докато се чуе щракване,.

Отваряне на регулатора на допълнителния въздух

Можете за кратко време да намалите всмукателната мощност, например за да избегнете засмукване на текстилни подови покрития.

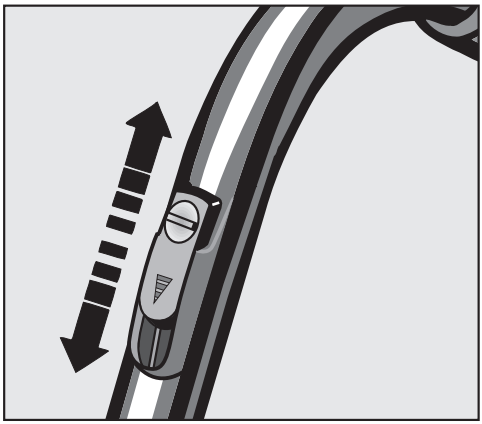

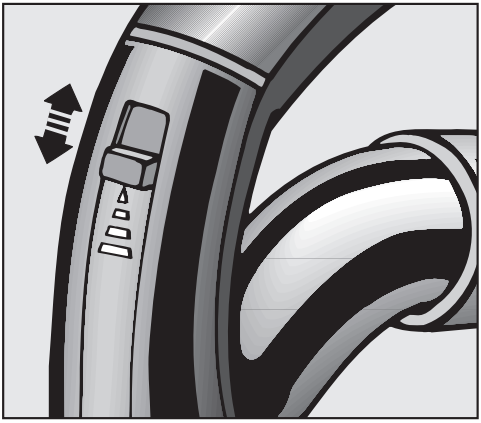

- Отворете регулатора на допълнителен въздух на дръжката само толкова, колкото смукателната приставка да започне да се движи леко.

По този начин се намалява силата на плъзгане на съответно използваната смукателна приставка.

Поставяне и съхранение

⚠ Опасност от токов удар от мрежовото напрежение.

При изключена прахосмукачка е налице мрежово напрежение.

След употреба извадете щепсела от контакта.

Парк система

- Приберете частите на тръбата напълно една в друга.

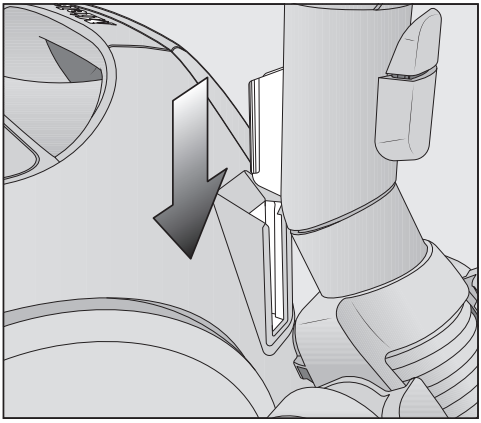

- Поставете накрайника с палеца за паркиране отгоре в парк системата.

При пренасяне не вдигайте прахосмукачката за дръжката на контейнера за прах.

Винаги използвайте дръжката за носене на прахосмукачката.

Техническо обслужване

⚠ Опасност от токов удар от мрежовото напрежение.

При изключена прахосмукачка е налице мрежово напрежение.

Преди всяка поддръжка изваждайте щепсела от контакта.

Препоръчваме Ви да използвате само аксесоари с логото "ORIGINAL Miele" върху опаковката. Тогава можете да сте сигурни, че смукателната мощност на прахосмукачката ще се използва оптимално и ще може да се постигне най-добър резултат при почистването.

Обърнете внимание, че неизправности и повреди по прахосмукачката, причинени от използване на аксесоари, които не са означени с логото "ORIGINAL Miele" върху опаковката, не се покриват от гаранцията за прахосмукачката.

Изпразване и почистване на контейнера за прах

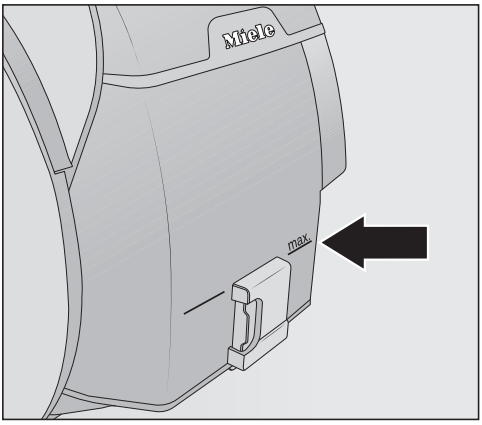

- Изпразвайте контейнера за прах най-късно тогава, когато прахът достигне до маркировката **max** в него.

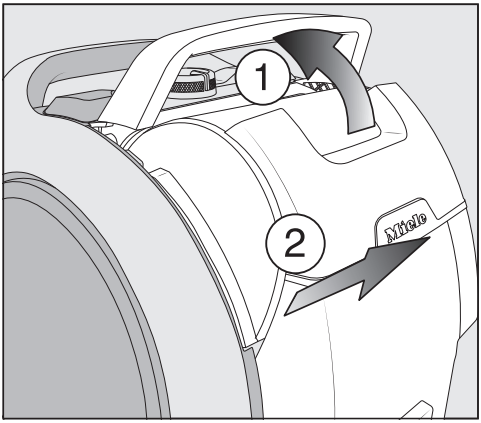

- Освободете контейнера за прах, като обърнете дръжката нагоре.
- Извадете контейнера за прах.

Можете да изхвърлите съдържанието при битовите отпадъци, ако в него няма отпадъци, забранени за изхвърляне заедно с битовите отпадъци.

- Дръжте контейнера за прах ниско над кофа за смет, така че да се вдига възможно най-малко прах.

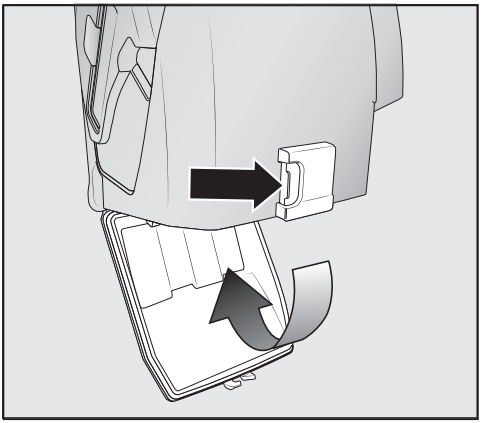

- Натиснете отключващия бутон долу при контейнера за прах.

Капакът се отваря и прахът се изсипва.

- При необходимост почиствайте контейнера за прах само с леко влажна кърпа и мек миещ препарат.
- Подсушете грижливо контейнера за прах.
- Затворете капака, като го фиксирате с щракване.

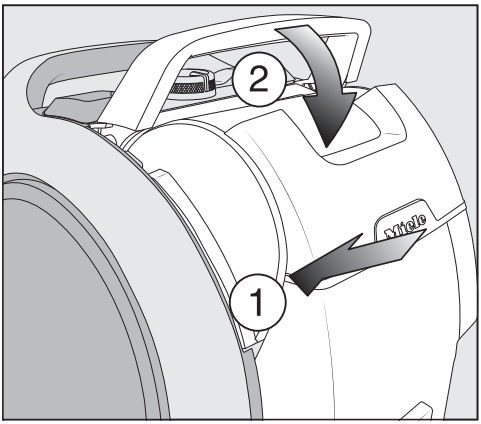

- Поставете сухия контейнер за прах с обърната нагоре дръжка косо отгоре в прахосмукачката.
- Блокирайте контейнера за прах, като обърнете дръжката надолу.

Почистване на финия прахов филтър

От задната страна на контейнера за прах се намира финият прахов филтър, който е снабден допълнително с филтърна подложка.
Почиствайте двете части най-късно при изпразване на контейнера за прах. При по-силно замърсяване планирайте време на съхнене от 24 часа.

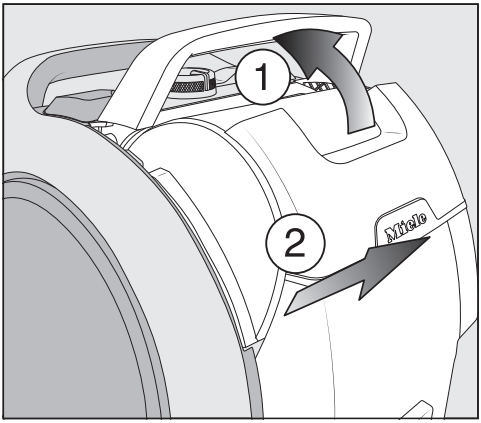

- Извадете контейнера за прах.

От задната страна на контейнера за прах се намира финият прахов филтър.

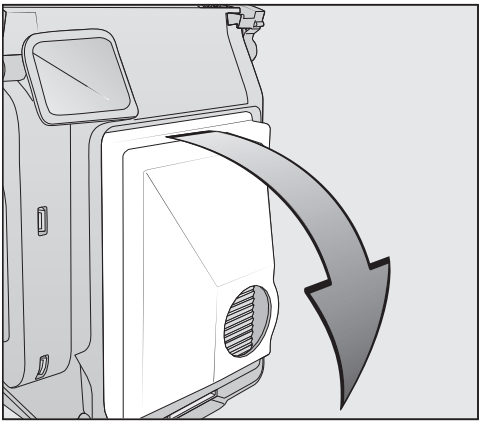

■ Извадете финия прахов филтър по посока на стрелката.

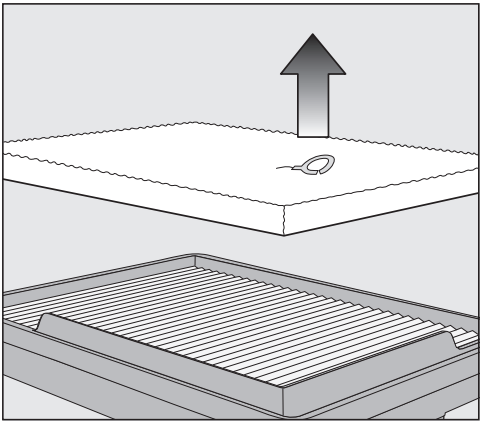

■ Извадете филтърната подложка от финия прахов филтър.

■ Изтупайте внимателно финия прахов филтър над кофа за отпадъци.

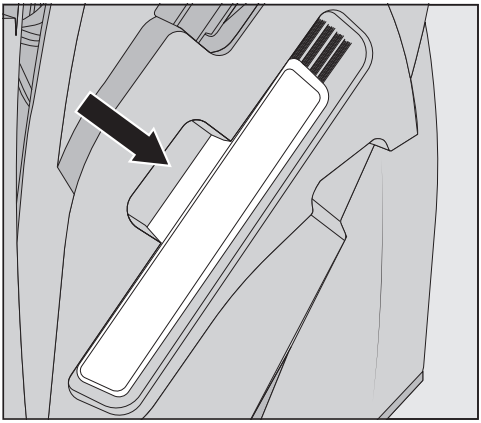

■ Извадете инструмента за почистване от страничния капак на контейнера за прах.

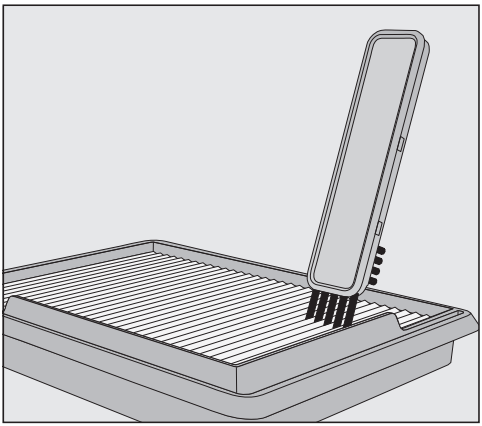

■ Почистете плисираната страна на финия прахов филтър с дългите четки на инструмента за почистване.

⚠ Повреди вследствие на грешки при почистване.

Финият прахов филтър може да се повреди и да загуби ефекта си.

За почистването на финия прахов филтър не използвайте остри предмети или такива с остри ръбове.

При силно замърсяване имате също така възможност за мокро почистване на плисираната страна на финия прахов филтър.

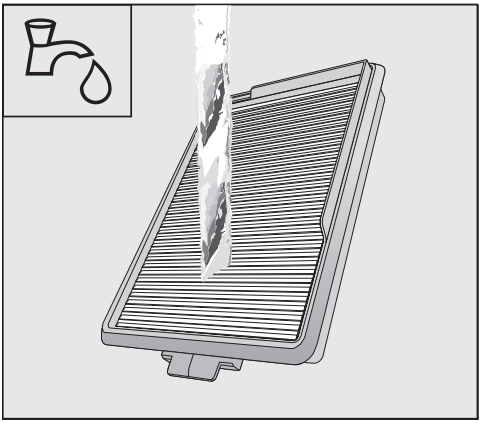

- Почиствайте плисираната страна на финия прахов филтър под течаща студена вода.

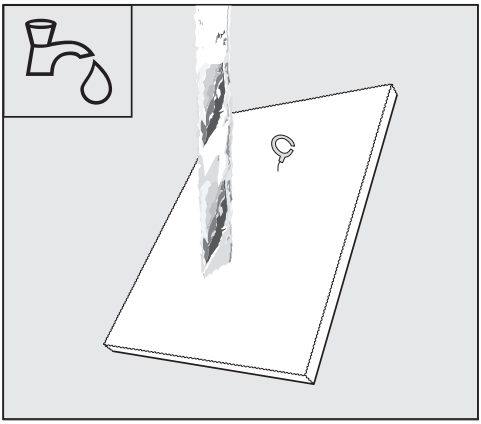

⚠ Повреди вследствие на грешки при почистване.

Финият прахов филтър може да се повреди и да загуби ефекта си.

За мокрото почистване на плисираната страна на финия прахов филтър не използвайте почистващи препарати или четка. Оставете финия прахов филтър с плисираната страна нагоре да съхне най-малко 24 часа след почистването. За целта изберете място с добро проветрение.

Сглобяване на финия прахов филтър и филтърната подложка

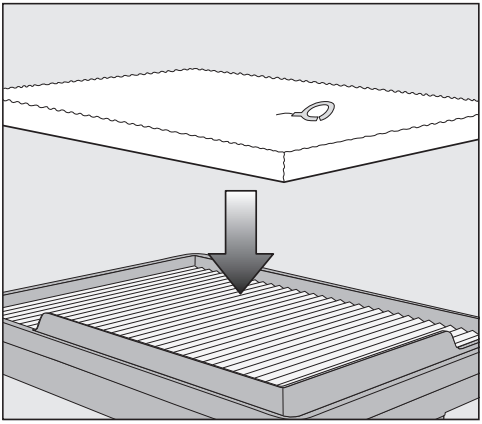

- Поставете сухата филтърна подложка в сухия фин прахов филтър, така че меката страна на подложката да сочи нагоре и ухото за изваждане да се вижда.

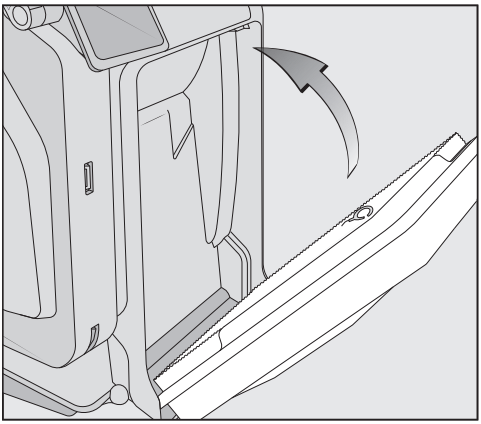

- Поставете финия прахов филтър много точно в контейнера за прах.
- Натиснете силно финия прахов филтър.

За да постигате най-добри резултати при почистване, сменете финия прахов филтър след около 3 години.

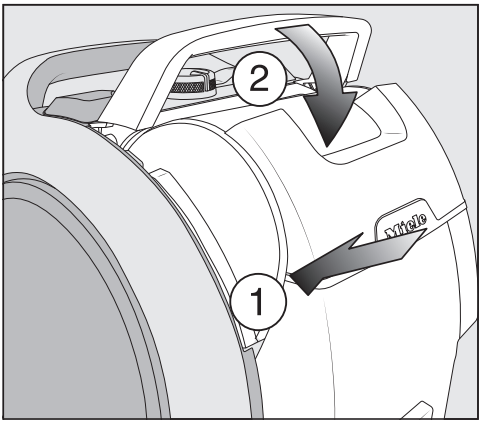

- Поставете контейнера за прах отново в прахосмукачката.

Почистване на рамката на филтъра и предварителния филтър

От задната страна на страничния капак на контейнера за прах се намира рамка, която може да се изважда. Зад страничния капак се намира предварителен филтър.
Почиствайте двете части при необходимост.

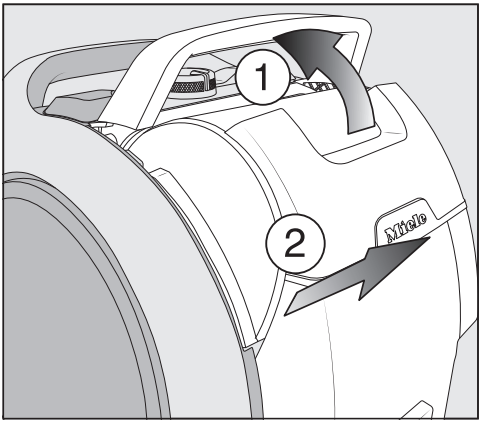

- Извадете контейнера за прах.

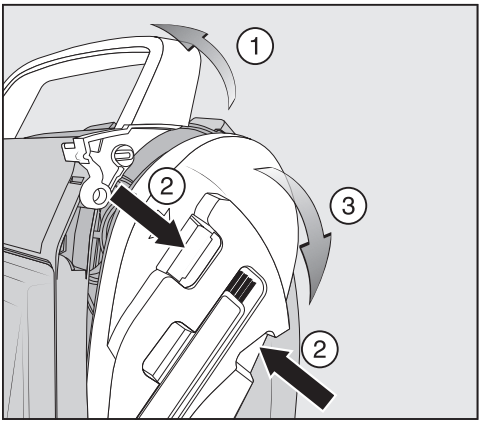

- Вдигнете дръжката на контейнера за прах нагоре и я задръжте в изправено положение.
- Натиснете отключването върху страничния капак. С цел улесняване на извеждането е предвиден отвор в срещуположната страна.
- Извадете страничния капак.

След изваждане на страничния капак можете да достигнете до предварителния филтър, намиращ се във вътрешността.

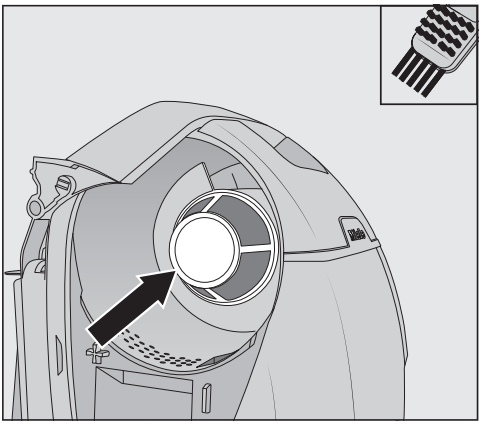

- Почистете предварителния филтър и страничните стени на вътрешността с инструмента за почистване.

⚠ Повреди вследствие на грешки при почистване.
Предварителният филтър може да се повреди и да загуби ефекта си.
За почистването на предварителния филтър не използвайте остри предмети или такива с остри ръбове.

- При необходимост почиствайте страничните стени на вътрешността само с леко влажна кърпа и мек миещ препарат.
- Подсушете грижливо страничните стени на вътрешността.

Долу в задната страна на извадения страничен капак се намира рамка за филтъра.

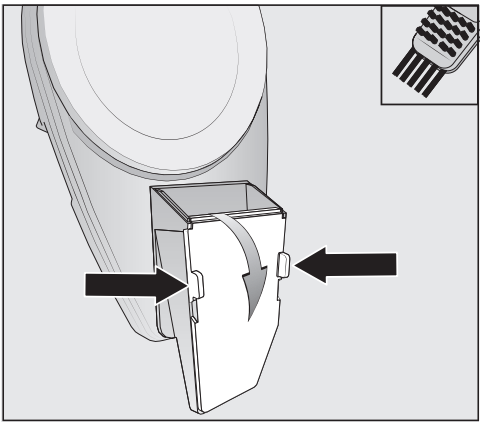

- Натиснете двете отключвания отстрани на рамката и свалете капака.

- Почистете капака с инструмента за почистване.

> ⚠ Повреди вследствие на грешки при почистване.
>
> Капакът може да се повреди и да загуби действието си.
>
> За почистването на капака не използвайте остри предмети или такива с остри ръбове.

- При необходимост почиствайте рамката за филтъра и страничния капак само с леко влажна кърпа и мек миещ препарат.
- Подсушете грижливо рамката на филтъра и страничния капак.

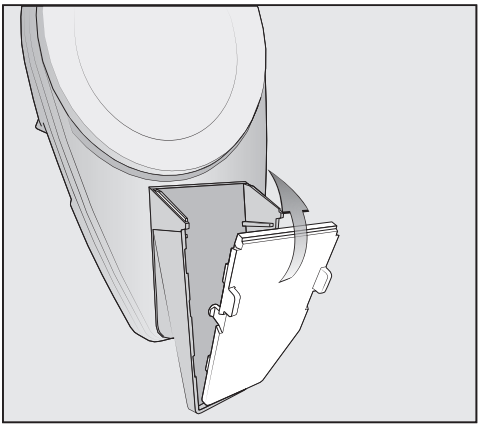

- Поставете капака долу при сухата рамка на филтъра и го затворете, така че да чуете ясно щракване.

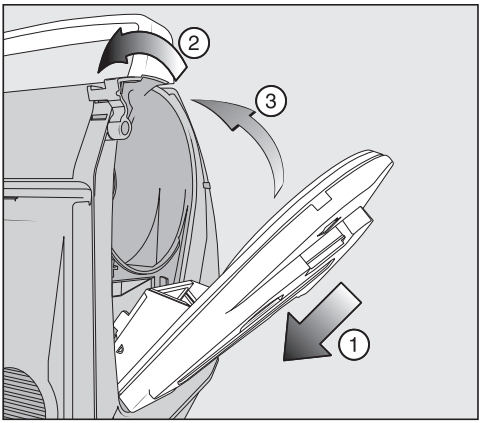

- Поставете много точно сухия страничен капак с рамката на филтъра долу в контейнера за прах.
- Вдигнете дръжката на контейнера за прах нагоре и я задръжте в изправено положение.
- Натиснете силно страничния капак.

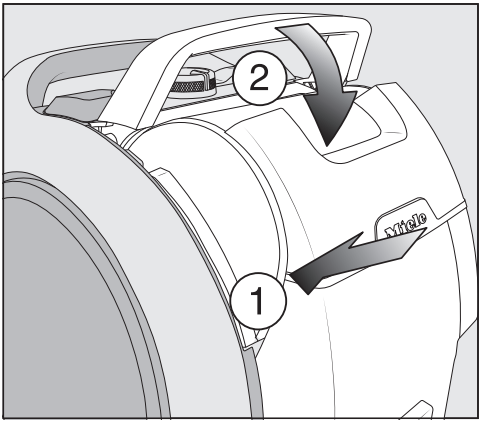

- Поставете контейнера за прах отново в прахосмукачката.

Момент за смяна на филтъра за изходящия въздух

В зависимост от модела серийно е поставен един от следните филтри за изходящия въздух:

- Hygiene AirClean SF-HY 60 (турскосин)

  Сменете този филтър за изходящия въздух след около една година. Времето за смяна можете да отбележите върху филтъра за изходящия въздух.

- HEPA AirClean SF-HA 60 (бял)

  Сменете този филтър за изходящия въздух, когато полето на индикатора за смяна TimeStrip® на филтъра за изходящия въздух се запълни в червено.

  Полето на индикатора се запълва след около 50 работни часа, което съответства на средното ползване за една година. Можете да продължите да работите с прахосмукачката. Имайте обаче предвид, че всмукателната мощност и капацитетът на филтъра намаляват.

Смяна на филтъра за изходящия въздух

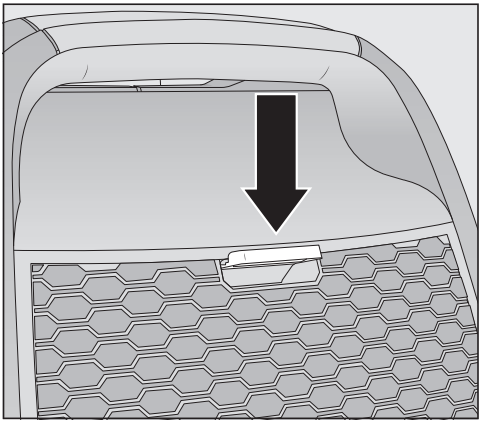

■ Натиснете отключващия бутон на капака за отделението за филтъра за изходящия въздух и свалете капака.

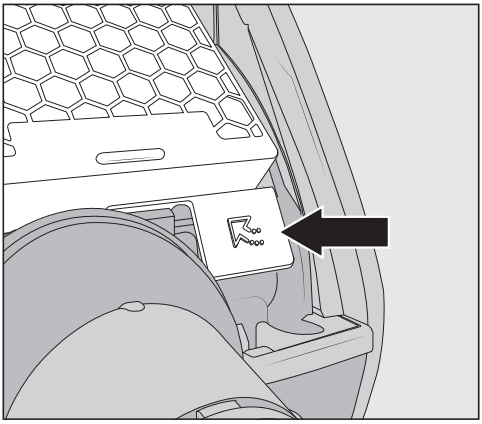

■ Издърпайте нагоре скобата за изваждане на филтъра за изходящия въздух и извадете филтъра нагоре.

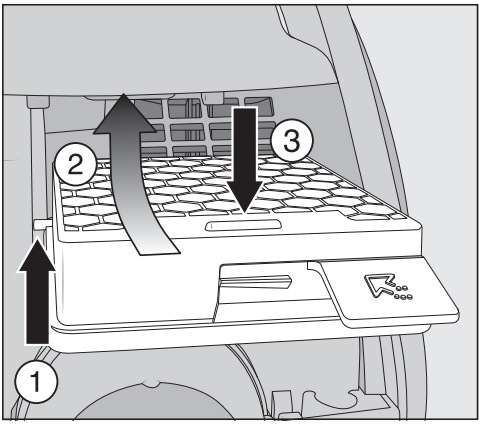

- Позиционирайте направляващите елементи, които се намират от двете страни на новия филтър за изходящия въздух, във водачите на отделението за филтъра.
- Избутайте филтъра за изходящия въздух назад и нагоре.
- Натиснете силно филтъра, докато се чуе ясно щракване.

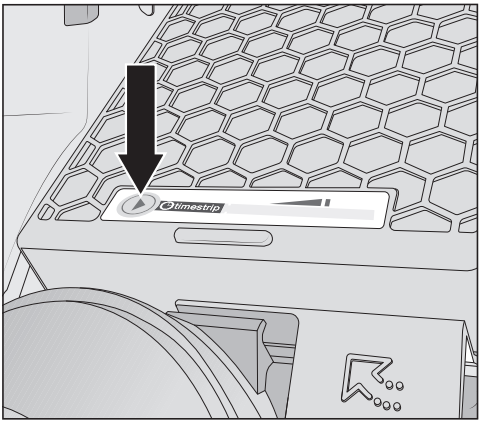

- Натиснете индикатора за смяна TimeStrip®, когато сте поставили филтър за изходящия въздух HEPA AirClean.

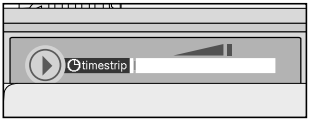

След около 10–15 секунди на левия край на индикаторното поле се появява тясна червена ивица.

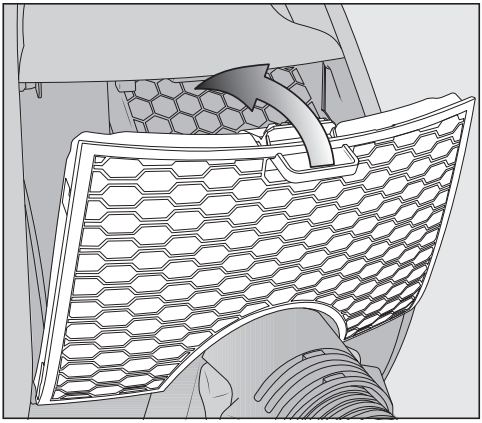

- Поставете капака на отделението за филтъра за изходящия въздух много точно долу в отделението и го затворете до щракване на блокировката.

Смяна на елементите за събиране на влакна

(не е възможно при модели с приставка за под EcoTeQ Plus)

Елементите за събиране на влакна около засмукващия отвор на приставката за под могат да се подменят. Елементите за събиране на влакна са за смяна, когато мъхът по тях е износен.

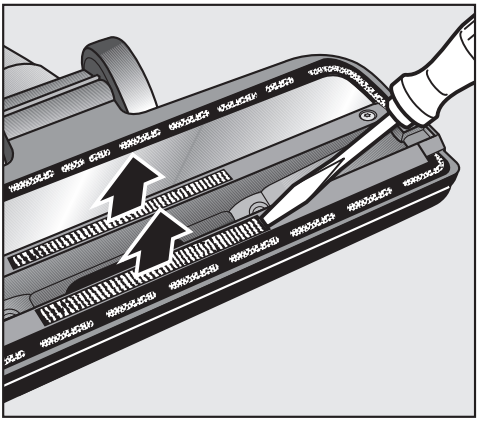

- Освободете елементите за събиране на влакна от шлицовете за поставяне. Използвайте за целта отвертка с плосък връх.
- Сменете елементите за събиране на влакна с нови.

Резервни части можете да закупите от Вашия специализиран търговец или от сервиза на Miele.

Поддръжка

⚠ Опасност от токов удар от мрежовото напрежение.

При изключена прахосмукачка е налице мрежово напрежение.

Преди всяко почистване изваждайте щепсела от контакта.

Прахосмукачка и аксесоари

⚠ Опасност от токов удар от мрежовото напрежение.

При влага в прахосмукачката има опасност от електрически удар.

Никога не потапяйте прахосмукачката във вода.

Съблюдавайте специалните указания за почистване за финия прахов филтър и филтърната подложка (вижте глава “Техническо обслужване”, раздел “Почистване на финия прахов филтър”).

Почиствайте прахосмукачката и всички пластмасови аксесоари с обикновен препарат за почистване на пластмаса.

⚠ Повреди вследствие на неподходящи почистващи препарати.

Всички повърхности са чувствителни на надраскване. Всички повърхности могат да се оцветят или променят, ако влязат в контакт с неподходящ препарат за миене.

Не използвайте абразивни средства, препарати за почистване на стъкла или универсални почистващи препарати, както и препарати за поддръжка, съдържащи масла.

Какво да правим, когато ...

Можете сами да отстраните повечето неизправности и грешки, които могат да възникнат при ежедневните операции. В много случаи можете да спестите време и пари, като не се налага да се обаждате на сервиза.

На интернет страница www.miele.com/service ще получите информация за самостоятелното отстраняване на неизправности.

Таблиците по-долу ще Ви помогнат да откриете и отстраните причините за неизправност или грешка.

⚠ Опасност от токов удар от мрежовото напрежение.
При изключена прахосмукачка е налице мрежово напрежение.
Преди всяко отстраняване на проблеми изваждайте щепсела от контакта.

Проблем	Причина и отстраняване
Прахосмукачката се изключва автоматично.	Ако прахосмукачката се загрее прекалено много, ограничителят на температурата изключва прахосмукачката. Може да възникне повреда, ако например блокиращо замърсяване запушва пътищата на засмукване. ■ Изключете прахосмукачката с крачния бутон за вкл./изкл. ⏻ и извадете щепсела от контакта. След отстраняване на причината и време на изчакване около 20–30 минути прахосмукачката се е охладила дотолкова, че можете да я включите и използвате отново.
Ниска мощност на почистване.	Контейнерът за прах е пълен. ■ Изпразнете и почистете контейнера за прах (вижте глава “Техническо обслужване”, раздел “Изпразване и почистване на контейнера за прах”).

Проблем	Причина и отстраняване
Мощността на почистване намалява.	Финият прахов филтър е замърсен. ■ Почистете финия прахов филтър и филтърната подложка (вижте глава “Техническо обслужване”, раздел “Почистване на финия прахов филтър”).
	Рамката на филтъра/предварителният филтър са замърсени. ■ Почистете рамката на филтъра/предварителния филтър (вижте глава “Техническо обслужване”, раздел “Почистване на рамката на филтъра и предварителния филтър”).

Сервизно обслужване

На интернет страница www.miele.com/service ще получите информация за самостоятелното отстраняване на неизправности и за резервни части на Miele.

Контакт при неизправности

При неизправности, които не можете да отстраните сами, уведомете Вашия специализиран търговец на Miele или сервиза на Miele.

Информацията за връзка със сервиза на Miele ще откриете в края на този документ.

Гаранция

Гаранционният срок е 2 години.

Повече информация можете да намерите в доставените с машината гаранционни условия.

Допълнително закупувана принадлежност

На първо място спазвайте указанията за почистване и поддръжка на производителя на Вашето подово покритие.

Препоръчваме Ви да използвате само аксесоари с логото “ORIGINAL Miele” върху опаковката. Тогава можете да сте сигурни, че смукателната мощност на прахосмукачката ще се използва оптимално и ще може да се постигне най-добър резултат при почистването.

Обърнете внимание, че неизправности и повреди по прахосмукачката, причинени от използване на аксесоари, които не са означени с логото “ORIGINAL Miele” върху опаковката, не се покриват от гаранцията за прахосмукачката.

Източници за закупуване на аксесоари

Оригинални аксесоари можете да закупите в интернет магазина на Miele, центъра за обслужване на клиенти на Miele или Вашия специализиран търговец на Miele.

Оригиналните аксесоари на Miele ще разпознаете по логото “ORIGINAL Miele” върху опаковката.

С 3D4U Miele предлага освен това и безплатни аксесоари за изтегляне за 3D принтер (www.miele.de, сервиз, резервни части и аксесоари).

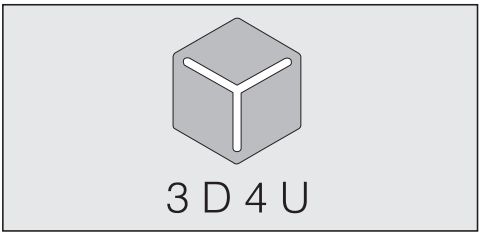

Отделни модели вече са оборудвани серийно с един или повече от изброените по-надолу принадлежности.

Подови приставки/четки

Турбочетка TurboTeQ (STB 305-3)

За поемане на влакна и косми от високосмести текстилни подови покрития.

Четка за под AllFloor (SBD AF)

Плоска четка за под за почистване под много плоски мебели. Освен това тя е тиха, лека и се отличава с много добро поемане на едри замърсявания.

Четка за под Parquet Twister с въртящ се шарнир (SBB 300-3)

С естествен косъм, за почистване на равни твърди подови повърхности и малки ниши.

Четка за под Parquet Twister XL с въртящ се шарнир (SBB 400-3)

С естествен косъм, за бързо почистване на големи равни и твърди подови повърхности и малки ниши.

Други принадлежности

Ръчна турбочетка Turbo Mini (STB 101)

За почистване с четка на тапицирани мебели, матраци или автомобилни седалки.

Универсална четка (SUB 20)

За почистване на книги, дъна на етажерки и други подобни.

Четка за ламели/радиатори (SHB 30)

За обезпрашаване на ребра на радиатори, тесни етажерки или фуги.

Приставка за матраци (SMD 10)

За удобно почистване на матраци, тапицирани мебели и техните фуги.

Приставка за фуги, 300 mm (SFD 10)

Много дълга приставка за фуги за почистване на гънки, фуги и ъгли.

Приставка за фуги, 560 mm (SFD 20)

Гъвкава приставка за фуги за почистване на труднодостъпни места.

Приставка за тапицерия XL (SPD 20)

Широка приставка за тапицерия за почистване на тапицирани мебели, матраци и възглавници.

МИЛЕ БЪЛГАРИЯ ЕООД
Ул. Бяла черква №24
гр.София, 1408

Тел: + 359 2 426 00 89
+ 359 882 391 073
Имейл адрес: info@miele.bg
www.miele.bg

Miele & Cie. KG
Carl-Miele-Straße 29
33332 Gütersloh
Deutschland

SNxxx - 3323

M.-Nr. 11 689 461 / 00