Uputstvo za upotrebu i montažu
Indukcione ploče za kuvanje



Obavezno pročitajte ovo uputstvo za upotrebu i montažu pre postavljanja – instalacije – puštanja u rad. Na taj način ćete zaštititi sebe i izbeći oštećenja.

sr-RS

M.-Nr. 12 990 010

Sadržaj

Bezbednosne napomene i upozorenja **5**

Održivost i zaštita životne sredine **12**

Instalacija **13**
Bezbednosne napomene o ugradnji 13
Dodatne bezbednosne napomene o naležućoj ugradnji na radnu ploču 14
Dodatne bezbednosne napomene o ugradnji ravni sa površinom 14
Sigurnosna rastojanja 15
Ugradne dimenzije za naležuću ugradnju na radnu površinu 23
KM 8665 FL 23
KM 8665 FR 24
KM 8685 FL, KM 8685 FL MattFinish 25
KM 8685 FR 26
KM 8695 FL, KM 8695 FL MattFinish 27
KM 8695 FR 28
Ugradne dimenzije za ugradnju u ravni sa površinom 29
KM 8665 FL 29
KM 8685 FL, KM 8685 FL MattFinish 30
KM 8695 FL, KM 8695 FL MattFinish 31
Ugradnja ploče za kuvanje na radnu ploču 32
Priprema radne ploče za horizontalnu ugradnju 32
Naležuće postavljanje ploče za kuvanje 32
Ugradnja ploče za kuvanje u ravni sa površinom 32
Priprema radne ploče za ugradnju u ravni sa površinom 32
Postavljanje ploče za kuvanje u ravni sa površinom 32
Električno priključivanje 33

Upoznavanje **36**
Vaša ploča za kuvanje 36
KM 8665 FR, KM 8665 FL 36
KM 8685 FR, KM 8685 FL, KM 8685 FL MattFinish 37
KM 8695 FR, KM 8695 FL, KM 8695 FL MattFinish 38
Kontrole i indikatori 38
Upravljanje napajanjem 41
Princip rukovanja 41
Umrežavanje 41
Specijalne funkcije 42
Spremno za M Sense posuđe za kuvanje 42
Kontrola aspiratora 42
Neprekidno prepoznavanje posuđa 42
Prepoznavanje veličine posuđa .. 42
Funkcija Booster ploče za kuvanje 42
Stop&Go 42
Nivoi snage ploče za kuvanje 42
Automatika intenzivnog zagrevanja 42
Vremenske funkcije 43
Profimodus 43
Blokada uključivanja uređaja 43
Blokada tastera 43
Opoziv funkcija 43
Održavanje toplote 43
Zaštita prilikom brisanja uređaja 43
Podešavanja 43
Demo program 43
Demo režim 44
Prikaz preostale toplote 44
Sigurnosno isključivanje 44
Zaštita od pregrevanja 44
Identifikaciona oznaka modela i fabrički broj 45
Verzija softvera 45
Ažuriranje softvera 45
Pribor koji se naknadno kupuje 45

Pokretanje **46**
Raspakivanje ploče za kuvanje 46
Prvo čišćenje ploče za kuvanje 46
Prvo puštanje ploče za kuvanje u rad 46
Umrežavanje 46
Preduslovi za umrežavanje sa vašom kućnom mrežom 46
Korišćenje NFC-a 46
Korišćenje funkcije Scan & Connect 47
Zahtevi za direktno umrežavanje sa vašom Miele aspiratorom 47
Umrežavanje ploče za kuvanje sa Miele aspiratorom 47
Resetovanje podešavanja 47

Rukovanje **49**
Bezbednosne napomene o rukovanju 49
Uključivanje ploče za kuvanje 50
Isključivanje ploče za kuvanje/posuđa za kuvanje 50
Pozicioniranje posuđa za kuvanje 50
Nivoi snage ploče za kuvanje 51
Podešavanje nivoa snage posuđa za kuvanje 51
Podešavanje nivoa snage posuđa - bez međunivoa 51
Promena nivoa snage posuđa za kuvanje 52
Booster 52
Aktiviranje funkcije Booster 52
Deaktiviranje funkcije Booster 52
Aktiviranje/deaktiviranje funkcije Stop&Go 52
Automatika intenzivnog zagrevanja. 52
Aktiviranje automatike intenzivnog zagrevanja 53
Deaktiviranje automatike intenzivnog zagrevanja 53
Vremenske funkcije 53
Podešavanje vremena za tajmer. 53
Podešavanje tajmera 54
Promena tajmera 54
Brisanje tajmera 54
Vreme za podešavanje trajanja ... 54
Podešavanje trajanja procesa kuvanja 54
Menjanje trajanja procesa kuvanja 54
Brisanje trajanja procesa kuvanja 55
Podešavanje trajanja drugih procesa kuvanja 55
Započinjanje merenja proteklog vremena procesa kuvanja 55
Završavanje merenja proteklog vremena procesa kuvanja 55
Za dalje procese kuvanja, započnite merenje vremena koje je isteklo procesom kuvanja 55
Menjanje nivoa snage i vremenske funkcije 55
Profimodus 55
Aktiviranje Profimodusa 55
Menjanje nivoa snage za ploču za kuvanje za Profimodus 56
Deaktiviranje Profimodusa 57
Blokada uključivanja uređaja 57
Aktiviranje blokade uključivanja uređaja 57
Deaktiviranje blokade uključivanja uređaja 57
Blokada tastera 58
Aktiviranje blokade tastera 58
Deaktiviranje blokade tastera 58
Opoziv funkcija 58
Aktiviranje opoziva funkcija 58
Odbacivanje opoziv funkcija 58
Zaštita kod brisanja uređaja 58
Aktiviranje zaštite kod brisanja ... 58
Deaktiviranje zaštite kod brisanja 58

Sadržaj

Rukovanje M Sense posuđem za kuvanje 58
M Sense posuđe za kuvanje: aktiviranje specijalnih funkcija ploče za kuvanje 59
M Sense posuđe za kuvanje: deaktiviranje specijalnih funkcija ploče za kuvanje 59
Prekidanje pomoći sa M Sense posuđem za kuvanje 59
Podaci o ploči za kuvanje 59
Prikaz identifikacione oznake modela/serijskog broja 59
Prikaz verzije softvera 59
Aktiviranje/deaktiviranje demo programa 60
Aktiviranje/Deaktiviranje demo režima 60

Opsezi podešavanja nivoa snage ploče za kuvanje **61**
Podaci za institute za ispitivanje 62

Korisne informacije **63**
Način funkcionisanja indukcionih ploča za kuvanje 63
Šumovi 63
Posuđe za kuvanje 63

Prilagođavanje podešavanja **65**
Prikaz identifikacione oznake modela/serijskog broja 71
Prikaz verzije softvera 71
Ažuriranje softvera 71

Čišćenje i održavanje **73**
Površina 73
Čišćenje staklokeramičke ploče za kuvanje: KM 8665 FR, KM 8665 FL, KM 8685 FR, KM 8685 FL, KM 8695 FR, KM 8695 FL 73
Bezbednosne napomene za čišćenje i održavanje 73
Interval čišćenja 74
Čišćenje staklokeramičkih površina 74
Neadekvatna sredstva za čišćenje 74
Čišćenje MattFinish staklokeramičke ploče za kuvanje: KM 8685 FL MattFinish, KM 8695 FL MattFinish 74
Bezbednosne napomene za čišćenje i održavanje 75
Interval čišćenja 75
Čišćenje MattFinish staklokeramičkih površina 76
Neadekvatna sredstva za čišćenje 76

Rešavanje problema **77**
Poruke na indikatorima/displeju 77
Neočekivano ponašanje 78
Nezadovoljavajući rezultat 80
Opšti problemi ili tehničke smetnje. 81

Servisna služba **83**
Kontakt za prijavu smetnji 83
Natpisna pločica 83
Garancija 83

Tehnički podaci **84**
Tehnički podaci 84
Izjava o usklađenosti 84

Ova ploča za kuvanje odgovara propisanim bezbednosnim odredbama. Neadekvatna upotreba međutim može da dovede do povreda kod osoba i oštećenja stvari.

Pažljivo pročitajte ovo uputstvo za upotrebu i montažu pre nego što ploču za kuvanje pustite u rad. Ono sadrži važna uputstva za ugradnju, bezbednost, upotrebu i održavanje uređaja. Na taj način ćete zaštititi sebe i izbeći oštećenja na ploči za kuvanje.

U skladu sa standardom IEC 60335-1, kompanija Miele izričito preporučuje da se obavezno pročitaju i slede poglavlje o instalaciji ploče za kuvanje, bezbednosne napomene i upozorenja.

Kompanija Miele ne može da bude odgovorna za oštećenja koja su nastala zbog nepoštovanja ovih uputstava.

Sačuvajte ovo uputstvo za upotrebu i montažu i prosledite ga eventualnom budućem vlasniku ovog uređaja.

Namenska upotreba

▶ Ova ploča za kuvanje je namenjena za upotrebu u domaćinstvu i u sličnim sredinama.

▶ Ova ploča za kuvanje nije predviđena za upotrebu na otvorenom prostoru.

▶ Koristite ploču za kuvanje isključivo u uslovima koji su uobičajeni za pripremu hrane i održavanje toplote jela u domaćinstvu. Svi drugi načini korišćenja nisu dozvoljeni.

▶ Osobe, koje zbog svojih fizičkih, senzornih ili mentalnih sposobnosti ili zbog svog neiskustva ili neznanja nisu u stanju da bezbedno rukuju ovom pločom za kuvanjem, ne smeju da je koriste bez nadzora. Ove osobe smeju da koriste ploču za kuvanje bez nadzora, samo ako im je objašnjeno kako mogu bezbedno da rukuju njom. One moraju biti u mogućnosti da prepoznaju i razumeju moguće opasnosti zbog pogrešnog rukovanja.

Deca u domaćinstvu

▶ Decu koja imaju manje od 8 godina ne smete da puštate blizu ploče za kuvanje, osim ako ih stalno nadgledate.

▶ Deca koja imaju više od 8 godina smeju da koriste ploču za kuvanje bez nadzora, samo ako im je objašnjeno kako mogu bezbedno da rukuju njom. Deca moraju biti u mogućnosti da prepoznaju i razumeju moguće opasnosti zbog pogrešnog rukovanja.

▶ Deca ne smeju da čiste ploču za kuvanje bez nadzora.

▶ Nadgledajte decu koja se zadržavaju u blizini ploče za kuvanje. Nikada nemojte da dozvolite deci da se igraju sa pločom za kuvanje.

▶ Ploča za kuvanje se zagreje tokom rada i ostane vruća još neko vreme nakon isključivanja. Držite decu dalje od ploče za kuvanje sve dok se ne ohladi, tako da bude isključena svaka opasnost od opekotina.

▶ Opasnost od opekotina. Predmete, koji mogu da budu interesantni za decu, ne čuvajte na policama iznad ili iza ploče za kuvanje. U protivnom bi deca mogla da pokušaju da se popnu na ploču za kuvanje.

▶ Opasnost od opekotina i vruće pare. Okrenite drške lonaca i tiganja u stranu iznad radne površine da ih deca ne bi povukla ka sebi i pri tom zadobila opekotine.

▶ Opasnost od gušenja. Prilikom igre deca bi mogla da se obmotaju materijalom za pakovanje (npr. folijom) ili da ga stave preko glave i da se uguše. Držite materijal za pakovanje van domašaja dece.

▶ Koristite blokadu uključivanja uređaja da biste sprečili decu da slučajno ne uključe ploču za kuvanje. Kada koristite ploču za kuvanje, uključite funkciju zaključavanja tastera da deca ne bi mogla da promene (odabrana) podešavanja.

Tehnička bezbednost

▶ Zbog nestručne instalacije i održavanja ili popravki za korisnika može da nastane znatna opasnost, za koju firma Miele ne snosi odgovornost. Instalaciju i održavanje ili popravke ili popravke sme da vrši isključivo kvalifikovano stručno lice ili Miele servisna služba.

▶ Oštećenja na ploči za kuvanje mogu da ugroze vašu bezbednost. Proverite da li na ploči za kuvanje ima vidljivih oštećenja. Nikada ne upotrebljavajte oštećenu ploču za kuvanje.

▶ Moguć je povremeni ili neprekidni režim rada u sistemu za snabdevanje energijom koji je nezavisan ili nije sinhronizovan sa mrežom (kao što su npr. izolovane mreže, rezervni sistemi). Preduslov za rad je da sistem za snabdevanje energijom bude u skladu sa specifikacijama standarda EN 50160 ili sličnim.
Mere zaštite koje su predviđene u kućnoj instalaciji i u ovom proizvodu kompanije Miele po svojoj funkciji i načinu rada takođe moraju biti osigurane u izolovanim uslovima rada ili u režimu rada koji nije sinhronizovan sa mrežom ili moraju biti zamenjene ekvivalentnim merama u instalaciji. Kao što je, na primer, opisano u aktuelnom izdanju VDE-AR-E 2510-2.

▶ Električna bezbednost ploče za kuvanje garantuje se samo ako je priključen na propisno instaliran sistem sa zaštitnim vodom. Ovaj osnovni preduslov za bezbednost mora da postoji. Ako imate nedoumice, vaše kućne električne instalacije treba da prekontroliše stručni električar.

▶ Podaci o priključku (frekvencija i napon) na natpisnoj pločici ploče za kuvanje moraju da se podudaraju sa podacima za električnu mrežu da ne bi došlo do oštećenja na ploči za kuvanje.
Pre priključenja uporedite ove podatke. U slučaju nedoumice, raspitajte se kod električara.

▶ Višestruke utičnice ili produžni kablovi ne garantuju neophodnu bezbednost (opasnost od požara). Nemojte pomoću njih priključivati ploču za kuvanje na električnu mrežu.

▶ Ploču za kuvanje upotrebljavajte samo ako je ugrađena kako bi se osigurao bezbedan rad.

▶ Ova ploča za kuvanje ne sme da se koristi na nestacionarnim mestima postavljanja (npr. na brodovima).

▶ Dodirivanje priključaka pod naponom, kao i promene na električnim i mehaničkim delovima su opasni za Vas i mogu da izazovu smetnje u funkciji ploče za kuvanje.
Nikada ne otvarajte kućište ploče za kuvanje.

▶ Prava po osnovu garancije se gube u slučaju da ploču za kuvanje popravlja servis koji nema ovlašćenje firme Miele.

▶ Preporučujemo da oštećene delove zamenite originalnim rezervnim delovima. Firma Miele garantuje potpuno ispunjenje zahteva o bezbednosti i prava na garanciju važe samo u slučaju propisne ugradnje originalnih rezervnih delova.

▶ Ploča za kuvanje nije namenjena za rad sa spoljnim tajmerom ili sistemom za daljinsko upravljanje.

▶ Stručni električar mora da priključi ploču za kuvanje na električnu mrežu.

▶ Kada je mrežni priključni kabl oštećen, stručni električar treba da ga zameni specijalnim priključnim kablom.

▶ Prilikom instaliranja i održavanja, kao i popravki ploča za kuvanje mora potpuno da bude isključena iz električne mreže. Obezbedite to na sledeći način:

- isključite osigurače u električnoj instalaciji ili
- potpuno odvrnite navojne uloške osigurača u električnoj instalaciji ili
- izvucite mrežni utikač (ako postoji) iz utičnice. Pri tome ne vucite priključni kabl, već samo utikač.

▶ Opasnost od strujnog udara. Ne uključujte ploču za kuvanje ako postoji neki kvar ili ako na staklokeramičkoj ploči ima pukotina, naprslina ili ogrebotina ili je odmah isključite. Isključite ploču za kuvanje iz električne mreže. Pozovite servisnu službu.

▶ Ukoliko je ploča za kuvanje ugrađena iza prednjeg panela kuhinjskog elementa (npr. vrata), panel nikada ne zatvarajte dok koristite ploču za kuvanje. Iza zatvorenog fronta kuhinjskog elementa se skupljaju toplota i vlaga. Ploča za kuvanje, ugradni orman i pod mogu tako da se oštete. Zatvorite prednji panel kuhinjskog elementa, tek kada se ugase indikatori preostale toplote.

Pravilna upotreba

▶ Ploča za kuvanje se zagreje tokom rada i ostane vruća još neko vreme nakon isključivanja. Tek kada se ugase indikatori preostale toplote, više ne postoji opasnost od opekotina.

▶ Ulja i masti bi mogli da se zapale ukoliko se pregreju. Tokom rada sa uljima i mastima nikada ne ostavljajte ploču za kuvanje brz nadzora. Kada se zapali ulje ili mast, požar nikada ne gasite vodom. Isključite ploču za kuvanje.
Pažljivo ugasite plamen uz pomoć poklopca ili krpe za gašenje požara.

▶ Ne ostavljajte ploču za kuvanje tokom rada bez nadzora. Stalno nadgledajte kratke postupke kuvanja i pečenja.

▶ Plamen bi mogao da zapali filtere za masnoću na aspiratoru. Ispod aspiratora nikada ne flambirajte jela.

▶ Kada se sprejevi, lako zapaljive tečnosti ili zapaljivi materijali zagreju, mogu da se zapale. Lako zapaljive predmete zato nikada ne držite u fiokama neposredno ispod ploče za kuvanje. Ako se u njima eventualno nalaze kutije za pribor za jelo, one moraju da budu od materijala otpornog na toplotu.

▶ Nikada ne zagrevajte prazno posuđe za kuvanje.

▶ Prilikom ukuvavanja i podgrevanja zatvorenih konzervi nastaje natpritisak, usled čega bi one mogle da eksplodiraju. Ne upotrebljavajte ploču za kuvanje za ukuvavanje i podgrevanje konzervi.

▶ Ako pokrijete ploču za kuvanje, postoji opasnost da se prilikom slučajnog uključivanja ili ako ima preostale toplote, materijal predmeta kojim ste prekrili zapali, rasprsne ili istopi. Nikada ne prekrivajte ploču za kuvanje, npr. poklopcima, krpom ili zaštitnom folijom.

▶ Kada je ploča za kuvanje uključena, ako je slučajno uključite ili ako ima preostale toplote, postoji opasnost da se metalni predmeti koji su ostali na ploči zagreju. Ostali materijali bi mogli da se istope ili zapale. Vlažni poklopci lonaca bi mogli čvrsto da prionu. Ne upotrebljavajte ploču za kuvanje za odlaganje predmeta. Posle upotrebe isključite ploču za kuvanje.

▶ Isključite ploču za kuvanje posle upotrebe. Ne čekajte da se ploča za kuvanje automatski isključi zato što na njoj nije ostalo posuđe za kuvanje. Hrana bi mogla da se zapali.

▶ Postoji opasnost da se opečete na vrućoj ploči za kuvanje. Tokom svih radova na vrućoj ploči za kuvanje zaštitite ruke kuhinjskim rukavicama ili manjom krpom. Koristite samo suve rukavice ili krpe. Mokre ili vlažne tkanine bolje provode toplotu i mogle bi prouzrokovati opekotine zbog pare.

▶ Ako u blizini ploče za kuvanje upotrebljavate električni uređaj (npr. ručni mikser), pazite da priključni kabl ne dođe u dodir sa vrućom pločom za kuvanje. Izolacija priključnog kabla bi mogla da se ošteti.

▶ So, šećer ili zrna peska, npr. od čišćenja povrća, mogu prouzrokovati ogrebotine ukoliko dospeju ispod dna posuđa. Pre postavljanja posuđa za kuvanje vodite računa da staklokeramička ploča i donja strana dna posuđa budu čiste.

▶ Pad predmeta (takođe i laki predmeti poput slanika) mogu prouzrokovati naprsline ili lomove u staklokeramičkoj ploči. Vodite računa da nikakvi predmeti ne padaju na staklokeramičku ploču.

Bezbednosne napomene i upozorenja

▶ Vrući predmeti na tasterima i indikatorima mogu oštetiti elektroniku koja se nalazi ispod njih. Nikada ne odlažite vruće lonce ili tiganje na tastere i indikatore.

▶ Ako na vruću ploču za kuvanje dospeju i istope se šećer, jela koja sadrže šećer, plastika ili aluminijumska folija, prilikom hlađenja će oštetiti staklokeramičku ploču. Odmah isključite ploču za kuvanje i strugačem za staklokeramičku ploču odmah uklonite temeljno ove materije. Pri tome koristite kuhinjske rukavice. Čim se staklokeramička ploča ohladi, očistite je uz pomoć sredstva za čišćenje staklokeramike.

▶ Prazni lonci mogu da oštete staklokeramičku ploču i/ili posuđe za kuvanje. Ne ostavljajte ploču za kuvanje tokom rada bez nadzora.

▶ Lonci i tiganji koji imaju grubo dno grebu staklokeramičku ploču. Upotrebljavajte samo lonce i tiganje sa glatkim dnom.

▶ Kada želite da pomerite posuđe za kuvanje, podignite ga. Na ovaj način ćete izbeći tragove uzrokovane habanjem i ogrebotinama.

▶ Zbog velike brzine zagrevanja temperatura na dnu posude za kuvanje bi eventualno u najkraćem roku mogla dostići temperaturu samozapaljenja ulja ili masti. Ne ostavljajte ploču za kuvanje tokom rada bez nadzora.

▶ Masti i ulja zagrevajte maksimalno 1 minut i pri tom nikada ne koristite funkciju Booster.

▶ Samo za osobe sa pejsmejkerom: U neposrednoj blizini uključene ploče za kuvanje stvara se elektromagnetno polje. Nije verovatno da će škoditi pejsmejkeru. U slučaju nedoumice se ipak obratite proizvođaču pejsmejkera ili vašem lekaru.

▶ Elektromagnetno polje uključene ploče za kuvanje može negativno da utiče na funkciju predmeta koji mogu da se namagnetišu. Kreditne kartice, memorijski medijumi, džepni kalkulatori itd. ne smeju se nalaziti u neposrednoj blizini uključene ploče za kuvanje.

▶ Metalni predmeti, koje držite u fioci ispod ploče za kuvanje, bi mogli da se zagreju tokom dužeg, intenzivnog korišćenja ploče za kuvanje.

▶ Ploča za kuvanje je opremljena ventilatorom za hlađenje. Ako se ispod ugrađene ploče za kuvanje nalazi fioka, treba voditi računa da bude dovoljno rastojanje između sadržaja fioke i donje strane ploče za kuvanje, kako bi se obezbedio dovoljan dovod hladnog vazduha za ploču za kuvanje.

▶ Ako se ispod ugrađene ploče za kuvanje nalazi fioka, u njoj ne smete da čuvate šiljate ili male predmete, papir, salvete i sl. Ovi predmeti bi mogli proći kroz ventilacione otvore u kućište ili biti usisani i oštetiti ventilator ili smanjiti hlađenje.

▶ Ako za posuđe koristite indukcionu adaptersku ploču, indukcioni generatori mogu da se oštete ili čak unište. Ne koristite indukcione adapterske ploče.

Čišćenje i održavanje

▶ Para iz uređaja za čišćenje uz pomoć pare može da dospe do delova koji su pod naponom i da izazove kratki spoj.
Za čišćenje ploče za kuvanje nikada ne koristite paročistač.

▶ Ako je ploča za kuvanje postavljena iznad rerne ili šporeta sa funkcijom pirolize, nemojte da koristite ploču za kuvanje tokom postupka pirolize, jer može da se aktivira zaštita ploče za kuvanje od pregrevanja.

▶ Firma Miele Vam daje 15-o godišnju, a najmanje 10-o godišnju garanciju na dostavljanje funkcionalnih rezervnih delova nakon prestanka proizvodnje serije Vaše ploče za kuvanje.

▶ Kozmetika, a naročito krema za zaštitu od sunca, kao i ručna dezinfekciona sredstva na mat staklenoj površini mogu da prouzrokuju trajne mrlje. Ako su kozmetička sredstva dospela na mat staklenu površinu, odmah uklonite ostatke toplom vodom, deterdžentom za ručno pranje i čistom krpom od mikrovlakana.

Održivost i zaštita životne sredine

Saveti za uštedu energije pri kuvanju

- Ako je moguće, kuvajte samo u poklopljenim loncima ili tiganjima. Tako ćete sprečiti da toplota nepotrebno izlazi napolje.
- Kuvajte sa malo vode.
- Kada jelo zakuva ili se zapeče, smanjite blagovremeno nivo snage.
- Upotrebite ekspres lonac da biste skratili vreme kuvanja.

Odlaganje ambalaže

Ambalaža služi za rukovanje i štiti uređaj od oštećenja tokom transporta. Ambalažni materijali su odabrani sa stanovišta ekološke kompatibilnosti i tehnike odlaganja otpada i generalno se mogu reciklirati.

Recikliranjem ambalaže štede se sirovine. Koristite mesta za sakupljanje reciklabilnih materijala i opcije povrata za specifične materijale. Vaša Miele servisna služba će uzeti transportno pakovanje.

Odlaganje starog uređaja

Električni i elektronski uređaji sadrže različite vredne materijale. Oni sadrže i određene supstance, smeše i komponente koje su bile neophodne za njihovo funkcionisanje i bezbednost. U kućnom otpadu, kao i prilikom nestručnog tretmana, one mogu imati štetan uticaj na ljudsko zdravlje i životnu sredinu. Zato nikada ne odlažite Vaš stari uređaj u kućni otpad.



Umesto toga koristite zvanična, uređena mesta za besplatno sakupljanje i preuzimanje, kao i recikliranje električnih i elektronskih uređaja u opštini, kod prodavaca ili firme Miele. Vi ste po zakonu lično odgovorni za brisanje eventualnih ličnih podataka na starom uređaju koji odlažete. Zakonski ste u obavezi da uklonite korišćene baterije i akumulatore, kao i lampe, koji se mogu ukloniti bez uništavanja. Odnesite ih na odgovarajuće mesto za sakupljanje otpada gde se mogu besplatno odložiti. Pobrinite se da Vaš stari uređaj do uklanjanja čuvate tako da bude osiguran od pristupa dece.

Bezbednosne napomene o ugradnji

⚠ Oštećenja usled nepravilne ugradnje.

Ploča za kuvanje može da se ošteti usled nepravilne ugradnje.

Ugradnju ploče za kuvanje prepustite kvalifikovanom stručnom licu.

⚠ Opasnost od strujnog udara usled mrežnog napona.

Nepravilno priključenje na električnu mrežu može dovesti do strujnog udara.

Priključenje ploče za kuvanje na električnu mrežu prepustite kvalifikovanom električaru.

⚠ Oštećenja od padajućih predmeta.

Prilikom montaže visećih kuhinjskih elemenata ili aspiratora može doći do oštećenja ploče za kuvanje.

Ploču za kuvanje ugradite tek nakon montaže visećih kuhinjskih elemenata i aspiratora.

Ukoliko se ploča za kuvanje demontira radi servisiranja, zaptivna traka ispod ivice ploče za kuvanje može da se ošteti.

Pre ponovne ugradnje uvek zamenite zaptivnu traku.

▶ Ploča za kuvanje ne sme da se ugrađuje iznad rashladnih uređaja, mašine za pranje sudova, mašine za pranje veša i mašine za sušenje veša.

▶ Ova ploča za kuvanje može da se ugradi samo iznad šporeta i rerni koje su opremljene sistemom za hlađenje pare.

▶ Uverite se da se nakon ugradnje ploče za kuvanje priključni kabl ne može dodirnuti.

▶ Posle ugradnje ploče za kuvanje priključni kabl ne sme da dodiruje pokretne delove kuhinjskih elemenata (npr. fioke) i ne sme da bude izložen mehaničkim opterećenjima.

▶ Furniri radne ploče moraju biti obrađeni lepkom koji je otporan na visoke temperature (100°C), kako se ne bi odvojili ili deformisali. Završne zidne lajsne moraju biti otporne na toplotu.

▶ Održavajte sigurnosna rastojanja.

Dodatne bezbednosne napomene o naležućoj ugradnji na radnu ploču

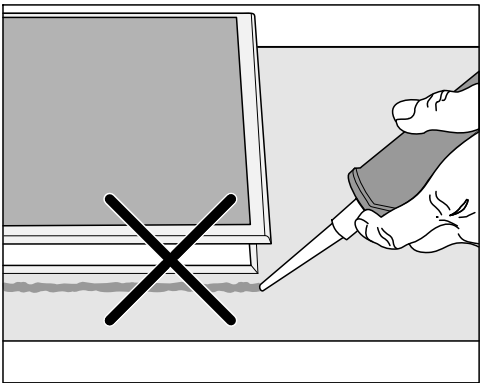

⚠ Oštećenja usled pogrešne ugradnje.

Ploča za kuvanje i radna ploča mogu da se oštete prilikom eventualno potrebne demontaže ploče za kuvanje ukoliko ploču za kuvanje zaptivate sredstvom za zaptivanje fuga.

Ne koristite sredstvo za zaptivanje fuga između ploče za kuvanje i radne ploče.
Zaptivka ispod ivice ploče za kuvanje osigurava dovoljno zaptivanje prema radnoj ploči.

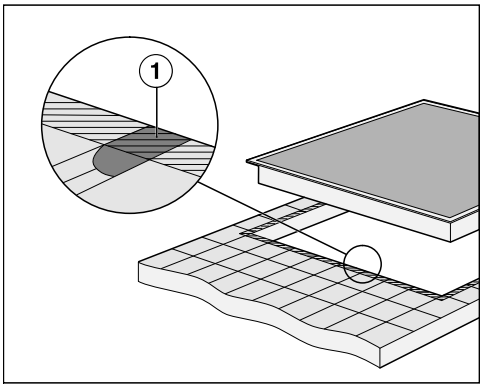

▶ Fuge ① i šrafirana oblast ispod površine naleganja ploče za kuvanje moraju da budu glatke i ravne, da bi ploča za kuvanje ravnomerno ležala i da bi zaptivka ispod ivice gornjeg dela uređaja osigurala zaptivanje prema radnoj ploči.

Dodatne bezbednosne napomene o ugradnji ravni sa površinom

⚠ Oštećenja usled neadekvatnog sredstva za zaptivanje.

Neadekvatno sredstvo za zaptivanje fuga može da ošteti prirodni kamen.

Kod prirodnog kamena i keramičkih pločica od prirodnog kamena koristite isključivo silikonsko sredstvo za zaptivanje fuga otporno na temperaturu (min. 160 °C) koje je pogodno za prirodni kamen. Obratite pažnju na napomene proizvođača.

▶ Unutrašnji prečnik donjeg ormana mora biti širok bar kao unutrašnji izrez u radnoj ploči, da bi ploča za kuvanje posle ugradnje bila pristupačna sa donje strane i da bi donja kutija mogla da se izvadi radi održavanja. Ako ploča za kuvanje nije pristupačna sa donje strane posle ugradnje, mora da se ukloni sredstvo za zaptivanje fuga kako bi ploča za kuvanje mogla da bude demontirana.

▶ Ploča za kuvanje za ugradnju u ravni sa površinom pogodna je samo za ugradnju u prirodni kamen (granit, mermer), masivno drvo i radne ploče pokrivene keramičkim pločicama. Kod radnih ploča od drugih materijala raspitajte se kod odgovarajućeg proizvođača da li su one pogodne za ugradnju ploče za kuvanje u ravni sa površinom.

- Radne ploče od prirodnog kamena: Ploča za kuvanje se umeće direktno u izrez.
- Radne ploče od masivnog drveta, keramičkih pločica: Ploča za kuvanje se na izrezu pričvršćuje drvenim lajsnama. Ove lajsne nisu uključene u obim isporuke i morate ih sami obezbediti.

Sigurnosna rastojanja

Sigurnosno rastojanje iznad ploče za kuvanje

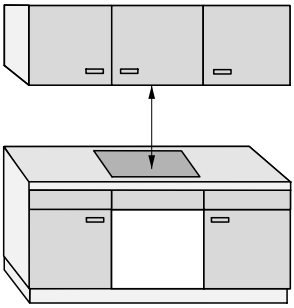

Između ploče za kuvanje i aspiratora koji je postavljen iznad nje neophodno je:

- Poštovati sigurnosno rastojanje koje je naveo proizvođač aspiratora
- Održavati najveće navedeno sigurnosno rastojanje ako je ispod aspiratora ugrađeno više uređaja za koja su navedena različita sigurnosna rastojanja

Ukoliko su iznad ploče za kuvanje ugrađeni zapaljivi materijali (npr. viseća polica), sigurnosno rastojanje mora da iznosi najmanje 500 mm.

Instalacija

Sigurnosno rastojanje sa zadnje strane i bočno od ploče za kuvanje

Sledeća minimalna rastojanja moraju se održavati od zida visokog ormana ili zida prostorije:

- **sa zadnje strane** ① od izreza u radnoj ploči do zadnje ivice radne ploče: 50 mm

  i

- **desno** ② od izreza u radnoj ploči do kuhinjskog elementa koji se nalazi pored (npr. visokog ormana) ili zida: 50 mm i na suprotnoj strani minimalno rastojanje od 200 mm

  ili

- **levo** ③ od izreza u radnoj ploči do kuhinjskog elementa koji se nalazi pored (npr. visokog ormana) ili zida: 50 mm i na suprotnoj strani minimalnog rastojanja od 200 mm

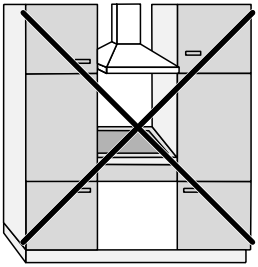

Nije dozvoljeno

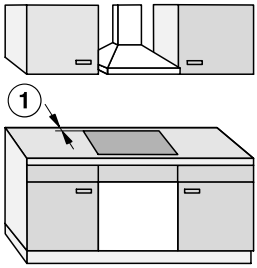

Vrlo preporučljivo

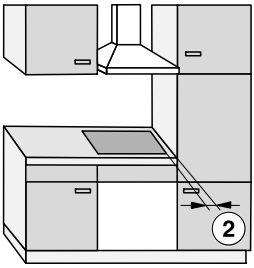

Nije preporučljivo

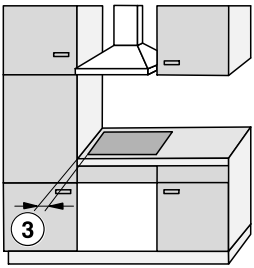

Nije preporučljivo

Sigurnosno rastojanje ispod ploče za kuvanje

Da biste ugradili ploču za kuvanje i održali sigurnosna rastojanja, možete da izaberete jednu od 3 varijante:

1. bez međuploče ili donje ploče
2. sa međuločom
3. sa donjom pločom sa optimizovanim dovodom vazduha

U odgovarajućem odeljku su opisane ostale specifikacije.

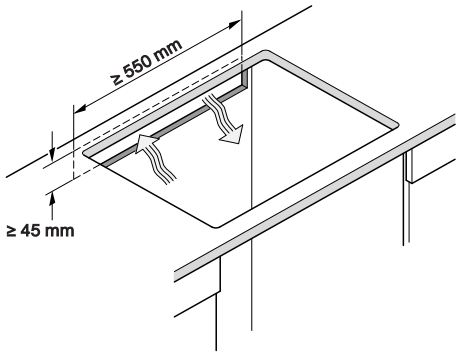

Donja ploča sa optimizovanim dovodom vazduha i međuploča se ne mogu kombinovati.
U slučaju kombinovanja, topao vazduh se ponovo usisava. Ploča za kuvanje ne može dovoljno da se ohladi.

Ventilacija ploče za kuvanje se vrši odozdo.
Fioka ispod ploče za kuvanje se zagreva.
Ako želite da postavite fioku ispod ploče za kuvanje, preporučujemo vam da ploču za kuvanje postavite sa dnom optimizovanim za dovod vazduha kako biste smanjili otpadnu toplotu ploče za kuvanje.

Izrez zadnjeg zida

Radi ventilacije i **polaganja priključnog kabla** na zadnjem zidu morate napraviti izrez na zadnjoj ploči.

Napravite izrez na zadnjoj ploči prema sledećim specifikacijama:

Instalacija

1. Bez međuploče ili donje ploče

Da bi se osigurala ventilacija ploče za kuvanje, ispod ploče za kuvanje je potrebno obezbediti minimalno rastojanje u odnosu na fioku ili rernu.

Minimalno rastojanje od donje strane[1] ploče za kuvanje do:

- Gornje ivice fioke: ≥ 5 mm
- Dna fioke: ≥ 75 mm
- Gornje ivice rerne: ≥ 2 mm

[1] Donja strana je spoljna strana kutije podnožja ploče za kuvanje. Niži konstrukcioni elementi, poput priključnih kutija, distancionih limova i sl. se ne računaju kao najniža tačka i nisu važni za proračun minimalnog rastojanja.

2. Međuploča

Dimenzije prikazane u zagradama su preporuke.

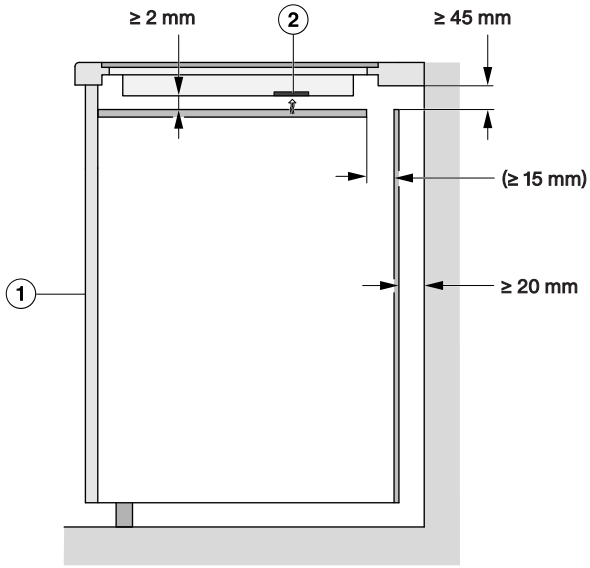

Bočni prikaz

① Napred

② Ventilator

3. Donja ploča sa optimizovanim dovodom vazduha

Efikasnost ploče za kuvanje zavisi od ventilacije.

Donja ploča sa optimizovanim dovodom vazduha ima otvore na poziciji ventilatora. Specifikacije za izradu donje ploče sa optimizovanim dovodom vazduha naći ćete u ovom odeljku.

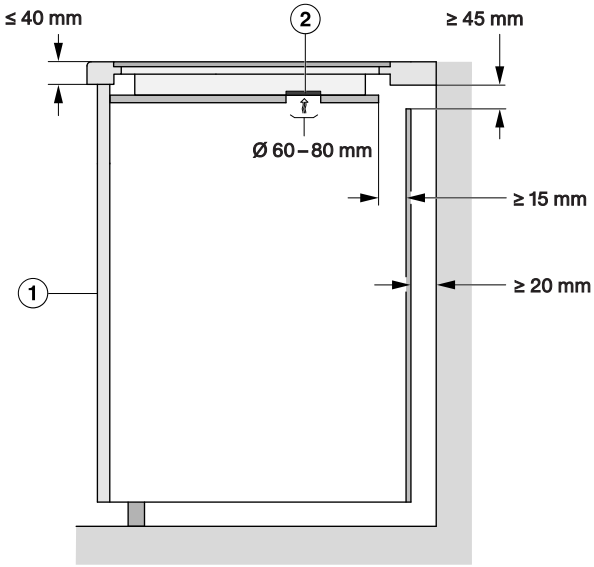

Bočni prikaz

① Napred

② Ventilator

Da bi se obezbedila ventilacija ploče za kuvanje, ispod donje ploče sa optimizovanim dovodom vazduha je potrebno minimalno rastojanje u odnosu na rernu.

Najmanje rastojanje od **donje strane donje ploče sa optimizovanim dovodom vazduha** do:

- Gornje ivice fioke: ≥ 5 mm
- Dna fioke: ≥ 75 mm
- Gornje ivice međuploče: nije dozvoljeno

Između donje ploče sa optimizovanim dovodom vazduha i ploče za kuvanje ne sme biti odstojanja.
Odstojanje dovodi do toga da se topao vazduh ponovo usisava. Ploča za kuvanje ne može dovoljno da se ohladi.

Instalacija

Položaji i izrezi otvora za ventilaciju: KM 8665 FR/FL

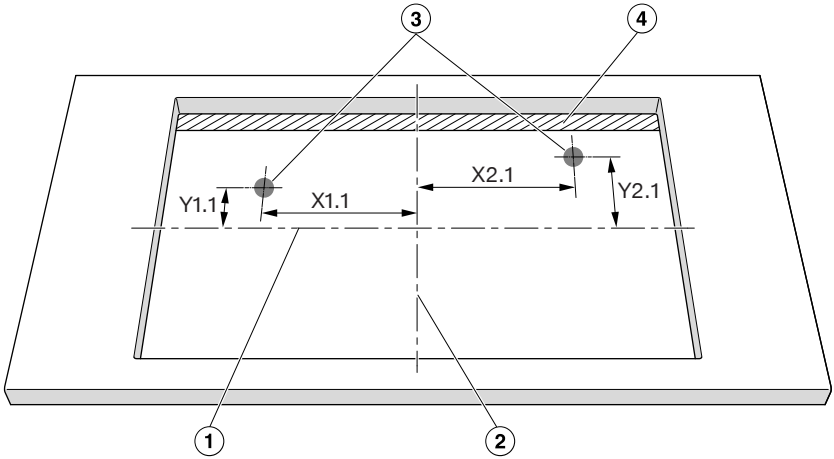

Prikaz odozgo koji nije u razmeri. Izrez je prikazan odozgo.
Važi za ugradnju u ravni sa površinom.

① Centar visine izreza

② Centar širine izreza

③ Izrez za ventilator, okrugli (Ø 60–80 mm)

④ Vazdušni zazor (≥ 15 mm)

	X1.1	Y1.1	X2.1	Y2.1
	Rastojanje do centra izreza u mm			
KM 8665 FR/FL	78	138	210	138

Pozicionirajte ploču za kuvanje tako da ventilatori budu iznad izreza.
Ukoliko ventilatori nisu pozicionirani iznad izreza, dovod vazduha može biti sprečen. Ploča za kuvanje ne može dovoljno da se ohladi.

Položaji i izrezi otvora za ventilaciju: KM 8685 FR/FL/FL MattFinish, KM 8695 FR/FL/FL MattFinish

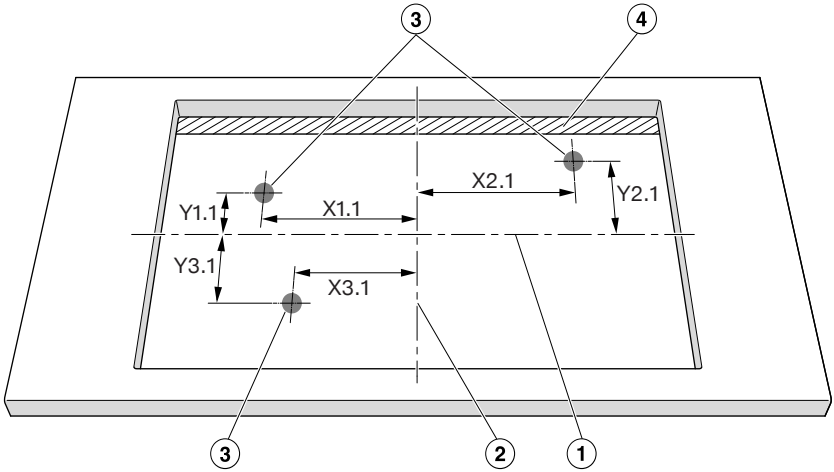

Prikaz odozgo koji nije u razmeri. Izrez je prikazan odozgo.
Važi za ugradnju u ravni sa površinom.

① Centar visine izreza

② Centar širine izreza

③ Izrez za ventilator, okrugli (Ø 60–80 mm)

④ Vazdušni zazor (≥ 15 mm)

	X1.1	Y1.1	X2.1	Y2.1	X3.1	Y3.1
	Rastojanje do centra izreza u mm					
KM 8685 FR/ FL/FL MattFinish	183	113	66	113	315	113
KM 8695 FR/ FL/FL MattFinish	221	113	66	113	353	113

Pozicionirajte ploču za kuvanje tako da ventilatori budu iznad izreza.
Ukoliko ventilatori nisu pozicionirani iznad izreza, dovod vazduha može biti sprečen. Ploča za kuvanje ne može dovoljno da se ohladi.

Sigurnosno rastojanje od zidne obloge

Ako se stavlja zidna obloga, mora da postoji minimalno sigurnosno rastojanje između izreza u radnoj ploči i obloge. Visoke temperature mogu da promene ili unište materijale.

Instalacija

Ugradnja u ravni sa površinom

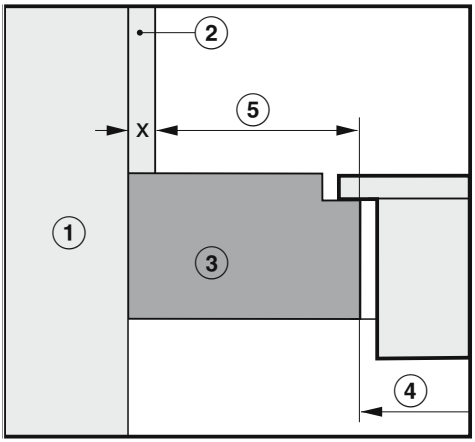

Naležuća ugradnja na radnu ploču

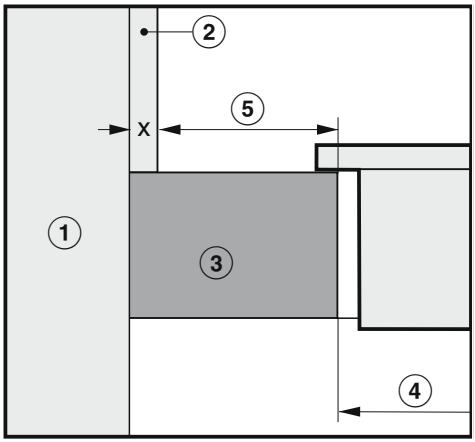

① Zid

② Dimenzija x = debljina zidne obloge

③ Radna ploča

④ Izrez u radnoj ploči

⑤ Minimalno rastojanje za
zapaljive materijale (npr. drvo)
nezapaljive materijale (npr. metal, prirodni kamen, keramičke pločice)

	Strana		Suprotna strana	
Materijal	**Zapaljivi**	**Nezapaljivi**	**Zapaljivi**	**Nezapaljivi**
Sa zadnje strane	50 mm	50 mm - dimenzija x	–	–
Desno	50 mm	50 mm - dimenzija x	200 mm	200 mm - dimenzija x
Levo	50 mm	50 mm - dimenzija x	200 mm	200 mm - dimenzija x

Primer: Debljina nezapaljive zidne obloge 15 mm
50 mm – 15 mm = minimalno rastojanje 35 mm

Ugradne dimenzije za naležuću ugradnju na radnu površinu

KM 8665 FL

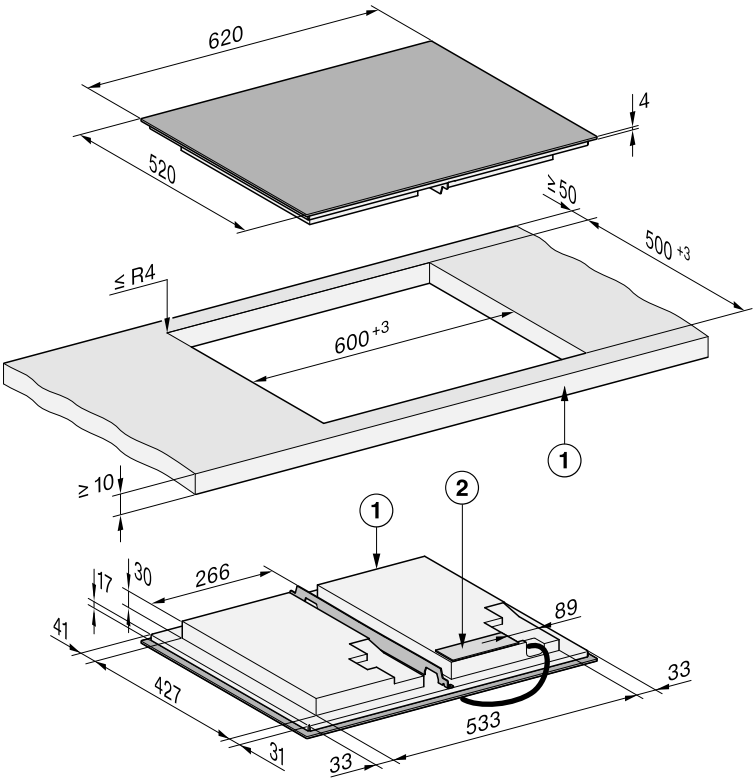

Sve dimenzije su u mm.

① Napred

② Priključna kutija
Priključni provodnik (L = 1.440 mm) je priložen nepričvršćen

Instalacija

KM 8665 FR

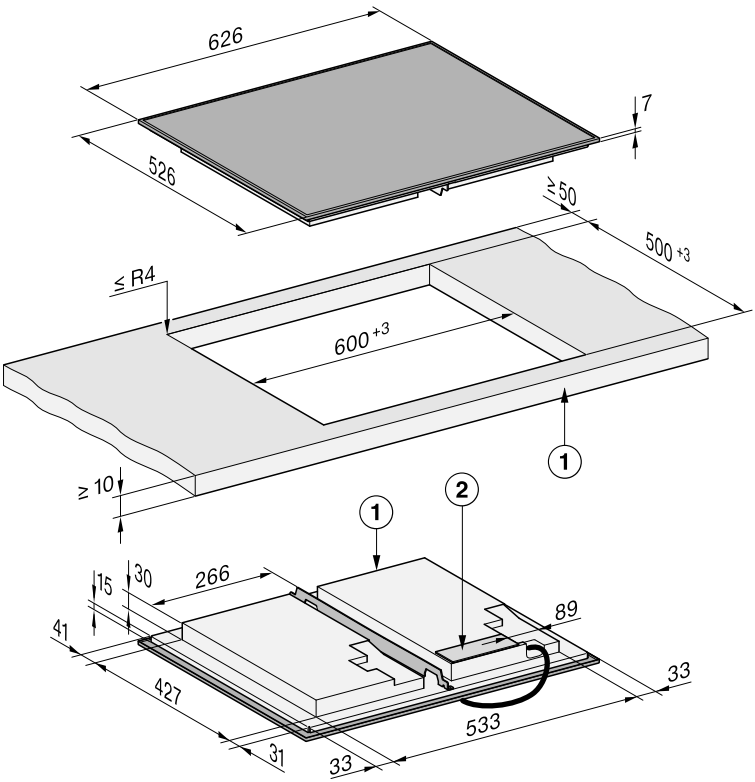

Sve dimenzije su u mm.

① Napred

② Priključna kutija
Priključni provodnik (L = 1.440 mm) je priložen nepričvršćen

KM 8685 FL, KM 8685 FL MattFinish

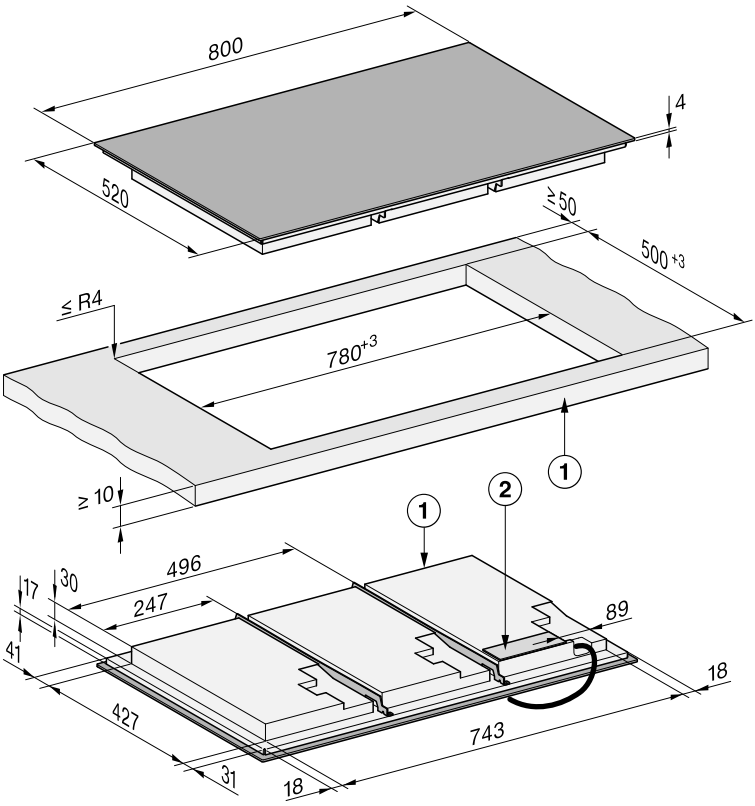

Sve dimenzije su u mm.

① Napred

② Priključna kutija
Priključni provodnik (L = 1.440 mm) je priložen nepričvršćen

Instalacija

KM 8685 FR

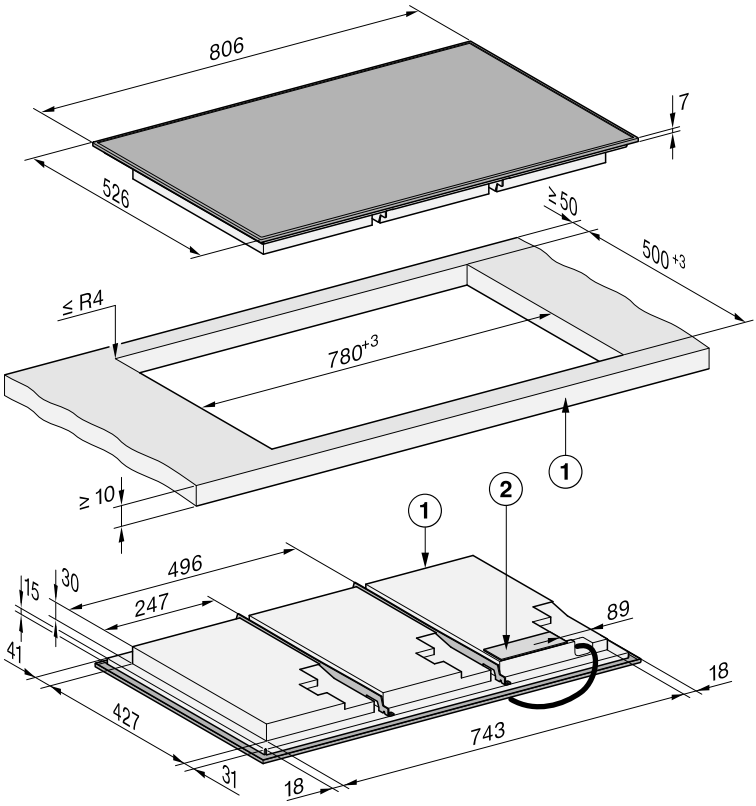

Sve dimenzije su u mm.

① Napred

② Priključna kutija
Priključni provodnik (L = 1.440 mm) je priložen nepričvršćen

KM 8695 FL, KM 8695 FL MattFinish

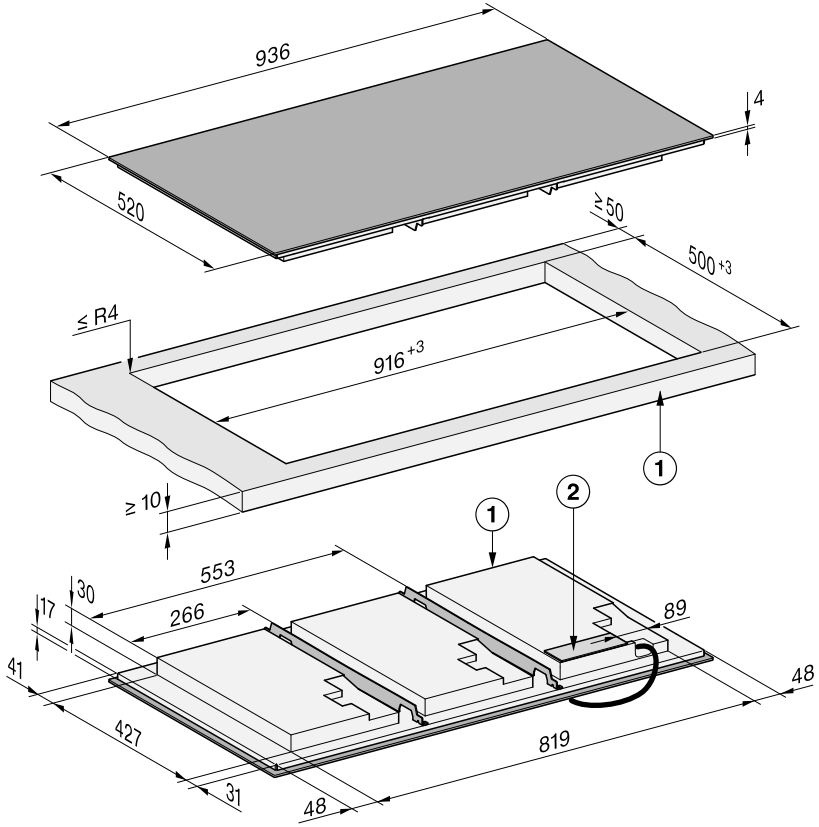

Sve dimenzije su u mm.

① Napred

② Priključna kutija
Priključni provodnik (L = 1.440 mm) je priložen nepričvršćen

Instalacija

KM 8695 FR

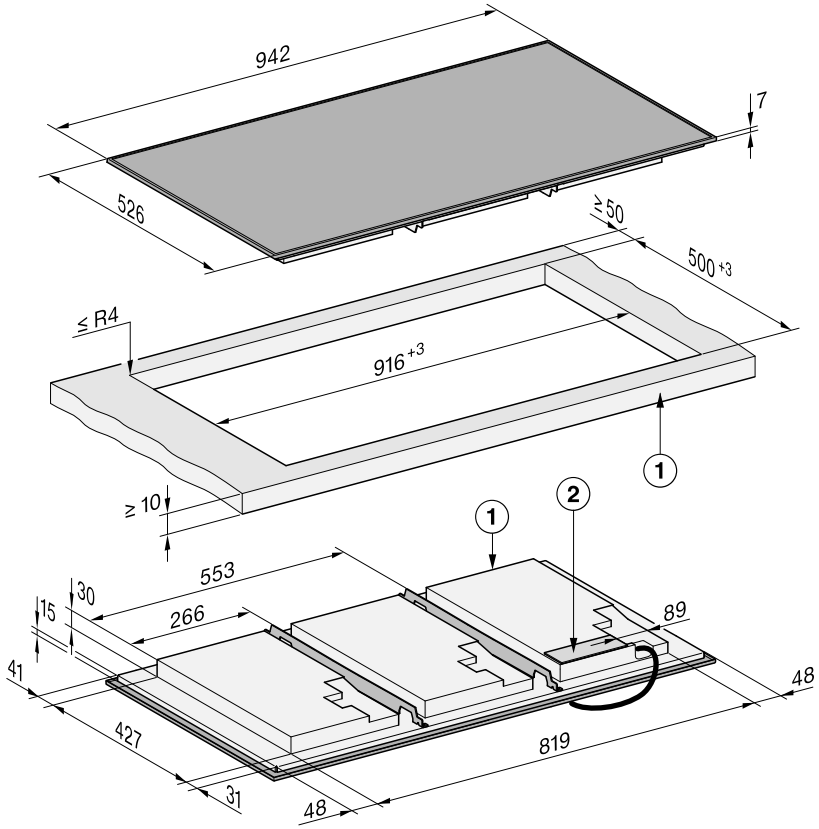

Sve dimenzije su u mm.

① Napred

② Priključna kutija
Priključni provodnik (L = 1.440 mm) je priložen nepričvršćen

Ugradne dimenzije za ugradnju u ravni sa površinom

KM 8665 FL

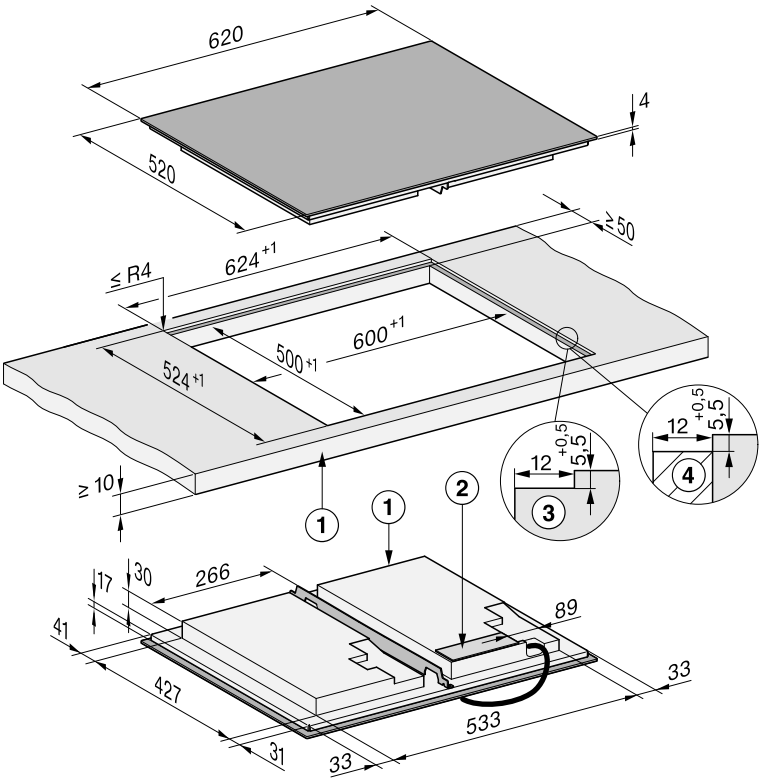

Sve dimenzije su u mm.

① Napred

② Priključna kutija
Priključni provodnik (L = 1.440 mm) je priložen nepričvršćen

③ Usečeni žleb – radna ploča od prirodnog kamena

④ Drvena lajsna 12 mm (nije priložena uz uređaj)

Instalacija

KM 8685 FL, KM 8685 FL MattFinish

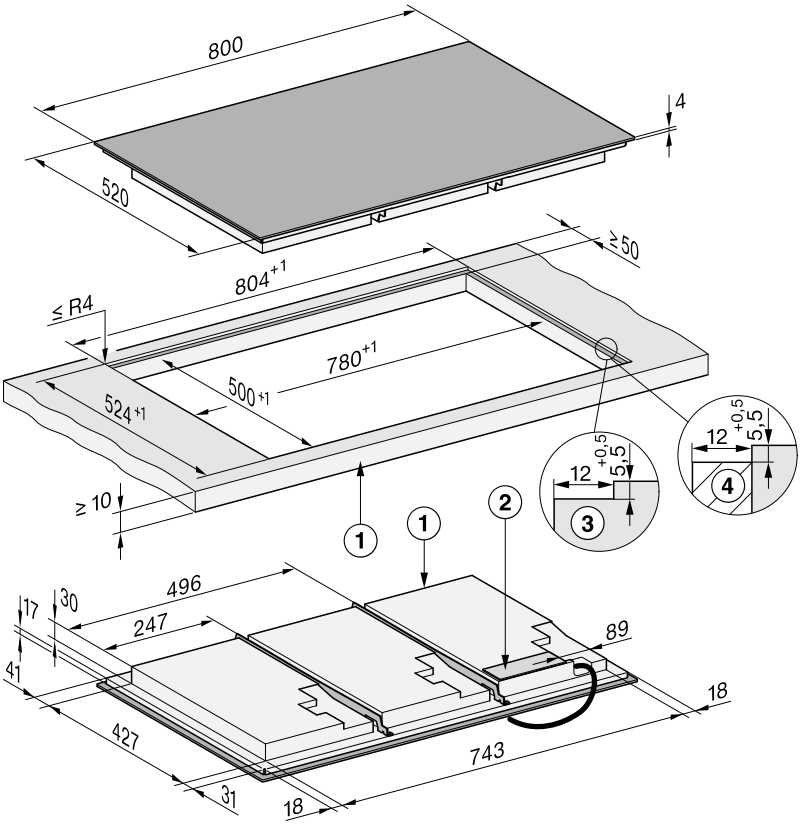

Sve dimenzije su u mm.

① Napred

② Priključna kutija
Priključni provodnik (L = 1.440 mm) je priložen nepričvršćen

③ Usečeni žleb – radna ploča od prirodnog kamena

④ Drvena lajsna 12 mm (nije priložena uz uređaj)

KM 8695 FL, KM 8695 FL MattFinish

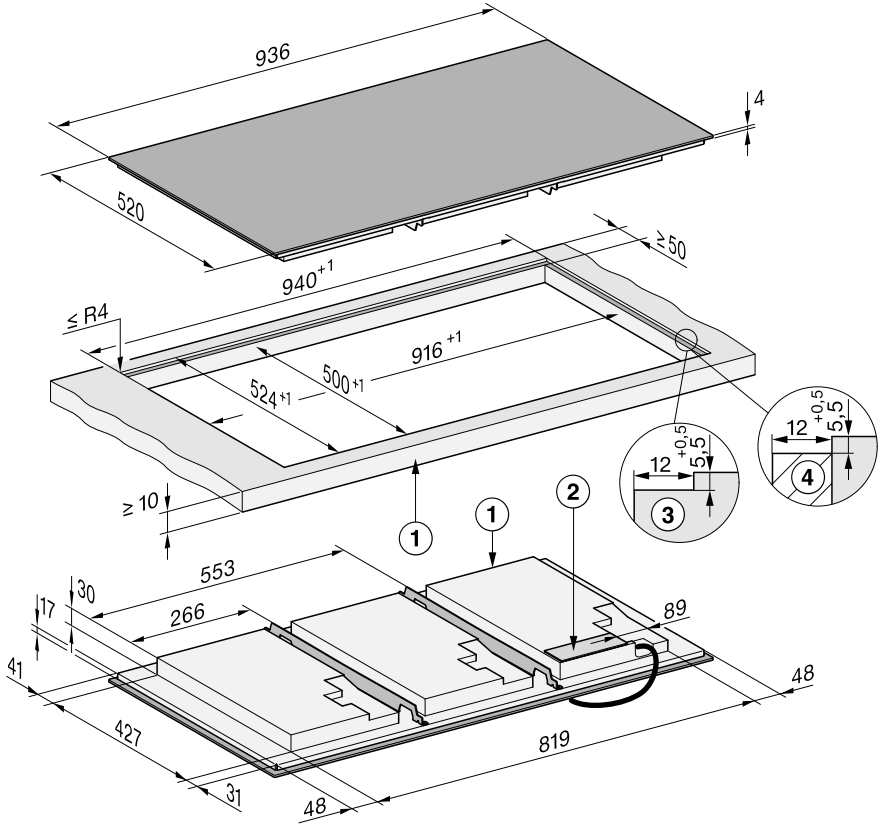

Sve dimenzije su u mm.

① Napred

② Priključna kutija
Priključni provodnik (L = 1.440 mm) je priložen nepričvršćen

③ Usečeni žleb – radna ploča od prirodnog kamena

④ Drvena lajsna 12 mm (nije priložena uz uređaj)

Ugradnja ploče za kuvanje na radnu ploču

Priprema radne ploče za horizontalnu ugradnju

- Poštujte sigurnosna rastojanja.
- Isecite izrez u radnoj ploči.
- Radne ploče od drveta:
  Zatvorite površine rezanja specijalnim lakom, silikonskim kaučukom ili sintetičkom smolom da biste sprečili bubrenje usled uticaja vlage. Zaptivni materijal mora da bude otporan na toplotu.

Vodite računa da ovi materijali ne dospeju na gornju površinu radne ploče.

Naležuće postavljanje ploče za kuvanje

Zaptivna traka obezbeđuje da ploča za kuvanje čvrsto leži u otvoru radne ploče bez klizanja. Zazor između rama i radne ploče se vremenom smanjuje.

- Priloženu zaptivnu traku zalepite ispod ivice ploče za kuvanje. Spojna ivica (početak i kraj) zaptivne trake ne sme da se nalazi na samom uglu. Na spojnu ivicu zaptivne trake nanesite malo sredstva za zaptivanje fuga na bazi silikona. Zaptivnu traku ne lepite uz rastezanje.

⚠ Oštećenja usled nepravilnog priključivanja.
Elektronika ploče za kuvanje može da se ošteti usled kratkog spoja.
Povezivanje priključnog kabla na ploču za kuvanje prepustite kvalifikovanom električaru.

- Mrežni provodnik priključite na ploču za kuvanje prema šemi veze.
- Sprovedite priključni kabl ploče za kuvanje nadole kroz izrez na radnoj ploči.
- Postavite ploču za kuvanje u sredinu izreza. Pazite da zaptivka naleže na radnu ploču kako bi se osiguralo zaptivanje prema radnoj ploči.
- Ako zaptivka na uglovima ne naleže pravilno na radnu ploču, ubodnom testerom možete pažljivo da obradite poluprečnike uglova (≤ R4).
- Ako je ugrađena donja ploča sa optimizovanim dovodom vazduha, postavite ploču za kuvanje tako da ventilatori budu iznad izreza.
- Priključite ploču za kuvanje na električnu mrežu.
- Proverite funkciju ploče za kuvanje.

Ugradnja ploče za kuvanje u ravni sa površinom

Priprema radne ploče za ugradnju u ravni sa površinom

- Poštujte sigurnosna rastojanja.
- Isecite izrez u radnoj ploči.
- Radne ploče od masivnog drveta/radne ploče pokrivene keramičkim pločicama:
  Pričvrstite drvene lajsne 5,5 mm ispod gornje ivice radne ploče.

Postavljanje ploče za kuvanje u ravni sa površinom

Zaptivna traka obezbeđuje da ploča za kuvanje čvrsto i bez klizanja naleže u izrezu radne ploče. Zazor između rama i radne ploče se vremenom smanjuje.

- Priloženu zaptivnu traku zalepite ispod ivice ploče za kuvanje. Spojna ivica (početak i kraj) zaptivne trake ne sme da se nalazi na samom uglu. Na spojnu ivicu zaptivne trake nanesite malo

sredstva za zaptivanje fuga na bazi silikona. Zaptivnu traku ne lepite uz rastezanje.

⚠ Oštećenja usled nepravilnog priključivanja.
Elektronika ploče za kuvanje može da se ošteti usled kratkog spoja.
Povezivanje priključnog kabla na ploču za kuvanje prepustite kvalifikovanom električaru.

- Mrežni provodnik priključite na ploču za kuvanje prema šemi veze.
- Sprovedite priključni kabl ploče za kuvanje nadole kroz izrez na radnoj ploči.

Širina fuge između staklokeramičke ploče i radne ploče mora biti najmanje 2 mm.

Fuga je neophodna da bi ploča za kuvanje bila zaptivena.

- Postavite ploču za kuvanje u izrez i centrirajte je.
- Ako je ugrađena donja ploča sa optimizovanim dovodom vazduha, postavite ploču za kuvanje tako da ventilatori budu iznad izreza.
- Priključite ploču za kuvanje na električnu mrežu.
- Proverite funkciju ploče za kuvanje.
- Ispunite fugu između ploče za kuvanje i radne ploče odgovarajućim silikonskim sredstvom za zaptivanje fuga koje je otporno na temperaturu (min. 160°C).

Električno priključivanje

⚠ Oštećenja usled nepravilnog priključivanja.
Zbog nepravilne instalacije i održavanja ili popravki, za korisnika može nastati velika opasnost.
Kompanija Miele ne može da bude odgovorna za oštećenja koja su nastala zbog nestručne ugradnje i održavanja ili popravki ili zbog nepostojećeg ili prekinutog zaštitnog voda u instalacijama (npr. električni udar).
Priključenje ploče za kuvanje na električnu mrežu prepustite kvalifikovanom električaru.
Električar mora tačno da poznaje domaće propise i dodatne odredbe lokalnih elektrodistributivnih preduzeća i da ih se strogo pridržava.
Posle montaže mora da se obezbedi zaštita od dodirivanja izolovanih delova.

Ukupna snaga

vidi natpisnu pločicu

Podaci o priključku

Potrebne podatke o priključenju ćete naći na natpisnoj pločici. Ovi podaci moraju da se podudaraju sa podacima o električnoj mreži.

Što se tiče mogućnosti priključenja, pogledajte šemu priključenja.

Zaštitni prekidač diferencijalne struje

Radi povećanja bezbednosti uređaja VDE (Austrija: ÖVE) preporučuje da se u ploču za kuvanje ugradi FI-zaštitni prekidač sa strujom aktiviranja od 30 mA.

Razdvojni uređaji

Razdvojni uređaj treba da omogući isključivanje svih polova ploče za kuvanje sa mrežnog napajanja. Kada je uređaj isključen, mora da postoji kontaktno rastojanje od najmanje 3 mm. Razdvojni uređaji su delovi zaštita od prekomerne struje i zaštitni prekidači.

Isključivanje iz električne mreže

⚠ Opasnost od strujnog udara usled mrežnog napona.
Tokom radova na popravci i/ili održavanju ponovno uključivanje može da izazove strujni udar.
Nakon isključivanja iz mreže osigurajte je od ponovnog uključivanja.

Ako je potrebno isključiti uređaj iz električne mreže, zavisno od toga kako je instalacija razvedena uradite sledeće:

Topljivi osigurači

- Uloške osigurača potpuno izvadite iz navojnih poklopaca.

Navojni automatski osigurači

- Pritisnite ispitno dugme (crveno) tako da srednje dugme (crno) iskoči.

Ugradni automatski osigurači

- (Automatski prekidač, najmanje tip B ili C): poteznu ručicu prebacite sa 1 (uključeno) na 0 (isključeno).

FI-zaštitni prekidač

- (Zaštitni uređaj diferencijalne struje). Glavni prekidač prebacite sa pozicije 1 (uključeno) na 0 (isključeno) ili pritisnite ispitni taster.

Mrežni priključni kabl

Ploča za kuvanje sa priključnim strujnim kablom tipa H 05 VV-F (PVC-izolovan) sa odgovarajućim prečnikom priključiti u skladu sa šemom priključenja.

Što se tiče mogućnosti priključenja, pogledajte šemu priključenja.

Pogledajte natpisnu pločicu za dozvoljeni napon priključka za vašu ploču za kuvanje i pripadajuću priključnu vrednost.

Zamena priključnog provodnika

⚠ Opasnost od strujnog udara usled mrežnog napona.
Zbog nestručnog priključenja može doći do strujnog udara.
Zamenu mrežnog priključnog provodnika prepustite kvalifikovanom električaru.

Prilikom zamene mrežnog priključnog provodnika koristite isključivo tip kabla H 05 VV-F (PVC-izolovan) odgovarajućeg preseka. Priključni provodnik može da se nabavi kod proizvođača ili servisne službe.

Šema povezivanja

Na mestu postavljanja nije dozvoljena svaka mogućnost priključivanja.
Vodite računa o domaćim propisima i dodatnim odredbama lokalnih elektrodistributivnih preduzeća.

Maksimalno opterećenje po priključenom faznom provodniku iznosi 3.650 W.

Ploča za kuvanje sa < 5 posuda za kuvanje (≤ 7.400 W)

Za priključivanje ploče za kuvanje su potrebni 1. i 2. fazni provodnik. Na 3. fazni provodnik se mogu priključiti dodatni uređaji.

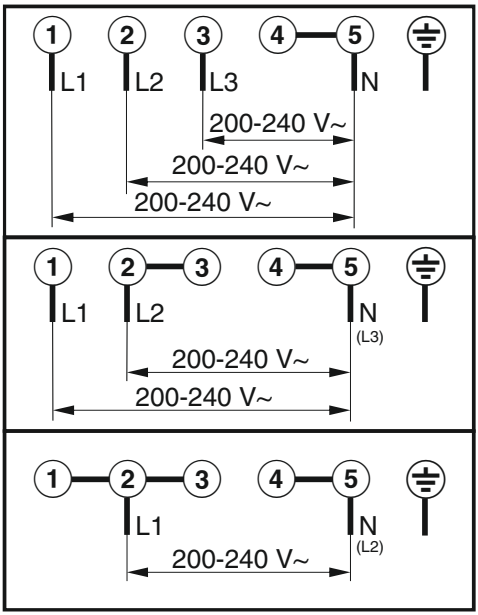

Ploča za kuvanje sa
≥ 5 posuda za kuvanje (> 7.400 W)

Za priključivanje ploče za kuvanje su potrebni sva 3 fazna provodnika. Na fazne provodnike se ne mogu priključiti dodatni uređaji.

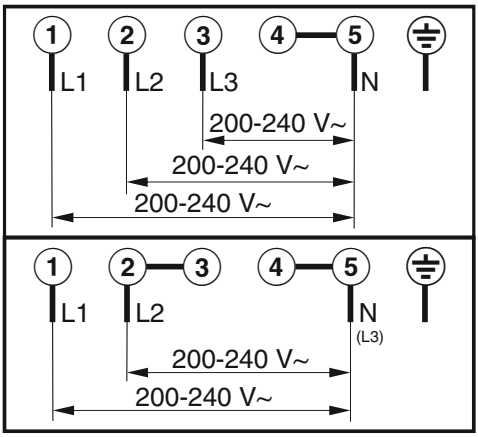

Upoznavanje

Vaša ploča za kuvanje

KM 8665 FR, KM 8665 FL

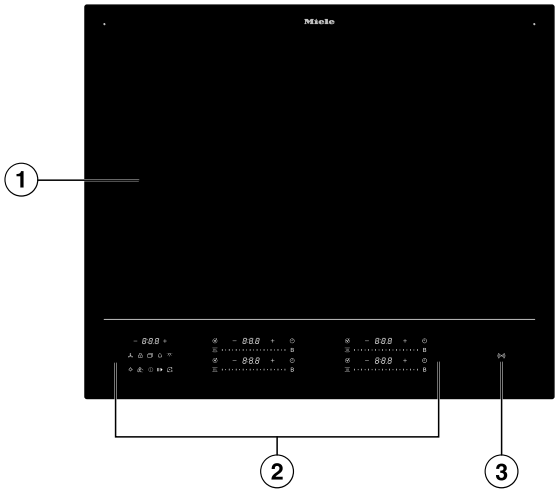

① Korisna površina kuvanja za maksimalno 4 posude za kuvanje

② Elementi za rukovanje i indikatori

③ Indikator *NFC simbol* ((•))

KM 8685 FR, KM 8685 FL, KM 8685 FL MattFinish



① Korisna površina kuvanja za maksimalno 6 posude za kuvanje

② Elementi za rukovanje i indikatori

③ Indikator *NFC simbol* ((•))

Upoznavanje

KM 8695 FR, KM 8695 FL, KM 8695 FL MattFinish



① Korisna površina kuvanja za maksimalno 6 posude za kuvanje

② Elementi za rukovanje i indikatori

③ Indikator *NFC simbol* ((•))

Kontrole i indikatori

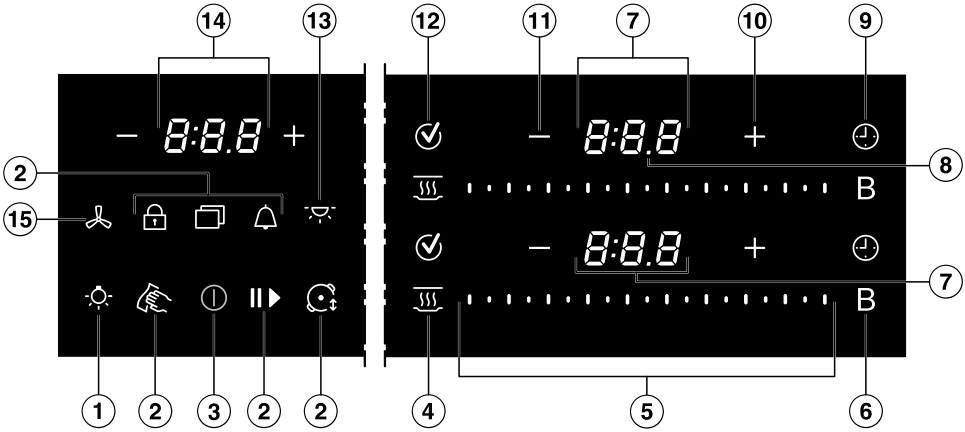

① Taster *Osvetljenje ploče za kuvanje Miele aspiratora* ☼ - opcionalno

② Taster *Meni* za prikaz sledećih tastera

	Taster *Zaštita prilikom brisanja uređaja* zaključava kontrole i indikatore na 20 sekundi
	Taster *Tajmer*, tajmer za proces nezavisan od ploče za kuvanje
	Taster *Stop&Go* za zaustavljanje/pokretanje tekućeg procesa kuvanja
	Taster *Blokada uključivanja uređaja*/*Blokada tastera* za zaključavanje kontrola i indikatora
	Taster *Profimodus* za promenu nivoa snage promenom položaja posuđa za kuvanje

③ Taster *Uklj./Isklj.*

④ Taster *Održavanje toplote*
Za aktiviranje/deaktiviranje specijalne funkcije održavanja toplote

⑤ Klizač
- Za podešavanje nivoa snage
- Za podešavanje vremena

⑥ Taster *Booster* B

⑦ Indikator posuđa za kuvanje

0	Posuđe za kuvanje je spremno za rad
1.0 do 9.0	Nivo snage
0:00–9:59	Vreme
-	Indikator preostale toplote, nivo 1
=	Indikator preostale toplote, nivo 2
≡	Indikator preostale toplote, nivo 3
A	Pomoć sa M Sense posuđem za kuvanje
u	Posuđe za kuvanje nedostaje ili nije pogodno
b	Booster
h	Održavanje toplote

⑧ Indikator separatora
Prikaz međunivoa za nivoe snage

⑨ Taster *Trajanje* za proces kuvanja
Automatski isključuje zagrevanje posuđa za kuvanje nakon podešenog vremenskog perioda
Meri vreme trajanja kuvanja

⑩ Taster *Plus* +
- Za promenu podešavanja
- Za prilagođavanje vremena

⑪ Taster *Minus* —
- Za promenu podešavanja
- Za prilagođavanje vremena

⑫ Taster *OK* ✓

⑬ Taster *Ambijentalno osvetljenje Miele aspiratora* - opcionalno

⑭ Indikator ploče za kuvanje

0:00–9:59	Vreme
LOC On/OFF	Blokada uključivanja uređaja/Blokada tastera je aktivirana/deaktivirana
dE On/OFF	Demo program je aktiviran/deaktiviran
UP	Dostupno je ažuriranje softvera.

⑮ Taster *Miele aspirator* - opcionalno
Da biste izabrali aspirator i podesili nivo snage

Upravljanje napajanjem

Uticaj raspodele snage

Tokom trajanja funkcije Booster se od drugih indukcionih kalemova oduzima jedan deo snage. Kada indukcioni kalem generiše struju, može imati sledeće efekte:

- Intenzivno zagrevanje se deaktivira.
- Nivo snage se smanjuje.
- Grejanje se isključuje.

Princip rukovanja

Isključena ploča za kuvanje

Kada je ploča za kuvanje isključena, vidljiv je samo štampani simbol za taster ⓘ *Uklj./Isklj.*. Kada uključite ploču za kuvanje, svetle ostali tasteri.

Rukovanje

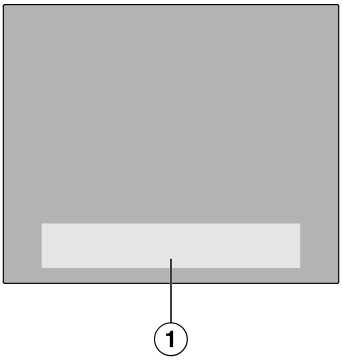

① Oblast tastera i indikatora

Vaša staklokeramička ploča za kuvanje je opremljena tasterima koji reaguju na dodir prstom.
Svaka reakcija tastera se potvrđuje zvučnim signalom.
Prilikom uključivanja, taster ⓘ *Uklj./Isklj.* morate dodirnuti malo duže od ostalih tastera iz bezbednosnih razloga.

Umrežavanje

Vaša ploča za kuvanje je opremljena integrisanim WLAN-modulom. Ploča za kuvanje može da se poveže na vašu kućnu mrežu ili samo na vaš Miele aspirator. WLAN-modul omogućava korišćenje Miele aplikacije na mobilnom uređaju.

Kada se vaša ploča za kuvanje poveže putem WLAN-mreže, veza će se automatski ponovo uspostaviti svaki put kada se uključi.

Obezbedite da na mestu postavljanja vaše ploče za kuvanje signal vaše WLAN-mreže bude dovoljno jak.

Povezivanjem ploče za kuvanje sa Vašom WLAN-mrežom povećava se potrošnja energije, čak i kada je ploča za kuvanje isključena.

Pametni dodaci putem Miele aplikacije*

Umrežavanje putem Miele aplikacije dobijate pristup brojnim pametnim dodacima, uključujući:

- Pristupanje informacijama o statusu
- Korišćenje dodatne korisne funkcije
- Održavajte svoju ploču za kuvanje u toku sa najnovijim dostignućima kompanije Miele putem ažuriranja softvera (moguće samo putem WLAN veze)

Više detalja o pametnim dodacima možete pronaći na veb-sajtu Miele, u Apple App Store® ili Google Play Store™.

* Dodatna digitalna ponuda kompanije Miele & Cie. KG. Opseg funkcija može da varira u zavisnosti od modela i države. Potrebna je vaša saglasnost sa opštim uslovima i odredbama i politikom privatnosti za Miele digitalne proizvode i usluge u Miele aplikaciji. Miele zadržava pravo da promeni ili prekine digitalne ponude u bilo kom trenutku.

Specijalne funkcije

Spremno za M Sense posuđe za kuvanje

Ploča za kuvanje je pogodna za M Sense posuđe za kuvanje.

M Sense posuđe za kuvanje ima senzore. Ovi senzori pojednostavljuju proces kuvanja.

M Sense posuđe za kuvanje je opcioni pribor. Možete ga kupiti u Miele e-shopu, od Miele servisne službe ili kod vašeg Miele specijalizovanog prodavca.

Kontrola aspiratora

Con@ctivity 3.0

Con@ctivity 3.0 opisuje direktnu komunikaciju između vaše ploče za kuvanje i Miele aspiratora. Komunikacija se ostvaruje umrežavanjem. Con@ctivity 3.0 omogućava automatsko upravljanje aspiratorom u zavisnosti od radnog stanja vaše ploče za kuvanje.

Con@ctivity verzije ploče za kuvanje i aspiratora moraju biti usklađene.

Više informacija o tome možete da pronađete u uputstvu za upotrebu i montažu vašeg aspiratora.

Neprekidno prepoznavanje posuđa

Kada stavite posuđe za kuvanje na površinu za kuvanje, Klizač za posuđe za kuvanje se automatski aktivira.

Prepoznavanje veličine posuđa

Veličina posuđa za kuvanje se prepoznaje unutar površina za kuvanje. Emitovanje energije se prilagođava veličini posuđa.

Funkcija Booster ploče za kuvanje

Funkcija Booster pojačava snagu da bi se brzo zagrejale velike količine, npr. vode za kuvanje testenine.

Stop&Go

Kod aktiviranja funkcije Stop&Go svi nivoi snage se smanjuju na 1.
Deaktiviranjem se ponovo uključuje nivo snage koji je poslednji podešen.

Savet: Koristite ovu specijalnu funkciju ako postoji opasnost da tečnost proključa.

Nivoi snage ploče za kuvanje

Snagu kojom se zagreva posuđe za kuvanje možete podesiti u stepenima od 1 do 9.

Postoji srednji nivo između svakog nivoa snage. Međunivoe omogućavaju finije podešavanje snage.

Ako vam nisu potrebni međunivoi, možete ih onemogućiti putem podešavanja.

Automatika intenzivnog zagrevanja

Kada je aktivirana automatika intenzivnog zagrevanja, automatski se vrši zagrevanje maksimalnom snagom (intenzivno kuvanje), a potom vraćanje na podešeni nivo snage (stepen za nastavak kuvanja).

Vremenske funkcije

Postoje 3 vremenske funkcije:

- Tajmer
- Trajanje procesa kuvanja
- Proteklo vreme procesa kuvanja

Funkcije možete koristiti istovremeno.

Tajmer

Možete da podesite alarm za postupke nezavisne od ploče za kuvanje.

Trajanje procesa kuvanja

Možete da podesite vreme nakon kojeg će se zona za kuvanje automatski isključiti. Ovu funkciju možete istovremeno da koristite za sve zone za kuvanje.

Proteklo vreme procesa kuvanja

Možete izmeriti koliko dugo traje proces kuvanja.

Profimodus

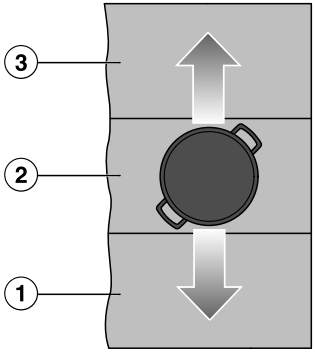

Primer prikaza za ilustraciju koncepta.
① Posuđe za kuvanje za nivo snage 9
② Posuđe za kuvanje za nivo snage 5
③ Posuđe za kuvanje za nivo snage 2

U Profimodusu, površina za kuvanje je podeljena na 3 horizontalne oblasti za kuvanje. Svakoj oblasti za kuvanje je dodeljen nivo snage.

Pomeranjem posuđa za kuvanje napred ① i nazad ③ menja se nivo snage na kojem se posuđe za kuvanje zagreva.

Možete menjati nivoe snage.

U zavisnosti od širine ploče za kuvanje, različit broj posuda za kuvanje može se zagrevati paralelno.

Blokada uključivanja uređaja

Kada je aktivirana blokada uključivanja uređaja, ne možete da uključite ploču za kuvanje.

Blokada tastera

Zaključavanje tastera se aktivira kada je ploča za kuvanje uključena. Kada je aktivirano, pločom za kuvanje može da se upravlja samo uslovno.

Opoziv funkcija

Ako tokom rada ploča za kuvanje bude slučajno isključena, pomoću ove specijalne funkcije možete ponovo da uspostavite sva podešavanja.

Održavanje toplote

Pomoću ove specijalne funkcije, namirnice se mogu održavati toplim odmah nakon pripreme.

Zaštita prilikom brisanja uređaja

Tastere ploče za kuvanje možete da blokirate na 20 sekundi kako biste npr. uklonili prljavštinu. ⏻ *Uklj./Isklj.* se ne blokira.

Podešavanja

Podešavanja ploče za kuvanje možete da prilagodite vašim ličnim potrebama.

Demo program

Ova specijalna funkcija omogućava specijalizovanom prodavcu da prezentuje ploču za kuvanje bez zagrevanja.

Demo režim

U demo režimu prikazivanja postupci kuvanja se simuliraju pomoću beskonačne petlje. Niz pojedinačnih koraka ponavlja se nakon 1 minuta. Kada dodirnete taster ili stavite posuđe za kuvanje na ploču za kuvanje, režim kuvanja se prebacuje u režim demonstracije.

Prikaz preostale toplote

Ukoliko je neka oblast staklokeramičke ploče vruća, nakon isključenja svetli indikator preostale toplote.

Hlađenjem staklokeramičke ploče, crtice na indikatoru preostale toplote gase se jedna za drugom. Poslednja crtica se ugasi tek kada bez opasnosti možete da dodirnete staklokeramičku ploču.

Sigurnosno isključivanje

Tasteri su prekriveni

Vaša ploča za kuvanje se automatski isključuje ako jedan ili više tastera budu prekriveni duže od 10 sekundi, npr. zbog kontakta prstom, iskipele namirnice ili odloženih predmeta. Na Indikator ploče za kuvanje nakratko treperi C i oglašava se signal.
Kada uklonite predmete i/ili nečistoće, gasi se C i ploča za kuvanje je ponovo spremna za rad.

Predugo vreme rada uređaja

Funkcija sigurnosnog isključivanja se automatski aktivira kada se jedna oblast zagreva neuobičajeno dugo. Ovaj vremenski period zavisi od odabranog nivoa snage. Ako se taj period prekorači, zagrevanje se isključuje i prikazuje se indikator preostale toplote. Možete da podesite nivo snage kao i obično.

Sigurnosno isključivanje možete da podesite promenom sigurnosnog stepena.

Specijalna funkcija/Nivo snage	Maksimalno vreme rada [sat:min]		
	Sigurnosni stepen		
	0[1]	1	2
Održavanje toplote	2:00	2:00	2:00
1.0	10:00	8:00	5:00
1.5	10:00	7:00	4:00
2.0/2.5	5:00	4:00	3:00
3.0/3.5	5:00	3:30	2:00
4.0/4.5	4:00	2:00	1:30
5.0/5.5	4:00	1:30	1:00
6.0/6.5	4:00	1:00	0:30
7.0/7.5	4:00	0:42	0:24
8.0	4:00	0:30	0:20
8.5	4:00	0:30	0:18
9.0	1:00	0:24	0:10
Pomoć sa M Sense posuđem - nema aktivnog programa	12:00	12:00	12:00
Pomoć sa M Sense posuđem - program je aktivan	12:00	3:00	1:00

[1] Fabričko podešavanje

Zaštita od pregrevanja

Da biste sprečili oštećenje ploče za kuvanje usled previsokih temperatura, zaštita od pregrevanja pokreće jednu od sledećih mera:

Mere zaštite od pregrevanja

- Prekida se uključena funkcija Booster.
- Podešeni nivo snage se smanjuje.
- Zagrevanje se isključuje automatski. U Indikator ploče za kuvanje, *Err* treperi naizmenično sa *044*.
- Sve zone za kuvanje se isključuju.

Uzroci aktiviranja zaštite od pregrevanja

Zaštita od pregrevanja može da se aktivira u sledećim situacijama:

- Zagreva se prazno posuđe za kuvanje.
- Masnoća ili ulje se zagreva uz visok nivo snage.
- Donja strana ploče za kuvanje nema dovoljno ventilacije.
- Vruća oblast se ponovo uključuje nakon nestanka električne energije.

Identifikaciona oznaka modela i fabrički broj

Vaša ploča za kuvanje može da prikaže identifikacionu oznaku modela i fabrički broj.

Verzija softvera

Vaša ploča za kuvanje može da prikaže verziju softvera ploče za kuvanje.

Ažuriranje softvera

Da biste dobijali ažuriranja, potrebna je veza sa kućnom mrežom.

Kada je dostupno novo ažuriranje, na Indikator ploče za kuvanje se prikazuje obaveštenje.

Ažuriranje možete:

- odmah izvršiti
- odložiti i izvršiti to kasnije
- trajno isključiti

Ako ne instalirate ažuriranje ili želite da ga instalirate kasnije, možete normalno koristiti ploču za kuvanje. Miele preporučuje da instalirate ažuriranja što je pre moguće.

Pribor koji se naknadno kupuje

U Miele e-shopu, kod Miele servisne službe ili Miele specijalizovanog prodavca možete nabaviti proizvode koji su specijalno namenjeni ploči za kuvanje, kao što su npr. posuđe za kuvanje i sredstva za čišćenje.

U Miele e-shop dolazite preko sledećeg QR-koda:

Raspakivanje ploče za kuvanje

- Zalepite natpisnu pločicu, koja je priložena uz isporučenu dokumentaciju, na mesto predviđeno u poglavlju „Servisna služba“.
- Uklonite eventualno postavljene zaštitne folije i nalepnice.

Prvo čišćenje ploče za kuvanje

- Pre prve upotrebe obrišite ploču za kuvanje vlažnom krpom.
- Osušite ploču za kuvanje.

Prvo puštanje ploče za kuvanje u rad

Metalne komponente su zaštićene sredstvom za održavanje. Kada se ploča za kuvanje prvi put pušta u rad, stvaraju se neprijatni mirisi i eventualno para. Zagrevanjem indukcionih kalemova se tokom prvih sati rada takođe javlja neprijatan miris. Prilikom svake naredne upotrebe neprijatni miris se oseća sve manje i konačno nestaje.

Neprijatni miris i para koja se eventualno pojavi ne ukazuju na pogrešno priključivanje ili kvar na uređaju i nisu štetni po zdravlje.

Umrežavanje

Možete koristiti svoju ploču za kuvanje:

- Povežite svoj mobilni uređaj sa kućnom mrežom
- povežite ploču za kuvanje direktno sa Miele aspiratorom

Možete kontrolisati svoji aspirator koristeći obe vrste umrežavanja.

Umrežavanjem sa mobilnim uređajem možete koristiti dodatne funkcije. Za više informacija pogledajte poglavlje „Upoznavanje“, odeljak „Umrežavanje“.

Preduslovi za umrežavanje sa vašom kućnom mrežom

Obratite pažnju na sledeće preduslove za umrežavanje:

1. Na mestu postavljanja je dostupna kućna mreža.
   Pripremite lozinku za WLAN.
2. Miele aplikacija je dostupna na bilo kom mobilnom uređaju.
3. Imate korisnički nalog u Miele aplikaciji.
4. Ne postoji direktna WLAN veza između ploče za kuvanje i Miele aspiratora.

Imate dva načina da povežete svoju ploču za kuvanje sa kućnom mrežom:

- NFC
- Scan & Connect

Obe opcije dovode do istog rezultata.

Korišćenje NFC-a

Prvih 20 puta kada se ploča za kuvanje uključi, indikator (((•))) *NFC (Near Field Communication)* se automatski aktivira. Ako ploču za kuvanje uključite 21. put, indikator (((•))) *NFC (Near Field Communication)* se mora aktivirati ručno.

NFC funkcija na vašem mobilnom uređaju je aktivirana.

- Uključite ploču za kuvanje.
- Pomerite mobilni uređaj malo iznad (((•))) *NFC (Near Field Communication)* na rastojanju od ≤1.

Ako ste instalirali Miele aplikaciju i imate korisnički nalog, odmah ćete biti usmereni na umrežavanje.

Ako još uvek niste instalirali Miele aplikaciju, bićete prebačeni u Apple App Store® ili Google Play Store™.

- Instalirajte Miele aplikaciju i podesite korisnički nalog.
- Ponovo malo pomerite mobilni uređaj iznad ekrana, držeći ga iznad ((•)) *NFC (Near Field Communication)* na rastojanju većem od 1 cm..

Miele aplikacija vas vodi kroz podešavanje.

Savet: Ako ne možete da pronađete indikator ((•)) *NFC (Near Field Communication)* na vašoj ploči za kuvanje, pokušajte, na primer, da prikažete identifikacionu oznaku modela. Indikator ((•)) *NFC (Near Field Communication)* će tada biti osvetljen.

Korišćenje funkcije Scan & Connect

- Skenirajte QR kod.

Ako ste instalirali Miele aplikaciju i imate korisnički nalog, odmah ćete biti usmereni na umrežavanje.

Ako još uvek niste instalirali Miele aplikaciju, bićete prebačeni u Apple App Store® ili Google Play Store™.

- Instalirajte Miele aplikaciju i podesite korisnički nalog.
- Ponovo skenirajte QR kod.

Miele aplikacija vas vodi kroz podešavanje.

Zahtevi za direktno umrežavanje sa vašom Miele aspiratorom

Obratite pažnju na sledeće preduslove za umrežavanje:

1. Vaš Miele aspirator ima Con@ctivity 3.0.
2. Ploča za kuvanje nije povezana na vašu kućnu mrežu.

Umrežavanje ploče za kuvanje sa Miele aspiratorom

Neophodne informacije o povezivanju aspiratora pronaći ćete u odgovarajućem uputstvu za upotrebu i montažu.

- Započnite uspostavljanje veze na aspiratoru.
- Uključite ploču za kuvanje.

Ukoliko je veza uspostavljena, na Indikator ploče za kuvanje se prikazuje kod *C:02*. Ako veza nije mogla da se uspostavi, na Indikator ploče za kuvanje se prikazuje kod *C:01*. Ponovo izvršite gore navedene korake.

Funkcija Con@ctivity 3.0 je sada aktivirana.

Resetovanje podešavanja

- Resetujte podešavanja kada prelazite sa jedne mrežne opcije na drugu.
- Resetujte podešavanja kada ploču za kuvanje budete odlagali, prodavali ili kada puštate u rad već korišćenu ploču za kuvanje. Samo tako ćete biti sigurni da ste uklonili sve lične podatke i da prethodni vlasnik neće moći više da ima pristup ploči za kuvanje.

U slučaju zamene rutera nije potrebno resetovanje.

- Isključite ploču za kuvanje.
- Dodirnite ⏻ *Uklj./Isklj.* na oko 6 sekundi. Na indikatoru ploče za kuvanje se odbrojavaju sekunde.

Indikatora ploče za kuvanje prikazuje *P*.

Indikatori zona za kuvanje / indikatori posuđa za kuvanje prikazuju sledeće:

- 9 i broj označavaju izabrani brzi parametar
- zavisno od modela:

  C i broj označavaju izabranu šifru izabranog brzog parametra

Ostali tasteri svetle.

Indikator (((•))) *NFC simbol* svetli jače.

- Dodirnite + *Plus* ili Klizač u gornjem desnom uglu pored Indikator ploče za kuvanje više puta dok se na Indikator posuđa za kuvanje ne prikaže sledeće: 909
- Dodirnite ✓ *OK*.
- Dodirnite + *Plus* ili Klizač u donjem desnom uglu Indikator ploče za kuvanje više puta dok se na Indikator posuđa za kuvanje ne prikaže sledeće: C01
- Dodirnite donji desni ugao pored Indikator ploče za kuvanje ✓ *OK*.

Podešavanja WLAN mreže su resetovana. Na Indikatori posuđa za kuvanje se prikazuje C01.

Bezbednosne napomene o rukovanju

⚠ Opasnost od požara usled pregrejanih namirnica.

Hrana koja se priprema bez nadzora može da se pregreje i zapali.

Ne ostavljajte ploču za kuvanje bez nadzora tokom rada.

⚠ Opasnost od opekotina zbog vruće staklokeramičke ploče.

Po završetku postupka kuvanja staklokeramička ploča je vruća.

Ne dodirujte staklokeramičku ploču dok svetle indikatori preostale toplote.

⚠ Opasnost od opekotina usled vrućih predmeta.

Kada je ploča za kuvanje uključena, ako je slučajno uključite ili ako ima preostale toplote, postoji opasnost da se metalni predmeti koji su ostali na ploči zagreju.

Ne upotrebljavajte ploču za kuvanje za odlaganje predmeta.

Posle upotrebe isključite ploču za kuvanje tasterom ⏻.

⚠ Vruće posuđe za kuvanje na tasterima i indikatorima bi moglo da ošteti elektroniku koja se nalazi ispod.

Tasteri ne reaguju.
Dolazi do nenamernog uključivanja i isključivanja.
Ploča za kuvanje se samostalno isključuje.

Ne odlažite vruće posuđe za kuvanje na tastere i indikatore.

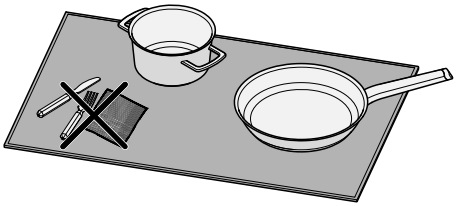

⚠ Predmete koji se nalaze pored pozuđa za kuvanje ploča za kuvanje ne može da razlikuje od posuđa za kuvanje.

Predmeti će se takođe zagrejati. Ukoliko se dodirnu zagrejani predmeti, može doći do opekotina.

Ne odlažite nikakve predmete na ploču za kuvanje. Na ploču za kuvanje postavljajte samo posuđe za kuvanje.

▶ Nikada ne zagrevajte tiganje sa slojem protiv lepljenja pomoću pojačivača.

Uključivanje ploče za kuvanje

■ Dodirnite ① *Uklj./Isklj.*.

Ostali tasteri svetle.

Ako ne izvršite dalje podešavanje, ploča za kuvanje se iz bezbednosnih razloga ponovo isključuje posle nekoliko sekundi.

Isključivanje ploče za kuvanje/ posuđa za kuvanje

Isključivanje ploče za kuvanje

■ Da biste isključili posuđe za kuvanje, a time i sve zone za kuvanje, dodirnite ① *Uklj./Isklj.*.

Isključivanje posuđa za kuvanje

■ Dodirnite poziciju *0* na odgovarajućem klizaču.

Pozicioniranje posuđa za kuvanje

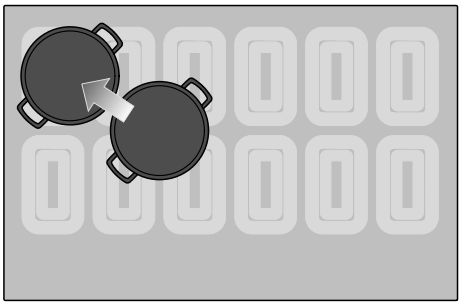

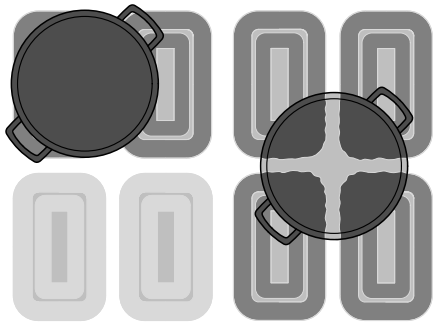

Primer prikaza za ilustraciju koncepta.

Posuđe za kuvanje možete po želji da pozicionirate na korisnoj površini za kuvanje.

Ispod cele upotrebljive površine za kuvanje nalaze se indukcioni kalemi. Indukcioni kalemi obezbeđuju zagrevanje posuđa.

Indukcioni kalemi se aktiviraju čim posuđe pokrije određenu površinu indukcionih kalema. Ako niste zadovoljni rezultatima kuvanja ili prženja, možete premestiti posuđe za kuvanje tako da se zagreje veći deo dna.

Povoljan položaj je, na primer, u uglu upotrebljive površine za kuvanje.

Broj i veličina posuđa za kuvanje

- Modeli KM 8665 FR, KM 8665 FL omogućavaju istovremeno korišćenje najviše četiri posuda za kuvanje (od toga najviše 4 M Sense posude za kuvanje).
- Modeli KM 8685 FR, KM 8685 FL, KM 8685 FL MattFinish, KM 8695 FR, KM 8695 FL, KM 8695 FL MattFinish omogućavaju istovremeno korišćenje najviše šest posuda za kuvanje (od toga najviše 4 M Sense posude za kuvanje).

U zavisnosti od položaja, posuđe za kuvanje sa prečnikom dna od 100–145 mm možda neće biti detektovano na svim pozicijama. Ovo posuđe za kuvanje je premalo da bi se garantovala dovoljna pokrivenost barem jednog indukcionog kalema na svakoj poziciji.

Posuđe za kuvanje sa prečnikom dna <100 mm više neće biti detektovano i ne može se koristiti.

- Ukoliko istovremeno koristite više posuda za kuvanje, pozicionirajte ove posude tako da međusobno budu što je moguće više udaljene. Indukcija će tako moći jasno da detektuje posude za kuvanje.
- Posude za kuvanje pomerajte jednu za drugom, ne istovremeno.

Kada pomerate posuđe za kuvanje, odgovarajući Klizač svetli. Podešeni nivo snage se „ponese“.

Savet: Preporučujemo da prvo uključite ploču za kuvanje i da zatim stavite posudu za kuvanje. Indukcija će tako brže detektovati posudu za kuvanje.

Nivoi snage ploče za kuvanje

Podešavanje nivoa snage posuđa za kuvanje

Fabrički je aktivirano konstantno prepoznavanje posuđa. Kada je ploča za kuvanje uključena i posudu za kuvanje stavite na zonu za kuvanje, Indikator posuđa za kuvanje svetli jače.

- Postavite posuđe za kuvanje na željeno mesto na površini za kuvanje.

Odgovarajući Indikator posuđa za kuvanje svetli jače.

- Prevucite prstom udesno ili ulevo po odgovarajućem klizaču dok odgovarajući Indikator posuđa za kuvanje ne prikaže željeni nivo snage.

Nivo snage se prikazuje na odgovarajućem Indikator posuđa za kuvanje.

Podešavanje nivoa snage posuđa - bez međunivoa

Fabrički je aktivirano konstantno prepoznavanje posuđa. Kada je ploča za kuvanje uključena i posudu za kuvanje stavite na zonu za kuvanje, Indikator posuđa za kuvanje svetli jače.

Opseg podešavanja nivoa snage bez međunivoa bira se u podešavanjima.

- Postavite posuđe za kuvanje na željeno mesto na površini za kuvanje.

Odgovarajući Indikator posuđa za kuvanje svetli jače.

- Prevucite prstom udesno ili ulevo po odgovarajućem klizaču dok odgovarajući Indikator posuđa za kuvanje ne prikaže željeni nivo snage.

Nivo snage se prikazuje na odgovarajućem Indikator posuđa za kuvanje.

Promena nivoa snage posuđa za kuvanje

- Na odgovarajućem klizaču dodirnite položaj koji odgovara željenom nivou snage.

Booster

Aktiviranje funkcije Booster

Specijalna funkcija Booster ne može se koristiti sa aktiviranim M Sense posuđem za kuvanje.

Ako je funkcija Booster aktivirana, podešavanje povezanih zona za kuvanje može da se promeni.

KM 8665 FR, KM 8665 FL:

Funkciju Booster možete istovremeno da koristite za maksimalno dve posude za kuvanje: jednom na desnoj polovini, a jednom na levoj polovini ploče za kuvanje.

KM 8685 FR, KM 8685 FL,
KM 8685 FL MattFinish, KM 8695 FR,
KM 8695 FL, KM 8695 FL MattFinish:

Funkciju Booster možete istovremeno da koristite za maksimalno tri posude za kuvanje: jednom na desnoj polovini, jednom na sredini i jednom na levoj polovini ploče za kuvanje.

Funkcija Booster je aktivna maksimalno 15 minuta.

- Postavite posuđe za kuvanje na željeno mesto na površini za kuvanje.
- Po potrebi podesite nivo snage.
- Dodirnite taster Booster B.

Taster/indikator pokazuje ь.

Deaktiviranje funkcije Booster

- Dodirnite B *Booster*.

ili

- Podesite drugi nivo snage.

Ako deaktivirate Booster ili pri kraju vremena funkcije Booster, a

- nivo snage nije podešen pre nego što je funkcija Booster aktivirana, vrši se automatsko vraćanje na nivo snage 9.
- nivo snage je bio podešen pre nego što je funkcija Booster aktivirana, vrši se vraćanje na prethodno izabrani nivo snage.

Aktiviranje/deaktiviranje funkcije Stop&Go

Ova funkcija nije kompatibilna sa M Sense posuđem za kuvanje.

Sve vremenske funkcije, vremena funkcije Booster i vremena za intenzivno kuvanje teku dalje. Podešavanja tajmera se ne mogu menjati. Ploču za kuvanje možete samo da isključite.

Posebna funkcija Stop&Go je aktivna 3 minuta na M Sense posuđu za kuvanje.

Ukoliko ova specijalna funkcija ne bude deaktivirana u roku od 1 sata, ploča za kuvanje se isključuje.

- Dodirnite ▭ *Meni*.
- Dodirnite ⏯ *Stop&Go*.

Aktivno zagrevanje posuđa za kuvanje se smanjuje sa podešenog nivoa snage na nivo snage 1,0 ili se resetuje.

Posuđe za kuvanje sa funkcijom održavanja toplote se ne menja.

Automatika intenzivnog zagrevanja

Vreme intenzivnog zagrevanja zavisi od podešenog stepena za nastavak kuvanja:

Stepen za nastavak kuvanja	Vreme intenzivnog zagrevanja [min:sek][1]
1.0	oko 0:15
1.5	oko 0:15
2.0	oko 0:15
2.5	oko 0:15
3.0	oko 0:25
3.5	oko 0:25
4.0	oko 0:50
4.5	oko 0:50
5.0	oko 2:00
5.5	oko 5:50
6.0	oko 5:50
6.5	oko 2:50
7.0	oko 2:50
7.5	oko 2:50
8.0	oko 2:50
8.5	oko 2:50
9.0	–

[1] Ako se posuđe za kuvanje privremeno ukloni sa površine za kuvanje tokom vremena ključanja, vreme ključanja će se produžiti za vreme bez posuđa za kuvanje.

Aktiviranje automatike intenzivnog zagrevanja

Ova funkcija nije kompatibilna sa M Sense posuđem za kuvanje.

Tokom vremena intenzivnog zagrevanja ne mogu se podesiti vremenske funkcije. Postojeći prikaz proteklog vremena je završen.

- Dodirnite Klizač željenog nivoa kuvanja dok ne čujete signal (oko 3 sekunde).

Nivo snage pulsira tokom intenzivnog zagrevanja (nivo snage 9).

Deaktiviranje automatike intenzivnog zagrevanja

- Podesite drugi nivo snage.

ili

- Ponovo postavite isti nivo snage.

Vremenske funkcije

Postoje 3 vremenske funkcije:

- Tajmer
- Trajanje procesa kuvanja
- Proteklo vreme procesa kuvanja

Funkcije možete koristiti istovremeno.

Podešavanje vremena za tajmer

Možete da podesite vreme od 1 minuta (*0:01*) do 9 sati 59 minuta (*9:59*).

- Vremena do 10 minuta se unose u minutima i sekundama.
- Vremena do 59 minuta se unose u minutima.
- Vremena od 60 minuta u satima i minutima.

Vreme za tajmer unosi se sa + *Plus* i — *Minus*.

- Dodirnite + *Plus* i — *Minus* dok se na Indikator ploče za kuvanje ne prikaže željeno vreme.

Primer:

59 minuta = 0:59 sati,
80 minuta = 1:20 sati

Podešavanje tajmera

- Dodirnite ▭ *Meni*.
- Dodirnite 🔔 *Tajmer*.

Indikator ploče za kuvanje svetli jače. 🔔 *Tajmer* svetli jače i pulsira. Ostali tasteri i indikatori svetle slabije.

- Podesite željeno vreme za tajmer.

Ako dodirnete 🔔 *Tajmer* ili sačekate 5 sekundi, tajmer počinje da odbrojava.

🔔 *Tajmer* počinje da treperi 10 sekundi pre isteka vremena.

Promena tajmera

- Dodirnite 🔔 *Tajmer*.

Indikator ploče za kuvanje svetli jače. 🔔 *Tajmer* svetli jače i pulsira. Ostali tasteri i indikatori svetle slabije.

- Podesite željeno vreme za tajmer.

Ako dodirnete 🔔 *Tajmer* ili sačekate 5 sekundi, tajmer počinje da odbrojava.

Brisanje tajmera

- Dodirnite 🔔 *Tajmer* dok se na Indikator ploče za kuvanje više ne prikazuje podešeno vreme.

ili

- Podesite tajmer na vrednost *0:00*.

Vreme za podešavanje trajanja

Možete da podesite vreme od 1 minuta (*0:01*) do 9 sati 59 minuta (*9:59*).

Vremena do 59 minuta se unose u minutima (0:59), a vremena preko 60 minuta u satima i minutima.

Vreme se unosi pomoću odgovarajućeg klizača i može se podesiti pomoću odgovarajućih tastera + *Plus* i − *Minus*.

- Pomerite klizač ulevo ili desno dok se željeno vreme ne prikaže u odgovarajućem Indikator posuđa za kuvanje.

Primer:

59 minuta = 0:59 sati,
80 minuta = 1:20 sati

Podešavanje trajanja procesa kuvanja

Kada se dostigne maksimalno vreme rada, zagrevanje posude za kuvanje se isključuje. Bez obzira na podešeno trajanje.

Za željeno posuđe za kuvanje je podešen nivo snage.

- Nakratko dodirnite (< 1,5 sekundi) 🕘 *Trajanje* pored pripadajućeg Indikator posuđa za kuvanje.

Odgovarajući Indikator posuđa za kuvanje svetli jače i 🕘 *Trajanje* pulsira. Ostali tasteri i indikatori svetle slabije.

- Podesite željeno vreme za trajanje.

Ako dodirnete 🕘 *Trajanje* ili sačekate 5 sekundi, započinje podešeno trajanje.

Trajanje procesa kuvanja ističe i 🕘 *Trajanje* neprekidno svetli.

🕘 *Trajanje* počinje da treperi 10 sekundi pre isteka vremena.

Menjanje trajanja procesa kuvanja

- Nakratko dodirnite (< 1,5 sekundi) 🕘 *Trajanje* željenog posuđa za kuvanje.

Odgovarajući Indikator posuđa za kuvanje svetli jače i 🕘 *Trajanje* pulsira. Ostali tasteri i indikatori svetle slabije.

- Podesite željeno vreme za trajanje.

Ako dodirnete ◴ *Trajanje* ili sačekate 5 sekundi, započinje podešeno trajanje.

Trajanje procesa kuvanja ističe i ◴ *Trajanje* neprekidno svetli.

Brisanje trajanja procesa kuvanja

■ Dodirnite ◴ *Trajanje* željenog posuđa za kuvanje dok se ne prikaže Indikator posuđa za kuvanje *0:00*.

ili

■ Dodirnite ◴ *Trajanje* posuđa za kuvanje.

Indikatoru zone za kuvanje/indikatoru posuđa za kuvanje svetli jače. Ostali tasteri i indikatori svetle slabije.

■ Dodirnite poziciju *0* na odgovarajućem Klizač.

Podešavanje trajanja drugih procesa kuvanja

■ Da biste postavili trajanje drugog procesa kuvanja, postupite kao što je opisano u poglavlju „Podešavanje trajanje procesa kuvanja“.

Započinjanje merenja proteklog vremena procesa kuvanja

- Za željeno posuđe za kuvanje je podešen nivo snage.
- Ne mora se podesiti trajanje za posuđe za kuvanje.

■ Dodirnite i držite (> 1,5 sekundi) ◴ *Trajanje* pored pripadajućeg Indikator posuđa za kuvanje.

Indikatoru zone za kuvanje/indikatoru posuđa za kuvanje prikazuje vreme koje je proteklo od aktiviranja.

Završavanje merenja proteklog vremena procesa kuvanja

■ Dodirnite ◴ *Trajanje* željenog posuđa za kuvanje dok se ne prikaže odgovarajući Indikator posuđa za kuvanje *0:00*.

Za dalje procese kuvanja, započnite merenje vremena koje je isteklo procesom kuvanja

■ Da biste postavili vreme koje je isteklo za dalje procese kuvanja, postupite kao što je opisano u poglavlju „Rukovanje“ odeljak „Započinjanje merenja vremena koje je isteklo procesom kuvanja“.

Menjanje nivoa snage i vremenske funkcije

■ Dodirnite željeni Indikator posuđa za kuvanje da biste se prebacivali između prikazivanja vremenske funkcije i prikaza nivoa snage za posuđe za kuvanje.

Profimodus

Aktiviranje Profimodusa

Specijalna funkcija Profimodus ne može se koristiti sa aktiviranim M Sense posuđem za kuvanje.

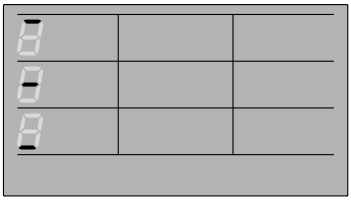

Profimodus oblasti za kuvanje kod ploče za kuvanje > 60 cm, poprečne linije odgovaraju oblastima ploče za kuvanje

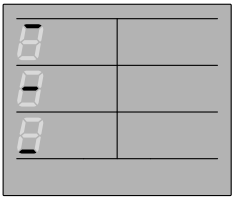

Profimodus oblasti za kuvanje kod ploče za kuvanje ≤ 60 cm, poprečne linije odgovaraju oblastima ploče za kuvanje

U Profimodusu možete da stavite po jednu posudu za kuvanje u svakoj koloni ploče za kuvanje. To jest, na jednoj ploči za kuvanje:

- > 60 cm, možete postaviti ukupno tri posude za kuvanje
- ≤ 60 cm, možete postaviti ukupno dve posude za kuvanje

Kod *P21* upravljanja napajanjem se u podešavanjima mora postaviti fabričko podešavanje (*C00*) ili ≥ *C04* (3.680 V).

Na ploči za kuvanje se ne nalazi posuđe za kuvanje.

- Dodirnite *Meni*.
- Dodirnite *Profimodus*.
- Na ploču za kuvanje stavite posuđe pogodno za indukcionu ploču.

Tajmer svetli.

Održavanje toplote svetli.

Klizač svetli.

U Indikator posuđa za kuvanje se prikazuje:

- horizontalna linija, oblast u kojoj se nalazi posuda za kuvanje
- nivo snage oblasti u kojoj se nalazi posuda za kuvanje

Menjanje nivoa snage za ploču za kuvanje za Profimodus

- Pravac kretanja za lonce je postavljen od napred do pozadi u fabrici. To jest, najviši nivo snage je u prednjem delu i najmanji nivo snage u zadnjem delu.
- Možete trajno promeniti pravac kretanja putem *P23* pravac kretanja Profimodus-a kako bi odgovaralo vašim ličnim navikama korišćenja.
- Za oblasti kuvanja može se podesiti specijalna funkcija za održavanje toplote i svi nivoi snage. Specijalna funkcija Booster ne može da se podesi.
- U skladu sa pravcem kretanja, nivoi snage uzastopnih područja ne mogu se premašiti ili padati.

- Postavite posuđe za kuvanje na područje čiji nivo snage želite da promenite.

Oblast ploče za kuvanje	Simbol za oblast ploče za kuvanje	Fabrički nivo snage	Najveći mogući nivo snage[1]	Najniži mogući nivo snage[1]
Napred		9	9	> Oblast ploče za kuvanje u sredini
Sredina		5	< Oblast ploče za kuvanje napred	> Oblast ploče za kuvanje napred
Pozadi		2	< Oblast ploče za kuvanje u sredini	Specijalne funkcije održavanja toplote

[1] Za pravac kretanja od napred do pozadi (fabričko podešavanje). Ako je pravac kretanja obrnut, sadržaj kolona mora se promeniti.

- Koristite taster Klizač za podešavanje nivoa snage u skladu sa mogućnostima tabele.

Deaktiviranje Profimodusa

- Dodirnite *Profimodus*.

Blokada uključivanja uređaja

Aktiviranje blokade uključivanja uređaja

Blokada uključivanja uređaja nema uticaja na M Sense posuđe za kuvanje.

Svi tasteri se blokiraju. Podešeni tajmer i dalje radi.

- Ploča za kuvanje je uključena.
- Sve zone za kuvanje su isključene.

- Dodirnite *Meni*.
- Dodirnite *Blokada uključivanja uređaja* 6 sekundi.

Sekunde na Indikator ploče za kuvanje se odbrojavaju unazad. Nakon isteka Indikator ploče za kuvanje prikazuje LOC naizmenično sa On. Blokada uključivanja uređaja je aktivirana.

Ukoliko pri aktiviranoj blokadi uključivanja uređaja dodirnete nedozvoljeni taster, na Indikator ploče za kuvanje se na nekoliko sekundi prikazuje LOC naizmenično sa On. Oglašava se zvučni signal.

Podešavanja možete da prilagodite tako da se blokada uključivanja uređaja automatski aktivira 5 minuta nakon isključivanja ploče za kuvanje.

Deaktiviranje blokade uključivanja uređaja

- Dodirnite *Blokada uključivanja uređaja* 6 sekundi.

Sekunde na Indikator ploče za kuvanje se odbrojavaju unazad. Kada se odbrojavanje završi, Indikator ploče za kuvanje prikazuje LOC naizmenično sa OFF. Blokada uključivanja uređaja je deaktivirana.

Blokada tastera

Aktiviranje blokade tastera

Ova funkcija nije kompatibilna sa M Sense posuđem za kuvanje.

Ako je aktivirana blokada tastera, može se izvršiti samo sledeće:

- Grejači za posuđe za kuvanje i ploča za kuvanje mogu samo da se isključe.
- Podešeni tajmer se može menjati.

Barem jedan grejač za posuđe za kuvanje je uključen.

- Dodirnite *Meni*.
- Dodirnite *Blokada tastera* 6 sekundi.

Sekunde na Indikator ploče za kuvanje se odbrojavaju unazad. Kada se odbrojavanje završi, Indikator ploče za kuvanje prikazuje *LOC* naizmenično sa *On*. Blokada tastera je aktivirana.

Ukoliko pri aktiviranoj blokadi tastera dodirnete nedozvoljeni taster, na Indikator ploče za kuvanje se na nekoliko sekundi prikazuje *LOC* naizmenično sa *On*. Oglašava se zvučni signal.

Deaktiviranje blokade tastera

- Dodirnite *Blokada tastera* 6 sekundi.

Sekunde na Indikator ploče za kuvanje se odbrojavaju unazad. Kada se odbrojavanje završi, Indikator ploče za kuvanje prikazuje *LOC* naizmenično sa *OFF*. Blokada tastera je deaktivirana.

Opoziv funkcija

Aktiviranje opoziva funkcija

Ova funkcija nije kompatibilna sa M Sense posuđem za kuvanje.

Ploču za kuvanje morate ponovo da uključite u roku od 10 sekundi nakon isključivanja.

- Ponovo uključite ploču za kuvanje.
- Dodirnite trepereći *OK* odmah nakon uključivanja.

Sva podešavanja su ponovo uspostavljena.

Odbacivanje opoziv funkcija

- Ponovo uključite ploču za kuvanje.
- Odmah nakon uključivanja dodirnite jedno od Indikatori posuđa za kuvanje koji **NE** treperi.

Novo podešavanje je preuzeto, sva ostala podešavanja se odbacuju.

Zaštita kod brisanja uređaja

Aktiviranje zaštite kod brisanja

Ova funkcija nije kompatibilna sa M Sense posuđem za kuvanje.

- Dodirnite *Meni*.
- Dodirnite *Zaštita prilikom brisanja uređaja*.

Na Indikator ploče za kuvanje se odbrojava vreme za koje je zaštita kod brisanja aktivna.

Deaktiviranje zaštite kod brisanja

- Dodirnite *Zaštita prilikom brisanja uređaja* dok se ne ugasi Indikator ploče za kuvanje.

Rukovanje M Sense posuđem za kuvanje

Rukovanje posuđem za kuvanje M Sense je opisano u pripadajućim uputstvima za upotrebu i montažu.

Sa posuđem za kuvanje M Sense možete koristiti sve specijalne funkcije vaše ploče za kuvanje, osim ako nije drugačije navedeno u uputstvu za upotrebu i instalaciju.

Vrednosti koje su unete na ploču za kuvanje imaju prioritet u odnosu na vrednosti koje su unete u posuđe za kuvanje i mogu deaktivirati rad posuđa za kuvanje.

M Sense posuđe za kuvanje: aktiviranje specijalnih funkcija ploče za kuvanje

- Aktivirajte program na posuđu za kuvanje.
- Aktivirajte specijalne funkcije na vašoj ploči za kuvanje.

Odgovarajući Indikator posuđa za kuvanje na ploči za kuvanje prikazuje informacije relevantne za specijalne funkcije. Izmena se signalizira na indikatoru, pomoć sa M Sense posuđem za kuvanje *A*.

M Sense posuđe za kuvanje: deaktiviranje specijalnih funkcija ploče za kuvanje

- Deaktivirajte specijalnu funkciju na ploči za kuvanje.

Pomoć sa M Sense posuđem za kuvanje se prekida. Ploča za kuvanje prati poslednja podešavanja.

Prekidanje pomoći sa M Sense posuđem za kuvanje

Preporučujemo da uvek koristite M Sense posuđe za kuvanje u režimu pomoći.

- Isključite M Sense posuđe za kuvanje.

Podaci o ploči za kuvanje

Prikaz identifikacione oznake modela/ serijskog broja

Na ploči za kuvanje se ne nalazi posuđe za kuvanje.

- Isključite ploču za kuvanje.
- Dodirnite ⏻ *Uklj./Isklj.* na oko 6 sekundi. Na indikatoru ploče za kuvanje se odbrojavaju sekunde.

Indikatora ploče za kuvanje prikazuje *P*.

Indikatori zona za kuvanje / indikatori posuđa za kuvanje prikazuju sledeće:

- 9 i broj označavaju izabrani brzi parametar
- zavisno od modela:

  C i broj označavaju izabranu šifru izabranog brzog parametra

Ostali tasteri svetle.

Indikator ((•)) *NFC simbol* svetli jače.

- Dodirnite + *Plus* ili Klizač u gornjem desnom uglu pored Indikator ploče za kuvanje više puta dok se na Indikator posuđa za kuvanje ne prikaže sledeće: *903*
- Dodirnite ✓ *OK*.

Na Indikator ploče za kuvanje se prikazuju cifre razdvojene crticom jedna za drugom.

Primer: *12 34* (identifikaciona oznaka modela KM 1234) – *1 23 45 67 89* (fabrički broj)

Prikaz verzije softvera

Na ploči za kuvanje se ne nalazi posuđe za kuvanje.

- Isključite ploču za kuvanje.

■ Dodirnite ⏻ *Uklj./Isklj.* na oko 6 sekundi. Na indikatoru ploče za kuvanje se odbrojavaju sekunde.

Indikatora ploče za kuvanje prikazuje *P*.

Indikatori zona za kuvanje / indikatori posuđa za kuvanje prikazuju sledeće:

- 9 i broj označavaju izabrani brzi parametar
- zavisno od modela:

  C i broj označavaju izabranu šifru izabranog brzog parametra

Ostali tasteri svetle.

Indikator ((•)) *NFC simbol* svetli jače.

■ Dodirnite + *Plus* ili Klizač u gornjem desnom uglu pored Indikator ploče za kuvanje više puta dok se na Indikator posuđa za kuvanje ne prikaže sledeće: *902*

■ Dodirnite ✓ *OK*.

Na Indikator ploče za kuvanje se prikazuju 3 cifre:

Primer: *1.23* = verzija softvera 1.23.

Aktiviranje/deaktiviranje demo programa

Na ploči za kuvanje se ne nalazi posuđe za kuvanje.

■ Isključite ploču za kuvanje.

■ Dodirnite ⏻ *Uklj./Isklj.* na oko 6 sekundi. Na indikatoru ploče za kuvanje se odbrojavaju sekunde.

Indikatora ploče za kuvanje prikazuje *P*.

Indikatori zona za kuvanje / indikatori posuđa za kuvanje prikazuju sledeće:

- 9 i broj označavaju izabrani brzi parametar
- zavisno od modela:

  C i broj označavaju izabranu šifru izabranog brzog parametra

Ostali tasteri svetle.

Indikator ((•)) *NFC simbol* svetli jače.

■ Dodirnite + *Plus* ili Klizač u gornjem desnom uglu pored Indikator ploče za kuvanje više puta dok se na Indikator posuđa za kuvanje ne prikaže sledeće: *910*

■ Dodirnite ✓ *OK*.

■ Dodirnite + *Plus* ili Klizač u donjem desnom uglu Indikator ploče za kuvanje više puta dok se na Indikator posuđa za kuvanje ne prikaže sledeće: *C01*

■ Dodirnite donji desni ugao pored Indikator ploče za kuvanje ✓ *OK*.

Na Indikator ploče za kuvanje treperi nekoliko sekundi:

- *dE* naizmenično sa *On* (demo program je aktiviran)

  ili

- *dE* naizmenično sa *OFF* (demo program je deaktiviran)

Aktiviranje/Deaktiviranje demo režima

■ Aktiviranje/Deaktiviranje demo režima preko podešavanja (*P52*).

Opsezi podešavanja nivoa snage ploče za kuvanje

Ploča za kuvanje je fabrički programirana sa 9 nivoa snage sa međunivoa. Ako želite podešavanje celih brojeva nivoa snage, možete da deaktivirate međunivo preko podešavanja.

	Preporučeno posuđe za kuvanje[1]	Opseg podešavanja[2]	
		fabrički 9 nivoa sa međunivoa	celi broj 9 nivoa bez međunivoa
Topljenje maslaca	Lonac	1.0–1.5	1–2
Rastvaranje želatina			
Održavanje toplote jela koja lako zagore			
Topljenje čokolade		1.0–2.0	
Zagrevanje malih količina tečnosti		2.0–3.5	2–4
Bubrenje pirinča			
Odmrzavanje smrznutog povrća u bloku			
Kuvanje mlečne kaše			
Zagrevanje tečnih ili polučvrstih jela		3.5–5.5	4–6
Dinstanje voća			
Kuvanje krompira			
Topljenje slanine	Tiganj		
Priprema omleta, pržena jaja bez kore itd.	Tiganj sa sendvič bazom i sloj protiv lepljenja	5.0–6.5	5–6
Dinstanje ribe		4.5–6.5	5–7
Dinstanje povrća	Lonac		
Narastanje testa i mahunarke			
Pripremanje krema i sosova, npr. sa vinom ili preliva holandez			
Otapanje i podgrevanje smrznute hrane	vidite podatke proizvođača		
lagano pečenje (npr. cela riba)	Tiganj sa sendvič bazom i sloj protiv lepljenja	6.0–6.5	6
lagano pečenje (npr. frikadele, pileća prsa)	Tiganj		
Pečenje (npr. riblji file, šnicla, pržena jaja)		6.0–7.0	6–7
Pripremanje Palačinke	Tiganj sa sendvič bazom i sloj protiv lepljenja		
Snažno/začinjeno prženje (npr. odrezak, male količine mesa, prženi krompir, krompir palačinke)	Tiganj	7.0–8.5	7–8
Prženje npr. pomfrita	Lonac sa visokim obodom	8.5–9.0	9
Prženje velikih količina mesa	Lonac sa visokim obodom ili pekač		
Voda za kuvanje	Lonac	Booster	Booster

[1] Ako je moguće, kuvajte samo u poklopljenim loncima ili tiganjima. Tako ćete sprečiti da toplota nepotrebno izlazi napolje.

[2] Ovi podaci su referentne vrednosti. Snaga indukcionog kalema varira zavisno od veličine i materijala dna posuđa za kuvanje. Zbog toga je moguće da nivoi snage za posuđe za kuvanje malo odstupaju. Tokom praktične upotrebe utvrdite optimalna podešavanja za posuđe za kuvanje. Za novo posuđe za kuvanje sa kojim niste upoznati, podesite nivo snage na sledeći niži nivo od onog navedenog.

Opsezi podešavanja nivoa snage ploče za kuvanje

Podaci za institute za ispitivanje

Probna jela prema standardu EN 60350-2

Probno jelo	∅ Dno posuđa za kuvanje (mm)	Poklopac	Opseg podešavanja	
			Prethodno zagrevanje	Pripremanje
Zagrevanje ulja	150	ne	–	1.0–1.5
Palačinke	180 (višeslojno dno)	ne	9.0	6.0–7.0
Prženje duboko zamrznutog pomfrita	180 mm (lonac za ulje)	ne	9.0	9.0
Održavanje toplote čorbe	150 (višeslojno dno)	da (zagrevanje)	7.0	Održavanje toplote

Način funkcionisanja indukcionih ploča za kuvanje

Ispod staklokeramičke ploče nalaze se indukcioni kalemovi. Ovi kalemovi stvaraju magnetno polje koje deluje direktno na dno posude i zagreva ga. Staklokeramička ploča se zagreva samo indirektno od toplote koju zrači dno posude.

Indukcija automatski prepoznaje poziciju, veličinu i oblik posude za kuvanje.

Indukcija funkcioniše samo kod posuda za kuvanje sa dnom koje može da se namagnetiše.

Šumovi

U posudi za kuvanje mogu, zavisno od materijala i obrade dna, da nastanu sledeći šumovi:

Brujanje kada je podešen veliki nivo snage. Ono se čuje slabije ili nestane kada smanjite nivo snage.

Pucketanje kod posude za kuvanje čije dno se sastoji od različitih materijala (npr. sendvič-dno).

Škljocanje prilikom elektronskog uključivanja, posebno ako je podešen manji stepen snage.

Zujanje, kada se uključuje ventilator za hlađenje. On se uključuje radi zaštite elektronike kada se ploča za kuvanje intenzivno upotrebljava. Ventilator za hlađenje može da nastavi da radi i nakon isključivanja uređaja.

Posuđe za kuvanje

Odgovarajuće posuđe za kuvanje

- Od plemenitog čelika sa dnom koje može da se namagnetiše
- Od emajliranog čelika
- Od livenog gvožđa

Svojstvo dna posude može da utiče na ravnomernost rezultata kuvanja (npr. kod pečenja palačinki). Toplota bi trebalo ravnomerno da se rasporedi po dnu posude. Veoma pogodno je posuđe za kuvanje sa dnom od višeslojnog materijala („sendvič“ dno ili bakarno dno).

Materijal od kojeg je dno posude za kuvanje i pozicija posude na ploči za kuvanje utiču na snagu indukcionih kalemova. To može da utiče na postupak pripreme.

Veličina posude za kuvanje

Kod **okruglih** posuda za kuvanje koristite prvenstveno one sa prečnikom dna od 145 mm do maksimalno 350 mm. Posuda za kuvanje sa prečnikom dna od 100 mm do 145 mm neće biti prepoznata na svim pozicijama.

U slučaju **ovalnih/pravougaonih** posuda za kuvanje, maksimalna dozvoljena veličina posude je 380 mm x 300 mm.

Neodgovarajuće posuđe za kuvanje

- Od plemenitog čelika sa dnom koje ne može da se namagnetiše
- Od aluminijuma ili bakra
- Od stakla, keramike ili zemljano posuđe

Testiranje posuđa za kuvanje

Ako niste sigurni da li je neki lonac ili tiganj pogodan za indukciju, na dno posude stavite magnet. Ako magnet prione, posuda za kuvanje je pogodna.

Korisne informacije

Saveti za posuđe za kuvanje

- Upotrebljavajte samo lonce i tiganje sa glatkim dnom. Lonci i tiganji koji imaju grubo dno grebu staklokeramičku ploču.
- Kada želite da pomerite posuđe za kuvanje, podignite ga. Na ovaj način ćete izbeći tragove uzrokovane habanjem i ogrebotinama. Ogrebotine koje nastaju pomeranjem posuđa za kuvanje napred-nazad ne utiču na funkcionisanje ploče za kuvanje. Takve ogrebotine su normalni tragovi upotrebe i ne predstavljaju razlog za reklamaciju.
- Kod kupovine tiganja i lonaca imajte na umu da se najčešće navodi maksimalni ili gornji prečnik. Međutim, važan je prečnik dna (koji je po pravilu manji).

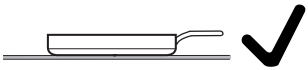

- Ako je moguće, prvenstveno koristite tiganje sa ravnom ivicom. U slučaju tiganja sa zaobljenom ivicom, indukcija deluje i na ivični deo tiganja. Tako može doći do promene boje ivice tiganja ili listanja premaza.

Pozivanje podešavanja

Na ploči za kuvanje se ne nalazi posuđe za kuvanje.

- Isključite ploču za kuvanje.
- Dodirnite ⏻ *Uklj./Isklj.* na oko 6 sekundi. Na indikatoru ploče za kuvanje se odbrojavaju sekunde.

Indikatora ploče za kuvanje prikazuje *P*.

Indikatori zona za kuvanje / indikatori posuđa za kuvanje prikazuju sledeće:

- 9 i broj označavaju izabrani brzi parametar
- zavisno od modela:

  C i broj označavaju izabranu šifru izabranog brzog parametra

Ostali tasteri svetle.

Indikator ((•)) *NFC simbol* svetli jače.

- Dodirnite ⏯ *Stop&Go*.

Indikatora ploče za kuvanje prikazuje *PC*.

Indikatorima zona za kuvanje/indikatorima posuđa za kuvanje prikazuje sledeće:

- *P* i broj označavaju izabrani parametar.

Podešavanje parametara

Podešavanja su pozvana.

- Dodirnite + *Plus* ili Klizač u gornjem desnom uglu Indikator ploče za kuvanje više puta dok se željeni broj parametra ne pojavi u Indikator posuđa za kuvanje.
- Dodirnite ✓ *OK*.

Klizač, ✓ *OK* i + *Plus* u donjem desnom uglu pored Indikator ploče za kuvanje svetle.

Trenutno postavljen broj šifre je prikazan u Indikator posuđa za kuvanje u donjem desnom uglu pored Indikator ploče za kuvanje.

Podešavanje šifre

Parametar mora biti podešen.

- Dodirnite + *Plus* u donjem desnom uglu pored Indikator ploče za kuvanje dok se željeni broj šifre ne pojavi u Indikator posuđa za kuvanje.
- Dodirnite ✓ *OK*.

Podešavanje je memorisano. Sada možete napustiti podešavanja ili prilagoditi druga podešavanja.

Završetak podešavanja

Promene koje nisu sačuvane nisu usvojene.

- Dodirnite ⏻ *Uklj./Isklj.*.

Prilagođavanje podešavanja

Parametri[1]		Kod	Podešavanja[2]
P01	Prijavljivanje WLAN	C00	**nije aktivirano/deaktivirano**
		C01	aktivno bez konfiguracije
		C02	aktivno i konfigurisano (ne može da se bira, prikazuje da li je veza bila uspešna)
		C03	Pokretanje veze putem Bluetooth-a
		C04	WLAN se resetuje na zadane vrednosti (default) (C01)
		C05	Ponovo pokretanje radio modula
P03	Opseg podešavanja nivoa snage ploče za kuvanje	C00	**9 nivoa snage sa međunivoima + Booster**
		C01	9 nivoa snage bez međunivoa + Booster
P04	Zvučni signal za potvrdu pri dodirivanju tastera	C00	isključeno[3]
		C01	tiho
		C02	srednja
		C03	**glasno**
P05	Zvučni signal vremenske funkcije	C00	isključeno
		C01	tiho
		C02	srednja
		C03	**glasno**
		C04	ekstra glasno
P06	Zvučne signale za informacije i greške	C00	isključeno (moguće je samo za informacije)
		C01	tišina (minimalna jačina zvuka)
		C02	srednja
		C03	**glasno**
P07	Maksimalno vreme rada	C00	**Stepen sigurnosti 0**
		C01	Stepen sigurnosti 1
		C02	Stepen sigurnosti 2

Parametri[1]		Kod	Podešavanja[2]
P08	Blokada uključivanja uređaja	C00	**Samo ručno aktiviranje blokade uključivanja uređaja**
		C01	Automatsko aktiviranje blokade uključivanja uređaja
P09	Brzina reagovanja tastera	C00	brzo
		C01	**normalno**
		C02	sporo
P10	Brzina reakcije tastera Klizač	C00	brzo
		C01	**normalno**
		C02	sporo
P12	Temperatura – stepen održavanja toplote	C00	**65–75 °C**
		C01	50–55 °C
		C02	80–90 °C
P14	Upravljanje aspiratorom preko ploče za kuvanje - Con@ctivity 3.0	C00	**Aktivirano**
		C01	Deaktivirano
P15	Kontrast osvetljenja tastera	C00	10%
		C01	**20%**
		C02	40%
P16	Resetovanje podešavanja	C00	**bez resetovanja**
		C01	resetovanje svih podešavanja
		C02	resetovanje WLAN veze
		C04	resetovanje veze sa M Sense posuđem za kuvanje
P17	Fabrička podešavanja	C00	**Bez vraćanja fabričkih podešavanja**
		C01	Ponovno postavljanje fabričkih podešavanja

Prilagođavanje podešavanja

Parametri[1]		Kod	Podešavanja[2]
P21	Upravljanje napajanjem[4]	C00	**isključeno**
		C01	1.000 W
		C02	2.000 W
		C03	3.000 W
		C04	3.680 W
		C05	4.000 W
		C06	4.500 W
		C07	5.000 W
		C08	6.000 W
		C09	7.000 W
		C10	7.400 W
		C11	8.000 W
		C12	9.000 W
		C13	10.000 W
P23	Smer pomeranja Profimodusa	C00	**Od prednjeg(npr. 9) do zadnjeg dela (npr. 1)**
		C01	Od zadnjeg (npr. 9) do prednjeg dela (npr. 1)
P24	Indikator za loš položaj posuđa	C00	**Otkrivanje deaktivirano**
		C01	Otkrivanje aktivirano
P40	M Sense posuđe za kuvanje: nadmorska visina	C00	0–300 m
		C01	301–600 m
		C02	601–900 m
		C03	901–1.200 m
		C04	1.201–1.500 m
		C05	1.501–1.800 m
		C06	>1.800 m
		C07	**0–1.800 m**

Parametri[1]		Kod	Podešavanja[2]
P41	M Sense šerpa: ciljna temperatura pečenja	C00	140 °C
		C01	145 °C
		C02	150 °C
		C03	155 °C
		C04	**160 °C**
		C05	165 °C
		C06	170 °C
		C07	175 °C
		C08	180 °C
P42	M Sense tiganj: ciljna temperatura pečenja I	C00	130 °C
		C01	135 °C
		C02	140 °C
		C03	145 °C
		C04	**150 °C**
		C05	155 °C
		C06	160 °C
		C07	165 °C
		C08	170 °C
P43	M Sense tiganj: ciljna temperatura pečenja II	C00	170 °C
		C01	175 °C
		C02	180 °C
		C03	185 °C
		C04	**190 °C**
		C05	195 °C
		C06	200 °C
		C07	205 °C
		C08	210 °C

Prilagođavanje podešavanja

Parametri[1]		Kod	Podešavanja[2]
P44	M Sense tiganj: ciljna temperatura pečenja III	C00	190 °C
		C01	195 °C
		C02	200 °C
		C03	205 °C
		C04	**210 °C**
		C05	215 °C
		C06	220 °C
		C07	225 °C
		C08	230 °C
P52	Demo program/demo režim	C00	**Isključen demo program**
		C01	Uključen demo program[5]
		C02	Uključen demo režim[5]

[1] Parametri koji nisu navedeni nisu potvrđeni.

[2] Fabričko podešavanje se prikazuje podebljano.

[3] Zvuk tastera za ⏻ *Uklj./Isklj.* nije isključen.

[4] Ukupna snaga ploče za kuvanje može da se smanji kako bi se ispunili zahtevi lokalnog preduzeća za snabdevanje električnom energijom.
Šifre sa vrednostima za priključne snage ploča za kuvanje se ne prikazuju.

[5] Nakon uključivanja ploče za kuvanje, vreme se pojavljuje nekoliko sekundi na Indikator ploče za kuvanje dE naizmenično sa On.

Prikaz identifikacione oznake modela/serijskog broja

Na ploči za kuvanje se ne nalazi posuđe za kuvanje.

- Isključite ploču za kuvanje.
- Dodirnite ⏻ *Uklj./Isklj.* na oko 6 sekundi. Na indikatoru ploče za kuvanje se odbrojavaju sekunde.

Indikatora ploče za kuvanje prikazuje *P*.

Indikatori zona za kuvanje / indikatori posuđa za kuvanje prikazuju sledeće:

- ٩ i broj označavaju izabrani brzi parametar
- zavisno od modela:

  C i broj označavaju izabranu šifru izabranog brzog parametra

Ostali tasteri svetle.

Indikator ((•)) *NFC simbol* svetli jače.

- Dodirnite + *Plus* ili Klizač u gornjem desnom uglu pored Indikator ploče za kuvanje više puta dok se na Indikator posuđa za kuvanje ne prikaže sledeće: *٩03*
- Dodirnite ✓ *OK*.

Na Indikator ploče za kuvanje se prikazuju cifre razdvojene crticom jedna za drugom.

Primer: *12 34* (identifikaciona oznaka modela KM 1234) – *1 23 45 67 89* (fabrički broj)

Prikaz verzije softvera

Na ploči za kuvanje se ne nalazi posuđe za kuvanje.

- Isključite ploču za kuvanje.
- Dodirnite ⏻ *Uklj./Isklj.* na oko 6 sekundi. Na indikatoru ploče za kuvanje se odbrojavaju sekunde.

Indikatora ploče za kuvanje prikazuje *P*.

Indikatori zona za kuvanje / indikatori posuđa za kuvanje prikazuju sledeće:

- ٩ i broj označavaju izabrani brzi parametar
- zavisno od modela:

  C i broj označavaju izabranu šifru izabranog brzog parametra

Ostali tasteri svetle.

Indikator ((•)) *NFC simbol* svetli jače.

- Dodirnite + *Plus* ili Klizač u gornjem desnom uglu pored Indikator ploče za kuvanje više puta dok se na Indikator posuđa za kuvanje ne prikaže sledeće: *٩02*
- Dodirnite ✓ *OK*.

Na Indikator ploče za kuvanje se prikazuju 3 cifre:

Primer: *1.23* = verzija softvera 1.23.

Ažuriranje softvera

Ažuriranje softvera

Informacije o sadržaju i obimu ažuriranja možete naći u Miele aplikaciji.

1. Vaša ploča za kuvanje je povezana sa vašom kućnom mrežom
2. Indikator ploče za kuvanje prikazuje *UP*.

- Dodirnite + *Plus*.

Indikatora ploče za kuvanje pokazuje *UP* i ubrzo nakon toga sledi *L□□*...*C_□*...*C□□*....

Ažuriranje je završeno kada se ploča za kuvanje isključi. Možete ponovo normalno koristiti ploču za kuvanje.

Odlaganje ažuriranja softvera

Informacije o sadržaju i obimu ažuriranja možete naći u Miele aplikaciji.

Miele preporučuje da instalirate ažuriranja što je pre moguće.

1. Vaša ploča za kuvanje je povezana sa vašom kućnom mrežom
2. Indikator ploče za kuvanje prikazuje *UP*.

■ Dodirnite — *Minus*.

Možete normalno da koristite ploču za kuvanje.

Ako ponovo pokrenete ploču za kuvanje, a nijedan indikator preostale toplote ne svetli, biće vam ponuđena opcija da ponovo izvršite ažuriranje.

Isključivanje ažuriranja softvera

Kompanija Miele preporučuje da instalirate ažuriranja.

■ Da biste trajno onemogućili ažuriranja, idite u aplikaciju Miele ili kontaktirajte Miele servisnu službu.

Površina

Model ploče za kuvanje pod nazivom MattFinish opremljen je mat crnom staklokeramikom. MattFinish staklokeramička ploča za kuvanje se razlikuje po gruboj strukture i manje refleksija svetlosti od standardnih staklokeramičkih ploča. Zbog posebnih karakteristika MattFinish staklokeramike, moraju se poštovati posebna uputstva za čišćenje.

Čišćenje staklokeramičke ploče za kuvanje: KM 8665 FR, KM 8665 FL, KM 8685 FR, KM 8685 FL, KM 8695 FR, KM 8695 FL

Čišćenje MattFinish staklokeramike opisano je u poglavlju „Čišćenje i nega“, odeljak „Čišćenje staklokeramičkih MattFinish ploča za kuvanje“.

Bezbednosne napomene za čišćenje i održavanje

⚠ Kada se čisti standardna staklokeramika, kao što je MattFinish staklokeramika,

može doći do oštećenja.

Očistite standardne staklokeramičke ploče za kuvanje prema uputstvima za čišćenje standardnih staklokeramičkih ploča za kuvanje.

⚠ Opasnost od opekotina usled vrućih površina.

Po završetku procesa kuvanja svi delovi ploče za kuvanje mogu biti vrući.

Isključite ploču za kuvanje.

Pre čišćenja ploče za kuvanje sačekajte da se ploča za kuvanje ohladi.

Ukoliko se koriste neodgovarajuća sredstva za čišćenje ili se na ploči za kuvanje zagreju ostaci adekvatnih sredstava za čišćenje, može doći do promene boje ploče i promene same ploče. Površine su osetljive na grebanje.

Pre čišćenja površina sačekajte da se ploča za kuvanje ohladi.

Odmah uklonite ostatke sredstva za čišćenje.

Ne koristite abrazivna sredstva za čišćenje.

Ako se čisti deterdžentom za ručno pranje sudova, neće biti uklonjeni svi ostaci i prljavština. Stvara se nevidljivi film koji dovodi do mrlja na staklokeramici. Takve mrlje se više ne mogu ukloniti.

Redovno čistite staklokeramičku površinu specijalnim sredstvom za čišćenje staklokeramike.

▶ Za čišćenje ploče za kuvanje nikada ne koristite paročistač.

▶ Za čišćenje ne koristite šiljate predmete.

Interval čišćenja

- Pre svake upotrebe:
  očistite celu ploču za kuvanje i dno posude za kuvanje.
- Posle svake upotrebe:
  očistite celu ploču za kuvanje.
- 1 put nedeljno:
  Da ne bi došlo do sagorevanja ostataka sredstva za čišćenje, staklokeramičku površinu čistite Miele sredstvom za čišćenje staklokeramike i nerđajućeg čelika ili standardnim sredstvom za čišćenje staklokeramike. Pridržavajte se podataka koje je naveo proizvođač sredstva za čišćenje.

Čišćenje staklokeramičkih površina

Uklanjanje manjih nečistoća

- Očistite celu staklokeramičku površinu vlažnom, mekom krpom i razblaženim sredstvom za ručno pranje posuđa. Pridržavajte se podataka koje je naveo proizvođač sredstva za čišćenje.

Uklanjanje veće zaprljanosti

- Svu grubu prljavštinu odstranite vlažnom krpom za brisanje, a prljavštinu koja se čvrsto zalepila uz pomoć strugača za staklokeramičku ploču.
- Očistite staklokeramičku površinu pomoću Miele sredstva za čišćenje staklokeramike i nerđajućeg čelika ili standardnog sredstva za čišćenje staklokeramike. Pridržavajte se podataka koje je naveo proizvođač sredstva za čišćenje.

Završetak čišćenja

- Uklonite ostatke sredstava za čišćenje pomoću vlažne krpe.
- Osušite staklokeramičku površinu nakon svakog čišćenja.

Neadekvatna sredstva za čišćenje

Da biste izbegli oštećenja površina, prilikom čišćenja ne upotrebljavajte sledeće:

- sredstva za čišćenje koja sadrže sodu, alkalije, amonijak, kiseline ili hlor
- sredstva za uklanjanje mrlja i rđe
- abrazivna sredstva za čišćenje, npr. prašak i kremu za ribanje, kamen za čišćenje
- sredstva za čišćenje koja sadrže rastvarače
- sredstva za čišćenje mašine za pranje posuđa
- sprejeve za čišćenje roštilja i rerni
- abrazivne tvrde četke
- magične sunđere
- sunđere

Čišćenje MattFinish staklokeramičke ploče za kuvanje: KM 8685 FL MattFinish, KM 8695 FL MattFinish

Čišćenje standardne staklokeramike opisano je u poglavlju „Čišćenje i nega“, odeljak „Čišćenje staklokeramičkih ploča za kuvanje“.

Bezbednosne napomene za čišćenje i održavanje

Ako čistite MattFinish staklokeramiku kao standardnu staklokeramiku, MattFinish staklokeramika možda neće biti očišćena.

Očistite staklokeramiku MattFinish prema uputstvima za čišćenje MattFinish staklokeramičkih ploča za kuvanje.

⚠ Opasnost od opekotina usled vrućih površina.

Po završetku procesa kuvanja svi delovi ploče za kuvanje mogu biti vrući.

Isključite ploču za kuvanje.

Pre čišćenja ploče za kuvanje sačekajte da se ploča za kuvanje ohladi.

Ukoliko se koriste neodgovarajuća sredstva za čišćenje ili se na ploči za kuvanje zagreju ostaci adekvatnih sredstava za čišćenje, može doći do promene boje ploče i promene same ploče.

Pre čišćenja površina sačekajte da se ploča za kuvanje ohladi.

Odmah uklonite ostatke sredstva za čišćenje.

⚠ Oprez pri radu sa hemikalijama za čišćenje! To su delimično nagrizajuće i iritirajuće supstance.

Obratite pažnju na bezbednosne listove i bezbednosne propise proizvođača hemikalija za čišćenje!
Koristite rukavice!

Kozmetika, a naročito krema za zaštitu od sunca, kao i ručna dezinfekciona sredstva na mat staklenoj površini mogu da prouzrokuju trajne mrlje.

Ako su kozmetička sredstva dospela na mat staklenu površinu, odmah uklonite ostatke toplom vodom, deterdžentom za ručno pranje i čistom krpom od mikrovlakana.

▶ Za čišćenje ploče za kuvanje nikada ne koristite paročistač.

▶ Za čišćenje ne koristite šiljate predmete.

Interval čišćenja

- Pre svake upotrebe:
  očistite celu ploču za kuvanje i dno posude za kuvanje.
- Posle svake upotrebe:
  očistite celu ploču za kuvanje.
- 1 put nedeljno:
  Da ne bi došlo do sagorevanja ostataka sredstva za čišćenje, staklokeramičku površinu čistite Miele sredstvom za čišćenje staklokeramike i nerđajućeg čelika ili standardnim sred-

stvom za čišćenje staklokeramike. Pridržavajte se podataka koje je naveo proizvođač sredstva za čišćenje.

Čišćenje MattFinish staklokeramičkih površina

Uklanjanje manjih nečistoća

- Očistite celu staklokeramičku površinu vlažnom, mekom krpom i razblaženim sredstvom za ručno pranje posuđa. Pridržavajte se podataka koje je naveo proizvođač sredstva za čišćenje.

Uklanjanje veće zaprljanosti

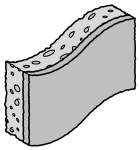

1. Primer za sunđer za čišćenje sa mekom abrazivnom stranom.

- Svu grubu prljavštinu odstranite vlažnom krpom za brisanje, a za prljavštinu koja se čvrsto zalepila koristite strugač za staklokeramičku ploču.
- Očistite staklokeramičku površinu pomoću Miele sredstva za čišćenje staklokeramike i nerđajućeg čelika ili standardnog sredstva za čišćenje staklokeramike ili mlekom za čišćenje. Pridržavajte se podataka koje je naveo proizvođač sredstva za čišćenje.
- Više zaprljana mesta premažite kremom za ribanje i ostavite da deluje 15 minuta.
- Takva mesta čistite sunđerom za čišćenje sa mekom abrazivnom stranom (1) oko 2–5 minuta.
- Ako i dalje ima ostataka, ponovite ovaj postupak do 3 puta.

Uklanjanje veoma teške zaprljanosti

- U ekstremnim slučajevima koristite alkalno sredstvo za čišćenje rerne ili roštilja koje je pogodno za ploče za kuvanje. Pustite da sredstvo za čišćenje deluje najmanje 30 minuta.

Završetak čišćenja

- Uklonite ostatke sredstava za čišćenje pomoću vlažne krpe.
- Osušite staklokeramičku površinu nakon svakog čišćenja.

Neadekvatna sredstva za čišćenje

Da biste izbegli oštećenja površina, prilikom čišćenja ne upotrebljavajte sledeće:

- sredstva za čišćenje koja sadrže sodu, amonijak, kiseline ili hlor
- sredstva za uklanjanje mrlja i rđe
- abrazivni prah i pasta za poliranje
- sredstva za čišćenje koja sadrže rastvarače
- sredstva za čišćenje mašine za pranje posuđa
- abrazivne tvrde četke
- magične sunđere

Većinu smetnji i grešaka možete da otklonite sami. U mnogim slučajevima ćete uštedeti vreme i novac jer nećete morati da kontaktirate servisnu službu.

Dodatne informacije o samostalnom otklanjanju smetnji možete naći na adresi www.miele.rs/service.

Poruke na indikatorima/displeju

Problem	Uzrok i otklanjanje
COL treperi naizmenično sa postavljenom/smanjenom snagom u Indikator posuđa za kuvanje	Izabran je nepovoljan položaj posuđa za kuvanje. Posuđe za kuvanje nije moglo biti jednoznačno dodeljeno kontroli. Posude za kuvanje nisu međusobno dovoljno udaljene. Posude za kuvanje nisu međusobno dovoljno udaljene i podešeni su veoma različiti nivoi snage. ■ Ponovo pozicionirajte posude za kuvanje. Posude za kuvanje pomerajte jednu za drugom, ne istovremeno.
Nakon uključivanja ploče za kuvanje ili dodirivanja nekog tastera, na Indikator ploče za kuvanje LOC se nekoliko sekundi prikazuje naizmenično sa On.	Blokada uključivanja uređaja je aktivirana. ■ Deaktivirajte blokadu uključivanja uređaja.
	Blokada tastera je aktivirana. ■ Deaktivirajte blokadu tastera.
Nakon uključivanja ploče za kuvanje na Indikator ploče za kuvanje se nakratko pojavljuje dE naizmenično sa On. Posuđe za kuvanje se ne zagreva.	Ploča za kuvanje se nalazi u demo programu. ■ Deaktivirajte demo program.
Na Indikator ploče za kuvanje treperi C, a ploča za kuvanje se automatski isključuje.	Jedan ili više tastera su neispravni, npr. zbog kontakta prstom, prekipelog jela ili odloženih predmeta. ■ Uklonite predmete ili nečistoću.
Indikator ploče za kuvanje prikazuje UP	Dostupno je ažuriranje softvera za vašu ploču za kuvanje. Dodirnite — *Minus* da biste odložili ažuriranje. Izvršite ažuriranje što je pre moguće ili trajno onemogućite ažuriranja.

Rešavanje problema

Problem	Uzrok i otklanjanje
U Indikator ploče za kuvanje, *Err* treperi naizmenično sa *044*.	Aktivirala se zaštita od pregrevanja. ■ Sačekajte da se ploča za kuvanje ohladi. ■ Otklonite uzroke pregrevanja. ■ Proverite funkciju ploče za kuvanje. ■ Ukoliko se ponovo pojavi obaveštenje da postoji greška, pozovite servisnu službu.
U Indikator ploče za kuvanje, *Err* treperi naizmenično sa *110*, *111*, *112* ili *113*.	Ploča za kuvanje je pogrešno priključena. ■ Isključite ploču za kuvanje iz električne mreže. ■ Pozovite servisnu službu. Ploča za kuvanje mora biti priključena prema šemi priključivanja.
U Indikator ploče za kuvanje *Err* naizmenično sa *126*, *127*, *128* ili *129*.	Ventilator je blokiran ili neispravan. ■ Proverite da li je ventilator blokiran nekim predmetom. ■ Uklonite predmet ■ Ako Indikator ploče za kuvanje nastavi da prikazuje poruku o grešci, obratite se servisnoj službi.
Na Indikator ploče za kuvanje se prikazuje poruka koja nije navedena u ovoj tabeli.	Došlo je do greške u elektronici. ■ Prekinite napajanje ploče za kuvanje na otprilike 1 minut. ■ Ukoliko problem i dalje postoji kada se napajanje vrati, pozovite servisnu službu.

Neočekivano ponašanje

Problem	Uzrok i otklanjanje
Postavili ste posudu za kuvanje ali se odgovarajući klizač se ne prikazuje.	Posuda nije prepoznata na ovoj poziciji, zato što je veoma mala. ■ Ponovo pozicionirajte posudu za kuvanje. Ukoliko ona još uvek nije prepoznata, upotrebite drugu posudu za kuvanje.
	Posuda za kuvanje nije pogodna. ■ Koristite pogodno posuđe za kuvanje.
Ponovo pozicionirate posudu za kuvanje i podešeni stepen snage počinje da treperi.	Posuda za kuvanje nije prepoznata. ■ Dodirnite stepen snage koji treperi. ■ Ako stepen snage i dalje treperi, ponovo pozicionirajte posudu za kuvanje.

Problem	Uzrok i otklanjanje
Ponovo pozicionirate posudu za kuvanje, podešeni stepen snage se gasi i zasvetli 0.	Posuda za kuvanje nije prepoznata. ■ Ponovo podesite stepen snage.
Nivo snage 9 se automatski smanjuje ukoliko kod povezanih zona kuvanja takođe podesite nivo snage 9.	Pri istovremenom radu na nivou snage 9 prekoračuje se moguća ukupna snaga. ■ Koristite drugu zonu za kuvanje.
Jedna oblast ili cela ploča za kuvanje se automatski isključuje.	Vreme rada je bilo predugo. ■ Ponovo uključite ploču ili oblast za kuvanje.
	Aktivirala se zaštita od pregrevanja. ■ Sačekajte da se ploča za kuvanje ohladi. ■ Otklonite uzroke pregrevanja. ■ Proverite funkciju ploče za kuvanje. ■ Ukoliko problem i dalje postoji, obratite se servisnoj službi.
Zona za kuvanje ne radi kao obično sa podešenim nivoom snage.	Aktivirala se zaštita od pregrevanja. ■ Sačekajte da se ploča za kuvanje ohladi. ■ Otklonite uzroke pregrevanja. ■ Proverite funkciju ploče za kuvanje. ■ Ukoliko problem i dalje postoji, obratite se servisnoj službi.
Booster nivo se automatski ranije prekida.	Aktivirala se zaštita od pregrevanja. ■ Sačekajte da se ploča za kuvanje ohladi. ■ Otklonite uzroke pregrevanja. ■ Proverite funkciju ploče za kuvanje. ■ Ukoliko problem i dalje postoji, obratite se servisnoj službi.

Rešavanje problema

Nezadovoljavajući rezultat

Problem	Uzrok i otklanjanje
Kada je automatika intenzivnog zagrevanja uključena sadržaj u posuđu za kuvanje uopšte ne kuva.	Zagrevaju se velike količine namirnica. ■ Kuvajte na najvećem nivou snage, a zatim ručno prebacite nazad.
	Posuda za kuvanje loše provodi toplotu. ■ Koristite drugu posudu za kuvanje koja bolje provodi toplotu.
Kod uporedivih postupaka kuvanja i pečenja postoje manje razlike u vremenima kuvanja i u dobijanju rumene boje	To nije greška. Materijal od kojeg je dno posude za kuvanje i pozicija posude na ploči za kuvanje utiču na snagu indukcionih kalemova. To utiče na postupak pripreme.
Položaji posuđa nisu prepoznati i/ili postoji neujednačena distribucija toplote u posuđu	Položaj posuđa nije optimalno izabran. ■ Postavite posuđe za kuvanje prema uputstvima. ■ Ako i dalje imate nezadovoljavajuće rezultate kuvanja, postavite prikaz loših pozicija posuđa (P24) u podešavanjima. Otkrivanje nepovoljnih položaja posuđa je podešeno. Ploča sada takođe izveštava o nepovoljnim pozicijama posuđa za kuvanje i više ne samo nemogućim pozicijama posuđa za kuvanje.

Opšti problemi ili tehničke smetnje

Problem	Uzrok i otklanjanje
Ploča za kuvanje ne može da se uključi.	Nema napajanja ploče za kuvanje. ■ Proverite da li je reagovao osigurač u električnoj instalaciji. Obratite se stručnom električaru ili Miele servisnoj službi (za minimalnu jačinu osigurača, vidi natpisnu pločicu).
	Eventualno je došlo do tehničke smetnje. ■ Isključite ploču za kuvanje na otprilike 1 minut iz struje, tako što ćete uraditi sledeće: – isključite prekidač odgovarajućeg osigurača ili potpuno odvrnite topljivi osigurač ili – isključite FI-zaštitni prekidač (zaštitni prekidač za struju kvara). ■ Ako nakon ponovnog uključivanja/zavrtanja osigurača ili FI-zaštitnog prekidača još uvek ne možete da uključite ploču za kuvanje, obratite se stručnom električaru ili servisnoj službi.
Prilikom upotrebe nove ploče za kuvanje dolazi do stvaranja određenih mirisa i pare.	Metalne komponente su zaštićene sredstvom za održavanje. Kada se ploča za kuvanje prvi put pušta u rad, stvaraju se neprijatni mirisi i eventualno para. Materijal od kojeg su napravljeni indukcioni kalemovi tokom prvih sati rada takođe ispušta neprijatan miris. Prilikom svake naredne upotrebe neprijatni miris se oseća sve manje i konačno nestaje. Neprijatni miris i para koja se eventualno pojavi ne ukazuju na pogrešno priključivanje ili kvar na uređaju i nisu štetni po zdravlje.
Posle isključivanja ploče za kuvanje čuje se zvuk rada uređaja.	Ventilator radi toliko dugo dok se ploča za kuvanje ne ohladi i onda se automatski isključi.

Rešavanje problema

Problem	Uzrok i otklanjanje
Razni problemi sa podešavanjima, npr. problemi sa umrežavanjem	Promene u podešavanjima mogu dovesti do međusobnih sukoba. Fluktuacije u WLAN signalu mogu dovesti do sukoba. Ako resetujete podešavanja na fabrička podešavanja, postojeća podešavanja će biti izbrisana. Dokumentujte postojeća podešavanja za vraćanje postojećih postavki. ■ Postavite na fabrička podešavanja.
	Možete da resetujete sva podešavanja ili samo pojedinačna podešavanja kao što npr. WLAN podešavanja.

Na www.miele.rs/service ćete naći informacije o tome kako samostalno da otklonite smetnje, kao i informacije o Miele rezervnim delovima.

Kontakt za prijavu smetnji

U slučaju smetnji koje ne možete da otklonite, obratite se npr. vašem specijalizovanom Miele prodavcu ili Miele servisnoj službi.

Miele servisnu službu možete da zakažete onlajn na www.miele.rs/service.

Podatke za kontakt Miele servisne službe možete da pronađete na kraju ovog dokumenta.

Servisna služba će zahtevati identifikacionu oznaku modela i fabrički broj (SN). Oba detalja se mogu naći na natpisnoj pločici.

Natpisna pločica

Ovde zalepite priloženu natpisnu pločicu. Vodite računa da se identifikaciona oznaka modela podudara sa podacima na poleđini ovog dokumenta.

Garancija

Garantni rok iznosi 2 godine.

Ostale informacije ćete naći u priloženim uslovima garancije.

Tehnički podaci

Tehnički podaci

Frekventni ISM opseg	2,400 GHz – 2,4835 GHz
Frekvencija RFID/NFC	13,56 Mhz
Predajna snaga WLAN	≤ 100 mW
Predajna snaga RFID/NFC	≤ 100 mW
Predajna snaga BTLE	≤ 10 mW
Potrošnja struje u isključenom stanju	≤ 0,5 W
Potrošnja struje u umreženom režimu pripravnosti	≤ 2 W
Vremenski period do automatskog prebacivanja u isključeno stanje	10 Min.
Vremenski period do automatskog prebacivanja u umreženi režim pripravnosti	10 Min.

Izjava o usklađenosti

Firma Miele ovim izjavljuje da je ova indukciona staklokeramička ploča za kuvanje usaglašena sa direktivom 2014/53/EU.

Kompletan tekst EU izjave o usklađenosti je dostupan na nekoj od sledećih internet adresa:

- Proizvodi, preuzimanje, na www.miele.rs
- Servis, traženje informacija, uputstva za upotrebu, na https://miele.rs/manual navođenjem naziva proizvoda ili fabričkog broja

MIELE d.o.o.
Balkanska 2
11000 Beograd

Telefon: +381 22 77 111

e-mail: info@miele.rs
www.miele.rs

Nemačka
Miele & Cie. KG
Carl-Miele-Straße 29
33332 Gütersloh

Miele

KM 8665 FR, KM 8665 FL, KM 8685 FR, KM 8685 FL,
KM 8685 FL MattFinish, KM 8695 FR, KM 8695 FL,
KM 8695 FL MattFinish

sr-RS

M.-Nr. 12 990 010 / 00 / 002