Miele

Brugs- og monteringsanvisning
Vinkøleskab

Læs venligst brugs- og monteringsanvisningen inden opstilling, installation og ibrugtagning for at undgå skader på personer og produkt.

da-DK

M.-Nr. 10 438 980

Indhold

Råd om sikkerhed og advarsler 5

Miljøbeskyttelse 13

Sådan spares der energi 14

Beskrivelse af vinkøleskabet 15
Forklaring af symbolerne 16

Tilbehør 18
Medfølgende tilbehør 18
Ekstra tilbehør 18

Vinkøleskabet tændes og slukkes 19
Inden ibrugtagning 19
Køle-/fryseskabet rengøres 19
Vinkøleskabet betjenes 19
Vinkøleskabet tændes 19
Vinkøleskabet slukkes 20
Ved længere fravær 20

Yderligere indstillinger 21
Lås 🔒 21
Akustiske signaler ♪♪ 22
Displayets lysstyrke ☼ 23

Optimal temperatur og luftkvalitet 24
Optimal temperatur 24
Temperaturer indstilles 25
Temperaturvisning 26
Luftkvalitet og -fugtighed 27
DynaCool
(konstant luftfugtighed) 27
Luftudskifning via Active AirClean-filtre 28

Temperatur- og døralarm 29

Præsentationslys 31
Præsentationslyset tændes og
slukkes 31
Præsentationslysets lysstyrke indstilles 31
Indstilling af præsentationslysets tilkoblingsvarighed 32

Opbevaring af vinflasker ... 33
Træhylder ... 34
Træhylder flyttes ... 34
Træhylder tilpasses ... 35
Tekst på træhylderne ... 35
Flaskeholder ... 36
Maksimal kapacitet ... 36

SommelierSet ... 37
Sommelier-sættet placeres ... 37
Afdækninger til udtræksskinner monteres ... 37
Glasholder sættes i ... 37
Flaskeopbevaringsrum sættes i ... 38
Tilbehørsboks sættes i ... 38
Dekanteringshylder samles ... 39
Pyntehylde sættes i ... 39
Ekstra flaskeholdere ... 39

Automatisk afrimning ... 40

Rengøring og vedligeholdelse ... 41
Rengøringsmidler ... 41
Inden vinkøleskabet rengøres ... 42
Indvendigt, tilbehør, udvendigt, dør ... 42
Ventilationsåbninger rengøres ... 43
Tætningslisten i døren rengøres ... 43
Bagside - kompressor og metalgitter rengøres ... 43
Efter rengøring ... 43

Active AirClean-filter ... 44
Active AirClean-filtre udskiftes ... 44

Småfejl udbedres ... 46

Støjårsager ... 51

Service / garanti ... 52
Kontakt i tilfælde af fejl ... 52
EPREL- database ... 52
Miele Service ... 52

Informationer til forhandlere ... 55
Udstillingsprogram ... 55

Eltilslutning ... 57

Indhold

Vinkøleskabet opstilles 58
Opstillingssted 58
Klimaklasse 58
Ventilation 59
Medfølgende vægafstandsholdere monteres 59
Vinkøleskabet opstilles 59
Gulvet i nichen 59
Vinkøleskabet justeres 60
Døråbningsbegrænser 61
Mål 61
Mål med åben dør 62

Hængslingssiden ændres 63

Dette vinkøleskab opfylder de foreskrevne sikkerhedsbestemmelser. Uhensigtsmæssig brug kan dog medføre skader på personer og ting.

Læs venligst brugs- og monteringsanvisningen grundigt, inden vinkøleskabet tages i brug. Den indeholder vigtige anvisninger om indbygning, sikkerhed, brug og vedligeholdelse. Herved beskyttes personer, og skader på vinkøleskabet undgås.

I overensstemmelse med norm IEC 60335-1 gør Miele udtrykkeligt opmærksom på, at afsnittet om installation af vinkøleskabet samt råd om sikkerhed og advarsler skal læses og overholdes.

Miele kan ikke gøres ansvarlig for skader, der er opstået, fordi disse anvisninger ikke er blevet fulgt.

Gem venligst brugs- og monteringsanvisningen, og giv den videre til en eventuel senere ejer.

⚠ Risiko for at komme til skade ved brud på glas!

Ved opstilling i over 1.500 m højde kan dørens glasrude gå itu på grund af ændret lufttryk.
Skarpe brudstykker kan give alvorlige kvæstelser!

Retningslinjer vedrørende brugen

▶ Vinkøleskabet er beregnet til anvendelse i en almindelig husholdning og på husholdningslignende opstillingssteder som fx
– i butikker, kontorer og lignende arbejdspladser
– i landbrugsbedrifter
– til kundebrug på hoteller, moteller, pensionater o.l.
Dette vinkøleskab er ikke beregnet til udendørs brug.

▶ Brug kun vinkøleskabet til opbevaring af vin.
Al anden anvendelse er på egen risiko.

▶ Vinkøleskabet er ikke egnet til opbevaring og køling af medikamenter, blodplasma, laboratoriepræparater eller andre medicinske produkter. Forkert brug af vinkøleskabet kan medføre skader på eller fordærv af indholdet i vinkøleskabet. Vinkøleskabet bør ikke opstilles i områder, hvor der er fare for eksplosion.
Miele hæfter ikke for skader, der er opstået på grund af forkert brug eller betjening.

▶ Personer, der på grund af begrænsninger i fysisk eller psykisk formåen eller på grund af manglende erfaring eller uvidenhed ikke er i stand til at betjene vinkøleskabet sikkert, må ikke anvende det uden opsyn.
Disse personer må kun anvende vinkøleskabet uden opsyn, hvis de er informeret om dets funktioner, så de kan betjene det sikkert, og hvis de forstår de farer, der kan opstå ved forkert betjening.

Børn i huset

▶ Børn under 8 år skal holdes væk fra vinkøleskabet, medmindre der holdes konstant opsyn med dem.

▶ Børn på 8 år eller derover må kun bruge vinkøleskabet uden opsyn, hvis de er informeret om dets funktioner, så de kan betjene den sikkert. Børn skal kunne forstå de farer, der kan opstå ved forkert betjening.

▶ Børn må ikke rengøre eller vedligeholde vinkøleskabet uden opsyn.

▶ Hold altid øje med børn, der opholder sig i nærheden af vinkøleskabet. Lad dem aldrig lege med vinkøleskabet.

▶ Risiko for kvælning! Børn kan under leg vikle sig ind i emballagemateriale (fx folier) eller trække det over hovedet og blive kvalt. Opbevar emballagedele uden for børns rækkevidde.

Teknisk sikkerhed

▶ Kølemiddelkredsløbet er kontrolleret for tæthed. Vinkøleskabet overholder de relevante sikkerhedsbestemmelser samt de gældende EU-retningslinjer.

▶ Dette vinkøleskab indeholder kølemidlet isobutan (R600a), et naturgasprodukt, der er meget miljøvenligt, men brændbart. Det beskadiger ikke ozonlaget og øger ikke drivhuseffekten.
Anvendelse af dette miljøvenlige kølemiddel har til dels ført til et højere lydniveau. Ud over lyde fra kompressoren kan der forekomme strømningslyde fra hele kølekredsløbet. Dette kan desværre ikke undgås, men har ingen indflydelse på vinkøleskabets funktion.
Sørg for, at ingen dele i kølekredsløbet bliver beskadiget under transport og ved indbygning/opstilling af vinkøleskabet. Kølemiddel kan ved uheld forårsage øjenskader!
Ved beskadigelser:

- Undgå alle former for åben ild,
- Afbryd strømmen til vinkøleskabet,
- Udluft rummet, hvor vinkøleskabet står, i nogle minutter.
- Kontakt Miele Service (kontaktinformation findes på omslaget).

▶ Jo mere kølemiddel, der er i vinkøleskabet, desto større skal det rum være, hvori det opstilles. I tilfælde af lækage kan der i små rum dannes en brændbar gas-/luftblanding. Rummet skal være min 1m^3 pr. 11 g kølemiddel. Mængden af kølemiddel står på typeskiltet indvendigt i vinkøleskabet.

▶ De tilslutningsdata (sikring, frekvens, spænding), der er angivet på vinkøleskabets typeskilt, skal ubetinget stemme overens med de eksisterende forhold på opstillingsstedet, så der ikke opstår skader på vinkøleskabet. Kontroller dette før tilslutning.
I tvivlstilfælde bør man kontakte en elinstallatør.

▶ Vinkøleskabets elektriske sikkerhed kan kun garanteres, når der er etableret forskriftsmæssig jordforbindelse. Denne grundlæggende sikkerhedsforanstaltning skal være i orden. I tvivlstilfælde bør elinstallationen kontrolleres af en uddannet fagmand.

▶ Pålidelig og sikker drift af vinkøleskabet er kun sikret, når det er tilsluttet et offentligt elnet.

▶ Hvis tilslutningsledningen er beskadiget, skal den udskiftes af en Miele-tekniker eller en anden fagmand for at undgå fare for brugeren.

▶ Multistikdåser og forlængerledninger giver ikke den nødvendige sikkerhed (risiko for brand) og bør derfor ikke anvendes ved tilslutning af vinkøleskabet.

▶ Hvis de spændingsførende dele eller nettilslutningsledningen udsættes for fugt, kan der opstå kortslutning. Opstil derfor ikke vinkøleskabet i områder med fugt eller vandsprøjt (fx garager, vaskekældre etc.).

▶ Dette vinkøleskab må ikke anvendes på ikke-stationære opstillingssteder (fx skibe).

▶ Et beskadiget vinkøleskab kan betyde fare for sikkerheden. Kontroller derfor vinkøleskabet for synlige skader, inden det monteres. Tag aldrig et beskadiget vinkøleskab i brug.

▶ Vinkøleskabet skal være afbrudt fra elnettet under installation, vedligeholdelse og reparation. Det er kun afbrudt fra elnettet, når

- sikringerne i installationen er slået fra, eller
- skruesikringerne i installationen er skruet helt ud, eller
- stikket er trukket ud. Træk ikke i ledningen på tilslutningsledninger med netstik, men i stikket, når vinkøleskabet skal afbrydes fra elnettet.

▶ Installation, vedligeholdelse og reparation foretaget af ukyndige kan medføre betydelig risiko for brugeren.
Installation, vedligeholdelse og reparation bør kun udføres af uddannede fagfolk.

▶ Reparation af vinkøleskabet inden garantiens udløb bør kun foretages af Miele Service, da eventuelle efterfølgende skader ellers ikke er omfattet af Mieles garanti.

▶ Defekte dele må kun udskiftes med originale Miele-reservedele. Kun med disse dele kan Miele garantere, at sikkerhedskravene opfyldes i fuldt omfang.

▶ Dette vinkøleskab er på grund af specielle krav (fx mht. temperatur, fugtighed, kemisk resistens, slidstyrke og vibration) udstyret med en speciel pære. Pæren må kun anvendes til det påtænkte formål. Pæren er ikke egnet til oplysning af rum. Af sikkerhedsmæssige grunde må udskiftning kun foretages af Miele Service eller en anden uddannet fagmand. Dette vinkøleskab indeholder flere lyskilder, som min. er energiklasse E.

Den daglige brug

▶ Vinkøleskabet er beregnet til en bestemt klimaklasse (rumtemperaturområde), hvis grænser absolut skal overholdes. Klimaklassen fremgår af typeskiltet inde i vinkøleskabet. En lavere rumtemperatur betyder længere pauser for kompressoren, således at vinkøleskabet ikke kan holde den nødvendige temperatur.

▶ Ventilationsåbningerne må ikke tildækkes. Hvis dette sker, er der ikke sikret tilstrækkelig ventilation, hvorved energiforbruget øges, og skader på komponenter ikke kan udelukkes.

▶ Hvis der opbevares fedt- eller olieholdige madvarer i vinkøleskabet, skal man sørge for, at eventuelt fedt eller olie, der løber ud, ikke kommer i berøring med vinkøleskabets plastdele. Der kan opstå spændingsrevner i plastbelægningen.

▶ Brand- og eksplosionsfare. Opbevar aldrig eksplosive stoffer eller produkter med brændbare drivgasser (fx spraydåser) i vinkøleskabet. Antændelige gasblandinger kan forårsage brandfare pga. de elektriske komponenter.

▶ Risiko for eksplosion. Anvend ingen elektriske apparater i vinkøleskabet. Det kan forårsage gnistdannelse.

Tilbehør og reservedele

▶ Anvend kun originalt Miele-tilbehør. Hvis der monteres andre dele, bortfalder kravet om garanti og/eller produktansvar.

▶ Miele yder op til 15 års leveringsgaranti, men min. 10 år på funktionsbærende reservedele efter produktionsophør af vinkøleskabet.

Rengøring og vedligeholdelse

▶ Brug ikke olie eller fedt på dørlisten. Det gør den med tiden porøs.

▶ Brug aldrig et damprengøringsapparat til rengøring og afrimning af vinkøleskabet. Dampen kan trænge ind til de spændingsførende dele og medføre kortslutning.

▶ Spidse eller skarpe genstande kan beskadige køleelementerne, så vinkøleskabet ikke kan anvendes. Brug derfor aldrig spidse eller skarpe genstande til at

- fjerne rimlag
- fjerne rester, fx af mærkater

Transport

▶ Transporter altid vinkøleskabet opretstående og i emballagen for at undgå beskadigelse.

▶ Risiko for at komme til skade og for beskadigelse. Transporter vinkøleskabet med hjælp fra en anden person, da det er meget tungt.

Bortskaffelse af et gammelt køle-/fryseskab

▶ Gør låsen på det gamle vinkøleskab ubrugelig.
Hermed forhindres, at legende børn kan spærre sig inde og komme i livsfare.

▶ Kølemiddel kan ved uheld forårsage øjenskader! Sørg derfor for ikke at beskadige dele af kølesystemet, fx ved at

- stikke hul på kølemiddelkanalerne
- knække rørene
- kradse overfladebelægningen af.

Bortskaffelse af emballagen

Emballagen beskytter produktet mod transportskader. Emballagematerialerne er valgt ud fra miljø- og affaldstekniske hensyn og kan således genbruges.

Genbrug af emballagematerialerne sparer råstoffer og mindsker affaldsproblemerne. Emballagen bør derfor afleveres på nærmeste genbrugsstation/opsamlingssted.

Bortskaffelse af det gamle produkt

Gamle elektriske og elektroniske produkter indeholder stadig værdifulde materialer. De indeholder imidlertid også bestemte stoffer, blandinger og komponenter, som er nødvendige for deres funktion og sikkerhed. Hvis disse bortskaffes sammen med husholdningsaffaldet eller behandles forkert, kan de skade den menneskelige sundhed og miljøet. Bortskaf derfor ikke det gamle produkt med husholdningsaffaldet.

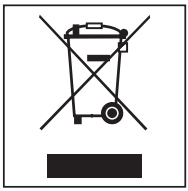

Aflever i stedet for det gamle produkt på nærmeste officielle opsamlingssted for elektriske og elektroniske produkter eller på kommunens genbrugsstation. Det er kundens eget ansvar at sørge for at fjerne eventuelle personrelaterede data fra det produkt, der skal bortskaffes.

Sørg for, at rørene i vinkøleskabet ikke bliver beskadiget, før det afleveres til miljørigtig bortskaffelse.
Det sikres således, at kølemidlet i kølekredsløbet og olien i kompressoren ikke kan sive ud.

Sørg for, at det gamle produkt opbevares utilgængeligt for børn, indtil det fjernes. Se information herom i brugs- og monteringsanvisningen i afsnittet Råd om sikkerhed og advarsler.

Sådan spares der energi

	Normalt energiforbrug	Øget energiforbrug
Opstilling/Vedligeholdelse	I rum med ventilation.	I lukkede rum uden ventilation.
	Beskyttet mod direkte sollys.	I direkte sollys.
	Ikke ved siden af en varmekilde (radiator, komfur).	Ved siden af en varmekilde (radiator, komfur).
	Ved ideel rumtemperatur på ca. 20 °C.	Ved høj rumtemperatur.
	Undlad at tildække ventilationsåbningerne, og rengør dem jævnligt for støv.	Ved tildækkede eller tilstøvede ventilationsåbninger.
	Afstøv kompressoren og metalgitteret (varmeveksler) på bagsiden af vinkøleskabet mindst en gang om året.	Ved støvaflejringer på kompressoren og metalgitteret (varmeveksler).
Temperaturindstilling	10 til 12 °C	Jo lavere den indstillede temperatur er, jo højere bliver energiforbruget!
Brug	Placering af træhylderne som ved levering.	
	Åbn kun døren efter behov og da så kortvarigt som muligt. Anbring flaskerne i sorteret orden.	Hyppig og langvarig åbning af døren medfører kuldetab og indstrømmende varm luft fra rummet. Vinkøleskabet forsøger at holde temperaturen nede, og kompressoren kører i længere tid.
	Hylderne må ikke overfyldes. Luften skal kunne cirkulere imellem dem.	Forringet luftcirkulation medfører reduceret køleeffekt.

Betjeningspanel

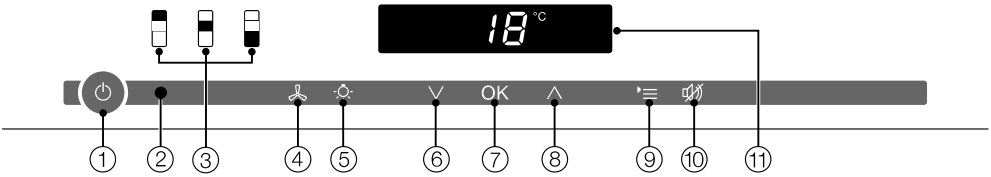

① Tænd/Sluk
af hele vinkøleskabet

② Optisk interface
(kun til Miele Teknisk Service)

③ Valg af den øverste, midterste eller nederste vintempereringszone

④ Tænd/Sluk af funktionen DynaCool (konstant luftfugtighed)

⑤ Tænd/Sluk af præsentationslyset

⑥ Indstilling af temperatur
(∨ for koldere)

⑦ Bekræftelse af et valg (OK-tast)

⑧ Indstilling af temperatur
(∧ for varmere)

⑨ Til- eller fravalg af indstillingsmodus

⑩ Sluk af temperatur- eller døralarmen

⑪ Display med temperaturangivelse og symboler (symboler kun synlige i indstillingsmodus; se skemaet for forklaring af symbolerne)

Forklaring af symbolerne

Symbol	Betydning	Funktion
	Lås	Sikring mod utilsigtet slukning og ændring af indstillinger
	Akustiske signaler	Muligheder for valg af tastelyd og advarselstone ved døralarm
	Miele@home	Kun synlig, når Miele@home-kommunikationsstick eller kommunikationsmodul er isat og tilmeldt.
	Udstillingsprogram (kun synligt, når udstillingsprogrammet er aktiveret)	Deaktivering af udstillingsprogrammet
	Display-lysstyrke	Indstilling af displayets lysstyrke
	Active AirClean-filtre	Lyser, når Active AirClean-filtrene skal skiftes
	Nettilslutning (kan kun ses ved slukket vinkøleskab)	Bekræfter, at der er sluttet strøm til vinkøleskabet, blinker ved netafbrydelse
	Alarm (kun ved dør- eller temperaturalarm)	Lyser ved døralarm; blinker ved temperaturalarm, netafbrydelse og yderligere fejlmeldinger

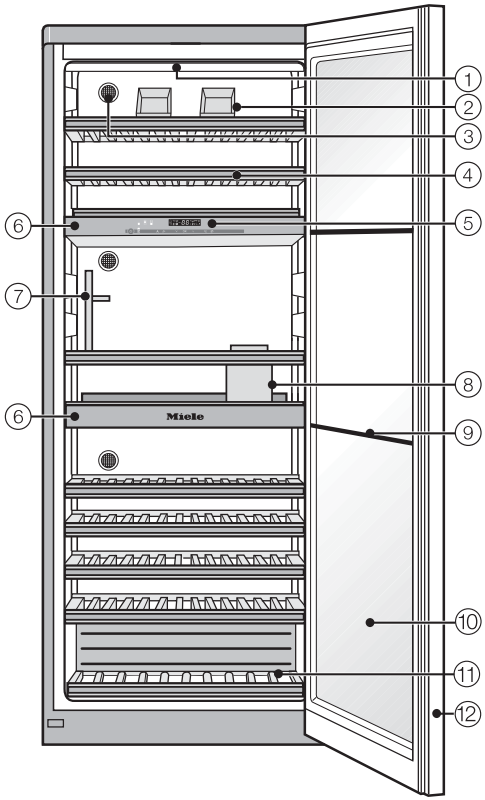

① Lysliste
(i alle tre vintempereringszoner)

② Flaskeholder (Selector)*

③ Active AirClean-filter
(i alle tre vintempereringszoner)

④ Træhylder med lister til tekst
(FlexiFrames med noteboard)

⑤ Betjening af øverste, midterste og nederste vintempereringszone

⑥ Isoleringsplader til termisk adskillelse af tempereringszonerne med dekanteringshylder*

⑦ Glasholder*

⑧ Flaskeopbevaringsrum (ConvinoBox) med tilbehørsboks

⑨ Isoleringslister til termisk adskillelse af tempereringszonerne

⑩ Glasdør af UV-bestandigt sikkerhedsglas

⑪ Pyntehylde*

⑫ Integreret greb

*** Sommelier-sættet består af:**

2 ekstra flaskeholdere, 3 træhylder (2 dekanteringshylder og 1 pyntehylde), 2 lister til dekanteringshylderne, 1 glasholder, 1 flaskeopbevaringsrum, 1 tilbehørsboks og 4 afdækninger til udtræksskinner.

Medfølgende tilbehør

Active AirClean-filtre

Active AirClean-filtrene i bagvæggen sørger for optimal luftudskiftning og dermed for høj luftkvalitet i vinkøleskabet.

Kridt

Anvend det medfølgende kridt til at skrive på magnetlisterne på træhylderne med. Hermed fås en god oversigt over de opbevarede vinsorter.

Ekstra tilbehør

Miele-sortimentet omfatter en række nyttigt tilbehør og rengøringsmidler til vinkøleskabet.

Active AirClean-filter

Beskrivelse: Se Medfølgende tilbehør.

Allround-mikrofiberklud

Mikrofiberkluden er velegnet til fjernelse af fingeraftryk og lette tilsmudsninger på fronter i rustfrit stål, paneler, vinduer, møbler, bilruder osv.

Miele Plejemiddel til rustfrit stål

Plejemidlet til rustfrit stål (i flaske) danner ved anvendelse en vand- og smudsafvisende beskyttelsesfilm. Det fjerner vandstriber, fingeraftryk og andre pletter og efterlader en ensartet, strålende overflade.

Ekstra tilbehør kan bestilles via vores webshop shop.miele.dk, ved henvendelse til Mieles kundecenter (kontaktinformation findes på omslaget) eller hos Miele-forhandleren.

Inden ibrugtagning

Emballagematerialer fjernes

- Fjern al emballage fra det indvendige rum.

Beskyttelsesfolie

Ståloverfladerne er forsynet med folie, der beskytter vinkøleskabet under transport.

- Træk først beskyttelsesfolien af, når vinkøleskabet er stillet på plads. Start i et af de øverste hjørner.

Køle-/fryseskabet rengøres

Se venligst vejledningen i afsnittet Rengøring og vedligeholdelse.

- Rengør køle-/fryseskabet indvendigt og tilbehøret.

Vinkøleskabet betjenes

Vinkøleskabet betjenes ved et tryk på sensortasterne med en finger.

Hvert tryk bekræftes med en tastelyd. Denne tastelyd kan frakobles (se afsnittet Yderligere indstillinger - Akustiske signaler ♪♪).

Vinkøleskabet tændes

Når vinkøleskabet er tilsluttet elnettet, vises nettilslutningssymbolet ⊸ i displayet efter kort tid.

- Tryk på tænd/sluk-tasten.

Symbolet nettilslutning ⊸ slukker, og vinkøleskabet begynder at køle.

Den valgte vintempereringszone lyser gult, og temperaturen for den valgte vintempereringszone vises i displayet. Ved første ibrugtagning blinker sensortasterne for vintempereringszonerne samt alarmsymbolet ⚠, indtil den indstillede temperatur er nået.

Når en indstillet temperatur er nået, lyser sensortasten for den pågældende vintempereringszone konstant, og alarmsymbolet ⚠ slukker.

Lyset indvendigt lyser ved åbning af døren.

Vinkøleskabet tændes og slukkes

Indstillinger foretages

Der kan foretages individuelle indstillinger for hver vintempereringszone.

- Berør sensortasten for den vintempereringszone, der skal foretages indstillinger for.

Den valgte sensortast lyser gult. Man kan nu

- indstille temperaturen
- aktivere DynaCool.

Tip: Yderligere oplysninger findes i de pågældende afsnit.

Hvis der efterfølgende vælges en anden vintempereringszone, bibeholdes indstillingerne for den først valgte vintempereringszone.

Vinkøleskabet slukkes

- Berør Tænd/Sluk-tasten.
  Hvis dette ikke virker, er låsen 🔒 aktiveret!

På betjeningspanelet slukker sensortasterne for de tre vintempereringszoner. I displayet slukker temperaturvisningen, og nettilslutningssymbolet ⊸ vises.

Lyset i vinkøleskabet slukker, og kølingen er frakoblet.

Ved længere fravær

Hvis vinkøleskabet ikke skal bruges i længere tid:

- Sluk vinkøleskabet.
- Træk stikket ud, eller slå sikringen i installationen fra.
- Rengør vinkøleskabet.
- Lad vinkøleskabet stå åbent, så det ventileres tilstrækkeligt, og generende lugt undgås.

Hvis der slukkes for vinkøleskabet ved længere tids fravær, og det ikke bliver rengjort, kan der dannes skimmel, hvis det er lukket.
Rengør vinkøleskabet.

Visse indstillinger kan kun foretages i Indstillings-mode.

Mens der foretages indstillinger i Indstillings-mode, undertrykkes døralarmen automatisk.

Lås 🔒

Når låsen er aktiveret, kan vinkøleskabet sikres mod:

- Utilsigtet frakobling
- Utilsigtet ændring af temperaturindstilling
- Utilsigtet valg af DynaCool,
- Utilsigtet tilkobling af præsentationslyset.

Låsen aktiveres/deaktiveres

■ Berør tasten til indstillinger.

I displayet vises alle valgbare symboler, og symbolet 🔒 blinker.

■ Berør OK-tasten for at bekræfte valget.

I displayet blinker den sidst valgte indstilling, og symbolet 🔒 lyser.

■ Ved berøring af tasterne ∧ eller ∨ kan man nu indstille, om låsen skal være aktiveret eller deaktiveret:
0: Låsen er deaktiveret
1: Låsen er aktiveret.

■ Berør OK-tasten for at bekræfte valget.

Den valgte indstilling gemmes; symbolet 🔒 blinker.

■ Berør tasten til indstillinger for at forlade Indstillings-mode.
Ellers afslutter elektronikken automatisk Indstillings-mode efter ca. et minut.

Når låsen er aktiveret, lyser 🔒 i displayet.

Akustiske signaler ♪♪

Vinkøleskabet har akustiske signaler såsom tastelyd og alarmtone ved dør- og temperaturalarm.

Både tastelyden og alarmtonen ved døralarm kan til- eller frakobles. Temperaturalarmen kan ikke frakobles.

Der kan vælges mellem fire indstillingsmuligheder. Indstilling ved levering: Mulighed *3*, dvs. tastelyd og døralarm er tilkoblet.

Akustiske signaler til-/frakobles

■ Tryk på tasten til indstillinger.

I displayet vises alle valgbare symboler, og symbolet 🔒 blinker.

■ Tryk på tasterne til indstilling af temperatur (∧ eller ∨) så mange gange, at symbolet ♪♪ blinker i displayet.

■ Tryk kortvarigt på OK-tasten for at bekræfte valget.

I displayet blinker den sidst valgte indstilling, og symbolet ♪♪ lyser.

■ Ved tryk på tasten ∧ eller ∨ kan man nu vælge:
0: Tastelyd frakoblet; døralarm frakoblet
1: Tastelyd frakoblet; døralarm tilkoblet
(efter 4 min.)
2: Tastelyd frakoblet; døralarm tilkoblet
(efter 2 min.)
3: Tastelyd tilkoblet; døralarm tilkoblet
(efter 2 min.)

■ Tryk kortvarigt på OK-tasten for at bekræfte valget.

Den valgte indstilling gemmes; symbolet ♪♪ blinker.

■ Tryk på tasten til indstillinger for at forlade Indstillings-mode.
Ellers forlader elektronikken efter ca. 1 minut automatisk Indstillings-mode.

Displayets lysstyrke ☼

Lysstyrken i displayet kan tilpasses lysforholdene i rummet.

Displayets lysstyrke kan ændres trinvis fra *1* til *3*. Indstilling ved levering *3* (maks. lysstyrke).

Displayets lysstyrke ændres

■ Berør tasten til indstillinger.

I displayet vises alle valgbare symboler, og symbolet 🔒 blinker.

■ Berør tasterne til indstilling af temperatur (∧ eller ∨) så mange gange, at symbolet ☼ blinker i displayet.

■ Berør OK-tasten for at bekræfte valget.

I displayet blinker den sidst valgte indstilling, og symbolet ☼ lyser.

■ Ved berøring af tasten ∧ eller ∨ kan displayets lysstyrke ændres:
1: Min. lysstyrke
2: Middel lysstyrke
3: Maks. lysstyrke.

■ Berør OK-tasten for at bekræfte valget.

Den valgte indstilling gemmes; symbolet ☼ blinker.

■ Berør tasten til indstillinger for at forlade Indstillings-mode.
Ellers afslutter elektronikken automatisk Indstillings-mode efter ca. et minut.

Optimal temperatur og luftkvalitet

Vin fortsætter med at udvikle sig afhængigt af omgivelsesbetingelserne. Således er både temperaturen og luftkvaliteten afgørende for vinens holdbarhed.

I dette vinkøleskab med en konstant temperatur, der er afstemt efter vinen, øget luftfugtighed samt lugtfri omgivelser har vinen optimale opbevaringsbetingelser.

Desuden reducerer opbevaring af vinen i vinkøleskab (i modsætning til i et almindeligt køleskab) vibrationer, så vinens modningsproces ikke forstyrres.

Optimal temperatur

Vine kan opbevares ved en temperatur på mellem 6 og 18 °C. Hvis rød- og hvidvine ønskes opbevaret sammen, bør der vælges en temperatur på mellem 12 og 14 °C. Denne temperatur er egnet til både hvid- og rødvine. Rødvin bør tages ud og åbnes mindst 2 timer før, den skal drikkes, så den bliver iltet, og dens aroma kan udvikle sig.

En for høj opbevaringstemperatur (over 22 °C) får vinene til at modnes for hurtigt, så aromaen ikke kan videreudvikle sig. Ved en for lav opbevaringstemperatur (under 5 °C) kan vin derimod ikke modnes optimalt.

Ved varme udvider vinen sig, og ved kulde trækker den sig sammen - temperatursvingninger betyder stress for vinen, og modningen afbrydes derved. Det er derfor meget vigtigt, at opbevaringstemperaturen holdes på et konstant niveau.

Vinsorter	**Anbefalet drikketemperatur**
Lette, frugtige rødvine:	+14 °C til +16 °C
Kraftige rødvine:	+18 °C
Rosévine:	+8 °C til +10 °C
Lette, aromatiske hvidvine:	+8 °C til +12 °C
Kraftige eller søde hvidvine:	+12 °C til +14 °C
Champagne, Sekt, Prosecco:	+6 °C til +10 °C

* Opbevar vinen 1 til 2 °C køligere end den pågældende anbefalede drikketemperatur, da den bliver varmere, når den skænkes i glas.

Tip: Kraftige rødvine bør åbnes 2-3 timer inden servering, så de kan iltes, og aromaen kan udvikle sig.

Sikkerhed ved lave rumtemperaturer

For at beskytte vinen mod lave temperaturer sørger en sikkerhedstermostat for, at temperaturen i vinkøleskabet ikke kan falde for meget. Hvis rumtemperaturen skulle blive lavere, tilkobles opvarmning af vinkøleskabet automatisk og holder en konstant temperatur i vinkøleskabet. Hvis rumtemperaturen falder yderligere, kobler vinkøleskabet til sidst automatisk fra.

Isoleringsplader til termisk adskillelse

Vinkøleskabet har to faste isoleringsplader, som opdeler det i tre zoner, der kan tempereres forskelligt. Dette gør det muligt at opbevare op til tre forskellige vinsorter samtidigt, fx rødvin, hvidvin og champagne.
Isoleringslisterne på indersiden af glasdøren forhindrer temperaturudligning mellem zonerne.

Temperaturer indstilles

Temperaturerne i vintempereringszonerne kan indstilles uafhængigt af hinanden.

- Berør sensortasten for den vintempereringszone, temperaturen skal ændres for, så den lyser gult.

I displayet vises den aktuelle temperatur for den valgte vintempereringszone.

- Indstil temperaturen med de to taster under displayet.

Tryk på tasterne bevirker:

- lavere temperatur

- højere temperatur.

- Tryk på OK-tasten for at bekræfte valget
  eller
- vent ca. 5 sekunder efter sidste tryk på en tast.

Under indstillingen af temperaturen vises temperaturværdien blinkende.

Ved tryk på tasterne vises følgende ændringer i displayet:

- Første tryk: Den **sidst indstillede temperatur** vises blinkende.

- Hver yderligere berøring: Temperaturen ændres i trin a 1 °C.
- Fingeren holdes på tasten: Temperaturen ændres fortløbende.

  Når den højeste eller laveste temperaturværdi er nået, høres en tastelyd (hvis tastelyden er tilkoblet).

Ca. 5 sekunder efter sidste tryk på en tast skifter temperaturvisningen automatisk til den **aktuelle** temperatur i vintempereringszonen.

Hvis temperaturen er blevet ændret, varer det lidt, inden den ønskede temperatur har indstillet sig.

Temperaturvisningen i displayet viser altid den **faktiske** temperatur.

Mulige temperaturindstillinger

Temperaturen kan indstilles fra 5 til 20 °C i alle tre vintempereringszoner.

Temperaturvisning

Temperaturvisningen i displayet viser ved normal brug den faktiske temperatur i den pågældende temperaturzone.

Hvis temperaturen i en zone ikke ligger inden for det temperaturområde, der kan vises, blinker kun streger i displayet.

Alt efter omgivelsestemperatur og indstilling kan det vare nogle timer, inden den ønskede temperatur nås og vises konstant.

Luftkvalitet og -fugtighed

I et konventionelt køleskab er luftfugtigheden for lav til vin, og derfor er et køleskab ikke egnet til opbevaring af vin. Høj luftfugtighed er meget vigtigt ved opbevaring af vin, så proppen kan holdes fugtig udefra. Ved lav fugtighed tørrer proppen ud udefra og kan ikke længere holde flasken tæt. Derfor skal vinflasker opbevares liggende, så vinen holder proppen fugtig indefra. Hvis der trænger luft ind i flasken, fordærves vinen!

⚠ Risiko for beskadigelse ved yderligere befugtning.
Luftfugtigheden stiger og kondenserer i vinkøleskabet. Kondensvandet kan forårsage skader på vinkøleskabet, fx korrosion.
Gør **ikke** klimaet i vinkøleskabet yderligere fugtigt ved fx at stille en skål med vand ind.

DynaCool (konstant luftfugtighed)

Med DynaCool øges den relative luftfugtighed i hele vinkøleskabet. Samtidig fordeles luftfugtighed og temperatur ensartet, så alle vine opbevares under samme gode betingelser. Hermed opnås konstant et klima, som svarer til klimaet i en vinkælder.

DynaCool tilkobles

Hvis vinkøleskabet ønskes anvendt til langtidsopbevaring af vin, anbefales det at lade DynaCool være tilkoblet generelt.

- Tryk på tasten til tænd/sluk af DynaCool, så den ikke længere lyser gult.

Også når DynaCool ikke er aktiveret, tilkobler vinkøleskabet automatisk ventilationen ved tilkoblet køling. Dermed sikres et optimalt klima til opbevaring af din vin.

Når døren åbnes, frakobles ventilatorerne automatisk midlertidigt!

DynaCool frakobles

Da strømforbruget og lydniveauet øges noget, når DynaCool er tilkoblet, kan den permanente DynaCool-funktion frakobles midlertidigt.

- Tryk på tasten til tænd/sluk af DynaCool, så den ikke længere lyser gult.

Luftudskifning via Active AirClean-filtre

Active AirClean-filtrene sørger for optimal luftudskiftning og dermed for høj luftkvalitet.

Via Active AirClean-filtrene kommer der frisk luft udefra ind i vinkøleskabet. Denne fordeles derefter ensartet i vinkøleskabet ved hjælp af ventilatorerne (funktionen DynaCool).
Filtreringen af luften udefra via Active AirClean-filtrene sikrer, at der kun kommer frisk støv- og lugtfri luft ind i vinkøleskabet. Herved beskyttes vinen også mod eventuel lugtoverførsel, da lugte kan overføres til vinen via propperne.

Active AirClean-filtrene bør udskiftes regelmæssigt. vises i displayet som påmindelse herom (se Active AirClean-filtre).

Vinkøleskabet er udstyret med et alarmsystem, som sikrer, at temperaturen ikke kan stige eller falde ubemærket og dermed ødelægge vinen.

Temperaturalarm

Hvis temperaturen stiger eller falder med en bestemt værdi i en af vintempereringszonerne, blinker sensortasten for den pågældende vintempereringszone på betjeningspanelet. Samtidig blinker alarmsymbolet ⚠ i displayet. Desuden lyder en alarm.

Det akustiske og optiske signal aktiveres fx,

- hvis temperaturen afviger for meget fra den indstillede temperatur, når vinkøleskabet tændes,
- hvis der strømmer for meget varm luft ind, mens vinflaskerne omplaceres eller tages ud,
- hvis der lægges mange nye vinflasker ind på en gang,
- efter en strømafbrydelse,
- hvis vinkøleskabet er defekt.

Når alarmtilstanden er slut, stopper alarmen, og alarmsymbolet ⚠ slukker. Sensortasten for den pågældende vintempereringszone lyser igen konstant.

Temperaturalarmen afbrydes

Hvis alarmen generer, kan den afbrydes.

■ Berør tasten til afbrydelse af temperaturalarmen.

Alarmen stopper.
Den pågældende vintempereringszone på betjeningspanelet og alarmsymbolet ⚠ blinker fortsat, indtil alarmtilstanden er slut.

Døralarm

Hvis døren står åben i mere end i ca. 2 min., høres en konstant alarmtone. I betjeningspanelet blinker sensortasterne for vintempereringszonerne. Alarmsymbolet ⚠ lyser i displayet.

Når døren lukkes, stopper alarmen. Sensortasterne for vintempereringszonerne og alarmsymbolet ⚠ slukker.

Hvis døralarmen ikke lyder, selvom der foreligger en alarmtilstand, er alarmen blevet deaktiveret i Indstillinger (se afsnittet Yderligere indstillinger - Akustiske signaler ♪♪).

Døralarmen afbrydes

Hvis alarmen generer, kan den afbrydes.

- Berør tasten til afbrydelse af døralarmen.

Alarmen stopper.
Sensortasterne til vintempereringszonerne blinker, og alarmsymbolet ⚠ lyser fortsat, indtil døren lukkes.

Hvis man ønsker, at vinflaskerne også skal kunne ses, når døren er lukket, kan lyset i vinkøleskabet indstilles således, at det også forbliver tændt, når døren er lukket.

Hver vintempereringszone er udstyret med sin egen lysliste, så alle zoner kan belyses.

Ved anvendelse af LED-pærer i lyslisterne kan en forringelse af vinen på grund af opvarmning eller UV-lys udelukkes.

Præsentationslyset tændes og slukkes

- Tryk på tasten til tænd/sluk af præsentationslyset, så den lyser gult.

Lyset i vinkøleskabet er nu også tændt, når døren er lukket.

Præsentationslyset kan slukkes igen ved

- tryk på tasten til tænd/sluk af præsentationslyset, så den ikke længere lyser gult.

Lyset i vinkøleskabet er nu slukket, når døren er lukket.

Præsentationslysets lysstyrke indstilles

Præsentationslysets lysstyrke kan ændres.

- Tryk på tasten til tænd/sluk af præsentationslyset, så den lyser gult.
- Tryk på sensortasten til præsentationslyset igen (ca. 4 sekunder), indtil *l* blinker i displayet (efter 2 sekunder blinker *h*).
- Indstil lysstyrken med tasterne til indstilling af temperaturen (∨ og ∧). Hold tasterne inde. Indstillingen sker direkte og trinløst, resultatet af indstillingen ses ikke i displayet.

Berøring af tasterne bevirker følgende:

- Lyset dæmpes.

- Lysstyrken øges.

■ Tryk på OK for at bekræfte den valgte indstilling.

Den indstillede lysstyrke gemmes. I displayet vises temperaturvisningen igen.

Når døren lukkes, lyser præsentationslyset med den indstillede lysstyrke. Når døren åbnes, lyser det normale lys inde i vinkøleskabet igen.

Indstilling af præsentationslysets tilkoblingsvarighed

Præsentationslyset er ved levering indstillet til at være tændt i 30 minutter. Dette tidsrum kan indstilles til 30, 60, 90 minutter til 00 (uendeligt). Præsentationslyset lyser da med den valgte lysstyrke.

■ Åbn døren.

■ Tryk på tasten til tænd/sluk af præsentationslyset, så den lyser gult.

■ Berør sensortasten til præsentationslyset igen (ca. 2 sekunder), indtil h blinker i displayet.

■ Indstil, hvor længe lyset skal være tændt, med tasterne til indstilling af temperaturen (∨ og ∧).
Tiderne (i minutter) vises blinkende.

Berøring af tasterne har følgende virkninger:

- Lysets tilkoblingsvarighed reduceres med 30 minutter

- Lysets tilkoblingsvarighed øges med 30 minutter.

■ Berør OK for at bekræfte den valgte indstilling.

Den indstillede tilkoblingsvarighed gemmes. I displayet vises temperaturvisningen igen.

Den indstillede tilkoblingsvarighed for lyset starter altid forfra, når døren er blevet åbnet og lukket.

⚠ Risiko for at komme til skade på LED-lys.
Lyset svarer til risikogruppe RG 2. Hvis afdækningen er defekt, kan det skade øjnene.
Kig ikke direkte på lyset med optiske instrumenter (en lup eller lignende), hvis lysafdækningen er beskadiget.

Vibrationer og bevægelser påvirker vinens modningsproces i negativ retning, så vinens smag kan blive forringet.

For at sikre at de andre vinflasker opbevares roligt, når vin tages ud, bør de samme vinsorter så vidt muligt ligge på samme hylde ved siden af hinanden. Undlad derudover at stable vinflaskerne på træhylden.

Optimal opbevaring er liggende, så naturkorkpropperne holdes fugtige indefra, og der ikke kan trænge luft ind i flasken.

⚠ Fare for skade fra vinflasker, der falder ned.

Der er risiko for, at vinflasker kiles fast til træhylden ovenover og kan falde ud af vinkøleskabet, når træhylderne trækkes ud.

Træk altid træhylderne langsomt og forsigtigt ud.

⚠ Risiko for beskadigelse og tilskadekomst fra knust glas!

Træhylder og vinflasker, der stikker frem, kan forårsage beskadigelser på glasdøren, hvis den lukkes i denne tilstand.

Sørg for, at træhylder og vinflasker ikke stikker frem!

Ventilationsåbningerne på bagvæggen må ikke tildækkes - dette er vigtigt for køleeffekten!

Træhylder

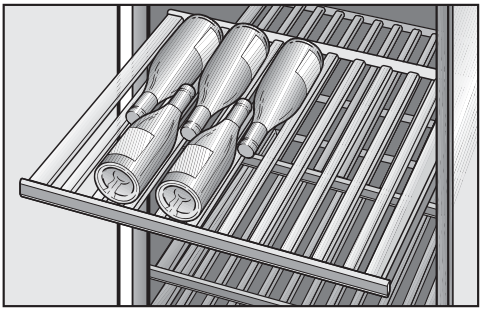

Træhylderne på skinner kan trækkes langt ud, så vinflaskerne nemt kan lægges ind og tages ud igen. I den midterste og nederste vintempereringszone findes to træhylder på teleskopskinner (hhv. anden og tredje træhylde oppefra), som gør det særlig nemt at lægge vin ind og tage vin ud. De øvrige træhylder kan trækkes delvist ud.

Vær opmærksom på, at kun korte træhylder passer på de øverste udtræksskinner til de tre tempereringszoner.

Træhylder flyttes

Træhylderne kan tages ud og sættes i efter ønske.

- Træk træhylden helt ud, og løft den op af udtræksskinnerne. Tag fat i rammen.

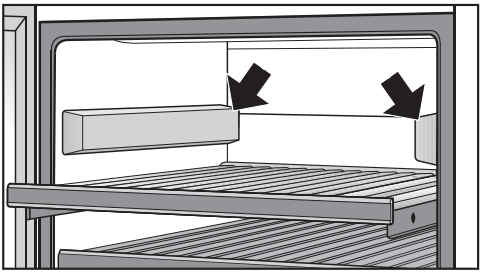

- Hvis man har brug for mere plads (fx hvis flaskeholderen skal stilles op), dækkes udtræksskinnerne, der er blevet fri foroven i begge sider, med de medfølgende afdækninger. Den bredeste side af afdækningen skal vende fremad. Afdækningerne holdes på plads med magneter.
- Træhylden sættes på igen på de udtrukne skinner, så den går i hak. Magnetlisten skal pege fremad.

Træhylder tilpasses

De enkelte lameller på træhylderne kan justeres individuelt og tilpasses den aktuelle flaskestørrelse. Hermed kan alle flasker opbevares på en sikker position.

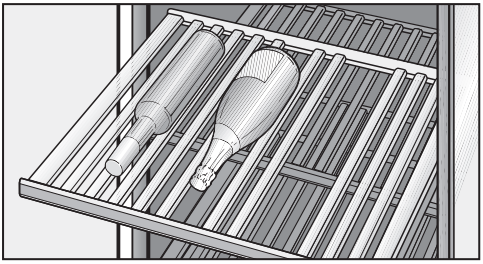

- Indstil eller fjern enkelte lameller på træhylden ved at tage dem af opad. Hermed kan træhylden tilpasses optimalt til vinflaskernes størrelse.

Lamellerne i dekanteringshylderne og pyntehylden fra sommelier-sættet kan ikke flyttes.

Tekst på træhylderne

For at få et godt overblik over de opbevarede vinsorter kan træhyldernes magnetlister, der er belagt med tavlelak, forsynes med tekst.

Anvend det medfølgende kridt. Der kan skrives på magnetlisten, mens den sidder på træhylden, eller den kan tages af først:

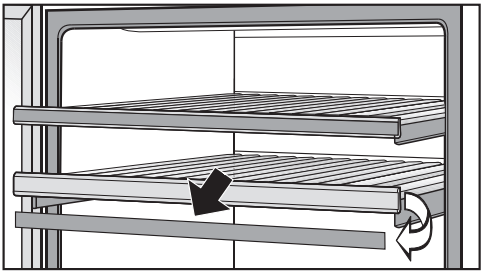

- Tag fat i magnetlisten i siderne, og tag den af fremad. Magnetlisterne holdes af magneter på træhylden.
- Fjern uønskede tekster fra magnetlisten med en fugtig klud.

⚠ Risiko for skade som følge af uegnede rengøringsmidler.
Tavlelakken på magnetlisterne kan beskadiges ved rengøring.
Rengør kun magnetlisterne med vand.

- Skriv på magnetlisten med det medfølgende kridt, og sæt den på plads foran på træhylden.

Opbevaring af vinflasker

Flaskeholder

Flaskeholderen kan anvendes til at præsentere udvalgte vine, så etiketten også kan ses, når døren til vinkøleskabet er lukket.

For at kunne stille flaskeholderen op skal træhylden ovenover fjernes.

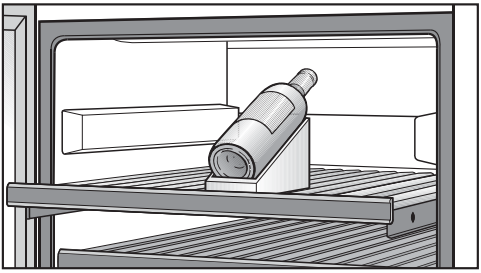

- Tag træhylden ud, og sæt afdækningerne på udtræksskinnerne i siden.
- Anbring flaskeholderen forrest på den ønskede træhylde, og læg vinflasken på flaskeholderen.
- Præsentationslyset (se afsnittet Præsentationslys) kan om ønsket tilkobles for at fremhæve den udvalgte vinflaske yderligere.

Maksimal kapacitet

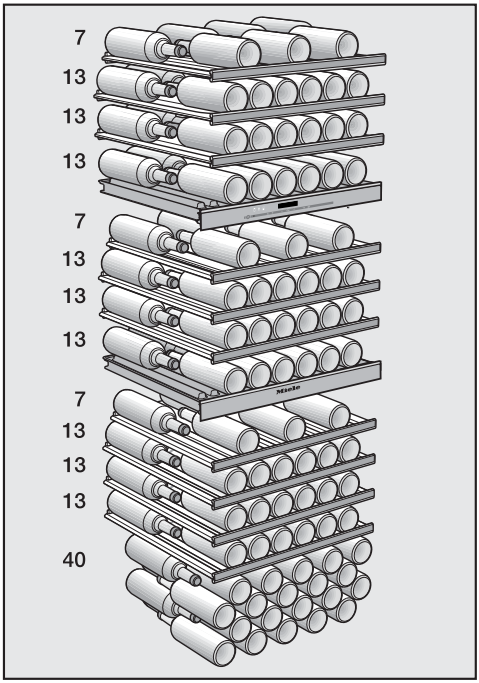

Vinkøleskabet kan rumme maks. 178 flasker (0,75 l, flaskeform Bordeaux-flaske), heraf 46 i den øverste zone, 46 i den midterste og 86 i den nederste.

Til placering af 178 flasker skal alle træhylder anvendes.

Undtaget herfra er dekanteringshylderne, da en hals mod hals-opbevaring ikke kan anbefales her, samt pyntehylden nederst i skabet.

Der må højst anbringes 35 kg på hver træhylde.
Undgå at stable vinflaskerne på træhylderne.

Sommelier-sættet placeres

Med sommelier-sættet kan vinen forberedes til nydelsen allerede i vinkøleskabet. Hermed kan vinglas og tilbehør opbevares i vinkøleskabet, vinen kan dekanteres, og allerede åbnede vinflasker kan opbevares i vinkøleskabet.

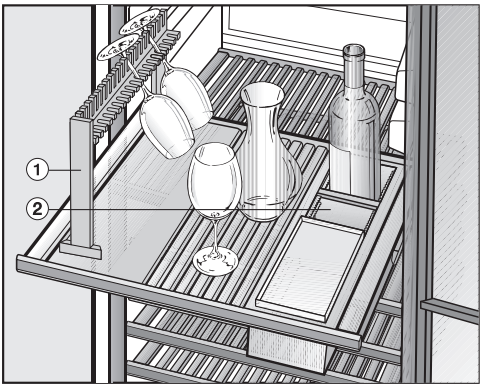

Glasholderen ① og flaskeopbevaringsrummet med tilbehørsboks ② kan efter ønske anbringes i den midterste eller den nederste vintempereringszone. Det er vigtigt at vælge en træhylde med udtræksskinner, der kan trækkes helt ud (anden og tredje træhylde i den midterste og nederste vintempereringszone kan trækkes helt ud).

De to træhylder oven over skal tages ud:

- Træk træhylden helt ud, og løft den op af udtræksskinnerne. Tag fat i rammen.

Afdækninger til udtræksskinner monteres

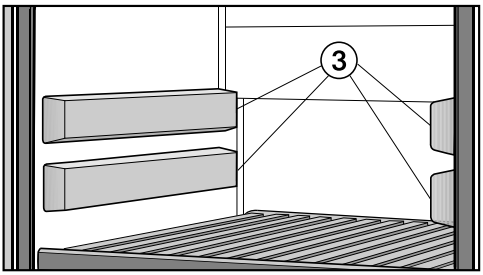

- Sæt de fire medfølgende afdækninger ③ på de udtræksskinner, der er blevet frie. Afdækningernes brede sider skal vende fremad.

Glasholder sættes i

Vinglassene kan opbevares i glasholderen og forafkøles efter ønske.

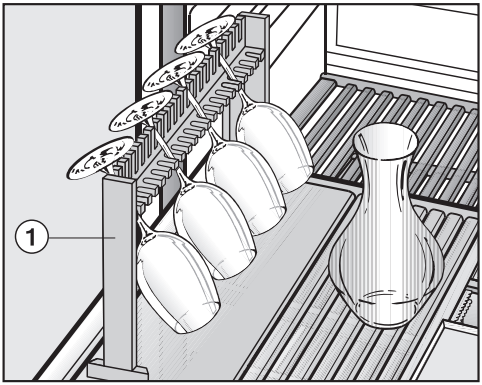

- Isætning af glasholderen ①: Fjern det nødvendige antal lameller fra træhylden, og anbring glasholderen ① på træhylden.

Karaflen kan stilles midt på træhylden og om ønsket opbevares der.

Flaskeopbevaringsrum sættes i

I flaskeopbevaringsrummet ② kan der opbevares åbnede vinflasker.

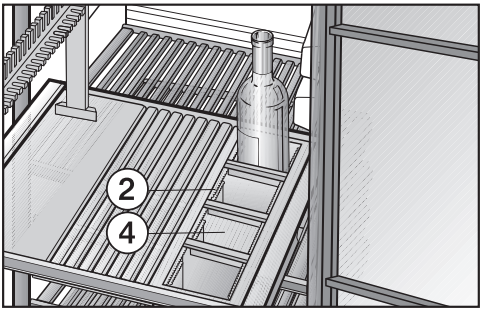

- Fjern det nødvendige antal lameller fra træhylden, og sæt flaskeopbevaringsrummet ② i.
- Tilpas skillevæggene ④ i flaskeopbevaringsrummet til vinflaskernes størrelse, så disse står sikkert og ikke kan støde mod hinanden.

Tip: Det anbefales at trække ilten ud af åbnede vinflasker, da vinen ellers mister aroma og smag og hurtigere fordærves. Specielt udstyr (fx en flaskeprop med pumpe) suger luften ud, hvorved der opstår et vakuum.

Tilbehørsboks sættes i

På, i og under tilbehørsboksen kan der fx opbevares proptrækkere, kapselskærere eller kridt.

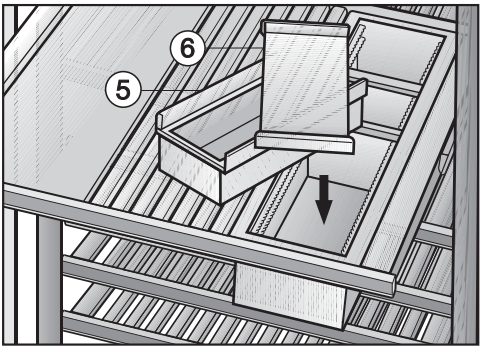

- Sæt tilbehørsboksen ⑤ ned i flaskeopbevaringsrummet, og sæt låget ⑥ på efter behov.

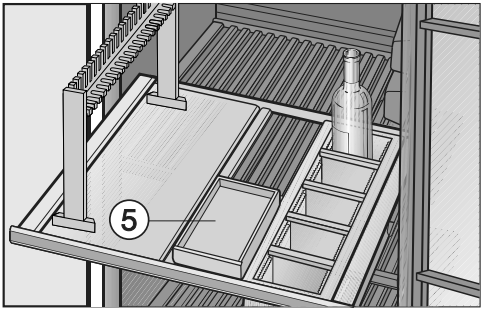

- Tilbehørsboksen ⑤ kan også anbringes midt på træhylden. Fjern et passende antal lister, og sæt tilbehørsboksen i, så den hviler på lister i begge sider.
  Dette giver plads til flere flasker i flaskeopbevaringsrummet.

Dekanteringshylder samles

Det anbefales at lægge en flaske vin på dekanteringshylden, nogle dage inden den åbnes. På grund af dekanteringshyldens fald ligger flaskens bund lavere end flaskehalsen, så bundfald aflejres i bunden af flasken.
Når vinen skænkes forsigtigt, bliver bundfaldet herved i flasken.

De to træhylder, der følger med sommelier-sættet, og listerne, der kan sættes i, kan samles til en dekanteringshylde.

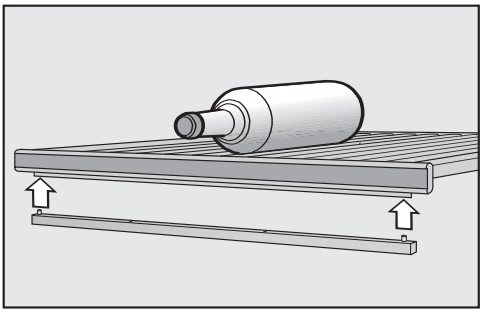

- Sæt listen med stifterne ind i hullerne i træhylden nedefra.

Listen kan efter ønske fastgøres foran eller bag på træhylden. Hvis listen fastgøres foran, får træhylden et let fald bagud. I dette tilfælde bør vinflaskerne opbevares med flaskens bund bagud (se ill.). Hvis listen fastgøres bagtil, får træhylden et let fald fremad. I så fald bør vinflaskerne opbevares med flaskens bund fremad.

- Anbring dekanteringshylden oven over en isoleringsplade (se Beskrivelse af vinkøleskabet), så den går i hak bagtil. Hvis dekanteringshylden anbringes under tilbehørsboksen, skal træhylden ovenover først trækkes ud, til der mødes modstand.
- Læg vinflaskerne på træhylden med flaskens bund med fald, så bundfaldet kan synke ned i bunden af flasken.

Tip: Vinkøleskabets maksimale kapacitet opnås ikke, når dekanteringshylderne anvendes. Opnåelse af maksimal kapacitet: Fjern listerne under dekanteringshylderne, og sæt træhylderne i igen. Nu har træhylden ikke længere et fald, og flaskerne kan opbevares flaskehals mod flaskehals.

Pyntehylde sættes i

- Anbring pyntehylden helt nederst i vinkøleskabet (se Beskrivelse af vinkøleskabet).

Ekstra flaskeholdere

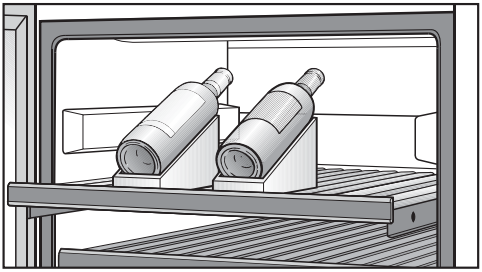

Til passende præsentation af vinene følger der to ekstra flaskeholdere med sommelier-sættet (se Opbevaring af vinflasker - Flaskeholder).

Automatisk afrimning

Vinkøleskabet afrimes automatisk.

Sørg for, at der ikke kommer vand ind i elektronikken eller i lyset.

⚠ Fare for beskadigelse på grund af fugtighed, der trænger ind.

Dampen fra et damprengøringsapparat kan beskadige kunstofdele og elektriske komponenter.

Anvend ikke damprengøringsapparat til rengøring af vinkøleskabet.

Typeskiltet inde i vinkøleskabet må ikke fjernes. Det skal bruges i tilfælde af reparation!

Rengøringsmidler

For at undgå beskadigelse af overfladerne bør der **ikke** anvendes

- soda-, ammoniak-, syre- eller kloridholdige rengøringsmidler
- kalkopløsende rengøringsmidler
- rengøringsmidler med skurende virkning (fx skurepulver, flydende skuremiddel og pimpsten)
- rengøringsmidler, der indeholder opløsningsmiddel
- rengøringsmiddel til rustfrit stål
- opvaskemiddel til opvaskemaskiner
- ovnspray
- glasrens (undtagelse: glasset i døren)
- skurende, hårde svampe og børster, fx grydesvampe
- viskelæder
- skarpe metalskrabere.

Anvend kun rengørings- og plejemidler, der er uskadelige for madvarer, indvendigt i vinkøleskabet.

Lunkent vand med lidt opvaskemiddel til opvask i hånden er velegnet til rengøringen.

Inden vinkøleskabet rengøres

- Sluk vinkøleskabet.
- Tag vinflaskerne ud af vinkøleskabet, og opbevar dem et køligt sted.
- Tag alle yderligere dele ud, når de skal rengøres.
- Fjern magnetlisterne fra træhylderne, inden disse rengøres.

Indvendigt, tilbehør, udvendigt, dør

Rengør vinkøleskabet regelmæssigt og mindst en gang om måneden.

Lad ikke snavs tørre ind, men fjern det straks.

- Rengør vinkøleskabet indvendigt med lunkent vand tilsat lidt opvaskemiddel til opvask i hånden.
- Rengør alle dele af træ med en let fugtet klud. De må **ikke** blive våde.
- Rengør **ikke** magnetlisterne forrest på træhylderne med et rengøringsmiddel, men kun med rent vand. Ellers beskadiges tavlelakken!
- Tør de indvendige sider i vinkøleskabet og tilbehørsdelene af med rent vand efter rengøring, og tør efter med en klud. Lad døren stå åben et stykke tid efter rengøring.
- Anvend Miele Plejemiddel til rustfrit stål til rengøring og vedligeholdelse af de indvendige og udvendige rustfri stålflader (kan købes ved telefonisk henvendelse til vores reservedelsekspedition på tlf. 43 27 13 50 eller via vores webshop shop.miele.dk). Det indeholder substanser, som er skånsomme mod materialet og - i modsætning til et rengøringsmiddel til rustfrit stål - ingen poleringsmidler. Hermed fjernes snavs skånsomt, og midlet danner en vand- og smudsafvisende beskyttelsesfilm efter anvendelse.
- Påfør Miele Plejemiddel til rustfrit stål på de rustfri stålflader **efter hver rengøring**.
  Herved dannes en vand- og smudsafvisende beskyttelsesfilm efter hver anvendelse. Overfladen i rustfrit stål beskyttes, og hurtig tilsmudsning forhindres!
- Rengør døren med et rengøringsmiddel til glas.

Ventilationsåbninger rengøres

Støvophobninger øger energiforbruget.

- Ventilationsåbningerne skal med jævne mellemrum rengøres med en børste eller en støvsuger (anvend fx afstøvningsbørsten til Miele-støvsugere).

Tætningslisten i døren rengøres

⚠ Fare for beskadigelse på grund af forkert rengøring.

Tætningslisten i døren kan blive porøs efter behandling med olie eller fedtstof.

Kom ikke olie eller fedtstof på tætningslisten i døren.

- Tætningslisten i døren skal rengøres med jævne mellemrum og kun med rent vand. Tør den derefter grundigt af med en tør klud.

Bagside - kompressor og metalgitter rengøres

⚠ Ved rengøring af kompressoren og metalgitteret skal man passe på, at ledningen eller andre dele ikke rives af, knækkes eller beskadiges.

Kompressoren og metalgitteret (varmeveksler) på bagsiden af vinkøleskabet skal støves af mindst en gang om året. Ophobning af støv øger strømforbruget!

Efter rengøring

- Sæt alle dele på plads i vinkøleskabet.
- Tilslut vinkøleskabet igen, og tænd det.
- Læg vinflaskerne ind i vinkøleskabet igen, og luk døren.

Active AirClean-filter

Der føres frisk luft ind i vinkøleskabet via Active AirClean-filtrene. Filtreringen af den omgivende luft via Active AirClean-filtrene sikrer, at der kun kommer frisk støv- og lugtfri luft ind i vinkøleskabet.

Opfordringen til udskiftning af Active AirClean-filtrene vises mindst hver 12. måned.

Når displayet viser symbolet for udskiftning af Active AirClean-filtrene ⊛, skal filtrene i alle tre vintempererings-zoner udskiftes.

Active AirClean-filtre udskiftes

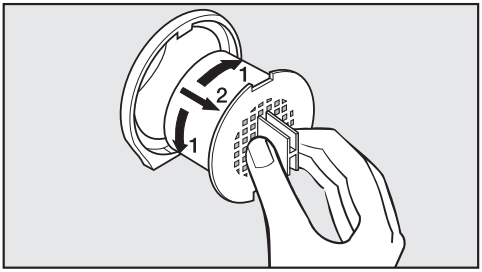

- Drej filteret 90° til højre eller venstre.
- Træk filteret ud.
- Sæt det nye filter i med grebet i lodret position.
- Drej filteret 90° til højre eller venstre, til det går i hak.

Active AirClean-filtre kan købes ved telefonisk henvendelse til vores reservedelsekspedition på tlf. 43 27 13 50, hos Miele-forhandlere eller via vores webshop shop.miele.dk.

Filterskiftet bekræftes:

- Berør tasten til indstillinger.

I displayet vises alle valgbare symboler, og symbolet 🔒 blinker.

- Berør tasterne til indstilling af temperatur (∨ eller ∧) så mange gange, at symbolet ⊛ blinker i displayet.

- Berør OK-tasten for at bekræfte valget.

I displayet blinker *1* (betyder: Active AirClean-filter er anbragt i vinkøleskabet), symbolet ⊛ lyser.

- Berør tasterne til indstilling af temperatur (∨ eller ∧) så mange gange, at *2* blinker i displayet (betyder: tidstælleren nulstilles).

- Berør OK-tasten for at bekræfte valget.

Den valgte indstilling gemmes; symbolet ⊛ blinker.

- Berør tasten til indstillinger for at forlade Indstillings-mode.
  Ellers afslutter elektronikken automatisk Indstillings-mode efter ca. et minut.

Symbolet ⊛ i displayet forsvinder.

Småfejl udbedres

De fleste fejl og funktionsforstyrrelser, der måtte opstå i den daglige drift, vil man selv kunne udbedre. Nedenstående oversigt kan være en hjælp, når årsagen til en fejl skal findes.
Kontakt Miele Teknisk Service, hvis årsagen til fejlen ikke kan findes eller udbedres.

Undlad så vidt muligt at åbne vinkøleskabets dør, indtil fejlen er udbedret, for at undgå unødigt køletab.

⚠ Installation, vedligeholdelse og reparation foretaget af ukyndige kan medføre betydelig risiko for brugeren.
Installation, vedligeholdelse og reparation må kun foretages af Miele Teknisk Service eller en anden uddannet fagmand.

Fejl	Årsag og udbedring
Vinkøleskabet køler ikke, lyset i vinkøleskabet tænder ikke, når døren åbnes, og displayet lyser ikke.	Vinkøleskabet er ikke tændt, og i displayet lyser nettilslutningssymbolet ⊸. ■ Tænd vinkøleskabet.
	Stikket sidder ikke rigtigt i stikkontakten. ■ Sæt stikket i stikkontakten. Når vinkøleskabet er slukket, vises nettilslutningssymbolet ⊸ i displayet.
	Sikringen i installationen er udløst. Vinkøleskabet, spændingsforsyningen eller et andet produkt kan være defekt. ■ Kontakt en elinstallatør eller Miele Service.
Symbolet ▮ lyser i displayet, vinkøleskabet køler ikke, men det kan betjenes, og lyset i det fungerer.	Udstillingsprogrammet er aktiveret, og symbolet ▮ lyser i displayet. ■ Deaktiver udstillingsprogrammet (se Informationer til forhandlere - Udstillingsprogram).

Fejl	Årsag og udbedring
Kompressoren kobler hyppigere til og kører i længere tid, så temperaturen i vinkøleskabet falder.	Temperaturen i vinkøleskabet er indstillet for lavt. ■ Korriger temperaturindstillingen.
	Døren er ikke lukket rigtigt. ■ Kontroller, om døren lukker rigtigt.
	Døren er blevet åbnet ofte. ■ Døren bør kun åbnes, når det er nødvendigt, og da i så kort tid som muligt.
	Ventilationsåbningerne er tildækkede eller støvede. ■ Undlad at tildække ventilationsåbningerne, og rengør dem jævnligt for støv.
	Metalgitteret (varmeveksler) på bagsiden af vinkøleskabet er støvet. ■ Fjern støvet fra metalgitteret.
	Rumtemperaturen er for høj. ■ Sørg for en lavere rumtemperatur.

Meldinger i displayet

Melding	Årsag og udbedring
Alarmsymbolet ⚠ lyser i displayet. På betjeningspanelet blinker de tre sensortaster for vintempereringszonerne. Desuden lyder en alarm.	Døralarmen er blevet aktiveret. ■ Luk døren. De tre sensortaster for vintempereringszonerne og alarmsymbolet ⚠ slukker, og alarmen stopper.
Alarmsymbolet ⚠ blinker i displayet, og sensortasten for en vintempereringszone blinker. Desuden lyder en alarm.	Der er for varmt eller for koldt i den pågældende vintempereringszone i forhold til den indstillede temperatur. Årsager hertil kan fx være: – Døren er blevet åbnet ofte. – Ventilationsåbningerne er tildækkede. – Der har været en længere strømafbrydelse. ■ Afhjælp alarmtilstanden. Alarmsymbolet ⚠ slukker, og sensortasten for den pågældende vintempereringszone lyser igen konstant. Alarmen stopper.
Symbolet for udskiftning af Active AirClean-filtre ❂ lyser.	Dette er en opfordring til at udskifte Active AirClean-filtrene. ■ Udskift Active AirClean-filtrene i alle tre vintempereringszoner, og bekræft derefter filterskiftet i Indstillingsmodus (se Active AirClean-filtre).
I temperaturdisplayet lyser/blinker en streg.	Der vises kun en temperatur, hvis temperaturen i vinkøleskabet ligger inden for det område, der kan vises.
Displayet viser "F0" til "F3" eller "S1" til "S3".	Der foreligger en fejl. ■ Kontakt Miele Teknisk Service.

Lyset fungerer ikke

Fejl	Årsag og udbedring
LED-lyset fungerer ikke.	Vinkøleskabet er ikke tændt. ■ Tænd vinkøleskabet.
	LED-lyset slukker automatisk pga. overophedning, når døren har været åben i ca. 15 min. Hvis dette ikke var årsagen, foreligger der en fejl. ⚠ Risiko for at komme til skade som følge af elektrisk stød! Der er strømførende dele under lysafdækningen. LED-lyset bør kun repareres eller udskiftes af Miele Service. ⚠ Risiko for at komme til skade på LED-lys! Lyset svarer til risikogruppe RG 2. Hvis afdækningen er defekt, kan det skade øjnene. Kig ikke direkte på lyset med optiske instrumenter (en lup eller lignende), hvis lysafdækningen er beskadiget. ■ Kontakt Miele Service.
LED-lyset er også tændt, når døren er lukket.	Præsentationslyset er tændt. ■ Sluk præsentationslyset (se afsnittet Præsentationslys).

Generelle problemer med vinkøleskabet

Fejl	Årsag og udbedring
Der lyder ingen alarm, selv om døren har stået åben i længere tid.	Dette er ingen fejl. Alarmen er blevet frakoblet under Indstillinger (se afsnittet Yderligere indstillinger - Akustiske signaler).
Vinkøleskabet kan ikke slukkes.	Låsen er aktiveret. ■ Deaktiver låsen (se afsnittet Yderligere indstillinger - Låsen aktiveres/deaktiveres 🔒).
Lamellerne i træhylderne slår sig.	Ændring af størrelse på grund af fugtighedsoptagelse eller tørring er en typisk egenskab for træ. Forhøjet luftfugtighed i vinkøleskabet medfører, at trædelene i vinkøleskabet "arbejder". Herved kan det forekomme, at trædelene slår sig og kan få revner. Knaster og årer i træet er karakteristiske egenskaber for træ.
Der dannes skimmel på vinflaskernes etiketter.	Der kan opstå let skimmeldannelse på etiketterne, alt efter hvilket klæbestof der er på dem. ■ Fjern skimmelen uden at efterlade rester. Rengør vinflaskerne, og fjern eventuelle rester af klæbestof.
Der dannes en hvid belægning på vinflaskernes propper.	Propperne er oxideret på grund af luftkontakt. ■ Tør belægningen af med en tør klud. Belægningen har ingen indflydelse på vinens kvalitet.

Normale lyde	Hvordan opstår de?
Brrrrr ...	Brummelyde kommer fra motoren (kompressoren). Lyden kan kortvarigt være noget højere, når motoren starter.
Blub, blub ...	Boble-, klukke-, risle- og snurrelyde kommer fra kølemidlet, der flyder gennem rørene.
Klik ...	Klikkelyde høres, når termostaten kobler motoren til eller fra.
Sssrrrrr ...	På køle-/fryseskabe med flere zoner eller NoFrost kan en let susen stamme fra luftstrømningen inde i skabet.
Knæk ...	Knæklyde forekommer, når køle-/fryseskabets materiale udvider sig.
Husk på, at motor- og strømningslyde i kølesystemet ikke kan undgås!	

Lyde, der let kan fjernes	Årsag	Udbedring
Klapren, raslen, klirren	Køle-/fryseskabet står ikke lige.	Juster køle-/fryseskabet med et vaterpas ved hjælp af de indstillelige ben.
	Køle-/fryseskabet berører et køkkenskab eller andre produkter.	Ryk køle-/fryseskabet væk fra køkkenskabe eller andre produkter.
	Skuffer, kurve eller hylder sidder ustabilt eller i klemme.	Kontroller de udtagelige dele, og anbring dem eventuelt anderledes.
	Flasker eller beholdere berører hinanden.	Ryk flaskerne eller beholderne lidt fra hinanden.
	Transportledningsholderen hænger stadig på køle-/fryseskabets bagvæg.	Fjern ledningsholderen.

Kontakt i tilfælde af fejl

Kontakt forhandleren eller Miele Kundecenter, hvis det ikke er muligt selv at udbedre fejlen.

Bestil service via Mieles hjemmeside www.miele.dk/service.

Kontaktinformation til Miele Kundecenter findes i slutningen af denne dokumentation.

Typeskiltet sidder inde i vinkøleskabet.

EPREL- database

Fra 1. marts 2021 findes informationerne om energimærkning og krav til økodesign i den europæiske produktdatabase (EPREL). Produktdatabasen kan ses her: https://eprel.ec.europa.eu/. Her bliver du bedt om at indtaste modelidentifikation.

Modelidentifikationen står på typeskiltet.

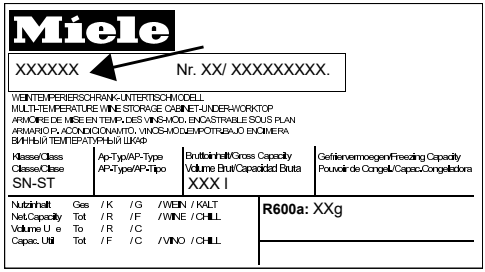

Miele Service

- Service inden for kort tid
- Lokale Miele-serviceteknikere i landsdækkende servicenet
- Teknikerne er specialuddannede i Mieles produkter
- Centralt dirigerede servicevogne
- Stor reservedelsbeholdning i servicevognen
- Originale Miele-reservedele
- 24 måneders garanti på alle fabriksnye Miele-produkter, -reservedele og reparationer
- Garanteret levering af reservedele i mange år efter at produktet er taget ud af salgsprogrammet

Reparationsservice

Får du brug for reparationsservice, klarer vi det hurtigt med egen serviceafdeling. Vi har over hele landet mere end 60 lokalt boende serviceteknikere og er derfor altid tæt på kunderne. Ventetiden på at få besøg af en servicetekniker er normalt kun ganske få dage, så dit produkt hurtigt er klar til brug igen. Dette kan vi gøre i kraft af vores store stab af serviceteknikere, som kører i centralt dirigerede servicevogne.

Teknikeren medbringer en stor mængde originale Miele-reservedele i sin servicevogn. Dette bevirker, at langt de fleste reparationer klares med det samme uden yderligere servicebesøg.

Rygraden i god service er dygtige serviceteknikere. Alle vores teknikere har en relevant faglig håndværksmæssig uddannelse, og denne suppleres løbende med Mieles egen uddannelse i drift, vedligeholdelse og reparation af vores produkter. Du kan derfor også altid få råd og vejledning om produkternes drift og vedligeholdelse.

Servicebestilling

Kontakt Miele Kundecenter via miele.dk/service

Mieles garanti

De efterfølgende bestemmelser om garanti omfatter udelukkende fabriksnye produkter. Garantien er gældende 24 mdr. fra købsdato, når der forevises kvittering, regning eller tilsvarende, hvoraf købsdato fremgår. Funktionssvigt på produkterne, der skyldes installationsmæssige forhold, dækkes ikke af garantien. Garantien indskrænker ikke købers rettigheder if. lovgivningen over for Miele.

Mieles garanti omfatter:

Fabriksnye produkter beregnet til private husholdninger og anvendt til rette formål. Fabrikations- og materialefejl, såfremt disse fejl konstateres under produktets normale brug.

For mindre øer, hvor færgetransport er påkrævet, Grønland og Færøerne gælder dog særlige bestemmelser.

Mieles garanti indebærer:

For store produkter betaler Miele alle udgifter til reservedele, arbejdsløn og rejseudgifter for tekniker. Såfremt Miele skønner det nødvendigt, at produktet sendes til et Miele værksted, betaler Miele alle fragtudgifter hertil. For små produkter betaler Miele alle udgifter til reservedele og arbejdsløn, hvorimod fremsendelse af produktet sker for købers regning og risiko. Efter udbedring af fejlen sker returnering af produktet for Mieles regning og risiko. Dele udskiftet ved en sådan reparation tilhører Miele.

Mieles garanti omfatter ikke:

- Fejl eller skader opstået direkte eller indirekte som følge af overlast, fejlbetjening, misbrug, skødesløs behandling, mangelfuld vedligeholdelse, fejlagtig indbygning, opstilling og tilslutning, spændingsvariationer og elektriske forstyrrelser eller ved reparation udført af andre end de af Miele autoriserede teknikere.
- Fejl eller skader opstået som følge af erhvervsmæssig eller anden brug af produkter, der er beregnet til private husholdninger.
- Erstatning for eventuelle følgeskader, herunder skader på andre genstande, driftstab etc., medmindre andet er lovmæssigt fastlagt.

Uberettiget tilkaldelse af Miele Service:

Inden Miele Service tilkaldes, kontrolleres de fejlmuligheder, det er muligt selv at udbedre. Såfremt kravet om udbedring er uberettiget, eksempelvis hvis produktets svigt skyldes en defekt sikring eller et defekt afløb, påhviler det kunden selv at betale de omkostninger, der er forbundet med at have tilkaldt service.

Transportskader:

Skulle produktet have fået en transportskade under en transport, som køber selv har sørget for, rettes omgående henvendelse til den forhandler, hvor produktet er købt.

Lov om køb:

Bestemmelserne vedrørende garanti er gældende fra ikrafttrædelse af Lov om køb år 2002. Garantien fratager ikke køber adgang til at gøre et eventuelt ansvar efter købeloven gældende over for den forhandler, hvor produktet er købt. Henvendelse til Miele A/S virker samtidig som reklamation over for forhandleren.

Indberetning:

Ønskes fejlen ikke afhjulpet omgående, skal eventuelle krav i henhold til Mieles garanti sammen med den fornødne dokumentation for købsdato være indsendt skriftligt inden garantiens udløb til

Miele A/S

Erhvervsvej 2, Postboks 1371

DK - 2600 Glostrup.

Udstillingsprogram

Vinkøleskabet kan præsenteres i fag-handlen eller i showrooms med funktio-nen Udstillingsprogram. Betjeningen af vinkøleskabet og lyset fungerer fortsat, men kompressoren er frakoblet, så vin-køleskabet ikke har køleeffekt.

Udstillingsprogram aktiveres

- Sluk vinkøleskabet ved at berøre Tænd/Sluk.

Temperaturvisningen i displayet slukker, og nettilslutningssymbolet vises.

- Berør tasten ∨, og lad fingeren hvile på den.

- Berør samtidig Tænd/Sluk-tasten en gang kortvarigt (slip ikke tasten ∨!).

- Lad fingeren hvile på tasten ∨, indtil symbolet vises i displayet.
- Slip tasten ∨.

Udstillingsprogrammet er aktiveret, og symbolet lyser i displayet.

Udstillingsprogram deaktiveres

Symbolet lyser i displayet.

- Berør tasten til indstillinger.

I displayet vises alle valgbare symboler, og symbolet blinker.

- Berør tasterne til indstilling af tempe-ratur (∨ eller ∧) gentagne gange, ind-til symbolet blinker i displayet.

- Berør OK-tasten for at bekræfte val-get.

I displayet blinker 1 (= udstillingspro-gram er aktiveret), og symbolet lyser.

- Berør tasten ∨ eller ∧, så 0 vises i displayet (= udstillingsprogram er deaktiveret).

- Berør OK-tasten for at bekræfte valget.

Den valgte indstilling gemmes; symbolet |▮ blinker.

- Berør tasten til indstillinger for at forlade Indstillings-mode.
  Ellers afslutter elektronikken automatisk Indstillings-mode efter ca. et minut.

Udstillingsprogrammet er deaktiveret; symbolet |▮ slukker.

Vinkøleskabet leveres med et stik godkendt i EU, som dog ikke må anvendes i en dansk installation, da maskinen derved ikke jordforbindes iht. Stærkstrømsbekendtgørelsen. Udskiftning til dansk stik skal foretages af en uddannet fagmand. Alternativt kan der anvendes en adapter til overgang mellem Schuko-stikprop og dansk jordingssystem. En sådan kan bestilles ved telefonisk henvendelse til vores kundecenter (tlf.nr. findes på omslaget).

Opstil vinkøleskabet, så stikkontakten er frit tilgængelig. Hvis stikkontakten ikke er frit tilgængelig, skal produktet kunne afbrydes på gruppeafbryderen.

⚠ Brandfare på grund af overopvarmning.
Hvis køle-/fryseskabet anvendes med stikdåser eller forlængerledninger kan det medføre overbelastning af ledningerne.
Af sikkerhedsgrunde må der ikke anvendes stikdåser eller forlængerledning.

Den elektriske montering skal foretages af en uddannet fagmand i henhold til Stærkstrømsbekendtgørelsen.

Af sikkerhedsårsager anbefaler vi, at der anvendes et HPFI-relæ af typen ⊟ i husinstallationen til eltilslutning af vinkøleskabet.

En beskadiget tilslutningsledning må kun udskiftes med en speciel tilslutningsledning af samme type (kan købes ved henvendelse til vores kundecenter). Af sikkerhedsmæssige grunde må ledningen kun udskiftes af Miele Service eller en anden uddannet fagmand.

Nominel effekt og sikring fremgår af denne brugsanvisning eller typeskiltet. Sammenlign disse oplysninger med dataene for eltilslutning på opstillingsstedet.
I tvivlstilfælde bør man kontakte en uddannet el-fagmand.

Vinkøleskabet må ikke tilsluttes en særskilt, lokal strømforsyning, fx solarstrøm med vekselretter. Ellers kan det føre til sikkerhedsafbrydelse på grund af spidsbelastning, når vinkøleskabet tændes. Elektronikken kan blive beskadiget.

Skal ekstrabeskyttes, jf. stærkstrømsreglementet

Vinkøleskabet opstilles

⚠ Risiko for brand og beskadigelse! Varmeafgivende produkter som fx mini-bageovne, dobbeltkogeplader eller toastere kan antændes.

Anbring ikke disse oven på køle-/fryseskabet.

Opstillingssted

Opstil ikke vinkøleskabet lige ved siden af komfur/ovn, radiator eller ved et vindue, hvor det udsættes for direkte sol. Jo højere rumtemperaturen er, desto længere tid kører kompressoren, og desto højere bliver energiforbruget. Et tørt og godt ventileret rum er bedst egnet.

Vær desuden opmærksom på følgende ved opstilling af vinkøleskabet:

- Stikkontakten skal være let tilgængelig og bør ikke være anbragt bag vinkøleskabet.
- Stikket og ledningen må ikke berøre vinkøleskabets bagside, da de ellers kan blive beskadiget af vinkøleskabets vibrationer.
- Heller ikke andre produkter bør tilsluttes ved hjælp af stikkontakter i området bag dette vinkøleskab.

Klimaklasse

Vinkøleskabet er beregnet til en bestemt klimaklasse (rumtemperaturområde), hvis grænser skal overholdes. Klimaklassen er anført på typeskiltet inde i vinkøleskabet.

Klimaklasse	Rumtemperatur
SN	+10 °C til +32 °C
N	+16 °C til +32 °C
ST	+16 °C til +38 °C
T	+16 °C til +43 °C

En lavere rumtemperatur medfører, at kompressoren står stille i længere tid. Dette kan medføre højere temperaturer i vinkøleskabet og evt. deraf følgende skader!

⚠ Fare for beskadigelse på grund af høj luftfugtighed.

Ved høj luftfugtighed kan der dannes kondensat på vinkøleskabets ydervægge, som kan medføre korrosion.

For at forebygge dette anbefales det at opstille vinkøleskabet i et tørt rum med aircondition og/eller rum med tilstrækkelig ventilation.

Kontroller efter opstilling, at vinkøleskabets dør kan lukkes rigtigt, at de anførte ventilationsåbninger-/arealer overholdes, og at vinkøleskabet er opstillet som angivet i denne brugs- og monteringsanvisning.

Ventilation

Vinkøleskabet kan opstilles med bagsiden direkte op mod en væg. Vær dog opmærksom på, at ventilationsåbningerne ikke må tildækkes, da god ventilation er vigtig.
Støvet skal fjernes fra ventilationsåbningerne med jævne mellemrum.

Medfølgende vægafstandsholdere monteres

For at opnå det deklarerede energiforbrug og undgå, at der dannes kondensvand ved høj omgivelsestemperatur, skal vægafstandsholderne anvendes. Med de monterede vægafstandsholdere øges køle-/fryseskabets dybde med ca. 35 mm. Hvis vægafstandsholderne ikke anvendes, har dette ingen indflydelse på køle-/fryseskabets funktion. Dog øges energiforbruget en smule ved mindre vægafstand.

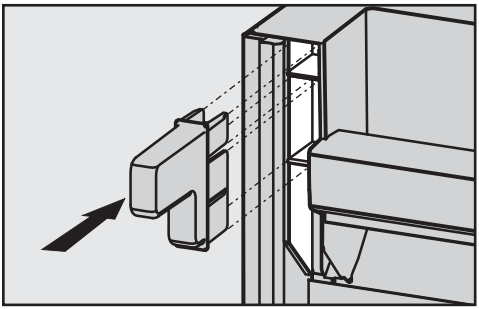

- Monter vægafstandsholderne øverst til venstre og øverst til højre på bagsiden af køle-/fryseskabet.

Vinkøleskabet opstilles

- Fjern først ledningsholderen fra vinkøleskabets bagside.
- Kontroller, om alle dele på bagvæggen kan svinge frit. Bøj om nødvendigt delene forsigtigt væk.
- Skub forsigtigt vinkøleskabet på plads.

Gulvet i nichen

Gulvet i nichen skal være lige og i vater for at sikre, at vinkøleskabet opstilles sikkert, og at alle funktioner fungerer korrekt.

Gulvet skal være af hårdt materiale, der ikke giver efter. På grund af vinkøleskabets høje vægt, når det er fyldt op, er en særlig bæredygtig opstillingsflade påkrævet. Spørg i givet fald en arkitekt eller en byggesagkyndig til råds.

Et tomt vinkøleskab vejer ca. 145 kg.

Vægten på et helt fyldt vinkøleskab er ca. 375 kg.

Vinkøleskabet justeres

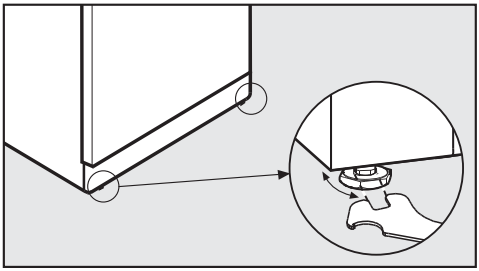

- Juster vinkøleskabet med de forreste indstillelige ben ved hjælp af den medfølgende gaffelnøgle.

Døren understøttes

⚠ Risiko for beskadigelse og tilskadekomst, hvis vinkøleskabets dør falder ud, eller vinkøleskabet tipper.

Hvis det justerbare ben på det nederste hængselbeslag ikke støtter rigtigt på gulvet, kan vinkøleskabets dør falde ud, eller vinkøleskabet tippe.

Skru det justerbare ben så langt ud med den medfølgende gaffelnøgle, at det støtter på gulvet.

Drej herefter det justerbare ben yderligere 90° ud.

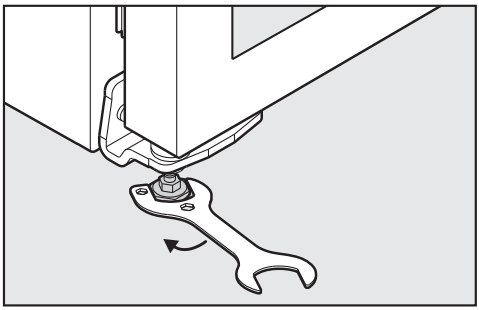

- Skru **under alle omstændigheder** det justerbare ben på det nederste hængselbeslag så langt ud, at det støtter på gulvet. Drej herefter det justerbare ben yderligere en kvart omgang ud.

Døråbningsbegrænser

Med en døråbningsbegrænser kan vinkøleskabets døråbningsvinkel begrænses til 90° eller 110°. Hermed kan det fx forhindres, at døren støder på en væg, når den åbnes, og derved beskadiges.

Døråbningsbegrænsere kan købes i faghandlen eller ved telefonisk henvendelse til vores reservedelsekspedition på tlf. 43 27 13 50.

Mål

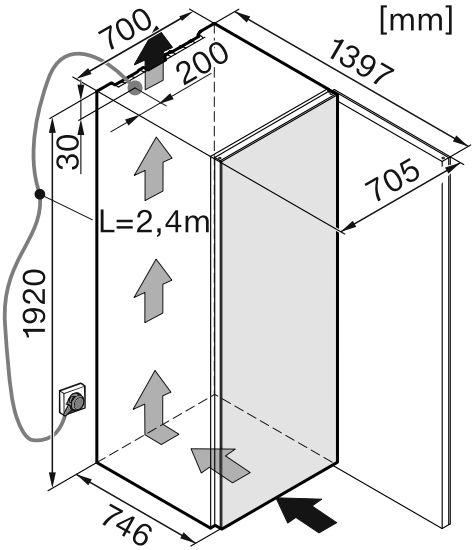

* Mål uden monterede vægafstandsholdere. Hvis de medfølgende vægafstandsholdere anvendes, øges vinkøleskabets dybde med 35 mm.

Vinkøleskabet opstilles

Mål med åben dør

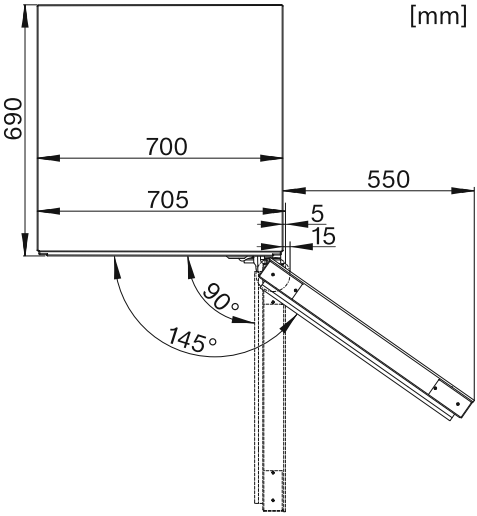

Vinkøleskabet leveres med hængsling i højre side. Hvis forholdene kræver venstrehængsling, skal hængslerne flyttes.

Følgende værktøj er nødvendigt til ændring af hængslingssiden:

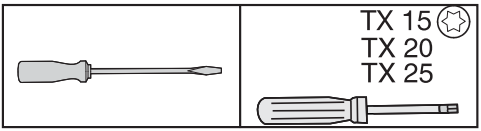

Glasdøren er tung (ca. 30 kg) og kan gå i stykker!
Vær altid 2 personer om at ændre hængslingssiden.

- Bred et egnet underlag ud på gulvet foran vinkøleskabet for at beskytte dets dør og gulvet mod beskadigelser under ændring af hængslingssiden.

Sørg for ikke at beskadige dørens tætningsliste. Hvis tætningslisten beskadiges, kan døren muligvis ikke lukke rigtigt, hvorved kølingen ikke er tilstrækkelig!

- Åbn døren helt.

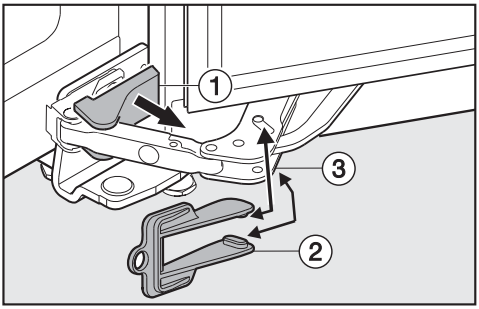

- Løft forsigtigt afdækningen ① forneden på vinkøleskabet af med en kærvskruetrækker.
- Sæt den røde sikring ② (medfølger) på dørlukningsdæmperen ③. Sørg for, at den går i hak.

Når sikringen er sat på, kan hængslet ikke smække i. Sikringen må ikke fjernes, før der opfordres til det!

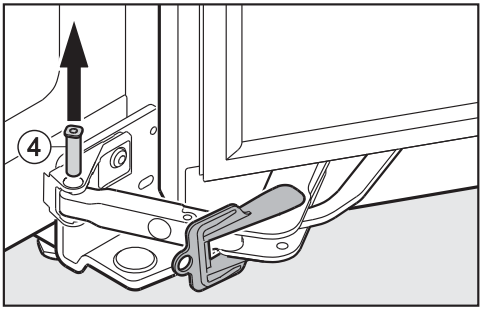

- Tryk bolten ④ ud nedefra og opefter.

Forbindelsen mellem dørlukningsdæmperen og vinkøleskabet er nu løsnet.

Dørlukningsdæmperen flyttes

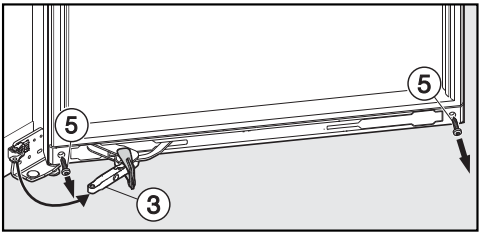

- Skub dørlukningsdæmperen ③ ud på ydersiden.
- Skru skruerne ⑤ forneden i venstre og højre side ud af dørlukningsdæmperen.

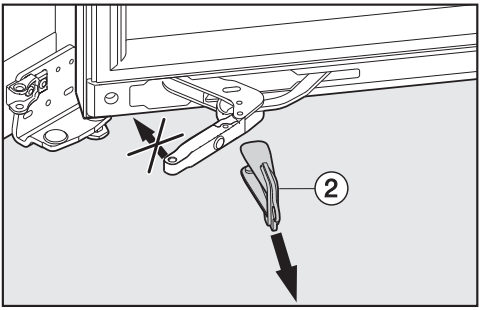

⚠ Advarsel

Risiko for at komme til skade!

Bevæg ikke den forreste del af dørlukningsdæmperen i den viste retning, når sikringen ② er taget af!

- Tag den røde sikring ② af dørlukningsdæmperen.

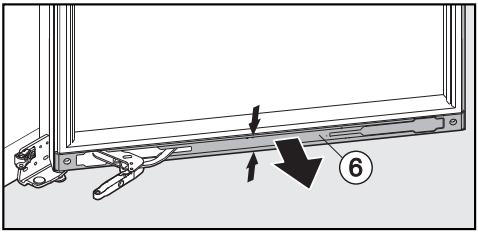

- Tryk afdækningen ⑥ sammen på midten, og tag den ud.

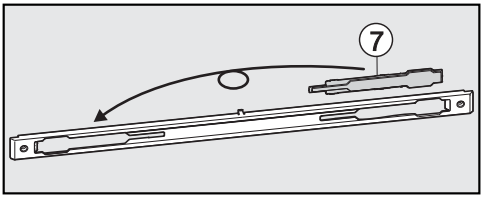

- Sæt skinnen ⑦ ind i afdækningen i modsatte side.

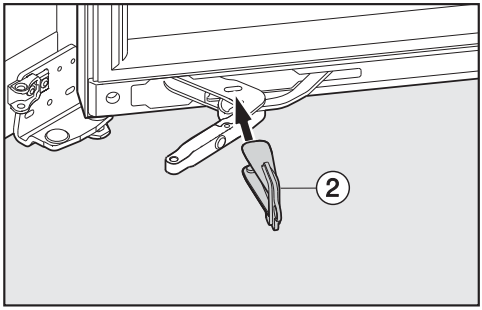

- Sæt igen den røde sikring ② på dørlukningsdæmperen.

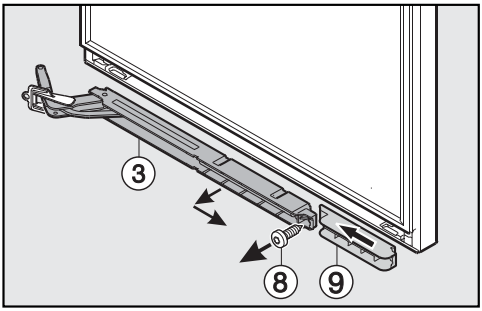

- Skru skruen ⑧ ud.
- Træk dørlukningsdæmperen ③ ud på ydersiden, og tag den ud.
- Skub afstandsstykket ⑨ ind mod vinkøleskabet, og tag det ud.

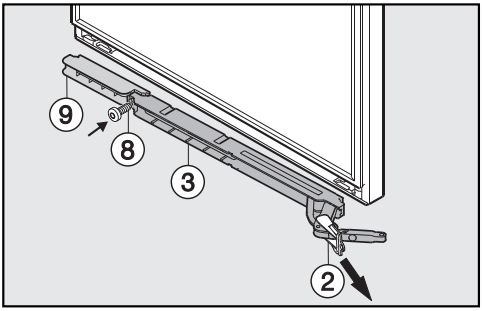

- Vend afstandsstykket ⑨ 180°, og sæt det i i modsatte side. Skub afstandsstykket så langt som muligt ind mod vinkøleskabet.
- Vend dørlukningsdæmperen ③ 180°. Sæt først dørlukningsdæmperen i på ydersiden.
- Fastgør afstandsstykket ⑨ og dørlukningsdæmperen ③ med skruen ⑧.

> ⚠ **Advarsel**
> Risiko for at komme til skade!
> Bevæg ikke den forreste del af dørlukningsdæmperen i den viste retning, når sikringen ② er taget af!

- Tag den røde sikring ② af dørlukningsdæmperen.

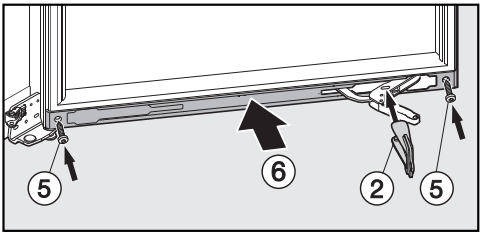

- Sæt afdækningen ⑥ på dørlukningsdæmperen igen.
- Sæt igen den røde sikring ② på dørlukningsdæmperen.
- Fastgør afdækningen ⑥ med skruerne ⑤.

Døren tages af

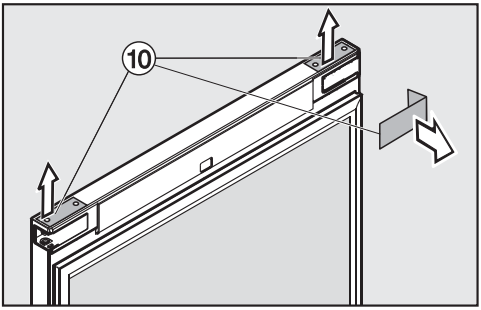

- Fjern afdækningerne ⑩ foroven på døren med en lille kærvskruetrækker.
- Åbn døren helt.

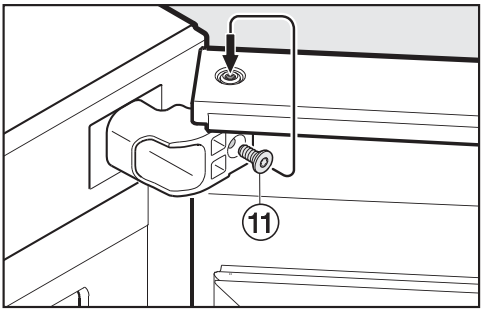

- Skru skruen ⑪ ud af vinkelbeslaget, og skru den i foroven i lejebolten med 3-4 omdrejninger.

Forsigtig! Med den næste handling løsnes døren fra vinkøleskabet. Døren er tung, og der skal en person mere til at holde den!

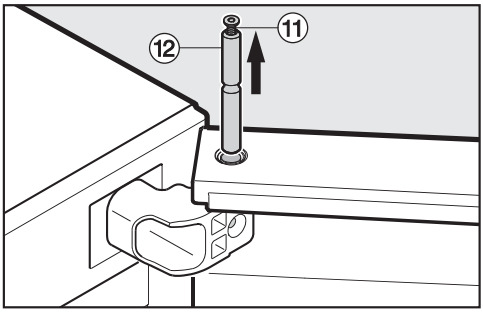

- Træk lejebolten ⑫ ud opad.

Tip: Lad skruen ⑪ blive i lejebolten, indtil denne sættes i i modsatte side!

- Tag forsigtigt døren af opad, og stil den forsigtigt til side.

Hængselbeslaget flyttes

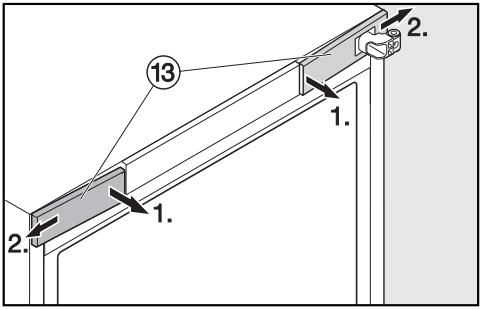

■ Fjern begge afdækninger ⑬ foroven på forsiden af vinkøleskabet.

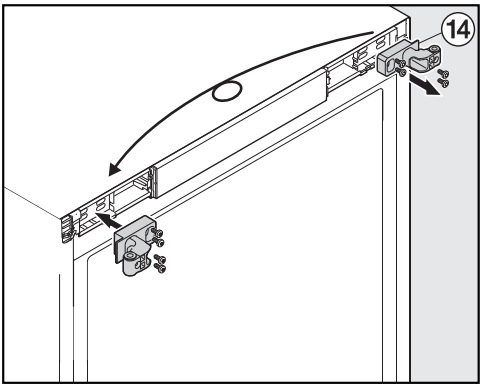

■ Skru hængselbeslaget ⑭ foroven af vinkøleskabet, vend det 180°, og skru det på i modsatte side.

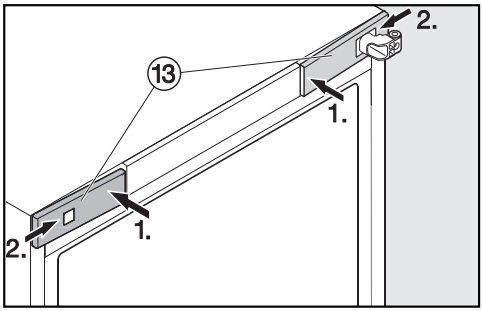

■ Sæt afdækningerne ⑬ i begge sider på forfra, så de går i hak. Sæt afdækningen med udsnittet på over hængselbeslaget.

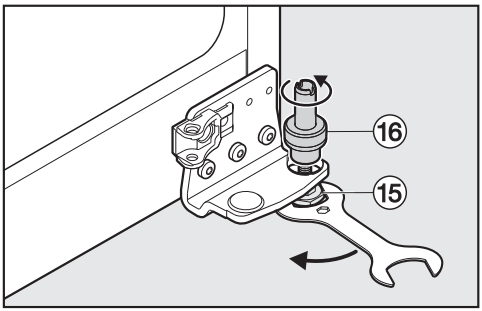

■ Løsn det indstillelige ben ⑮ forneden på vinkøleskabet med den medfølgende gaffelnøgle.

■ Træk bolten ⑯ opad, og skru den af det indstillelige ben ⑮. Hold fast i det indstillelige ben imens.

Hængslingssiden ændres

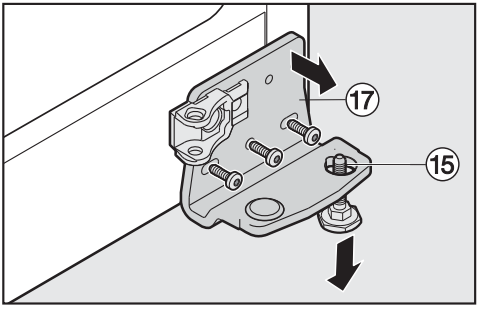

- Skru hængselbeslaget ⑰ forneden af.
- Træk herefter det indstillelige ben ⑮ nedad og ud.

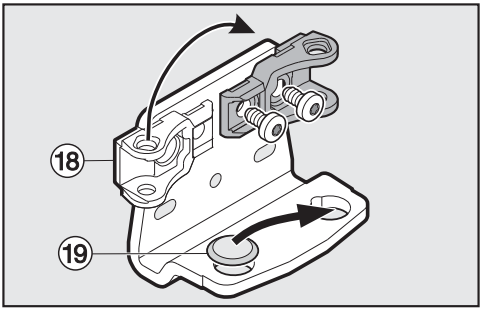

- Sæt holderen ⑱ til dørlukningsdæmperen på hængselbeslaget i modsatte side.
- Sæt ligeledes den runde afdækning ⑲ på i modsatte side.

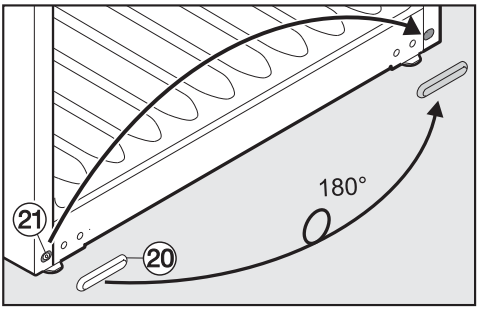

- Tag afdækningen ⑳ forneden af.
- Løsn skruen ㉑ forneden, og flyt den til modsatte side.
- Sæt afdækningen ⑳ på i modsatte side.

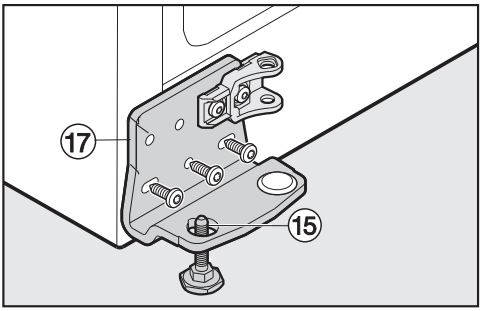

- Sæt det indstillelige ben ⑮ ind i hængselbeslaget ⑰ nedefra.
- Skru først hængselbeslaget ⑰ i med den midterste skrue og derefter med de to andre skruer.

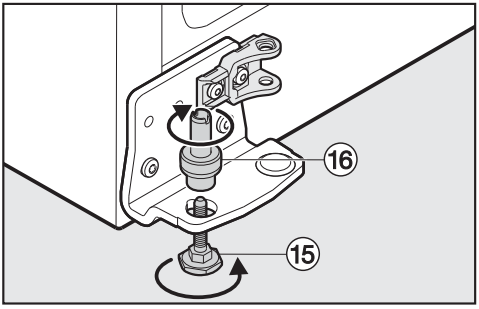

- Skru bolten ⑯ på det indstillelige ben ⑮ oppefra; vær opmærksom på noten.
- Skru det indstillelige ben ⑮ fast.

Døren monteres

- Anbring vinkøleskabets dør på den nederste bolt ⑯, og før den op til hængselbeslaget foroven.

⚠ Forsigtig! Døren er tung og skal holdes af en anden person!

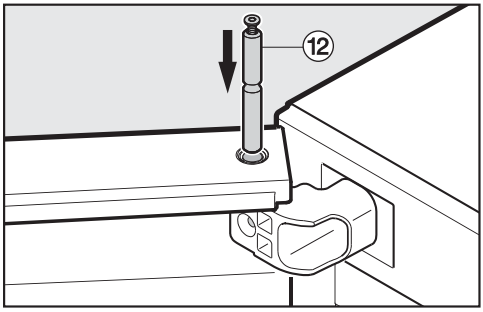

- Sæt lejebolten ⑫ i hængselbeslaget oppefra.

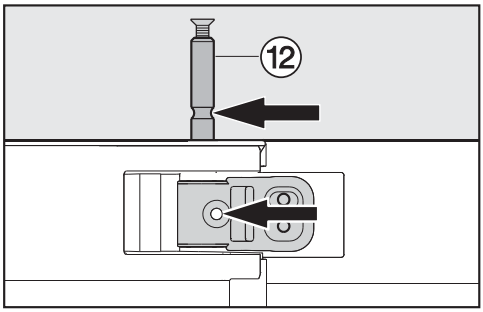

- Skub lejebolten ⑫ så langt ind, at noten på bolten flugter med hullet i hængselbeslaget.

Hængslingssiden ændres

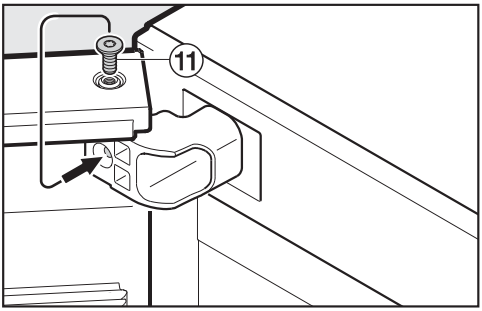

■ Skru skruen ⑪ ud af lejebolten, og skru den ind i hullet på hængselbeslaget.

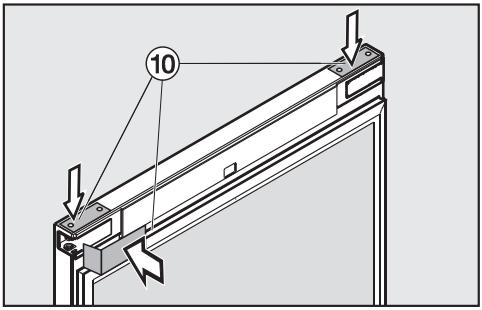

■ Sæt afdækningerne ⑩ på døren igen.

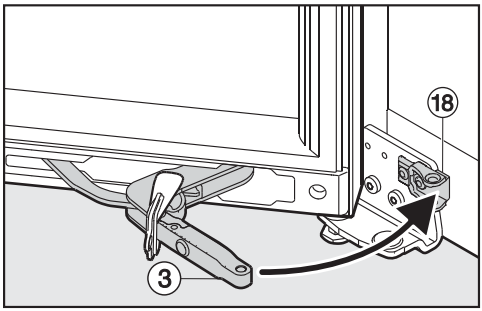

■ Træk dørlukningsdæmperens led ③ hen mod holderen ⑱.

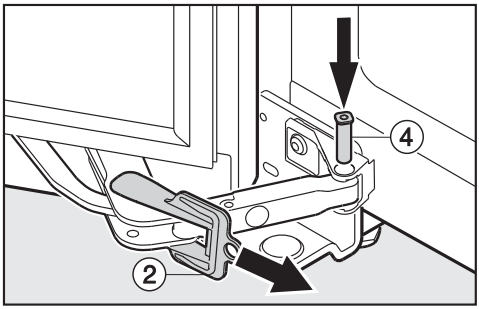

■ Sæt bolten ④ i dørlukningsdæmperen oppefra.

■ Tag den røde sikring ② af.

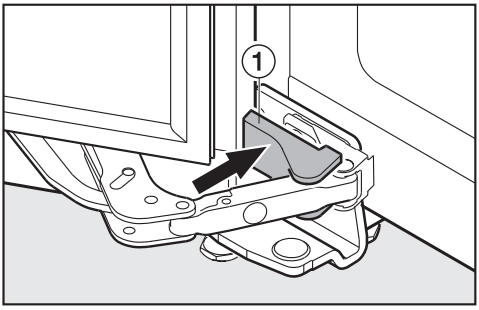

- Sæt afdækningen ① på.
- Stil vinkøleskabet på det endelige opstillingssted.

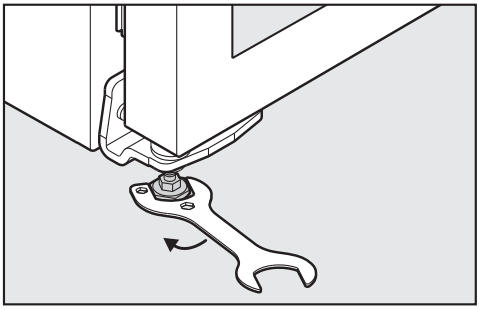

- Skru **under alle omstændigheder** det justerbare ben på det nederste beslag så langt ud, at det støtter på gulvet. Drej herefter det justerbare ben yderligere en kvart omgang ud.

Døren justeres i siderne

Hvis døren ikke flugter med vinkøleskabets sidevægge, kan den justeres via det øverste hængselbeslag.

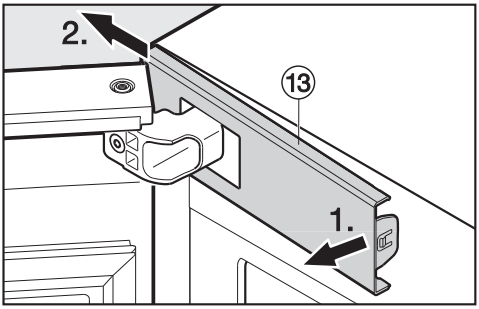

- Løsn afdækningen ⑬ på hængselbeslaget, og skub den udad.

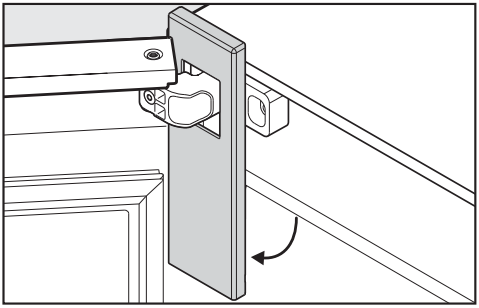

- Drej afdækningen nedad.

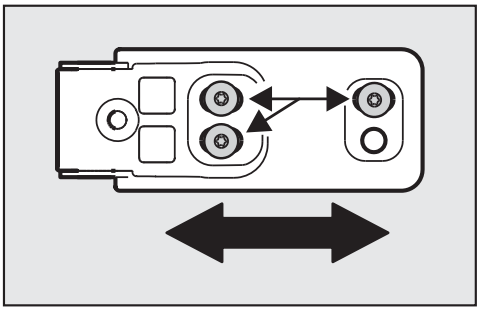

- Løsn de tre skruer på hængselbeslaget, og skub hængselbeslaget mod venstre eller højre.
- Stram skruerne igen.
- Sæt afdækningen på igen.
- Luk døren, og kontroller, om den flugter med vinkøleskabets sider.

Miele A/S
Erhvervsvej 2
2600 Glostrup
www.miele.dk

Kontakt: miele.dk/service

Miele & Cie. KG
Carl-Miele-Straße 29
33332 Gütersloh
Tyskland

Miele

KWT 6834 SGS

da-DK

M.-Nr. 10 438 980 / 03