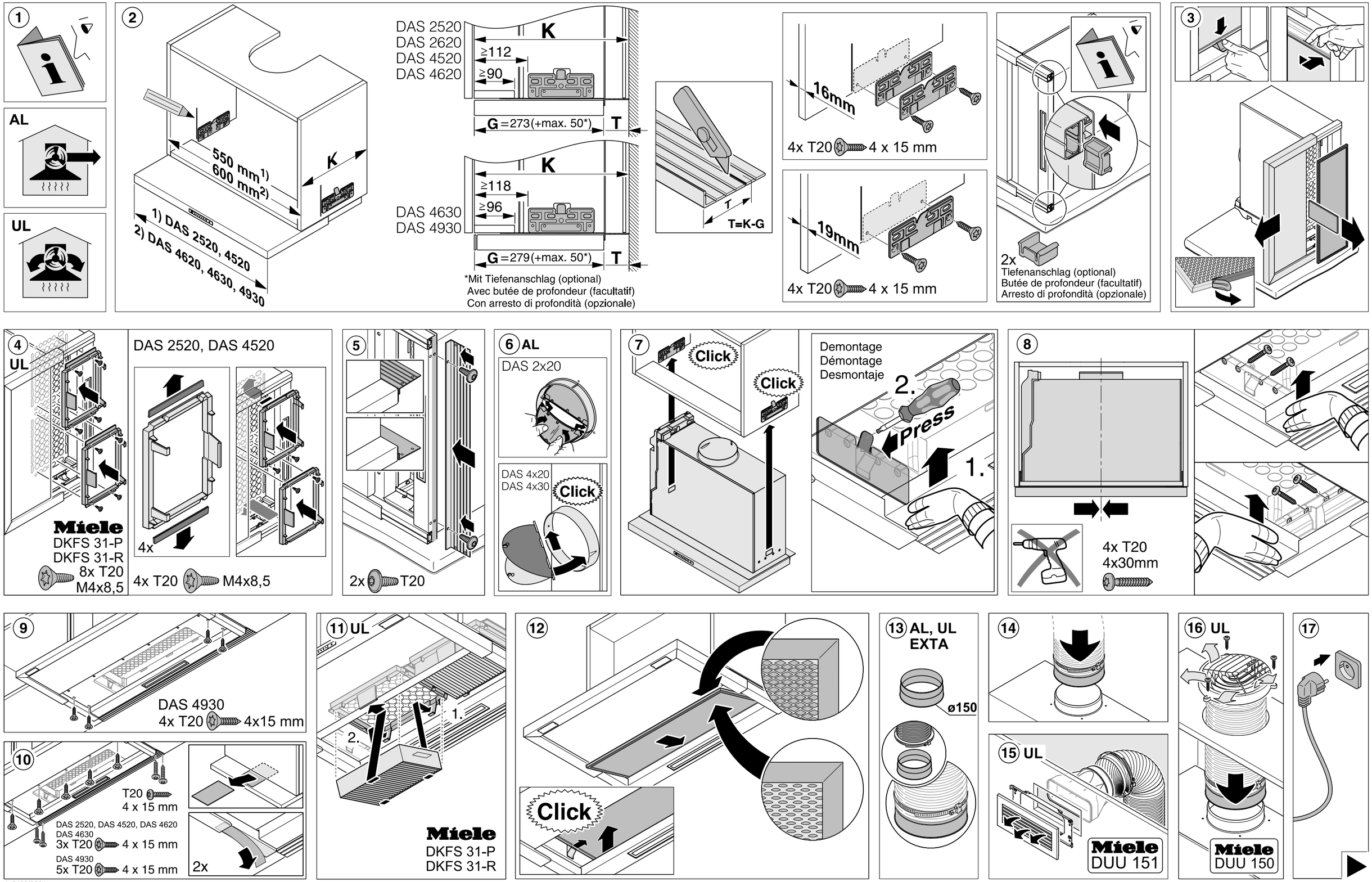
1
AL
UL
2
550 mm1)
600 mm2)
K
1) DAS 2520, 4520
2) DAS 4620, 4630, 4930
DAS 2520
DAS 2620
DAS 4520
DAS 4620
K
≥112
≥90
G =273(+max. 50*)
T
DAS 4630
DAS 4930
K
≥118
≥96
G =279(+max. 50*)
T
*Mit Tiefenanschlag (optional)
Avec butée de profondeur (facultatif)
Con arresto di profondità (opzionale)
T
T=K-G
16mm
4x T20 4 x 15 mm
19mm
4x T20 4 x 15 mm
2x
Tiefenanschlag (optional)
Butée de profondeur (facultatif)
Arresto di profondità (opzionale)
3
4
UL
Miele
DKFS 31-P
DKFS 31-R
8x T20
M4x8,5
DAS 2520, DAS 4520
4x
4x T20 M4x8,5
5
2x T20
6 AL
DAS 2x20
DAS 4x20
DAS 4x30
Click
7
Click
Click
Demontage
Démontage
Desmontaje
2.
Press
1.
8
4x T20
4x30mm
9
DAS 4930
4x T20 4x15 mm
10
T20
4 x 15 mm
DAS 2520, DAS 4520, DAS 4620
DAS 4630
3x T20 4 x 15 mm
DAS 4930
5x T20 4 x 15 mm
2x
11 UL
1.
2.
Miele
DKFS 31-P
DKFS 31-R
12
Click
13 AL, UL
EXTA
ø150
14
15 UL
Miele
DUU 151
16 UL
Miele
DUU 150
17

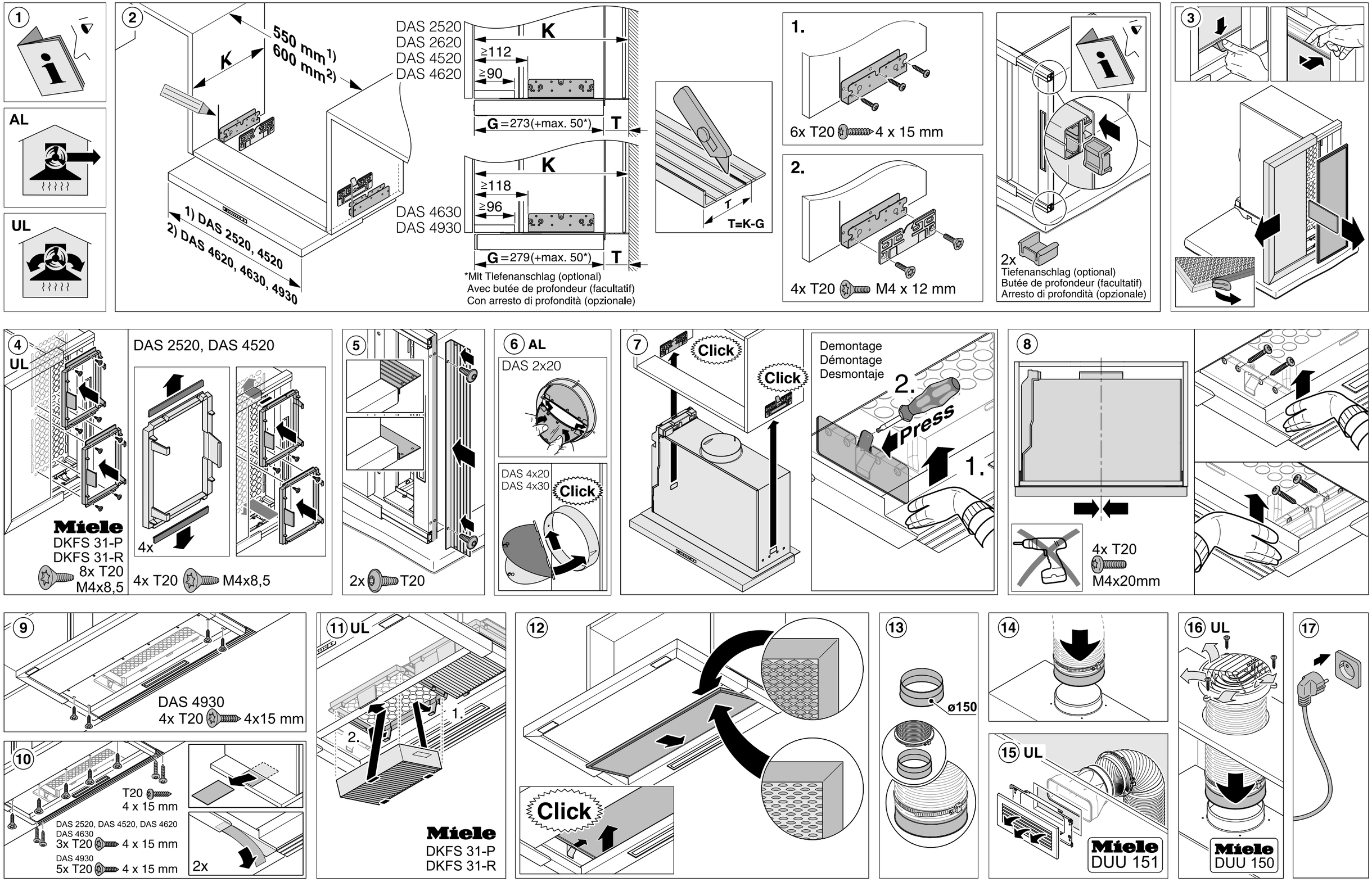
1
AL
UL
2
550 mm1)
600 mm2)
K
1) DAS 2520, 4520
2) DAS 4620, 4630, 4930
DAS 2520
DAS 2620
DAS 4520
DAS 4620
≥112
≥90
G =273(+max. 50*)
T
DAS 4630
DAS 4930
≥118
≥96
G =279(+max. 50*)
*Mit Tiefenanschlag (optional)
Avec butée de profondeur (facultatif)
Con arresto di profondità (opzionale)
T=K-G
1.
6x T20 4 x 15 mm
2.
4x T20 M4 x 12 mm
2x
Tiefenanschlag (optional)
Butée de profondeur (facultatif)
Arresto di profondità (opzionale)
3
4
UL
DAS 2520, DAS 4520
Miele
DKFS 31-P
DKFS 31-R
8x T20
M4x8,5
4x
4x T20 M4x8,5
5
2x T20
6 AL
DAS 2x20
DAS 4x20
DAS 4x30
Click
7
Click
Click
Demontage
Démontage
Desmontaje
2.
Press
1.
8
4x T20
M4x20mm
9
DAS 4930
4x T20 4x15 mm
10
T20
4 x 15 mm
DAS 2520, DAS 4520, DAS 4620
DAS 4630
3x T20 4 x 15 mm
DAS 4930
5x T20 4 x 15 mm
2x
11 UL
1.
2.
Miele
DKFS 31-P
DKFS 31-R
12
Click
13
ø150
14
15 UL
Miele
DUU 151
16 UL
Miele
DUU 150
17