Miele

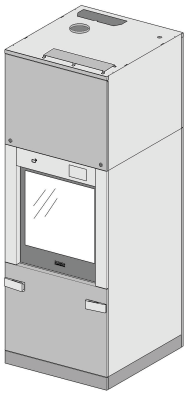

Schéma de montage

PLW 8616

fr - CA

M.-Nr. 11 640 953

Table des matières

Informations sur le schéma de montage **3**

Dimensions de l'appareil **4**

Consignes d'installation **6**

Installation 6

Socle (FP) 6

Cadre d'habillage (TC) 6

Habillage sur le site du client 6

Installation côte-à-côte multiple 6

Conduites d'alimentation 7

Zone d'installation sur le site du client 7

Raccordements sur le cadre d'habillage (TC) 8

Raccordement électrique 9

Champ de rotation dans le sens des aiguilles d'une montre 9

Raccordement vapeur (en option) 10

Raccordement à l'air comprimé 10

Connexion au réseau 11

Protocoles de réseau 11

Raccordement à l'eau 12

Arrivée d'eau 12

Vidange 12

Conduit d'évacuation 14

Condenseur de vapeur (en option) 15

Condenseur de vapeur (SC) 15

Module de raccordement 16

Entrées 16

Sorties libres de potentiel 17

Données techniques **18**

Dimensions 18

Poids 18

Raccordement électrique 18

Raccordement vapeur 19

Raccordement à l'air comprimé 19

Air d'évacuation 19

Arrivée d'eau 20

Vidange 20

Circuit de refroidissement* (en option) 21

Conditions de fonctionnement 21

Conditions de stockage et de transport 21

Valeurs des émissions 21

Dissipation thermique 21

Niveau de pression acoustique 21

Pour une installation et une mise en service sûres du laveur pour verrerie de laboratoire, il est recommandé de consulter le schéma de montage, la documentation d'entretien, le mode d'emploi et le manuel de programmation.

Ce schéma de montage comprend les dimensions du laveur de verrerie de laboratoire, les données techniques et les conditions d'installation à respecter sur le site du client.
Dans ce schéma de montage, le laveur pour verrerie de laboratoire sera désigné comme « appareil ».

Les dimensions fournies dans les figures sont indiquées en mm. Les dimensions indiquées dans d'autres unités sont identifiées en conséquence.

L'équipement de l'appareil varie selon la version et peut être complété par des options supplémentaires. Le schéma de montage décrit la configuration de l'équipement maximale.
Certains raccordements ne sont pas nécessaires pour chaque version d'équipement, par ex. un raccordement de vapeur ou d'eau froide pour le condenseur de vapeur.

Suppléments en option

CT	Réservoir mixte
DP	Pompe de vidange
DU 900	Module de séchage et cadre d'habillage
DU 900 RV	Module de séchage et cadre d'habillage avec fentes de ventilation
EL	Chauffage électrique
EL/S	Chauffage par vapeur/Chauffage électrique
FP 900	Socle
SC	Condenseur de vapeur
TC 900	Cadre d'habillage

Conditions d'installation

Cet appareil ne peut être installé et mis en service que par le service technique Miele, un revendeur ou un technicien dûment agréé conformément aux réglementations locales et nationales en matière de sécurité.

L'installation doit être conforme aux réglementations en vigueur, aux exigences légales, aux normes afférentes et aux réglementations en matière de santé et de sécurité.

Dimensions de l’appareil

Vue avant

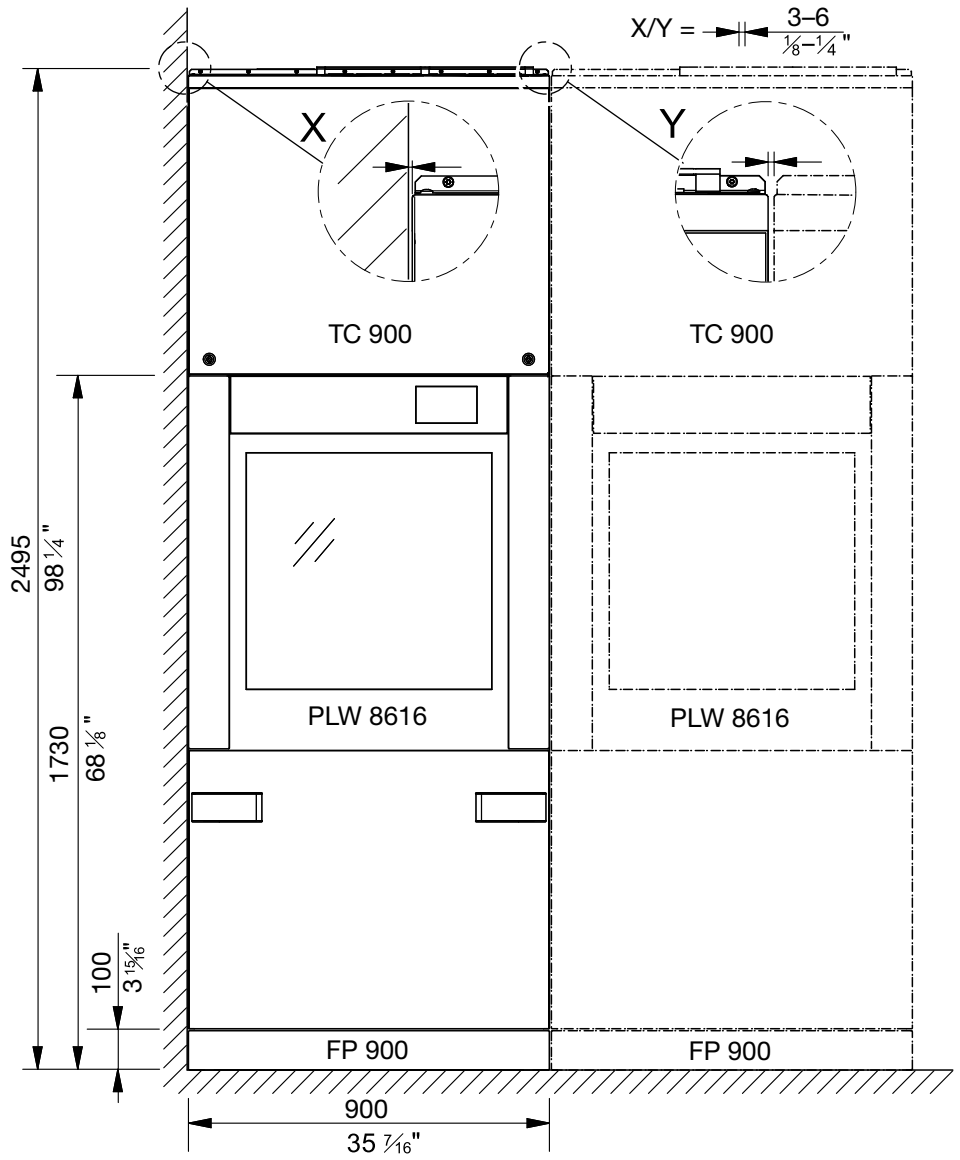

Vue au-dessus du cadre d’habillage (TC)

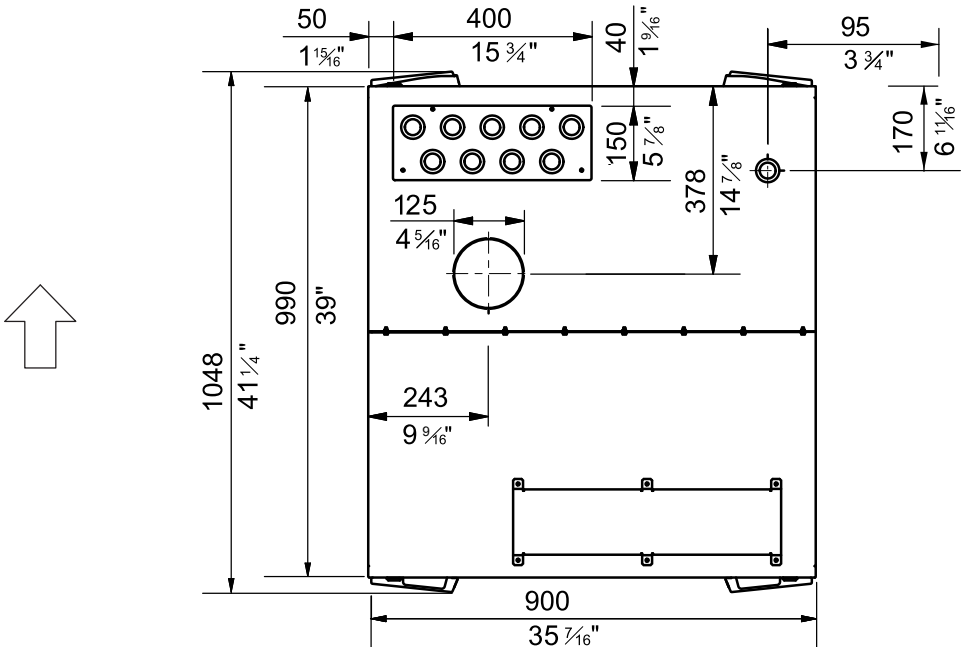

Vue latérale

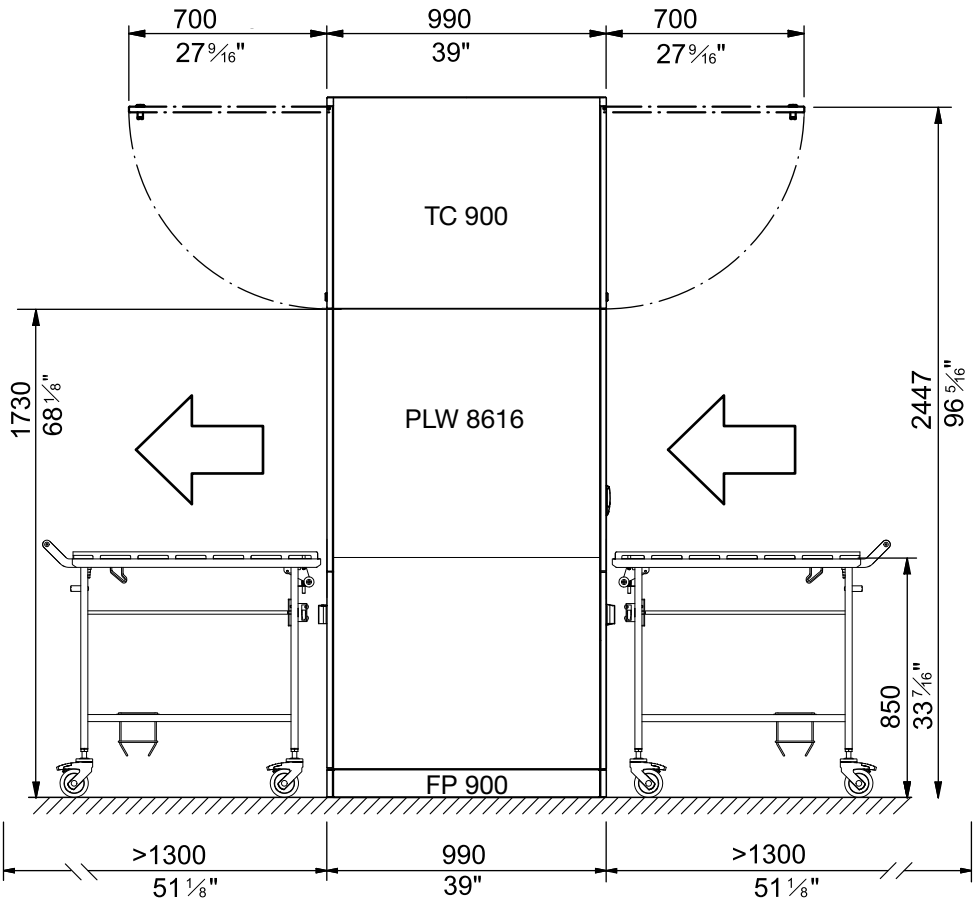

Vue au-dessus du socle (FP)

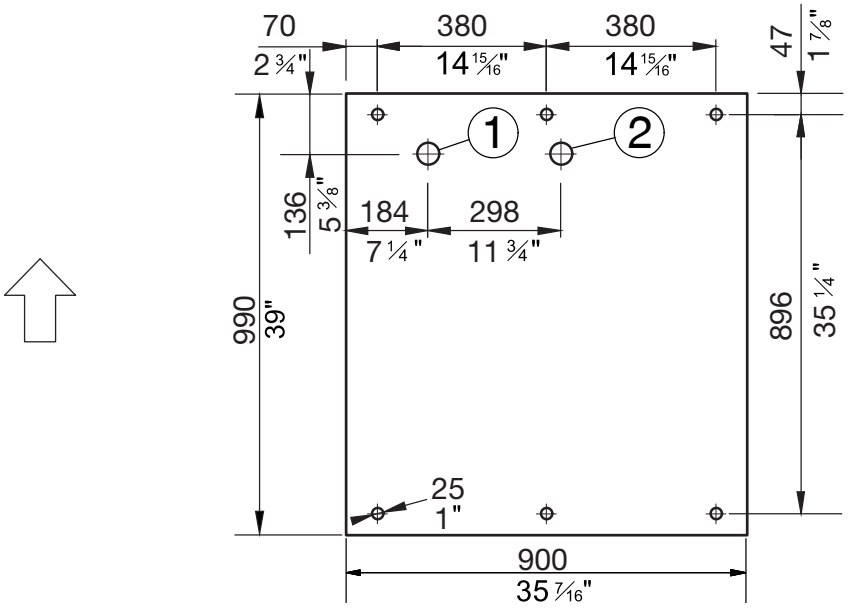

(1) Vidange du plateau de fond

(2) Raccordement de vidange

Direction du chargement/déchargement

Installation

Socle (FP)

Un socle est nécessaire pour installer l'appareil. Le socle est équipé de pieds réglables en hauteur et d'un bac de récupération de l'eau de condensation, par exemple.

Cadre d'habillage (TC)

Le cadre d'habillage (TC) permet d'accéder aux équipements techniques situés au-dessus de la cuve, comme les modules de séchage, à des fins de maintenance et d'entretien. Pour pouvoir placer le cadre d'habillage prémonté sur l'appareil, une hauteur libre d'au moins 2,62 m est nécessaire. S'il existe une hauteur libre comprise entre 2,50 et 2,62 m, le cadre d'habillage doit être démonté. Les différentes pièces doivent alors être remontées au-dessus de l'appareil et à nouveau rivetées.

Monter le cache fourni sur le cadre d'habillage à l'aide des passages de tuyaux étanches. Si les robinets d'arrêt ou les raccords à vis ne sont pas étanches, le cache empêche l'eau de pénétrer dans l'appareil.

Habillage sur le site du client

Sur le site du client, monter l'habillage avec des volets d'inspection du cadre d'habillage au plafond. Les conduites d'alimentation sont accessibles depuis le côté déchargement de l'appareil.

Installation côte-à-côte multiple

Plusieurs appareils peuvent être installés côte-à-côte en ligne. Un espace de 3 à 6 mm est requis entre 2 appareils ou entre un appareil et une paroi de séparation.
Les socles des différents appareils peuvent être reliés entre eux.

Les espaces doivent être colmatés à l'aide d'un produit d'étanchéité souple après le montage sur le site du client.

Conduites d’alimentation

Les raccordements des conduits d’alimentation sont situés au-dessus du cadre d’habillage sur l’appareil.

Les conduites d’alimentation sur le site du client et le conduit d’évacuation doivent s’arrêter à 2650 mm au-dessus du bord supérieur du sol fini afin de permettre le montage du cadre d’habillage (TC) sur l’appareil.
Une hauteur de 2800 mm est recommandée pour les conduites d’alimentation de la deuxième rangée de la zone d’installation. Cela permet en effet d’accéder plus facilement aux robinets d’arrêt.

Zone d’installation sur le site du client

Les conduites d’alimentation sur le site du client doivent être situées au-dessus de l’appareil. La zone d’installation impose les dimensions minimales de 480 x 150 mm :

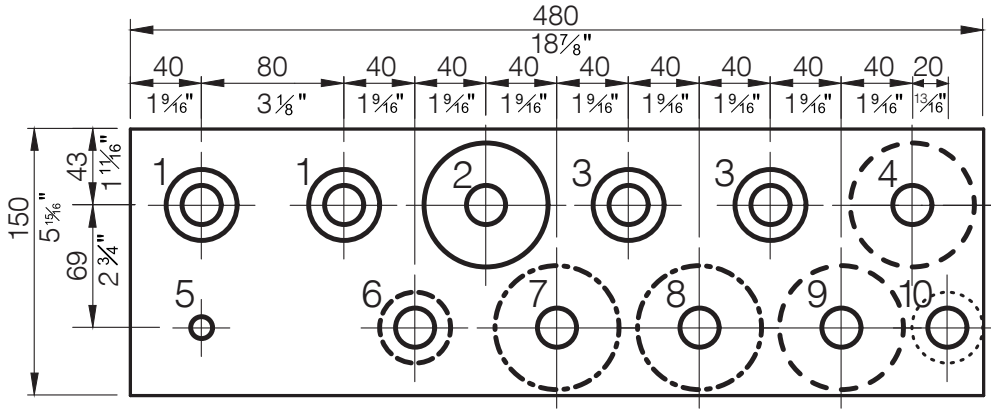

① 2 x eau déminéralisée

② 1 x eau chaude

③ 2 x eau froide

④ Débit du circuit de refroidissement (en option)

⑤ Air comprimé, qualité technique

⑥ Arrivée d’eau froide, condenseur de vapeur (en option)

⑦ Conduite d’alimentation en vapeur (en option)

⑧ Tuyau de condensat de vapeur (en option)

⑨ Retour du circuit de refroidissement (en option)

⑩ Pompe de vidange pour le tuyau d’évacuation des eaux usées (en option)

Consignes d'installation

Raccordements sur le cadre d'habillage (TC)

Les conduites et les câbles illustrés ci-dessous sont également acheminés à travers le cache de l'appareil, mais pas dans la zone d'installation :

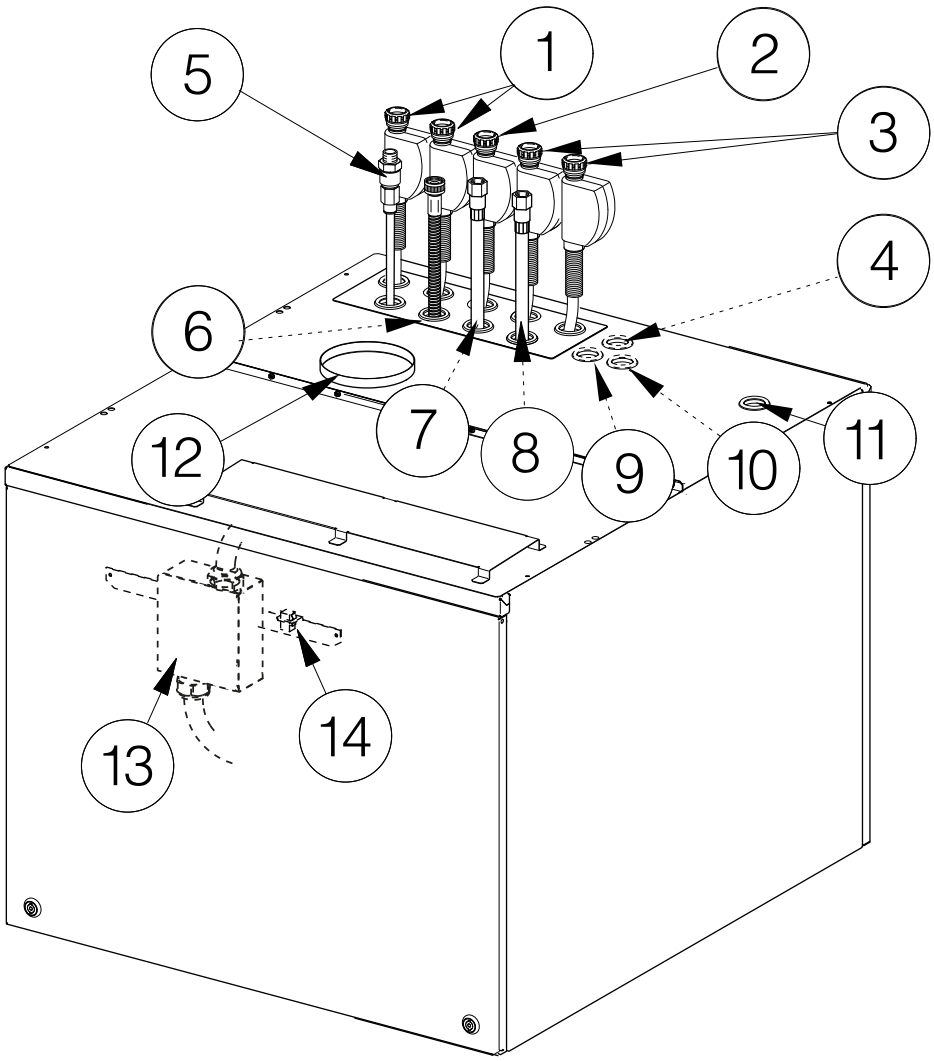

⑪ Passages pour :
- Cordon d'alimentation
- Câble de données
- Liaison équipotentielle (en option)
- Tension externe pour les contacts libres de potentiel du module de connexion (en option)
- Câbles des contacts libres de potentiel du module de connexion (en option)

⑫ Conduite de ventilation

⑬ Cordon d'alimentation du boîtier de raccordement

⑭ Câble de données de la prise Ethernet

① à ⑩, voir « Zone d'installation sur le site du client »

Raccordement électrique

Tous les travaux de raccordement électrique doivent être effectués par le service technique Miele ou un électricien qualifié.
L'installation du dispositif côté client doit être conforme à la catégorie de mesure CAT II selon la norme CEI 61010-1.

L’appareil est relié à l’alimentation électrique depuis le dessus. Il faut un cordon d’alimentation d’au moins 1500 mm de long à l’intérieur du cadre d’habillage.

La tension du secteur ne doit pas fluctuer de plus de ± 10 % par rapport à la tension nominale.

Alimentation électrique

Le boîtier de raccordement électrique se trouve à l’intérieur du cadre d’habillage. Le cordon d’alimentation doit être raccordé au bornier du boîtier de raccordement lorsqu’il se trouve sur le site du client.

Installer un interrupteur principal sur le site du client, équipé d’un dispositif de disjonction de l’appareil sur tous les pôles. Cet interrupteur principal doit avoir un intervalle de contact de minimum 3 mm.

De plus, il doit être accessible une fois l’appareil installé. Un contrôle de sécurité électrique peut alors être effectué sans problème, par exemple après des travaux d’entretien.
Le câble de raccordement doit être protégé contre le risque de dommages thermiques.

Disjoncteur différentiel à courant résiduel (DDR)

Pour plus de sécurité, chaque appareil doit être protégé par un disjoncteur différentiel de type B à courant résiduel (DDR) avec un courant de déclenchement de 30 mA.
Le DDR doit être facilement accessible une fois installé.

Champ de rotation dans le sens des aiguilles d’une montre

Les phases de l’appareil doivent être raccordées dans la séquence correcte (champ de rotation dans le sens des aiguilles d’une montre).
Le champ de rotation dans le sens des aiguilles d’une montre détermine la direction dans laquelle les entraînements motorisés de l’appareil tourneront.

Liaison équipotentielle

L’appareil peut recevoir une liaison équipotentielle. La vis du bornier (M 8) est située du côté de l’alimentation, au-dessus de la porte relevable.
La liaison équipotentielle doit, si possible, être réalisée sur le site du client.

Raccordement vapeur (en option)

Les appareils à double chauffage avec vapeur et chauffage électrique (EL/S) doivent être raccordés à la vapeur industrielle sèche. Les tuyaux de vapeur et de condensat peuvent être sortis du cadre d'habillage d'environ 300 mm.

Un robinet d'arrêt, un collecteur d'impuretés et un drain doivent être installés dans la conduite de vapeur sur le site du client.

Monter un clapet anti-retour directement après le piège à condensat sur le site du client pour empêcher les coups dans les tuyaux de condensat froid lors du démarrage de l'appareil.

Les raccords sur le site du client doivent présenter les filetages externes à joint plat ci-après :

- Conduite d'alimentation en vapeur 3/4 po
- Tuyau d'évacuation du condensat 1/2 po

Installer des robinets d'arrêt pour la conduite de vapeur et le tuyau de condensat sur le site du client.

Les robinets d'arrêt doivent être accessibles une fois l'appareil installé.

Raccordement à l'air comprimé

De l'air comprimé sans huile et de qualité technique est nécessaire pour commander la porte de l'appareil.
Dans les appareils dotés d'un raccordement vapeur, l'air comprimé de qualité technique est également nécessaire pour contrôler les vannes de prise de vapeur.
Un robinet d'arrêt et une prise avec un verrou à ouverture rapide femelle de 1/2 po doivent également être fournis sur le site du client pour le raccordement.

Les tuyaux d'air comprimé peuvent être sortis du cadre d'habillage d'environ 900 mm.

Connexion au réseau

L'appareil est équipé d'une interface Ethernet. Le raccordement réseau RJ45 se trouve à l'intérieur du cadre d'habillage, au-dessus de la cuve.
Un raccordement au réseau doit être prévu au-dessus de l'appareil sur le site du client. Lors de l'installation du câble réseau et du branchement électrique en parallèle, il faut prévoir une longueur de câble de 1500 mm à l'intérieur du cadre d'habillage. Utiliser des câbles réseau CAT5 ou supérieurs.

⚠ L'accès non autorisé présente un risque pour la santé.
Un accès non autorisé au réseau permettrait de modifier les réglages de l'appareil, par ex. les paramètres de désinfection ou de dosage des produits chimiques.
N'autoriser en aucun cas l'accès à l'appareil par Internet ou via des réseaux publics ou non vérifiés, qu'ils s'agissent de connexions directes ou indirectes, notamment via redirection de port.
Les adresses IP allant de 192.168.10.1 à 192.168.10.255 sont réservées au service technique Miele. Ne jamais les utiliser sur le réseau interne.

1. Raccorder exclusivement l'appareil à un segment de réseau distinct qui remplit l'une des conditions suivantes :
   – Il est physiquement séparé d'autres segments du réseau.
   – L'accès au segment doit être limité par un pare-feu ou via les paramètres du routeur.
2. L'accès au segment de réseau distinct doit se limiter au personnel prévu pour utiliser l'appareil.
3. Sécuriser les systèmes connectés à l'appareil avec des mots de passe complexes.
4. Configurer l'interface Ethernet.

Les connexions réseau et les appareils connectés au réseau doivent être conformes à la norme CEI 62368-1.

Protocoles de réseau

L'appareil prend en charge la communication via les protocoles de réseau suivants :

Protocoles de réseau	Description	Port
DHCPv4	Attribution d'adresses dynamique IPv4	68/UDP
DHCPv6	Attribution d'adresses dynamiques IPv6	546/UDP
HTTPS	Interface Web pour configurer les paramètres de l'appareil	443/TCP

Les protocoles ICMPv4 et ICMPv6 sont également pris en charge.

Raccordement à l'eau

Arrivée d'eau

L'appareil doit uniquement être raccordé à un réseau entièrement ventilé.
Une pression brièvement plus élevée d'eau peut endommager les composants de l'appareil.

La qualité de l'eau entrante doit être conforme aux exigences en matière de qualité de l'eau potable du pays où l'appareil est utilisé.

L'appareil doit toujours être raccordé à l'eau froide, l'eau chaude et l'eau déminéralisée. Les tuyaux d'arrivée d'eau peuvent être sortis du cadre d'habillage d'environ 900 mm. Les raccords sur le site du client doivent présenter des filetages externes à joint plat de 3/4 po. Installer des robinets d'arrêt pour les tuyaux d'arrivée d'eau sur le site du client.

Les robinets d'arrêt doivent être accessibles une fois l'appareil installé.

Liaison équipotentielle du robinet d'arrêt

Afin de renforcer la sécurité électrique, il convient de vérifier si la conduite d'eau installée côté client est intégrée à la liaison équipotentielle générale (mise à la terre).
Si la conduite d'alimentation en eau côté client menant à l'appareil est en plastique et n'est donc pas intégrée à la liaison équipotentielle côté client, le robinet d'arrêt en métal côté client doit être mis à la terre. Miele propose à cet effet un « kit de montage de liaison équipotentielle ».

Vidange

Les eaux usées doivent être collectées par un collecteur incliné et de taille appropriée ≥DN 100.
Les tuyaux d'évacuation des eaux usées doivent être résistants à une température d'au moins 94 °C. Installer un dispositif anti-odeur sur le site du client.

Si plusieurs appareils sont installés en ligne, le collecteur doit être en mesure de recueillir le volume d'eaux usées correspondant. Si les eaux usées s'écoulent trop lentement, la durée du programme peut être prolongée dans le système de commande de l'appareil pendant le déroulement de programme. Installer également un limiteur de débit (orifice ou réducteur) sur la vanne de vidange.

Pompe de vidange (DP)

L’appareil est équipé d’une pompe de vidange. La pompe de vidange pompe les eaux usées vers un tuyau d’évacuation au sol ou un tuyau d’évacuation des eaux usées au plafond. Le corps de refoulement maximal est 3000 mm.

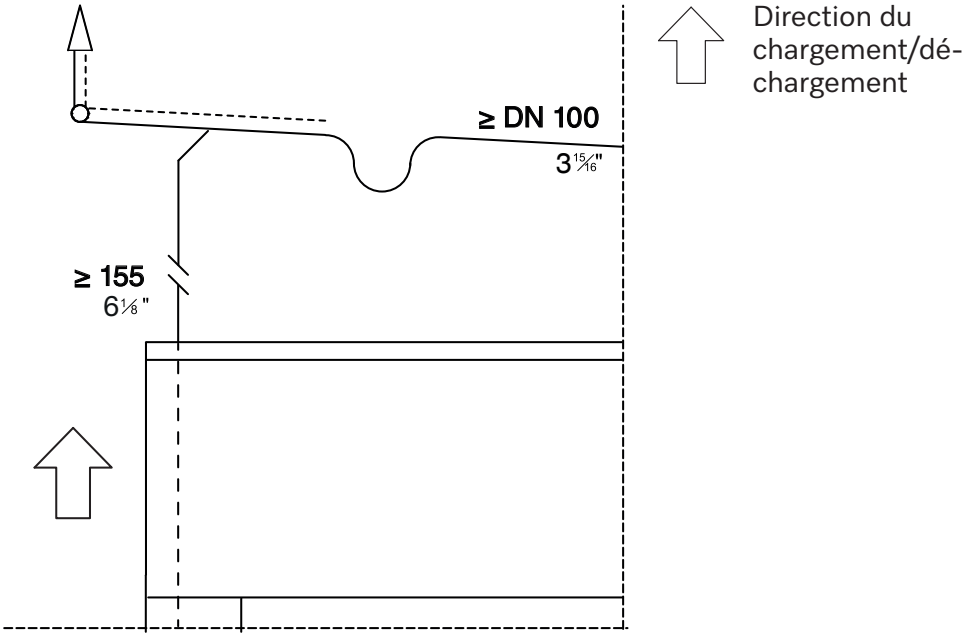

Vue avant détaillée du cadre d’habillage

Tuyau d’évacuation des eaux usées au plafond :
le tuyau de vidange est situé à gauche de l’appareil, depuis le côté de l’alimentation. Le tuyau de vidange peut être sorti du cadre d’habillage d’environ 600 mm.

Tuyau d’évacuation au sol :
le tuyau de vidange doit être installé dans un arc de cercle à l’intérieur de l’appareil pour empêcher le reflux des eaux usées. Le corps de refoulement minimal est 200 mm, mesuré au-dessus du clapet anti-retour dans l’appareil.

Conduit d’évacuation

L’appareil doit être raccordé à un système de ventilation ou de climatisation. Le diamètre du raccord d’évacuation d’air sur l'appareil de nettoyage ou sur le condenseur de vapeur est de 125 mm et ne doit pas être réduit.
Chaque appareil nécessite pendant son fonctionnement un débit constant de 350 m^3/h pour le conduit d’évacuation. Le système de ventilation et de climatisation situé au-dessus du cadre d’habillage (TC) doit aspirer un volume d’air suffisant pour correspondre au volume d’échappement. S’il n’y a pas de tuyau d’entrée d’air, il convient d’utiliser un cadre d’habillage doté de fentes de ventilation du côté de l’alimentation.

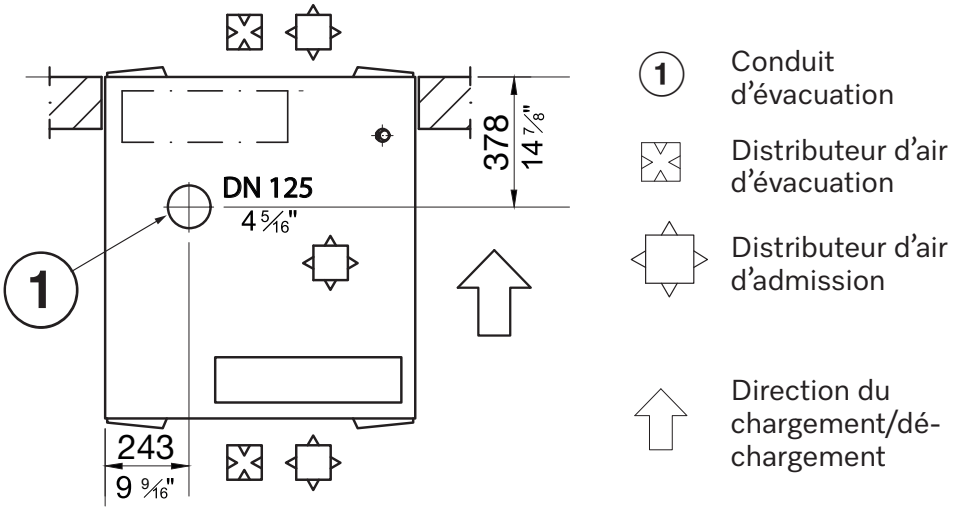

Vue au-dessus du cadre d’habillage (TC)

Si l’appareil est raccordé à un système de climatisation, un condensateur de vapeur doit être installé en amont pour éliminer l’humidité de l’air évacué.
La perte de pression due au condenseur de vapeur est de 843 Pa.
Si l’appareil est raccordé à un système d’extraction ventilé à l’air libre, aucun condensateur de vapeur n’est utile.

Installer la conduite de ventilation de manière à ce qu’elle soit inclinée dans le sens du flux d’air évacué. Cela évite le retour du condensat dans l’appareil. Vidanger le tuyau de condensat au point le plus bas. Installer, si possible, des conduites de ventilation distinctes pour chaque appareil.

Si les conduites de ventilation de plusieurs appareils sont installées ensemble, la sortie du système d’évacuation sur site doit être calculée et dimensionnée en fonction du débit.

La sortie calorifique pendant le fonctionnement doit être éliminée par le système de ventilation et de climatisation.

Condenseur de vapeur (en option)

Si la conduite de ventilation de l'appareil est raccordée à un système de climatisation, un condensateur de vapeur doit être installé en amont pour éliminer l'humidité de l'air évacué.
Le condenseur de vapeur doit être utilisé en combinaison avec un module de séchage.

Installer des robinets d'arrêt dans l'arrivée d'eau du condenseur de vapeur sur le site du client.

Les robinets d'arrêt doivent être accessibles une fois l'appareil installé.

Condenseur de vapeur (SC)

Le condenseur de vapeur (SC) peut être raccordé à l'eau froide ou à un circuit de refroidissement prévu sur le site du client.

Raccordement à l'eau froide
Il est nécessaire de disposer d'un raccordement d'eau froide dans les locaux du client pour l'entrée d'eau du condenseur de vapeur. Le diamètre intérieur du tuyau de raccordement est de 13 mm.
L'eau du condenseur de vapeur est acheminée vers la vidange de l'appareil par une section à écoulement libre.

Raccordement à un circuit de refroidissement
Pour raccorder le condenseur de vapeur au circuit de refroidissement, il est nécessaire de disposer de vannes de régulation de 3/4 po et d'un kit de conversion avec 2 tuyaux de raccordement (accessoires en option). Le diamètre intérieur des tuyaux de raccordement est de 13 mm et leur longueur est de 2000 mm.
Les électrovannes fournies avec l'appareil et la section à écoulement libre ne sont pas utilisées.

Module de raccordement

L'appareil est équipé d'un module de raccordement dont les entrées et les sorties libres de potentiel permettent de consulter les états de fonctionnement et de commander des composants externes. Le module de raccordement contient 3 fiches : la fiche 5 (jaune) possède 4 entrées, la fiche 6 (verte) 5 sorties et la fiche 7 (rouge) 4 sorties.

L'affectation des entrées est fixe. La tension aux entrées doit être comprise entre 200 et 240 V CA.

L'affectation des sorties peut être modifiée. Pour cela, consulter le tableau « Affectation possible des sorties libres de potentiel ». La tension aux sorties d'une fiche peut être comprise entre 12 et 24 V CC ou entre 200 et 240 V CA.

La même tension doit être utilisée sur toutes les sorties d'une même fiche.

Dommages sur les contacts de relais

Les sorties du module de raccordement ne doivent pas être chargées de plus de 1 A pour protéger les contacts de relais contre les dommages.

Fixer des contacteurs ou des relais de connecteurs externes si des valeurs nominales supérieures sont commutées sur les sorties du module de raccordement.

Entrées

- Négociation des charges de pointe du chauffage électrique
- Contrôle du niveau de remplissage des bidons de produit du dosage externe
- Contrôle du dosage des pompes de dosage externe
- Message externe

Sorties libres de potentiel

Paramètre	Le contact est activé ...
off	–
Séchage actif	Lorsque le module de séchage est actif
Programme en cours	lorsqu'un programme est en cours d'exécution
Fonctionnement	lorsque l'appareil est allumé
Panne	en cas d'anomalie
Statut porte côté chargement	lorsque la porte du côté chargement est ouverte
Statut porte côté déchargem.	lorsque la porte du côté déchargement est ouverte
Programme terminé	entre la fin du programme et l'ouverture de la porte
Pause avec lavage	lorsque l'arrivée d'eau est active en phase de programme Pause
Vidange standard	lorsque l'évacuation d'eau standard est en cours pendant le déroulement de programme
Vidange Recyclage	lorsque l'évacuation d'eau de recyclage est en cours pendant le déroulement de programme
Vanne froid	lors de l'arrivée d'eau par la vanne réglée
Vanne chaud	
ED froide	
ED chaude	
Vanne froid différé	lors de l'arrivée d'eau par la vanne réglée : a. retardé par le paramètre défini « Départ différé entrée d'eau début » b. fourni par le paramètre défini « Départ différé entrée d'eau fin »
Vanne chaud différé	
ED froide différé	
ED chaude différé	
DOS 7 externe	comme signal pour la pompe de dosage externe 7
DOS 8 externe	comme signal pour la pompe de dosage externe 8
DOS 9 externe	comme signal pour la pompe de dosage externe 9
DOS 10 externe	comme signal pour la pompe de dosage externe 10
Commande DOS 1	lorsque la pompe de dosage 1 est active
Commande DOS 2	lorsque la pompe de dosage 2 est active
Commande DOS 3	lorsque la pompe de dosage 3 est active
Commande DOS 4	lorsque la pompe de dosage 4 est active
Commande DOS 5	lorsque la pompe de dosage 5 est active
Commande DOS 6	lorsque la pompe de dosage 6 est active
Contact externe vidange	lorsque le paramètre « Contact externe vidange » est actif pendant l'évacuation de l'eau

Données techniques

Dimensions

Hauteur, y compris le socle	69 11/16"	1770 mm
Hauteur, y compris le socle et le cadre d'habillage	98 1/4"	2495 mm
Largeur	35 7/16"	900 mm
Profondeur	39"	990 mm

Poids

Version	PLW 8616 EL	PLW 8616 EL
Poids net, y compris le socle et le cadre d'habillage	1027	466 kg
Poids net plus EL/S, DU, SC, CT	1409	639 kg
Poids max. une fois chargé	1797	815 kg
Charge individuelle max. (5 cm^2 pied)	1333 N	1333 N
Charge de surface max. (capacité de charge du plancher du sol)	9,0 kN/m^2	9,0 kN/m^2
Suppléments en option		
Chauffage par vapeur/Chauffage électrique (EL/)	11 lb	5 kg
Module de séchage (DU)	254 lb	115 kg
Condenseur de vapeur (SC)	115 lb	52 kg
Réservoir mixte (CT)	30 lb	13,5 kg

Raccordement électrique

Tension	3 AC 208 V	3 AC 208 V
Fréquence	60 Hz	60 Hz
Calibre de fusible	3 x 60 A	3 x 60 A
Puissance de chauffe	18 kW	18 kW
Charge nominale totale	21 kW	21 kW
Section transversale du cordon d'alimentation	6/4 AWG	6/4 AWG
Cordon d'alimentation sur le site du client, longueur dans TC	59 1/16 po	5 7/8 m
Raccordement	Boîte de raccordement au réseau	Boîte de raccordement au réseau

Appareils à double chauffage en mode Chauffage par « vapeur » (en option)

Calibre de fusible	3 x 30 A	3 x 30 A
Charge nominale totale	10 kW	10 kW

Raccordement vapeur

Qualité	Vapeur industrielle sèche	Vapeur industrielle sèche
Pression de la vapeur	36–145 psi	250–1000 kPa
Capacité de pointe de la conduite de vapeur et du tuyau de condensat	110 lb/h	50 kg/h
Conduite de vapeur, avec robinet d'arrêt sur le site du client, filetage externe à joint plat	GHT 3/4 po	3/4 po
Tuyau de condensat, avec robinet d'arrêt sur le site du client, filetage externe à joint plat	1/2 po	1/2 po

Raccordement à l'air comprimé

Air comprimé, qualité technique	ISO 8573-1 : classe 4	ISO 8573-1 : classe 4
Pression	87–116 psi	600–800 kPa
Capacité de pointe	1,32 gpm	5 l/min
Raccordement sur le site du client avec robinet d'arrêt et prise avec verrou à ouverture rapide ♀	1/2 po	1/2 po

Air d'évacuation

Conduit d'évacuation	DN 125	DN 125
Débit lors du fonctionnement	1,589 pi^3/s	350 m^3/h*
Perte de pression dans le condenseur de vapeur (en option)	0.122 psi	843 Pa
Température Avec condenseur de vapeur Sans condenseur de vapeur	 113–118,4 °F 158–203 °F	 45–48°C 70–95°C
Humidité relative Avec condenseur de vapeur Sans condenseur de vapeur	 65–100% 80–100%	 65–100% 80–100%

* Le système de ventilation et de climatisation doit aspirer un volume d'air suffisant dans le cadre d'habillage. S'il n'y a pas de tuyau d'entrée d'air, il convient d'utiliser un cadre d'habillage doté de fentes de ventilation du côté de l'alimentation

Données techniques

Arrivée d'eau

Raccordements à l'eau		
- Eau froide	2	2
- Eau chaude	1	1
- Eau déminéralisée	2	2
Température de l'eau		
- Eau froide	41–68 °F	5–20 °C
- Eau chaude	41–149 °F	5–65 °C
- Eau déminéralisée	41–149 °F	5–65 °C
Raccordement sur le site du client, avec robinet d'arrêt, filetage externe à joint plat	3/4 po Filetage de tuyau de jardin mâle	3/4 po
Pression au raccordement à l'eau	29–145 psi	200–1000 kPa
Débit volumétrique	3,7 g/min	14 l/min
Dureté de l'eau max.	0,710 mmol/l 4 gpg	0,710 mmol/l 4 °dH
Eau déminéralisée		
Conductivité recommandée	<15 µS/cm	<15 µS/cm
Teneur en chlorure	<100 mg/l	<100 mg/l
Valeur du pH	5–8	5–8

Vidange

Pompe de vidange (DP)

Température de l'eau max.	201 °F	94 °C
Débit volumétrique transitoire max.	43 gpm	162 l/min
Hauteur de refoulement min.	7 7/8 po	200 mm
Hauteur de refoulement max.	118 1/8 po	3 000 mm
Diamètre intérieur du tuyau (Ø)	7/8 po	22 mm
Tuyau d'évacuation des eaux usées	≥DN 100	≥DN 100

Circuit de refroidissement* (en option)

Capacité de refroidissement	3,5 kW	3,5 kW
Écart	43/54 °F	6/12 °C
Pression de raccordement max.	800 kPa	800 kPa
Perte de pression dans le condenseur de vapeur	25 kPa	25 kPa

* En combinaison avec un condenseur de vapeur

Conditions de fonctionnement

Température ambiante	41–104 °F	5–40 °C
Humidité relative : Minimale Maximale, pour les températures jusqu'à 31 °C Décroissance linéaire pour les températures jusqu'à 40 °C	 10 % 80 % 50 %	 10 % 80 % 50 %
Altitude max. au-dessus du niveau de la mer jusqu'à	4921 pi	1500 m

Conditions de stockage et de transport

Température ambiante	–4–+140 °F	–20–+60 °C
Humidité relative	10–85 %	10–85 %
Pression de l'air	500–1060 hPa	500–1 060 hPa
Charge maximale au sol sur l'itinéraire de transport	6 kN	6 kN

Dimensions de l'accès au site, y compris la palette de transport

Hauteur	77 3/16	1960 mm
Largeur	39 3/8"	1000 mm
Profondeur	44 1/2"	1130 mm

Valeurs des émissions

Dissipation thermique

Côté chargement	600 W
Côté déchargement	600 W
Chargement des éléments après le déchargement	1400 W

Niveau de pression acoustique

Niveau de pression acoustique LpA pendant le lavage et le séchage	<65 dB(A) re 20 µPa

Veuillez indiquer le modèle et le numéro de série de votre appareil lorsque vous contactez le service à la clientèle.

Canada

Importateur
Miele limitée

Professional Division
161 Four Valley Drive
Vaughan, ON L4K 4V8
Téléphone : 1-888-325-3957
www.miele-professional.ca
professional@miele.ca

Miele Professional Service Technique
Téléphone : 1-888-325-3957
serviceprofessional@miele.ca

Fabricant : Miele & Cie. KG
Carl-Miele-Straße 29, 33332 Gütersloh, Allemagne

Sous réserve de modifications / Date de création: 2026-08-19 M.-Nr. 11 640 953 / 00
Valable à partir de la version logiciel : 1.3

CE