Miele PROFESSIONAL

Installation Plan

Washer-extractor

Plan d‘installation

Lave-linge

PW 5105 EL (Electric / Électrique)

en, fr - CA

03.15

M.-Nr. 09 335 610 / 02

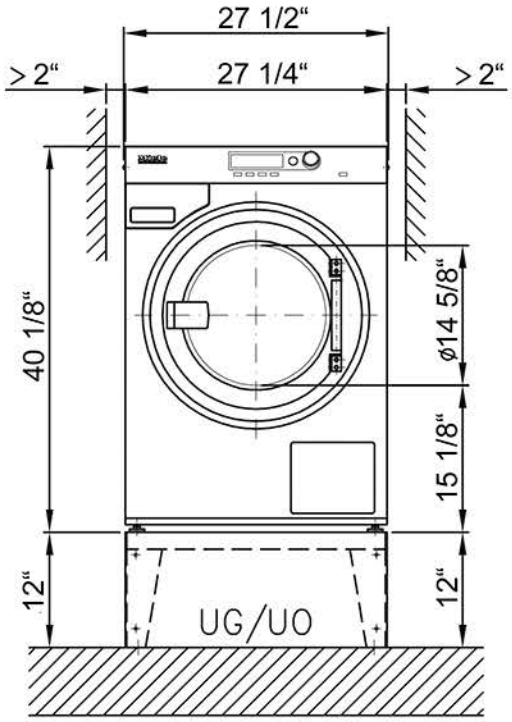

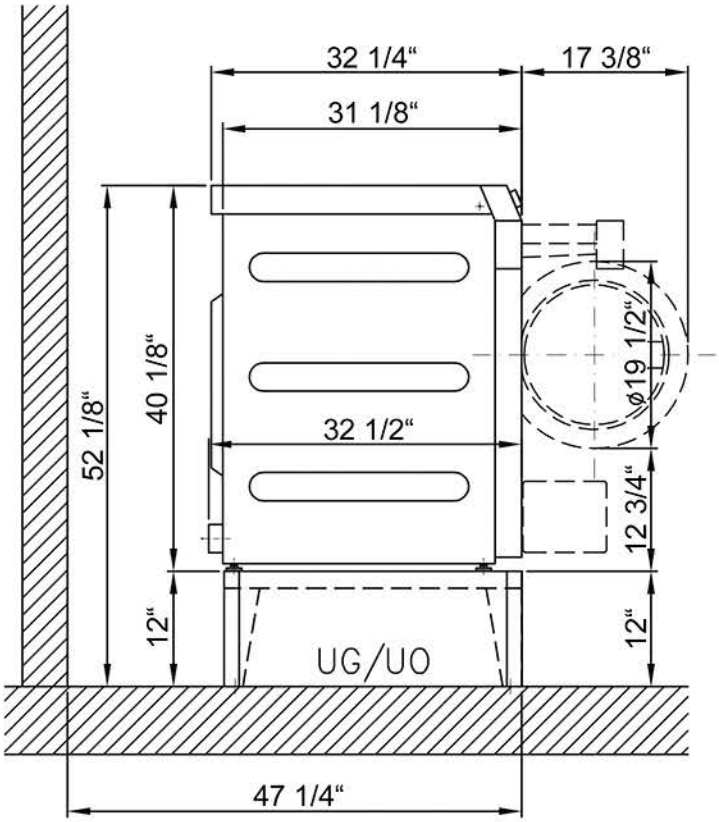

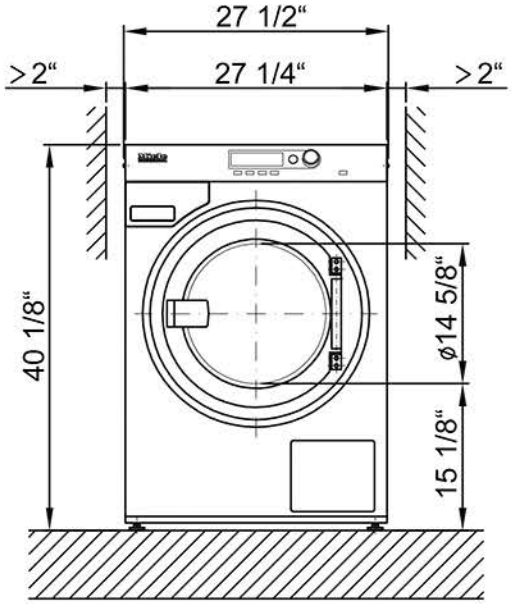

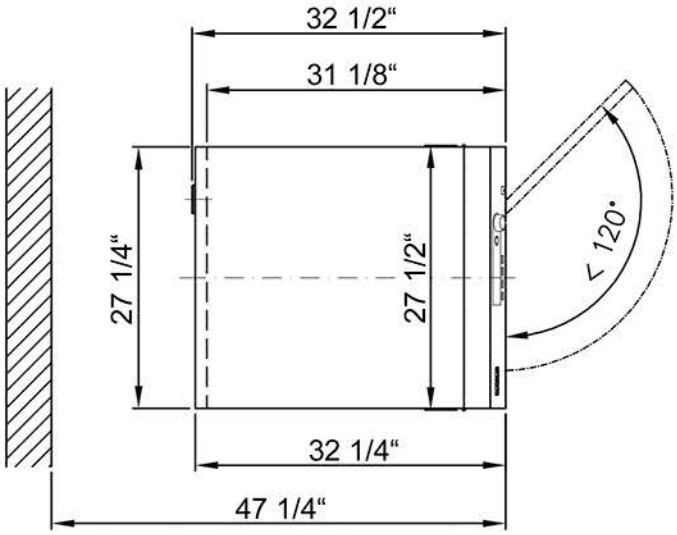

Miele PROFESSIONAL	Installation plan Washer PW 5105 EL -measurements in inches- -mesures en pouces-	Date	19-Dec-2014
		Page	3
		Name	DEKAZM

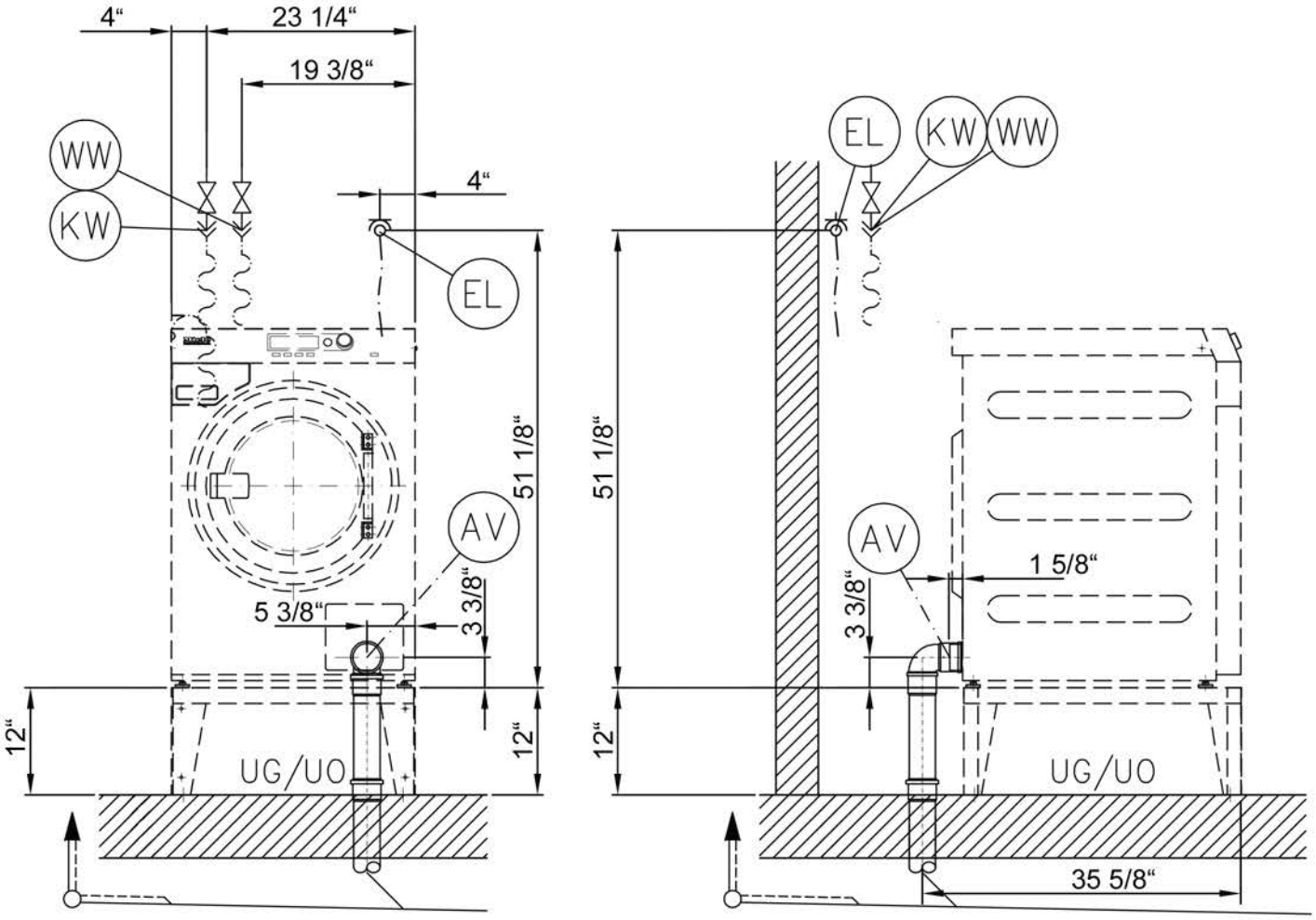

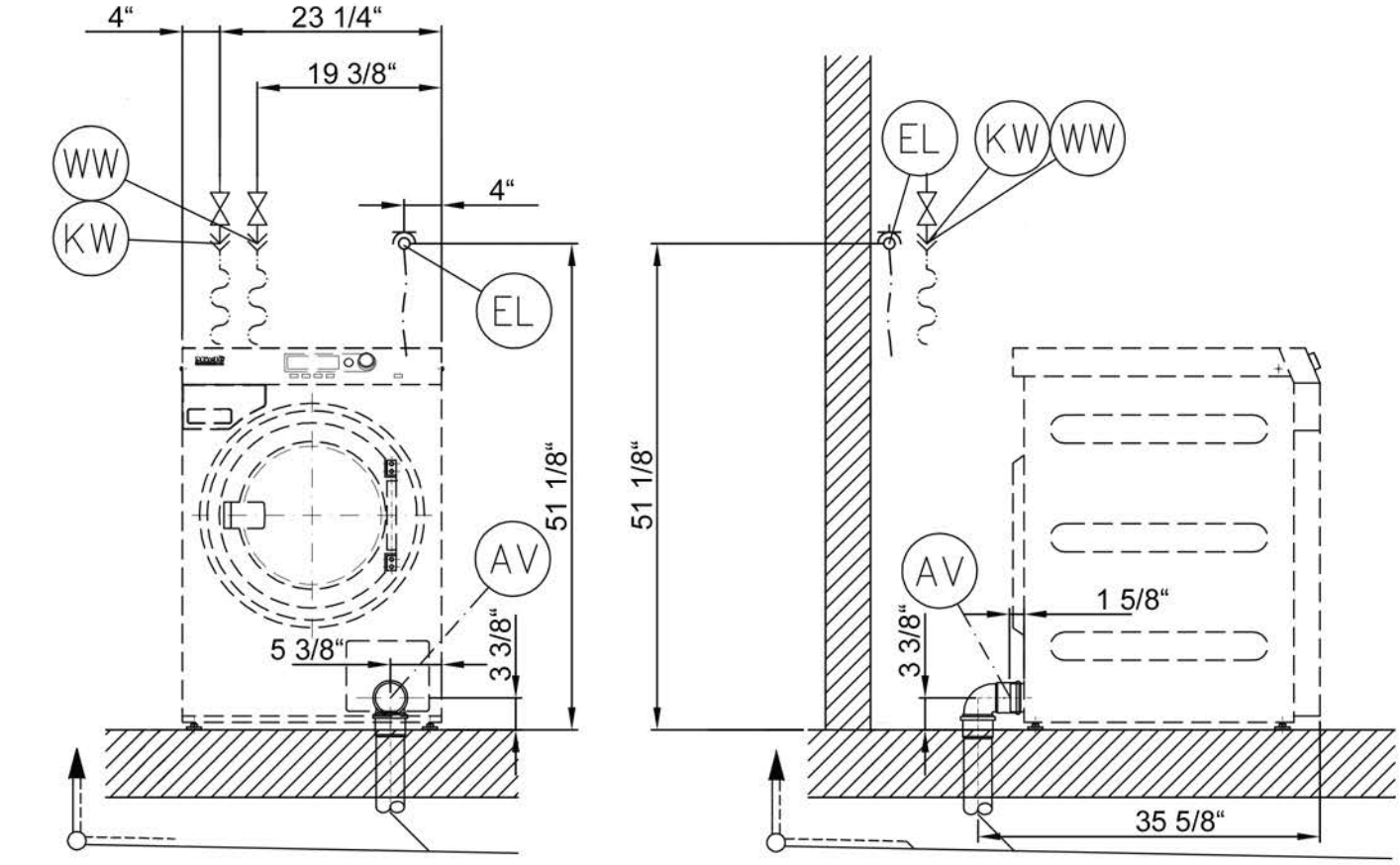

Miele PROFESSIONAL	Installation plan Washer PW 5105 EL -measurements in inches- mesures en pouces-	Date	19-Dec-2014
		Page	4
		Name	DEKAZM

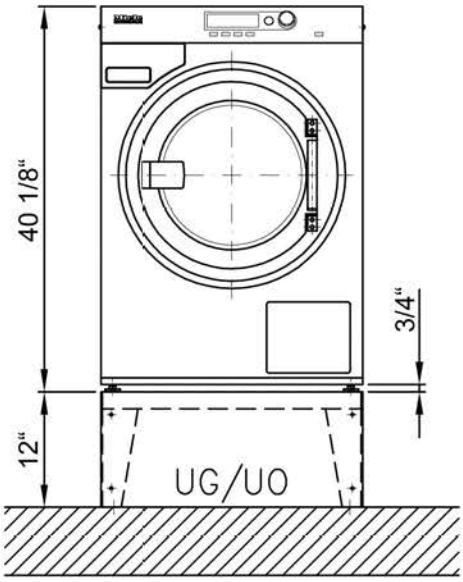

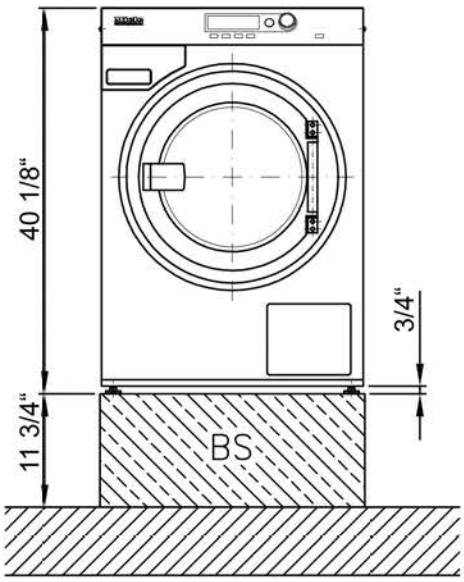

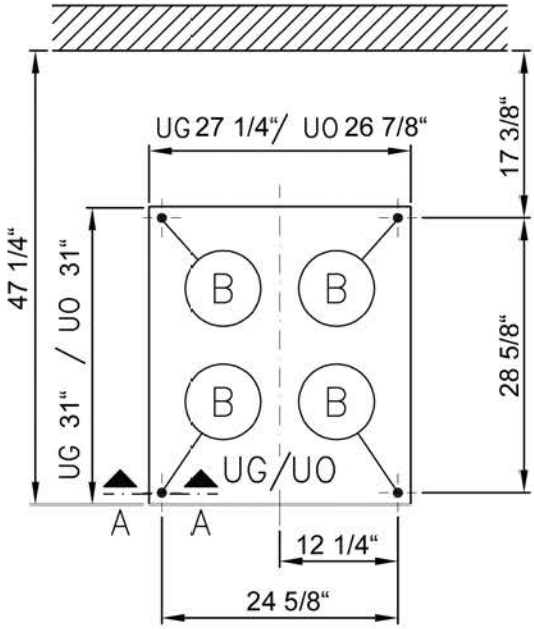

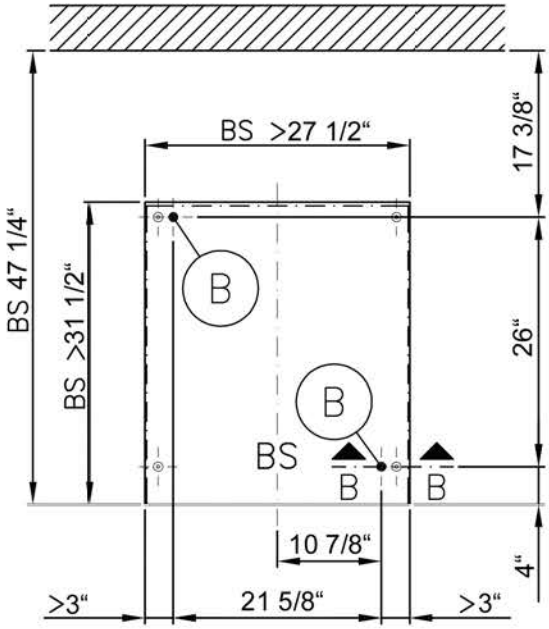

A - A

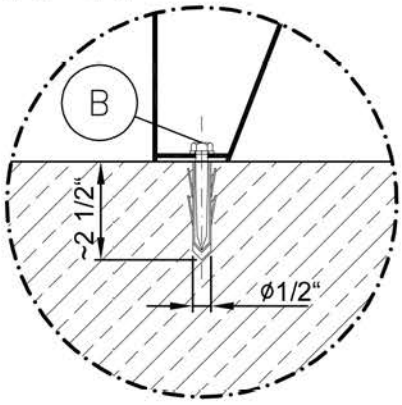

B - B

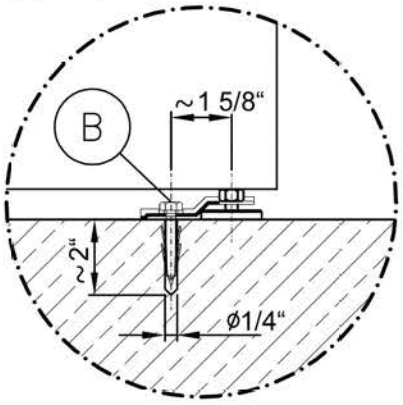

Miele PROFESSIONAL	Installation plan Washer PW 5105 EL -measurements in inches- mesures en pouces-	Date	19-Dec-2014
		Page	5
		Name	DEKAZM

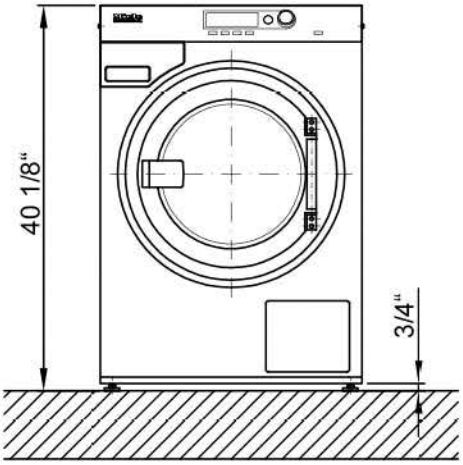

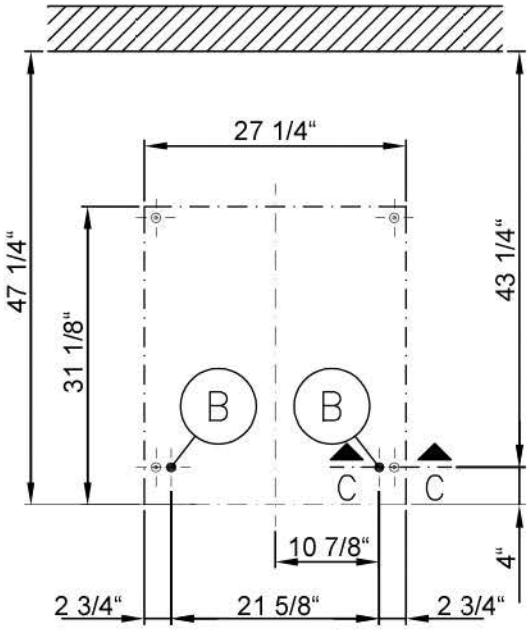

C - C

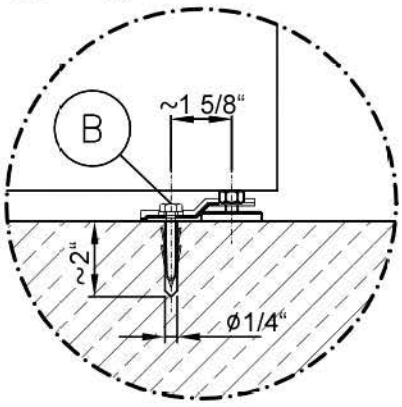

Miele PROFESSIONAL	Installation plan Washer PW 5105 EL -measurements in inches- mesures en pouces-	Date	19-Dec-2014
		Page	6
		Name	DEKAZM

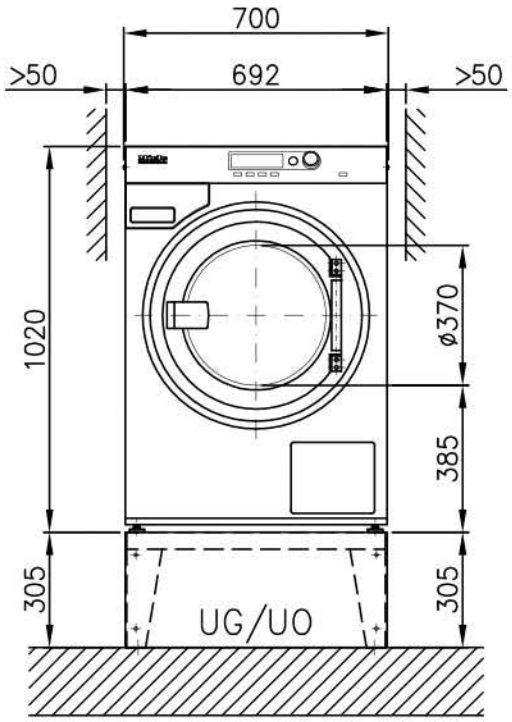

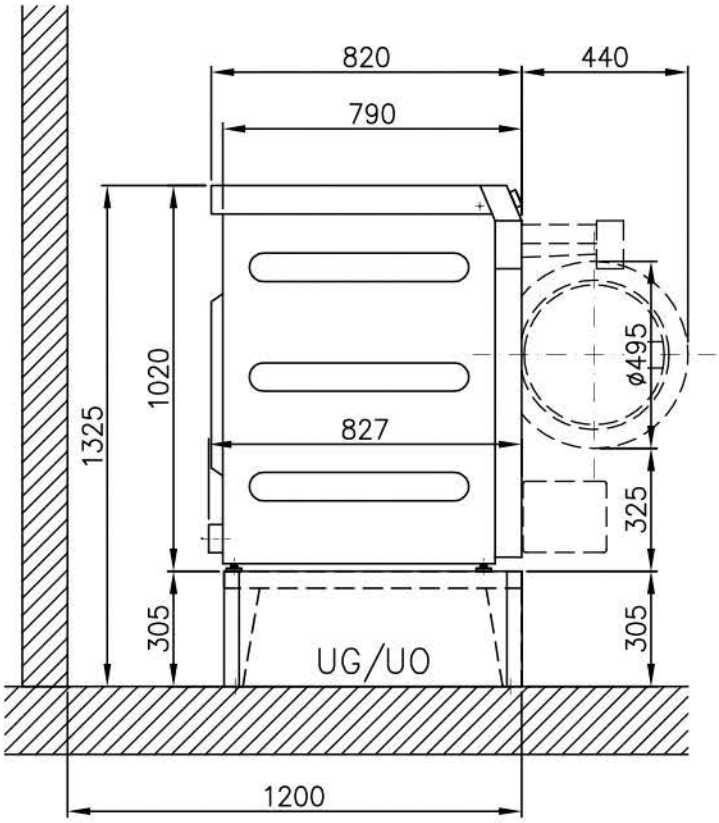

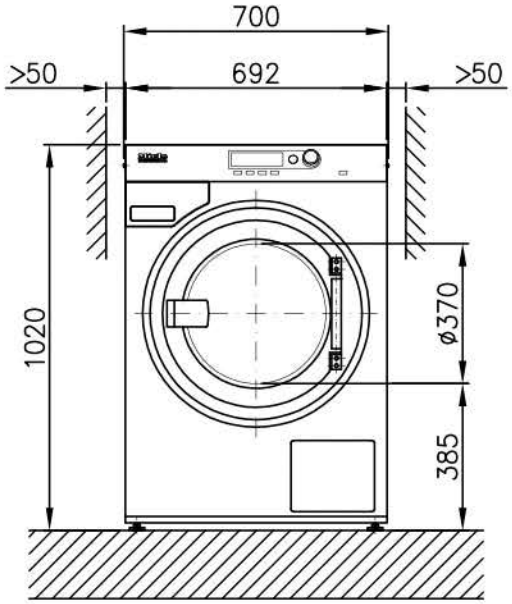

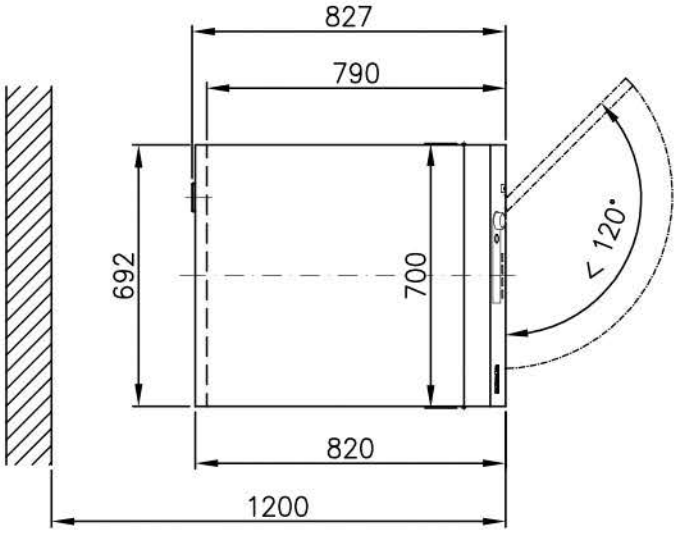

Miele PROFESSIONAL	Installation plan Washer PW 5105 EL -measurements in millimeters- -mesures en millimètres-	Date	01.12.2010
		Page	7
		Name	DEBOHD

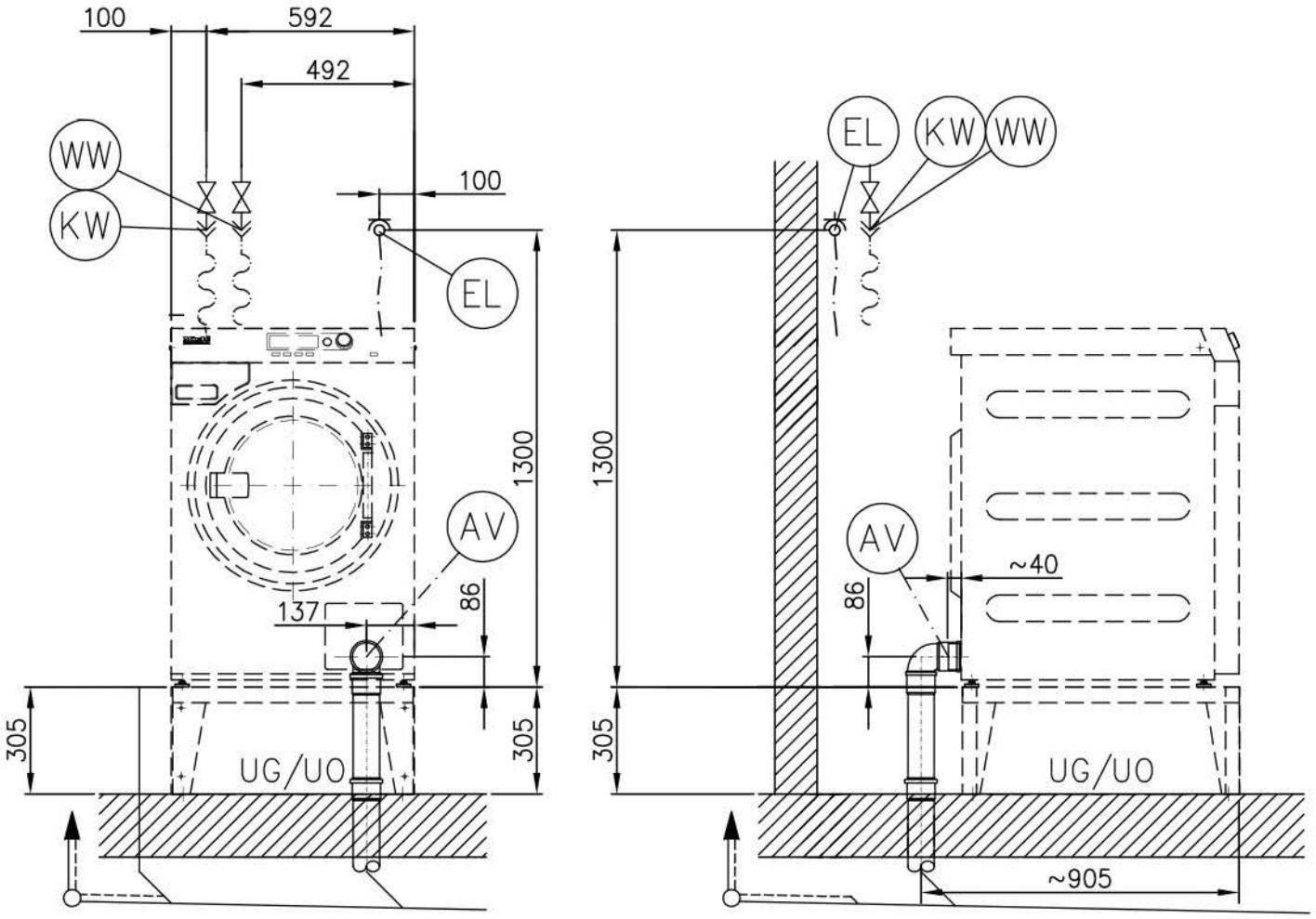

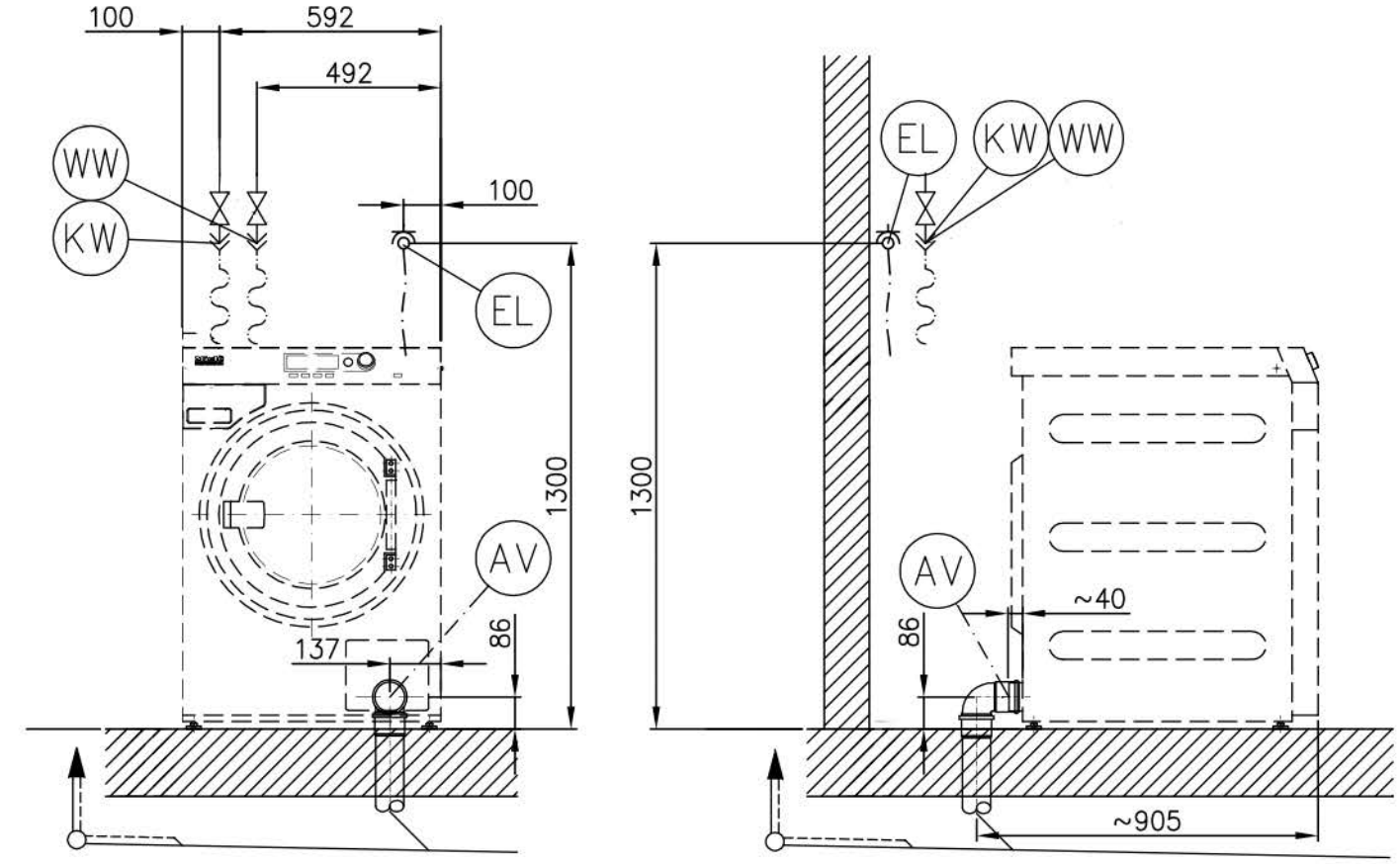

Miele PROFESSIONAL	Installation plan Washer PW 5105 EL -measurements in millimeters- -mesures en millimètres-	Date	12-Jan-2015
		Page	8
		Name	DEKAZM

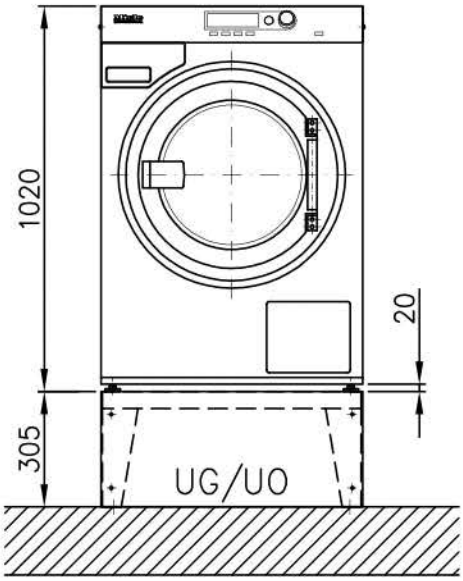

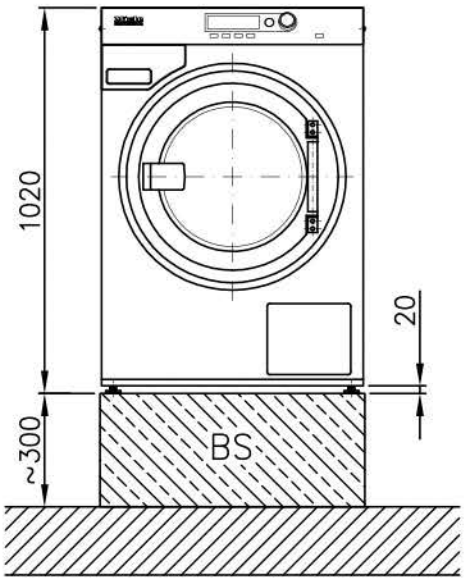

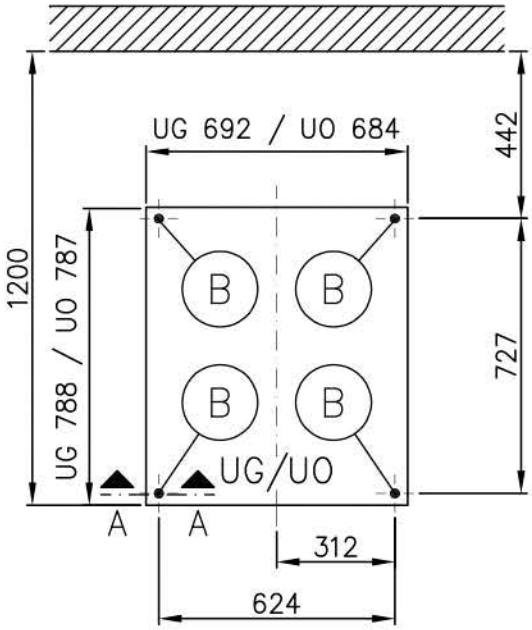

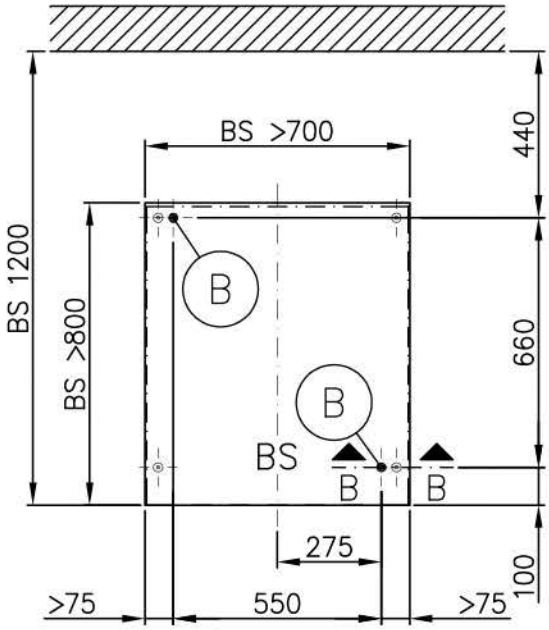

A - A

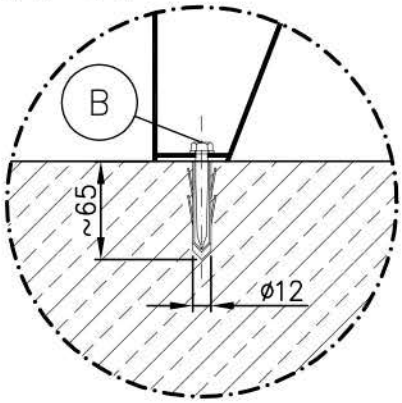

B - B

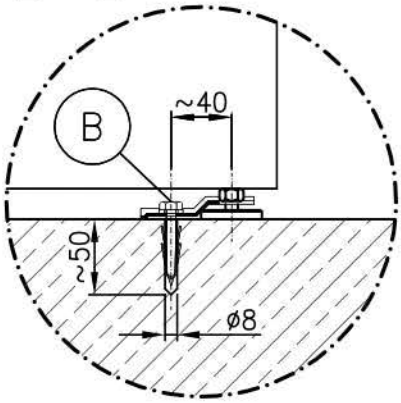

Miele PROFESSIONAL	Installation plan Washer PW 5105 EL -measurements in millimeters- -mesures en millimètres-	Date	01.12.2010
		Page	9
		Name	DEBOHD

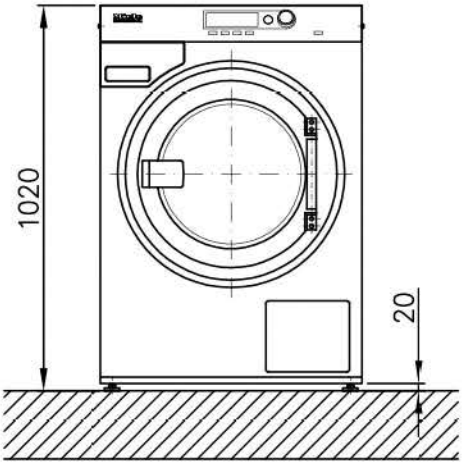

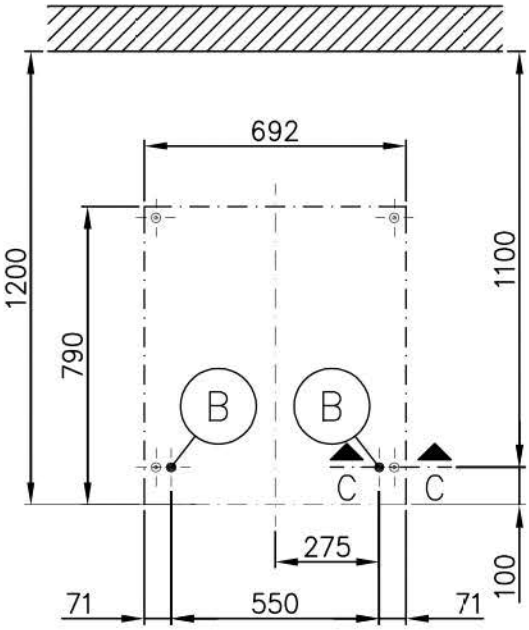

C - C

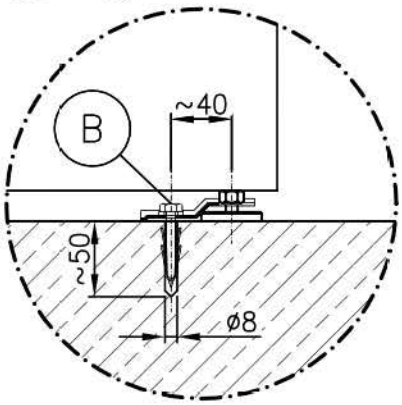

Miele PROFESSIONAL	Installation plan Washer PW 5105 EL -measurements in millimeters- -mesures en millimètres-	Date	01.12.2010
		Page	10
		Name	DEBOHD

Technical datasheet

Miele PROFESSIONAL

Washer-extractor: PW 5105 AV (Dump valve)
Heating: Electric (EL)

Legend:

Abbreviations in bold type:
Connection required

Abbreviations in circle with dashes:
Connection optional or required depending on model version

en-CA

Optional extras:

UM	**Miele base**	**UO 5010 (UO = open base)** Height Width Depth	 12“ 26 15/16“ 31”	 305 mm 684 mm 787 mm
		UG 5010 (UO = closed base Height Width Depth	 12” 27 ¼” 31”	 305 mm 692 mm 788 mm
BS	**Concrete base**	Quality and density of concrete must comply with load. Concrete base must be firmly secured to floor! Recommended height Minimum height Recommended width Recommended depth	 11 13/16“ 2 ¾“ ≥ 27 9/16“ ≥ 31 ½“	 300 mm 70 mm ≥700 mm ≥800 mm
	Dispensing pump	Pump installation may only be performed by Miele Service. External dispensing pumps (2 or 4 head pump): Voltage (external power supply required) Fusing Supplied with supply cable and plug		 120V 15A NEMA 5-15

Machine connections:

EL	**Electrical connection**	**<u>1. Standard voltage (3 AC 208V 60Hz)</u>** Voltage Frequency Rated load Fuse rating Length of supply lead Supplied with plug NOTE: Electrical connection depending on version ordered. **Voltage is not convertible to (2 AC 208/220-240V 60Hz)**	 78 ¾“	 3AC 208 V 60 Hz 6.75 kW 3 x 30 A 2000 mm NEMA L15-30P
		<u>2. Standard voltage (2 AC 208/220-240V 60Hz)</u> Voltage Frequency Rated load Fuse rating Length of supply lead Supplied with plug NOTE: Electrical connection depending on version ordered. **Voltage is not convertible to (3 AC 208V 60Hz)**	 78 ¾“	 2AC 208V / 220-240V 60 Hz 4.04 / 4.4-5.2 kW 2 x 30 A 2000 mm NEMA L6-30P

KW	**Cold water** (Soft water)	Min. flow pressure Max. pressure Max. throughput On-site connection thread Length of connection hose (supplied: 1 connection hose) Hourly water demand (average for 60°C program) for standard connection (with hot **and** cold water) If hot water supply is not available add hot water demand to cold water demand.	14.5 psi 145 psi 2.9 gal/min ¾" garden hose thread, male 61“ approx. 18.5 gal/h	100 kPa 1000 kPa 11 l/min ¾" garden hose thread, male 1550 mm approx. 70 l/h
WW	**Warm water** (Soft water)	Max. temperature Min. flow pressure Max. pressure Max. throughput On-site connection thread Length of connection hose (supplied: 1 connection hose) Hourly water demand (average for 60°C program) Machine can be connected to a hot water supply line with a temperature of 70°C to max. 85°C. This requires a separate inlet hose. This additional inlet hose is available from Miele Spares. The machine must also be reprogrammed by Miele Service. If hot water is not available, connect hot water hose to cold water valve!	158°F 14.5 psi 145 psi 2.9 gal/min ¾" garden hose thread, male 61“ approx. 18.5 gal/h	70°C 100 kPa 1000 kPa 11 l/min ¾" garden hose thread, male 1550 mm approx. 70L/h
AV	**Drain: Dump valve**	Max. temperature Machine-side drain connection (ext. diameter) On-site drain (int. diameter) Max. transient throughput Vented drainage required. If ventilation is insufficient, fit Miele kit, Mat. no. 05238090. Drain manifolds serving several machines must be of sufficient cross-section.	158°F 2 15/16“ 2 15/16“ 16.4 gal/min	70°C 75 [DN 70] mm 75 [DN 70] mm 62 l/min
B	**Fittings for base/floor installation**	**Miele base UG/UO 5010** 4 × metal angled brackets (to secure machine to base) 4 × screws DIN 571 (Ø × length) 4 × rawl plugs (Ø × length) Machine must be bolted to the base and floor! Fixing materials for a floating screed floor are to be provided on site.	5/16“ x 2 9/16“ ½“ x 2 3/8“	8 x 65 mm 12 x 60 mm
		Installation on floor or concrete base 2 × clamps 2 × screws DIN 571 (Ø × length) 2 × rawl plugs (Ø × length) Machine must be bolted to the base or floor. Fittings are supplied with machine Fixing materials for a floating screed floor are to be provided on site.	¼“ x 2“ 5/16“ x 1 9/16“	6 x 50 mm 8 x 40 mm

	Machine data	Unit width Machine depth Unit height Casing width Casing depth	27 9/16“ 32 9/16“ 40 3/16“ 31 3/16“ 31 1/8“	700 mm 827 mm 1020 mm 792 mm 790 mm
		Minimum width of delivery access to installation site Recommended rear wall gap (measured to front of machine) Minimum rear wall gap (to front of machine) Recommended rear wall gap ensures sufficient space for maintenance and servicing.	28 3/8“ 47 ¼“ 39 3/8“	720 mm 1200 mm 1000 mm
		Net weight Dynamic floor load, max. Static floor load, max. Dynamic load, max. Drum frequency, max. Average heat dissipation (dependent on ambient room temperature and program selected)	327 lbs 2750 N 1960 N 790 N 18 Hz 2630 BTU/hr	148 kg 2750 N 1960 N 790 N 18 Hz 0.77kWh
		Sound pressure (re 20 mPA), workplace-related (at distance of 1 m and height of 1.6 m)	<70 dB (A)	<70 dB (A)
Installation should only be carried out by authorized installers in accordance with valid regulations! Follow installation instructions when installing machine! All rights reserved!				

Caractéristiques techniques	Miele PROFESSIONAL
Lave-linge :	PW 5105 AV (clapet vidange)
Type de chauffage :	Électrique (EL)

Légende :

Signification des symboles entourés d'un cercle continu : raccordement nécessaire

Signification des symboles entourés d'un cercle discontinu : raccordement optionnel ou en fonction de la machine

fr-CA

Options/accessoires :

UO/ UG	**Socle Miele**	**UO 5010 (UO = socle ouvert)** Hauteur Largeur Profondeur **UG 5010 (UG = socle fermé)** Hauteur Largeur Profondeur	 12 po 26 15/16 po 31 po 12 po 27 ¼ po 31 po	 305 mm 684 mm 787 mm 305 mm 692 mm 788 mm
BS	**Socle en béton**	La qualité du béton et sa solidité doivent être prises en compte en fonction de la charge au sol du sèche-linge. Vérifier que le socle en béton est bien fixé au sol. Hauteur conseillée Hauteur minimum Largeur conseillée Profondeur conseillée	 11 13/16 po 2 ¾ po ≥ 27 9/16 po ≥ 31 ½ po	 300 mm 70 mm ≥700 mm ≥800 mm
	Pompe de distribution	Pompes de distribution externes (avec 2 ou 4 pompe) : Tension (Alimentation externe doit être fourni sur place) Fusible Fourni avec câble et connecteur d'alimentation		 120V 15A NEMA 5-15

Raccordements de l'appareil:

EL	**Branchement électrique**	**1. Tension (3 AC 208V 60Hz)** Tension Fréquence Puissance de raccordement Fusible Longueur du câble de raccordement Fourni avec prise REMARQUE: Raccordement électrique selon la version commandée. **Tension n'est pas convertible en (2 AC 208 / 220-240V 60Hz)**	 78 ¾ po	 3AC 208 V 60 Hz 6,75 kW 3 × 30 A 2000 mm NEMA L15-30P
		2. Tension (2 AC 208/220-240V 60Hz) Tension Fréquence Puissance de raccordement Fusible Longueur du câble de raccordement Fourni avec prise REMARQUE: Raccordement électrique selon la version commandée. **Tension n'est pas convertible en (3 AC 208V 60Hz)**	 78 ¾ po	 2AC 220-240 V 60 Hz 4,04 / 4,4-5,2 kW 2 x 30 A 2000 mm NEMA L6-30P

		Le raccordement électrique doit être conforme aux règlements nationaux et locaux. Il est conseillé de raccorder l'appareil avec une prise avec sectionneurs omnipolaires et verrouillable conforme à IEC/EN 60309 et IEC/EN 60947 afin de pouvoir effectuer facilement les contrôles de sécurité électriques. Si un raccordement fixe est prévu, un dispositif de disjonction phase et neutre doit être présent sur l'installation. Ce dispositif peut être constitué d'un interrupteur à ouverture de contact de min. 3 mm. Il peut s'agir d'un disjoncteur automatique, de fusibles ou de contacteurs (IEC/EN 60947). La prise murale ou le dispositif de sectionnement doivent être visibles et accessibles après l'installation de l'appareil. La réinstallation du raccordement, la modification de l'installation ou le contrôle de la mise à la terre et notamment le choix de la protection adaptée ne doivent être effectués que par un électricien ou un technicien qualifié. Si nécessaire, une liaison équipotentielle avec une bonne liaison des contacts doit être établie conformément aux réglementations nationales et locales.		
KW	**Eau froide** (eau douce)	Pression min. Pression max. Débit volumétrique max. Raccord fileté à prévoir par l'utilisateur suivant Longueur tuyau de raccordement (fourni : 1 tuyau de raccordement) Consommation d'eau par heure (programme 60°C ≈ valeur moyenne), en cas de raccordement standard (avec eau chaude **et** froid) S'il n'y a pas de raccordement en eau chaude, ajouter les besoins en eau à la consommation d'eau froide.	14,5 psi 145 psi 2,9 gal/min ¾ po, filage d'arrosage, mâle 61 po env. 18,5 gal/h	100 kPa 1.000 kPa 11 l/min ¾ po, filage d'arrosage, mâle 1550 mm env. 70 l/h
WW	**Eau chaude** (eau douce)	Température max. Pression min. Pression max. Débit volumétrique max. Raccord fileté à prévoir par l'utilisateur Longueur tuyau de raccordement (fourni : 1 tuyau de raccordement) Consommation d'eau par heure (programme 60°C ≈ valeur moyenne) Il est possible de raccorder le lave-linge à une conduite d'eau très chaude, de 70° C à 85°C max. Un tuyau d'arrivée d'eau spécial est nécessaire. Ce tuyau spécial est disponible auprès Miele. La programmation du lave-linge doit être modifiée par le Service Miele. S'il n'y a pas d'eau chaude, raccorder le tuyau d'eau chaude à une vanne d'eau froide !	158°F 14,5 psi 145 psi 2,9 gal/min ¾ po, filage d'arrosage, mâle 61 po env. 18,5 gal/h	70°C 100 kPa 1000 kPa 11 l/min ¾ po, filage d'arrosage, mâle 1.550 mm env. 70 l/h

AV	**Clapet de vidange**	Température max. Raccord d'évacuation côté machine (diamètre extérieur) Vidange côté installation (dimension intérieure) Débit volumétrique max. Collecteur aéré nécessaire, si aération insuffisante, utiliser le jeu d'adaptation M.-Nr.: 05238090. Si plusieurs machines sont raccordées à un collecteur, celuici doit être suffisamment gros.	158°F 2 15/16 po 2 15/16 po 16.4 gal/min	70°C 75 [DN 70] mm 75 [manchon DN 70] mm 62 l/min
B	**Fixation** (au socle/au sol)	**Socle Miele UG / UO 5010** 4 x pattes de fixation (fixation de l'appareil au socle) 4 x vis à bois DIN 571 (Ø x longueur) 4 × chevilles (Ø × longueur) Le socle doit être fixé au sol. La machine doit être fixée au socle. Le matériel de fixation pour parquet flottant doit être fourni par l'exploitant.	5/16 po x 2 9/16 po ½ x 2 3/8 po	8 × 65 mm 12 × 60 mm
		Sur socle en béton ou au sol 2 x pattes de fixation 2 x vis à bois DIN 571 (Ø x longueur) 2 × chevilles (Ø × longueur) Il est obligatoire de fixer la machine au socle ou au sol. Le matériel de fixation pour parquet flottant doit être fourni par l'exploitant.	¼" x 2 po 5/16 x 1 9/16 po	6 × 50 mm 8 × 40 mm
	Caractéristiques	Largeur appareil Profondeur appareil Hauteur appareil Largeur carrosserie Profondeur carrosserie	27 9/16 po 32 9/16 po 40 3/16 po 31 3/16 po 31 1/8 po	700 mm 827 mm 1020 mm 792 mm 790 mm
		Largeur ouverture de montage. (largeur brute) Distance au mur conseillée (jusqu'à l'arête avant de l'appareil) Distance minimum par rapport au mur (jusqu'à l'arête avant de l'appareil) En cas de distance minimum, des prestations supplémentaires peuvent être nécessaires en cas de travaux de maintenance et de réparation par le Service Miele.	28 3/8 po 47 ¼ po 39 3/8 po	720 mm 1200 mm 1000 mm
		Poids net Charge au sol pendant le fonctionnement max. Charge au sol au repos max. Charge au sol dynamique max. Fréquence de rotation du tambour max. Dégagement de chaleur moyen dans la salle d'installation (dépend de la température ambiante et du programme choisi)	327 lbs 2750 N 1960 N 790 N 18 Hz 2630 BTU/hr	148 kg 2.750 N 1.960 N 790 N 18 Hz 0.77kWh
		Niveau de pression acoustique (re 20mPA) au niveau du poste de travail (distance 1 m, à 1,6 m de hauteur)	<70 dB(A	<70 dB(A)

L'installation doit exclusivement être effectuée par des installateurs agréés, conformément aux prescriptions et aux règlements applicables et aux règlements de prévention des accidents.
Veuillez impérativement vous conformer à la notice de montage lors de l'installation de l'appareil. Sous réserve de modifications!