Uputstvo za upotrebu i montažu
Indukcione ploče za kuvanje



Obavezno pročitajte ovo uputstvo za upotrebu i montažu pre postavljanja – instalacije – puštanja u rad. Na taj način ćete zaštititi sebe i izbeći oštećenja.

sr-RS

M.-Nr. 13 021 040

Sadržaj

Bezbednosne napomene i upozorenja **6**

Održivost i zaštita životne sredine **16**

Instalacija..... **17**

Bezbednosne napomene o ugradnji 17

Dodatne bezbednosne napomene o režimu rada sa odvodom vazduha 18

Dodatne bezbednosne napomene o režimu Plug&Play 19

Dodatne bezbednosne napomene o naležućoj ugradnji na radnu ploču 21

Dodatne bezbednosne napomene o ugradnji ravni sa površinom 21

Sigurnosna rastojanja 22

Mogući režimi rada..... 25

Primeri ugradnje 25

Dimenzije Plug&Play adaptera..... 27

Ugradne dimenzije za naležuću ugradnju na radnu površinu..... 28

KMDA 7473-1 FR 28

KMDA 7473-1 FL, KMDA 7473-1 FL MattFinish..... 29

Režim sa odvodom vazduha i režim sa vođenim kruženjem vazduha 30

Režim Plug&Play..... 32

Ugradne dimenzije za ugradnju u ravni sa površinom 34

KMDA 7473-1 FL, KMDA 7473-1 FL MattFinish..... 34

Režim sa odvodom vazduha i režim sa vođenim kruženjem vazduha 35

Režim Plug&Play..... 36

Priključak na kontakt za prozor, ukoliko je potreban 37

Naležuća ugradnja ploče za kuvanjeu režimu rada sa odvodom vazduha i režimu rada sa kruženjem vazduha..... 39

Priprema radne ploče za naležuću ugradnju kod režima rada sa odvodom vazduha i režima rada sa kruženjem vazduha..... 39

Naležuće postavljanje ploče za kuvanje u režimu rada sa odvodom vazduha i režimu rada sa kruženjem vazduha..... 39

Naležuća ugradnja ploče za kuvanje u režimu Plug&Play..... 39

Priprema radne ploče za naležuću ugradnju kod Plug&Play sistema..... 39

Naležuće postavljanje ploče za kuvanje u režimu Plug&Play..... 40

Ugradnja ploče za kuvanje u ravni sa površinomu režimu rada sa odvodom vazduha i režimu rada sa kruženjem vazduha..... 41

Priprema radne ploče za ugradnju u ravni sa površinom kod režima rada sa odvodom vazduha i režima rada sa kruženjem vazduha 41

Postavljanje ploče za kuvanje u ravni sa površinom kod sistema sa odvodom vazduha i sistema sa kruženjem vazduha..... 41

Ugradnja ploče za kuvanje u ravni sa površinomu režimu Plug&Play 41

Priprema radne ploče za ugradnju u ravni sa površinom u režimu Plug&Play..... 41

Postavljanje ploče za kuvanje u ravni sa površinom kod sistema Plug&Play 42

Sadržaj

Izrez zadnjeg zida bez šablona za bušenje 44
Izrada izreza na zadnjoj strani pri naležućoj ugradnji i rastojanje ugradnje (vertikalno) između gornje strane uređaja i najniže tačke Plug&Play adaptera od 200 mm 44
Izrada izreza na zadnjoj strani pri ugradnji u ravni sa površinom i rastojanje ugradnje (vertikalno) između gornje strane uređaja i najniže tačke Plug&Play adaptera od 200 mm 45
Izrada izreza na zadnjoj strani pri naležućoj ugradnji i rastojanje ugradnje (vertikalno) između gornje strane uređaja i najniže tačke Plug&Play adaptera od 210 mm 45
Izrada izreza na zadnjoj strani pri ugradnji u ravni sa površinom i rastojanje ugradnje (vertikalno) između gornje strane uređaja i najniže tačke Plug&Play adaptera od 210 mm 46
Električno priključivanje 48

Upoznavanje **50**
Vaša ploča za kuvanje 50
Oprema 51
Obim isporuke 51
Pribor koji se naknadno kupuje .. 52
Kontrole i indikatori 53
Podaci zone za kuvanje 55
Upravljanje napajanjem 56
Princip rukovanja 56
Komponente 57
Filter za masnoću 57
Filter za mirise 57
Umrežavanje 57
Specijalne funkcije 58
Površina 58
Konstantno prepoznavanje posuđa 58
Prepoznavanje veličine posuđa .. 58
Flex oblast za kuvanje 58
Nivoi snage ploče za kuvanje 58
Funkcija Booster ploče za kuvanje 58
Stop&Go 58
Automatika intenzivnog zagrevanja 58
Tajmer 58
Blokada uključivanja uređaja 59
Zaključavanje 59
Opoziv funkcija 59
Održavanje toplote 59
Zaštita prilikom brisanja uređaja 59
Con@ctivity 59
Vođeni sistem sa kruženjem vazduha 59
Režim Plug&Play 59
Nivoi snage aspiratora 59
Booster aspiratora 59
Naknadni rad 60
Brojač radnih sati 60
Podešavanja 60
Demo program 60
Prikaz preostale toplote 60
Sigurnosno isključivanje 60
Zaštita od pregrevanja 61
Identifikaciona oznaka modela i fabrički broj 61
Verzija softvera 61

Pokretanje **62**
Raspakivanje ploče za kuvanje 62
Prvo čišćenje ploče za kuvanje 62
Prvo puštanje ploče za kuvanje u rad 62
Prvo puštanje aspiratora u rad 62

Sadržaj

Umrežavanje 62
Povezivanje sa mrežom preko aplikacije..... 62
Povezivanje sa mrežom preko funkcije WPS 63

Rukovanje **64**
Bezbednosne napomene o rukovanju 64
Uključivanje ploče za kuvanje 64
Isključivanje ploče za kuvanje/zone za kuvanje 64
Pozicioniranje posuđa za kuvanje.... 65
Nivoi snage ploče za kuvanje 65
Podešavanje nivoa snage..... 65
Podešavanje nivoa snage – međunivoi 65
Promena nivoa snage 65
Ručno povezivanje/odvajanje Flex zona za kuvanje 65
Booster 66
Aktiviranje funkcije Booster..... 66
Deaktiviranje funkcije Booster ... 66
Stop&Go 66
Aktiviranje funkcije Stop&Go..... 66
Deaktiviranje funkcije Stop&Go 66
Automatika intenzivnog zagrevanja. 66
Aktiviranje automatike intenzivnog zagrevanja..... 67
Deaktiviranje automatike intenzivnog zagrevanja 67
Tajmer 67
Podešavanje vremena..... 67
Podešavanje tajmera..... 68
Izmena tajmera 68
Brisanje tajmera..... 68
Podešavanje vremena isključivanja 68
Menjanje vremena isključivanja procesa kuvanja 68
Brisanje vremena isključivanja procesa kuvanja 68
Podešavanje vremena isključivanja drugih procesa kuvanja..... 69
Prikaz vremena isključivanja procesa kuvanja 69
Istovremeno korišćenje vremenskih funkcija..... 69
Blokada uključivanja uređaja..... 69
Aktiviranje blokade uključivanja uređaja..... 69
Deaktiviranje blokade uključivanja uređaja 69
Zaključavanje 69
Aktiviranje zaključavanja..... 69
Deaktiviranje zaključavanja 70
Aktiviranje opoziva funkcija..... 70
Aktiviranje/deaktiviranje funkcije održavanja toplote..... 70
Zaštita kod brisanja uređaja..... 70
Aktiviranje zaštite od brisanja 70
Deaktiviranje zaštite od brisanja 70
Aspirator 70
Ručno podešavanje nivoa snage aspiratora..... 70
Ručno isključivanje aspiratora 71
Aktiviranje funkcije Booster 71
Deaktiviranje funkcije Booster.... 71
Privremeno deaktiviranje funkcije Con@ctivity 71
Naknadni rad..... 71
Aktiviranje/deaktiviranje demo programa 72

Opsezi podešavanja nivoa snage ploče za kuvanje **73**
Podaci za institute za ispitivanje 74

Korisne informacije **75**
Vaša ploča za kuvanje 75
Način funkcionisanja indukcionih ploča za kuvanje..... 75
Šumovi..... 75
Posuđe za kuvanje 75
Vaš aspirator..... 77
Način funkcionisanja aspiratora. 77
Saveti za odvod vazduha..... 77

Prilagođavanje podešavanja **79**
Prikaz identifikacione oznake modela/fabričkog broja 83
Prikaz verzije softvera 83

Čišćenje i održavanje **84**
Površine 84
Čišćenje staklokeramičke ploče za kuvanje: KMDA 7473-1 FR, KMDA 7473-1 FL..... 84
Bezbednosne napomene za čišćenje i održavanje 84
Interval čišćenja 85
Čišćenje staklokeramičkih površina 85
Neadekvatna sredstva za čišćenje..... 85
Čišćenje MattFinish staklokeramičke ploče za kuvanje: KMDA 7473-1 FL MattFinish 85
Bezbednosne napomene za čišćenje i održavanje 86
Interval čišćenja 86
Čišćenje MattFinish staklokeramičkih površina 86
Delovi pogodni za mašine za pranje sudova..... 86
Pokrivna rešetka 87
Vađenje pokrivne rešetke..... 87
Ručno čišćenje pokrivne rešetke 87
Pranje pokrivne rešetke u mašini za pranje sudova 87
Filter za masnoću 87
Vađenje filtera za masnoću 87
Ručno čišćenje filtera za masnoću..... 87
Čišćenje filtera za masnoću u mašini za pranje sudova 88
Postavljanje filtera za masnoću .. 88
Zamena filtera za masnoću 88
Resetovanje brojača radnih sati za filter za masnoću..... 88
Filter za mirise (samo za režim sa kruženjem vazduha ili Plug&Play).... 88
Zamena filtera za mirise (samo za režim sa kruženjem vazduha ili Plug&Play) 88
Resetujte brojač radnih sati filtera za mirise (samo za režim sa kruženjem vazduha ili Plug&Play) 88
Čišćenje posude za sakupljanje tečnosti iz aspiratora 89
Čišćenje unutrašnjosti kućišta aspiratora..... 89
Čišćenje unutrašnjosti jedinice ventilatora..... 89

Rešavanje problema..... **90**
Poruke na indikatorima/displeju 90
Neočekivano ponašanje 91
Nezadovoljavajući rezultat 92
Opšti problemi ili tehničke smetnje. 93

Servisna služba **95**
Kontakt za prijavu smetnji..... 95
Natpisna pločica..... 95
Garancija 95

Tehnički podaci..... **96**
Tehnički podaci 96
Izjava o usklađenosti..... 96

Bezbednosne napomene i upozorenja

Ova ploča za kuvanje odgovara propisanim bezbednosnim odredbama. Neadekvatna upotreba međutim može da dovede do povreda kod osoba i oštećenja stvari.

Pažljivo pročitajte ovo uputstvo za upotrebu i montažu pre nego što ploču za kuvanje pustite u rad. Ono sadrži važna uputstva za ugradnju, bezbednost, upotrebu i održavanje uređaja. Na taj način ćete zaštititi sebe i izbeći oštećenja na ploči za kuvanje.

U skladu sa standardom IEC 60335-1, kompanija Miele izričito preporučuje da se obavezno pročitaju i slede poglavlje o instalaciji ploče za kuvanje, bezbednosne napomene i upozorenja.

Kompanija Miele ne može da bude odgovorna za oštećenja koja su nastala zbog nepoštovanja ovih uputstava.

Sačuvajte ovo uputstvo za upotrebu i montažu i prosledite ga eventualnom budućem vlasniku ovog uređaja.

Namenska upotreba

▶ Ova ploča za kuvanje je namenjena za upotrebu u domaćinstvu i u sličnim sredinama.

▶ Ova ploča za kuvanje nije predviđena za upotrebu na otvorenom prostoru.

▶ Koristite ploču za kuvanje isključivo u uslovima koji su uobičajeni za pripremu hrane i održavanje toplote jela u domaćinstvu. Svi drugi načini korišćenja nisu dozvoljeni.

▶ Osobe, koje zbog svojih fizičkih, senzornih ili mentalnih sposobnosti ili zbog svog neiskustva ili neznanja nisu u stanju da bezbedno rukuju ovom pločom za kuvanjem, ne smeju da je koriste bez nadzora. Ove osobe smeju da koriste ploču za kuvanje bez nadzora, samo ako im je objašnjeno kako mogu bezbedno da rukuju njom. One moraju biti u mogućnosti da prepoznaju i razumeju moguće opasnosti zbog pogrešnog rukovanja.

Deca u domaćinstvu

▶ Decu koja imaju manje od 8 godina ne smete da puštate blizu ploče za kuvanje, osim ako ih stalno nadgledate.

▶ Deca koja imaju više od 8 godina smeju da koriste ploču za kuvanje bez nadzora, samo ako im je objašnjeno kako mogu bezbedno da rukuju njom. Deca moraju biti u mogućnosti da prepoznaju i razumeju moguće opasnosti zbog pogrešnog rukovanja.

▶ Deca ne smeju da čiste ploču za kuvanje bez nadzora.

▶ Nadgledajte decu koja se zadržavaju u blizini ploče za kuvanje. Nikada nemojte da dozvolite deci da se igraju sa pločom za kuvanje.

▶ Ploča za kuvanje se zagreje tokom rada i ostane vruća još neko vreme nakon isključivanja. Držite decu dalje od ploče za kuvanje sve dok se ne ohladi, tako da bude isključena svaka opasnost od opekotina.

▶ Opasnost od opekotina. Predmete, koji mogu da budu interesantni za decu, ne čuvajte na policama iznad ili iza ploče za kuvanje. U protivnom bi deca mogla da pokušaju da se popnu na ploču za kuvanje.

▶ Opasnost od opekotina i vruće pare. Okrenite drške lonaca i tiganja u stranu iznad radne površine da ih deca ne bi povukla ka sebi i pri tom zadobila opekotine.

▶ Opasnost od gušenja. Prilikom igre deca bi mogla da se obmotaju materijalom za pakovanje (npr. folijom) ili da ga stave preko glave i da se uguše. Držite materijal za pakovanje van domašaja dece.

▶ Koristite blokadu uključivanja uređaja da biste sprečili decu da slučajno ne uključe ploču za kuvanje. Kada koristite ploču za kuvanje, uključite funkciju zaključavanja da deca ne bi mogla da promene (odabrana) podešavanja.

Tehnička bezbednost

▶ Zbog nestručne instalacije i održavanja ili popravki za korisnika može da nastane znatna opasnost, za koju firma Miele ne snosi odgovornost. Instalaciju i održavanje ili popravke sme da vrši isključivo kvalifikovano stručno lice ili Miele servisna služba.

▶ Oštećenja na ploči za kuvanje mogu da ugroze vašu bezbednost. Proverite da li na ploči za kuvanje ima vidljivih oštećenja. Nikada ne upotrebljavajte oštećenu ploču za kuvanje.

▶ Moguć je povremeni ili neprekidni režim rada u sistemu za snabdevanje energijom koji je nezavisan ili nije sinhronizovan sa mrežom (kao što su npr. izolovane mreže, rezervni sistemi). Preduslov za rad je da sistem za snabdevanje energijom bude u skladu sa specifikacijama standarda EN 50160 ili sličnim.
Mere zaštite koje su predviđene u kućnoj instalaciji i u ovom proizvodu kompanije Miele po svojoj funkciji i načinu rada takođe moraju biti osigurane u izolovanim uslovima rada ili u režimu rada koji nije sinhronizovan sa mrežom ili moraju biti zamenjene ekvivalentnim merama u instalaciji. Kao što je, na primer, opisano u aktuelnom izdanju VDE-AR-E 2510-2.

▶ Električna bezbednost ploče za kuvanje garantuje se samo ako je priključen na propisno instaliran sistem sa zaštitnim vodom. Ovaj osnovni preduslov za bezbednost mora da postoji. Ako imate nedoumice, vaše kućne električne instalacije treba da prekontroliše stručni električar.

▶ Podaci o priključku (frekvencija i napon) na natpisnoj pločici ploče za kuvanje moraju da se podudaraju sa podacima za električnu mrežu da ne bi došlo do oštećenja na ploči za kuvanje.
Pre priključenja uporedite ove podatke. U slučaju nedoumice, raspitajte se kod električara.

▶ Višestruke utičnice ili produžni kablovi ne garantuju neophodnu bezbednost (opasnost od požara). Nemojte pomoću njih priključivati ploču za kuvanje na električnu mrežu.

▶ Ploču za kuvanje upotrebljavajte samo ako je ugrađena kako bi se osigurao bezbedan rad.

▶ Ova ploča za kuvanje ne sme da se koristi na nestacionarnim mestima postavljanja (npr. na brodovima).

▶ Dodirivanje priključaka pod naponom, kao i promene na električnim i mehaničkim delovima su opasni za Vas i mogu da izazovu smetnje u funkciji ploče za kuvanje.
Nikada ne otvarajte kućište ploče za kuvanje.

▶ Prava iz garancije se gube ako ploču za kuvanje ne popravlja kvalifikovano stručno lice ili Miele servisna služba.

▶ U slučaju zamene neispravnih komponenti relevantnih za bezbednost, Miele garantuje da su bezbednosni zahtevi u potpunosti ispunjeni samo kada se koriste originalni Miele rezervni delovi.

▶ Ploča za kuvanje nije namenjena za rad sa spoljnim tajmerom ili sistemom za daljinsko upravljanje.

▶ Stručni električar mora da priključi ploču za kuvanje na električnu mrežu.

▶ Kada je mrežni priključni kabl oštećen, kvalifikovano stručno lice ili Miele servisna služba treba da ga zameni specijalnim mrežnim priključnim kablom.

▶ Prilikom instaliranja i održavanja, kao i popravki ploča za kuvanje mora potpuno da bude isključena iz električne mreže. Obezbedite to na sledeći način:

- isključite osigurače u električnoj instalaciji ili
- potpuno odvrnite navojne uloške osigurača u električnoj instalaciji ili
- izvucite mrežni utikač (ako postoji) iz utičnice. Pri tome ne vucite priključni kabl, već samo utikač.

▶ Opasnost od strujnog udara. Ne uključujte ploču za kuvanje ako postoji neki kvar ili ako na staklokeramičkoj ploči ima pukotina, naprslina ili ogrebotina ili je odmah isključite. Isključite ploču za kuvanje iz električne mreže. Pozovite kvalifikovano stručno lice ili Miele servisnu službu.

▶ Ukoliko je ploča za kuvanje ugrađena iza prednjeg panela kuhinjskog elementa (npr. vrata), panel nikada ne zatvarajte dok koristite ploču za kuvanje. Iza zatvorenog fronta kuhinjskog elementa se skupljaju toplota i vlaga. Ploča za kuvanje, ugradni orman i pod mogu tako da se oštete. Zatvorite prednji panel kuhinjskog elementa, tek kada se ugase indikatori preostale toplote.

Istovremeni rad sa uređajem za loženje koji zavisi od vazduha u prostoriji

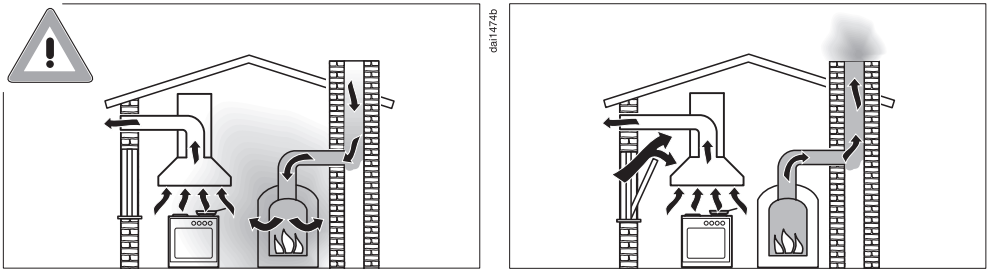

Bezbednosne napomene i upozorenja

⚠ Opasnost od trovanja gasovima koji nastaju sagorevanjem!
Prilikom istovremenog korišćenja aspiratora i uređaja za loženje koji zavisi od vazduha u prostoriji, u istoj prostoriji ili sistemu provetravanja potreban je maksimalan oprez.
Uređaji za loženje koji zavise od vazduha u prostoriji uzimaju vazduh za sagorevanje iz prostorije gde su postavljeni i sprovode otpadne gasove napolje kroz sistem otpadnih gasova (npr. dimnjak). To su npr. uređaji za grejanje na gas, ulje, drva ili ugalj, protočni bojleri, uređaji za grejanje vode, ploče za kuvanje ili rerne.

Aspirator uzima vazduh iz kuhinje i okolnih prostorija. To važi za sledeće načine rada:
- sistem za odvod vazduha,
- sistem sa kruženjem vazduha sa kutijom za kruženje vazduha koja se nalazi izvan prostorije.

Bez dovoljnog dovoda vazduha nastaje potpritisak. Uređaj za loženje dobija premalo vazduha za sagorevanje. Sagorevanje je smanjeno.
Otrovni gasovi od sagorevanja mogu da budu povučeni iz dimnjaka ili odvodnog otvora u stambene prostorije.
Postoji opasnost po život!

Bezopasna upotreba uređaja je moguća ako se prilikom istovremenog rada aspiratora i uređaja za loženje koji zavisi od vazduha u prostoriji, u sistemu provetravanja ili u prostoriji dostigne potpritisak od najviše 4 Pa (0,04 mbar) i tako izbegne povratno usisavanje otpadnih gasova iz uređaja za loženje.

To može da se postigne ako kroz otvore koji se ne zatvaraju, npr. vrata ili prozore, može da struji vazduh koji je potreban za sagorevanje. Pri tom treba obratiti pažnju na dovoljan poprečni presek otvora za dovod vazduha. Sama zidna kutija za dovod/odvod vazduha ne obezbeđuje po pravilu dovoljno snabdevanje vazduhom.

Prilikom procene mora uvek da se uzme u obzir celokupni sistem provetravanja u stanu. Zbog toga se posavetujte sa nadležnim dimničarem.

Ako se aspirator koristi u sistemu sa kruženjem vazduha, pri čemu se vazduh vraća u prostoriju gde je aspirator postavljen, može istovremeno slobodno da radi i uređaj za loženje koji zavisi od vazduha u prostoriji.

Pravilna upotreba

▶ Ploča za kuvanje se zagreje tokom rada i ostane vruća još neko vreme nakon isključivanja. Tek kada se ugase indikatori preostale toplote, više ne postoji opasnost od opekotina.

▶ Ulja i masti bi mogli da se zapale ukoliko se pregreju. Tokom rada sa uljima i mastima nikada ne ostavljajte ploču za kuvanje brz nadzora. Kada se zapali ulje ili mast, požar nikada ne gasite vodom. Isključite ploču za kuvanje.
Pažljivo ugasite plamen uz pomoć poklopca ili krpe za gašenje požara.

▶ Ne ostavljajte ploču za kuvanje tokom rada bez nadzora. Stalno nadgledajte kratke postupke kuvanja i pečenja.

▶ Zbog otvorenog plamena postoji opasnost od požara.
Flambiranje je zabranjeno. Uključeni aspirator uvlači plamen u filter. Nataložena kuhinjska masnoća može da se zapali

▶ Kada se sprejevi, lako zapaljive tečnosti ili zapaljivi materijali zagreju, mogu da se zapale. Lako zapaljive predmete zato nikada ne držite u fiokama neposredno ispod ploče za kuvanje. Ako se u njima eventualno nalaze kutije za pribor za jelo, one moraju da budu od materijala otpornog na toplotu.

▶ Nikada ne zagrevajte prazno posuđe za kuvanje.

▶ Prilikom ukuvavanja i podgrevanja zatvorenih konzervi nastaje natpritisak, usled čega bi one mogle da eksplodiraju. Ne upotrebljavajte ploču za kuvanje za ukuvavanje i podgrevanje konzervi.

▶ Ako pokrijete ploču za kuvanje, postoji opasnost da se prilikom slučajnog uključivanja ili ako ima preostale toplote, materijal predmeta kojim ste prekrili zapali, rasprsne ili istopi. Nikada ne prekrivajte ploču za kuvanje, npr. poklopcima, krpom ili zaštitnom folijom.

▶ Kada je ploča za kuvanje uključena, ako je slučajno uključite ili ako ima preostale toplote, postoji opasnost da se metalni predmeti koji su ostali na ploči zagreju. Ostali materijali bi mogli da se istope ili zapale. Vlažni poklopci lonaca bi mogli čvrsto da prionu. Ne upotrebljavajte ploču za kuvanje za odlaganje predmeta. Nakon upotrebe isključite zone za kuvanje.

▶ Isključite ploču za kuvanje posle upotrebe. Ne čekajte da se ploča za kuvanje automatski isključi zato što na njoj nije ostalo posuđe za kuvanje. Hrana bi mogla da se zapali.

▶ Postoji opasnost da se opečete na vrućoj ploči za kuvanje. Tokom svih radova na vrućoj ploči za kuvanje zaštitite ruke kuhinjskim rukavicama ili manjom krpom. Koristite samo suve rukavice ili krpe. Mokre ili vlažne tkanine bolje provode toplotu i mogle bi prouzrokovati opekotine zbog pare.

▶ Aspirator može jako da se zagreje prilikom kuvanja zbog vruće pare. Kućište i filter za masnoću dodirujte tek kada se pultni aspirator ohladi.

▶ Ako u blizini ploče za kuvanje upotrebljavate električni uređaj (npr. ručni mikser), pazite da priključni kabl ne dođe u dodir sa vrućom pločom za kuvanje. Izolacija priključnog kabla bi mogla da se ošteti.

▶ So, šećer ili zrna peska, npr. od čišćenja povrća, mogu prouzrokovati ogrebotine ukoliko dospeju ispod dna posuđa. Pre postavljanja posuđa za kuvanje vodite računa da staklokeramička ploča i donja strana dna posuđa budu čiste.

▶ Pad predmeta (takođe i laki predmeti poput slanika) mogu prouzrokovati naprsline ili lomove u staklokeramičkoj ploči. Vodite računa da nikakvi predmeti ne padaju na staklokeramičku ploču.

▶ Vrući predmeti na tasterima i indikatorima mogu oštetiti elektroniku koja se nalazi ispod njih. Nikada ne odlažite vruće lonce ili tiganje na tastere i indikatore.

▶ Ako na vruću ploču za kuvanje dospeju i istope se šećer, jela koja sadrže šećer, plastika ili aluminijumska folija, prilikom hlađenja će oštetiti staklokeramičku ploču. Odmah isključite ploču za kuvanje i strugačem za staklokeramičku ploču odmah uklonite temeljno ove materije. Pri tome koristite kuhinjske rukavice. Čim se staklokeramička ploča ohladi, očistite je uz pomoć sredstva za čišćenje staklokeramike.

▶ Prazni lonci mogu da oštete staklokeramičku ploču i/ili posuđe za kuvanje. Ne ostavljajte ploču za kuvanje tokom rada bez nadzora.

▶ Lonci i tiganji koji imaju grubo dno grebu staklokeramičku ploču. Upotrebljavajte samo lonce i tiganje sa glatkim dnom.

▶ Kada želite da pomerite posuđe za kuvanje, podignite ga. Na ovaj način ćete izbeći tragove uzrokovane habanjem i ogrebotinama.

▶ Zbog velike brzine zagrevanja temperatura na dnu posude za kuvanje bi eventualno u najkraćem roku mogla dostići temperaturu samozapaljenja ulja ili masti. Ne ostavljajte ploču za kuvanje tokom rada bez nadzora.

▶ Masti i ulja zagrevajte maksimalno 1 minut i pri tom nikada ne koristite funkciju Booster.

▶ Samo za osobe sa pejsmejkerom: U neposrednoj blizini uključene ploče za kuvanje stvara se elektromagnetno polje. Nije verovatno da će škoditi pejsmejkeru. U slučaju nedoumice se ipak obratite proizvođaču pejsmejkera ili vašem lekaru.

▶ Elektromagnetno polje uključene ploče za kuvanje može negativno da utiče na funkciju predmeta koji mogu da se namagnetišu. Kreditne kartice, memorijski medijumi, džepni kalkulatori itd. ne smeju se nalaziti u neposrednoj blizini uključene ploče za kuvanje.

▶ Metalni predmeti, koje držite u fioci ispod ploče za kuvanje, bi mogli da se zagreju tokom dužeg, intenzivnog korišćenja ploče za kuvanje.

▶ Ploča za kuvanje je opremljena ventilatorom za hlađenje. Ako se ispod ugrađene ploče za kuvanje nalazi fioka, treba voditi računa da bude dovoljno rastojanje između sadržaja fioke i donje strane ploče za kuvanje, kako bi se obezbedio dovoljan dovod hladnog vazduha za ploču za kuvanje.

▶ Ako se ispod ugrađene ploče za kuvanje nalazi fioka, u njoj ne smete da čuvate šiljate ili male predmete, papir, salvete i sl. Ovi predmeti bi mogli proći kroz ventilacione otvore u kućište ili biti usisani i oštetiti ventilator ili smanjiti hlađenje.

▶ Kada posuđe za kuvanje stoji samo delimično na zoni za kuvanje ili pečenje, ručke bi eventualno mogle jako da se zagreju.
Posudu za kuvanje postavite uvek na sredinu zone za kuvanje ili pečenje.

▶ Flex oblast za kuvanje koristite isključivo za četvrtaste ili ovalne pekače.

▶ Naslage masnoće i prljavštine štetno utiču na funkcionisanje aspiratora.
Nikada ne upotrebljavajte aspirator bez filtera za masnoću da biste obezbedili čišćenje isparenja od kuvanja.

▶ Postoji opasnost od požara ako čišćenje nije izvršeno prema instrukcijama navedenim u ovom uputstvu za upotrebu.

▶ Ne pokrivajte pokrivnu rešetku aspiratora tokom rada uređaja.

▶ Na pokrivnu rešetku aspiratora ne stavljajte vruće posuđe za kuvanje. To će štetno uticati na funkcionisanje aspiratora i pokrivna rešetka može da se ošteti.

▶ Ako tečnost prodre u aspirator, mogla bi da ga ošteti. Pazite da tečnost ne uđe u aspirator.

▶ Aspirator bi mogao da usisa lagane predmete i to bi štetno uticalo na njegovu funkciju. Ne odlažite lagane predmete (npr. krpe, papir) blizu aspiratora.

▶ Ako za posuđe koristite indukcionu adaptersku ploču, indukcioni generatori mogu da se oštete ili čak unište. Ne koristite indukcione adapterske ploče.

Čišćenje i održavanje

▶ Para iz uređaja za čišćenje uz pomoć pare može da dospe do delova koji su pod naponom i da izazove kratki spoj.
Za čišćenje ploče za kuvanje nikada ne koristite paročistač.

▶ Ako je ploča za kuvanje postavljena iznad rerne ili šporeta sa funkcijom pirolize, nemojte da koristite ploču za kuvanje tokom postupka pirolize, jer može da se aktivira zaštita ploče za kuvanje od pregrevanja.

Pribor

▶ Miele ne snosi odgovornost za upotrebu pribora koji nije originalni Miele pribor. Miele ne snosi odgovornost po osnovu garancije, saobraznosti i/ili odgovornosti za proizvod ako su oštećenja ili nedostaci nastali usled upotrebe ili ugradnje pribora koji nije proizvela ili odobrila kompanija Miele.

▶ Originalni rezervni delovi firme Miele su dostupni najmanje 10 godina i do 15 godina nakon prestanka proizvodnje ploče za kuvanje.

Saveti za uštedu energije pri kuvanju

- Ako je moguće, kuvajte samo u poklopljenim loncima ili tiganjima. Tako ćete sprečiti da toplota nepotrebno izlazi napolje.
- Kuvajte sa malo vode.
- Kada jelo zakuva ili se zapeče, smanjite blagovremeno nivo snage.
- Upotrebite ekspres lonac da biste skratili vreme kuvanja.

Saveti za uštedu energije pri radu aspiratora

- Pobrinite se da kuhinja bude dobro provetrena prilikom kuvanja. Ukoliko tokom rada sistema za odvod vazduha ne dotiče dovoljno vazduha, aspirator ne radi efikasno i stvara se povećana buka prilikom rada uređaja.
- Kuvajte na što nižem nivou snage. Manje isparenja znači niži nivo snage u radu aspiratora, a time i manju potrošnju energije.
- Proverite odabrani nivo snage na aspiratoru. Uglavnom je dovoljan niži nivo snage. Booster nivo koristite samo kada je to potrebno.
- Ako se stvaraju jaka isparenja, na vreme uključite veći stepen rada. To je efikasnije nego da dužim radom aspiratora pokušavate da izvučete isparenja koja su se već proširila po kuhinji.
- Posle kuvanja ponovo isključite aspirator.
- Redovno čistite ili menjajte filtere. Jako zaprljani filteri umanjuju učinak, povećavaju opasnost od požara i predstavljaju higijenski rizik.

Odlaganje ambalaže

Ambalaža služi za rukovanje i štiti uređaj od oštećenja tokom transporta.

Recikliranjem ambalaže štede se sirovine. Koristite mesta za sakupljanje reciklabilnih materijala i opcije povrata za specifične materijale. Vaša Miele servisna služba će uzeti transportno pakovanje.

Odlaganje starog uređaja

Električni i elektronski uređaji sadrže različite vredne materijale. Oni sadrže i određene supstance, smeše i komponente koje su bile neophodne za njihovo funkcionisanje i bezbednost. U kućnom otpadu, kao i prilikom nestručnog tretmana, one mogu imati štetan uticaj na ljudsko zdravlje i životnu sredinu. Zato nikada ne odlažite Vaš stari uređaj u kućni otpad.



Umesto toga koristite zvanična, uređena mesta za besplatno sakupljanje i preuzimanje, kao i recikliranje električnih i elektronskih uređaja u opštini, kod prodavaca ili firme Miele. Vi ste po zakonu lično odgovorni za brisanje eventualnih ličnih podataka na starom uređaju koji odlažete. Zakonski ste u obavezi da uklonite korišćene baterije i akumulatore, kao i lampe, koji se mogu ukloniti bez uništavanja. Odnesite ih na odgovarajuće mesto za sakupljanje otpada gde se mogu besplatno odložiti. Pobrinite se da Vaš stari uređaj do uklanjanja čuvate tako da bude osiguran od pristupa dece.

Bezbednosne napomene o ugradnji

⚠ Oštećenja usled nepravilne ugradnje.

Ploča za kuvanje može da se ošteti usled nepravilne ugradnje.

Ugradnju ploče za kuvanje prepustite kvalifikovanom stručnom licu.

⚠ Opasnost od strujnog udara usled mrežnog napona.

Nepravilno priključenje na električnu mrežu može dovesti do strujnog udara.

Priključenje ploče za kuvanje na električnu mrežu prepustite kvalifikovanom električaru.

⚠ Oštećenja od padajućih predmeta.

Prilikom montaže visećih kuhinjskih elemenata ili aspiratora može doći do oštećenja ploče za kuvanje.

Ploču za kuvanje ugradite tek nakon montaže visećih kuhinjskih elemenata i aspiratora.

Ukoliko se ploča za kuvanje demontira radi servisiranja, zaptivna traka ispod ivice ploče za kuvanje može da se ošteti.

Pre ponovne ugradnje uvek zamenite zaptivnu traku.

▶ Ploča za kuvanje ne sme da se ugrađuje iznad rashladnih uređaja, mašine za pranje sudova, mašine za pranje veša i mašine za sušenje veša.

▶ Ova ploča za kuvanje može da se ugradi samo iznad šporeta i rerni koje su opremljene sistemom za hlađenje pare.

▶ Pored ove ploče za kuvanje ne sme da se ugrađuje gasna ploča za kuvanje.

▶ Uverite se da se nakon ugradnje ploče za kuvanje priključni kabl ne može dodirnuti.

▶ Posle ugradnje ploče za kuvanje priključni kabl ne sme da dodiruje pokretne delove kuhinjskih elemenata (npr. fioke) i ne sme da bude izložen mehaničkim opterećenjima.

▶ Furniri radne ploče moraju biti obrađeni lepkom koji je otporan na visoke temperature (100°C), kako se ne bi odvojili ili deformisali. Završne zidne lajsne moraju biti otporne na toplotu.

▶ Za ugradnju, poprečni elementi ispred gornjeg dela zadnje stranice korpusa moraju biti uklonjeni.

▶ Ploča za kuvanje mora biti postavljena tako da su posuda za sakupljanje tečnosti i poklopac za čišćenje slobodno dostupni i da se mogu ukloniti radi čišćenja.

▶ Vazdušni kanal je položen iza zadnje stranice korpusa ugradnog ormara. Zadnja stranica korpusa mora da se skida radi održavanja.

▶ Minimalna visina postolja u sledećim slučajevima:

- Režim rada sa odvodom vazduha: nije potrebna minimalna visina postolja
- Režim sa vođenim kruženjem vazduha: 100 mm
- Režim Plug&Play: 25 mm

▶ Usisani odlazni vazduh sme da se sprovodi nazad samo u režimu Plug&Play kroz donji kuhinjski element u prostoriju. U režimu sa odvodom vazduha i u režimu sa vođenim kruženjem vazduha, odlazni vazduh mora da se sprovodi napolje kroz crevo za odvod vazduha (sistem za odvod vazduha) ili se kroz kutiju za kruženje vazduha vraća u prostoriju (režim sa vođenim kruženjem vazduha).

▶ Održavajte sigurnosna rastojanja.

Dodatne bezbednosne napomene o režimu rada sa odvodom vazduha

▶ Odvod vazduha ne sme da se sprovodi ni u dimnjak koji se koristi za odvod dima ili otpadnih gasova ni kroz okno koje služi za odvođenje vazduha iz prostorija gde su postavljena ložišta.

▶ Ako odlazni vazduh treba da prolazi kroz dimnjak za sprovođenje dima ili otpadnih gasova koji nije korišćen, onda treba da ispoštujete zakonske propise.

▶ Za polaganje odvoda za vazduh se smeju koristiti samo cevi ili creva od nezapaljivog materijala. Ona se mogu nabaviti u specijalizovanoj prodavnici ili kod servisne službe.

Dodatne bezbednosne napomene o režimu Plug&Play

U-vrednost

Režim Plug&Play je moguć u novijim i saniranim zgradama. Ako se susedni zid ili pod graniči sa tlom ili spoljnim vazduhom, oni moraju imati koeficijent prenosa toplote (U-vrednost) od: ≤ 0,5 W/(m²K).

Materijal	Čvrstoća materijala	U-vrednost$_{(od\ 1995)}$
Masivni zid (perforirane cigle, betonski blokovi ili slični porozni ili jako perforirani materijali)	≥ 30 cm	0,5
Zid od masivnog drveta (npr. brvnara/montažna kuća). Drveni okvir ili zid od drvene ploče sa izolacionim punjenjem	–	0,4
Pasivna kuća (KfW 55, 40, 40 Plus)	–	0,15–0,2

U-vrednosti za ostale materijale mogu se naći na veb stranicama Saveznog ministarstva za ekonomiju i energetiku i Saveznog ministarstva unutrašnjih poslova, građevinarstva i domovine.

Za dodatnu pomoć u vezi sa pitanjem o vašoj zgradi, kontaktirajte građevinskog stručnjaka ili konsultanta za energiju.

▶ Poprečni presek otvora odvoda vazduha mora iznositi najmanje 425 cm².

Ukoliko želite da u otvore dovoda i odvoda vazduha ugradite ventilacione rešetke, onda otvor dovoda i odvoda vazduha mora da bude veći od 425 cm². Slobodan propust od 425 cm² predstavlja zbir poprečnih preseka otvora na rešetki.

Otvori dovoda i odvoda vazduha ne smeju biti pokriveni ili zapušeni. Osim toga redovno morate da ih čistite od prašine.

▶ Priloženi Plug&Play adapter je neophodan za rad ploče za kuvanje u Plug&Play režimu.

▶ Za ugradnju ploče za kuvanje potreban je šablon.

⚠ Opasnost od oštećenja usled pare od kuvanja na rashladnom uređaju.

Para od kuvanja iza rashladnog uređaja može oštetiti rashladni uređaj.

Direktno iza rashladnog uređaja se ne sme ugrađivati uređaj za odvod vazduha ili pare od kuvanja. Obezbedite poseban vazdušni kanal ili montirajte pregradu između uređaja.

Dodatne bezbednosne napomene o naležućoj ugradnji na radnu ploču

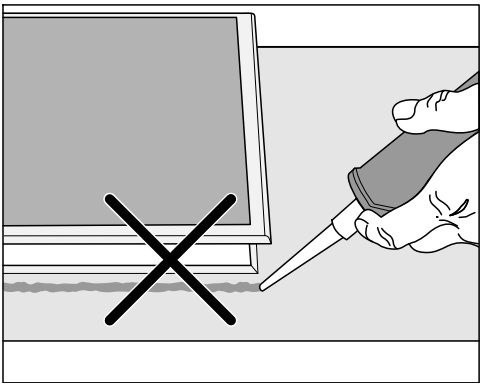

⚠ Oštećenja usled pogrešne ugradnje.

Ploča za kuvanje i radna ploča mogu da se oštete prilikom eventualno potrebne demontaže ploče za kuvanje ukoliko ploču za kuvanje zaptivate sredstvom za zaptivanje fuga.

Ne koristite sredstvo za zaptivanje fuga između ploče za kuvanje i radne ploče.
Zaptivka ispod ivice ploče za kuvanje osigurava dovoljno zaptivanje prema radnoj ploči.

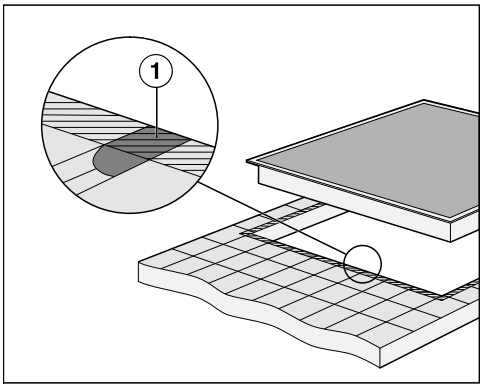

▶ Fuge ① i šrafirana oblast ispod površine naleganja ploče za kuvanje moraju da budu glatke i ravne, da bi ploča za kuvanje ravnomerno ležala i da bi zaptivka ispod ivice gornjeg dela uređaja osigurala zaptivanje prema radnoj ploči.

Dodatne bezbednosne napomene o ugradnji ravni sa površinom

⚠ Oštećenja usled neadekvatnog sredstva za zaptivanje.

Neadekvatno sredstvo za zaptivanje fuga može da ošteti prirodni kamen.

Kod prirodnog kamena i keramičkih pločica od prirodnog kamena koristite isključivo silikonsko sredstvo za zaptivanje fuga otporno na temperaturu (min. 160 °C) koje je pogodno za prirodni kamen. Obratite pažnju na napomene proizvođača.

▶ Unutrašnji prečnik donjeg ormana mora biti širok bar kao unutrašnji izrez u radnoj ploči, da bi ploča za kuvanje posle ugradnje bila pristupačna sa donje strane i da bi donja kutija mogla da se izvadi radi održavanja. Ako ploča za kuvanje nije pristupačna sa donje strane posle ugradnje, mora da se ukloni sredstvo za zaptivanje fuga kako bi ploča za kuvanje mogla da bude demontirana.

▶ Ploča za kuvanje za ugradnju u ravni sa površinom pogodna je samo za ugradnju u prirodni kamen (granit, mermer), masivno drvo i radne ploče pokrivene keramičkim pločicama. Kod radnih ploča od drugih materijala raspitajte se kod odgovarajućeg proizvođača da li su one pogodne za ugradnju ploče za kuvanje u ravni sa površinom.

- Radne ploče od prirodnog kamena: Ploča za kuvanje se umeće direktno u izrez.
- Radne ploče od masivnog drveta, keramičkih pločica: Ploča za kuvanje se na izrezu pričvršćuje drvenim lajsnama. Ove lajsne nisu uključene u obim isporuke i morate ih sami obezbediti.

Sigurnosna rastojanja

Sigurnosno rastojanje iznad ploče za kuvanje

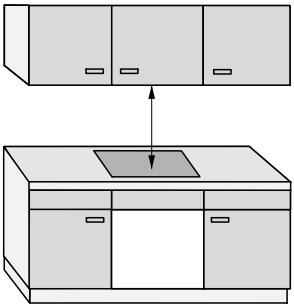

Između ploče za kuvanje i aspiratora koji je postavljen iznad nje neophodno je:

- Poštovati sigurnosno rastojanje koje je naveo proizvođač aspiratora
- Održavati najveće navedeno sigurnosno rastojanje ako je ispod aspiratora ugrađeno više uređaja za koja su navedena različita sigurnosna rastojanja

Ukoliko su iznad ploče za kuvanje ugrađeni zapaljivi materijali (npr. viseća polica), sigurnosno rastojanje mora da iznosi najmanje 500 mm.

Sigurnosno rastojanje sa zadnje strane i bočno od ploče za kuvanje

Sledeća minimalna rastojanja moraju se održavati od zida visokog ormana ili zida prostorije:

- **sa zadnje strane** ① od izreza u radnoj ploči do zadnje ivice radne ploče: 50 mm

  i

- **desno** ② od izreza u radnoj ploči do kuhinjskog elementa koji se nalazi pored (npr. visokog ormana) ili zida: 50 mm i na suprotnoj strani minimalno rastojanje od 200 mm

  ili

- **levo** ③ od izreza u radnoj ploči do kuhinjskog elementa koji se nalazi pored (npr. visokog ormana) ili zida: 50 mm i na suprotnoj strani minimalnog rastojanja od 200 mm

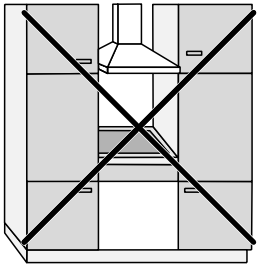

Nije dozvoljeno

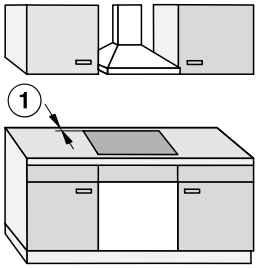

Vrlo preporučljivo

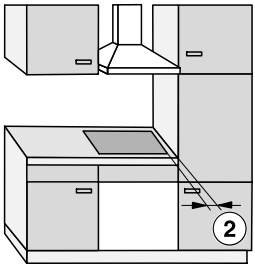

Nije preporučljivo

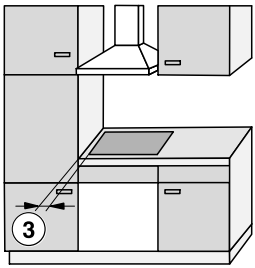

Nije preporučljivo

Instalacija

Sigurnosno rastojanje od zidne obloge

Ako se stavlja zidna obloga, mora da postoji minimalno sigurnosno rastojanje između izreza u radnoj ploči i obloge. Visoke temperature mogu da promene ili unište materijale.

Ugradnja u ravni sa površinom

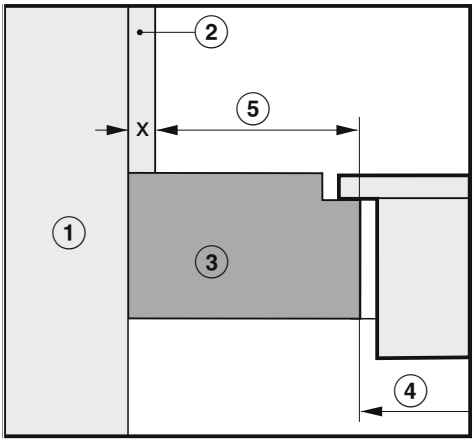

Naležuća ugradnja na radnu ploču

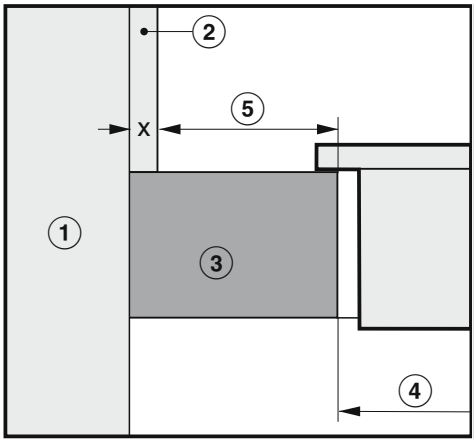

① Zid

② Dimenzija x = debljina zidne obloge

③ Radna ploča

④ Izrez u radnoj ploči

⑤ Minimalno rastojanje za
zapaljive materijale (npr. drvo)
nezapaljive materijale (npr. metal, prirodni kamen, keramičke pločice)

	Strana		Suprotna strana	
Materijal	**Zapaljivi**	**Nezapaljivi**	**Zapaljivi**	**Nezapaljivi**
Sa zadnje strane	50 mm	50 mm - dimenzija x	–	–
Desno	50 mm	50 mm - dimenzija x	200 mm	200 mm - dimenzija x
Levo	50 mm	50 mm - dimenzija x	200 mm	200 mm - dimenzija x

Primer: Debljina nezapaljive zidne obloge 15 mm
50 mm – 15 mm = minimalno rastojanje 35 mm

Mogući režimi rada

Svi režimi rada navedeni u tabeli su mogući sa svim KMDA uređajima u ovom uputstvu za upotrebu.

U zavisnosti od režima rada i situacije instalacije, mogu biti potrebni pribor i promena fabričkih podešavanja.

Režimi rada	Dodatni pribor	Prilagođavanje fabričkih podešavanja
Sistem sa odvodom vazduha	✓	✓
Vođeni sistem sa kruženjem vazduha	✓	●
Režim Plug&Play	●	●

✓ Neophodno
● Nije neophodno

Primeri ugradnje

Vođeni sistem sa kruženjem vazduha

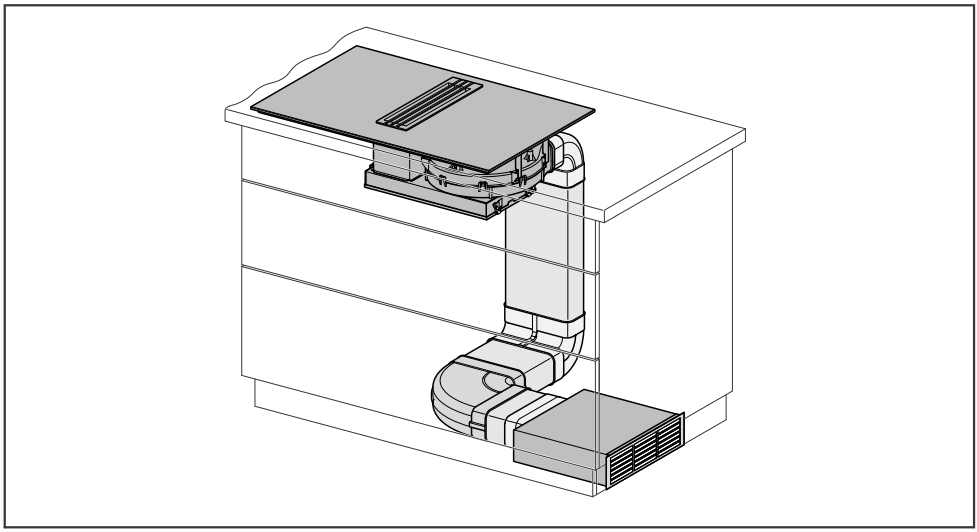

Instalacija

Sistem sa odvodom vazduha

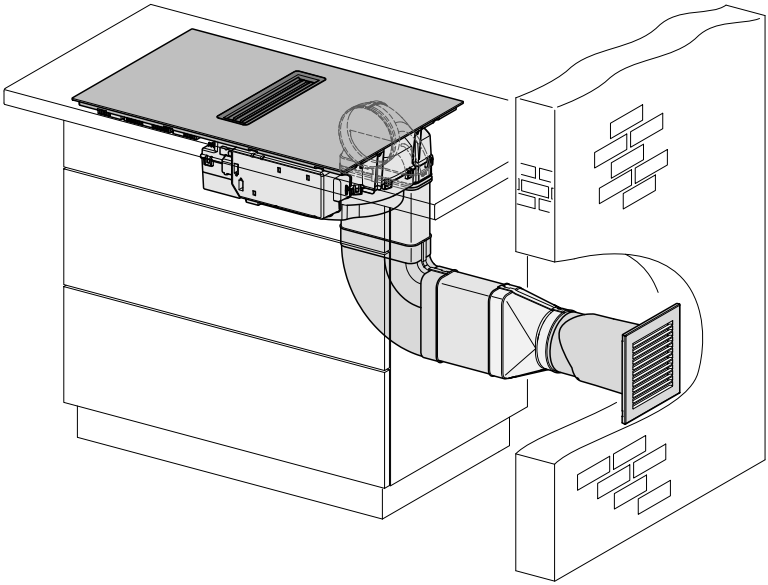

Režim Plug&Play

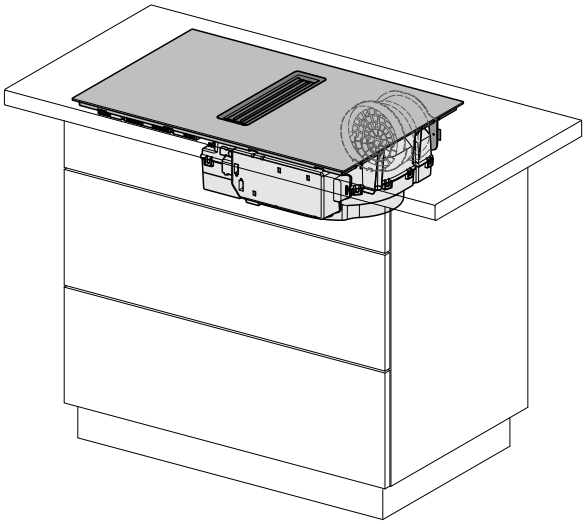

Dimenzije Plug&Play adaptera

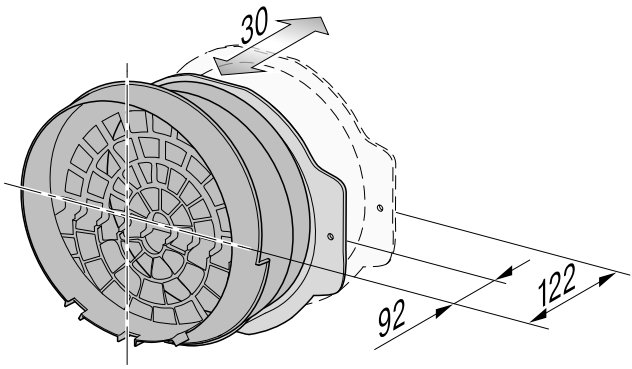

Instalacija

Ugradne dimenzije za naležuću ugradnju na radnu površinu

KMDA 7473-1 FR

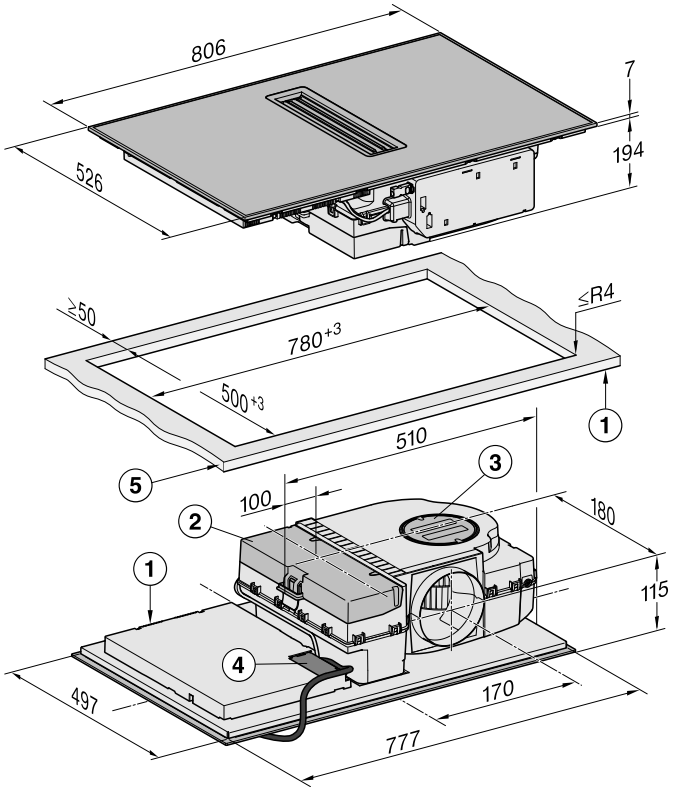

Sve dimenzije su u mm.

① Napred

② Posuda za sakupljanje tečnosti koja se skida

③ Poklopac za čišćenje

④ Priključna kutija sa priključnim provodnikom
Priključni provodnik L = 1.440 mm

⑤ Debljina radne ploče
Režim rada sa dovodom vazduha i režim rada sa kruženjem vazduha: ≥10 mm
Režim Plug&Play: ≥10 mm–≤40 mm

KMDA 7473-1 FL, KMDA 7473-1 FL MattFinish

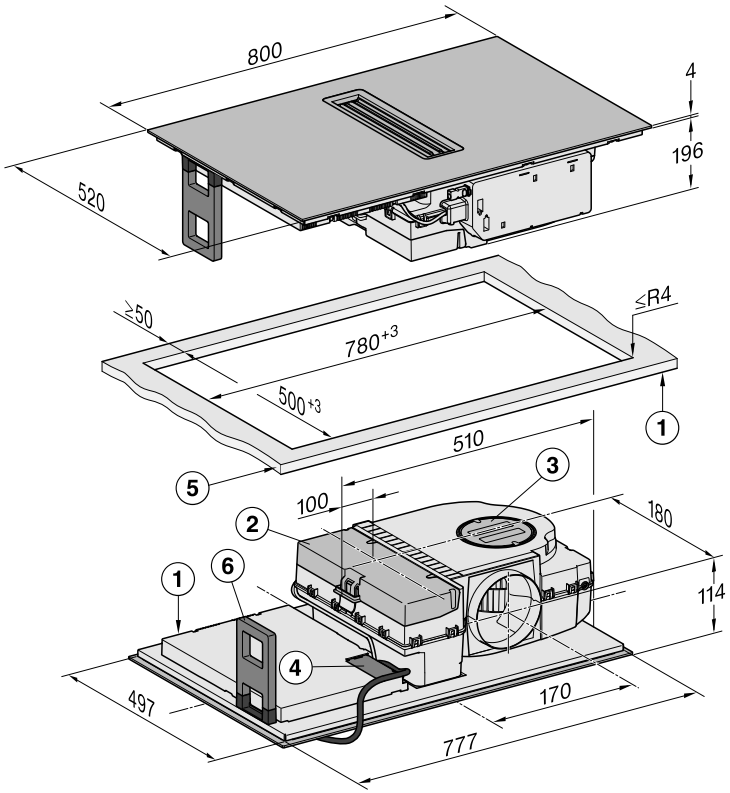

Sve dimenzije su u mm.

① Napred

② Posuda za sakupljanje tečnosti koja se skida

③ Poklopac za čišćenje

④ Priključna kutija sa priključnim provodnikom
Priključni provodnik L = 1.440 mm

⑤ Debljina radne ploče
Režim rada sa dovodom vazduha i režim rada sa kruženjem vazduha: ≥10 mm
Režim Plug&Play: ≥10 mm–≤40 mm

⑥ Nožica (samo KMDA 7473-1 FL MattFinish)

Režim sa odvodom vazduha i režim sa vođenim kruženjem vazduha

Dubina radne ploče 600 mm

KMDA 7473-1 FR

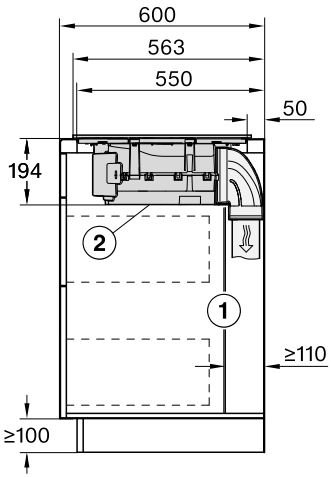

Sve dimenzije su u mm.

① Zadnja stranica korpusa mora da se skida u slučaju da je potreban servis. Za sprovođenje kanala za odvod vazduha morate da se pridržavate minimalnog rastojanja od 110 mm između stranice korpusa i susednog zida prostorije ili susednog kuhinjskog elementa.

② Posuda za sakupljanje koja se skida i poklopac ili poklopci za čišćenje moraju da budu pristupačni nakon ugradnje.

KMDA 7473-1 FL, KMDA 7473-1 FL MattFinish

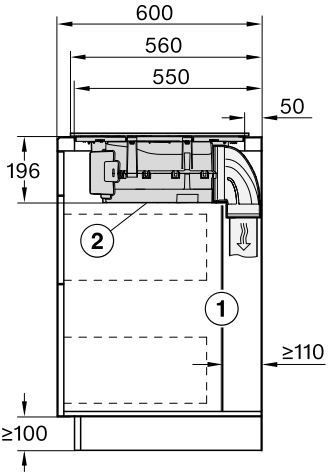

Sve dimenzije su u mm.

① Zadnja stranica korpusa mora da se skida u slučaju da je potreban servis. Za sprovođenje kanala za odvod vazduha morate da se pridržavate minimalnog rastojanja od 110 mm između stranice korpusa i susednog zida prostorije ili susednog kuhinjskog elementa.

② Posuda za sakupljanje koja se skida i poklopac ili poklopci za čišćenje moraju da budu pristupačni nakon ugradnje.

Dubina radne ploče veća od 600 mm

KMDA 7473-1 FR

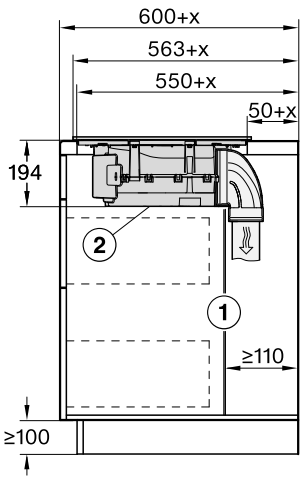

Sve dimenzije su u mm.

① Zadnja stranica korpusa mora da se skida u slučaju da je potreban servis. Za sprovođenje kanala za odvod vazduha morate da se pridržavate minimalnog rastojanja od 110 mm između stranice korpusa i susednog zida prostorije ili susednog kuhinjskog elementa.

② Posuda za sakupljanje koja se skida i poklopac ili poklopci za čišćenje moraju da budu pristupačni nakon ugradnje.

x Mera, koliko je dubina radne ploče veća od 600 mm.

KMDA 7473-1 FL, KMDA 7473-1 FL MattFinish

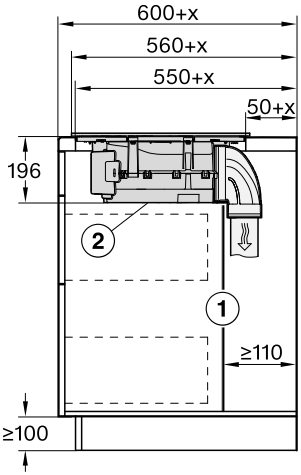

Sve dimenzije su u mm.

① Zadnja stranica korpusa mora da se skida u slučaju da je potreban servis. Za sprovođenje kanala za odvod vazduha morate da se pridržavate minimalnog rastojanja od 110 mm između stranice korpusa i susednog zida prostorije ili susednog kuhinjskog elementa.

② Posuda za sakupljanje koja se skida i poklopac ili poklopci za čišćenje moraju da budu pristupačni nakon ugradnje.

x Mera, koliko je dubina radne ploče veća od 600 mm.

Režim Plug&Play

Dubina radne ploče 600 mm

KMDA 7473-1 FR

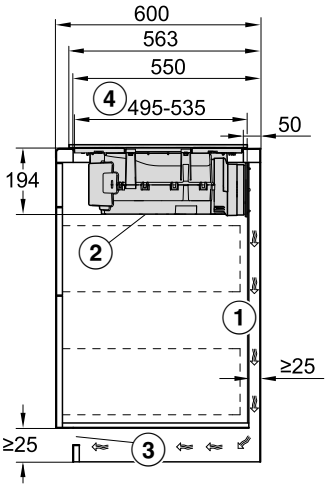

Sve dimenzije su u mm.

① Mora se održavati minimalno rastojanje od 25 mm da bi se odvod vazduh vodio između stranice korpusa i susednog zida prostorije ili susednog komada nameštaja.

② Posuda za sakupljanje koja se skida i poklopac ili poklopci za čišćenje moraju da budu pristupačni nakon ugradnje.

③ Poprečni presek otvora odvoda vazduha mora iznositi najmanje 425 cm².

④ Rastojanje od prednje strane donje kutije do kraja Plug&Play adaptera

KMDA 7473-1 FL, KMDA 7473-1 FL MattFinish

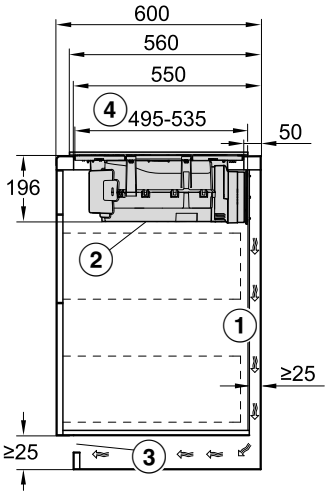

Sve dimenzije su u mm.

① Mora se održavati minimalno rastojanje od 25 mm da bi se odvod vazduh vodio između stranice korpusa i susednog zida prostorije ili susednog komada nameštaja.

② Posuda za sakupljanje koja se skida i poklopac ili poklopci za čišćenje moraju da budu pristupačni nakon ugradnje.

③ Poprečni presek otvora odvoda vazduha mora iznositi najmanje 425 cm².

④ Rastojanje od prednje strane donje kutije do kraja Plug&Play adaptera

Dubina radne ploče veća od 600 mm

KMDA 7473-1 FR

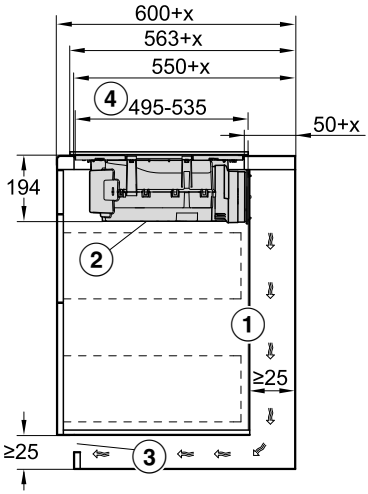

Sve dimenzije su u mm.

① Mora se održavati minimalno rastojanje od 25 mm da bi se odvod vazduh vodio između stranice korpusa i susednog zida prostorije ili susednog komada nameštaja.
Ako je zadnja stranica korpusa > 555 mm uklonjena sa prednje stranice radne ploče, Plug&Play adapter mora da se proširi dopunskim kompletom kompanije Miele.

② Posuda za sakupljanje koja se skida i poklopac ili poklopci za čišćenje moraju da budu pristupačni nakon ugradnje.

③ Poprečni presek otvora odvoda vazduha mora iznositi najmanje 425 cm².

④ Rastojanje od prednje strane donje kutije do kraja Plug&Play adaptera

x Mera, koliko je dubina radne ploče veća od 600 mm.

KMDA 7473-1 FL, KMDA 7473-1 FL MattFinish

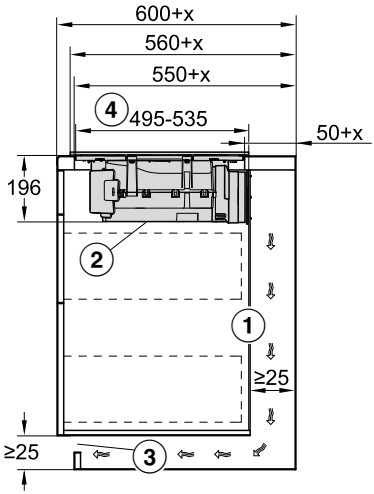

Sve dimenzije su u mm.

① Mora se održavati minimalno rastojanje od 25 mm da bi se odvod vazduh vodio između stranice korpusa i susednog zida prostorije ili susednog komada nameštaja.
Ako je zadnja stranica korpusa > 555 mm uklonjena sa prednje stranice radne ploče, Plug&Play adapter mora da se proširi dopunskim kompletom kompanije Miele.

② Posuda za sakupljanje koja se skida i poklopac ili poklopci za čišćenje moraju da budu pristupačni nakon ugradnje.

③ Poprečni presek otvora odvoda vazduha mora iznositi najmanje 425 cm².

④ Rastojanje od prednje strane donje kutije do kraja Plug&Play adaptera

x Mera, koliko je dubina radne ploče veća od 600 mm.

Instalacija

Ugradne dimenzije za ugradnju u ravni sa površinom

KMDA 7473-1 FL, KMDA 7473-1 FL MattFinish

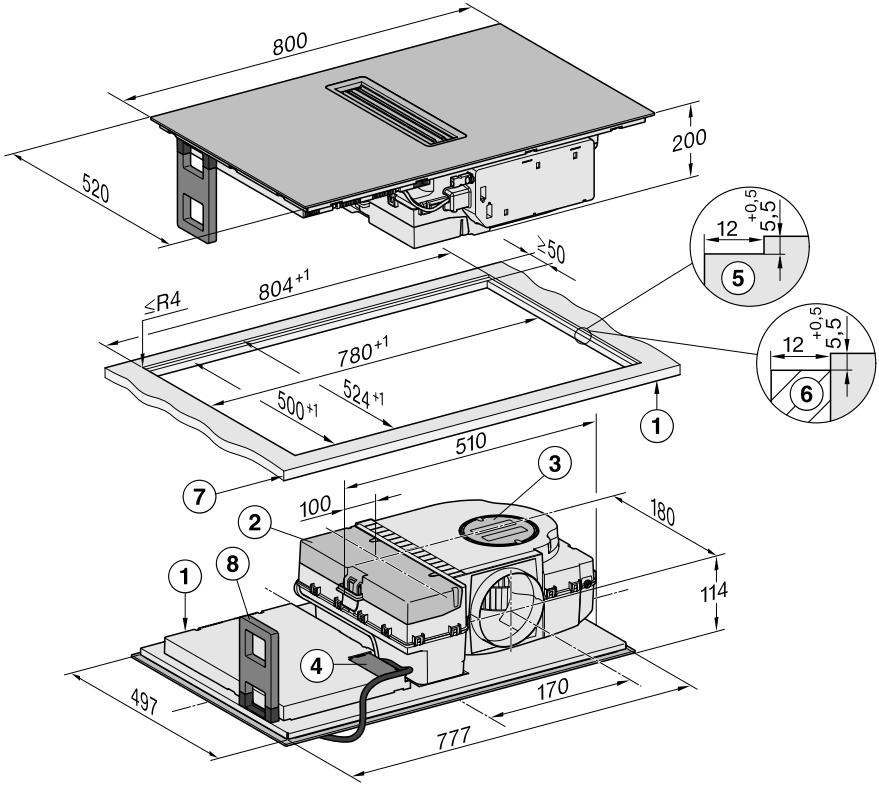

Sve dimenzije su u mm. Dimenzije prikazane u zagradama su preporuke.

① Napred

② Posuda za sakupljanje tečnosti koja se skida

③ Poklopac za čišćenje

④ Priključna kutija sa priključnim provodnikom
Priključni provodnik L = 1.440 mm

⑤ Usečeni žleb – radna ploča od prirodnog kamena

⑥ Drvena lajsna 12 mm (nije priložena uz uređaj)

⑦ Debljina radne ploče
Režim rada sa dovodom vazduha i režim rada sa kruženjem vazduha: ≥10 mm
Režim Plug&Play: ≥10 mm–≤40 mm

⑧ Nožica (samo KMDA 7473-1 FL MattFinish)

Režim sa odvodom vazduha i režim sa vođenim kruženjem vazduha

Dubina radne ploče 600 mm

KMDA 7473-1 FL, KMDA 7473-1 FL MattFinish

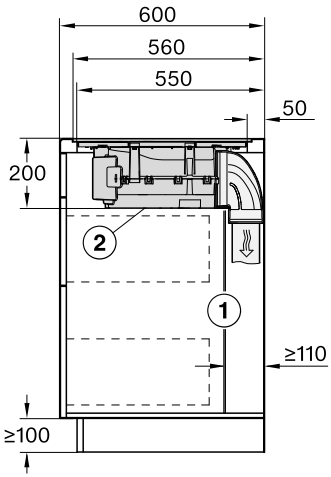

Sve dimenzije su u mm.

① Zadnja stranica korpusa mora da se skida u slučaju da je potreban servis. Za sprovođenje kanala za odvod vazduha morate da se pridržavate minimalnog rastojanja od 110 mm između stranice korpusa i susednog zida prostorije ili susednog kuhinjskog elementa.

② Posuda za sakupljanje koja se skida i poklopac ili poklopci za čišćenje moraju da budu pristupačni nakon ugradnje.

Dubina radne ploče veća od 600 mm

KMDA 7473-1 FL, KMDA 7473-1 FL MattFinish

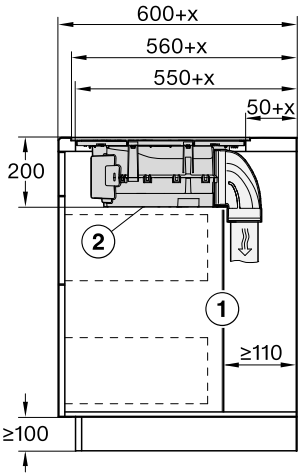

Sve dimenzije su u mm.

① Zadnja stranica korpusa mora da se skida u slučaju da je potreban servis. Za sprovođenje kanala za odvod vazduha morate da se pridržavate minimalnog rastojanja od 110 mm između stranice korpusa i susednog zida prostorije ili susednog kuhinjskog elementa.

② Posuda za sakupljanje koja se skida i poklopac ili poklopci za čišćenje moraju da budu pristupačni nakon ugradnje.

x Mera, koliko je dubina radne ploče veća od 600 mm.

Režim Plug&Play

Dubina radne ploče 600 mm

KMDA 7473-1 FL, KM-DA 7473-1 FL MattFinish

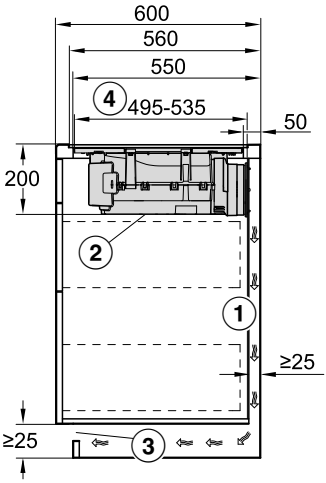

Sve dimenzije su u mm.

① Mora se održavati minimalno rastojanje od 25 mm da bi se odvod vazduh vodio između stranice korpusa i susednog zida prostorije ili susednog komada nameštaja.

② Posuda za sakupljanje koja se skida i poklopac ili poklopci za čišćenje moraju da budu pristupačni nakon ugradnje.

③ Poprečni presek otvora odvoda vazduha mora iznositi najmanje 425 cm².

④ Rastojanje od prednje strane donje kutije do kraja Plug&Play adaptera

Dubina radne ploče veća od 600 mm

KMDA 7473-1 FL, KM-DA 7473-1 FL MattFinish

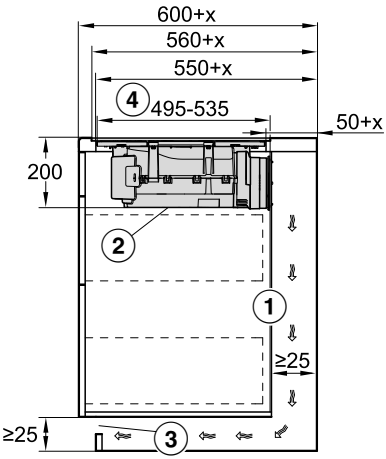

Sve dimenzije su u mm.

① Mora se održavati minimalno rastojanje od 25 mm da bi se odvod vazduh vodio između stranice korpusa i susednog zida prostorije ili susednog komada nameštaja.
Ako je zadnja stranica korpusa > 555 mm uklonjena sa prednje stranice radne ploče, Plug&Play adapter mora da se proširi dopunskim kompletom kompanije Miele.

② Posuda za sakupljanje koja se skida i poklopac ili poklopci za čišćenje moraju da budu pristupačni nakon ugradnje.

③ Poprečni presek otvora odvoda vazduha mora iznositi najmanje 425 cm².

④ Rastojanje od prednje strane donje kutije do kraja Plug&Play adaptera

x Mera, koliko je dubina radne ploče veća od 600 mm.

Priključak na kontakt za prozor, ukoliko je potreban

⚠ Priključak za kontakt za prozor je pod mrežnim naponom.
Postoji opasnost od električnog udara.
Odvojite ploču za kuvanje od električne mreže pre priključenja razvodnog sistema.
Priključni kabl razvodnog sistema sme da priključi samo stručni električar.

Priključni kabl razvodnog sistema mora odgovarati tipu H03VV-F 2x0,75 mm^2 i sme da bude dužine maksimalno 2,0 m.
Razvodni sistem mora biti opremljen kontaktom za zatvaranje bez potencijala, koji je pogodan za 230 V, 1 A.
Kod otvorenog statusa prekidača, aspirator ne radi.
Upotrebljavajte samo radio-razvodne sisteme (npr. kontaktni prekidač za prozor, senzor za potpritisak) koje je testirao i odobrio DIBt (Nemački institut za građevinarstvo) i treba da ih odobri autorizovano stručno osoblje (registrovani dimničar).
Potrebna su vam odgovarajuća dokumenta za spoljni razvodni sistem, kako bi se izvršilo bezbedno priključenje i rad.

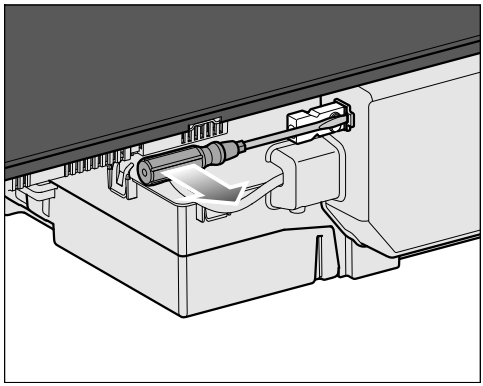

- Odvojite jezičak i izvucite utikač.

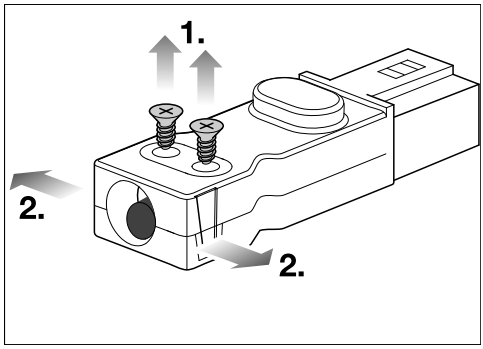

- Odvrnite zavrtnje ① na delu za rasterećenje i oslobodite kućište na obe strane ②.
- Otvorite kućište.
- Uklonite zapušač.

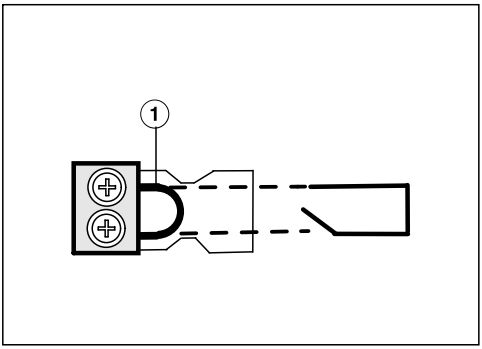

- Zamenite most ① priključnim kablom razvodnog sistema.
- Zatvorite kućište.
- Ponovo zavrnite zavrtanj na delu za rasterećenje.
- Ponovo postavite utikač.

Naležuća ugradnja ploče za kuvanje u režimu rada sa odvodom vazduha i režimu rada sa kruženjem vazduha

Priprema radne ploče za naležuću ugradnju kod režima rada sa odvodom vazduha i režima rada sa kruženjem vazduha

- Poštujte sigurnosna rastojanja.
- Isecite izrez u radnoj ploči.
- Radne ploče od drveta:
  Zatvorite površine rezanja specijalnim lakom, silikonskim kaučukom ili sintetičkom smolom da biste sprečili bubrenje usled uticaja vlage. Zaptivni materijal mora da bude otporan na toplotu.

Vodite računa da ovi materijali ne dospeju na gornju površinu radne ploče.

Naležuće postavljanje ploče za kuvanje u režimu rada sa odvodom vazduha i režimu rada sa kruženjem vazduha

- Priloženu zaptivnu traku zalepite ispod ivice ploče za kuvanje. Zaptivnu traku nemojte rastezati dok je lepite.
- Sprovedite priključni kabl ploče za kuvanje nadole kroz izrez na radnoj ploči.
- Samo KMDA 7473-1 FL MattFinish: Ako je potrebno, skinite nožicu.
- Postavite ploču za kuvanje u sredinu izreza. Pazite da zaptivka naleže na radnu ploču kako bi se osiguralo zaptivanje prema radnoj ploči.
- Ako zaptivka na uglovima ne naleže pravilno na radnu ploču, ubodnom testerom možete pažljivo da obradite poluprečnike uglova (≤ R4).
- Priključite ploču za kuvanje na električnu mrežu.
- Proverite funkciju ploče za kuvanje.

Naležuća ugradnja ploče za kuvanje u režimu Plug&Play

Priprema radne ploče za naležuću ugradnju kod Plug&Play sistema

- Poštujte sigurnosna rastojanja.
- Isecite izrez u radnoj ploči.
- Skratite vrh šablona za bušenje na debljinu radne ploče. U zavisnosti od dubine ugradnje, postavite odgovarajući šablon za bušenje na zadnju stranicu korpusa. Napravite izrez za Plug&Play adapter prema šablonu za bušenje.

Broj šablona za bušenje	Položaj adaptera	Rastojanje ugradnje (vertikalno) između gornje strane uređaja i najniže tačke Plug&Play adaptera
2	2	200 mm[1]
3a	3	210 mm[2]

[1] Šablon je priložen uz uređaj.

[2] Šablone možete da pronađete na Miele internet stranici.

- Ako šablon za bušenje nije priložen, pogledajte poglavlje „Instalacija“, odeljak „Izrez zadnje strane bez šablona za bušenje“.
- Radne ploče od drveta:
  Zatvorite površine rezanja specijalnim lakom, silikonskim kaučukom ili sintetičkom smolom da biste sprečili bubrenje usled uticaja vlage. Zaptivni materijal mora da bude otporan na toplotu.

Vodite računa da ovi materijali ne dospeju na gornju površinu radne ploče.

Naležuće postavljanje ploče za kuvanje u režimu Plug&Play

- Priloženu zaptivnu traku zalepite ispod ivice ploče za kuvanje. Zaptivnu traku nemojte rastezati dok je lepite.

Plug&Play adapter može da se polomi.
Postavite ploču za kuvanje na radnu ploču tako da Plug&Play adapter ne naleže na nju.

- Postavite Plug&Play adapter na ploču za kuvanje i podesite položaj adaptera.
- Sprovedite priključni kabl ploče za kuvanje nadole kroz izrez na radnoj ploči.
- Uklonite zaštitnu foliju sa lepljive trake na kraju Plug&Play adaptera.
- Samo KMDA 7473-1 FL MattFinish: Ako je potrebno, skinite nožicu.
- Postavite ploču za kuvanje u sredinu izreza. Pazite da zaptivka naleže na radnu ploču kako bi se osiguralo zaptivanje prema radnoj ploči.
- Ako zaptivka na uglovima ne naleže pravilno na radnu ploču, ubodnom testerom možete pažljivo da obradite poluprečnike uglova (≤ R4).
- Poravnajte Plug&Play adapter tako da odgovara prethodno izbušenom otvoru. Pritisnite adapter na zadnju stranicu dok se ne zalepi.
- Priključite ploču za kuvanje na električnu mrežu.
- Proverite funkciju ploče za kuvanje.

Ugradnja ploče za kuvanje u ravni sa površinom u režimu rada sa odvodom vazduha i režimu rada sa kruženjem vazduha

Priprema radne ploče za ugradnju u ravni sa površinom kod režima rada sa odvodom vazduha i režima rada sa kruženjem vazduha

- Poštujte sigurnosna rastojanja.
- Isecite izrez u radnoj ploči.
- Radne ploče od masivnog drveta / radne ploče pokrivene keramičkim pločicama: Pričvrstite drvene lajsne 5,5 mm ispod gornje ivice radne ploče.

Postavljanje ploče za kuvanje u ravni sa površinom kod sistema sa odvodom vazduha i sistema sa kruženjem vazduha

- Priloženu zaptivnu traku zalepite ispod ivice ploče za kuvanje. Zaptivnu traku nemojte rastezati dok je lepite.
- Sprovedite priključni kabl ploče za kuvanje nadole kroz izrez na radnoj ploči.

Širina fuge između staklokeramičke ploče i radne ploče mora biti najmanje 2 mm. Fuga je neophodna da bi ploča za kuvanje bila zaptivena.

- Samo KMDA 7473-1 FL MattFinish: Ako je potrebno, skinite nožicu.
- Postavite ploču za kuvanje u izrez i centrirajte je.
- Priključite ploču za kuvanje na električnu mrežu.
- Proverite funkciju ploče za kuvanje.
- Ispunite fugu između ploče za kuvanje i radne ploče silikonskim sredstvom za zaptivanje fuga, koje je otporno na temperaturu (min. 160°C).

Ugradnja ploče za kuvanje u ravni sa površinom u režimu Plug&Play

Priprema radne ploče za ugradnju u ravni sa površinom u režimu Plug&Play

- Poštujte sigurnosna rastojanja.
- Isecite izrez u radnoj ploči.
- Skratite vrh šablona za bušenje na debljinu radne ploče. U zavisnosti od dubine ugradnje, postavite odgovarajući šablon za bušenje na zadnju stranicu korpusa. Napravite izrez za Plug&Play adapter prema šablonu za bušenje.

Broj šablona za bušenje	Položaj adaptera	Rastojanje ugradnje (vertikalno) između gornje strane uređaja i najniže tačke Plug&Play adaptera
1	1	200 mm[1]
3b	3	210 mm[2]

[1] Šablon je priložen uz uređaj.

[2] Šablone možete da pronađete na Miele internet stranici.

- Ako šablon za bušenje nije priložen, pogledajte poglavlje „Instalacija“, odeljak „Izrez zadnje strane bez šablona za bušenje“.
- Radne ploče od masivnog drveta / radne ploče pokrivene keramičkim pločicama: Pričvrstite drvene lajsne 5,5 mm ispod gornje ivice radne ploče.

Postavljanje ploče za kuvanje u ravni sa površinom kod sistema Plug&Play

- Priloženu zaptivnu traku zalepite ispod ivice ploče za kuvanje. Zaptivnu traku nemojte rastezati dok je lepite.

Plug&Play adapter može da se polomi.
Postavite ploču za kuvanje na radnu ploču tako da Plug&Play adapter ne naleže na nju.

- Postavite Plug&Play adapter na ploču za kuvanje i podesite položaj adaptera.
- Sprovedite priključni kabl ploče za kuvanje nadole kroz izrez na radnoj ploči.
- Sistem Plug&Play: Uklonite zaštitnu foliju sa lepljive trake na kraju Plug&Play adaptera.
- Postavite ploču za kuvanje u izrez i centrirajte je.

Širina fuga između staklokeramičke ploče i radne ploče mora biti najmanje 2 mm. Fuga je neophodna da bi ploča za kuvanje bila zaptivena.

- Samo KMDA 7473-1 FL MattFinish: Ako je potrebno, skinite nožicu.
- Poravnajte Plug&Play adapter tako da odgovara prethodno izbušenom otvoru. Pritisnite adapter na zadnju stranicu dok se ne zalepi.
- Priključite ploču za kuvanje na električnu mrežu.
- Proverite funkciju ploče za kuvanje.
- Ispunite fugu između ploče za kuvanje i radne ploče silikonskim sredstvom za zaptivanje fuga, koje je otporno na temperaturu (min. 160°C).

Instalacija creva za odvod vazduha

⚠ Kod istovremenog rada aspiratora i uređaja za loženje koji zavisi od vazduha u prostoriji eventualno postoji opasnost od trovanja!

Obavezno obratite pažnju na poglavlje „Bezbednosne napomene i upozorenja“.

U slučaju nedoumice pozovite nadležnog dimničara da potvrdi da li uređaj može da radi bez opasnosti.

Vodite računa o tome da svako ograničenje strujanja vazduha smanjuje protok vazduha i povećava šumove prilikom rada.

Aspirator ima priključak za odvod vazduha sa dimenzijama: Ø 150 mm.

- Za odvod vazduha koristite samo ravne cevi ili savitljiva creva za odvod vazduha od nezapaljivog materijala.
- Da bi se postigao maksimalan protok vazduha i što manje šumova prilikom strujanja vazduha, vodite računa o sledećem:

- Poprečni presek creva za odvod vazduha ne sme da bude manji od poprečnog preseka priključka za odvod vazduha (vidi dimenzije uređaja).
- Crevo za odvod vazduha treba da bude što kraće i pravolinijsko.
- Koristite samo lukove sa velikim poluprečnicima.
- Crevo za odvod vazduha ne sme da bude savijeno ili priklešteno.
- Vodite računa da svi spojevi budu čvrsti i zaptiveni.

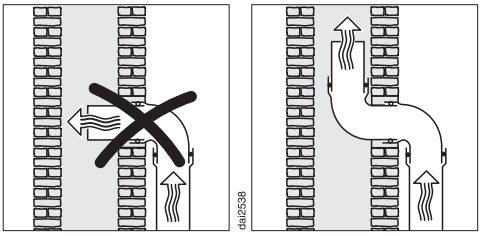

- Kada se odlazni vazduh sprovodi u dimnjak za odvod vazduha, onda ulaznu cev treba okrenuti u smeru strujanja vazduha.
- Kada se crevo za odvod vazduha postavlja vodoravno, mora da postoji nagib. Na taj način će se izbeći mogućnost ulaska kondenzovane vode u ventilator.
- Ukoliko se crevo za odvod vazduha postavlja kroz hladne prostorije (tavane itd.), unutar pojedinih oblasti može doći do jakog pada temperature. Zbog toga treba računati s pojavom znojenja ili kondenzovane vode. Zato je potrebna izolacija creva za odvod vazduha.

Izrez zadnjeg zida bez šablona za bušenje

Izrada izreza na zadnjoj strani pri naležućoj ugradnji i rastojanje ugradnje (vertikalno) između gornje strane uređaja i najniže tačke Plug&Play adaptera od 200 mm

Prvenstveno koristite priloženi šablon za bušenje. Koristite sledeće uputstvo samo ako šablon za bušenje nije dostupan.

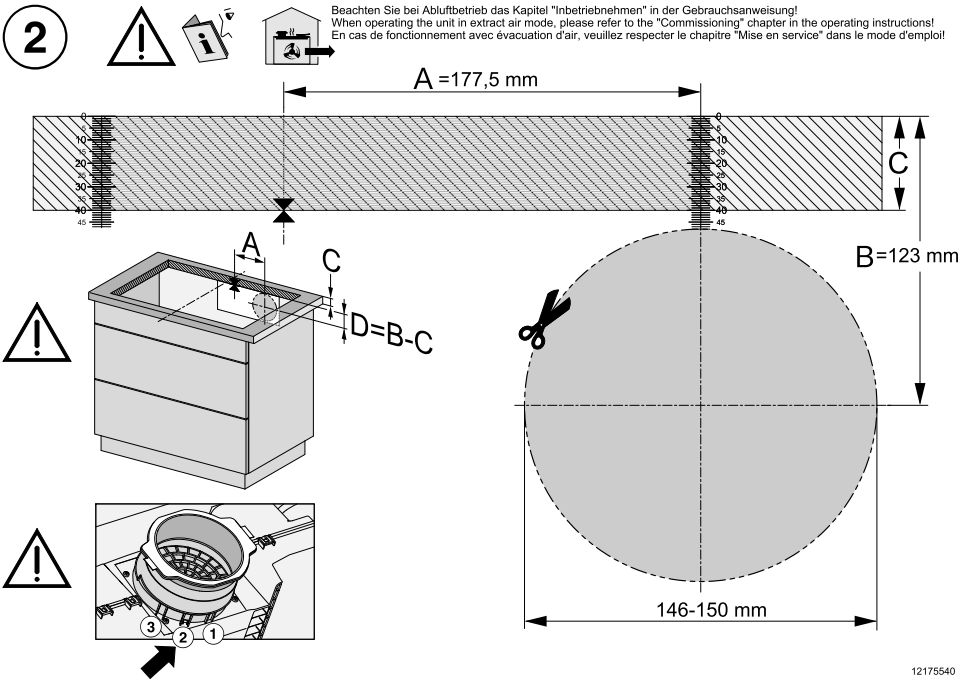

Prikaz šablona za bušenje na strani 2. Ilustracija nije u razmeri.

- Izmerite debljinu svoje radne ploče (C).
- Odredite srednju tačku najduže strane izreza.
- Obeležite tačku na 177,5 mm (A) desno od srednje tačke.
- Obeležite tačku (D) koje se (B [123 mm] – C [debljina radne ploče]) nalazi ispod desnog kraja pravca A.
- Isecite izrez sledećih dimenzija oko tačke: Ø 146–150 mm.
- Samo kod sistema Plug&Play: Uglavite Plug&Play adapter na položaju 2.

Izrada izreza na zadnjoj strani pri ugradnji u ravni sa površinom i rastojanje ugradnje (vertikalno) između gornje strane uređaja i najniže tačke Plug&Play adaptera od 200 mm

Prvenstveno koristite priloženi šablon za bušenje. Koristite sledeće uputstvo samo ako šablon za bušenje nije dostupan.

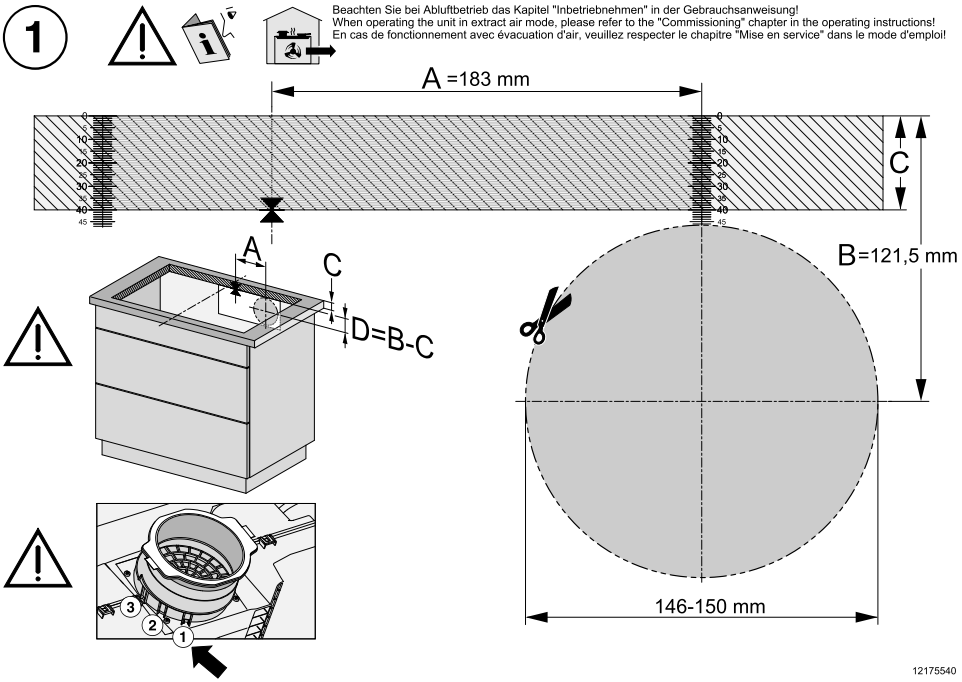

Prikaz šablona za bušenje na strani 1. Ilustracija nije u razmeri.

- Izmerite debljinu svoje radne ploče (C).
- Odredite srednju tačku najduže strane izreza.
- Obeležite tačku na 183 mm (A) desno od srednje tačke.
- Obeležite tačku (D) koje se (B [121,5 mm] – C [debljina radne ploče]) nalazi ispod desnog kraja pravca A.
- Isecite izrez sledećih dimenzija oko tačke: Ø 146–150 mm.
- Samo kod sistema Plug&Play: Uglavite Plug&Play adapter na položaju 1.

Izrada izreza na zadnjoj strani pri naležućoj ugradnji i rastojanje ugradnje (vertikalno) između gornje strane uređaja i najniže tačke Plug&Play adaptera od 210 mm

Prvenstveno koristite priloženi šablon za bušenje. Koristite sledeće uputstvo samo ako šablon za bušenje nije dostupan.

Instalacija

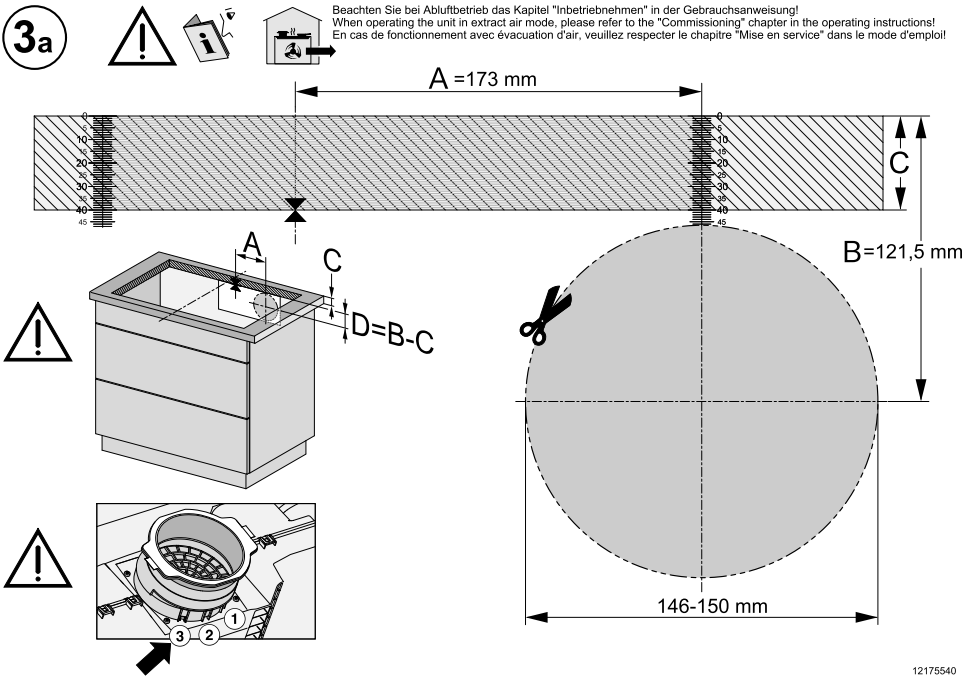

Prikaz šablona za bušenje na strani 3a. Ilustracija nije u razmeri.

- Izmerite debljinu svoje radne ploče (C).
- Odredite srednju tačku najduže strane izreza.
- Obeležite tačku na 173 mm (A) desno od srednje tačke.
- Obeležite tačku (D) koje se (B [121,5 mm] – C [debljina radne ploče]) nalazi ispod desnog kraja pravca A.
- Isecite izrez sledećih dimenzija oko tačke: Ø 146–150 mm.
- Samo kod sistema Plug&Play: Uglavite Plug&Play adapter na položaju 3.

Izrada izreza na zadnjoj strani pri ugradnji u ravni sa površinom i rastojanje ugradnje (vertikalno) između gornje strane uređaja i najniže tačke Plug&Play adaptera od 210 mm

Prvenstveno koristite priloženi šablon za bušenje. Koristite sledeće uputstvo samo ako šablon za bušenje nije dostupan.

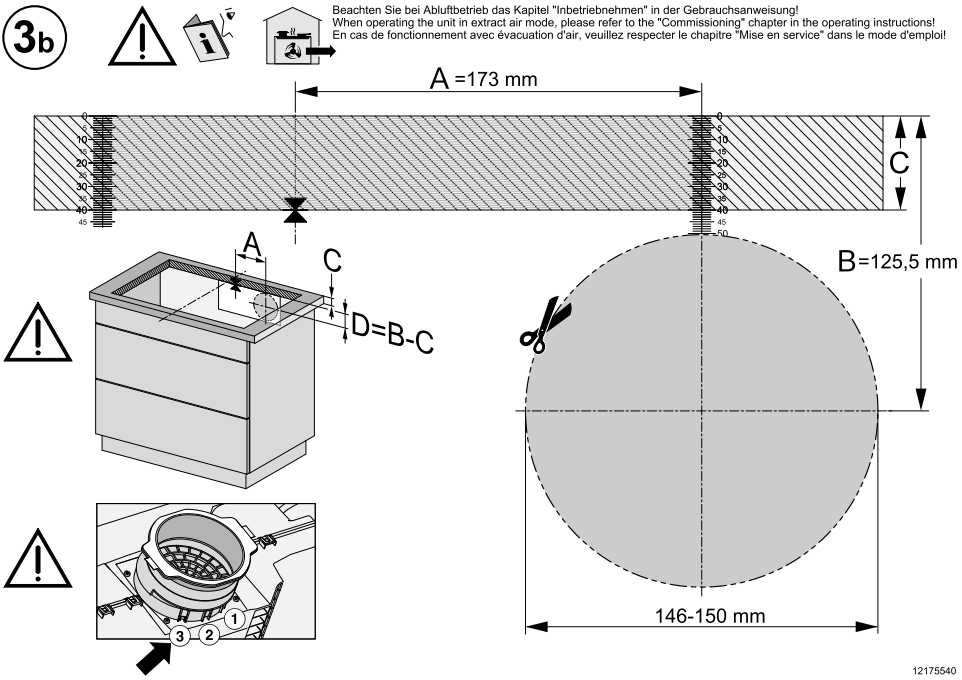

Prikaz šablona za bušenje na strani 3b. Ilustracija nije u razmeri.

- Izmerite debljinu svoje radne ploče (C).
- Odredite srednju tačku najduže strane izreza.
- Obeležite tačku na 173 mm (A) desno od srednje tačke.
- Obeležite tačku (D) koje se (B [125,5 mm] – C [debljina radne ploče]) nalazi ispod desnog kraja pravca A.
- Isecite izrez sledećih dimenzija oko tačke: Ø 146–150 mm.
- Samo kod sistema Plug&Play: Uglavite Plug&Play adapter na položaju 3.

Električno priključivanje

⚠ Oštećenja usled nepravilnog priključivanja.
Zbog nepravilne instalacije i održavanja ili popravki, za korisnika može nastati velika opasnost.
Kompanija Miele ne može da bude odgovorna za oštećenja koja su nastala zbog nestručne ugradnje i održavanja ili popravki ili zbog nepostojećeg ili prekinutog zaštitnog voda u instalacijama (npr. električni udar).
Priključenje ploče za kuvanje na električnu mrežu prepustite kvalifikovanom električaru.
Električar mora tačno da poznaje domaće propise i dodatne odredbe lokalnih elektrodistributivnih preduzeća i da ih se strogo pridržava.
Posle montaže mora da se obezbedi zaštita od dodirivanja izolovanih delova.

Ukupna snaga

vidi natpisnu pločicu

Podaci o priključku

Potrebne podatke o priključenju ćete naći na natpisnoj pločici. Ovi podaci moraju da se podudaraju sa podacima o električnoj mreži.

Što se tiče mogućnosti priključenja, pogledajte šemu priključenja.

Zaštitni prekidač diferencijalne struje

Radi povećanja bezbednosti uređaja VDE (Austrija: ÖVE) preporučuje da se u ploču za kuvanje ugradi FI-zaštitni prekidač sa strujom aktiviranja od 30 mA.

Razdvojni uređaji

Razdvojni uređaj treba da omogući isključivanje svih polova ploče za kuvanje sa mrežnog napajanja. Kada je uređaj isključen, mora da postoji kontaktno rastojanje od najmanje 3 mm. Razdvojni uređaji su delovi zaštita od prekomerne struje i zaštitni prekidači.

Isključivanje iz električne mreže

⚠ Opasnost od strujnog udara usled mrežnog napona.
Tokom radova na popravci i/ili održavanju ponovno uključivanje može da izazove strujni udar.
Nakon isključivanja iz mreže osigurajte je od ponovnog uključivanja.

Ako je potrebno isključiti uređaj iz električne mreže, zavisno od toga kako je instalacija razvedena uradite sledeće:

Topljivi osigurači

- Uloške osigurača potpuno izvadite iz navojnih poklopaca.

Navojni automatski osigurači

- Pritisnite ispitno dugme (crveno) tako da srednje dugme (crno) iskoči.

Ugradni automatski osigurači

- (Automatski prekidač, najmanje tip B ili C): poteznu ručicu prebacite sa 1 (uključeno) na 0 (isključeno).

FI-zaštitni prekidač

- (Zaštitni uređaj diferencijalne struje). Glavni prekidač prebacite sa pozicije 1 (uključeno) na 0 (isključeno) ili pritisnite ispitni taster.

Mrežni priključni kabl

Ploča za kuvanje sa priključnim strujnim kablom tipa H 05 VV-F (PVC-izolovan) sa odgovarajućim prečnikom priključiti u skladu sa šemom priključenja.

Što se tiče mogućnosti priključenja, pogledajte šemu priključenja.

Pogledajte natpisnu pločicu za dozvoljeni napon priključka za vašu ploču za kuvanje i pripadajuću priključnu vrednost.

Zamena priključnog provodnika

⚠ Opasnost od strujnog udara usled mrežnog napona.

Zbog nestručnog priključenja može doći do strujnog udara.

Zamenu mrežnog priključnog provodnika prepustite kvalifikovanom električaru.

Prilikom zamene mrežnog priključnog provodnika koristite isključivo tip kabla H 05 VV-F (PVC-izolovan) odgovarajućeg preseka. Priključni provodnik može da se nabavi kod proizvođača ili servisne službe.

Šema povezivanja

Na mestu postavljanja nije dozvoljena svaka mogućnost priključivanja.

Vodite računa o domaćim propisima i dodatnim odredbama lokalnih elektrodistributivnih preduzeća.

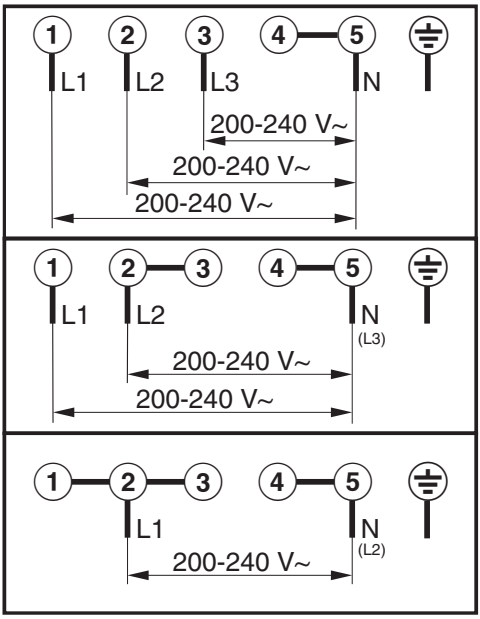

Upoznavanje

Vaša ploča za kuvanje

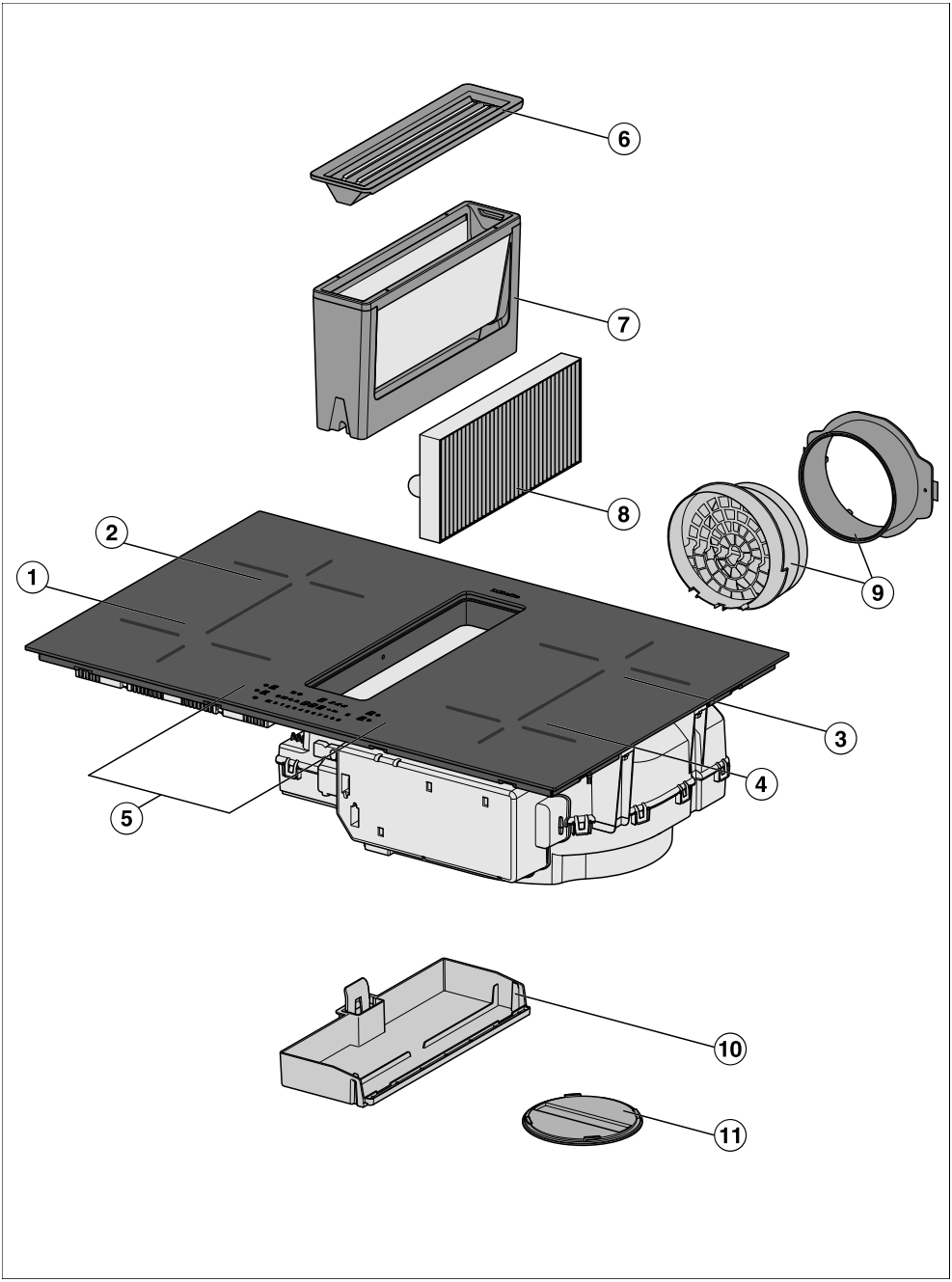

① Flex zona za kuvanje sa funkcijom Booster

② Flex zona za kuvanje sa funkcijom Booster
može da se kombinuje sa Flex zonom za kuvanje ① uz Flex oblast za kuvanje

③ Flex zona za kuvanje sa funkcijom Booster
može da se kombinuje sa Flex zonom za kuvanje ④ uz Flex oblast za kuvanje

④ Flex zona za kuvanje sa funkcijom Booster

⑤ Elementi za rukovanje i indikatori

⑥ Pokrivna rešetka

⑦ Filter za masnoću

⑧ Filter za mirise
Potrebno samo za režim sa kruženjem vazduha ili Plug&Play rad

⑨ Plug&Play adapter
Potrebno samo za Plug&Play rad

⑩ Posuda za sakupljanje tečnosti koja se skida

⑪ Poklopac za čišćenje

Oprema

Oprema zavisi od modela.

Obim isporuke

- Šablon za bušenje
- Filter za neprijatne mirise
- Plug&Play adapter
- Uputstvo za upotrebu i montažu
- Mrežni priključni kabl
- Dodatni pribor (u zavisnosti od modela)

Šablon za bušenje

Obostrano štampani šabloni za bušenje za izradu izreza za Plug&Play adapter sa rastojanjem ugradnje (vertikalno) između gornje strane uređaja i najniže tačke Plug&Play adaptera od 200 mm.

Šablone za bušenje za izradu izreza za Plug&Play adapter sa rastojanjem ugradnje (vertikalno) između gornje strane uređaja i najniže tačke Plug&Play adaptera od 210 mm možete pronaći na internet stranici kompanije Miele.

Upoznavanje

Filter za neprijatne mirise

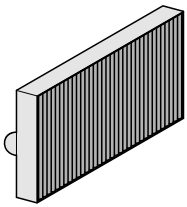

Filter za neprijatne mirise DKF 35-P je priložen verziji KMDA u 1 komada.

Plug&Play adapter

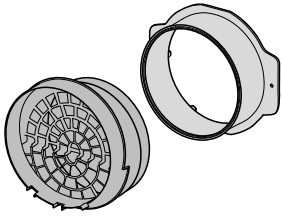

Pribor koji se naknadno kupuje

U Miele e-shopu, kod Miele servisne službe ili Miele specijalizovanog prodavca možete nabaviti proizvode koji su specijalno namenjeni ploči za kuvanje, kao što su npr. posuđe za kuvanje i sredstva za čišćenje.

U Miele e-shop dolazite preko sledećeg QR-koda:

Kontrole i indikatori

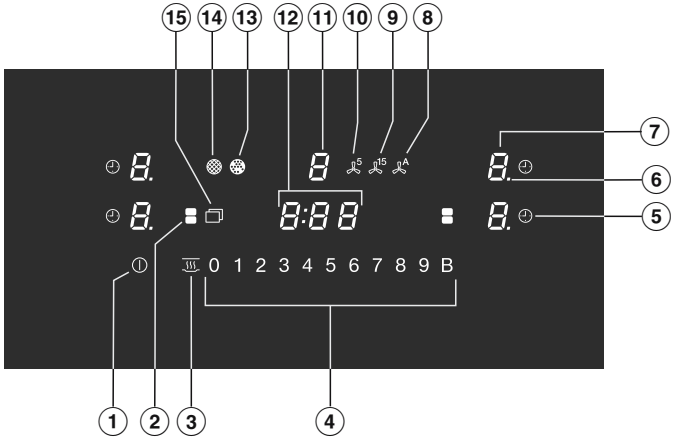

① Taster *Uključi/isključi*

② Taster *Flex*
Za ručno spajanje/odvajanje Flex zone za kuvanje

③ Taster *Održavanje toplote*
Za aktiviranje/deaktiviranje specijalne funkcije održavanja toplote

④ Numerički niz
- Za podešavanje nivoa snage
- Za podešavanje vremena

⑤ Taster *Automatsko isključivanje*
Automatski isključuje zone za kuvanje nakon podešenog vremenskog perioda
Meri vreme trajanja kuvanja

⑥ Prikaz nivoa snage – međustepeni

⑦ Indikator zone za kuvanje

0	Zona za kuvanje je spremna za rad
1 do 9	Nivo snage
≡	Preostala toplota
A	Automatika intenzivnog zagrevanja
u	Posuđe za kuvanje nedostaje ili nije pogodno
"	Booster
h	Održavanje toplote

⑧ Taster *Con@ctivity*
Za aktiviranje/deaktiviranje Con@ctivity funkcije ugrađenog aspiratora

Upoznavanje

⑨ Taster *Naknadni rad 15 minuta* 15

⑩ Taster *Naknadni rad 5 minuta* 5

⑪ Prikaz aspiratora

0	Aspirator je spreman za rad
1 do *3*	Nivo snage (podesiv u 9 stepena)
,,	Funkcija Booster je aktivirana

⑫ Indikator tajmera

0:00 do *9:59*	Vreme
LOC	Funkcija blokade uključivanja/zaključavanja je aktivirana.
dE	Demo program je aktiviran.

⑬ *Prikaz filtera za neprijatne mirise*
Filter ili filteri za neprijatne mirise moraju da se zamene

⑭ *Prikaz filtera za masnoću*
Filter za masnoću mora da se očisti

⑮ Taster *Meni* za prikaz sledećih tastera:

	Taster *Zaštita prilikom brisanja uređaja* zaključava kontrole i indikatore na 20 sekundi
	Taster *Alarm za tajmer*, tajmer za proces nezavisan od ploče za kuvanje
+	Taster *Unos* - Za promenu podešavanja - Za prilagođavanje vremena
II▶	Taster *Stop&Go* Za zaustavljanje/pokretanje tekućeg procesa kuvanja

Podaci zone za kuvanje

Zona za kuvanje	Veličina u cm[1]		Maks. snaga u W pri 230 V[2]		Spojena zona za kuvanje[3]
	Ø	▭			
①	11–21	11 x 11 – 21 x 21	normalno Booster	2.100 3.000	②
②	11–21	11 x 11 – 21 x 21	normalno Booster	2.100 3.000	①
③	11–21	11 x 11 – 21 x 21	normalno Booster	2.100 3.000	④
④	11–21	11 x 11 – 21 x 21	normalno Booster	2.100 3.000	③
① + ② ③ + ④	–	11 x 25 – 23 x 46	normalno Booster	3.000 3.650	-
			Ukupno	7.300	

1 Unutar navedene oblasti možete da koristite posuđe za kuvanje bilo kog prečnika dna ili površine dna (širina x dubina).

2 Navedena snaga može da varira zavisno od veličine i materijala posude za kuvanje.

3 Zona za kuvanje je električno povezana sa ovom zonom za kuvanje kako bi mogla da se poveća snaga.

Upravljanje napajanjem

Ukupna snaga

Ploča za kuvanje ima maksimalnu ukupnu snagu koja iz bezbednosnih razloga ne sme da se prekorači. Možete da smanjite maksimalnu ukupnu snagu.

Što je veća ukupna snaga ploče za kuvanje, više nivoa snage/specijalne funkcije može da se koristi na svim zonama za kuvanje istovremeno.

Ako podešeni nivoi snage/specijalne funkcije zahtevaju više snage nego što može da obezbedi ukupna snaga, ploča za kuvanje će raspodeliti moguću snagu na zone za kuvanje.

Uticaj raspodele energije

Kada zona za kuvanje emituje energiju, to može imati sledeće efekte na drugu zonu za kuvanje koja emituje energiju:

- Nivo snage se smanjuje.
- Automatika intenzivnog zagrevanja se deaktivira. Kuvanje se nastavlja na podešenom stepenu za nastavak kuvanja. Ako snaga nije dovoljna, tada se nivo snage dalje smanjuje.
- Booster se deaktivira.
- Zona za kuvanje se isključuje.

Kada zona za kuvanje prestane da emituje energiju na drugu zonu za kuvanje, nivo snage se može ponovo povećati.

Savet: Ako želite da pripremite velike količine hrane na jednoj zoni za kuvanje, podesite druge zone za kuvanje na niže nivoe snage.

Princip rukovanja

Isključena ploča za kuvanje

Kada je ploča za kuvanje isključena, vidljiv je samo štampani simbol za taster ⏻ *Uključi/isključi*. Kada uključite ploču za kuvanje, svetle ostali tasteri.

Rukovanje

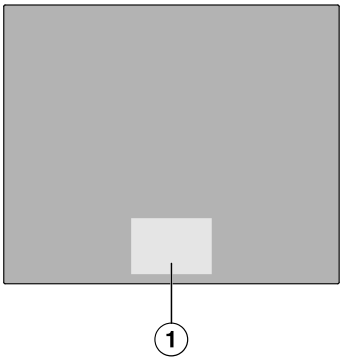

① Oblast tastera i indikatora

Vaša staklokeramička ploča za kuvanje je opremljena tasterima koji reaguju na dodir prstom.
Svaka reakcija tastera se potvrđuje zvučnim signalom.
Prilikom uključivanja, taster ⏻ *Uključi/isključi* morate dodirnuti malo duže od ostalih tastera iz bezbednosnih razloga.

Izbor zone za kuvanje

Ako želite da izvršite podešavanja na zoni za kuvanje, zona za kuvanje mora biti izabrana. Da biste izabrali zonu za kuvanje, dodirnite odgovarajući prikaz zone za kuvanje. Nakon što dodirnete prikaz zone za kuvanje, on će intenzivno svetleti. Sve dok prikaz zone za kuvanje intenzivno svetli, zona za kuvanje je izabrana i možete da izvršite podešavanja na zoni za kuvanje. Kada se na drugim zonama za kuvanje otkrije posuđe za kuvanje, in-

dikatori za te druge zone za kuvanje će se prigušeno paliti. **Izuzetak**: Ako radi samo jedna zona za kuvanje, podešavanja se mogu izvršiti bez ovog izbora.

Ventilacija kuhinje

Pobrinite se da kuhinja bude dobro provetrena dok radi aspirator.

Kod sistema sa odvodom vazduha efikasnost aspiratora se poboljšava dolaznim vazduhom.

Kod sistema sa kruženjem vazduha vlaga koja nastane prilikom kuvanja ostaje u kuhinji. Provetravanje pomaže da se odvede vlaga.

Komponente

Filter za masnoću

Metalni filteri za masnoću u uređaju koji mogu ponovo da se koriste upijaju čvrste sastojke iz kuhinjske pare (masnoću, prašinu itd.) i tako sprečavaju prljanje aspiratora.

Filter za mirise

Kod sistema sa kruženjem vazduha i kod sistema sa kruženjem vazduha Plug&Play se pored filtera za masnoću mora postaviti i ugljeni filter. On upija mirisne materije koje nastaju prilikom kuvanja.

Filter za mirise (DKF 35-P) je fabrički priložen.

Filteri za mirise su dostupni kao pribor koji se naknadno kupuje. Dostupni su filteri za mirise:

- koji po isteku predviđenog vremena rada moraju da se zamene
- koji se mogu regenerisati

Umrežavanje

Vaša ploča za kuvanje je opremljena integrisanim WLAN-modulom. Ploča za kuvanje može da se poveže na vašu kućnu mrežu ili samo na vaš Miele aspirator. WLAN-modul omogućava korišćenje Miele aplikacije na mobilnom uređaju.

Kada se vaša ploča za kuvanje poveže putem WLAN-mreže, veza će se automatski ponovo uspostaviti svaki put kada se uključi.

Obezbedite da na mestu postavljanja vaše ploče za kuvanje signal vaše WLAN-mreže bude dovoljno jak.

Povezivanjem ploče za kuvanje sa Vašom WLAN-mrežom povećava se potrošnja energije, čak i kada je ploča za kuvanje isključena.

Pametni dodaci putem Miele aplikacije*

Umrežavanje putem Miele aplikacije dobijate pristup brojnim pametnim dodacima, uključujući:

- Pristupanje informacijama o statusu
- Korišćenje dodatne korisne funkcije
- Održavajte svoju ploču za kuvanje u toku sa najnovijim dostignućima kompanije Miele putem ažuriranja softvera (moguće samo putem WLAN veze)

Više detalja o pametnim dodacima možete pronaći na veb-sajtu Miele, u Apple App Store® ili Google Play Store™.

* Dodatna digitalna ponuda kompanije Miele & Cie. KG. Opseg funkcija može da varira u zavisnosti od modela i države. Potrebna je vaša saglasnost sa opštim uslovima i odredbama i politikom privatnosti za Miele digitalne proizvode i usluge u Miele aplikaciji. Miele zadržava pravo da promeni ili prekine digitalne ponude u bilo kom trenutku.

Specijalne funkcije

Površina

U zavisnosti od modela ploče za kuvanje, mogu se razlikovati sledeće površine:

- Standardna staklokeramika je sjajna i mogu se videti refleksije svetlosti.
- MattFinish staklokeramika ima mat crnu površinu koja se odlikuje hrapavijom površinom i manje reflektuje svetlost.

Konstantno prepoznavanje posuđa

Kada stavite posuđe za kuvanje na zonu za kuvanje, numerički niz za zonu za kuvanje se automatski aktivira.

Prepoznavanje veličine posuđa

Veličina posuđa se prepoznaje unutar zone za kuvanje. Emitovanje energije se prilagođava veličini posuđa.

Flex oblast za kuvanje

U zavisnosti od modela, vaša ploča za kuvanje nema Flex oblast za kuvanje.

U Flex oblasti za kuvanje, 2 Flex zone za kuvanje su povezane. Ovo omogućava upotrebu većeg posuđa za kuvanje.

Flex zone za kuvanje se automatski povezuju u Flex oblast za kuvanje ako postavite dovoljno veliko posuđe za kuvanje. Flex zone za kuvanje možete takođe ručno da povežete.

Nivoi snage ploče za kuvanje

Snagu kojom se zagreva posuđe za kuvanje možete podesiti u stepenima od 1 do 9.

Ako želite preciznije podešavanje nivoa snage, u podešavanjima možete da aktivirate međunivoe.

Funkcija Booster ploče za kuvanje

Funkcija Booster pojačava snagu da bi se brzo zagrejale velike količine, npr. vode za kuvanje testenine.

Stop&Go

Kod aktiviranja funkcije Stop&Go svi nivoi snage se smanjuju na 1.
Deaktiviranjem se ponovo uključuje nivo snage koji je poslednji podešen.

Savet: Koristite ovu specijalnu funkciju ako postoji opasnost da tečnost proključa.

Automatika intenzivnog zagrevanja

Kada je aktivirana automatika intenzivnog zagrevanja, automatski se vrši zagrevanje maksimalnom snagom (intenzivno kuvanje), a potom vraćanje na podešeni nivo snage (stepen za nastavak kuvanja).

Tajmer

Tajmer može da se koristi za 2 funkcije:

- za podešavanje tajmera
- za automatsko isključivanje zone za kuvanje

Funkcije možete koristiti istovremeno.

Alarm za tajmer

Možete da podesite alarm za postupke nezavisne od ploče za kuvanje.

Automatsko isključivanje

Možete da podesite vreme nakon kojeg će se zona za kuvanje automatski isključiti. Ovu funkciju možete istovremeno da koristite za sve zone za kuvanje.

Blokada uključivanja uređaja

Kada je aktivirana blokada uključivanja uređaja, ne možete da uključite ploču za kuvanje.

Zaključavanje

Zaključavanje se aktivira kada je ploča za kuvanje uključena. Kada je zaključavanje aktivirano, ploča za kuvanje može da se koristi samo u ograničenoj meri.

Opoziv funkcija

Ako tokom rada ploča za kuvanje bude slučajno isključena, pomoću ove funkcije možete ponovo da vratite sva početna podešavanja. Ploču za kuvanje morate ponovo da uključite u roku od 10 sekundi nakon isključivanja.

Održavanje toplote

Pomoću ove specijalne funkcije, jela se mogu održavati toplim odmah nakon pripreme.

Maksimalno vreme održavanja toplote iznosi 2 sata.

Zaštita prilikom brisanja uređaja

Tastere ploče za kuvanje možete da blokirate na 20 sekundi kako biste npr. uklonili prljavštinu. ⏻ *Uključi/isključi* se ne blokira.

Con@ctivity

Aspirator se uključuje automatski kada posuđe za kuvanje stoji na zoni za kuvanje i kada je podešen nivo snage za tu zonu. Nivo snage aspiratora zavisi od nivoa snage zone za kuvanje. Aspirator nakon isključivanja zona za kuvanje postepeno smanjuje snagu rada i na kraju se isključuje.

Funkciju Con@ctivity možete da deaktivirate privremeno ili trajno.

Sistem sa odvodom vazduha

Usisani vazduh se pročišćava kroz filter za masnoću i sprovodi van zgrade.

Vođeni sistem sa kruženjem vazduha

Usisani vazduh se prečišćava kroz filter za masnoću. Zatim se vazduh dodatno prečišćava kroz filter za mirise. Vazduh se nakon toga kroz vod za vazduh ponovo vraća u kuhinju.

Režim Plug&Play

Vazduh struji bez voda za vazduh u donji kuhinjski element i kroz otvore nazad u kuhinju. U vezi sa tim obratite pažnju na poglavlje „Instalacija“.

Nivoi snage aspiratora

Za isparenja, mirise ili toplotu od manjeg do jačeg intenziteta na raspolaganju su vam nivoi snage od **1** do **3**.

Nivoi snage se mogu menjati od 1 do 9.

U slučaju povećanja nivoa isparenja, mirisa ili toplote, povećajte nivo snage.

Booster aspiratora

U slučaju privremenih, veoma jakih isparenja, mirisa ili toplote, npr. pri pečenju, na raspolaganju vam je funkcija Booster **B**.

Naknadni rad

Pomoću naknadnog rada aspirator se automatski isključuje po isteku prethodno odabranog vremena.

Vazduh u kuhinji se čisti od zaostale pare i mirisa od kuvanja. Izbegavaju se ostaci u aspiratoru i mirisi koji usled toga nastaju.

Brojač radnih sati

Aspirator memoriše vreme trajanja rada.

Ukoliko taster *Prikaz filtera za masnoću* svetli, morate očistiti filter za masnoću.

Ukoliko taster *Prikaz filtera za neprijatne mirise* svetli, filter za neprijatne mirise morate zameniti ili regenerisati ukoliko je za to podoban.

Intervale brojača radnih sati možete prilagoditi vašim navikama prilikom kuvanja.

Brojač radnih sati filtera za mirise je deaktiviran u režimu rada sa odvodom vazduha.

Podešavanja

Podešavanja ploče za kuvanje možete da prilagodite vašim ličnim potrebama.

Demo program

Ova specijalna funkcija omogućava specijalizovanom prodavcu da prezentuje ploču za kuvanje bez zagrevanja.

Prikaz preostale toplote

Kada je zona za kuvanje vruća, posle isključivanja sve zone za kuvanje svetli prikaz preostale toplote.

Hlađenjem zone za kuvanje crtice na prikazu preostale toplote gase se jedna za drugom. Poslednja crtica se gasi tek kada bez opasnosti možete da dodirnete zone za kuvanje.

Sigurnosno isključivanje

Tasteri su prekriveni

Vaša ploča za kuvanje se automatski isključuje ako jedan ili više tastera budu prekriveni duže od 10 sekundi, npr. zbog kontakta prstom, iskipele namirnice ili odloženih predmeta. Na prikazu tajmera nakratko treperi C i oglašava se signal. Kada uklonite predmete i/ili nečistoće, gasi se C i ploča za kuvanje je ponovo spremna za rad.

Predugo vreme rada uređaja

Funkcija sigurnosnog isključivanja se automatski aktivira kada se jedna zona za kuvanje zagreva neuobičajeno dugo. Ovaj vremenski period zavisi od odabranog nivoa snage. Ako se vremenski period prekorači, zona za kuvanje se isključuje i ploča za kuvanje prikazuje prikaz preostale toplote. Kada isključite pa uključite zonu za kuvanje, ona je ponovo spremna za rad.

Sigurnosno isključivanje možete da podesite promenom sigurnosnog stepena.

Nivo snage[1]	Maksimalno vreme rada [sat:min]		
	Sigurnosni stepen		
	0[2]	1	2
1	10:00	8:00	5:00
1.	10:00	7:00	4:00
2/2.	5:00	4:00	3:00
3/3.	5:00	3:30	2:00
4/4.	4:00	2:00	1:30
5/5.	4:00	1:30	1:00
6/6.	4:00	1:00	0:30
7/7.	4:00	0:42	0:24
8	4:00	0:30	0:20
8.	4:00	0:30	0:18
9	1:00	0:24	0:10

[1] Nivoi snage sa tačkom su međunivoi.

[2] Fabričko podešavanje

Zaštita od pregrevanja

Da biste sprečili oštećenje ploče za kuvanje usled previsokih temperatura, zaštita od pregrevanja pokreće jednu od sledećih mera:

Mere zaštite od pregrevanja

- Prekida se uključena funkcija Booster.
- Podešeni nivo snage se smanjuje.
- Zona za kuvanje se isključuje. Na indikatoru tajmera treperi *Err* naizmenično sa *044*.
- Sve zone za kuvanje se isključuju.

Uzroci aktiviranja zaštite od pregrevanja

Zaštita od pregrevanja može da se aktivira u sledećim situacijama:

- Zagreva se prazno posuđe za kuvanje.
- Masnoća ili ulje se zagreva uz visok nivo snage.
- Na donjoj strani ploče za kuvanje nema dovoljno ventilacije.
- Vruća zona za kuvanje se ponovo uključuje nakon nestanka struje.

Identifikaciona oznaka modela i fabrički broj

Vaša ploča za kuvanje može da prikaže identifikacionu oznaku modela i fabrički broj.

Verzija softvera

Vaša ploča za kuvanje može da prikaže verziju softvera ploče za kuvanje.

Raspakivanje ploče za kuvanje

- Zalepite natpisnu pločicu, koja je priložena uz isporučenu dokumentaciju, na mesto predviđeno u poglavlju „Servisna služba“.
- Uklonite eventualno postavljene zaštitne folije i nalepnice.

Prvo čišćenje ploče za kuvanje

- Pre prve upotrebe obrišite ploču za kuvanje vlažnom krpom.
- Osušite ploču za kuvanje.

Prvo puštanje ploče za kuvanje u rad

Metalne komponente su zaštićene sredstvom za održavanje. Kada se ploča za kuvanje prvi put pušta u rad, stvaraju se neprijatni mirisi i eventualno para. Zagrevanjem indukcionih kalemova se tokom prvih sati rada takođe javlja neprijatan miris. Prilikom svake naredne upotrebe neprijatni miris se oseća sve manje i konačno nestaje.

Neprijatni miris i para koja se eventualno pojavi ne ukazuju na pogrešno priključivanje ili kvar na uređaju i nisu štetni po zdravlje.

Prvo puštanje aspiratora u rad

Sistem sa odvodom vazduha:

Filter za mirise je potreban za rad sistema za odvodom vazduha.

- Promenite režim rada integrisanog aspiratora (**P:17**) na režim rada sa odvodom vazduha (C:01).

Režim vođenog kruženja vazduha ili Plug&Play:

- Postavite filter za neprijatne mirise.

Umrežavanje

WLAN veza deli frekventni opseg sa drugim uređajima (npr. mikrotalasnim rernama, igračkama na daljinsko upravljanje). Usled toga prilikom povezivanja može doći do smetnji, povremeno ili potpuno. Zato se ne može obezbediti raspoloživost ponuđenih funkcija u svakom trenutku.

Povezivanje sa mrežom preko aplikacije

- Dostupna je kućna WLAN mreža.
- Na mestu postavljanja ploče za kuvanje, signal vaše WLAN mreže je dovoljno jak.
- Ne postoji direktna WLAN veza između ploče za kuvanje i Miele aspiratora.

- Skenirajte QR kod.

Ako ste instalirali Miele aplikaciju i imate korisnički nalog, odmah ćete biti usmereni na umrežavanje.

Ako još uvek niste instalirali Miele aplikaciju, bićete prebačeni u Apple App Store® ili Google Play Store™.

- Instalirajte Miele aplikaciju i podesite korisnički nalog.
- Ponovo skenirajte QR kod.

Miele aplikacija vas vodi kroz podešavanje.

Povezivanje sa mrežom preko funkcije WPS

- Dostupna je kućna WLAN mreža.
- Na mestu postavljanja ploče za kuvanje, signal vaše WLAN mreže je dovoljno jak.
- Ne postoji direktna WLAN veza između ploče za kuvanje i Miele aspiratora (Con@ctivity).
- Posedujete ruter koji podržava WPS (WLAN Protected Setup).

■ Dodirnite bilo koji indikator zone za kuvanje.

■ Dodirnite istovremeno tastere 0 i 6 u trajanju od 6 sekundi.

Na prikazu tajmera se sekunde odbrojavaju unazad. Po isteku vremena, na prikazu tajmera se tokom pokušaja uspostavljanja veze pojavljuje niz svetla (maksimalno 120 sekundi).

Prijavljivanje putem funkcije WPS je aktivno tokom ovih 120 sekundi.

■ Aktivirajte funkciju WPS na vašem WLAN ruteru.

Ukoliko je veza uspostavljena, na prikazu tajmera se prikazuje kod *C:02*. Ako veza nije mogla da se uspostavi, na prikazu tajmera se prikazuje kod *C:01*. Eventualno niste dovoljno brzo aktivirali WPS na vašem ruteru. Ponovo izvršite gore navedene korake.

■ Instalirajte Miele aplikaciju.

■ Sledite korisničko uputstvo u aplikaciji.

Možete da koristite sve funkcije Miele aplikacije.

Savet: Ukoliko WLAN ruter nema WPS kao metodu povezivanja, koristite povezivanje pomoću Miele aplikacije.

Prekid postupka

■ Dodirnite bilo koji taster.

Resetovanje podešavanja

Resetujte podešavanja kada ploču za kuvanje budete odlagali, prodavali ili kada puštate u rad već korišćenu ploču za kuvanje. Samo tako ćete biti sigurni da ste uklonili sve lične podatke i da prethodni vlasnik neće moći više da ima pristup ploči za kuvanje.

U slučaju zamene rutera nije potrebno resetovanje.

■ Uključite ploču za kuvanje.

■ Dodirnite bilo koji indikator zone za kuvanje.

■ Dodirnite istovremeno tastere 0 i 9 u trajanju od 6 sekundi.

Na prikazu tajmera se sekunde odbrojavaju unazad.

Po isteku vremena, na prikazu tajmera se 10 sekundi prikazuje kôd *C:00*.

Bezbednosne napomene o rukovanju

⚠ Opasnost od požara usled pregrejanih namirnica.

Hrana koja se priprema bez nadzora može da se pregreje i zapali.

Ne ostavljajte ploču za kuvanje bez nadzora tokom rada.

⚠ Opasnost od opekotina usled vrućih zona za kuvanje.

Po završetku postupka kuvanja zone za kuvanje su vruće.

Ne dodirujte zone za kuvanje dok svetle prikazi preostale toplote.

⚠ Opasnost od opekotina usled vrućih predmeta.

Kada je ploča za kuvanje uključena, ako je slučajno uključite ili ako ima preostale toplote, postoji opasnost da se metalni predmeti koji su ostali na ploči zagreju.

Ne upotrebljavajte ploču za kuvanje za odlaganje predmeta.

Posle upotrebe isključite ploču za kuvanje tasterom ⏻.

⚠ Vruće posuđe za kuvanje na tasterima i indikatorima bi moglo da ošteti elektroniku koja se nalazi ispod.

Tasteri ne reaguju.
Dolazi do nenamernog uključivanja i isključivanja.
Ploča za kuvanje se samostalno isključuje.

Ne odlažite vruće posuđe za kuvanje na tastere i indikatore.

Uključivanje ploče za kuvanje

■ Dodirnite ⏻ *Uključi/isključi*.

Ostali tasteri svetle.

Ako ne izvršite dalje podešavanje, ploča za kuvanje se iz bezbednosnih razloga ponovo isključuje posle nekoliko sekundi.

Isključivanje ploče za kuvanje/ zone za kuvanje

Isključivanje ploče za kuvanje

■ Da biste isključili ploču za kuvanje, a time i sve zone za kuvanje, dodirnite ⏻ *Uključi/isključi*.

Isključivanje zone za kuvanje

■ Da biste isključili zonu za kuvanje, dodirnite odgovarajući indikator zone za kuvanje.

Prikaz zone za kuvanje intenzivno svetli. Ostali prikazi zone za kuvanje su prigušeni.

■ Dodirnite *0* na numeričkom nizu.

Pozicioniranje posuđa za kuvanje

Dodeljivanje veličine posuđa i položaja možete naći u podacima o zonama za kuvanje vašeg modela ploče za kuvanje.

- Pozicionirajte posuđe za kuvanje kao što je prikazano u nastavku:

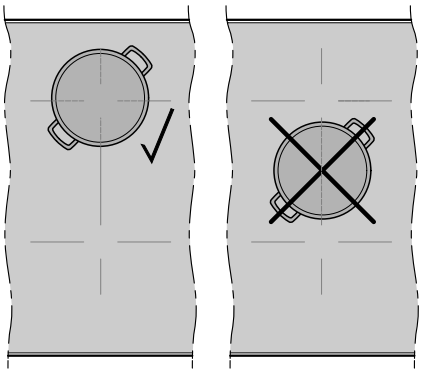

Flex zona za kuvanje

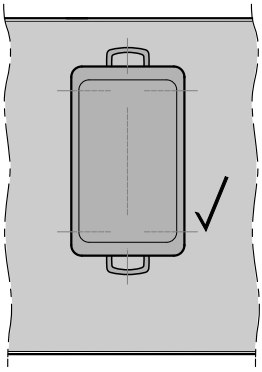

Flex oblast za kuvanje (u zavisnosti od modela)

Nivoi snage ploče za kuvanje

Podešavanje nivoa snage

Fabrički je aktivirano konstantno prepoznavanje posuđa. Kada je ploča za kuvanje uključena, a vi stavite posuđe za kuvanje na neku zonu za kuvanje, indikator zone za kuvanje počinje da treperi.

- Stavite posuđe za kuvanje na željenu zonu za kuvanje.
- Na numeričkom nizu dodirnite taster koji odgovara željenom nivou snage.

Podešavanje nivoa snage – međunivoi

Međunivoi su aktivirani.

- Dodirnite numerički niz između tastera.

Prikaz zone za kuvanje iza nivoa snage pokazuje tačku.

Tasteri ispred međustepena svetle intenzivno. Ostali tasteri prigušeno svetle.

Primer:
Ako ste podesili nivo snage 7. prikaz zone za kuvanje prikazuje 7.

Broj 7 na numeričkom nizu intenzivno svetli. Ostali tasteri su prigušeni.

Promena nivoa snage

- Dodirnite odgovarajući indikator zone za kuvanje.

Prikaz zone za kuvanje intenzivno svetli. Ostali tasteri su prigušeni.

- Na numeričkom nizu dodirnite taster koji odgovara željenom nivou snage.

Ručno povezivanje/odvajanje Flex zona za kuvanje

- Ako želite da izvršite ručno povezivanje ili odvajanje Flex zona za kuvanje, dodirnite *Flex*.

Booster

Aktiviranje funkcije Booster

Ako je funkcija Booster aktivirana, podešavanje spojene zone za kuvanje može da se promeni.

Funkciju Booster možete da koristite na:

- bilo kojoj zoni za kuvanje sa svake strane

  ili

- obe Flex oblasti za kuvanje

  ili

- jednoj zoni za kuvanje na jednoj strani i Flex oblasti za kuvanje na drugoj strani

Funkcija Booster je aktivna maksimalno 5 minuta.

- Stavite posuđe za kuvanje na željenu zonu za kuvanje.
- Po potrebi podesite nivo snage.
- Dodirnite B *Booster*.

Prikaz zone za kuvanje prikazuje ıı.

Deaktiviranje funkcije Booster

- Dodirnite B *Booster*.

ili

- Podesite drugi nivo snage.

Ako deaktivirate Booster ili pri kraju vremena funkcije Booster, a

- nivo snage nije podešen pre nego što je funkcija Booster aktivirana, vrši se automatsko vraćanje na nivo snage 9.
- nivo snage je bio podešen pre nego što je funkcija Booster aktivirana, vrši se vraćanje na prethodno izabrani nivo snage.

Stop&Go

Aktiviranje funkcije Stop&Go

Sve vremenske funkcije, vremena funkcije Booster i vremena za intenzivno kuvanje teku dalje. Podešavanja tajmera se ne mogu menjati. Ploču za kuvanje možete samo da isključite.

Ukoliko ova specijalna funkcija ne bude deaktivirana u roku od 1 sata, ploča za kuvanje se isključuje.

- Dodirnite ▭ *Meni*.
- Dodirnite II▶ *Stop&Go*.

Deaktiviranje funkcije Stop&Go

- Dodirnite II▶ *Stop&Go*.

Automatika intenzivnog zagrevanja

Vreme intenzivnog zagrevanja zavisi od podešenog stepena za nastavak kuvanja:

Stepen za nastavak kuvanja[1]	Vreme intenzivnog zagrevanja [min:sek]
1	oko 0:15
1.	oko 0:15
2	oko 0:15
2.	oko 0:15
3	oko 0:25
3.	oko 0:25
4	oko 0:50
4.	oko 0:50
5	oko 2:00
5.	oko 5:50
6	oko 5:50
6.	oko 2:50
7	oko 2:50
7.	oko 2:50
8	oko 2:50
8.	oko 2:50
9	–

[1] Nivoi snage sa tačkom su međunivoi.

Aktiviranje automatike intenzivnog zagrevanja

Tokom vremena intenzivnog zagrevanja ne mogu se podesiti vremenske funkcije.

- Dodirnite prikaz željene zone za kuvanje.
- Dodirujte taster željenog stepena za nastavak kuvanja dok se ne začuje zvučni signal i dok ne zasvetli *A* na prikazu zone za kuvanje.

Nivo snage treperi naizmenično sa *A* tokom intenzivnog zagrevanja (nivo snage 9).

Deaktiviranje automatike intenzivnog zagrevanja

- Dodirnite prikaz željene zone za kuvanje.
- Dodirujte podešen stepen za nastavak kuvanja dok se ne ugasi *A*.

ili

- Podesite drugi nivo snage.

Tajmer

Podešavanje vremena

Možete da podesite vreme od 1 minuta (*0:01*) do 9 sati 59 minuta (*9:59*).

Vremena do 59 minuta se unose u minutima (0:59), a vremena preko 60 minuta u satima i minutima.

Vreme se unosi preko numeričkog niza i može se podesiti sa + *Unos*.

- Podesite vreme po sledećem redosledu: sati, desetice minuta, jedinice minuta.

Primer:

59 minuta = 0:59 sati,
unos: 5–9
80 minuta = 1:20 sati,
unos: 1-2-0

Nakon unosa prve brojke indikator tajmera svetli statično, nakon unosa druge brojke prva brojka skače ulevo, nakon unosa treće brojke prva i druga brojka skaču ulevo.

Podešavanje tajmera

- Dodirnite *Meni*.
- Dodirnite *Alarm za tajmer*.

Prikaz tajmera treperi.

- Podesite željeno vreme.

Ako dodirnete *Alarm za tajmer* ili sačekate 10 sekundi, započinje podešeni tajmer.

Izmena tajmera

- Dodirnite *Alarm za tajmer*.

Prikaz tajmera treperi.

- Podesite željeno vreme.

Ako dodirnete *Alarm za tajmer* ili sačekate 10 sekundi, započinje podešeni tajmer.

Brisanje tajmera

- Dodirnite *Alarm za tajmer*.
- Dodirnite *0* na numeričkom nizu.

Podešavanje vremena isključivanja

Kada se dostigne maksimalno vreme rada, zona za kuvanje se isključuje. Bez obzira na podešeno vreme isključivanja.

Za željenu zonu za kuvanje je podešen nivo snage.

- Dodirnite senzorski *Automatsko isključivanje* pored odgovarajućeg prikaza zone za kuvanje.

Prikaz tajmera treperi.

- Podesite željeno vreme.

Ako dodirnete *Automatsko isključivanje* ili sačekate 10 sekundi, započinje podešeno vreme isključivanja.

Vreme isključivanja procesa kuvanja se odbrojava i *Automatsko isključivanje* zone za kuvanje svetli neprekidno.

Menjanje vremena isključivanja procesa kuvanja

- Dodirnite željeni indikator zone za kuvanje.
- Dodirnite senzorski *Automatsko isključivanje* pored odgovarajućeg prikaza zone za kuvanje.

Prikaz tajmera treperi.

- Podesite željeno vreme.

Ako dodirnete *Automatsko isključivanje* ili sačekate 10 sekundi, započinje podešeno vreme isključivanja.

Vreme isključivanja procesa kuvanja se odbrojava i *Automatsko isključivanje* zone za kuvanje svetli neprekidno.

Brisanje vremena isključivanja procesa kuvanja

- Dodirnite željeni indikator zone za kuvanje.
- Dodirnite *Automatsko isključivanje* željene zone za kuvanje dok se ne prikaže prikaz tajmera *0:00*.

ili

- Dodirnite senzorski ◴ *Automatsko isključivanje* pored odgovarajućeg prikaza zone za kuvanje.

Prikaz tajmera treperi.

- Dodirnite *0* na numeričkom nizu.

Podešavanje vremena isključivanja drugih procesa kuvanja

- Da biste podesili vreme isključivanja drugog procesa kuvanja, postupite kao što je opisano u poglavlju „Podešavanje vremena isključivanja procesa kuvanja“.

Ako je podešeno vreme isključivanja za druge procese kuvanja, prikazuje se preostalo vreme odabrane zone za kuvanje. ◴ *Automatsko isključivanje* pored te zone za kuvanje intenzivno svetli. Ostali tasteri su prigušeni.

Prikaz vremena isključivanja procesa kuvanja

- Dodirnite ◴ *Automatsko isključivanje* željene zone za kuvanje da biste prikazali preostala vremena koja teku u pozadini.

Zaokruženo preostalo vreme se prikazuje za željenu zonu za kuvanje.

Istovremeno korišćenje vremenskih funkcija

Ukoliko koristite obe funkcije istovremeno, uvek se prikazuje poslednja odabrana funkcija.

- Radi prikazivanja preostalih vremena koja teku u pozadini, dodirnite 🔔 *Alarm za tajmer* ili odgovarajući prikaz zone za kuvanje.

Blokada uključivanja uređaja

Aktiviranje blokade uključivanja uređaja

Svi tasteri se blokiraju. Podešeni tajmer nastavlja da odbrojava.

- Dodirnite ⏻ *Uključi/isključi* 6 sekundi.

Sekunde na prikazu tajmera se odbrojavaju unazad. Po isteku vremena, na prikazu tajmera se prikazuje *LOC*. Blokada uključivanja uređaja je aktivirana.

Ukoliko pri aktiviranoj blokadi uključivanja uređaja dodirnete nedozvoljeni taster, na prikazu tajmera se na nekoliko sekundi prikazuje *LOC* i čuje se signal.

Podešavanja možete da prilagodite tako da se blokada uključivanja uređaja automatski aktivira 5 minuta nakon isključivanja ploče za kuvanje.

Deaktiviranje blokade uključivanja uređaja

- Dodirnite ⏻ *Uključi/isključi* 6 sekundi.

Prikaz tajmera kratko prikazuje *LOC*, zatim se odbrojavaju sekunde. Po isteku vremena blokada uključivanja uređaja se deaktivira.

Zaključavanje

Aktiviranje zaključavanja

Kada je aktivirano zaključavanje:

- zone za kuvanje, ploča za kuvanje i aspirator mogu samo da se isključe
- podešeni tajmer može da se izmeni
- ▭ *Meni* može da se aktivira

- Dodirnite *Meni*.
- Dodirnite istovremeno **II▶** *Stop&Go* i *Alarm za tajmer* u trajanju od 6 sekundi.

Na prikazu tajmera se sekunde odbrojavaju unazad. Po isteku vremena, prikaz tajmera prikazuje *LOC*. Funkcija zaključavanja je aktivirana.

Ukoliko pri aktiviranom zaključavanju dodirnete nedozvoljeni taster, na prikazu tajmera se nekoliko sekundi prikazuje *LOC* i čuje se signal.

Deaktiviranje zaključavanja

- Dodirnite istovremeno **II▶** *Stop&Go* i *Alarm za tajmer* u trajanju od 6 sekundi.

Prikaz tajmera kratko prikazuje *LOC*, zatim se odbrojavaju sekunde. Nakon isteka, zaključavanje se deaktivira.

Aktiviranje opoziva funkcija

- Ponovo uključite ploču za kuvanje.
- Odmah nakon uključivanja dodirnite jedan od trepćućih indikatora zone za kuvanje.

Sva podešavanja su ponovo uspostavljena.

Aktiviranje/deaktiviranje funkcije održavanja toplote

Pomoću funkcije održavanja toplote nije moguće podgrevanje ohlađenih jela.

- Dodirnite prikaz željene zone za kuvanje.

Prikaz zone za kuvanje intenzivno svetli. Ostali tasteri su prigušeni.

- Dodirnite *Održavanje toplote*.

Odgovarajući prikaz zone za kuvanje prikazuje *h*.

Saveti za održavanje toplote

- Toplotu jela održavajte isključivo u posuđu za kuvanje (lonac/tiganj). Na posuđe za kuvanje stavite poklopac.
- Čvrsta ili gusta jela (krompir pire, čorba) povremeno promešajte.
- Gubitak hranljivih materija počinje tokom pripreme namirnica i nastavlja se pri održavanju toplote jela. Što duže održavate toplotu jela, to je veći gubitak hranljivih materija. Održavanje toplote jela treba da traje što kraće.

Zaštita kod brisanja uređaja

Aktiviranje zaštite od brisanja

- Dodirnite *Meni*.
- Dodirnite *Zaštita prilikom brisanja uređaja*.

Na indikatoru tajmera počinje odbrojavanje vremena unazad.

Deaktiviranje zaštite od brisanja

- Dodirujte *Zaštita prilikom brisanja uređaja* dok se ne ugasi prikaz tajmera.

Aspirator

Ručno podešavanje nivoa snage aspiratora

Ukoliko se aspirator u ručnom režimu ne isključi, on se automatski isključuje 12 sati nakon poslednjeg rukovanja.

Ako se aspirator pokrene sa nivoom snage 1, snaga se automatski povećava na nivo 2 tokom 20 sekundi.

Povećanje snage je neophodno kako bi se osiguralo otvaranje klapne u režimu rada sa odvodom vazduha. Ako aspirator koristite u režimu sa kruženjem vazduha, možete da deaktivirate automatsku funkciju.

- Dodirnite indikator aspiratora.
- Za podešavanje nivoa snage dodirnite odgovarajući taster.

Ručno isključivanje aspiratora

- Dodirnite indikator aspiratora.
- Dodirnite **0** na numeričkom nizu.

Aktiviranje funkcije Booster

Funkcija Booster je aktivna maksimalno 10 minuta.

- Dodirnite indikator aspiratora.
- Dodirnite B *Booster*.

Deaktiviranje funkcije Booster

- Dodirnite indikator aspiratora.
- Podesite drugi nivo snage.

Privremeno deaktiviranje funkcije Con@ctivity

Ako želite da trajno deaktivirate funkciju Con@ctivity , promenite programiranje za Con@ctivity . Ako je funkcija Con@ctivity trajno deaktivirana, *Con@ctivity* više nije vidljiv.

- Ako želite da deaktivirate funkciju Con@ctivity, imate razne mogućnosti:

- Dodirnite *Con@ctivity*
- Dodirnite *0* na numeričkom nizu
- Izaberite drugi nivo snage

- Podesite željeni nivo snage.

Kada isključite i ponovo uključite ploču za kuvanje, zavisno od programiranja, funkcija Con@ctivity se ponovo aktivira.

Naknadni rad

Ukoliko je podešen sistem sa kruženjem vazduha, aspirator nastavlja da radi na stepenu 1.

U zavisnosti od poslednjeg aktivnog nivoa snage, naknadni rad traje između 2 i 30 minuta.

Nemojte prevremeno prekidati naknadni rad. Posebno u Plug&Play režimu rada, naknadni rad osigurava da se donji kuhinjski element suši.

U režimu rada sa odvodom vazduha bez Con@ctivity ručno aktivirajte naknadni rad.

Ručno aktiviranje naknadnog rada

- Po završetku kuvanja, pri uključenom aspiratoru dodirnite senzorski taster:

- : Aspirator se isključuje nakon 5 minuta.
- : Aspirator se isključuje nakon 15 minuta.

Naknadni rad 5 minuta ili *Naknadni rad 15 minuta* intenzivno svetli. Ostali tasteri su prigušeni.

Deaktiviranje naknadnog rada

Kada ploču za kuvanje isključite pomoću ⏻ *Uključi/isključi* naknadni rad se odvija dalje dok ne istekne odgovarajuće vreme.

- Dodirnite *0* na numeričkom nizu.

Aktiviranje/deaktiviranje demo programa

Na ploči za kuvanje se nalazi posuđe za kuvanje.

- Uključite ploču za kuvanje.
- Na numeričkom nizu istovremeno dodirnite *0* i *2* u trajanju od 6 sekundi.

Na prikazu tajmera treperi nekoliko sekundi:

- *dE* naizmenično sa *On* (demo program je aktiviran)

  ili

- *dE* naizmenično sa *OFF* (demo program je deaktiviran)

Opsezi podešavanja nivoa snage ploče za kuvanje

Ploča za kuvanje je fabrički programirana sa 9 nivoa snage sa međunivoima. Ako želite da podesite cele brojeve za nivoe snage, možete da deaktivirate međunivo u podešavanjima.

	Preporučeno posuđe za kuvanje[1]	Opseg podešavanja[2]	
		fabrički 9 nivoa sa međunivoima	celi brojevi 9 nivoa bez međunivoa
Topljenje maslaca	Lonac	1–1.	1–2
Topljenje čokolade			
Rastvaranje želatina			
Održavanje toplote jela koja lako zagore			
Zagrevanje malih količina tečnosti		2–3.	2–4
Bubrenje pirinča			
Odmrzavanje smrznutog povrća u bloku			
Kuvanje mlečne kaše			
Zagrevanje tečnih ili polučvrstih jela		3.–5.	4–6
Dinstanje voća			
Kuvanje krompira			
Topljenje slanine	Tiganj		
Priprema palačinki, omleta, jaja na oko bez kore itd.	Tiganj sa sendvič bazom i slojem protiv lepljenja	5–6	5–6
Dinstanje ribe		4.–6.	5–7
Dinstanje povrća	Lonac		
Narastanje testa i bubrenje mahunarki			
Pripremanje kremova i sosova, npr. sa vinom, ili preliva holandez			
Odmrzavanje i podgrevanje zamrznute hrane	pogledajte podatke proizvođača		
lagano pečenje (npr. cela riba)	Tiganj sa sendvič bazom i slojem protiv lepljenja	6–6.	6
Lagano pečenje (npr. frikadele, pileća prsa)	Tiganj		
Pečenje (npr. riblji file, šnicle, jaja na oko)		6–7	6–7
Intenzivno/brzo prženje (npr. odrezak, male količine mesa, prženi krompir, krompir palačinke)		7–8.	7–8
Prženje npr. pomfrita	Lonac sa visokim obodom	8.–9	9
Prženje velikih količina mesa	Lonac sa visokim obodom ili pekač		
Voda za kuvanje	Lonac	Booster	Booster

[1] Ako je moguće, kuvajte samo u poklopljenim loncima ili tiganjima. Tako ćete sprečiti da toplota nepotrebno izlazi napolje.

[2] Ovi podaci su referentne vrednosti. Snaga indukcionog kalema varira zavisno od veličine i materijala dna posuđa za kuvanje. Zbog toga je moguće da nivoi snage za posuđe za kuvanje malo odstupaju. Tokom praktične upotrebe utvrdite optimalna podešavanja za posuđe za kuvanje. Za novo posuđe za kuvanje sa kojim niste upoznati, podesite nivo snage na sledeći niži nivo od onog navedenog.

Opsezi podešavanja nivoa snage ploče za kuvanje

Podaci za institute za ispitivanje

Probna jela prema standardu EN 60350-2

Fabrički je programirano 9 nivoa snage bez međunivoa.

Za provere u skladu sa standardom, podesite 9 nivoa snage sa međunivoima (pogledajte poglavlje „Prilagođavanje podešavanja“).

Probno jelo	∅ Dno posuđa za kuvanje (mm)	Poklopac	Opseg podešavanja	
			Prethodno zagrevanje	Kuvanje
Zagrevanje ulja	150	ne	–	1–2
Palačinke	180 (višeslojno dno)	ne	9	5.–7.
Prženje duboko zamrznutog pomfrita	prema standardu	ne	9	9

Vaša ploča za kuvanje

Način funkcionisanja indukcionih ploča za kuvanje

Ispod indukcione zone za kuvanje nalazi se indukcioni kalem. Ovaj kalem stvara magnetno polje koje deluje direktno na dno posuđa i zagreva ga. Zona za kuvanje se zagreva samo indirektno toplotom koju emituje dno posude.

Indukcija funkcioniše samo kod posuda za kuvanje sa dnom koje može da se namagnetiše. Zona za kuvanje automatski uzima u obzir veličinu postavljenog posuđa za kuvanje.

Šumovi

Tokom rada indukcionih zona za kuvanje u posuđu za kuvanje mogu, zavisno od materijala i obrade dna, da nastanu sledeći šumovi:

Brujanje kada je podešen veliki nivo snage. Ono se čuje slabije ili nestane, ako smanjite nivo snage,

Pucketanje kod posuđa za kuvanje čije dno se sastoji od različitih materijala (npr. višeslojno dno),

Pištanje se može javiti kada međusobno povezane zone za kuvanje rade istovremeno a na njima se pri tom nalazi posuda sa dnom od različitih materijala (npr. sendvič-dno),

Škljocanje prilikom elektronskog uključivanja, posebno ako je podešen manji nivo snage,

Zujanje, kada se uključuje ventilator za hlađenje. On se uključuje radi zaštite elektronike kada se ploča za kuvanje intenzivno upotrebljava. Ventilator za hlađenje može da nastavi da radi i nakon isključivanja ploče za kuvanje.

Posuđe za kuvanje

Odgovarajuće posuđe za kuvanje

- Od plemenitog čelika sa dnom koje može da se namagnetiše
- Od emajliranog čelika
- Od livenog gvožđa

Svojstvo dna posude može da utiče na ravnomernost rezultata kuvanja (npr. kod pečenja palačinki). Toplota bi trebalo ravnomerno da se rasporedi po dnu posude. Veoma pogodno je posuđe za kuvanje sa dnom od višeslojnog materijala („sendvič“ dno ili bakarno dno).

Neodgovarajuće posuđe za kuvanje

- Od plemenitog čelika sa dnom koje ne može da se namagnetiše
- Od aluminijuma ili bakra
- Od stakla, keramike ili zemljano posuđe

Testiranje posuđa za kuvanje

Ako niste sigurni da li je neki lonac ili tiganj pogodan za indukciju, na dno posude stavite magnet. Ako magnet prione, posuda za kuvanje je pogodna.

Saveti za posuđe za kuvanje

- Posuđe za kuvanje postavite što je moguće više centralno na odgovarajuću zonu/oblast za kuvanje.
- Za optimalnu upotrebu zone za kuvanje odaberite posudu za kuvanje sa odgovarajućim prečnikom dna. Ukoliko je lonac suviše mali, uređaj ga neće prepoznati.
- Upotrebljavajte samo lonce i tiganje sa glatkim dnom. Lonci i tiganji koji imaju grubo dno grebu staklokeramičku ploču.

- Na zonama za kuvanje koje su međusobno povezane, preporučujemo upotrebu posuđa za kuvanje koje u velikoj meri pokriva celu oblast za kuvanje (npr. pekač).
- Kada želite da pomerite posuđe za kuvanje, podignite ga. Na ovaj način ćete izbeći tragove uzrokovane habanjem i ogrebotinama. Ogrebotine koje nastaju pomeranjem posuđa za kuvanje napred-nazad ne utiču na funkcionisanje ploče za kuvanje. Takve ogrebotine su normalni tragovi upotrebe i ne predstavljaju razlog za reklamaciju.
- Kod kupovine tiganja i lonaca imajte na umu da se najčešće navodi maksimalni ili gornji prečnik. Međutim, važan je prečnik dna (koji je po pravilu manji).

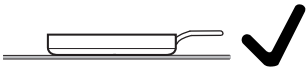

- Ako je moguće, prvenstveno koristite tiganje sa ravnom ivicom. U slučaju tiganja sa zaobljenom ivicom, indukcija deluje i na ivični deo tiganja. Tako može doći do promene boje ivice tiganja ili listanja premaza.

Vaš aspirator

Način funkcionisanja aspiratora

U zavisnosti od izabrane opcije rada, protok vazduha nakon usisavanja se razlikuje:

Protok vazduha	Filter za masnoću	Kanal	Filter za neprijatne mirise	Iz zgrade	Nazad u kuhinju
Sistem sa odvodom vazduha	x	x	-	x	-
Vođeni sistem sa kruženjem vazduha	x	x	x	-	x
Režim Plug&Play	x	-	x	-	x

Saveti za odvod vazduha

Savet: Za manje do veće količine pare od kuvanja i mirisa, odaberite nivo snage **1** do **3** (9 kod promenjenih podešavanja nivoa snage aspiratora), a u slučaju da se privremeno stvara veoma mnogo pare i mirisa, npr. prilikom prženja, odaberite funkciju Booster **B**.

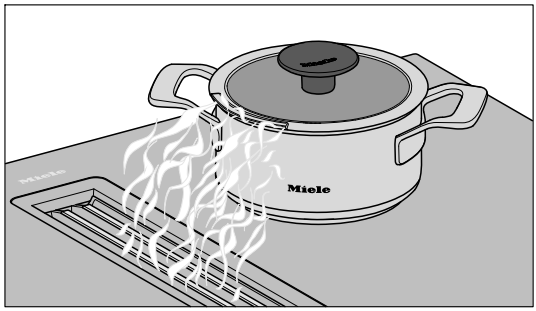

Savet: Posuđe za kuvanje sa optimizovanim izlazom za paru možete pronaći u poglavlju „Upoznavanje“, odeljak „Pribor koji se posebno kupuje“.

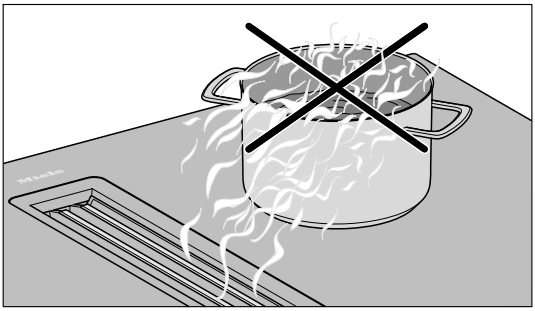

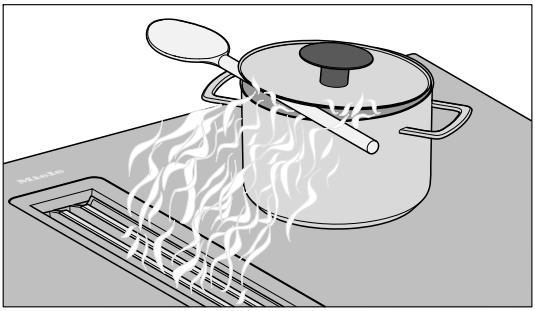

Savet: Ako nemate posuđe sa optimizovanim otvorom za paru, radi efikasnog odvoda vazduha u slučaju lonaca visine preko 15 cm, stavite varjaču između poklopca i lonca.

Pozivanje podešavanja

Ploča za kuvanje je isključena.

- Istovremeno dodirnite ⏻ *Uključi/isključi* i *Održavanje toplote* toliko dugo dok se zasvetli + *Unos* i dok se na prikazu tajmera ne prikaže *PC*.

Nakon nekoliko sekundi trepere na indikatoru tajmera naizmenično *P:01* (program 01) i *C:01* (kod).

Podešavanje parametara

Kod dvocifrenih brojeva parametara morate prvo da podesite desetice.

- Dok se prikazuje parametar (npr. P:01), dodirnite + *Unos* nekoliko puta dok se na prikazu tajmera ne prikaže željeni broj parametra ili dodirnite odgovarajući broj na numeričkom nizu.

Podešavanje šifre

- Dok se prikazuje kôd (npr. C:00), dodirnite + *Unos* nekoliko puta dok se na prikazu tajmera ne prikaže broj kôda ili dodirnite odgovarajući broj na numeričkom nizu.

Memorisanje podešavanja

- Dok se prikazuje parametar (npr. *P:01*), dodirujte ⏻ *Uključi/isključi* toliko dugo dok se prikazi ne ugase.

Bez memorisanja podešavanja

- Dok se prikazuje kôd (npr. *C:01*), dodirujte ⏻ *Uključi/isključi* toliko dugo dok se prikazi ne ugase.

Prilagođavanje podešavanja

Parametri[1]		Kod	Podešavanja[2]
P:01	Demo program	**C:00**	Isključen demo program
		C:01	Uključen demo program[3]
P:02	Upravljanje napajanjem[4]	**C:00**	isključeno
		C:01	3680 W
		C:02	3000 W
		C:03	2000 W
		C:04	1000 W
P:03	Fabrička podešavanja	C:00	**Bez ponovnog postavljanja fabričkih podešavanja**
		C:01	Ponovno postavljanje fabričkih podešavanja[5]
P:04	Opseg podešavanja nivoa snage ploče za kuvanje	C:00	**9 nivoa snage bez međunivoa + Booster**
		C:01	9 nivoa snage sa međunivoima + Booster[6]
P:06	Zvučni signal za potvrdu pri dodirivanju tastera	C:00	isključeno[7]
		C:01	tiho
		C:02	srednja
		C:03	glasno
P:07	Zvučni signal tajmera	C:00	isključeno
		C:01	tiho
		C:02	srednja
		C:03	glasno
		C:04	maksimalno glasno

Parametri[1]		Kod	Podešavanja[2]
P:08	Blokada uključivanja uređaja	C:00	**Samo ručno aktiviranje blokade uključivanja uređaja**
		C:01	Automatsko aktiviranje blokade uključivanja uređaja
P:09	Maksimalno vreme rada	**C:00**	Stepen sigurnosti 0
		C:01	Stepen sigurnosti 1
		C:02	Stepen sigurnosti 2
P:10	Prijavljivanje WLAN	**C:00**	nije aktivirano/deaktivirano
		C:01	aktivno bez konfiguracije
		C:02	aktivno i konfigurisano (ne može da se bira, prikazuje da li je veza bila uspešna)
		C:03	Moguće povezivanje putem WPS Push Button
		C:04	WLAN se resetuje na zadane vrednosti (default) (C:00)
		C:05	Direktna WLAN veza ploče za kuvanje i **spoljnog aspiratora** bez Miele aplikacije (Con@ctivity)
P:12	Brzina reagovanja tastera	C:00	sporo
		C:01	normalno
		C:02	brzi
P:15	Konstantno prepoznavanje posuđa	C:00	Konstantno prepoznavanje posuđa je isključeno
		C:01	**Konstantno prepoznavanje posuđa je uključeno**
P:16	Con@ctivity ugrađenog aspiratora	C:00	Con@ctivity isklj.[8]
		C:01	**Con@ctivity uklj.**

Prilagođavanje podešavanja

Parametri[1]		Kod	Podešavanja[2]
P:17	Režim rada ugrađenog aspiratora	C:00	**Sistem sa kruženjem vazduha**
		C:01	Sistem sa odvodom vazduha
P:18	Početna podešavanja funkcije Con@ctivity[10]	C:00	Pokretanje uvek sa deaktiviranom funkcijom Con@ctivity
		C:01	**Pokretanje uvek sa aktiviranom funkcijom Con@ctivity**
		C:02	Pokretanje sa poslednjim podešenim Con@ctivity statusom
P:19	Broj nivoa snage aspiratora	**C:00**	3 nivoa snage + Booster
		C:01	9 nivoa snage + Booster

[1] Programi koji nisu navedeni nisu potvrđeni.

[2] Fabrički podešen kod je štampan masnim slovima.

[3] Nakon uključivanja ploče za kuvanje na prikazu tajmera se nekoliko sekundi pojavi *dE*.

[4] Ukupna snaga ploče za kuvanje može da se smanji kako bi se ispunili zahtevi lokalnog preduzeća za snabdevanje električnom energijom.

[5] Podešavanja za P:17 režim rada aspiratora se ne resetuju na fabričko podešavanje

[6] U tekstu i u tabelama, međunivoi su prikazani sa tačkom iza broja radi boljeg razumevanja.

[7] Zvučni signal za ⏻ *Uključi/isključi* se ne isključuje.

[8] Plug&Play: Funkcija Con@ctivity je neophodna za pravilan rad.

[9] Podešavanja su efektivna samo kada je u programu P:16 aktivirana funkcija Con@ctivity.

Prikaz identifikacione oznake modela/fabričkog broja

Na ploči za kuvanje se nalazi posuđe za kuvanje.

- Uključite ploču za kuvanje.
- Na numeričkom nizu istovremeno dodirnite *0* i *4* u trajanju od 6 sekundi.

Prikaz tajmera prikazuje brojeve razdvojene crticom jedan za drugim.

Primer: *12 34* (identifikaciona oznaka modela KMDA 1234) – *1 23 45 67 89* (fabrički broj)

Prikaz verzije softvera

Na ploči za kuvanje se nalazi posuđe za kuvanje.

- Uključite ploču za kuvanje.
- Na numeričkom nizu istovremeno dodirnite *0* i *3* u trajanju od 6 sekundi.

Prikaz tajmera prikazuje 3 broja:

Primer: *123* = verzija softvera 1.23.

Površine

Modeli ploče za kuvanje pod nazivom MattFinish opremljeni su mat crnom staklokeramikom. MattFinish staklokeramičke ploče za kuvanje se razlikuju po gruboj strukturi i manjoj refleksiji svetlosti od standardnih staklokeramičkih ploča. Zbog posebnih karakteristika MattFinish staklokeramike, moraju se poštovati posebna uputstva za čišćenje.

Čišćenje staklokeramičke ploče za kuvanje: KMDA 7473-1 FR, KMDA 7473-1 FL

Čišćenje MattFinish staklokeramike opisano je u poglavlju „Čišćenje i nega“, odeljak „Čišćenje staklokeramičkih MattFinish ploča za kuvanje“.

Bezbednosne napomene za čišćenje i održavanje

⚠ Kada se čisti standardna staklokeramika, kao što je MattFinish staklokeramika,

može doći do oštećenja staklene staklokeramike.

Očistite standardne staklokeramičke ploče za kuvanje prema uputstvima za čišćenje standardnih staklokeramičkih ploča za kuvanje.

⚠ Opasnost od opekotina usled vrućih površina.

Po završetku procesa kuvanja svi delovi ploče za kuvanje mogu biti vrući.

Isključite ploču za kuvanje.

Pre čišćenja ploče za kuvanje sačekajte da se ploča za kuvanje ohladi.

Ukoliko se koriste neodgovarajuća sredstva za čišćenje ili se na ploči za kuvanje zagreju ostaci adekvatnih sredstava za čišćenje, može doći do promene boje ploče i promene same ploče. Površine su osetljive na grebanje.

Pre čišćenja površina sačekajte da se ploča za kuvanje ohladi.

Odmah uklonite ostatke sredstva za čišćenje.

Ne koristite abrazivna sredstva za čišćenje.

Ako se čisti deterdžentom za ručno pranje sudova, neće biti uklonjeni svi ostaci i prljavština. Stvara se nevidljivi film koji dovodi do mrlja na staklokeramici. Takve mrlje se više ne mogu ukloniti.

Redovno čistite staklokeramičku površinu specijalnim sredstvom za čišćenje staklokeramike.

▶ Za čišćenje ploče za kuvanje nikada ne koristite paročistač.

▶ Za čišćenje ne koristite šiljate predmete.

Interval čišćenja

- Pre svake upotrebe:
  očistite celu ploču za kuvanje i dno posude za kuvanje.
- Posle svake upotrebe:
  očistite celu ploču za kuvanje.
- 1 put nedeljno:
  Da ne bi došlo do sagorevanja ostataka sredstva za čišćenje, staklokeramičku površinu čistite Miele sredstvom za čišćenje staklokeramike i nerđajućeg čelika ili standardnim sredstvom za čišćenje staklokeramike. Pridržavajte se podataka koje je naveo proizvođač sredstva za čišćenje.

Čišćenje staklokeramičkih površina

Uklanjanje manjih nečistoća

- Očistite celu staklokeramičku površinu vlažnom, mekom krpom i razblaženim sredstvom za ručno pranje posuđa. Pridržavajte se podataka koje je naveo proizvođač sredstva za čišćenje.

Uklanjanje veće zaprljanosti

- Svu grubu prljavštinu odstranite vlažnom krpom za brisanje, a prljavštinu koja se čvrsto zalepila uz pomoć strugača za staklokeramičku ploču.
- Očistite staklokeramičku površinu pomoću Miele sredstva za čišćenje staklokeramike i nerđajućeg čelika ili standardnog sredstva za čišćenje staklokeramike. Pridržavajte se podataka koje je naveo proizvođač sredstva za čišćenje.

Završetak čišćenja

- Uklonite ostatke sredstava za čišćenje pomoću vlažne krpe.
- Osušite staklokeramičku površinu nakon svakog čišćenja.

Neadekvatna sredstva za čišćenje

Da biste izbegli oštećenja površina, prilikom čišćenja ne upotrebljavajte sledeće:

- sredstva za čišćenje koja sadrže sodu, alkalije, amonijak, kiseline ili hlor
- sredstva za uklanjanje mrlja i rđe
- abrazivna sredstva za čišćenje, npr. prašak i kremu za ribanje, kamen za čišćenje
- sredstva za čišćenje koja sadrže rastvarače
- sredstva za čišćenje mašine za pranje posuđa
- sprejeve za čišćenje roštilja i rerni
- abrazivne tvrde četke
- magične sunđere
- sunđere

Čišćenje MattFinish staklokeramičke ploče za kuvanje: KM-DA 7473-1 FL MattFinish

Čišćenje standardne staklokeramike opisano je u poglavlju „Čišćenje i nega“, odeljak „Čišćenje staklokeramičkih ploča za kuvanje“.

Bezbednosne napomene za čišćenje i održavanje

Ako čistite MattFinish staklokeramiku kao standardnu staklokeramiku, MattFinish staklokeramika se možda neće očistiti.

Očistite staklokeramiku MattFinish prema uputstvima za čišćenje MattFinish staklokeramičkih ploča za kuvanje.

⚠ Opasnost od opekotina usled vrućih površina.

Po završetku procesa kuvanja svi delovi ploče za kuvanje mogu biti vrući.

Isključite ploču za kuvanje.

Pre čišćenja ploče za kuvanje sačekajte da se ploča za kuvanje ohladi.

▶ Za čišćenje ploče za kuvanje nikada ne koristite paročistač.

▶ Za čišćenje ne koristite šiljate predmete.

Interval čišćenja

- Pre svake upotrebe:
  očistite celu ploču za kuvanje i dno posude za kuvanje.
- Posle svake upotrebe:
  očistite celu ploču za kuvanje.
- 1 put nedeljno:
  Da ne bi došlo do sagorevanja ostataka sredstva za čišćenje, staklokeramičku površinu čistite Miele sredstvom za čišćenje staklokeramike i nerđajućeg čelika ili standardnim sredstvom za čišćenje staklokeramike. Pridržavajte se podataka koje je naveo proizvođač sredstva za čišćenje.

Čišćenje MattFinish staklokeramičkih površina

Uklanjanje manjih nečistoća

- Očistite celu staklokeramičku površinu vlažnom, mekom krpom i razblaženim sredstvom za ručno pranje posuđa. Pridržavajte se podataka koje je naveo proizvođač sredstva za čišćenje.

Završetak čišćenja

- Uklonite ostatke sredstava za čišćenje pomoću vlažne krpe.
- Osušite staklokeramičku površinu nakon svakog čišćenja.

Delovi pogodni za mašine za pranje sudova

Delove ploče za kuvanje koji se mogu ukloniti možete da očistite na sledeće načine:

	Mašinski	Ručno
Pokrivna rešetka	X	X
Filter za masnoću	X	X
Posuda za sakupljanje tečnosti	X	X
Poklopac za čišćenje	X	X

Pokrivna rešetka

Vađenje pokrivne rešetke

Pokrivna rešetka može da se ošteti.
Izvucite pokrivnu rešetku vertikalno nagore iz KMDA ploče za kuvanje.

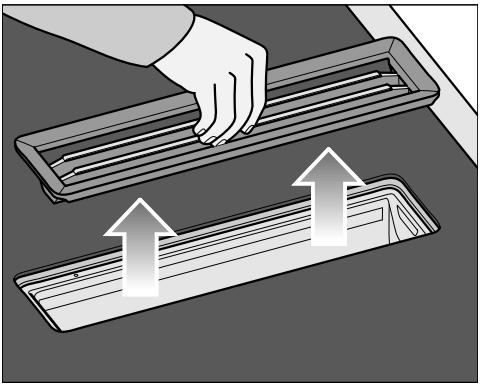

- Uhvatite pokrivnu rešetku na sredini šipke.
- Izvucite pokrivnu rešetku vertikalno nagore.

Ručno čišćenje pokrivne rešetke

- Očistite pokrivnu rešetku četkom za pranje sudova u toploj vodi pomešanoj sa blagim sredstvom za ručno pranje sudova. Nemojte koristiti koncentrovano sredstvo za ručno pranje sudova.

Pranje pokrivne rešetke u mašini za pranje sudova

- Ako je moguće, pokrivnu rešetku stavite uspravno u donju korpu.
- Koristite standardno sredstvo za mašinsko pranje sudova.
- Odaberite program sa temperaturom pranja od maksimalno 55°C.

Filter za masnoću

Vađenje filtera za masnoću

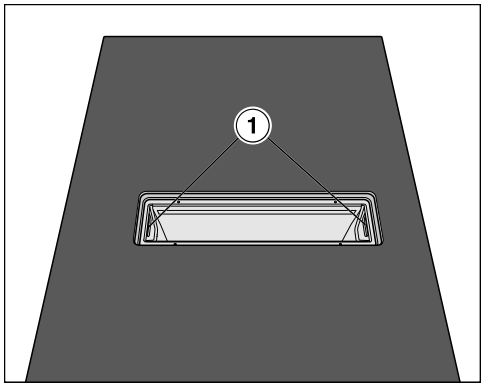

- Izvadite pokrivnu rešetku.
- Pažljivo izvadite filter za masnoću pomoću upuštene ručke (1). Vodite računa da ne prevrnete filter za masnoću.
- Prospite nakupljenu tečnost sa dna filtera za masnoću.

Ručno čišćenje filtera za masnoću

- Očistite filter za masnoću četkom za pranje sudova u toploj vodi pomešanoj sa blagim sredstvom za ručno pranje sudova. Nemojte koristiti koncentrovano sredstvo za ručno pranje sudova.

Napomene za čišćenje u mašini za pranje sudova

Filter za masnoću može postati neupotrebljivi zbog visokih temperatura, npr. zbog deformacije. Izaberite program koji ne prekoračuje preporučenu temperaturu.

Obratite pažnju na informacije u uputstvu za upotrebu mašine za pranje sudova.

U zavisnosti od sredstva za čišćenje, može doći do trajne promene boje unutrašnjih filterskih površina. To ne utiče na funkciju filtera za masnoću.

Čišćenje filtera za masnoću u mašini za pranje sudova

- Stavite filter za masnoću u donju korpu tako što ćete dno filtera okrenuti nagore. Vodite računa da prskalica može slobodno da se kreće.
- Koristite standardno sredstvo za mašinsko pranje sudova.
- Odaberite program sa temperaturom pranja od maksimalno 65°C.

Postavljanje filtera za masnoću

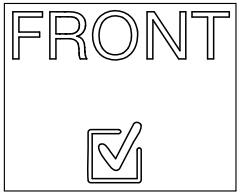

Filter za masnoću na prednjoj strani ima simbol.

- Filter za masnoću postavite tako da simbol pokazuje ka prednjoj strani radne ploče.

Zamena filtera za masnoću

Redovna upotreba i čišćenje mogu istrošiti površine filtera.

Ako primetite oštećenja, zamenite filter za masnoću.

Filter za masnoću možete da nabavite preko Miele servisne službe (pogledajte na kraju ovog uputstva za upotrebu) ili vašeg Miele specijalizovanog prodavca.

Resetovanje brojača radnih sati za filter za masnoću

Posle čišćenja filtera za masnoću resetujte brojač radnih sati.

- Dodirnite ⊛ *Prikaz filtera za masnoću* 3 sekunde.

Taster se gasi.

Filter za mirise (samo za režim sa kruženjem vazduha ili Plug&Play)

Zamena filtera za mirise (samo za režim sa kruženjem vazduha ili Plug&Play)

Filter za mirise mora da se zameni nakon 120 radnih sati. ⊛ *Prikaz filtera za neprijatne mirise* je osvetljeno.

Odgovarajući filteri za mirise za KMDA varijante u ovom uputstvu za upotrebu:

- DKF 35-P
- DKF 35-S

- Izvadite pokrivnu rešetku.
- Izvadite filter za masnoću.

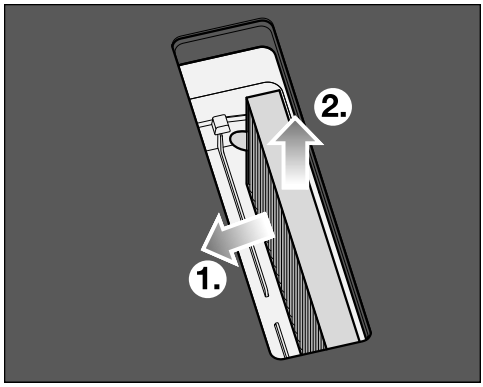

- Izvadite filter za mirise.

Resetujte brojač radnih sati filtera za mirise (samo za režim sa kruženjem vazduha ili Plug&Play)

U uputstvu za upotrebu i montažu kutije za kruženje vazduha je navedeno da treba aktivirati brojač radnih sati za filter za mirise. Ovde to nije potrebno.

Prikaz filtera za neprijatne mirise je osvetljeno kada aspirator radi u režimu rada sa odvodom vazduha.

- Dodirnite *Prikaz filtera za neprijatne mirise* 3 sekunde.

Taster se gasi.

Čišćenje posude za sakupljanje tečnosti iz aspiratora

Očistite posudu za sakupljanje kada u aspirator uđe tečnost koja se prolije ili prekipi.

- Izvadite filter za masnoću i očistite ga kao što je opisano u poglavlju „Čišćenje i održavanje“, odeljak „Filter za masnoću“.

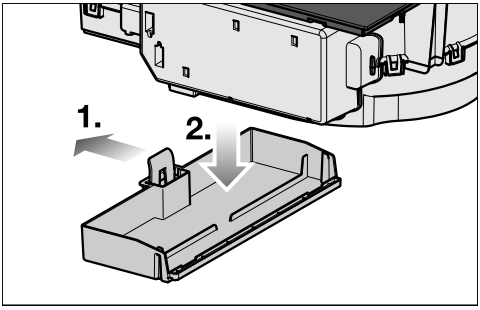

- Gurnite plastični držač ulevo ① dok se posuda za sakupljanje ne izvuče nadole ②.
- Prospite tečnost.
- Očistite i obrišite posudu za sakupljanje tečnosti.
- Očistite i obrišite pristupačne unutrašnje stranice aspiratora.
- Posudu za sakupljanje tečnosti ponovo pričvrstite na kućište.
- Ponovo ubacite filter za masnoću i stavite pokrivnu rešetku.

Čišćenje unutrašnjosti kućišta aspiratora

- Izvadite filter za masnoću.
- Očistite dostupne delove kućišta od nakupljene masti.

Čišćenje unutrašnjosti jedinice ventilatora

Očistite unutrašnjost jedinice ventilatora kada u aspirator uđe tečnost koja se prolije ili prekipi.

- Očistite posudu za sakupljanje tečnosti iz aspiratora.
- Postavite posudu ispod poklopca za čišćenje tako da sakuplja tečnosti.

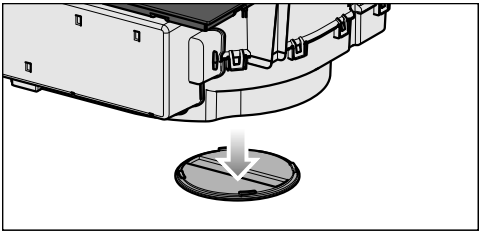

- Okrenite poklopac za čišćenje ulevo.
- Pustite tečnost da iscuri.
- Okrenite poklopac za čišćenje udesno do kraja.

Rešavanje problema

Većinu smetnji i grešaka možete da otklonite sami. U mnogim slučajevima ćete uštedeti vreme i novac jer nećete morati da kontaktirate servisnu službu.

Dodatne informacije o samostalnom otklanjanju smetnji možete naći na adresi www.miele.rs/service.

Poruke na indikatorima/displeju

Problem	Uzrok i otklanjanje
Na indikatoru tajmera treperi *Err* naizmenično sa *30* i čuje se zvučni signal.	Ploča za kuvanje je pogrešno priključena. ■ Isključite ploču za kuvanje iz električne mreže. ■ Pozovite servisnu službu. Ploča za kuvanje mora da bude priključena prema šemi priključivanja.
Na indikatoru zone za kuvanje svetli *u* ili treperi naizmenično sa podešenim nivoom snage ili *A*.	Na zoni za kuvanje nema posuđa za kuvanje. Na zoni za kuvanje se nalazi neodgovarajuće posuđe za kuvanje. Prečnik dna postavljenog posuđa za kuvanje je suviše mali. Odgovarajuće posuđe je uklonjeno sa zone za kuvanje. Ako ne postavite posuđe ili postavite neodgovarajuće posuđe za kuvanje, zona za kuvanje se automatski isključuje nakon 3 minuta. ■ Stavite odgovarajuće posuđe za kuvanje u okviru 3 minuta. *u* se gasi. Proces kuvanja se pokreće/nastavlja sa prethodno izvršenim podešavanjima. ■ Ako koristite drugačije posuđe za kuvanje i/ili namirnice, prilagodite podešavanja.
Nakon uključivanja ploče za kuvanje ili dodirivanja tastera na prikazu tajmera se nekoliko sekundi prikazuje *LOC*.	Blokada uključivanja uređaja je aktivirana. ■ Deaktivirajte blokadu uključivanja uređaja.
	Funkcija zaključavanja je aktivirana. ■ Deaktivirajte zaključavanje.
Nakon uključivanja ploče za kuvanje na prikazu tajmera se kratko prikazuje *dE*. Zone za kuvanje se ne zagrevaju.	Ploča za kuvanje se nalazi u demo programu. Na ploči za kuvanje se nalazi posuđe za kuvanje. ■ Uključite ploču za kuvanje ■ Potom istovremeno dodirujte *0* i *2* na numeričkom nizu toliko dugo dok na prikazu tajmera ne počne da treperi *dE* naizmenično sa *OFF*.

Problem	Uzrok i otklanjanje
Ploča za kuvanje se automatski isključila. Prilikom ponovnog uključivanja, ploča za kuvanje iznad ⏻ *Uključi/isključi* prikazuje C.	Jedan ili više tastera su pokriveni, npr. zbog kontakta prstom, prekipelog jela ili odloženih predmeta. ■ Uklonite nečistoću i/ili predmete.
⊛ *Prikaz filtera za neprijatne mirise* **svetli**	Filter za mirise mora da se zameni. ■ Zamenite filter za neprijatne mirise. ■ Resetujte brojač radnih sati.
⊛ *Prikaz filtera za masnoću* **svetli**	Filter za masnoću mora da se očisti. ■ Operite filter za masnoću.
Con@ctivity **ne svetli**	Con@ctivity funkcija ugrađenog aspiratora je trajno deaktivirana. ■ Aktivirajte u programiranju Con@ctivity funkciju ugrađenog aspiratora.
Na prikazu tajmera prikazuje se poruka koja nije navedena u ovoj tabeli.	Došlo je do greške u elektronici. ■ Prekinite napajanje ploče za kuvanje na otprilike 1 minut. ■ Ukoliko problem i dalje postoji kada se napajanje vrati, pozovite servisnu službu.

Neočekivano ponašanje

Problem	Uzrok i otklanjanje
Nivo snage 9 se automatski smanjuje ukoliko kod povezanih zona kuvanja takođe podesite nivo snage 9.	Pri istovremenom radu na nivou snage 9 prekoračuje se moguća ukupna snaga. ■ Koristite drugu zonu za kuvanje.
Zona za kuvanje ili cela ploča za kuvanje se automatski isključuje.	Vreme rada je bilo predugo. ■ Ponovo uključite ploču ili zonu za kuvanju.
	Aktivirala se zaštita od pregrevanja. ■ Sačekajte da se ploča za kuvanje ohladi. ■ Otklonite uzroke pregrevanja. ■ Proverite funkciju ploče za kuvanje. ■ Ukoliko problem i dalje postoji, obratite se servisnoj službi.

Rešavanje problema

Problem	Uzrok i otklanjanje
Zona za kuvanje ne radi kao obično sa podešenim nivoom snage.	Aktivirala se zaštita od pregrevanja. ■ Sačekajte da se ploča za kuvanje ohladi. ■ Otklonite uzroke pregrevanja. ■ Proverite funkciju ploče za kuvanje. ■ Ukoliko problem i dalje postoji, obratite se servisnoj službi.
Booster nivo se automatski ranije prekida.	Aktivirala se zaštita od pregrevanja. ■ Sačekajte da se ploča za kuvanje ohladi. ■ Otklonite uzroke pregrevanja. ■ Proverite funkciju ploče za kuvanje. ■ Ukoliko problem i dalje postoji, obratite se servisnoj službi.

Nezadovoljavajući rezultat

Problem	Uzrok i otklanjanje
Kada je automatika intenzivnog zagrevanja uključena sadržaj u posuđu za kuvanje uopšte ne kuva.	Zagrevaju se velike količine namirnica. ■ Kuvajte na najvećem nivou snage, a zatim ručno prebacite nazad.
	Posuda za kuvanje loše provodi toplotu. ■ Koristite drugu posudu za kuvanje koja bolje provodi toplotu.
Performanse odvoda vazduha aspiratora su niske.	Podešen je sistem sa kruženjem vazduha. ■ Promenite režim rada integrisanog aspiratora (**P:17**) na režim rada sa odvodom vazduha (C:01).

Opšti problemi ili tehničke smetnje

Problem	Uzrok i otklanjanje
Ploča za kuvanje ili zone za kuvanje ne mogu da se uključe.	Nema napajanja ploče za kuvanje. ■ Proverite da li je reagovao osigurač u električnoj instalaciji. Obratite se stručnom električaru ili Miele servisnoj službi (za minimalnu jačinu osigurača, vidi natpisnu pločicu).
	Eventualno je došlo do tehničke smetnje. ■ Isključite ploču za kuvanje na otprilike 1 minut iz struje, tako što ćete uraditi sledeće: – isključite prekidač odgovarajućeg osigurača ili potpuno odvrnite topljivi osigurač ili – isključite FI-zaštitni prekidač (zaštitni prekidač za struju kvara). ■ Ako nakon ponovnog uključivanja/zavrtanja osigurača ili FI-zaštitnog prekidača još uvek ne možete da uključite ploču za kuvanje, obratite se stručnom električaru ili servisnoj službi.
Prilikom upotrebe nove ploče za kuvanje dolazi do stvaranja određenih mirisa i pare.	Metalne komponente su zaštićene sredstvom za održavanje. Kada se ploča za kuvanje prvi put pušta u rad, stvaraju se neprijatni mirisi i eventualno para. Materijal od kojeg su napravljeni indukcioni kalemovi tokom prvih sati rada takođe ispušta neprijatan miris. Prilikom svake naredne upotrebe neprijatni miris se oseća sve manje i konačno nestaje. Neprijatni miris i para koja se eventualno pojavi ne ukazuju na pogrešno priključivanje ili kvar na uređaju i nisu štetni po zdravlje.
Posle isključivanja ploče za kuvanje čuje se zvuk rada uređaja.	Ventilator radi toliko dugo dok se ploča za kuvanje ne ohladi i onda se automatski isključi.
Tečnost je prodrla u aspirator.	Tečnost je prekipela ili se prolila i prošla kroz pokrivnu rešetku u aspirator. Dno filtera za masnoću i posuda za sakupljanje upijaju u ovom slučaju oko 800 ml tečnosti. ■ Isključite aspirator. ■ Očistite filter za masnoću, posudu za sakupljanje, unutrašnjost kućišta i prostor motora ventilatora. ■ Samo za režim sa kruženjem vazduha ili Plug&Play: Zamenite filter za neprijatne mirise.

Rešavanje problema

Problem	Uzrok i otklanjanje
Usisna snaga se smanjila. Zvuk usisavanja se pojačao.	Aspirator je usisao predmete (npr. krpu). ■ Isključite aspirator. ■ Izvadite filter za masnoću. ■ Izvadite predmete iz filtera za masnoću.

Na www.miele.rs/service ćete naći informacije o tome kako samostalno da otklonite smetnje, kao i informacije o Miele rezervnim delovima.

Kontakt za prijavu smetnji

U slučaju smetnji koje ne možete da otklonite, obratite se npr. vašem specijalizovanom Miele prodavcu ili Miele servisnoj službi.

Miele servisnu službu možete da zakažete onlajn na www.miele.com/service.

Podatke za kontakt Miele servisne službe možete da pronađete na kraju ovog dokumenta.

Servisna služba će zahtevati identifikacionu oznaku modela i fabrički broj (SN). Oba podatka možete da pronađete na natpisnoj pločici ili u poglavlju „Rukovanje“, odeljak „Podaci o ploči za kuvanje“.

Natpisna pločica

Ovde zalepite priloženu natpisnu pločicu. Vodite računa da se identifikaciona oznaka modela podudara sa podacima na poleđini ovog dokumenta.

Garancija

Garantni rok iznosi 2 godine.

Ostale informacije ćete naći u priloženim uslovima garancije.

Tehnički podaci

Tehnički podaci

Frekventni opseg WLAN modula	2,400 GHz – 2,4835 GHz
Predajna snaga WLAN modula	≤ 100 mW
Potrošnja struje u isključenom stanju	≤ 0,5 W
Potrošnja struje u umreženom režimu pripravnosti	≤ 2 W
Vremenski period do automatskog prebacivanja u isključeno stanje	10 Min.
Vremenski period do automatskog prebacivanja u umreženi režim pripravnosti	10 Min.

Izjava o usklađenosti

Firma Miele ovim izjavljuje da je ova indukciona staklokeramička ploča za kuvanje usaglašena sa direktivom 2014/53/EU.

Kompletan tekst EU izjave o usklađenosti je dostupan na nekoj od sledećih internet adresa:

- Proizvodi, preuzimanje, na www.miele.rs
- Servis, traženje informacija, uputstva za upotrebu, na https://miele.rs/manual navođenjem naziva proizvoda ili fabričkog broja

MIELE d.o.o.
Balkanska 2
11000 Beograd

Telefon: +381 22 77 111

e-mail: info@miele.rs
www.miele.rs

Nemačka
Miele & Cie. KG
Carl-Miele-Straße 29
33332 Gütersloh

Miele

KMDA 7473-1 FR, KMDA 7473-1 FL,
KMDA 7473-1 FL MattFinish

sr-RS

M.-Nr. 13 021 040 / 01 / 002