Miele

Käyttö- ja asennusohje
Kalusteisiin sijoitettava kahviautomaatti



Lue **ehdottomasti** tämä käyttöohje ennen laitteen asennusta, liittämistä ja käyttöönottoa. Näin vältät mahdolliset vahingot ja laitteesi rikkoutumisen.

fi-FI

M.-Nr. 12 860 261

Pidä huolta ympäristöstäsi

Pakkauksen hävittäminen

Pakkaus helpottaa laitteen käsittelyä ja suojaa sitä vaurioilta kuljetuksen aikana.

Pakkausmateriaalin palauttaminen kiertoon säästää raaka-aineita. Lajittele pakkausmateriaalit asianmukaisiin keräysastioihin.

Energiansäästöneuvoja

Seuraavat vinkit auttavat sinua säästämään energiaa ja rahaa sekä suojelemaan ympäristöä:

- Käytä kahviautomaattia Energiansäästötilassa (tehdasasetus).
- Ota kellonajan näyttö pois käytöstä.
- Säädä valaistus himmeäksi tai ota se kokonaan pois käytöstä.
- Ota valaistus pois käytöstä laitteen ollessa kytkettynä pois päältä.
- Valitse näytön tumma korkeakontrastinen väriasetus.
- Pienennä näytön kirkkautta.
- Ajastimen tehdasasetusten muuttaminen voi lisätä kahviautomaatin energiankulutusta.
- Huomioi erityisesti tämä näyttöön tuleva ilmoitus: Tämä asetus lisää energiankulutusta
- Kun et käytä kahviautomaattia, kytke se pois päältä koskettamalla virtakytkintä ⏻.

Vanhan koneen käytöstä poistaminen

Sähkö- ja elektroniikkalaitteet sisältävät monenlaisia arvokkaita materiaaleja. Ne sisältävät kuitenkin myös aineita, seoksia ja osia, jotka ovat laitteiden toiminnan ja turvallisuuden kannalta välttämättömiä. Tavallisen kuiva- tai sekajätteen joukossa tai muuten asiattomasti käsiteltyinä tällaiset aineet voivat aiheuttaa haittaa terveydelle ja vahingoittaa ympäristöä. Älä siksi missään tapauksessa hävitä vanhaa laitettasi kuiva- tai sekajätteen mukana.



Vie käytöstä poistettava laite kotikuntasi järjestämään ilmaiseen sähkö- ja elektroniikkaromun keräyspisteeseen tai kierrätyskeskukseen. Voit myös palauttaa sen kodinkoneliikkeeseen tai Mielelle. Lain mukaan olet itse vastuussa mahdollisten laitteessa olevien henkilötietojesi poistamisesta. Laki velvoittaa sinua poistamaan ehjinä laitteesta kaikki vanhat paristot ja irrotettavat käytöstä poistettavat akut ja lamput, jotka voi poistaa rakenteita rikkomatta. Toimita ne asianmukaisiin ilmaisiin keräyspisteisiin. Muista aina säilyttää vanha laite poissa lasten ulottuvilta, kunnes viet sen keräyspisteeseen.

Pidä huolta ympäristöstäsi **2**
Energiansäästöneuvoja 2

Tärkeitä turvallisuusohjeita **6**

Laitteen kuvaus **15**
Maitosäiliö 17
Keskusyksikkö, jossa kupintunnistin 17

Merkkivalot ja käyttöpainikkeet **18**
Näytön symbolit 19
Juomapainikkeiden symbolit 20

Käyttöperiaate **21**
Valikon hakeminen esiin ja valikossa navigointi 21

Ensimmäinen käyttökerta **23**
Ennen ensimmäistä käyttöä 23
Verkottaminen 23
Verkotuksen edellytykset 23
Ensimmäinen käyttökerta 23

Kahvipapusäiliön täyttäminen **26**

Vesisäiliön täyttäminen **27**

Laitteen virran kytkeminen päälle ja pois päältä **28**
Kahviautomaatin kytkeminen päälle 28
Kahviautomaatin virran kytkeminen pois päältä 28
Valmistelut pitkää poissaoloa varten 28

Juomien valmistaminen **29**
Kahvi 29
Kahvijuomat 29
Maito ja kasvipohjaiset maidot .. 29
Maitosäiliön täyttö ja asettaminen paikalleen 30
Kahvijuoman valmistus 31
Valmistuksen keskeyttäminen ... 31
Kahvijuoman valmistus DoubleShot ⌀ -toiminnolla 31
Kahden annoksen ⧉ valmistus . 32
Kahvikannullisen valmistus 32
Tee 32
Teen valmistus 33
TeaTimer-hälytyskellon käynnistys manuaalisesti 34
Teekannullisen valmistus 34
Lämpimän ja kuuman veden valmistus 34
Juoman määrän muuttaminen 34

Asiantuntija-tila **36**
Asiantuntijatilan kytkeminen päälle ja pois päältä 36
Asiantuntijatila: Juoman määrän muuttaminen 36

Jauhatuskarkeus **37**
Mistä tunnistat oikean jauhatuskarkeuden? 37
Jauhatuskarkeuden säätö 37

Parametrit **38**
Parametrien hakeminen näyttöön ja muuttaminen 38
Juoman määrä 38
Jauhatusmäärä 38
Kahvijuomien haudutuslämpötila 38
Teejuomien veden lämpötila, lämmin ja kuuma vesi 38
Kahvijauheen esihaudutus 39

Profiilit **40**
Profiilit 40
Käyttäjäprofiilin luominen 40
Profiilin muokkaaminen 40
Profiilin vaihto 40
Profiilin nimen muuttaminen 40
Profiilin poistaminen 41
Juomien valmistaminen oman käyttäjäprofiilin avulla 41
Profiilin juomien muuttaminen 41

MobileStart **42**
Valmistelut MobileStart-käyttöä varten 42
MobileStart-toiminnon kytkeminen päälle ja pois päältä 42

Sisältö

Asetukset **43**
Asetukset-valikon haku näyttöön ja asetusten muuttaminen 43
Kieli 43
Kellonaika 43
Päivämäärä 43
Ajastin 43
Päälle klo 43
Pois päältä klo 44
Pois päältä kun kulunut 44
TeaTimer 44
Äänenvoimakkuus 44
Näytön kirkkaus 44
Valaistus 44
Info (tietojen näyttö) 45
Tulovesi 45
Korkeus merenpinnan yläpuolella ... 45
Suoritustapa 45
Energiansäästötila 45
Barista-tila 45
Latte-tila 45
Juhlat-tila 45
Vedenkovuus 46
Käytönesto 47
Miele@home 47
Scan & Connect -toiminnon suorittaminen 48
Etäkäyttö 48
RemoteUpdate-etäpäivitys 48
Ohjelmaversio 49
Messutoiminto (myymälä) 49
Tehdasasetukset 49

Puhdistus ja hoito **50**
Puhdistusaikataulu 50
Käsin vai astianpesukoneessa? 51
Epäsopivat puhdistusaineet ja -välineet 51
Laitteen luukun avaaminen 52
Tippakaukalon ja käytetyn kahvinporon säiliön puhdistus 53
Tippalevyn puhdistus 54
Vesisäiliön puhdistus 55
Keskusyksikön puhdistus 55
Kupintunnistimen anturin puhdistus 57
Kannellisen maitosäiliön puhdistus . 58
Maitoventtiilin puhdistus (päivittäin) 59
Maitoventtiilin irrotus ja puhdistus (kerran kuukaudessa) 59
Kahvipapusäiliöiden puhdistus 62
Keitinosan ja laitteen sisätilan puhdistus käsin 63
Sisätilan, luukun sisäpuolen ja tippakaukalon puhdistus 65
Etupinnan puhdistus 65
Hoito-ohjelmat 65
Hoito-valikon haku esiin 66
Huuhtelu 66
Huuhtele maitoputket 66
Maitoputken puhdistus 66
Keitinosan rasvanpoisto 67
Kalkinpoisto 69
Keitinosan voitelu 70

Vianetsintä ja ongelmien ratkaisu . **72**
Näyttöruudussa näkyvät ilmoitukset 72
Kahviautomaatti toimii odottamattomalla tavalla 75
Juoma ei ole kunnollista 77

Huolto ja takuu **80**
Yhteydenotto häiriötilanteissa 80
Takuu 80

Varusteet **81**

Asennus **82**
Vesiliitäntä 82
Sähköliitäntä 84
Laitteen mitat 85
Sijoitus komerokaappiin 85
Asennus ja liitännät 86
Kahviautomaatin sijoittaminen kalusteisiin 87
Luukun avautumisen rajoitin 88

Tekniset tiedot **90**

Vaatimustenmukaisuusvakuutus .. **91**

Tekijänoikeudet ja lisenssit **92**

Tärkeitä turvallisuusohjeita

Kahviautomaatti täyttää asetetut turvallisuusmääräykset. Sen asiaton käyttö voi kuitenkin aiheuttaa henkilö- tai esinevahinkoja.

Lue tämä käyttöohje huolellisesti ennen kuin alat käyttää kahviautomaattia. Se sisältää laitteen asennukseen, turvallisuuteen, käyttöön ja huoltoon liittyviä tärkeitä ohjeita. Perehtymällä käyttöohjeeseen vältät mahdolliset vahingot ja kahviautomaatin rikkoontumisen.
Standardin IEC 60335-1 vaatimusten mukaisesti Miele kehottaa sinua lukemaan kappaleet Asennus ja Tärkeitä turvallisuusohjeita ja noudattamaan niitä.
Miele ei vastaa vahingoista, jotka aiheutuvat näiden ohjeiden noudattamatta jättämisestä.

Säilytä tämä käyttöohje. Jos luovutat laitteen uudelle omistajalle, muista antaa käyttöohje laitteen mukana.

Määräystenmukainen käyttö

▶ Tämä kahviautomaatti on tarkoitettu tavalliseen kotitalouskäyttöön.

▶ Kahviautomaatti ei ole tarkoitettu käytettäväksi ulkotiloissa.

▶ Kahviautomaattia saa käyttää vain alle 2 000 m:n korkeudella merenpinnasta.

▶ Käytä kahviautomaattia ainoastaan kotitalouksien kaltaisissa ympäristöissä espresson, kahvin, cappuccinon, latte macchiaton, teen yms. juomien valmistukseen. Kaikenlainen muu käyttö on kiellettyä.

▶ Henkilöt, jotka eivät pysty käyttämään kahviautomaattia turvallisesti fyysisten, aistillisten tai henkisten kykyjensä puutteellisuuden vuoksi tai jotka ovat kokemattomia ja tietämättömiä laitteen toiminnasta, eivät saa käyttää tätä laitetta ilman vastuullisen henkilön valvontaa tai opastusta.
Tällaiset henkilöt saavat käyttää kahviautomaattia ilman valvontaa vain, kun heille on opetettu, miten laitetta käytetään turvallisesti ja kun he ymmärtävät, mitä vaaratilanteita laitteen käyttöön saattaa liittyä.

Jos kotonasi on lapsia

⚠ Palovamman vaara ulostuloputkien lähettyvillä!

Lapsen iho reagoi aikuista herkemmin kuumiin lämpötiloihin.

Älä anna lasten koskettaa kahviautomaatin osia tai pitää käsiään tai muita ruumiinosiaan keskusyksikön alla.

▶ Asenna kahviautomaatti pienten lasten ulottumattomiin.

▶ Älä päästä alle 8-vuotiaita lapsia kahviautomaatin lähelle, ellet pidä heitä jatkuvasti silmällä.

▶ Yli 8-vuotiaat saavat käyttää kahviautomaattia ilman valvontaa vain, kun heille on opetettu, miten sitä käytetään turvallisesti ja kun he ymmärtävät, mitä vaaratilanteita sen käyttöön saattaa liittyä.
Yli 8-vuotiaiden lasten on tunnistettava ja ymmärrettävä vääränlaiseen käyttöön liittyvät vaaratilanteet.

▶ Valvo kahviautomaatin läheisyydessä oleskelevien lasten toimintaa. Älä koskaan anna lasten leikkiä laitteella.

▶ Alle 8-vuotiaat lapset eivät saa puhdistaa kahviautomaattia ilman valvontaa.

▶ Muista, että espresso ja kahvi eivät ole lapsille sopivia juomia.

▶ Tukehtumisen vaara. Jos lapset saavat leikkiä pakkausmateriaaleilla, he saattavat vetää esim. pakkausmuoveja päänsä yli ja tukehtua niihin. Pidä siksi pakkausmateriaalit pois lasten ulottuvilta.

Tekninen turvallisuus

▶ Koneen asennus on aina jätettävä valtuutetun huoltoliikkeen tai Miele-huollon tehtäviksi.

▶ Vahingoittunut laite voi vaarantaa turvallisuutesi. Tarkista laite ulkoisten vaurioiden varalta. Älä koskaan ota käyttöön vahingoittunutta laitetta.

▶ Varmista ennen kahviautomaatin liittämistä sähköverkkoon, että käyttämäsi sähköliitännän tiedot vastaavat laitteen arvokilvessä mainittuja tietoja (sähköverkon taajuus ja jännite), muuten laite voi vahingoittua.
Kysy tarvittaessa neuvoa sähköasentajalta.

▶ Kahviautomaatin sähköturvallisuus on taattu ainoastaan silloin, kun se on liitetty asianmukaisesti asennettuun, maadoitettuun pistorasiaan. Asennuksen maadoituksen toimivuus on ehdottomasti testattava. Myös sijoituspaikan sähköjärjestelmä on epäselvissä tapauksissa testattava.

▶ Ajoittainen tai jatkuva käyttö itsenäisten tai verkon kanssa synkronoimattomien energiajärjestelmien (kuten erillisten verkkojen, varavoimajärjestelmien) kanssa on mahdollista. Edellytyksenä on, että käytettävä energiajärjestelmä on standardin EN 50160 tai muun vastaavan standardin mukainen.
Asennus täytyy myös saarekekäytössä ja ei synkronoidussa käytössä varustaa suojalaitteilla, joita edellytetään tavanomaisen sähköasennuksen ja tämän Miele-tuotteen käytön yhteydessä, ja niiden asianmukainen toiminta on varmistettava, tai vaihtoehtoisesti asennus on varustettava muunlaisilla vastaavan suojaustason takaavilla suojalaitteilla. Tämä voidaan tehdä esimerkiksi VDE-AR-E 2510-2:n nykyisissä soveltamissäännöissä kuvatulla tavalla.

▶ Älä liitä kahviautomaattia sähköverkkoon haaroituspistorasian tai jatkojohdon avulla, jottei laitteen sähköturvallisuus vaarannu (tulipalon vaara).

▶ Tätä kahviautomaattia ei saa käyttää muualla kuin kiinteästi paikallaan pysyvissä sijoituspaikoissa (esim. asennus laivoihin on kielletty).

▶ Kahviautomaattia saa käyttää vain paikalleen asennettuna. Vain tällöin laitteen turvallinen toiminta on taattu.

▶ Yhdistelmäasennuksessa on tärkeää, että kahviautomaatti erotetaan sen alapuolelle sijoitettavasta laitteesta kiinteällä välipohjalla (paitsi, kun se asennetaan Gourmet-lämpölaatikon / kalusteisiin sijoitettavan vakumointilaatikon yhteyteen).

▶ Kahviautomaattia saa käyttää vain, kun ympäröivä huoneenlämpötila on +16 °C – +38 °C.

▶ Laite on asennettava vähintään 850 cm:n korkeudelle lattiasta.

▶ Tätä kahviautomaattia ei saa sijoittaa kalusteoven taakse. Suljetun kalusteoven taakse kertyy lämpöä ja kosteutta, mikä voi vahingoittaa itse laitetta ja/tai ympäröiviä kalusteita.

▶ Takuu raukeaa, jos kahviautomaattia korjaa joku muu kuin valtuutettu huoltoliike tai Miele-huolto.

▶ Asiattomista asennus- ja korjaustöistä voi aiheutua käyttäjälle vaaratilanteita, joista valmistaja ei voi olla vastuussa. Kahviautomaatin huolto ja korjaukset on aina jätettävä valtuutetun huoltoliikkeen tai Miele-huollon tehtäväksi.

▶ Kahviautomaatti täytyy irrottaa sähköverkosta aina asennus-, huolto- ja korjaustöiden ajaksi.
Kahviautomaatti on irrotettu sähköverkosta vasta, kun jokin seuraavista edellytyksistä täyttyy:

- laitteen automaattisulake on kytketty pois päältä sulaketaulusta.
- laitteen sulake on irrotettu sulaketaulusta.
- pistotulppa on vedetty pois pistorasiasta.
  Kun irrotat pistotulppaa pistorasiasta, älä vedä liitäntäjohdosta, vaan tartu pistotulppaan.

▶ Jos liitäntäjohto vaurioituu, sen saa vaihtaa vain alkuperäisen kaltaiseen liitäntäjohtoon (tilattavissa esim. Mielen verkkokaupasta tai Miele-huollosta). Turvallisuuden vuoksi liitäntäjohdon saa vaihtaa vain valtuutettu sähköasentaja tai Miele-huolto.

▶ Älä missään tapauksessa avaa kahviautomaatin ulkovaippaa. Laitteen sähköä johtaviin osiin koskeminen voi olla hengenvaarallista, ja muutosten tekeminen kahviautomaatin sähköisiin tai mekaanisiin osiin voi vahingoittaa laitteen toimintaa.

Vesiliitäntä

▶ Älä liitä kahviautomaattia lämminvesiliitäntään.

▶ Vesihanaan täytyy päästä käsiksi myös laitteen paikalleen sijoittamisen jälkeen.

▶ Tulovesiletkun pinnoitetta ei saa vahingoittaa eikä taittaa.

▶ Mielen vesiturvajärjestelmä on varma suoja vesivahinkoja vastaan, mikäli noudatat seuraavia ohjeita:

- Asenna kahviautomaatti määräysten mukaisesti (sähkö- ja vesiliitäntä).
- Lopeta kahviautomaatin käyttö välittömästi, jos havaitset siinä näkyviä vaurioita.
- Sulje vesihana, kun aiot olla poissa pitkään (esim. loman ajaksi).

Asianmukainen käyttö

⚠ Palovamman vaara ulostuloputkien lähettyvillä.
Laitteen tuottamat nesteet ja höyry ovat erittäin kuumia.

Älä pidä mitään kehosi osia ulostuloputkiston alla, kun laitteesta tulee kuumia nesteitä tai höyryä.

Älä koske laitteen kuumiin osiin.

Suuttimista voi roiskua kuumia nesteitä tai höyryä ympäristöön. Varmista siksi aina, että keskusyksikkö on puhdas ja asennettu oikein.

Ota mahdolliset tippalevyllä olevat astiat pois ennen kuin avaat laitteen luukun.

Myös tippakaukalossa oleva vesi saattaa olla hyvin kuumaa. Ole varovainen, kun tyhjennät tippakaukaloa.

⚠ Silmävaurioiden vaara!
Älä koskaan katso valaisimiin suoraan tai optisten välineiden (suurennuslasin tms.) avulla.

▶ Noudata seuraavia ohjeita käytettävän veden osalta:

- Käytettävän veden on oltava tavallista, juomakelpoista vesijohtovettä, joka täyttää voimassaolevat normit.
- Vesisäiliökäyttö: Täytä vesisäiliöön vain kylmää, raikasta vesijohtovettä. Kuuma tai lämmin vesi sekä muut nesteet kuin raikas vesi saattavat vahingoittaa kahviautomaattia.
- Vaihda vesi päivittäin, niin siihen ei pääse kehittymään bakteerikasvustoja.
  Kun laite on liitetty vesijohtoverkkoon: Tyhjennä vesisäiliö kerran päivässä.
- Älä käytä hiilihapotettua vettä.

▶ Täytä kahvipapusäiliöt vain valmiiksi paahdetuilla kahvipavuilla. Älä koskaan laita kahvipapusäiliöihin maku- yms. lisäaineilla käsiteltyjä kahvipapuja tai valmiiksi jauhettua kahvia.

▶ Älä laita kahvipapusäiliöihin myöskään mitään nesteitä.

▶ Älä käytä raakakahvia (vihreitä paahtamattomia papuja) tai kahviseoksia, jotka sisältävät raakakahvia. Raakakahvipavut ovat erittäin kovia ja sisältävät kosteutta. Ne voivat vaurioittaa kahviautomaatin jauhatuskoneistoa jo ensimmäisellä käyttökerralla.

▶ Kahviautomaattiin ei saa missään tapauksessa laittaa toffeella, sokerilla tms. makuaineilla esikäsiteltyjä papuja eikä mitään sokeripitoisia nesteitä, sillä sokeri rikkoo laitteen.

▶ Käytä vain puhdasta maitoa, johon ei ole lisätty mitään. Useimmat sokeripitoiset lisäaineet tarttuvat kiinni maitoputkeen.

▶ Jos käytät eläinperäistä maitoa, käytä vain pastöroitua maitoa.

▶ Kun valmistat teejuomia, noudata teepakkauksen ohjeita.

▶ Älä pidä palavia alkoholiseoksia ulostuloputkien alla. Ne voivat saada kahviautomaatin muoviosat syttymään tuleen ja sulamaan.

▶ Älä nojaa kahviautomaatin avattuun luukkuun äläkä ripusta mitään sen varaan. Luukun saranat voivat vahingoittua.

▶ Älä yritä puhdistaa esineitä kahviautomaatin kuumavesiputkesta tulevan veden alla.

▶ Huolehdi siitä, ettei kahviautomaattia käsitellä käsillä, joihin on äskettäin laitettu käsidesiä tai auringonsuoja-aineita/aurinkovoiteita, sillä nämä aineet vahingoittavat laitteen pintoja.

Varusteet ja varaosat

▶ Turvallisuuden kannalta olennaisten vikaantuneiden osien vaihdon jälkeen Miele voi taata kodinkoneen turvallisen toiminnan vain käytettäessä Mielen alkuperäisvaraosia.

▶ Miele ei vastaa sellaisten varusteiden käytöstä, jotka eivät ole alkuperäisiä Miele-varusteita. Miele ei vastaa takuuseen ja/tai tuotevastuuseen perustuvista vaatimuksista siltä osin kuin vahingot tai viat johtuvat muiden kuin Miele-varusteiden tai Mielen hyväksymien varusteiden käytöstä tai asennuksesta.

▶ Miele antaa toiminnallisille varaosille jopa 15 ja vähintään 10 vuoden toimitustakuun kyseisen kahviautomaattimallin valmistuksen päättymisen jälkeen.

Puhdistus ja hoito

▶ Puhdista kahviautomaatti ja maitosäiliö päivittäin ja ennen ensimmäistä käyttökertaa.

▶ Puhdista kaikki maidon kanssa tekemisissä olevat osat huolellisesti ja säännöllisesti! Maito sisältää luonnostaan bakteereja, jotka voivat lisääntyä nopeasti ilman osien huolellista puhdistusta.

▶ Poista kalkki säännöllisesti kahviautomaatista veden kovuusasteen mukaan. Poista kalkki tavallista useammin, jos käyttämäsi vesijohtovesi on hyvin kalkkipitoista. Miele ei vastaa vahingoista, jotka johtuvat puutteellisesta kalkinpoistosta, vääränlaisesta tai vääränvahvuisesta kalkinpoistoaineesta.

▶ Poista rasva kahviautomaatin keitinosasta säännöllisesti käyttämällä puhdistustabletteja. Jos käytettävä kahvi on erityisen rasvapitoista, keitinosa saattaa tukkeutua tavallista nopeammin.

▶ Älä koskaan käytä laitteen puhdistukseen höyryilmatoimisia puhdistuslaitteita. Höyry voi päästä laitteen jännitteisiin osiin ja aiheuttaa oikosulun.

▶ Hävitä käytetyt espresso- ja kahvinporot biojätteen mukana tai kompostoimalla. Älä huuhtele niitä tiskialtaan viemäriin, sillä viemäri saattaa mennä tukkoon.

Jos laitteessa on teräspinta:

▶ Älä kiinnitä tarramuistilappuja, teippiä tai muita tarroja laitteen teräspintoihin. Liima-aines vaurioittaa teräspintojen pinnoitetta, jolloin se ei enää suojaa laitetta likaantumiselta.

▶ Teräspinta on herkkä naarmuuntumaan. Jopa magneetit saattavat naarmuttaa sitä.

Laite ulkopuolelta

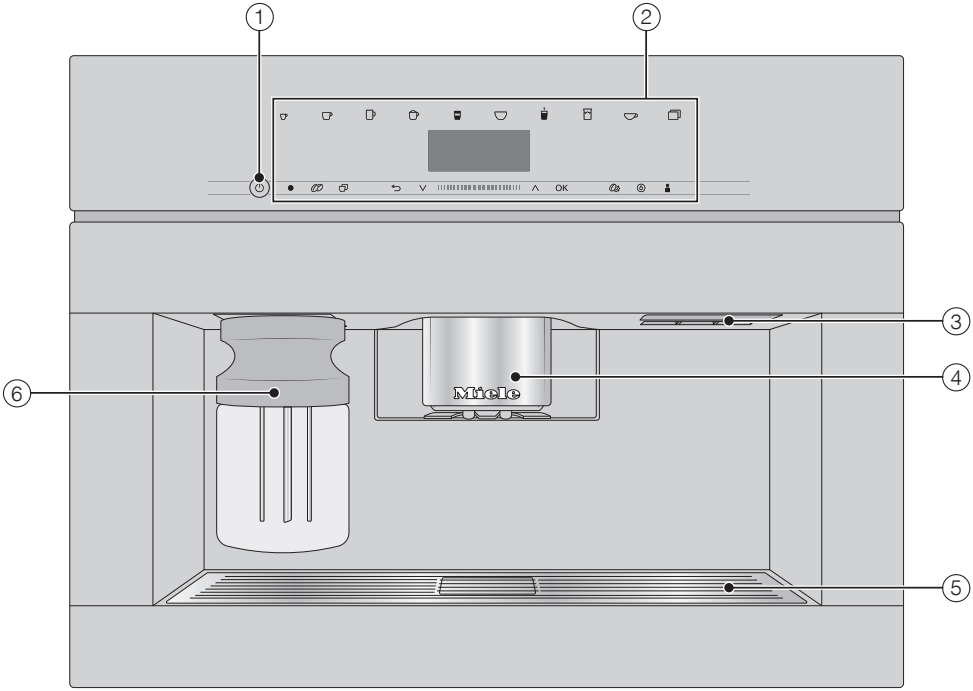

① Virtakytkin ⏻
② Ohjaustaulu
③ Luukun kahva
④ Korkeudeltaan säädettävä keskusyksikkö, jossa valaistus
⑤ Tippalevy
⑥ Maitosäiliö

Laitteen kuvaus

Laite sisäpuolelta

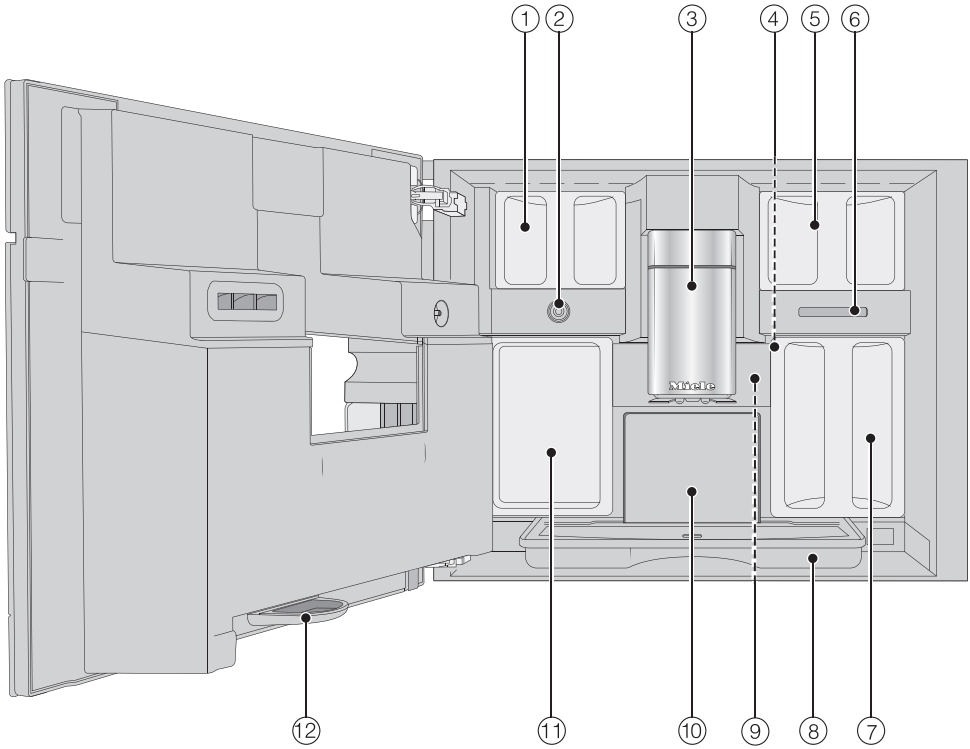

① Kahvipapusäiliöt
② Maitoventtiili
③ Korkeudeltaan säädettävä keskusyksikkö, jossa valaistus
④ Jauhatuskarkeuden säädin
⑤ Kahvipapusäiliöt
⑥ Tuulettimen ilmanpoistoaukko
⑦ Vesisäiliö
⑧ Tippakaukalo ja kansi
⑨ Keitinosa
⑩ Käytetyn kahvinporon säiliö
⑪ Hoitoastia
⑫ Tippamalja

Maitosäiliö

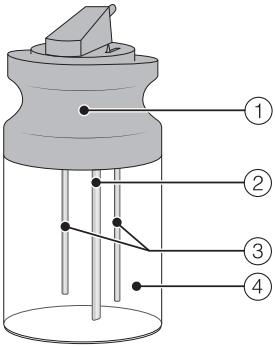

① Kansi

② Maidon imuputki

③ Anturi

④ Lasinen maitosäiliö

Keskusyksikkö, jossa kupintunnistin

Keskusyksikössä on kupintunnistin, joka säätää ulostuloputkien korkeuden automaattisesti. Keskusyksikkö liikkuu ennen juomanvalmistusta automaattisesti alaspäin ja pysähtyy kupintunnistimen ansiosta juuri oikeaan kohtaan käytettävien kuppien tai lasien korkeuden mukaan.

Kupintunnistimella varustetun keskusyksikön korkeutta **ei** voi säätää käsin.

Kun kahviautomaatti on kytketty pois päältä, keskusyksikkö on keskiasennossa.

Hoito-ohjelmien aikana keskusyksikkö laskeutuu hoitoastian korkeudelle tai alempaan huoltoasentoon.

Varmista, että keskusyksikkö on ylä- tai keskiasennossa, ennen kuin avaat laitteen luukun.

Merkkivalot ja käyttöpainikkeet

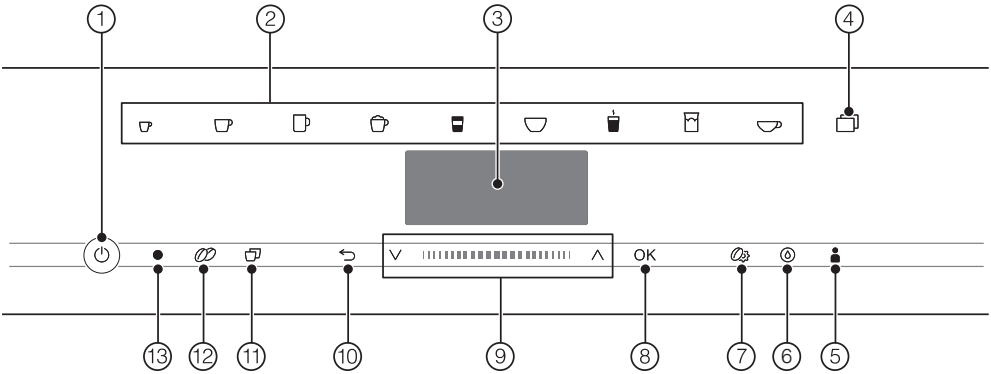

① **Virtakytkin** ⏻
Kahviautomaatin virran kytkemiseen päälle ja pois päältä

② **Juomapainikkeet**
Juomien valmistaminen

③ **Näyttö**
Näyttää laitteen toimintaan tai toimintatilaan liittyvät ilmoitukset

④ **Hipaisupainike** ⧉
- Muiden juomien, kuten Ristretton, Cappuccino italianon valmistukseen
- Kahvin tai teen valmistamiseen kannuun
- Valikko Asetukset ⚑

⑤ **Hipaisupainike** Profiilit
Profiilien luomiseen ja hallintaan

⑥ **Hipaisupainike** Hoito
Hoito-ohjelmat, esim. Kalkinpoisto

⑦ **Hipaisupainike** Parametrit
Juomanvalmistuksen asetusten näyttöön ja muuttamiseen

⑧ **Hipaisupainike *OK***
Näytön ilmoitusten kuittaamiseen ja asetusten tallennukseen

⑨ **Navigointialue, jossa nuolipainikkeet** ∧∨
Valikkoluettelojen selaamiseen, vaihtoehtojen merkitsemiseen tai arvojen muuttamiseen

⑩ **Hipaisupainike Paluu** ⮌
Paluuseen valikon edelliselle tasolle ja ei-toivottujen toimintojen keskeyttämiseen

⑪ **Hipaisupainike 2 annosta** ⧉
Kahden juoma-annoksen valmistukseen kerralla

⑫ **Hipaisupainike DoubleShot**
Erityisen vahvan, aromikkaan kahvijuoman valmistukseen siten, että käytetään kaksinkertainen määrä kahvijauhetta vesimäärän pysyessä samana

⑬ **Optinen liitäntä**
(vain Miele-huollon käyttöön)

Näytön symbolit

Tekstin lisäksi näytössä voi näkyä seuraavia symboleja:

Symboli	Selitys
	Tästä symbolista tunnistat Asetukset-valikon ja sen kohdan Kielen valinta.
	Osoittaa käyttöön liittyviä tietoja ja ohjeita. Kuittaa ilmoitukset valitsemalla *OK*.
	Tämä symboli tulee näkyviin, kun käytönesto on kytketty päälle. Käyttö on estetty.
	Tämä symboli ja valittu päällekytkeytymisaika tulevat näyttöön 23:59 tuntia ennen valittua päällekytkeytymisajankohtaa, jos ajastinasetus Päälle klo ja kellonaikanäyttö on otettu käyttöön.
	Hälytyskello TeaTimer on käynnistetty (ks. kappale TeaTimer). Jäljellä oleva haudutusaika näkyy symbolin vieressä.
	Tämä symboli näkyy kalkinpoiston aikana. Se on lisäksi painettu vesisäiliöön: Täytä säiliö kalkinpoistoa varten tähän symboliin asti.
	Symboli näkyy näytössä hoito-ohjelman Puhdista maitoputket aikana. (Sama symboli on painettu vesisäiliöön: Täytä säiliö tähän symboliin asti.)
	Kun kahviautomaatti on yhdistetty Miele@home-järjestelmään, nämä symbolit ilmaisevat WLAN-yhteyden tilan. Ylin symboli kertoo, että yhteys on paras mahdollinen, alin, että yhteyttä ei ole, ja muut ilmaisevat yhteyden vahvuuksia siltä väliltä.
	MobileStart näkyy näytössä, kun kahviautomaatti on yhdistetty Miele@home-järjestelmään ja MobileStart on kytketty päälle.

Merkkivalot ja käyttöpainikkeet

Juomapainikkeiden symbolit

- Espresso
- Kahvi
- Caffè lungo
- Cappuccino
- Latte macchiato
- Caffè Latte
- Kuuma maito
- Maitovaahto
- Teevesi

Hipaisupainikkeet

Kahviautomaattia käytetään koskettamalla hipaisupainikkeita sormella.

Laitteesta kuuluu merkkiääni aina kun kosketat jotain painiketta. Voit säätää tämän painikeäänen äänenvoimakkuutta tai ottaa sen kokonaan pois käytöstä (ks. Asetukset – Äänenvoimakkuus).

Juomavalikko

Olet juomavalikossa, kun näyttöruudussa näkyy Valitse juoma.



Lisää juomia löydät valikosta Muut ohjelmat/juomat (hipaisupainike ▭).

Navigointialue

Kun haluat valita jonkin vaihtoehdon, kosketa jompaakumpaa nuolipainiketta ∧, kunnes haluamasi vaihtoehto näkyy vaalealla pohjalla.

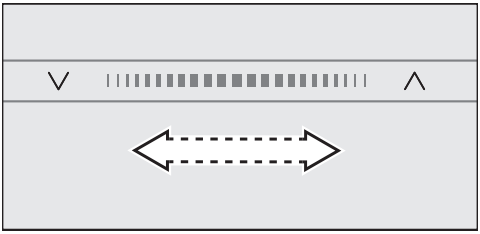

Voit selata vaihtoehtoja nopeammin pyyhkäisemällä nuolien välistä aluetta sormella oikealle tai vasemmalle.

Kun näyttöön tulee arvo, ohje tai asetus, jonka voit vahvistaa, hipaisupainike *OK* muuttuu oranssiksi.

Vahvista valintasi koskettamalla hipaisupainiketta *OK*.

Valikon hakeminen esiin ja valikossa navigointi

Avaa haluamasi valikko koskettamalla sen hipaisupainiketta, esim. hipaisupainiketta ▭.



Valikoista voit käynnistää erilaisia toimintoja tai muuttaa asetuksia. Näytön oikeassa reunassa olevasta palkista näet, että valikossa on lisää vaihtoehtoja tai tekstiä.

Väkäsestä ✓ tunnistat, mikä valintaluettelon asetus on valittuna.

Valikon tasolta poistuminen tai toiminnon keskeytys

Kun haluat poistua nykyisestä valikosta, kosketa hipaisupainiketta ⮌.

Tai paina oranssina palavaa hipaisupainiketta uudelleen, kun haluat takaisin juomavalikkoon.

Nimen valitseminen

Syötä kirjaimet ja numerot navigointialueen avulla. Voit käyttää sekä isoja että pieniä kirjaimia.

Vinkki: Valitse lyhyitä, selkeitä nimiä.

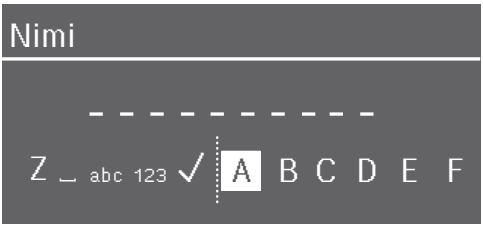

- Syötä kirjain tai numero seuraavasti: korosta se ja vahvista valitsemalla *OK*.
- Voit poistaa syöttämäsi merkin koskettamalla hipaisupainiketta ⮌.
- Tallenna antamasi nimi seuraavasti: valitse väkänen ✓ ja vahvista valitsemalla *OK*.

Ennen ensimmäistä käyttöä

- Liitä kahviautomaatti vesijohto- ja sähköverkkoon.
- Asenna kahviautomaatti kalusteisiin.
- Poista mahdollinen lisäohje.
- Poista suojakalvo tippalevystä.
- Puhdista vesisäiliö, kahvipapusäiliöt ja keskusyksikkö.
- Ota kahvipapusäiliöt pois paikaltaan ja täytä ne paahdetuilla kahvipavuilla.

Verkottaminen

Kahvikeskuksessasi on sisäänrakennettu WiFi-moduuli. WiFi-moduuli mahdollistaa laitteen yhdistämisen kotiverkkoon ja sen käytön mobiililaitteelle ladatulla Miele-sovelluksella.

Kun kahvikeskus on kerran yhdistetty WiFi-verkkoon, yhteys muodostuu automaattisesti uudelleen aina, kun kytket kahvikeskuksen virran päälle.

Varmista, että WiFi-verkon signaalinvoimakkuus on riittävä kahvikeskuksen sijoituspaikassa.

Kahvikeskuksen liittäminen WiFi-verkkoon lisää energiankulutusta, myös silloin, kun kahvikeskuksen virta on kytketty pois päältä.

Smart Extra -toiminnot Miele-sovelluksella*

Kun verkotat kodinkoneesi Miele-sovelluksella, saat käyttöösi lukuisia Smart Extra -toimintoja. Voit esimerkiksi:

- Hakea esiin kodinkoneen tilatietoja
- Käyttää muita hyödyllisiä toimintoja
- Päivittää kahvikeskuksen ohjelmiston aina uusimpaan versioon Miele-ohjelmistopäivitysten avulla

Lisätietoja Smart Extra -toiminnoista löydät Mielen verkkosivuilta, Apple App Store®:sta tai Google Play Store™:sta.

*Miele & Cie. KG:n digitaalinen lisätarjous. Toimintojen valikoima voi vaihdella mallin ja käyttömaan mukaan. Asiakkaan on hyväksyttävä digitaalisten tuotteiden ja palveluiden yleiset käyttöehdot ja tietosuojaselosteet Miele-sovelluksessa. Miele pidättää oikeuden muuttaa digitaalisia tarjouksia tai lopettaa niiden käytön milloin tahansa.

Verkotuksen edellytykset

Huomioi seuraavat edellytykset, kun haluat verkottaa kodinkoneesi:

1. Kotiverkko on käytettävissä kodinkoneen sijoituspaikassa.
   Ota WiFi-verkon salasana valmiiksi esille.
2. Miele-sovellus on ladattuna mobiililaitteellesi.
3. Sinulla on Miele-käyttäjätili.

Miele-sovellus

Voit ladata Miele-sovelluksen ilmaiseksi Apple App Storesta® tai Google Play Storesta™.

Lataa App Storesta

GET IT ON Google Play

Ensimmäinen käyttökerta

- Kosketa virtakytkintä ⏻.

Näytön kielen valinta

- Valitse haluamasi kieli.

Tarvittaessa laite kysyy käyttömaata.

Valittu käyttömaa vaikuttaa esimerkiksi kellonajan näyttöön, näyttötapaan (12 vai 24 tunnin kello) ja mittayksiköihin.

Verkottaminen (Miele@home)

Käyttöönoton aikana näyttöön tulee Asenna "Miele@home".

Vinkki: Voit liittää laitteen Miele@home-verkkoon myös myöhemmin, esim. sen luukun sisäpinnassa olevan QR-koodin avulla (ks. kappale Scan & Connect -toiminnon suorittaminen). Valitse siinä tapauksessa Ohita.

- Kosketa Jatka.
- Valitse haluamasi yhteydenmuodostamistapa.
- Noudata kahviautomaatin näyttöön tulevia ja Miele-sovelluksen ohjeita.

Näyttöön tulee Yhteys muodostettu.

Kahviautomaatin uudet ohjelmistopäivitykset latautuvat automaattisesti RemoteUpdate-etäpäivityksellä heti, kun niitä on saatavilla. Saat tällöin ilmoituksen, että uusi ohjelmistopäivitys on asennettavissa (ks. kappale RemoteUpdate-etäpäivitys).

- Kosketa *OK*, niin voit jatkaa käyttöönottoa.

Päivämäärän asettaminen

- Aseta nykyinen päivämäärä.
- Vahvista valitsemalla *OK*.

Kellonajan asettaminen

- Aseta nykyinen kellonaika.
- Vahvista valitsemalla *OK*.

Jos olet liittänyt kahviautomaatin WLAN-verkkoon ja Miele-sovellukseen, Miele-sovellus synkronoi kellonajan oman aikavyöhykkeesi aikaan.

Vedenkovuuden asettaminen

Paikalliselta vesilaitokselta saat tietoa käyttämäsi vesijohtoveden kovuudesta.

Lisätietoja vedenkovuudesta löydät kappaleesta Asetukset – Vedenkovuus.

- Anna paikkakuntasi vesijohtoveden kovuus (°dH-asteina) ja vahvista valitsemalla *OK*.

Vedentäyttötavan (Tulovesi) valinta

Kahviautomaatti on varustettu kiinteää vesiliitäntää varten. Valittavanasi ovat seuraavat vedentäyttötavat:

- **Päällä**: Laite täyttää vesisäiliön automaattisesti ottamalla vettä vesiliitännän kautta.
- **Pois päältä**: Sinun täytyy täyttää vesisäiliö manuaalisesti. Näyttöön tulee siitä kertova ilmoitus.

- Valitse vedentäyttötapa.
- Vahvista valitsemalla *OK*.

Asetus tallentuu.

Suoritustapa – käyttötavan valitseminen

Voit valita omien kahvimieltymystesi mukaisen käyttötavan (ks. kappale Asetukset – Suoritustapa):

- **Energiansäästötila**: Tämä käyttötapa kuluttaa vähiten energiaa (tehdasasetus).
- **Barista-tila**: Tämä käyttötapa on optimoitu täydellistä kahvinautintoa varten.
- **Latte-tila**: Tällä käyttötavalla voit valmistaa maitoa sisältäviä juomia huomattavasti tavallista nopeammin.

■ Valitse haluamasi käyttötapa.

■ Vahvista valitsemalla *OK*.

Jos valitset jonkin muun kuin Energiansäästötilan, kahviautomaatin energiankulutus kasvaa.

Laitteen käyttöönotto on nyt suoritettu.

Kun käytät kahviautomaattia ensimmäistä kertaa, kaada kaksi ensimmäistä juoma-annosta pois. Keitinjärjestelmän tehdastarkastuksessa laitteistoon on voinut jäädä kahvin jäämiä.

Kahvipapusäiliön täyttäminen

Voit valmistaa kahvia tai espressoa kokonaisista paahdetuista kahvipavuista, jotka kahviautomaatti jauhaa erikseen kutakin kupillista varten. Laita tätä varten kahvipapusäiliöön kahvipapuja.

⚠ Asiaton käyttö aiheuttaa jauhatuskoneiston vaurioitumisen vaaran.
Kahviautomaatti vaurioituu, jos täytät kahvipapusäiliöihin nesteitä, jauhettua kahvia tai sokerilla, toffeella tms. esikäsiteltyjä kahvipapuja.
Myös raakakahvi (vihreät paahtamattomat pavut) tai raakakahvia sisältävät kahviseokset voivat vaurioittaa jauhatuskoneistoa. Raakakahvipavut ovat erittäin kovia ja sisältävät kosteutta. Ne voivat vaurioittaa kahviautomaatin jauhatuskoneistoa jo ensimmäisellä käyttökerralla.
Täytä kahvipapusäiliöt vain valmiiksi paahdetuilla kahvipavuilla.

Kahviautomaatissa on kaksi kahvipapusäiliölokeroa, ylhäällä vasemmalla ja oikealla. Laite ottaa jokaisella jauhatuskerralla papuja kaikista kolmesta kahvipapusäiliöstä.

- Avaa laitteen luukku.

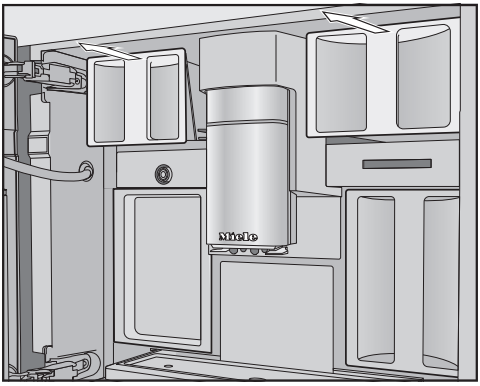

- Vedä kahvipapusäiliöt ulos laitteesta.
- Avaa kahvipapusäiliöiden kannet ja laita säiliöihin kahvipapuja.
- Sulje kannet.
- Työnnä kahvipapusäiliöiden lokerot kokonaan laitteen sisään.
- Sulje laitteen luukku.

⚠ Veteen muodostuvat bakteerit aiheuttavat terveysvaaran.

Jos vesi seisoo pitkään vesisäiliössä, siihen voi alkaa muodostua bakteereja, mitkä voivat aiheuttaa haittaa terveydelle. Ellet valmista juomia pitkään aikaan, vesi joutuu seisomaan pitkään laitteen tuloletkussa, mikä myös voi vaikuttaa haitallisesti juomien makuun.

Vaihda vesisäiliön vesi **päivittäin**.

Kun et ole käyttänyt laitetta pitkään aikaan, heitä ensimmäinen vedenvaihdon jälkeinen säiliöllinen vettä pois.

Kun kahviautomaatti on liitetty kiinteästi vesijohtoverkkoon, vesisäiliö täyttyy automaattisesti aina, kun kytket laitteeseen virran.

Voit täyttää vesisäiliön manuaalisesti milloin vain.

⚠ Asiaton käyttö aiheuttaa laitteen vaurioitumisen vaaran.

Kuuma tai lämmin vesi sekä muut nesteet kuin raikas vesi saattavat vahingoittaa kahviautomaattia.
Hiilihapotettu vesi puolestaan aiheuttaa laitteeseen nopeasti liian suuria kalkkikertymiä.

Kun täytät kahviautomaatin manuaalisesti:
Laita säiliöön vain raikasta, kylmää juomavettä.

- Avaa laitteen luukku.

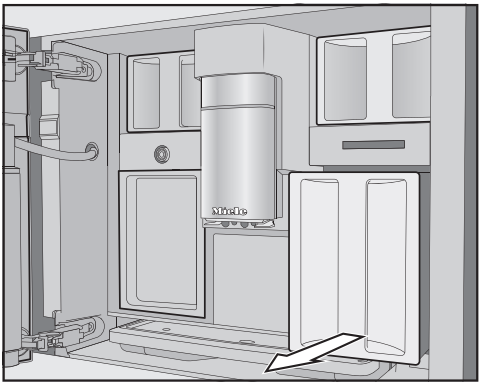

- Irrota vesisäiliö vetämällä se eteenpäin ulos.
- Täytä vesisäiliö raikkaalla kylmällä juomavedellä *max*-merkintään saakka.
- Työnnä vesisäiliö takaisin paikalleen laitteeseen.
- Sulje laitteen luukku.

Kahviautomaatin kytkeminen päälle

■ Kosketa virtakytkintä ⏻.

Kahviautomaatti kuumenee ja huuhtelee putkistot. Keskusyksiköstä valuu kuumaa vettä.

Nyt voit valmistaa juomia.

Jos kahviautomaatti oli jo käyttölämpötilassa, putkien huuhtelu jää pois.

Kahviautomaatin virran kytkeminen pois päältä

■ Kosketa virtakytkintä ⏻.

Jos olet valmistanut juomia, kahviautomaatti huuhtelee putkistot automaattisesti ennen pois päältä kytkeytymistä.

Kahviautomaattiin muodostuu juomanvalmistuksen ja hoito-ohjelmien aikana kosteutta. Laitteen tuuletin käy juomanvalmistuksen tai myös laitteen pois päältä kytkemisen jälkeen niin kauan, että sisätilan kosteus on haihtunut. Laitteesta kuuluu tällöin hurinaa.

Valmistelut pitkää poissaoloa varten

Jos et aio käyttää kahviautomaattia yli kolmeen päivään esim. lomien aikana, valmistele laite tätä varten seuraavasti:

■ Tyhjennä tippakaukalo, käytetyn kahvinporon säiliö ja vesisäiliö.

■ Puhdista kaikki osat, myös keitinosa ja laitteen sisätila huolellisesti.

■ Kytke kahviautomaatin virta pois päältä.

⚠ Palovamman vaara ulostuloputkien lähettyvillä!
Laitteen tuottamat nesteet ja höyry ovat erittäin kuumia ja voivat aiheuttaa palovammoja.
Älä pidä mitään kehosi osia ulostuloputkiston alla, kun laitteesta tulee kuumia nesteitä tai höyryä.
Älä koske laitteen kuumiin osiin.

Kahvi

Kahvijuomat

Tällä kahviautomaatilla voit valmistaa seuraavia kahvijuomia:

- **Ristretto** on vahva ja intensiivinen espresso. Siinä on sama määrä kahvijauhetta kuin espressossa, mutta reilusti vähemmän vettä.
- **Espresso** on vahva aromikas kahvijuoma, jonka päällä on tiivis hasselpähkinän värinen vaahtokerros, eli crema. Käytä espresson valmistukseen mieluiten espressopaahdettuja kahvipapuja.
- **Kahvi** valmistetaan erilaisesta paahdosta kuin espresso ja siihen tulee enemmän vettä.
  Käytä kahvinvalmistukseen mieluiten papuja, joiden paahtoaste on tarkoitettu tavalliseen kahviin.
- **Caffè lungo** sisältää vielä enemmän vettä kuin tavallinen kahvi.
- **Long black** valmistetaan kuumasta vedestä ja kahdesta annoksesta espressoa.
- **Caffè Americano** sisältää espressoa ja kuumaa vettä. Laite valmistaa ensin espresson ja täyttää sitten kupin kuumalla vedellä.
- **Cappuccino** sisältää kaksi kolmannesta maitovaahtoa ja kolmanneksen espressoa.
- **Latte macchiato** sisältää kuumaa maitoa, maitovaahtoa ja espressoa, yhtä paljon kutakin.
- **Caffè Latte** valmistetaan espressosta ja kuumasta maidosta.
- **Cappuccino italiano** sisältää saman verran maitovaahtoa ja espressoa kuin tavallinen cappuccino. Erona on, että espresso valmistetaan ensin ja maitovaahto tulee vasta sen päälle.
- **Espresso macchiato** on espressoa, jonka päällä on pieni maitovaahtokupu.
- **Flat white** on mukailtu versio cappuccinosta: Siinä on selvästi enemmän espressoa kuin maitovaahtoa, joten se maistuu voimakkaammin kahvilta.
- **Café au lait** on ranskalainen kahvijuoma, joka valmistetaan kahvista ja maitovaahdosta. Café au lait tarjoillaan yleensä pienestä kulhosta.

Lisäksi voit valmistaa pelkkää **kuumaa maitoa** ja **maitovaahtoa**.

Maito ja kasvipohjaiset maidot

Lehmänmaidon sokeripitoiset lisäaineet tai kasvipohjaiset maidot, kuten soijamaito, voivat tukkia maitoletkut ja laitteen muut maidon kanssa tekemisiin joutuvat osat. Tällaiset yhteensopimattomat nesteet voivat vaarantaa laitteen moitteettoman toiminnan.
Käytä vain maitoja, joihin ei ole lisätty mitään.

Eläinperäinen maito sisältää luonnostaan bakteereja.

Jos käytät eläinperäistä maitoa, käytä vain pastöroituja maitoja, kuten pastöroitua lehmänmaitoa.

Voit valmistaa kuumaa maitoa ja maitovaahtoa lehmänmaidosta tai kasvipohjaisista maidoista. Maitovaahdon koostumus vaihtelee kuitenkin erittäin paljon käytettävän maidon mukaan. Kaikki maidot eivät sovellu hyvin maitovaahdon valmistukseen.

Lämmitysvaiheen päätyttyä keskusyksikkö lämmittää imemänsä maidon höyryllä ja valmistaa tarvittaessa maitovaahdon ilman avulla.

Vinkki: Saat koostumukseltaan täydellistä maitovaahtoa, kun käytät kylmää lehmänmaitoa (< 10 °C), jonka proteiinipitoisuus on vähintään kolme.
Rasvapitoisuuden voit valita omien mieltymystesi mukaisesti. Täysmaitoa (rasvaa vähint. 3,5 %) käytettäessä maitovaahdosta tulee vähän täyteläisempää kuin vähärasvaisempia maitoja käytettäessä.

Kasvipohjaiset maidot sisältävät eri ainesosia kuin esim. lehmänmaito. Kasvipohjaisille maidoille on ominaista, että niiden kiintoaineet laskeutuvat ja saostuvat pohjalle. Tällaiset saostumat voivat johtaa siihen, ettei laite pysty imemään kasvipohjaista maitoa kuuman maidon tai maitovaahdon valmistuksen yhteydessä.

Sekoita siksi kasvipohjainen maito hyvin ennen maitoa sisältävän juoman valmistusta.

Älä ravista kasvipohjaista maitoa. Ravistettaessa maitopakkaukseen muodostuu vaahtoa, mikä haittaa juomanvalmistusta.

Vinkki: Huuhtele maitoletku heti juomanvalmistuksen jälkeen manuaalisesti.

Maitosäiliön täyttö ja asettaminen paikalleen

Maitosäiliö **ei** jäähdytä maitoa.

Maito saattaa pilaantua, jos säilytät sitä pitkään huoneenlämmössä (säilyvyys vaihtelee käytettävän maidon mukaan).

Älä jätä etenkään lehmänmaitoa pitkäksi aikaa maitosäiliöön huoneenlämpöön.

Noudata käyttämäsi maidon valmistajan ohjeita tuotteen säilyvyydestä.

Ellet ole valmistanut maitoa sisältäviä juomia vähään aikaan, huuhtele maitoputkisto ennen juoman valmistusta.

Vinkki: Käytä kylmää maitoa (< 10 °C), niin saat hyvälaatuista maitovaahtoa.

- Jos käytät kasvipohjaista maitoa, sekoita se hyvin. Jotta valmistettavan juoman laatu olisi paras mahdollinen, kasvipohjaisen maidon on oltava sekoitettua, ei ravistettua.
- Täytä maitosäiliö siten, että se jää noin 2 cm vajaaksi.
- Sulje maitosäiliön kansi.

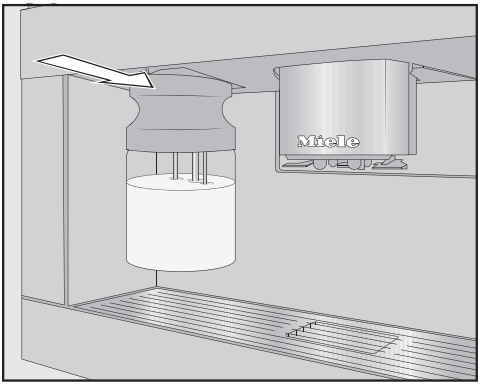

- Työnnä maitosäiliö etupuolelta paikalleen kahviautomaattiin niin, että se napsahtaa paikalleen.

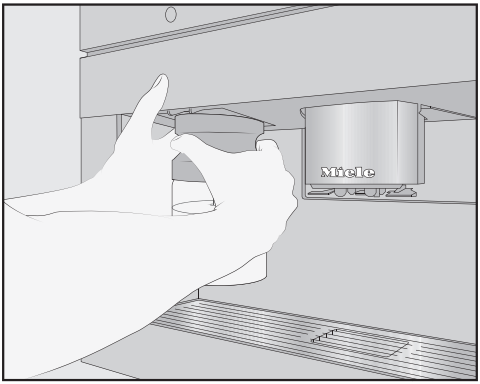

Vinkki: Maitosäiliö irtoaa helpommin, kun käytät kahta kättä.

Kahvijuoman valmistus

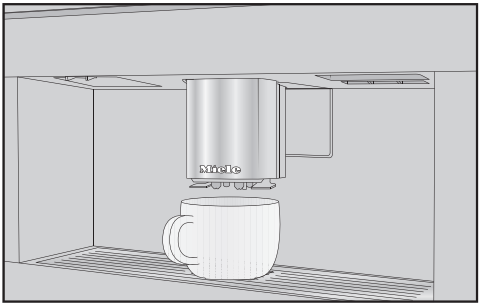

- Aseta kahvikuppi ulostuloputkien alle.
- Jos haluat valmistaa kuumaa maitoa tai maitovaahtoa sisältävän kahvijuomaan, täytä maitosäiliö ja aseta se paikalleen.
- Kosketa haluamasi juoman hipaisupainiketta.

Valitsemasi kahvijuoma valuu ulostuloputkista suoraan kuppiin.

Valmistuksen keskeyttäminen

- Kosketa oranssina palavaa ohjaustaulun symbolia uudelleen.

Kun valmistat monesta ainesosasta koostuvia juomia, kuten Latte macchiatoa, voit keskeyttää yksittäisten ainesosien valmistuksen ennenaikaisesti.

- Kun Seis tulee näyttöön, vahvista se valitsemalla *OK*.

Kahvijuoman valmistus DoubleShot ⁄⁄ -toiminnolla

Jos haluat erityisen vahvan, aromaattisen kahvijuoman, valitse toiminto DoubleShot ⁄⁄. Siinä laite jauhaa haudutuksen puolivälissä uuden papuannoksen ja hauduttaa lopun kahvin siitä. Tällöin uuttoaika on kahvijauheannosta kohti lyhyempi, jolloin juomaan liukenee vähemmän ei-toivottuja aromeja ja kitkeryyttä aiheuttavia aineita.

Hipaisupainike ∅ näkyy kahvijuomien valmistuksen yhteydessä.

- Kosketa hipaisupainiketta ∅ juuri ennen juomanvalmistuksen aloittamista tai välittömästi sen jälkeen.

Juomanvalmistus alkaa ja hipaisupainike ∅ palaa. Laite jauhaa ja hauduttaa kaksi annosta kahvipapuja peräkkäin.

Voit käyttää DoubleShot-toimintoa kaikkiin kahvijuomiin Ristrettoa ja Long blackiä lukuunottamatta.

Kahden annoksen ⊐ valmistus

Voit valmistaa juomaa kaksi annosta kerralla joko yhteen isoon kuppiin tai kahteen pienempään kuppiin samanaikaisesti.

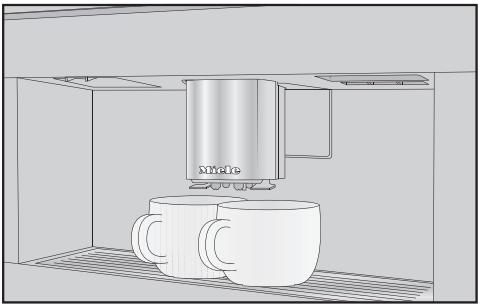

- Aseta kuppi keskusyksikön kummankin ulostuloputken alle.
- Kosketa hipaisupainiketta ⊐ juuri ennen juomanvalmistuksen aloittamista tai välittömästi sen jälkeen.

Hipaisupainike ⊐ palaa.

Juomanvalmistus käynnistyy ja laite valmistaa kaksi annosta valitsemaasi juomaa.

Kahvikannullisen valmistus

Toiminnolla Kahvikannu voit valmistaa kahvia automaattisesti monta kupillista peräkkäin (enintään 1 l) esim. kahvikannuun.

Juomavalikko näkyy näytössä.

Vinkki: Varmista, että kahvipapusäiliöissä on riittävästi papuja ja vesisäiliössä riittävästi vettä, ennen kuin käynnistät Kahvikannu-toiminnon.

- Aseta riittävän suuri astia ulostuloputkien alle.
- Kosketa hipaisupainiketta ⊐.
- Valitse Kahvikannu.
- Vahvista valitsemalla *OK*.
- Valitse haluamasi kuppimäärä (3–8).

Laite jauhaa, hauduttaa ja valuttaa jokaisen kahviannoksen yksitellen. Näytöstä näet, mikä vaihe kulloinkin on meneillään.

Valmistuksen keskeyttäminen

- Kosketa hipaisupainiketta ⊐.

Tee

Liian korkea tai matala veden lämpötila ja liian lyhyt tai pitkä haudutusaika voivat vaikuttaa teen makuun.
Noudata siksi teepakkauksen ohjeita teetä valmistaessasi.

Tätä kahviautomaattia ei ole tarkoitettu kaupalliseen tai tieteelliseen käyttöön. Ulostuloputkista tulevan veden lämpötilat ovat noin-arvoja ja ne voivat vaihdella ympäristöolojen mukaan. Yksi säätöväli vastaa noin 2 °C:tta.

Teetä valmistaessasi voit valita kullekin teelaadulle parhaiten sopivan kuuman veden lämpötilan.

- **Japanilainen tee** on laadukasta vihreää teetä, jolle on tyypillistä hieno, raikas "vihreä" maku.
  Putkesta tulevan veden lämpötila: n. 65 °C, haudutusaika: n. 1,5 minuuttia
- **Valkoinen tee** on vihreää teetä, jonka valmistukseen käytetään vain teepensaan nuoria, juuri aukeamaisillaan olevia lehtiä tai vielä aukeamattomia silmuja ja jota käsitellään erityisen hellävaraisesti. Valkoinen tee on erityisen miedon makuista.
  Putkesta tulevan veden lämpötila: n. 70 °C, haudutusaika: n. 2 minuuttia
- **Vihreä tee** saa vihreän värinsä teepensaan lehdistä. Lehtien käsittely vaihtelee alueittain, ne joko paahdetaan tai höyrytetään. Vihreä tee voidaan käyttää useita kertoja.
  Putkesta tulevan veden lämpötila: n. 80 °C, haudutusaika: n. 2,5 minuuttia
- **Musta tee** saa tumman värinsä ja tyypillisen makunsa teelehtien fermentoinnista. Musta tee sopii hyvin nautittavaksi sitruunan tai maidon kera.
  Putkesta tulevan veden lämpötila: n. 97 °C, haudutusaika: n. 3 minuuttia
- **Chai Latte**n juuret ovat intialaisessa Ayurveda-perinteessä ja se sisältää mustaa teetä, intialaisia mausteita ja maitoa. Maito pehmentää mausteiden terävyyttä ja pyöristää juoman makua.
  Putkesta tulevan veden lämpötila: n. 97 °C, haudutusaika: n. 3 minuuttia
- **Yrttitee** on aromaattista kuumaa juomaa, joka valmistetaan kasvien kuivatuista lehdistä tai tuoreista kasvinosista.
  Putkesta tulevan veden lämpötila: n. 97 °C, haudutusaika: n. 8 minuuttia
- **Hedelmätee** valmistetaan kuivatusta hedelmäpaloista ja/tai kasvinosista, kuten ruusunmarjoista. Maku vaihtelee käytettyjen kasvien ja seosten mukaan. Moniin hedelmäteelaatuihin on myös lisätty aromeja.
  Putkesta tulevan veden lämpötila: n. 97 °C, haudutusaika: n. 8 minuuttia

Suositeltava veden lämpötila vaihtelee teelaadun mukaan.
Lämpötilat on säädetty Mielen suositusten mukaisesti kutakin teelajia varten.

Valmista tee oman makusi mukaan irtoteestä, teeseoksista tai teepusseista.

Teen annostusmäärä vaihtelee teelaadun mukaan. Noudata teepakkauksen ohjeita tai teen ostamisen yhteydessä saamiasi neuvoja. Voit säätää laitteen valmistaman teeveden määrää teelaadun ja käyttämäsi kupin mukaan (ks. kappale Juoman määrän muuttaminen).

Teen valmistus

Kun kosketat hipaisupainiketta ☕, teelaatujen valikko tulee näkyviin.

Juomavalikko näkyy näytössä.

- Laita irtoteetä teesiivilään, suodattimeen tai vastaavaan tai ota teepussi esiin pakkauksesta.
- Aseta siivilä, suodatin tai teepussi teekuppiin.
- Aseta teekuppi ulostuloputkien alle.
- Kosketa ☕.
- Valitse haluamasi teelaatu.
- Vahvista valitsemalla *OK*.

Laite valuttaa kuumaa vettä kuppiin.

Jos olet valinnut asetuksen TeaTimer | Automaattinen, haudutusaikaa mittaava hälytyskello käynnistyy automaattisesti.

Voit käynnistää toiminnon TeaTimer nyt myös manuaalisesti.

Kun haudutusaika on kulunut, laitteesta kuuluu merkkiääni ja symboli 🔔 sammuu näytöstä. TeaTimer-aika on kulunut loppuun.

■ Poista teelehdet tai teepussi.

TeaTimer-hälytyskellon käynnistys manuaalisesti

■ Valmista yksi teejuoma.

Kun teevesi on valunut kuppiin, näyttöön tulee TeaTimer.

■ Kosketa *OK*.

Suositeltu haudutusaika tulee näkyviin.

■ Muuta haudutusaikaa halutessasi.

■ Vahvista valitsemalla *OK*.

Kun haudutusaika on kulunut, laitteesta kuuluu merkkiääni ja symboli 🔔 sammuu näytöstä. TeaTimer-aika on kulunut loppuun.

■ Poista teelehdet tai teepussi.

Teekannullisen valmistus

Toiminnolla Teekannu voit valmistaa suuremman määrän teevettä (enintään 1 l). Laitteesta tulee valitsemaasi teelaatuun sopivaa vettä.

Juomavalikko näkyy näytössä.

Vinkki: Varmista, että vesisäiliössä on riittävästi vettä, ennen kuin käynnistät Teekannu-toiminnon.

■ Aseta riittävän suuri astia ulostuloputkien alle.

■ Kosketa juomapainiketta ☕.

■ Valitse Teekannu.

■ Valitse haluamasi teelaatu ja kuppimäärä (3–8).

Valmistuksen keskeyttäminen

■ Kosketa hipaisupainiketta ☕.

Lämpimän ja kuuman veden valmistus

Valittavana ovat seuraavat vaihtoehdot:

- Kuuma vesi n. 90 °C
- Lämmin vesi n. 65 °C

Juomavalikko näkyy näytössä.

■ Aseta ulostuloputken alle sopiva astia.

■ Kosketa hipaisupainiketta 🫖.

■ Valitse lämmin tai kuuma vesi.

■ Vahvista valitsemalla *OK*.

Juomanvalmistus käynnistyy.

Juoman määrän muuttaminen

Asiantuntijatilassa voit muuttaa juoman määrää parhaillaan valmistettavaa juomaa varten tai pysyvästi. Jos haluat muuttaa juoma määrää pysyvästi, muuta sitä varten parametriä Juoman määrä.

■ Aseta kahvikuppi ulostuloputkien alle.

■ Kosketa hipaisupainiketta ⚙.

■ Valitse juoma.

■ Vahvista valitsemalla *OK*.

Kyseisen juoman parametrit, joita voit muuttaa, tulevat näkyviin.

■ Valitse Juoman määrä.

■ Vahvista valitsemalla *OK*.

Laite aloittaa kyseisen juoman valmistuksen. Kun juomaa on valmistettu vähimmäismäärä, Tallenna tulee näkyviin.

■ Kun juomaa on kupissa haluamasi määrä, kosketa *OK*.

Jos haluat muuttaa maitoa sisältävien juomien juoman määrää, tallenna juoman kunkin ainesosan määrät erikseen.

■ Kun parhaillaan valmistettavan ainesosan määrä on sopiva, kosketa *OK*.

Tästä lähtien kyseisen juoman koostumus ja määrä vastaavat tekemiäsi säätöjä.

Vinkki: Voit muuttaa ohjaustaulussa näkyvien juomien määrää painamalla juomapainiketta pitkään. Kosketa haluamaasi juomapainiketta, kunnes juomanvalmistus käynnistyy. Kun juomaa on valmistettu vähimmäismäärä, Tallenna tulee näkyviin.

Jos vesisäiliö tyhjenee juomanvalmistuksen aikana, ohjelmointi keskeytyy. Uusi juoman määrä **ei** tällöin tallennu.

Asiantuntija-tila

Toiminnolla Asiantuntija-tila voit muuttaa juomamäärää valmistuksen aikana. Asetus **ei** tallennu ja koskee siten vain kyseistä juomanvalmistusta.

Asiantuntijatilan kytkeminen päälle ja pois päältä

Juomavalikko näkyy näytössä.

- Kosketa hipaisupainiketta ⧉.
- Valitse Asetukset ⚑ | Asiantuntija-tila.
- Valitse haluamasi vaihtoehto.
- Vahvista valitsemalla *OK*.

Asetus tallentuu.

Asiantuntijatila: Juoman määrän muuttaminen

Juomavalikko näkyy näytössä.

> Voit muuttaa juoman määrää vain yksittäisten valmistusvaiheiden aikana.
>
> Jos valitset DoubleShot ⊘ tai kaksi annosta ⧉, et voi käyttää asiantuntijatilaa juomamäärän muuttamiseen.

- Valitse juoma.

Juomanvalmistus käynnistyy. Voit muuttaa kunkin ainesosan, esim. Latte macchiatossa kuuman maidon, maitovaahdon ja espresson määrää erikseen niiden valmistuksen aikana.



- Siirrä navigointialueen avulla osoitin (pieni kolmio) haluamaasi kohtaan.

Jauhatuskarkeus määrää ns. uuttoajan, eli kuinka pitkään vesi on kosketuksissa kahvijauheen kanssa. Kun jauhatuskarkeus on säädetty optimaaliseksi, kahvijuomasta tulee täydellinen ja cremasta hasselpähkinänruskeaa.

Mistä tunnistat oikean jauhatuskarkeuden?

Tunnistat seuraavista tekijöistä, milloin jauhatuskarkeutta kannattaa muuttaa.

Jauhatuskarkeus on säädetty **liian karkeaksi**, jos kahvista tai espressosta tulee vetistä ja hapanta. Crema on vaaleaa eikä kestä kauan.

Jauhatuskarkeus on säädetty **liian hienoksi**, jos kahvista tai espressosta tulee liian kitkerää ja cremasta tummanruskeaa.

Jauhatuskarkeuden säätö

Jauhatysyksikkö voi vaurioitua, jos säädät jauhatuskarkeutta enemmän kuin yhden asteen kerrallaan.
Säädä jauhatuskarkeutta vain yksi aste kerrallaan.
Valmista jokaisen säädön jälkeen yksi juoma, niin laite jauhaa papuja. Sen jälkeen voit tarvittaessa jatkaa jauhatuskarkeuden säätämistä.

Jauhatuskarkeuden säätövipu sijaitsee vesisäiliön takana vasemmalla ylhäällä.

- Avaa laitteen luukku.
- Ota vesisäiliö ulos laitteesta.

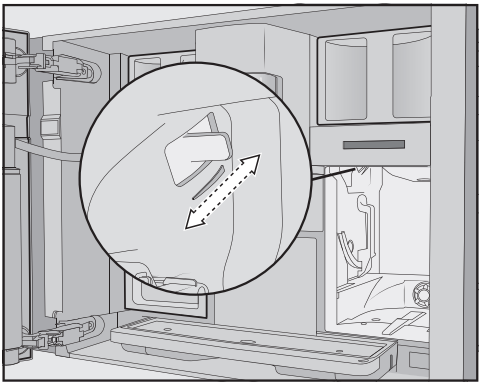

- Työnnä jauhatuskarkeuden säätövipua **tarkalleen yhden karkeusasteen** verran eteenpäin (jauhatus hienommaksi) tai taaksepäin (jauhatus karkeammaksi).

Laite käyttää valitsemaasi jauhatuskarkeutta kaikkien papulajien jauhatukseen ja kaikkien kahvijuomien valmistuksessa.

- Aseta vesisäiliö paikalleen.
- Sulje laitteen luukku.
- Valmista yksi kahvijuoma.

Jatka jauhatuskarkeuden säätämistä tarvittaessa.

Jauhatusyksikkö kuluu käytössä ajan mittaan jonkin verran. Säädä tarvittaessa jauhatuskarkeutta hienommaksi.

Parametrien hakeminen näyttöön ja muuttaminen

Voit muuttaa kaikkien juomien juomamäärää.
Lisäksi voit säätää erikseen jokaisen kahvijuoman jauhatusmäärää ja veden lämpötilaa sekä valita, käytetäänkö esihaudutusta.

- Kosketa hipaisupainiketta ⚙.
- Valitse juoma.
- Vahvista valitsemalla *OK*.

Kyseisen juoman parametrit, joita voit muuttaa, tulevat näkyviin.

Jos valitsit jonkin kahvijuoman, sen nykyiset Jauhatusmäärän, Veden lämpötilan ja Esihaudutus-toiminnon asetukset tulevat näkyviin.

> Ensimmäisellä rivillä näkyy valikon kohta Juoman määrä. Kun valitset Juoman määrän ja vahvistat valitsemalla *OK*, juoman valmistus käynnistyy.

- Valitse haluamasi parametri.
- Muuta asetus haluamaksesi.
- Vahvista valitsemalla *OK*.

Asetus tallentuu.

Juoman määrä

Kahvijuoman makuun vaikuttaa käyttämäsi kahvilaadun lisäksi myös käytetyn veden määrä.
Voit säätää kaikkiin juomiin (paitsi Kahvikannuun) käytettävän veden määrää omien kuppiesi ja käyttämäsi kahvilaadun mukaisiksi.

Voit säätää myös maitoa sisältävien erikoiskahvien maidon tai maitovaahdon määrää suhteessa espresson tai kahvin määrään.

Laitteeseen voi jokaista juomaa varten ohjelmoida suurimman mahdollisen nestemäärän. Kun tämä nestemäärä on käytetty, valmistus pysähtyy. Samalla kyseiselle juomalle tallentuu suurin mahdollinen määrä.

Jauhatusmäärä

Kahviautomaatti voi jauhaa ja käyttää yhden kupillisen valmistukseen 7,5–12,5 g kahvipapuja. Mitä suurempi määrä kahvia jauhetaan, sitä vahvempaa kahvijuomasta tulee.

Jauhatusmäärä on **liian pieni**, jos espresso tai kahvi maistuu laihalta.

Lisää jauhatusmäärää, niin laite jauhaa enemmän papuja kuppia kohti.

Jauhatusmäärä on **liian suuri**, jos espresso tai kahvi maistuu kitkerältä.

Vähennä jauhatusmäärää, niin laite jauhaa vähemmän papuja kuppia kohti.

Kahvijuomien haudutuslämpötila

Veden lämpötilan täytyy sopia käytettäville papulaaduille ja niiden paahdolle. Veden lämpötilaa määritettäessä ratkaisevaa on, valmistatko espressoa vai kahvia.

Jotkin kahvilaadut reagoivat kuumiin lämpötiloihin niin herkästi, että kahvin maku saattaa heikentyä. Jos kahvi maistuu kitkerältä, syynä voi olla liian korkea veden lämpötila.

Espresson valmistukseen soveltuu yleensä korkeampi lämpötila.

Teejuomien veden lämpötila, lämmin ja kuuma vesi

Voit muuttaa yksittäisten teejuomien veden sekä lämpimän ja kuuman veden lämpötilaa.

Yksi säätöväli vastaa noin 2 °C:tta.

Kahvijauheen esihaudutus

Esihaudutuksessa kahviautomaatti kostuttaa kahvijauheen ensin pienellä määrällä kuumaa vettä. Se turvottaa kahvijauhetta vähäsen. Lopun veden laite puristaa kostutetun kahvijauheen läpi hetken kuluttua. Jos kahvi vaikuttaa liian mauttomalta ja haluat siitä maukkaampaa ja täyteläisempää, kokeile käyttää esihaudutusta. Esihaudutus voi joitakin papulajeja käytettäessä vahvistaa makua.

Voit valita lyhyen tai pitkän esihaudutuksen tai kytkeä esihaudutustoiminnon kokonaan pois käytöstä.

Vinkki: Esihaudutusta kannattaa käyttää erityisesti kahvin valmistuksessa.

Profiilit

Jotta kukin käyttäjä voi valmistaa oman makunsa ja mieltymystensä mukaisia juomia, voit Miele-juomavalikon lisäksi (Miele-profiili) luoda yksilöllisiä profiileja.

Kaikkien juomien juomamäärät ja parametrit voidaan määritellä erikseen jokaiseen profiiliin.

Käyttäjäprofiilin luominen

■ Kosketa hipaisupainiketta .

Valikko Profiilit avautuu.

■ Valitse Luo profiili.

■ Vahvista valitsemalla *OK*.

Näyttöön avautuu näppäimistö.

■ Anna profiilille nimi:

- Syötä kirjain tai numero seuraavasti: korosta se nuolipainikkeella ja vahvista valitsemalla *OK*.
- Voit poistaa syöttämäsi merkin koskettamalla hipaisupainiketta ⮌.
- Tallenna antamasi nimi seuraavasti: valitse väkänen ✓ ja vahvista valitsemalla *OK*.

Profiili on nyt luotu.

Profiilin muokkaaminen

Kun olet luonut omia profiileja, voit muokata niitä valikossa Profiilit.

■ Kosketa hipaisupainiketta .

Valikko Profiilit avautuu.

■ Valitse Muokkaa.

■ Vahvista valitsemalla *OK*.

Nyt voit muokata valitsemasi profiilin asetuksia:

- Vaihda profiili
- Muuta profiilinimi
- Poista profiili

Profiilin vaihto

■ Kosketa hipaisupainiketta .

Valikko Profiilit avautuu.

■ Valitse Muokkaa.

■ Vahvista valitsemalla *OK*.

■ Valitse Vaihda profiili.

■ Vahvista valitsemalla *OK*.

Valittavanasi ovat seuraavat vaihtoehdot:

- **Manuaalisesti**: Valittuna oleva profiili pysyy käytössä, kunnes valitset toisen käyttäjäprofiilin.
- **Jokaisen annoksen jälkeen**: Laite vaihtaa takaisin Miele-profiiliin jokaisen juomanvalmistuksen jälkeen.
- **Käynnistettäessä**: Miele-profiili tulee näyttöön aina, kun kahviautomaatin virta kytketään uudelleen päälle riippumatta siitä, mikä profiili oli valittuna viimeksi virran katkaisuhetkellä.

■ Valitse haluamasi vaihtoehto.

■ Vahvista valitsemalla *OK*.

Profiilin nimen muuttaminen

Tämä toiminto on käytettävissä vain, kun laitteeseen on Miele-profiilin lisäksi luotu jokin profiili.

■ Kosketa hipaisupainiketta .

Valikko Profiilit avautuu.

■ Valitse Muokkaa.
■ Vahvista valitsemalla *OK*.
■ Valitse Muuta nimi.
■ Vahvista valitsemalla *OK*.
■ Muuta nimi haluamaksesi:
- Voit poistaa syöttämäsi merkin koskettamalla hipaisupainiketta ⮌.
- Syötä uusi kirjain tai numero seuraavasti: korosta se nuolipainikkeella ja vahvista valitsemalla *OK*.
- Kun haluat tallentaa muuttamasi nimen, valitse väkänen ✓.
■ Vahvista valitsemalla *OK*.

Profiilin poistaminen

Tämä toiminto on käytettävissä vain, kun laitteeseen on Miele-vakioprofiilin lisäksi luotu jokin profiili.

■ Kosketa hipaisupainiketta 👤.

Valikko Profiilit avautuu.

■ Valitse Muokkaa.
■ Vahvista valitsemalla *OK*.
■ Valitse Poista profiili.
■ Vahvista valitsemalla *OK*.
■ Valitse poistettava profiili.
■ Valitse Kyllä.
■ Vahvista valitsemalla *OK*.

Profiili häviää.

Juomien valmistaminen oman käyttäjäprofiilin avulla

■ Kosketa hipaisupainiketta 👤.
■ Valitse haluamasi profiili.
■ Valitse haluamasi juoma.

Juomavalmistus käynnistyy.

Profiilin juomien muuttaminen

Kun muutat jossakin profiilissa juomaparametrejä, tekemäsi muutokset vaikuttavat vain kyseiseen profiiliin. Juomien asetukset pysyvät muissa profiileissa ennallaan.

■ Kosketa hipaisupainiketta 👤.

Valikko Profiilit avautuu.

■ Valitse haluamasi profiili.

Valittuna olevan profiilin nimi näkyy näytön vasemmassa ylänurkassa.

Nyt voit muokata juomia yksilöllisen makusi mukaan.

Valmistelut MobileStart-käyttöä varten

⚠ Palovamman vaara ulostuloputkien lähettyvillä.
Jos juomanvalmistus alkaa odottamatta etäohjauksella, laitteen läheisyydessä oleilevat henkilöt voivat saada kuuman nesteen tai laitteen kuumien osien aiheuttamia palovammoja.
Varmista siksi aina ennen kuin käynnistät juomanvalmistuksen etänä, ettei laitteen läheisyydessä ole ketään, etenkään lapsia tai lemmikkejä.

Laite **ei** jäähdytä maitosäiliössä tai tölkissä olevaa maitoa.
Maito saattaa pilaantua, jos säilytät sitä pitkään huoneenlämmössä maitosäiliössä tai tölkissä (säilyvyys vaihtelee käytettävän maidon mukaan).
Älä jätä etenkään lehmänmaitoa pitkäksi aikaa huoneenlämpöön maitosäiliössä tai tölkissä. Noudata käyttämäsi maidon valmistajan ohjeita tuotteen säilyvyydestä.

Kun Mobile Start on kytkettynä päälle, voit esim. käynnistää juomanvalmistuksen Miele-sovelluksella.

- Varmista, että kahviautomaatti on käyttövalmis, mm. riittävästi vettä vesisäiliössä ja papuja papusäiliössä.
- Aseta riittävän iso tyhjä astia keskusyksikön alle.
  Voit käyttää Mobile Start-toimintoa vain, kun

- kahviautomaattisi on yhdistetty Miele@home-järjestelmään ja
- toiminnot Etäkäyttö ja Mobile Start on otettu käyttöön.

Nyt voit valmistaa juomia sovelluksella.

MobileStart-toiminnon kytkeminen päälle ja pois päältä

Jotta voit käyttää Mobile Start-toimintoa, Etäkäyttö-toiminnon on oltava kytkettynä päälle.

Juomavalikko näkyy näytössä.

- Kosketa hipaisupainiketta ▭.
- Valitse Mobile Start.
- Valitse haluamasi vaihtoehto.
- Vahvista valitsemalla *OK*.

Kun olet kytkenyt Mobile Start-toiminnon päälle, voit käynnistää juomanvalmistuksen sovelluksella.

Kun valmistat juoman sovelluksen kautta, laite ilmoittaa juomanvalmistuksesta merkkiäänellä ja merkkivalolla. Näitä varoitussignaaleja ei voi muuttaa tai kytkeä pois päältä.

Kun Mobile Start on otettuna käyttöön, näytössä näkyy symboli ja, kun kahviautomaatin virta on pois päältä, kellonaika. Laite ei tällöin huuhtele putkistoja virran päälle kytkeytymisen yhteydessä, jottei ulostuloputkien alle valmiiksi asetettu kuppi täyttyisi huuhteluvedellä.
Kahviautomaattia ei voi samanaikaisesti ohjata laitteesta ja sovelluksesta. Käyttö itse laitteesta menee etusijalle.
Mobile Start kytkeytyy automaattisesti pois käytöstä 24 tunnin kuluttua tai heti, kun olet valmistanut jonkin juoman sovelluksen kautta tai avannut laitteen luukun.

Asetukset-valikon avulla voit muokata kahviautomaatin yksilöllisiä tarpeitasi vastaavaksi.

Asetukset-valikon haku näyttöön ja asetusten muuttaminen

Juomavalikko tulee näkyviin.

- Kosketa hipaisupainiketta ▭.
- Valitse Asetukset ⚑.
- Vahvista valitsemalla *OK*.
- Valitse valikon kohta, jonka haluat näyttöön tai jota haluat muuttaa.
- Vahvista valitsemalla *OK*.
- Muuta asetus haluamaksesi.
- Vahvista valitsemalla *OK*.

Joitakin Asetukset-valikon asetuksia kuvataan tässä käyttöohjeessa erikseen omissa kappaleissaan.

Kieli

Voit valita näytön tekstien kielen ja tarvittaessa myös käyttömaan.

Vinkki: Jos valitset vahingossa väärän kielen, löydät Kieli-valikon helposti symbolin ⚑ avulla.

Kellonaika

Näyttö (kellonajan näyttö)

Valitse tällä asetuksella, miten haluat kellonajan näkyvän kahviautomaatin virran ollessa pois päältä:

- **Päällä**: Kellonaika näkyy aina.
- **Pois päältä**: Kellonaika ei näy.
- **Virran poiskytkentä yöksi**: Kellonaika näkyy energian säästämiseksi vain klo 5–23.

Kun kellonajan näyttö on käytössä, kahviautomaatin energiankulutus kasvaa.

Ajan näyttötapa

- 24 tunnin kello (24 h)
- 12 tunnin kello (12 h)

Asettaminen

Aseta tunnit ja minuutit.

Jos olet liittänyt kahviautomaatin WLAN-verkkoon ja Miele-sovellukseen, Miele-sovellus synkronoi kellonajan oman aikavyöhykkeesi aikaan.

Päivämäärä

Aseta nykyinen päivämäärä.

Ajastin

Kahviautomaatissa on kolme ajastinta:

- Päälle klo
- Pois päältä klo
- Pois päältä kun kulunut

Voit asettaa nämä ajastintoiminnot eri viikonpäiville.

Päälle klo

Kahviautomaatti kytkeytyy päälle aina samaan aikaan, esim. aamulla aamiaista varten.

Jos käytönesto on kytketty päälle, kahviautomaatti **ei kytkeydy** päälle valittuna ajankohtana.
Ajastinasetukset poistuvat käytöstä.

Jos kahviautomaatti kytkeytyy asettamaasi aikaan automaattisesti päälle **kolme** kertaa niin, ettei laitteella valmisteta lainkaan juomia, laite lakkaa kytkeytymästä päälle automaattisesti. Tällä varmistetaan se, ettei kahviautomaatti kyt-

keydy päälle ollessasi pitkään poissa kotoa, esim. loman aikana.
Ohjelmoidut ajat jäävät kuitenkin laitteen muistiin ja ne aktivoituvat uudelleen, kun laite kytketään päälle seuraavan kerran.

Jos olet valinnut, että kellonaika näkyy näytössä, kun laitteen virta on pois päältä (Näyttö | Päällä tai Virran poiskytkentä yöksi), näyttöön tulee 23:59 tuntia ennen laitteen päälle kytkeytymistä symboli ⏲ ja asetettu päällekytkeytymisaika.

Pois päältä klo

Kahviautomaatti kytkeytyy pois päältä aina samaan aikaan.

Vaikka laitetta ei käytettäisi pitkään aikaan, ohjelmoimasi ajat jäävät kuitenkin laitteen muistiin ja aktivoituvat uudelleen, kun kytket laitteen virran päälle seuraavan kerran.

Pois päältä kun kulunut

Kahviautomaatti kytkeytyy pois päältä, jos mitään painiketta ei paineta tietyn ajan sisällä.

Voit muuttaa tätä asetusta ja ajastaa kahviautomaatin kytkeytymään pois päältä 20 minuutin – 9 tunnin kuluttua.

Tehdasasetuksena kahviautomaatti kytkeytyy pois päältä 20 minuutin kuluttua. Jos pidennät tätä aikaa, kahviautomaatin energiankulutus kasvaa.

TeaTimer

Kun valmistat teevettä, voit samalla käynnistää TeaTimer-hälytyskellon. Laitteeseen on valmiiksi asetettu eri teelaatuihin sopivat haudutusajat. Voit muuttaa esiasetettua haudutusaikaa (enintään 14:59 minuuttia).

Valittavanasi ovat seuraavat TeaTimerin asetusvaihtoehdot:

- **Automaattinen**: Kun teevesi on valmista, TeaTimer käynnistyy automaattisesti.
- **Manuaalisesti**: Kun teevesi valmistuu, voit halutessasi käynnistää TeaTimer-hälytyskellon.

Voit käyttää kahviautomaattia haudutusaikana normaaliin tapaan. Kun haudutusaika on kulunut, laitteesta kuuluu merkkiääni ja symboli 🔔 alkaa vilkkua.

Äänenvoimakkuus

Voit säätää merkki- ja painikeäänten äänenvoimakkuutta (segmenttipalkin avulla).

Voit ottaa käyttöön tai pois käytöstä tervehdysmelodian, joka kuuluu aina, kun laitteen virtakytkintä ⏻ kosketetaan.

Näytön kirkkaus

Voit säätää näytön kirkkautta (segmenttipalkin avulla).

Valaistus

Voit muuttaa päällä tai pois päältä olevan laitteen valaistuksen kirkkautta.

Lisäksi voit asettaa ajan, jonka kuluttua laitteen valaistus kytkeytyy pois päältä sen jälkeen, kun laite kytketään tai kytkeytyy pois päältä (säätöväli 15 minuuttia – 9 tuntia).

Mitä kirkkaammaksi valaistus on säädetty ja mitä pitempään se on päällä, sitä enemmän kahviautomaatin energiankulutus kasvaa.

Info (tietojen näyttö)

Voit hakea näyttöön seuraavat tiedot: kuinka monta juomaa on valmistettu ja kuinka monta juomaa voidaan vielä valmistaa ennen hoito-ohjelmien suorittamista.

Tulovesi

Kahviautomaatti on varustettu kiinteää vesiliitäntää varten. Kun vesiliitäntä on otettu käyttöön, vesisäiliö täyttyy automaattisesti vesijohtoverkosta. Kun vesiliitäntä on otettu pois käytöstä, sinun on täytettävä vesisäiliö manuaalisesti.

Korkeus merenpinnan yläpuolella

Jos kahviautomaatti asennetaan paikkaan, joka sijaitsee korkealla vuoristossa, vesi kiehuu matalamman ilmanpaineen vuoksi tavallista matalammissa lämpötiloissa. Jotta kahviautomaatti voi säätää juomanvalmistuslämpötiloja vastaavasti, voit asettaa siihen käyttöpaikan korkeuden.

Suoritustapa

Voit valita käyttötarpeitasi vastaavan käyttötavan (Suoritustapa):

- Energiansäästötila
- Barista-tila
- Latte-tila

Harvinaisempaa, kahvikeskuksen intensiivistä käyttöä varten valittavissa on myös Juhlat-tila.

Energiansäästötila

Energiansäästötilassa kahviautomaatti kuluttaa vähiten energiaa. Järjestelmä lämpenee vasta, kun käynnistät juomanvalmistuksen.

Tehdasasetuksena käyttötilaksi on valittuna Energiansäästötila. Jos valitset jonkin muun kuin Energiansäästötilan, kahviautomaatin energiankulutus kasvaa.

Barista-tila

Tämä käyttötapa on optimoitu täydellistä kahvinautintoa varten. Voit valmistaa kahvijuomia nopeasti, koska kahviautomaatti pysyy koko ajan kahvinvalmistuslämpötilassa.

Energiankulutus on Barista-tilassa suurempi kuin Energiansäästötilassa.

Latte-tila

Tämä käyttötapa on optimoitu maitoa sisältävien juomien valmistusta varten. Latte-tilassa voit valmistaa maitoa sisältäviä juomia huomattavasti tavallista nopeammin.

Energiankulutus on Latte-tilassa suurempi kuin Energiansäästötilassa ja Barista-tilassa.

Juhlat-tila

Tämä käyttötapa on tarkoitettu **harvinaisempiin tilanteisiin**, joissa kahviautomaattia käytetään paljon lyhyessä ajassa, esim. perhejuhlien aikana.

Puhdista kahviautomaatti tällaisten tilaisuuksien jälkeen perusteellisesti, etenkin sen maitoputkisto.
Suorita tarvittaessa kahviautomaatin kalkinpoisto ja suodatinyksikön rasvanpoisto.

Huomioi seuraavat asiat, kun käytät Juhlat-tilaa:

- Laite huuhtelee putkistoja tavallista vähemmän tai ei ollenkaan. Laite huuhtelee maitoputken vasta, kun edellisestä maitoa sisältävän juoman valmistuksesta on kulunut noin tunti.
- Ilmoitukset hoitotilasta tai hoidon tarpeesta jäävät taustalle ja tulevat näkyviin vasta, kun laite kytketään päälle seuraavan kerran.
- Kupinvalaistus pysyy päällä kirkkaimmalla teholla, kunnes kahviautomaatti kytketään tai kytkeytyy pois päältä.
- Ajastintoiminnot Pois päältä klo ja Virrankatkaisu x h kuluttua ovat pois käytöstä.
- Kahviautomaatti kytkeytyy pois päältä kuuden tunnin kuluttua edellisestä painikkeen painalluksesta. Kun laite seuraavan kerran kytketään päälle, Juhlat-tila ei enää ole valittuna, vaan käytössä on sitä ennen valittu käyttötila.

Energiankulutus on Juhlat-tilassa suurempi kuin kaikissa muissa käyttötiloissa.

Vedenkovuus

Säädä kahviautomaatti käytettävän veden kovuusasteen mukaisesti, niin laite toimii moitteettomasti ja vältyt laitteen vahingoittumiselta.

Paikalliselta vesilaitokselta saat tietoa käyttämäsi vesijohtoveden kovuudesta.

Jos käytät pullotettua vettä, kuten kivennäisvettä, aseta vedenkovuus veden kalsiumpitoisuuden mukaan. Kalsiumpitoisuus on ilmoitettu pullon etiketissä milligrammoina litraa kohti (mg/l) Ca^{2+} tai miljoonasosina (ppm) (mg Ca^{2+}/l).

Käytä vain hiilihapottomia ja maustamattomia pullovesiä.

Vedenkovuuden tehdasasetus on 21° dH.

Vedenkovuus		**Kalsiumpitoisuus** mg/l Ca^{2+} tai ppm (mg Ca^{2+}/l)	**Asetus**
°dH	mmol/l		
1	0,2	7	1
2	0,4	14	2
3	0,5	21	3
4	0,7	29	4
5	0,9	36	5
6	1,1	43	6
7	1,3	50	7
8	1,4	57	8
9	1,6	64	9
10	1,8	71	10
11	2,0	79	11
12	2,1	86	12
13	2,3	93	13
14	2,5	100	14
15	2,7	107	15
16	2,9	114	16
17	3,0	121	17
18	3,2	129	18
19	3,4	136	19
20	3,6	143	20
21	3,8	150	21
22	3,9	157	22
23	4,1	164	23
24	4,3	171	24
25	4,5	179	25
26	4,6	186	26
27	4,8	193	27

Vedenkovuus		Kalsiumpitoisuus mg/l Ca^{2+} tai ppm (mg Ca^{2+}/l)	Asetus
°dH	mmol/l		
28	5,0	200	28
29	5,2	207	29
30	5,4	214	30
31	5,5	221	31
32	5,7	229	32
33	5,9	236	33
34	6,1	243	34
35	6,3	250	35
36	6,4	257	36
37–45	6,6–8,0	258–321	37–45
46–60	8,2–10,7	322–429	46–60
61–70	10,9–12,5	430–500	61–70

Vinkki: Jos vesijohtoveden kovuus on >21 °dH (3,8 mmol/l), suosittelemme pulloveden käyttöä (< 150 mg/l Ca^{2+}). Näin sinun ei tarvitse suorittaa kalkinpoistoa niin usein, ja säästät myös ympäristöä, kun et kuormita sitä kalkinpoistoaineilla.

Käytönesto

Käytöneston avulla voit lukita kahviautomaatin siten, etteivät esim. lapsen pääse käyttämään sitä ilman valvontaa.

Jos käytönesto on kytketty päälle, ajastin Päälle klo on pois käytöstä. Kahviautomaatti **ei** kytkeydy päälle valittuna ajankohtana.

Käytöneston ottaminen tilapäisesti pois käytöstä

■ Kosketa *OK*:ta noin 6 sekunnin ajan.

Kahviautomaatti lukittuu taas, kun se kytketään tai kytkeytyy seuraavan kerran pois päältä.

Miele@home

Kahviautomaatissa on sisäänrakennettu WLAN-moduuli ja se on Miele@home-valmiuksinen.

Miele@homen alla näkyy seuraavia vaihtoetoja sen mukaan, onko kahviautomaatti verkotettu vai ei:

- **Asenna**: Tämä vaihtoehto tulee näkyviin vain, kun kahviautomaattia ei ole vielä yhdistetty WLAN-verkkoon tai kun verkon konfiguroinnin tehdasasetukset on palautettu.
- **Poista käytöstä*** / **Ota käyttöön***: WLAN-verkon asetukset pysyvät entisellään, mutta verkkoyhteys muodostetaan tai katkaistaan.
- **Yhteyden tila***: Näyttöön tulee tietoja WLAN-yhteydestä. Nämä symbolit kertovat yhteyden signaalinvoimakkuuden.
- **Asenna uudelleen***: Nykyiset WLAN-verkon tehdasasetukset palautetaan. WLAN-yhteys muodostetaan uudestaan.
- **Palauta***: Verkotus otetaan pois käytöstä ja WLAN-verkon tehdasasetukset palautetaan.

* Tämä valikon kohta on näkyvissä, kun Miele@home-yhteys on muodostettu ja kahviautomaatti on liitetty WLAN-verkkoon.

Vinkki: Voit verkottaa käyttövalmiin kahviautomaatin milloin vain koskettamalla hipaisupainiketta *OK* tai skannaamalla tässä käyttöohjeessa olevan QR-koodin (ks. kappale Scan & Connect -toiminnon suorittaminen).

Verkotus lisää kahviautomaatin energiankulutusta, myös silloin kun laitteen virta on kytkettynä pois päältä.

Palauta verkkoasetusten tehdasasetukset ennen kuin viet kahviautomaatin kierrätykseen, myyt sen tai otat käyttöön käytetyn kahviautomaatin. Vain näin voit varmistaa, että poistat kahviautomaatista kaikki henkilötiedot ja ettei koneen aiempi omistaja voi enää tarkastella tai muuttaa laitteen tietoja.

Scan & Connect -toiminnon suorittaminen

Käyttöönotto on suoritettu, mutta kodinkonetta ei ole vielä liitetty Miele@home-verkkoon.

- Skannaa QR-koodi.

Jos olet asentanut Miele-sovelluksen ja sinulla on käyttäjätili, sinut ohjataan suoraan verkotukseen.

Jos et ole vielä asentanut Miele-sovellusta, sinut ohjataan Apple App Store®- tai Google Play Store™ -sovelluskauppaan.

- Lataa Miele-sovellus ja luo käyttäjätili.
- Skannaa QR-koodi uudelleen.

Miele-sovellus opastaa sinua yhteyden muodostamisessa.

Etäkäyttö

Valikon kohta Etäkäyttö on näkyvissä, kun Miele@home-yhteys on muodostettu ja kahviautomaatti on liitetty WLAN-verkkoon.

Miele-sovelluksen avulla voit esimerkiksi muuttaa kahviautomaatin asetuksia, kun etäkäyttö on kytketty päälle. Juomanvalmistuksen voi käynnistää sovelluksen kautta, kun myös MobileStart on kytketty päälle.

Tehdasasetuksena etäohjaus on kytketty päälle.

RemoteUpdate-etäpäivitys

Voit päivittää kahviautomaattisi ohjelmiston RemoteUpdate-toiminnolla. Kun kahviautomaattiasi varten julkaistaan päivitys, se latautuu automaattisesti. Päivitys ei kuitenkaan asennu automaattisesti, vaan se on käynnistettävä manuaalisesti.

Voit jatkaa kahviautomaattisi käyttöä tavalliseen tapaan, vaikket asentaisikaan jotain päivitystä. Miele kuitenkin suosittelee päivitysten asentamista.

Valikon kohta RemoteUpdate näkyy ja on valittavissa vain, kun Miele@home-käytön edellytykset täyttyvät.

Tehdasasetuksena RemoteUpdate on otettu käyttöön. Käytettävissä oleva päivitys latautuu automaattisesti, mutta sinun on käynnistettävä sen asennus manuaalisesti.

Ota etäpäivitystoiminto pois käytöstä, jos et halua laitteen lataavan päivityksiä automaattisesti.

RemoteUpdate-etäpäivityksen kulku

Tietoja päivitysten sisällöstä ja laajuudesta löydät Miele-sovelluksesta.

Kun uusi päivitys on valmis asennettavaksi, kahviautomaatin näyttöön tulee siitä ilmoitus.

Voit asentaa päivityksen heti tai myöhemmin. Jos et asenna sitä heti, kahviautomaatti ehdottaa asennusta, kun kytket sen päälle seuraavan kerran.

Ellet halua asentaa päivitystä, ota etäpäivitys pois käytöstä.

Päivitys voi kestää muutaman minuutin.

Tietoa etäpäivityksistä:

- Saat aina ilmoituksen saatavilla olevista etäpäivityksistä, ts. päivityksiä ei ole saatavilla, jos mitään ilmoituksia ei ole tullut.
- Asennettua etäpäivitystä ei voi enää kumota.
- Älä kytke kahviautomaatin virtaa pois päältä kesken päivityksen asennuksen. Virran katkaisu keskeyttää päivityksen ja päivitys jää asentamatta.
- Jotkin ohjelmistopäivitykset voi tehdä vain Miele-huolto.

Ohjelmaversio

Valikon kohta Ohjelmaversio on tarkoitettu Miele-huollon käyttöön. Tätä tietoa ei tarvita yksityisessä kotikäytössä.

Messutoiminto (myymälä)

Tätä toimintoa ei tarvita yksityisessä kotikäytössä.

Kun asetus Myymälä | Messuasetus on valittuna, kahviautomaattia voidaan esitellä myymälässä tai messuilla. Tällöin laitteen valaistus on päällä, mutta laite ei valmista juomia tai suorita hoito-ohjelmia.

Messutoiminnon voi ottaa käyttöön, vaikkei laitteen käyttöönottoa ole suoritettu. Kytke kahviautomaatin virta päälle ja pois päältä. Kosketa välittömästi sen jälkeen 5 sekunnin ajan painiketta ⮌. Messutoiminto on kytketty päälle.

Tehdasasetukset

Voit palauttaa kaikki kahviautomaatin asetuksiin tehdyt muutokset takaisin tehdasasetuksiin.

Seuraavat asetukset **eivät** nollaudu tehdasasetustilaan:

- Valmistettujen juoma-annosten määrä ja laitteen tila (annoksia kalkinpoistoon, ... keitinosan rasvanpoistoon)
- Kieli
- Päivämäärä ja kellonaika
- Profiilit ja niihin kuuluvat juomat
- Miele@home

Puhdistus ja hoito

⚠ Puutteellisen puhdistuksen aiheuttama terveysvaara.
Lämpö ja kosteus voivat homehduttaa kahvijäämiä tai saada maitojäämät happanemaan, mikä aiheuttaa terveysvaaran.
Puhdista siksi kahviautomaatti huolellisesti ja säännöllisesti.

Puhdistusaikataulu

Suositeltava puhdistusväli	Puhdistettavat osat / suoritettavat toimenpiteet
Päivittäin (päivän päätyttyä)	Maitosäiliö ja kansi
	Maitoventtiili
	Vesisäiliö
	Tippalevy
	Tippakaukalo ja käytetyn kahvinporon säiliö
Kerran viikossa (useammin, jos likaantuu paljon)	Keskusyksikkö
	Kupintunnistimen anturi
	Sisätila
	Keitinosa
	Tippamalja
	Laitteen etupinta
Kerran kuukaudessa	Maitoventtiili
	Kahvipapusäiliöt
Kerran vuodessa (tarvittaessa useammin)	Keitinosan voitelu (silikonirasvalla)
Tarvittaessa / kun näyttöön tulee siitä kehotus	Puhdista maitoputket (kahdella puhdistusainetikulla)
	Keitinosan rasvanpoisto (yhdellä puhdistustabletilla)
	Laitteen kalkinpoisto (kahdella kalkinpoistotabletilla)

Käsin vai astianpesukoneessa?

Keitinosaa **ei** saa pestä astianpesukoneessa.
Puhdista keitinosa ainoastaan käsin lämpimällä vedellä **ilman pesuainetta**.

Pese nämä osat **aina** käsin:

- Keskusyksikön teräsvaippa
- Keitinosa
- Kahvipapusäiliöt ja niiden kannet

⚠ Liian korkea pesulämpötila aiheuttaa vaurioiden vaaran.
Osat voivat muuttua käyttökelvottomiksi (esim. vääntyä), jos peset niitä astianpesukoneessa yli 55 °C:n lämpötilassa.
Käytä konepesun kestävien osien pesuun vain pesuohjelmia, joiden lämpötila on enintään 55 °C.

Väriaineita sisältävät elintarvikkeet, kuten porkkana, tomaatit ja ketsuppi voivat värjätä laitteen osia konepesun aikana. Värjääntymät eivät kuitenkaan vaikuta osien käyttöominaisuuksiin.

Seuraavat osat ovat **konepesun kestäviä**:

- Kannellinen tippakaukalo ja käytetyn kahvinporon säiliö
- Tippalevy
- Keskusyksikkö (ilman teräksistä suojusta)
- Kannellinen maitosäiliö
- Kupintunnistimen anturi
- Hoitoastia
- Vesisäiliö

⚠ Kuumat osat ja nesteet aiheuttavat palovammojen vaaran.
Jotkin laitteen osat tulevat käytön aikana erittäin kuumiksi. Voit saada palovammoja, jos kosket niihin. Laitteen tuottamat nesteet ja höyry ovat erittäin kuumia ja voivat aiheuttaa palovammoja.
Älä pidä mitään kehosi osia ulostuloputkiston alla, kun laitteesta tulee kuumia nesteitä tai höyryä.
Anna kahviautomaatin jäähtyä ennen kuin alat puhdistaa sitä.
Huomaa, että myös tippakaukalossa oleva vesi saattaa olla hyvin kuumaa.

⚠ Rakenteisiin tunkeutuvan kosteuden aiheuttamien vaurioiden vaara.
Höyrypuhdistimen höyry voi päästä laitteen sähköä johtaviin osiin ja aiheuttaa oikosulun.
Älä käytä höyrypuhdistimia kahviautomaatin puhdistukseen.

Puhdista kahviautomaatti säännöllisesti, sillä kahvijäämät homehtuvat helposti. Maitojäämät voivat hapantua ja tukkia maitoletkun.

Epäsopivat puhdistusaineet ja -välineet

Kaikki pinnat voivat värjäytyä pysyvästi, jos ne joutuvat kosketuksiin sopimattomien puhdistusaineiden kanssa. Kaikki pinnat naarmuuntuvat herkästi. Lasipintojen naarmuuntuminen saattaa pahimmassa tapauksessa rikkoa lasin.
Poista puhdistusaineiden jäämät välittömästi. Muista pyyhkiä mahdolliset kalkinpoistoaineroiskeet välittömästi pois.

Jotta pinnat eivät vahingoittuisi, älä käytä:

- soodaa, alkalia, ammoniakkia, happoa tai klooria sisältäviä puhdistusaineita
- liuottimia sisältäviä puhdistusaineita
- desinfioivia puhdistusaineita tai käsidesiä
- kalkkia liuottavia puhdistusaineita (eivät sovellu laitteen etupinnan puhdistukseen)
- ruostumattoman teräksen puhdistusaineita
- astianpesukoneen puhdistusaineita (eivät sovellu laitteen etupinnan puhdistukseen)
- lasinpuhdistusaineita
- keraamisen tason puhdistukseen tarkoitettuja pesuaineita
- uuninpuhdistusaineita
- höyryuunin puhdistusainetta (DG-Clean)
- hankaavia puhdistusaineita, kuten hankausjauheita, -nesteitä tai hankauskiviä
- hankaavia kovia sieniä tai harjoja (kuten patasieniä) tai käytettyjä pesusieniä, joissa voi olla vielä hankausainejäämiä
- ihmesieniä (taikasieniä)
- teräviä metallikaapimia
- teräsvillaa tai teräshankaussieniä
- aurinkosuoja-aineita / aurinkovoiteita

Laitteen luukun avaaminen

Vaurioiden vaara, jos laitteen luukku avataan keskusyksikön ollessa liian ylhäällä tai liian alhaalla.

Laitteen luukkua ei voi avata, kun keskusyksikkö on liian ylhäällä tai liian alhaalla. Keskusyksikkö voi vaurioitua, jos yrität avata luukkua väkisin.

Varmista, että keskusyksikkö on ylä- tai keskiasennossa, ennen kuin avaat laitteen luukun.

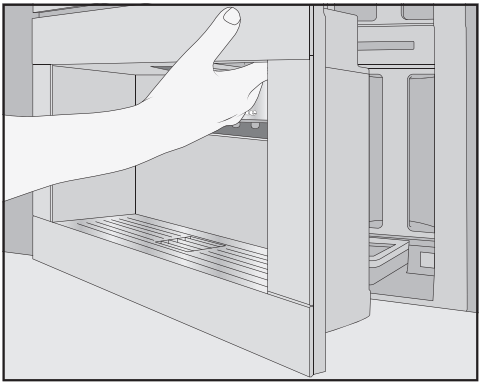

■ Avaa laitteen luukku.

Tippakaukalon ja käytetyn kahvinporon säiliön puhdistus

⚠ Kuumat osat ja nesteet aiheuttavat palovammojen vaaran.

Jotkin laitteen osat tulevat käytön aikana erittäin kuumiksi. Voit saada palovammoja, jos kosket niihin. Laitteen tuottamat nesteet ja höyry ovat erittäin kuumia ja voivat aiheuttaa palovammoja.

Jos olet juuri huuhdellut kahviautomaatin, odota hetki huuhtelun jälkeen ennen kuin irrotat tippakaukalon, sillä laitteesta saattaa edelleen valua huuhteluvettä.

Huomaa, että myös tippakaukalossa oleva vesi saattaa olla hyvin kuumaa.

Älä koske laitteen kuumiin osiin.

Puhdista tippakaukalo ja käytetyn kahvinporon säiliö **päivittäin**, jottei niihin ala muodostua hajua tai hometta.

Kahviautomaatin näyttöön tulee ilmoitus, kun tippakaukalo ja/tai käytetyn kahvinporon säiliö ovat täynnä ja ne täytyy tyhjentää. Tyhjennä tippakaukalo **ja** käytetyn kahvinporon säiliö. Tippakaukalon kantta ei tarvitse irrottaa kaukalon tyhjentämistä varten.

- Avaa laitteen luukku.

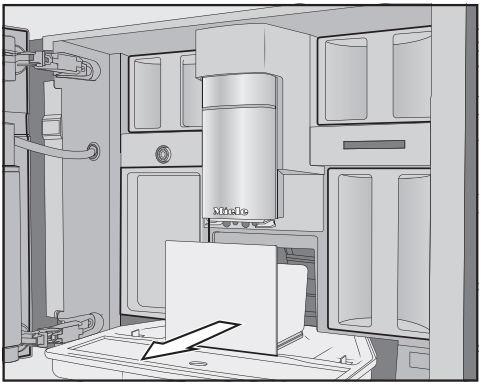

- Ota tippakaukalo ja käytetyn kahvinporon säiliö ulos laitteesta.
- Ota käytetyn kahvinporon säiliö ulos tippakaukalosta ja tyhjennä se.

Käytetyn kahvinporon säiliössä voi kahvijäämien lisäksi olla myös jonkin verran huuhteluvettä.

Tippakaukalon purkaminen osiin

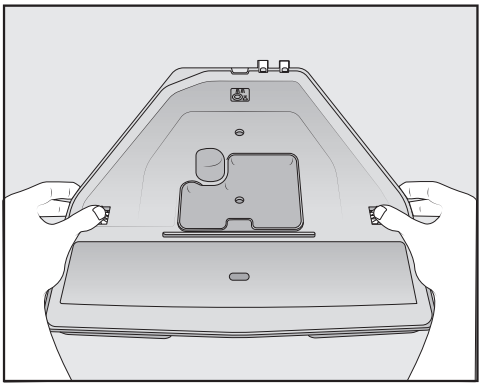

Oransseja klipsejä ei voi irrottaa.

- Irrota tippakaukalon kansi: Paina molempien reunojen oransseja klipsejä ulospäin, jotta kansi vapautuu.
- Ota kansi pois paikaltaan.

- Puhdista tippakaukalo, kansi ja käytetyn kahvinporon säiliö käsin lämpimällä vedellä, johon on lisätty tilkka astianpesuainetta.
- Kuivaa kaikki osat.

Vinkki: Aika ajoin voit pestä tippakaukalon, kannen ja käytetyn kahvinporon säiliön astianpesukoneessa, niin ne puhdistuvat erityisen perusteellisesti. Jos tippakaukalo on erittäin likainen, puhdista se harjalla ennen kuin laitat sen astianpesukoneeseen.

- Puhdista kahviautomaatin sisätila tippakaukalon alta.

Tippakaukalon kosketinpintojen puhdistus

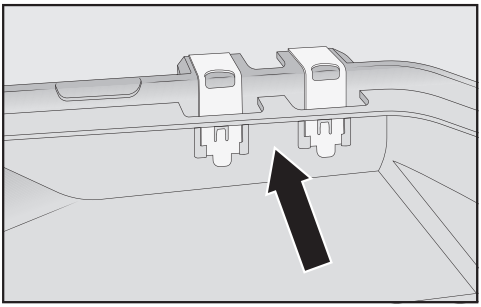

- Puhdista kosketinpinnat (metallilevyt) ja välitila huolellisesti esim. harjalla.
- Kuivaa kaikki osat huolellisesti.

Jos kosketinpinnat ovat likaiset tai märät, laite ei tunnista, milloin tippakaukalo on täynnä.
Tarkasta kosketinpinnat viikoittain.

Tippakaukalon kokoaminen

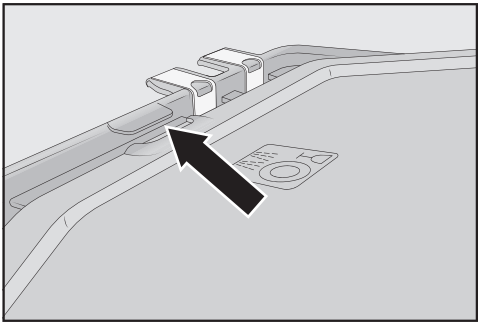

- Aseta tippakaukalon kansi paikalleen: Työnnä kansi kosketinten vieressä olevan nokan alle ja paina kantta, kunnes se napsahtaa sivuilta kuuluvasti paikalleen.

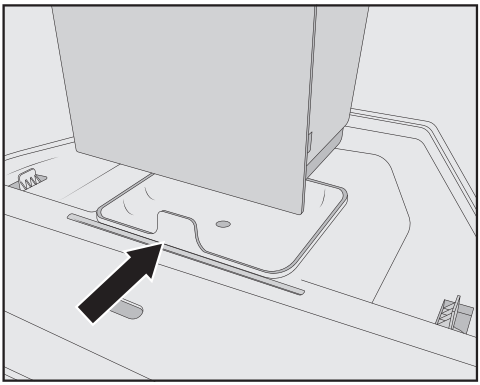

- Aseta käytetyn kahvinporon säiliö kannen päälle.
- Työnnä tippakaukalo ja käytetyn kahvinporon säiliö takaisin kahviautomaattiin.
- Sulje laitteen luukku.

Tippalevyn puhdistus

Puhdista tippalevy päivittäin.

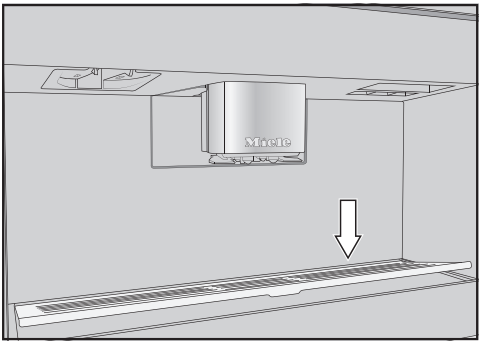

- Irrota tippalevy: Paina levyä takareunasta, jotta levy kallistuu etureunasta ylöspäin, jolloin se on helppo irrottaa.
- Pese tippalevy käsin lämpimällä vedellä, johon olet laittanut tilkan astianpesuainetta.
- Kuivaa tippalevy.
- Aseta tippalevy takaisin paikalleen.

Vinkki: Aika ajoin voit pestä tippalevyn astianpesukoneessa, niin se puhdistuu erityisen perusteellisesti.

Vesisäiliön puhdistus

Puhdista vesisäiliö päivittäin.

- Avaa laitteen luukku.
- Ota vesisäiliö ulos laitteesta.
- Puhdista vesisäiliö käsin lämpimällä vedellä, johon olet lisännyt tilkan astianpesuainetta.
- Huuhtele vesisäiliö huolellisesti puhtaalla vedellä, jottei siihen jää pesuainejäämiä.
- Kuivaa vesisäiliö ulkopuolelta.

Vinkki: Aika ajoin voit pestä vesisäiliön astianpesukoneessa, niin se puhdistuu erityisen perusteellisesti.

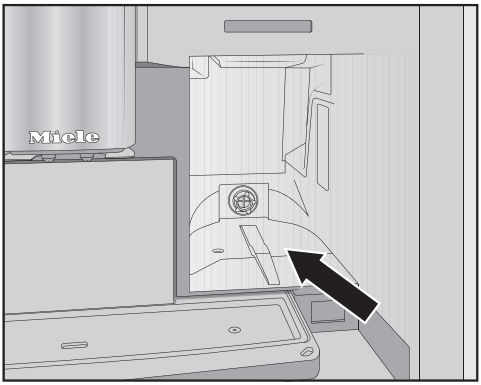

- Puhdista ja kuivaa vesisäiliön alusta tarvittaessa.
- Työnnä vesisäiliö kahviautomaattiin vasteeseen saakka.
- Sulje laitteen luukku.

Keskusyksikön puhdistus

Puhdista keskusyksikön teräksinen suojus aina käsin kuumalla vedellä, johon on lisätty tilkka astianpesuainetta.

Pese kaikki keskusyksikön osat vähintään kerran viikossa.

Keskusyksikön irrotus

- Avaa laitteen luukku.
- Vedä keskusyksikön teräksinen suojus eteenpäin pois paikaltaan.
- Puhdista keskusyksikön teräksinen suojus.

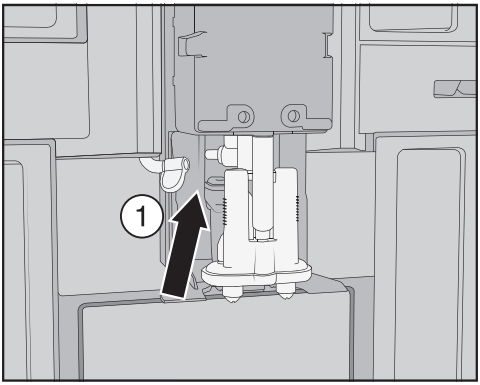

■ Irrota maitoletku ulostuloputkistosta: Vedä tätä varten kielekettä ① vasemmalle.

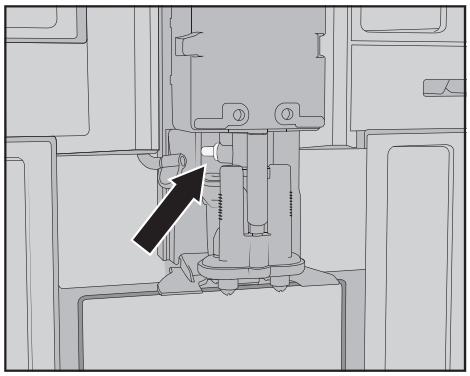

Älä irrota maitoletkun liitäntäkappaletta.

Puhdista liitäntäkappale tarvittaessa puhdistusharjalla.

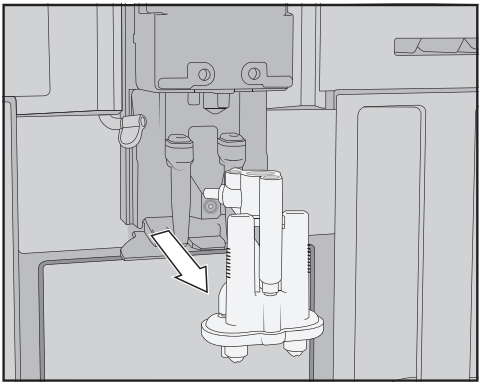

■ Tartu ulostuloputkistoon sivulta ja vedä se alaspäin irti.

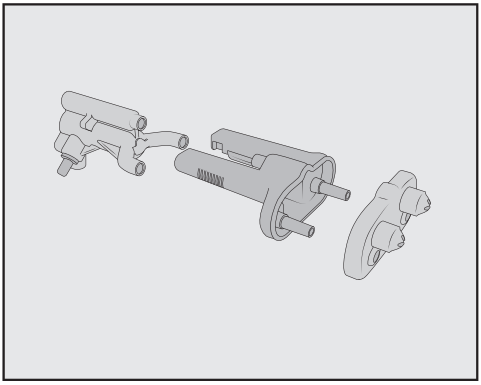

■ Pura ulostuloputkisto kolmeen osaan: Irrota Y-kappale, ulostuloputket ja kannatin toisistaan.

Keskusyksikön puhdistus

Puhdista keskusyksikön teräksinen suojus aina käsin kuumalla vedellä, johon on lisätty tilkka astianpesuainetta.

■ Puhdista kaikki osat huolellisesti käsin.

Vinkki: Aika ajoin voit pestä keskusyksikön osat teräksistä suojusta lukuunottamatta astianpesukoneessa, niin ne puhdistuvat erityisen perusteellisesti. Näin kahvi- ja maitojäämät puhdistuvat tehokkaasti.

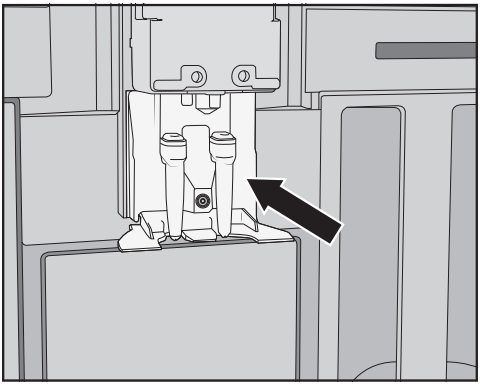

- Puhdista keskusyksikköä ympäröivät pinnat kostealla sieniliinalla.

Keskusyksikön kokoaminen

Ulostuloputkiston osat on helpompi liittää toisiinsa, kun kostutat niitä ensin vähän vedellä.

Varmista, että kaikki osat tulevat tiiviisti kiinni toisiinsa.

- Kokoa ulostuloputkisto.
- Kun liität ulostuloputkia kannattimeen, paina voimakkaasti.

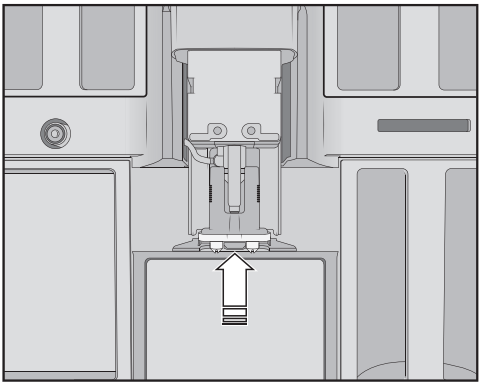

- Aseta ulostuloputkisto takaisin laitteeseen.
- Liitä maitoputki.
- Aseta keskusyksikön teräksinen suojus takaisin paikalleen.
- Sulje laitteen luukku.

Näyttöön tulee Aseta keskusyksikön suojus paikalleen.

- Vahvista valitsemalla *OK*.

Kupintunnistimen anturin puhdistus

Pudista tunnistin vähintään kerran viikossa tai useammin, jos se likaantuu paljon.

Kupintunnistin sijaitsee keskusyksikön alla.

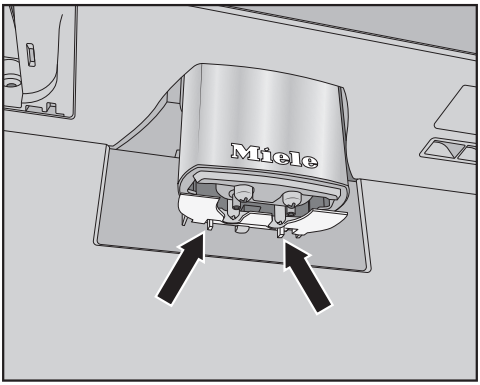

- Paina pidikkeitä yhteen (ks. kuvan nuolet).

Kupintunnistin irtoaa.

- Puhdista kupintunnistin päivittäin lämpimällä vedellä, johon olet lisännyt tilkan astianpesuainetta.

Vinkki: Aika ajoin voit pestä kupintunnistimen astianpesukoneessa, niin se puhdistuu erityisen perusteellisesti.

- Asenna kupintunnistin paikalleen painamalla se alhaaltapäin pidikkeisiinsä keskusyksikköön.

Kannellisen maitosäiliön puhdistus

Pura maitosäiliö osiin ja puhdista se päivittäin.

Puhdista säiliö ja kansi astianpesukoneessa tai käsin lämpimällä vedellä, johon olet laittanut tilkan astianpesuainetta.

- Ota maitosäiliö pois paikaltaan ja puhdista se.

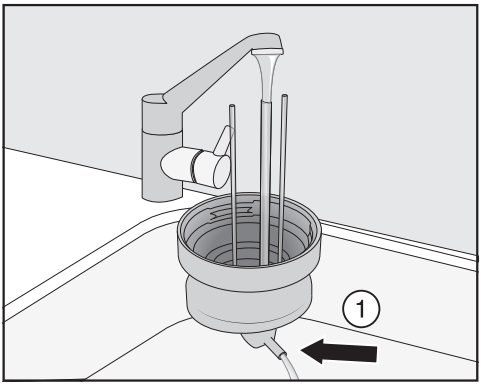

- Huuhtele kannen maitoputki juoksevalla vedellä ennen kuin laitat kannen astianpesukoneeseen.
- Jos vesi ei tule läpi liitäntäkappaleesta ①, puhdista liitäntäkappale puhdistusharjalla.
- Puhdista lasinen maitosäiliö.
- Kuivaa kaikki osat, etenkin kannen ja säiliön kierteet huolellisesti puhtaalla liinalla.
- Kokoa maitosäiliön osat takaisin paikalleen.

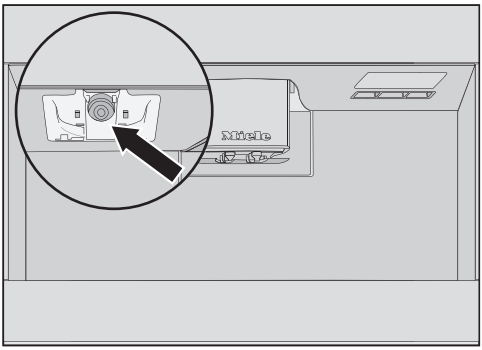

- Puhdista laitteen maitosäiliön pidike kostealla sieniliinalla.

Maitoventtiilin puhdistus (päivittäin)

Terävät esineet voivat vaurioittaa maitoventtiilin tiivistettä.
Älä käytä maitoventtiilin puhdistukseen teräväreunaisia esineitä, kuten veitsiä.

Puhdista maitoventtiili päivittäin. Sen terästappiin voi kertyä ja kuivua maitojäämiä. Kuivuneita maitojäämiä on vaikea poistaa. Siksi maitoventtiili on syytä puhdistaa säännöllisesti.

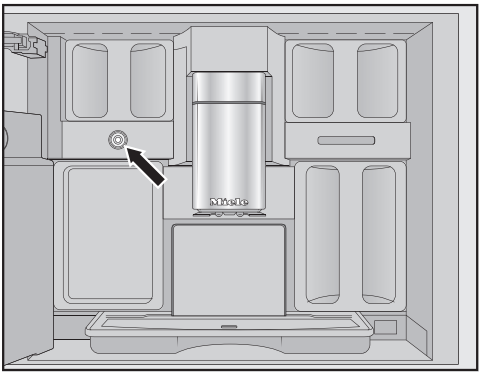

Maitoventtiili on vasemmanpuoleisen kahvipapusäiliön alla.

- Avaa laitteen luukku.
- Puhdista maitoventtiili kostealla sienellä tai mikrokuituliinalla.
- Sulje laitteen luukku.

Maitoventtiilin irrotus ja puhdistus (kerran kuukaudessa)

Irrota maitoventtiili vain, kun kahviautomaatti on kytkettynä pois päältä. **Älä** kytke kahviautomaattia takaisin päälle maitoventtiilin ollessa pois paikaltaan.

Irrota ja puhdista maitoventtiili vähintään kerran kuukaudessa. Jos laitteesta tulee maidonvalmistuksen aikana maitovaahdon sijaan vain kuumaa maitoa tai jos maito tulee putkesta ulos purskahtamalla tai roiskumalla, syynä voi olla tukkeutunut maitoventtiili. Puhdista maitoventtiili tarvittaessa useammin.

Maitoventtiilin irrotus

Irrota maitoventtiili vain, kun kahviautomaatti on kytkettynä pois päältä. **Älä** kytke kahviautomaattia takaisin päälle maitoventtiilin ollessa pois paikaltaan.

- Kytke kahviautomaatin virta pois päältä.
- Avaa laitteen luukku.
- Ota vasemmanpuoleinen kahvipapusäiliö ja hoitoastia ulos.
- Irrota keskusyksikön teräksinen suojus.

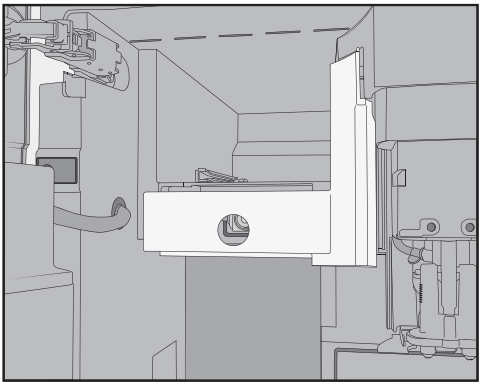

- Irrota maitoventtiilin suojus: Vapauta tätä varten suojuksen lukitus painamalla kahvaa.
  Suojuksessa on ylhäällä oikealla tappi, johon tarttumalla voit kääntää suojuksen ulos.

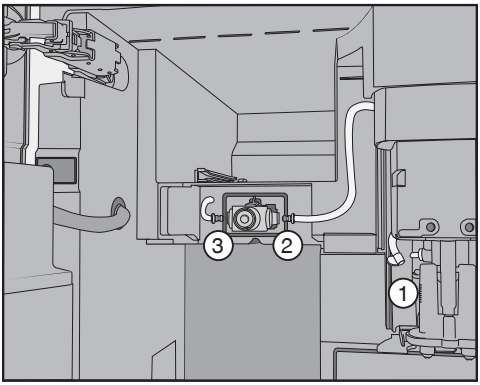

- Irrota maitoletkut keskusyksikön ulostuloputkistosta ① ja maitoventtiilin silikonitiivisteistä ② ja ③.
- Ota maitoventtiilin ja keskusyksikön välinen maitoletku ① irti.
- Irrota maitoletkun muotoon valettu kulmikas osa ja pyöreä letku toisistaan.
- Puhdista osat juoksevan veden alla.

Älä irrota liitäntäkappaleita letkusta.

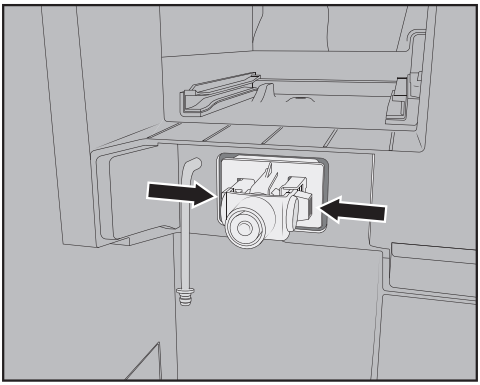

- Paina maitoventtiilin pidikkeen nokkia sisään ja vedä pidike eteenpäin pois paikaltaan.

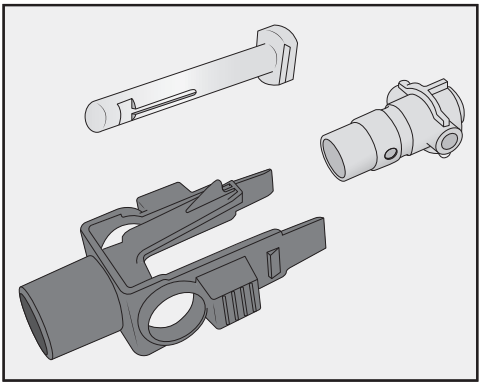

- Irrota silikonitiiviste pidikkeestä.

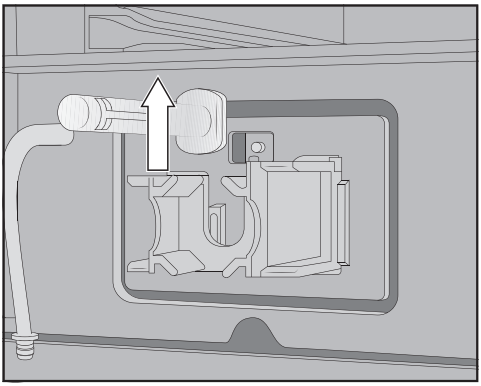

- Ota terästappi ylöspäin pois paikaltaan.

Maitoventtiilin puhdistus

Maitoventtiilin suojusta ei saa pestä astianpesukoneessa.

Konepesu voi vahingoittaa maitoventtiilin suojusta.

Puhdista maitoventtiilin suojus **aina käsin**.

Älä kytke kahviautomaattia takaisin päälle maitoventtiilin ollessa pois paikaltaan.

- Puhdista kaikki maitoventtiilin osat käsin.

Vinkki: Aika ajoin voit pestä maitoyksikön osat suojusta lukuunottamatta astianpesukoneessa, niin ne puhdistuvat erityisen perusteellisesti.
Jos etuosassa on kuivuneita maitojäämiä, liota terästappia lämpimässä astianpesuainevedessä ennen kuin laitat sen astianpesukoneeseen.

Maitoventtiilin asettaminen paikalleen

Älä kytke kahviautomaattia takaisin päälle maitoventtiilin ollessa pois paikaltaan.

- Työnnä terästappi ylhäältäpäin paikalleen.
- Aseta maitoventtiilin pidikkeen silikonitiiviste paikalleen.

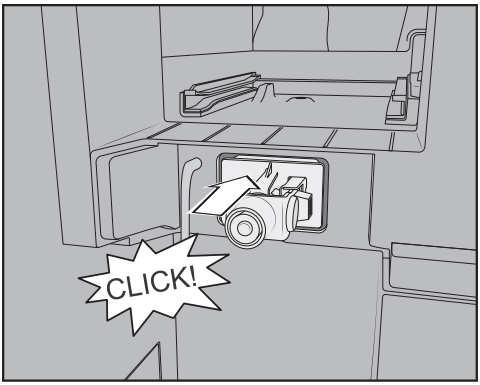

- Työnnä pidike silikonitiivisteineen sisään niin, että se napsahtaa paikalleen.

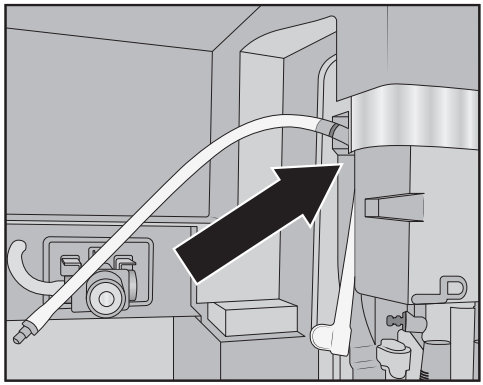

- Liitä maitoletkun muotoonvalettu kulmikas osa ja pidempi letku toisiinsa. Asenna ensin muotoonvalettu osa ylös keskusyksikköön. Asenna se niin päin, että musta liitäntäkappale osoittaa taaksepäin.
- Liitä muotoon valetun osan alapää ulostuloputkistoon.
- Liitä molemmat maitoletkut maitoventtiiliin vasemmalle ja oikealle. Paina liitäntäkappaleet silikonitiivisteiden vasteeseen asti.
- Varmista, että maitoletkut tulevat kunnolla kahviautomaatin sisään niin, että suojuksen saa helposti paikalleen.

Vinkki: Kierrä tarvittaessa oikeanpuoleista maitoletkua maitoventtiilin liitoskohdasta hieman taaksepäin.

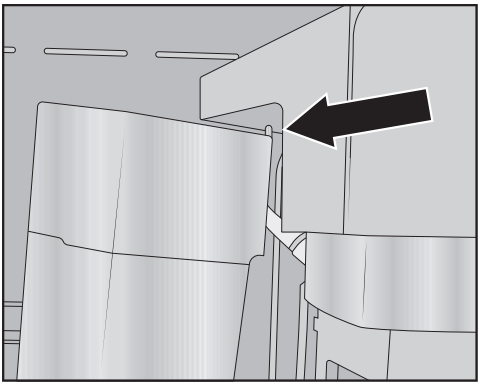

- Aseta maitoventtiilin suojus paikalleen: Sovita ensin tappi oikeaan yläkulmaan ja käännä sitten suojusta taakse, kunnes se on kunnolla paikallaan.
- Työnnä vasemmanpuoleinen kahvipapusäiliö ja hoitoastia takaisin kahviautomaattiin.
- Aseta keskusyksikön teräksinen suojus paikalleen.
- Sulje laitteen luukku.

Nyt voit kytkeä kahviautomaatin takaisin päälle.

Kahvipapusäiliöiden puhdistus

⚠ Vääränlainen käyttö ja väärin tehty puhdistus aiheuttavat esinevaurioiden vaaran.

Kahvipapusäiliöiden upottaminen veteen tai muuhun nesteeseen saattaa johtaa toimintahäiriöihin. Säiliöt voivat vaurioitua, jos purat ne osiin, ja niiden mekaniikka ei välttämättä toimi moitteettomasti enää uudelleenkokoamisen jälkeen.

Älä pura kahvipapusäiliöitä osiin.

Älä upota kahvipapusäiliöitä nesteeseen, kuten pesuaineveteen.

Kahvipavut sisältävät rasvaa ja sitä voi kertyä kahvipapusäiliöiden seinämiin, mikä haittaa papujen virtausta. Puhdista siksi kahvipapusäiliöt pehmeällä liinalla vähintään kerran kuukaudessa.

Tarvittaessa voit pestä kahvipapusäiliöiden kannet **käsin** lämpimällä vedellä ja astianpesuaineella. Kuivaa kannet hyvin ennen kuin laitat ne takaisin paikoilleen.

- Avaa laitteen luukku.
- Vedä vasemmalla ja oikealla sijaitsevat kahvipapusäiliöt ulos kahviautomaatista.
- Puhdista laite kahvipapusäiliöiden kuilujen alueelta.

Vinkki: Poista irtonaiset kahvijäämät kahviautomaatin sisätilasta imuroimalla.

- Irrota kahvipapusäiliöiden kannet ja tyhjennä säiliöt.

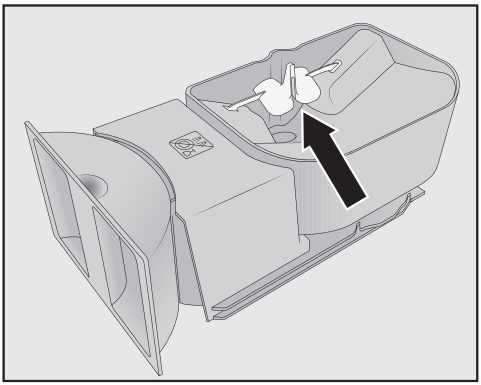

Älä irrota osia, jotka parantavat papujen virtausta (ks. kuvan nuoli).

- Puhdista kahvipapusäiliöt ja niiden kannet **käsin** aavistuksen kostutetulla liinalla.
- Kuivaa kaikki osat huolellisesti ennen kuin täytät kahvipapusäiliöt kahvipavuilla.
- Aseta kannet takaisin paikoilleen.

- Työnnä kahvipapusäiliöt takaisin paikoilleen kahviautomaattiin.
- Sulje laitteen luukku.

Keitinosan ja laitteen sisätilan puhdistus käsin

Keitinosan liikkuvat osat on voideltu. Pesuaineet vahingoittavat keitinosaa.
Puhdista keitinosa ainoastaan käsin lämpimällä vedellä **ilman pesuainetta**.

Irrota ja huuhtele keitinosa **kerran viikossa**. Puhdista myös keitinosan alapuolinen alue kerran viikossa.

Keitinosan irrotus

Keitinosaa ei välttämättä saa asetettua takaisin paikalleen, jos olet muuttanut sen kahvan asentoa keitinosan ollessa pois laitteesta.
Kun olet ottanut keitinosan ulos, **älä** muuta sen kahvan asentoa.

- Avaa laitteen luukku.
- Ota vesisäiliö ulos laitteesta.

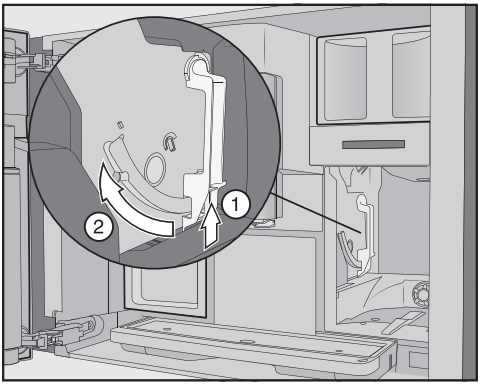

- Paina keitinosan kahvan pohjassa olevaa painiketta ① ja käännä samalla kahvaa eteenpäin ②.

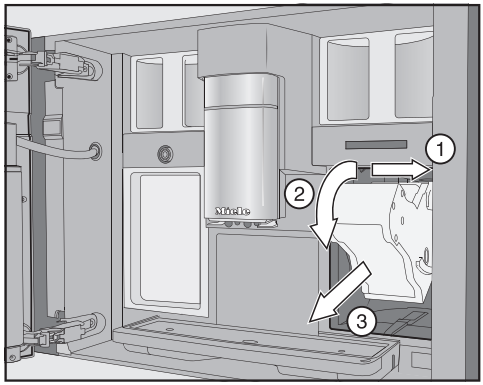

- Vedä keitinosaa ensin sivulle ① ja sen jälkeen eteenpäin ulos ③. Kallista samalla keitinosaa eteenpäin ②.

Jos keitinosa ei tule ulos tai jos sen ulos ottaminen on hankalaa, sen käyttökoneisto ei ole perusasennossa.

Keitinosan puhdistus

Keitinosan liikkuvat osat on voideltu. Pesuaineet vahingoittavat keitinosaa.
Puhdista keitinosa ainoastaan käsin lämpimällä vedellä **ilman pesuainetta**.

- Puhdista keitinosa huolellisesti **käsin lämpimällä juoksevalla vedellä**. Älä käytä pesuainetta.

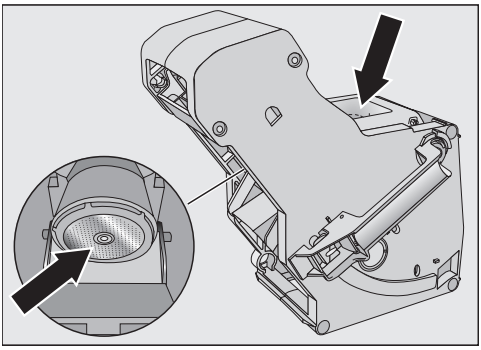

- Irrota siivilöihin tarttuneet kahvinmurut. Yksi sihti on suppilon sisällä. Toinen siivilä on vasemmalla suppilon vieressä.
- Kuivaa suppilo huolellisesti, jottei kahvi paakkuunnu suppiloon seuraavalla valmistuskerralla.

Sisätilan puhdistus

- Poista kuivat kahvijauhejäämät esim. imuroimalla.

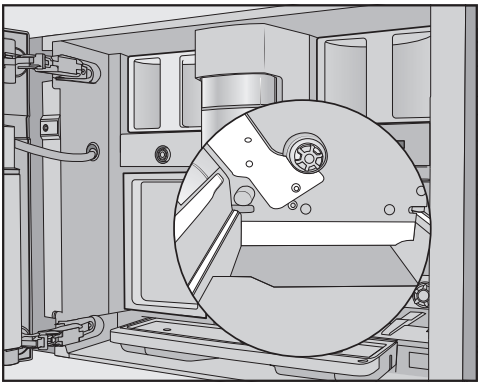

- Puhdista keskusyksikön ympäristö kostealla ja puhtaalla sieniliinalla. Puhdista kuvassa valkoisena näkyvät alueet, kuten käyttöakselin ympäristö erityisen huolellisesti.

Keitinosan asettaminen paikalleen

- Toimi päinvastaisessa järjestyksessä kuin keitinosaa irrottaessasi: Työnnä keitinosa kahviautomaattiin. Kallista samalla keitinosaa aavistuksen eteenpäin.

Jos keitinosa ei mene takaisin paikalleen, sen käyttökoneisto ei ole perusasennossa.

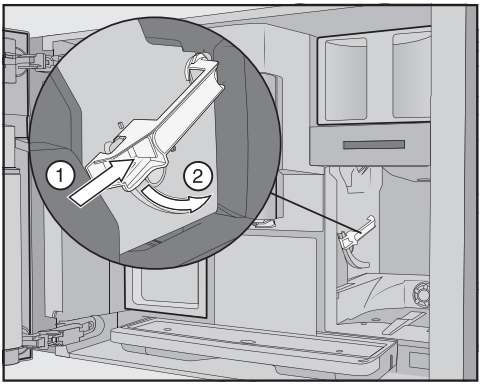

- Paina keitinosan kahvan pohjassa olevaa painiketta ①, ja käännä samalla kahvaa taaksepäin ②.

Vinkki: Jos et saa keitinosan kahvaa käännettyä, työnnä keitinosaa sivulta.

- Työnnä vesisäiliö paikalleen kahviautomaattiin.

Kun irrotat keitinosaa ja asennat sitä paikalleen, kahvijauhetta tippuu tippakaukalon päälle.

- Ota tippakaukalo pois paikaltaan ja puhdista sen kansi.
- Työnnä tippakaukalo takaisin kahviautomaattiin.
- Sulje laitteen luukku.

Sisätilan, luukun sisäpuolen ja tippakaukalon puhdistus

Puhdista sisätila ja laitteen etupinta normaalin puhdistuksen yhteydessä. Esimerkiksi vesisäiliön alapuolinen alue kannattaa puhdistaa silloin, kun muutenkin otat vesisäiliön pois paikaltaan.

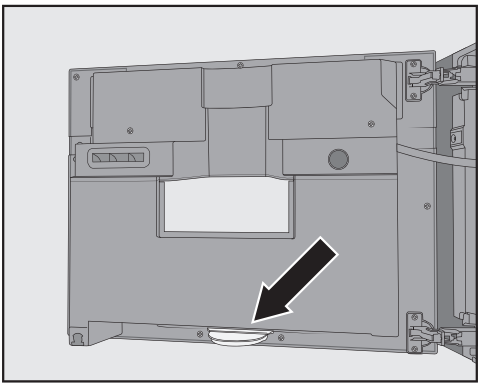

Tippakaukalo sijaitsee alhaalla laitteen luukun sisäpuolella. Puhdista tippakaukalo säännöllisesti.

- Avaa laitteen luukku.
- Puhdista tippakaukalo.
- Ota seuraavat osat ulos laitteesta:

- Vesisäiliö
- Tippakaukalo
- Hoitoastia
- Keitinosa
- Kahvipapusäiliöt

Vinkki: Poista kuivat kahvijauhejäämät imuroimalla.

- Pyyhi sisätila ja luukun sisäpuoli käsin aavistuksen kostutetulla puhtaalla sieni- tai mikrokuituliinalla.
- Kuivaa sisätila ja luukun sisäpuoli lopuksi pehmeällä liinalla.
- Kokoa kaikki osat ja aseta ne paikalleen.
- Sulje laitteen luukku.

Etupinnan puhdistus

Pinnat voivat värjäytyä tai muuttua, jos niihin jää likaa pitkiksi ajoiksi.
Poista kaikki likaantumat laitteen etupinnasta mahdollisimman pian.
Varo, ettei puhdistusvettä pääse näytön sisään.
Puhdista etupinta kalkinpoiston jälkeen. Pyyhi kalkinpoistoaineroiskeet mahdollisuuksien mukaan aina välittömästi.

Vinkki: Avaa laitteen luukku ennen kuin alat puhdistaa ohjaustaulua. Tällöin painikkeiden koskettamisesta ei aiheudu toimintoja.

- Puhdista laitteen etupinta aavistuksen kostutetulla puhtaalla sieni- tai mikrokuituliinalla.
- Kuivaa pinnat lopuksi pehmeällä liinalla.

Vinkki: Voit käyttää etupinnan puhdistukseen myös Mielen mikrokuituliinaa.

Hoito-ohjelmat

Laitteessa on seuraavat hoito- ja puhdistusohjelmat:

- Huuhtelu
- Huuhtele maitoputket
- Maitoputkien puhdistus
- Keitinosan rasvanpoisto
- Kalkinpoisto

Kun näyttöön tulee kehotus suorittaa jokin hoito- tai puhdistusohjelma, suorita se välittömästi. Voit halutessasi käynnistää hoito- tai puhdistusohjelman milloin

vain, niin laite ei sitten vaadi sinua tekemään sitä jonain sopimattomana ajankohtana.

Vinkki: Jottet joudu tyhjentämään tippakaukaloa monta kertaa, voit asettaa hoitoastian ulostuloputkien alle.

Hoito-valikon haku esiin

■ Kosketa hipaisupainiketta ⓪.

Nyt voit valita haluamasi hoito- tai puhdistusohjelman.

Huuhtelu

Jos olet valmistanut kahvijuoman, kahviautomaatti huuhtelee putkistot automaattisesti pois päältä kytkeytymisen yhteydessä.
Voit käynnistää toiminnon Huuhtelu myös manuaalisesti.

Huuhtele maitoputket

Jos olet valmistanut maitoa sisältävän juoman, laite huuhtelee maitoputken automaattisesti muutaman minuutin kuluttua. Voit käynnistää toiminnon Huuhtele maitoputket myös manuaalisesti.

Maitoputken puhdistus

Puhdista maitoputkisto noin kerran viikossa.

Hoito-ohjelma Puhdista maitoputket kestää n. 15 minuuttia.

■ Kosketa hipaisupainiketta ⓪.

■ Valitse Puhdista maitoputket.

■ Vahvista valitsemalla *OK*.

Toiminto käynnistyy, ja näyttöön tulee vähän väliä ohjeita.

■ Noudata näyttöön tulevia ohjeita.

Kun näyttöön tulee teksti Täytä vesisäiliöön puhdistusaine ja haaleaa vettä puhdistuksen merkkiviivaan //|\\ asti ja aseta paikalleen. Sulje luukku., toimi seuraavasti:

Saat parhaan puhdistustuloksen, kun käytät Mielen Maitoputkien puhdistusainetta.
Jauhe on kehitetty erityisesti Mielen kahviautomaatteja varten, eikä se vaurioita laitetta.

Voit hankkia puhdistusainetta Mielen verkkokaupasta, Mielen asiakaspalvelusta tai Miele-kauppiaaltasi.

■ Laita **2** Maitoputkien puhdistusainetikkua vesisäiliöön.

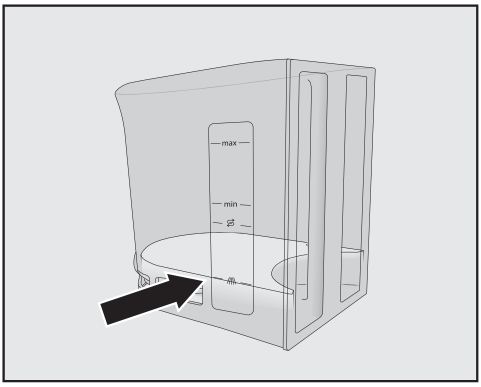

■ Täytä vesisäiliö haalealla vedellä merkintään //|\\ asti ja sekoita.

Noudata oikeaa sekoitussuhdetta. Laita vesisäiliöön tarvittava määrä vettä. Muuten puhdistus jää puutteelliseksi.

- Aseta vesisäiliö takaisin paikalleen.
- Sulje laitteen luukku.
- Noudata näyttöön tulevia ohjeita.
- Huuhtele vesisäiliö huolellisesti puhtaalla vedellä, kun näyttöön tulee siitä kehotus. Varmista, ettei vesisäiliöön jää **yhtään** puhdistusainejäämiä.
- Täytä vesisäiliöön kylmää, raikasta vesijohtovettä.

Puhdistus on päättynyt, kun juomavalikko tulee näyttöön.

Keitinosan rasvanpoisto

Jos käytettävä kahvi on erityisen rasvapitoista, keitinosa saattaa tukkeutua tavallista nopeammin. Kun suoritat keitinosan rasvanpoiston säännöllisesti, saat nauttia aromikkaista kahvijuomista ja varmistat laitteen moitteettoman toiminnan.

Saat parhaan puhdistustuloksen, kun käytät Mielen puhdistusainetabletteja. Keitinosan rasvanpoistoon tarkoitetut puhdistusainetabletit on kehitetty erityisesti Mielen kahviautomaatteja varten, eivätkä ne vaurioita laitetta.
Voit hankkia niitä Mielen verkkokaupasta, Mielen asiakaspalvelusta tai Mielekauppiaaltasi.

200 valmistetun annoksen jälkeen näyttöön tulee muistutus keitinosan rasvanpoistosta.

- Kuittaa ilmoitus valitsemalla *OK*.

Ilmoitus tulee näkyviin aina uudelleen, kunnes keitinosan rasvanpoisto on suoritettu.

Keitinosan rasvanpoiston käynnistys

- Kosketa hipaisupainiketta ⓪.
- Valitse Keitinosan rasvanpoisto ja kosketa *OK*.

Hoito-ohjelma käynnistyy.

- Noudata näyttöön tulevia ohjeita.

Näyttöön tulee Poista vesisäiliö ja keitinosa. Puhdista sisätila. Huuhtele keitinosa käsin, laita tabletti keitinosaan ja laita keitinosa paikalleen.

Keitinosan irrotus

Keitinosaa ei välttämättä saa asetettua takaisin paikalleen, jos olet muuttanut sen kahvan asentoa keitinosan ollessa pois laitteesta.
Kun olet ottanut keitinosan ulos, **älä** muuta sen kahvan asentoa.

- Avaa laitteen luukku.
- Ota vesisäiliö ulos laitteesta.

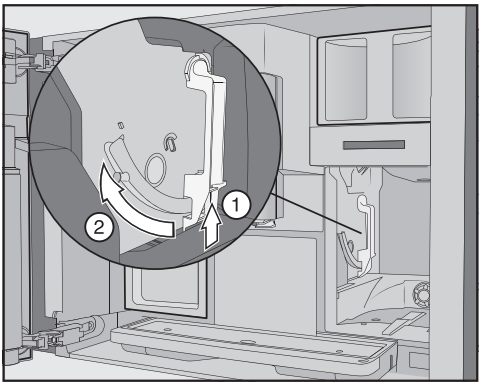

- Paina keitinosan kahvan pohjassa olevaa painiketta ①, ja käännä samalla kahvaa eteenpäin ②.

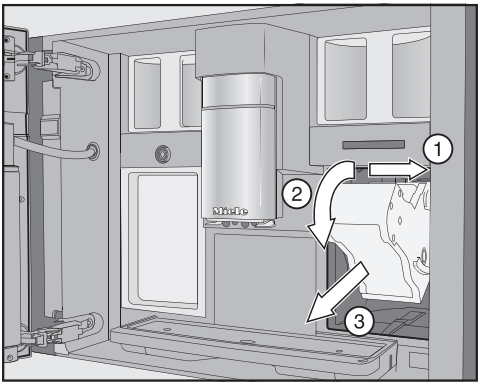

■ Vedä keitinosaa ensin sivulle ① ja sen jälkeen eteenpäin ulos ②. Kallista samalla keitinosaa eteenpäin ③.

Jos keitinosa ei tule ulos tai jos sen ulos ottaminen on hankalaa, sen käyttökoneisto ei ole perusasennossa.

Keitinosan ja laitteen sisätilan puhdistus

Keitinosan liikkuvat osat on voideltu. Pesuaineet vahingoittavat keitinosaa.

Puhdista keitinosa ainoastaan käsin lämpimällä vedellä **ilman pesuainetta**.

Varmistat kahvin hyvän maun ja ehkäiset bakteerien muodostumista, kun irrotat keitinosan ja huuhtelet sen juoksevalla vedellä kerran viikossa.

■ Puhdista keitinosa huolellisesti **käsin lämpimällä juoksevalla vedellä**. Älä käytä pesuainetta.

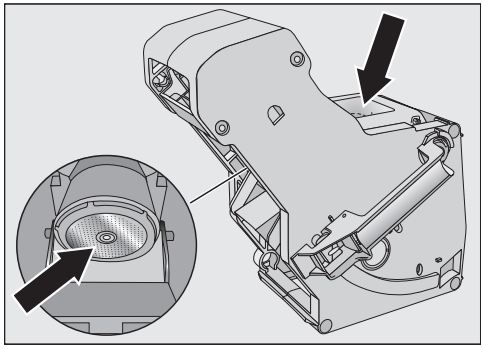

■ Irrota siivilöihin tarttuneet kahvinmurut. Yksi siivilä on suppilon sisällä, toinen vasemmalla suppilon vieressä.

Kun irrotat keitinosaa, kahvijauhetta tippuu tippakaukalon päälle.

■ Ota tippakaukalo pois paikaltaan ja puhdista sen kansi.

■ Puhdista kahviautomaatin sisätila (ks. kappale Puhdistus ja hoito – Keitinosan irrotus ja puhdistus käsin). Poista kuiva kahvijauhe imuroimalla.

Puhdistustabletin laittaminen keitinosaan

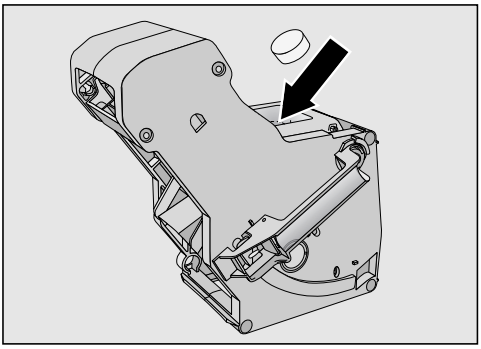

- Aseta puhdistustabletti ylhäältä keitinosaan (nuoli).
- Työnnä keitinosa puhdistustabletteineen tarkasti paikalleen kahviautomaattiin.

Jos keitinosa ei mene takaisin paikalleen, sen käyttökoneisto ei ole perusasennossa.

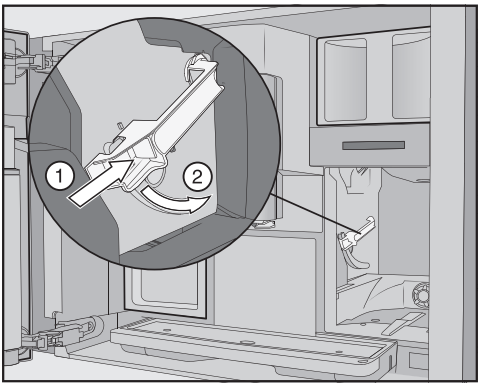

- Paina keitinosan kahvan pohjassa olevaa painiketta ①, ja käännä samalla kahvaa taaksepäin ②.
- Työnnä vesisäiliö ja tippakaukalo yhdessä käytetyn kahvinporon säiliön kanssa paikalleen kahviautomaattiin.
- Sulje laitteen luukku.
- Noudata näyttöön tulevia ohjeita.

Puhdistus on päättynyt, kun juomavalikko tulee näyttöön.

Kalkinpoisto

Kalkinpoistoaineroiskeet voivat aiheuttaa vaurioita.
Kalkinpoistoaine voi aiheuttaa vaurioita herkkiin pintoihin ja/tai luonnonmateriaaleista valmistettuihin lattioihin.
Pyyhi mahdolliset roiskeet välittömästi.

Kahviautomaattiin kertyy kalkkia, kun sitä käytetään. Kertymisnopeuteen vaikuttaa käytettävän veden kovuus. Kalkkijäämät on poistettava säännöllisesti.

Laite opastaa sinua kalkinpoiston aikana. Näyttöön tulee erilaisia ilmoituksia, kuten kehotus tyhjentää tippakaukalo tai täyttää vesisäiliö.

Kalkinpoistoa **ei voi keskeyttää** ja se kestää n. 35 minuuttia.

Kahviautomaatti muistuttaa sinua, kun kalkinpoisto on tarpeen. Kahviautomaatti muistuttaa sinua jäljellä olevien annosten määrästä jokaisen valmistuskerran jälkeen siihen saakka, kun olet suorittanut kalkinpoiston.

- Kuittaa ilmoitus koskettamalla *OK*.

Kun jäljellä olevien annosten määrä on 0, kahviautomaatti lukkiutuu.

Jollet pysty suorittamaan kalkinpoistoa välittömästi, voit ainoastaan kytkeä kahviautomaatin pois päältä. Voit valmistaa laitteella juomia vasta sitten, kun olet ensin suorittanut kalkinpoiston.

Kalkinpoisto näyttöruutuun tulleen kehotuksen jälkeen

Näyttöruutuun tulee ilmoitus Suorita kalkinpoisto.

■ Kuittaa ilmoitus valitsemalla *OK*.

Toiminto käynnistyy.

■ Noudata näyttöruutuun tulevia ohjeita.

Kun näyttöruutuun tulee teksti Täytä vesisäiliöön kaksi kalkinpoistotablettia ja haaleaa vettä kalkinpoiston merkkiviivaan ⇄ asti ja aseta paikalleen. Sulje luukku., toimi seuraavasti.

Saat parhaan tuloksen, kun käytät Mielen kalkinpoistotabletteja.
Ne on kehitetty erityisesti tätä Mielen kahviautomaatteja varten.

Muut kalkinpoistoaineet, jotka sisältävät sitruunahapon lisäksi myös muita happoja ja/tai muita ei toivottuja ainesosia, kuten klorideja, voivat vahingoittaa laitetta. Muiden kalkinpoistoaineiden annostusohjeilla ei välttämättä myöskään saavuteta oikeaa kalkinpoistoainepitoisuutta, jolloin kalkinpoistotulos voi kärsiä.

Mielen kalkinpoistotabletteja voit tilata Mielen verkkokaupasta, Mielen asiakaspalvelusta tai Miele-kauppiaaltasi.

Yhteen kalkinpoistoon tarvitaan **2** kalkinpoistotablettia.

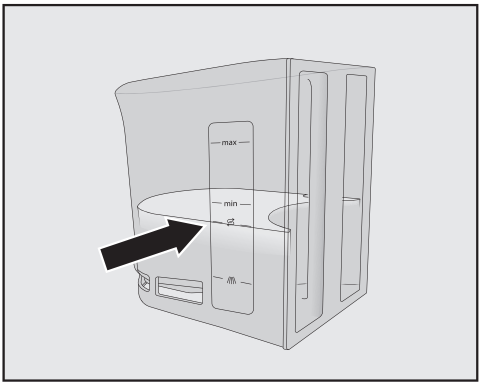

■ Täytä vesisäiliö haalealla vedellä merkintään ⇄ asti.

■ Laita vesisäiliöön **2** kalkinpoistoainetablettia.

Noudata oikeaa sekoitussuhdetta. Laita vesisäiliöön tarvittava määrä vettä. Muuten kalkinpoisto jää puutteelliseksi.

Suorita kalkinpoisto

■ Aseta vesisäiliö takaisin paikalleen.

■ Noudata tarvittaessa näyttöön tulevia ohjeita.

Kun näyttöön tulee Huuhtele vesisäiliö ja aseta paikalleen. Sulje luukku.:

■ Huuhtele vesisäiliö huolellisesti puhtaalla vedellä. Varmista, ettei vesisäiliöön jää **yhtään** kalkinpoistoainejäämiä. Täytä vesisäiliöön kylmää, raikasta vesijohtovettä.

Kalkinpoisto on päättynyt, kun juomavalikko tulee näyttöön.

Keitinosan voitelu

Voitele keitinosa kerran vuodessa ja tarvittaessa, jos keitinosaa on vaikea irrottaa ja asettaa takaisin paikalleen.

Käytä elintarvikekelpoista silikonirasvaa.

- Avaa laitteen luukku.
- Irrota keitinosa.

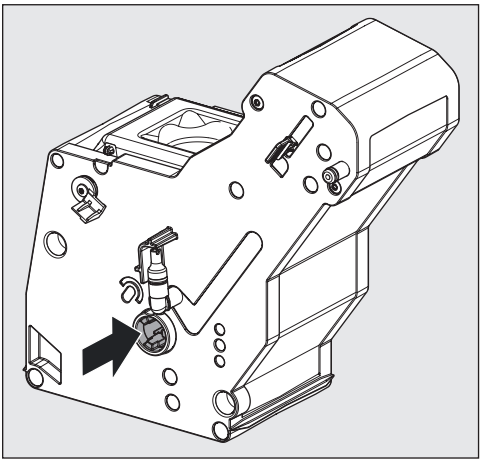

- Levitä herneen kokoinen määrä silikonirasvaa keitinosan akseliin.
- Aseta keitinosa takaisin paikalleen.
- Sulje laitteen luukku.

Vianetsintä ja ongelmien ratkaisu

Useimmat toimintahäiriöt ja virheet voit poistaa itse. Monissa tapauksissa säästät sekä aikaa että rahaa, kun sinun ei tarvitse kutsua huoltoa paikalle.

Osoitteesta www.miele.fi/support/customer-assistance löydät lisätietoa siitä, miten poistat häiriöitä itse.

Näyttöruudussa näkyvät ilmoitukset

Kuittaa virheilmoitukset koskettamalla *OK*. Muuten virheilmoitus ilmestyy näyttöruutuun uudelleen, vaikka toimintahäiriö olisi poistettu.

Noudata näyttöruudussa näkyviä ohjeita poistaaksesi häiriön.

Jos sama virheilmoitus ilmestyy heti uudelleen näyttöruutuun, ota yhteys huoltoon.

Ongelma	Syy ja toimenpide
F1, F2, F80, F82 F353, F354	Laitteessa on sisäinen häiriö. ■ Kytke kahviautomaatin virta pois päältä. Odota n. 1 tunti ennen kuin kytket laitteen takaisin päälle.
F74, F77 F225, F226 F235, F353, F354	Laitteessa on sisäinen häiriö. ■ Kytke kahviautomaatin virta pois päältä. Odota n. 2 minuuttia ennen kuin kytket laitteen takaisin päälle.

Ongelma	Syy ja toimenpide
F73 tai Tarkista keitinosa	Keitinosa ei pääse palaamaan perusasentoonsa tai se on likainen. Laite ei pysty puristamaan vettä kahvijauheen läpi. ■ Kokeile, saako keitinosan irrotettua. ■ Jos saat sen irti, puhdista se juoksevalla vedellä. 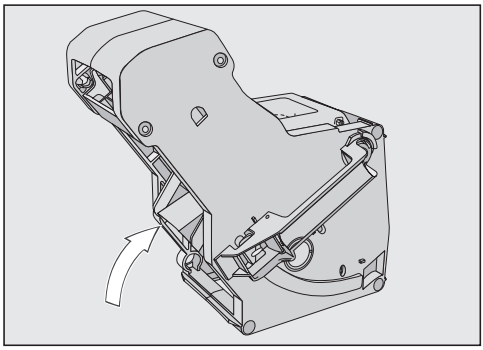 ■ Työnnä keitinosan kahvinsyöttöosa perusasentoon (ks. kuva). ■ Aseta vesisäiliö paikalleen ja sulje laitteen luukku. Älä aseta keitinosaa paikalleen. Kytke kahviautomaatin virta päälle. Keitinosan koneisto palaa automaattisesti takaisin perusasentoonsa. ■ Kun ilmoitus Aseta keitinosa paikalleen tulee näkyviin, aseta keitinosa takaisin laitteeseen. Sulje laitteen luukku. ■ Ellet saa keitinosaa irrotettua, kytke kahviautomaatin virta pois päältä. Odota n. 2 minuuttia ennen kuin kytket laitteen takaisin päälle.
Hoito-ohjelma keskeytyy ennenaikaisesti ja näyttöön tulee Työnnä vesisäiliö vasteeseen asti**.**	Et ole täyttänyt vesisäiliötä oikein ja asettanut sitä kunnolla paikalleen. ■ Varmista, että olet täyttänyt säiliön oikeaan merkintään asti. Vesisäiliön merkinnät ilmoittavat, mihin asti säiliö tulee kutakin hoito-ohjelmaa varten täyttää. ⟲ = Suorita kalkinpoisto ja /|\ = Puhdista maitoputket. ■ Täytä vesisäiliö oikeaan merkintään asti ja käynnistä toiminto uudelleen.

Vianetsintä ja ongelmien ratkaisu

Ongelma	Syy ja toimenpide
Tarkista veden tulo ja tyhjennä vesisäiliö	Tulovesiliitäntä ei toimi. ■ Varmista, ettei tulovesiletku ole mutkalla ja että vesihana on kunnolla auki. ■ Ota vesisäiliö ulos laitteesta ja tyhjennä se. ■ Työnnä tyhjä vesisäiliö paikalleen kahviautomaattiin. Näyttöruutuun tulee ilmoitus Odota. Vesisäiliö täyttyy. Vesisäiliön täyttö on käynnissä. Jos haluat ottaa vesiliitännän pois käytöstä, täytä vesisäiliö ja aseta se paikalleen. Nyt voit valita Asetukset ⚑: Tulovesi | Pois päältä.
F233	Kupintunnistimen anturi puuttuu tai on huonosti paikallaan. Kun keskusyksikkö liikkuu ylöspäin ja kupintunnistimen anturi ottaa kiinni johonkin, esim. kuppiin, se liikkuu pois viiteasennostaan. ■ Kuittaa ilmoitus koskettamalla *OK*. ■ Aseta anturi uudelleen paikalleen. Kun kytket kahviautomaatin seuraavan kerran päälle, kupintunnistin on pois käytöstä ja keskusyksikkö pysyy yläasennossa. Kun kytket laitteen seuraavan kerran päälle, se alustaa kupintunnistimen.
F 307 tai Irrota maitoventtiili ja puhdista se	Maitoventtiilissä on häiriö. ■ Ota maitoventtiili pois paikaltaan ja puhdista se (ks. kappale Puhdistus ja hoito – Maitoventtiilin irrotus ja puhdistus).

Kahviautomaatti toimii odottamattomalla tavalla

Ongelma	Syy ja toimenpide
Näyttö pysyy pimeänä, kun kytket kahviautomaatin päälle koskettamalla virtakytkintä ⏻.	Et koskettanut virtakytkintä ⏻ riittävän pitkään. ■ Kosketa virtakytkimen ⏻ keskiosaa vähintään 3 sekunnin ajan.
	Laitteen pistotulppa ei ole kunnolla kiinni pistorasiassa. ■ Työnnä pistotulppa pistorasiaan.
	Sulaketaulun sulake on palanut/lauennut, koska kahviautomaatissa, sähköjännitteessä tai jossain muussa samaan virtapiiriin liitetyssä laitteessa on vikaa. ■ Irrota kahviautomaatin pistotulppa pistorasiasta. ■ Kutsu sähkömies tai huolto paikalle.
Kahviautomaatin valaistus ei syty, kun kytket laitteen päälle.	Olet kytkenyt valaistuksen pois päältä. ■ Kytke valaistus takaisin päälle (ks. Asetukset – Valaistus).
	Valaisin on rikki. ■ Ota yhteys huoltoon.
Kahviautomaatti ei reagoi, kun ohjaat sitä kosketusnäytöstä.	Laitteessa on tekninen vika. ■ Kosketa virtakytkintä ⏻, kunnes näyttö pimenee ja laite käynnistyy uudelleen.
Kahviautomaatti kytkeytyy yhtäkkiä pois päältä.	Tehdasasetuksena oleva (20 minuutin) virrankatkaisuaika tai itse asettamasi virrankatkaisuaika on saavutettu. ■ Aseta tarvittaessa virrankatkaisuaika uudelleen (ks. kappale Asetukset – Ajastin).
	Laitteen pistotulppa ei ole kunnolla kiinni pistorasiassa. ■ Työnnä pistotulppa pistorasiaan.
Hipaisupainikkeet eivät reagoi. Kahviautomaattia ei voi käyttää.	Laitteessa on sisäinen häiriö. ■ Katkaise laitteeseen tuleva virta irrottamalla pistotulppa pistorasiasta tai sulake sulaketaulusta.
Vaikka et ole valmistanut juomia tai vaikka kahviautomaatti on kytketty pois päältä, siitä kuuluu tuulettimen ääni.	Kyseessä ei ole häiriö. Laitteen tuuletin käy juomanvalmistuksen tai myös laitteen pois päältä kytkemisen jälkeen niin kauan, että sisätilan kosteus on haihtunut.

Vianetsintä ja ongelmien ratkaisu

Ongelma	Syy ja toimenpide
Kahvijuomien valmistus keskeytyy toistuvasti ja näyttöruutuun tulee ilmoitus Täytä kahvipapusäiliö**.**	Kyseessä ei ole toimintahäiriö. Keitinyksikkö ei tunnista kahvijauhetta. Joistakin papulajeista syntyvä kahvijauhe vie tavallista vähemmän tilaa. Näin voi käydä etenkin, jos jauhatuskarkeus on säädetty hienoksi ja jauhatusmäärä pieneksi. ■ Kuittaa ilmoitus valitsemalla *OK*. Jos ilmoitus tulee näkyviin kaikkia kahveja valmistettaessa: ■ Säädä jauhatuskarkeutta hieman karkeammaksi (ks. Jauhatuskarkeus). ■ Valitse tarvittaessa isompi jauhatusmäärä. Tarkista myös eri Profiileihin tehdyt muutokset.
	Jos ilmoitus tulee näkyviin vain tiettyjä erikoiskahveja valmistaessasi: ■ Tarkista kyseisten erikoiskahvien jauhatusmäärä (ks. Jauhatusmäärä). Valitse tarvittaessa isompi jauhatusmäärä. ■ Säädä tarvittaessa myös jauhatuskarkeutta vähän karkeammaksi.
Kahviautomaatin keitinosaa ei saa irrotettua.	Keitinosan käyttökoneisto ei ole perusasennossa. ■ Kierrä keitinosan kahva tarvittaessa takaisin alkuasentoon. ■ Sulje laitteen luukku. ■ Kytke kahviautomaatin virta pois päältä. ■ Odota n. 1 minuutti ennen kuin kytket laitteen virran takaisin päälle. Keitinosan koneisto palaa automaattisesti takaisin perusasentoonsa. ■ Toista em. toimenpiteet tarvittaessa uudelleen.
Kahviautomaatin keitinosaa ei saa asetettua paikalleen.	Keitinosan käyttökoneisto ei ole perusasennossa. ■ Sulje laitteen luukku. ■ Kytke kahviautomaatin virta päälle. Keitinosan koneisto palaa automaattisesti takaisin perusasentoonsa. ■ Toista em. toimenpide tarvittaessa.

Ongelma	Syy ja toimenpide
Vaikka ulostuloputkien alla on astia, laite keskeyttää juomanvalmistuksen ennenaikaisesti.	Kyseessä ei ole häiriö. Jos astia niin laakea, ettei kupintunnistimen anturi tunnista sen reunaa, juomanvalmistus keskeytyy. Käytä muunlaista kuppia tai siirrä kuppi sellaiseen kohtaan, jossa anturi tunnistaa sen.
Kahviautomaatti ei kytkeydy päälle automaattisesti, vaikka olet ottanut käyttöön ajastintoiminnon Päälle klo**.**	Käytön estävä lukitus on kytketty päälle. ■ Kytke käytönesto pois päältä.
	Et ole valinnut tätä viikonpäivää. ■ Tarkista ajastinasetukset ja muuta niitä tarvittaessa.
	Kahviautomaattia ei ole käytetty kolmena peräkkäisenä päivänä sen kytkeydyttyä päälle automaattisesti. ■ Kytke kahviautomaatti päälle ja valmista juoma tavalliseen tapaan.
Valmistat kuumaa vettä tai teetä, ja ulostuloputkista tulee veden sijaan höyryä.	Todennäköisesti sijaintipaikan korkeus on asetettu väärin. ■ Muuta korkeuden asetusta (Asetukset ⚑ I Asennuspaikan korkeusalue). ■ Tarvittaessa voit myös kokeilla muuttaa juomien lämpötila-asetuksia (Parametrit).
Näyttöruutu on epäselvä tai sitä ei voi lukea.	Näytön kirkkaus on säädetty liian matalaksi. ■ Muuta asetusta (ks. kappale Asetukset – Kirkkaus).
Näyttö on valaistu, mutta kahviautomaatti ei lämpene eikä valmista juomia.	Kahviautomaatin esittelykäyttöön tarkoitettu messutoiminto on kytketty päälle. ■ Kytke messutoiminto pois päältä (ks. kappale Asetukset).

Juoma ei ole kunnollista

Ongelma	Syy ja toimenpide
Kahvijuoma ei ole riittävän kuumaa.	Et ole esilämmittänyt kuppia. Mitä pienempi ja paksureunaisempi kuppi on, sitä tärkeämpää on kupin esilämmitys. ■ Esilämmitä kuppi esim. kuumalla vedellä.
	Veden lämpötila on säädetty liian matalaksi. ■ Säädä veden lämpötila korkeammaksi.
	Keitinosan siivilät ovat tukkeutuneet. ■ Irrota keitinosa ja puhdista se käsin. ■ Suorita keitinosan rasvanpoisto.

Vianetsintä ja ongelmien ratkaisu

Ongelma	Syy ja toimenpide
Laitteesta kuuluu jauhatuksen aikana tavallista kovempaa ääntä.	Kahvipapusäiliö on tyhjentynyt jauhatuksen aikana. ■ Täytä kahvipapusäiliö tuoreilla kahvipavuilla.
	Kahvipapujen joukossa saattaa olla vierasesineitä, kuten muovia tai kiviä. ■ Kytke kahviautomaatin virta välittömästi pois päältä. Ota yhteys huoltoon.
Kahvi valuu kuppiin liian nopeasti.	Jauhatuskarkeus on säädetty liian karkeaksi. ■ Säädä jauhatuskarkeutta hienommaksi (ks. Jauhatuskarkeuden säätö).
Kahvijuoma valuu kuppiin liian hitaasti.	Keitinosa on tukossa. ■ Suorita keitinosan rasvanpoisto (ks. Keitinosan rasvanpoisto).
Kahviin tai espressoon ei muodostu cremaa.	Kahvipavut eivät ole enää tuoreita. Kun paahdetut kahvipavut ovat liian pitkään tekemisissä ilman kanssa, niistä haihtuu ajan mittaan hiilidioksidia. Siksi juomia valmistettaessa ei enää muodostu cremaa. Tällaisia kahvipapuja voi luonnollisesti vielä käyttää.
Kahvi on laihaa. Käytetyn kahvinporon säiliöön tippunut poroannos näyttää mutaiselta ja muruiselta.	Jauhatuskoneistoon ei valu tarpeeksi kahvipapuja, jolloin laite valmistaa kahvin liian vähästä kahvijauheesta. Käytätkö kenties tummapaahtoista kahvia? Erittäin tummapaahtoiset kahvit ovat usein öljyisiä. Rasvaa voi kertyä kahvipapusäiliöiden seinämiin, mikä haittaa papujen virtausta. Käytätkö kahvia, jonka pavut ovat erikokoisia tai suurikokoisia? Pavut voivat jumittua kasoiksi ja muodostaa tukoksia. ■ Jos käytät tummia, öljyisiä kahvipapuja, puhdista kahvipapusäiliö tavallista useammin. ■ Vedä kahvipapusäiliötä vähän ulos ja ravistele sitä, jos käytät kahvia, jonka pavut ovat tavallista isokokoisempia tai erikokoisempia. ■ Kokeile tarvittaessa käyttää jotain muuta kahvilaatua.
Kahvijuomaa ei valu molemmista ulostuloputkista tasaisesti. Maidonvalmistuksesta syntyy paljon roiskeita.	Keskusyksikköön on kertynyt kahvijäämiä. ■ Pura keskusyksikkö osiin ja pese kaikki osat – teräksistä suojusta lukuunottamatta – astianpesukoneessa. Tee tämä **kerran viikossa**.

Ongelma	Syy ja toimenpide
Maitovaahdon koostumus ei ole tyydyttävä.	Maito on liian lämmintä. Vain kylmästä maidosta (< 10 °C) syntyy hyvää maitovaahtoa. ■ Tarkista maitosäiliössä olevan maidon lämpötila.
	Maitoputki on tukossa ja/tai maitoventtiili on likainen. ■ Irrota maitoventtiili ja puhdista se.

Osoitteesta www.miele.com/service löydät tietoa Miele varaosista ja siitä, miten poistat häiriöitä itse.

Yhteydenotto häiriötilanteissa

Ellet saa itse poistetuksi toimintahäiriötä, ota yhteys Mielen koneita ja laitteita myyvään liikkeeseen tai Mielen asiakaspalveluun.

Mielen huollon voit varata verkossa osoitteesta www.miele.fi/huolto.

Mielen asiakaspalvelun yhteystiedot löydät tämän vihkosen takakannesta.

Asiakaspalvelu tarvitsee laitteen mallitunnisteen ja valmistusnumeron (Fabr./SN/Nr.). Nämä tiedot löytyvät arvokilvestä.

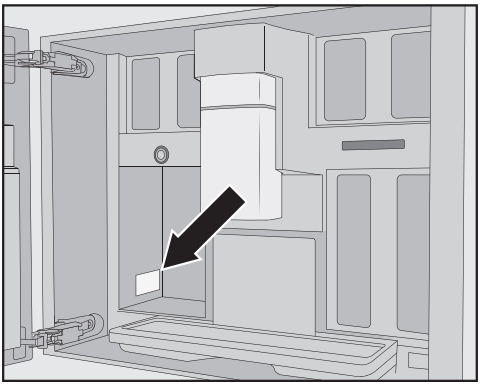

Takuu

Tälle laitteelle on myönnetty kahden (2) vuoden takuu.

Lisätietoja takuuehdoista löydät laitteen mukana toimitetusta erillisestä takuuvihkosesta.

Näitä tuotteita ja muita varusteita voit tilata Mielen verkkokaupasta, Mielen asiakaspalvelusta tai Miele-kauppiaaltasi.

- **Mikrokuituliina yleiskäyttöön**
  sormenjälkien ja kevyiden tahrojen pyyhkimiseen.
- **Maitoputkien puhdistusaine**
  maitoputkiston puhdistamiseen
- **Puhdistustabletit**
  keitinosan rasvanpoistoon
- **Kalkinpoistotabletit**
  vesiputkien kalkinpoistoon
- **CJ Jug 1,0 l**
  termoskannu kahville tai teelle (kannutoiminto)

Laitteen mukana toimitettavat tarvikkeet voivat vaihdella malleittain ja maittain. Mielen verkkokaupasta, Mielen asiakaspalvelusta tai Miele-jälleenmyyjältä saat tietoa siitä, mitä varusteita ja mitä puhdistus- ja hoitoaineita ja -tarvikkeita juuri sinun maassasi on saatavilla.

Vesiliitäntä

⚠ Asiaton liitäntä aiheuttaa loukkaantumisen ja esinevahinkojen vaaran.
Asiaton liitäntä voi aiheuttaa henkilövahinkoja ja/tai esinevahinkoja.
Vesiliitännän saa suorittaa vain valtuutettu putkiasentaja.

⚠ Epäpuhdas vesi aiheuttaa terveysvaaran ja laitteen vaurioitumisen vaaran.
Kahviautomaattiin johdettavan veden on oltava tavallista, juomakelpoista vesijohtovettä, joka täyttää käyttömaassa voimassaolevat normit.
Liitä kahviautomaatti vesijohtoverkkoon.

Vesiliitäntä on tehtävä käyttömaan voimassa olevien lakien ja määräysten mukaisesti. Kaikkien kahviautomaatin vesiliitännässä käytettävien venttiilien ja liitoskappaleiden on oltava käyttömaan lakien ja määräysten mukaisia.

Liitä kahviautomaatti suoraan vesijohtoverkkoon.
Vältä laitteen liittämistä vesijohtoon, jossa vesi seisoo pitkiä aikoja. Pitkään seissyt vesi vaikuttaa haitallisesti valmistettavien juomien makuun.

Kahviautomaatti täyttää normien IEC 61770 ja EN 61770 asettamat vaatimukset.

Kahviautomaatin saa liittää vain kylmävesiliitäntään.

Vesijohtoveden paineen on oltava 100–1 000 kPa (1–10 bar).

Teräsletkun ja rakennuskohtaisen vesiliitännän välillä on oltava sulkuventtiili (vesihana), jotta vedentulo voidaan tarvittaessa katkaista. Vesihanaan on päästävä käsiksi sen jälkeen, kun kahviautomaatti on asennettu paikalleen.

Teräsletkun asennus kahviautomaattiin

Käytä vain laitteen mukana toimitettua teräsletkua. Letkua ei saa lyhentää, pidentää tai vaihtaa toisenlaiseen letkuun.

Mukana toimitetun teräsletkun pituus on 1,5 m.

- Irrota kahviautomaatin takaseinässä olevan vesiliitännän suojus.
- Ota esiin teräksisen vesiletkun **taivutettu** pää ja varmista, että liitäntämutterissa on tiivisterengas. Jos mutterissa ei ole tiivisterengasta, laita sinne sellainen.
- Kierrä teräsletkun liitosmutteri kierteisiin.
- Varmista, että teräsletkun liitosmutteri kiristyy kunnolla ja tiiviisti paikalleen.

Vesijohtoverkkoon liittäminen

⚠ Irrota kahviautomaatti sähköverkosta ennen kuin liität sen vesijohtoverkkoon.
Katkaise vedentulo ennen kahviautomaatin tulovesiletkun liittämistä.

Varmista ennen laitteen asennusta, että sulkuventtiiliin pääsee käsiksi myös laitteen paikalleen sijoittamisen jälkeen.

Kahviautomaatin liittämiseen tarvitaan vesihana, jossa on 3/4” ulkoiset kierteet.

- Varmista, että teräsletkun liitäntämutterissa on tiiviste. Jos mutterissa ei ole tiivistettä, laita sinne sellainen.

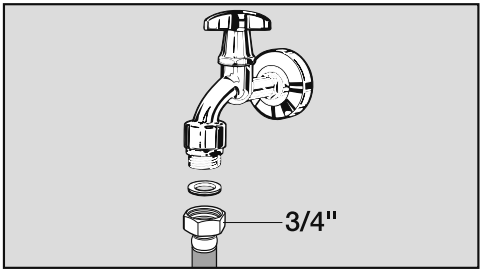

- Kierrä teräsletku kiinni vesihanaan.
- Tarkista, että teräsletkun liitosmutteri kiristyy kunnolla paikalleen.
- Avaa hanaa varovasti ja varmista, että liitäntä on tiivis.
  Korjaa tiivisteen ja kierreliitännän asentoa tarvittaessa.

Nyt voit jatkaa kahviautomaatin asennusta.

Sähköliitäntä

Kahviautomaatissa on sukopistotulpalla varustettu liitäntäjohto, jonka voi liittää suoraan sukopistorasiaan.

Asenna kahviautomaatti siten, että pistorasiaan on vapaa pääsy. Jos pistorasiaan ei pääse käsiksi asennuksen jälkeen, sähköliitäntä on varustettava erillisellä, kaikki koskettimet avaavalla erotuskytkimellä.

⚠ Ylikuumenemisen aiheuttama tulipalovaara.
Kahviautomaatin käyttö haaroituspistorasian ja jatkojohtojen välityksellä voi aiheuttaa johtojen ylikuumenemisen.
Älä siksi liitä sitä sähköverkkoon jatkojohdon, haaroituspistorasian, muuntimen tai ns. energiansäästöpistotulpan välityksellä.

Sähköliitännät on tehtävä normin VDE 0100 mukaisesti.

Turvallisuussyistä suosittelemme tyypin ⎍ vikavirtasuojakytkimen (RCD) asennusta virtapiiriin, johon kahviautomaatti liitetään.

Jos liitäntäjohto vaurioituu, sen saa vaihtaa vain alkuperäisen kaltaiseen liitäntäjohtoon (tilattavissa esim. Miele-huollosta). Turvallisuuden vuoksi liitäntäjohdon saa vaihtaa vain valtuutettu sähköasentaja tai Miele-huolto.

Tieto laitteen nimellisottotehosta löytyy arvokilvestä.
Pistorasia on suojattava vähintään 10 A sulakkeella.
Vertaa näitä tietoja asennuspaikan sähköliitännän tietoihin. Ota epäselvissä tapauksissa yhteyttä sähköasentajaan.

Ajoittainen tai jatkuva käyttö itsenäisten tai verkon kanssa synkronoimattomien energiajärjestelmien (kuten erillisten verkkojen, varavoimajärjestelmien) kanssa on mahdollista. Edellytyksenä on, että käytettävä energiajärjestelmä on standardin EN 50160 tai muun vastaavan standardin mukainen.
Asennus täytyy myös saarekekäytössä ja ei synkronoidussa käytössä varustaa suojalaitteilla, joita edellytetään tavanomaisen sähköasennuksen ja tämän Miele-tuotteen käytön yhteydessä, ja niiden asianmukainen toiminta on varmistettava, tai vaihtoehtoisesti asennus on varustettava muunlaisilla vastaavan suojaustason takaavilla suojalaitteilla. Tämä voidaan tehdä esimerkiksi VDE-AR-E 2510-2:n nykyisissä soveltamissäännöissä kuvatulla tavalla.

Laitteen mitat

Sijoitus komerokaappiin

Asenna laite vähintään 850 mm:n korkeudelle lattiasta.

Kaikki ilmoitetut mitat ovat millimetrejä.

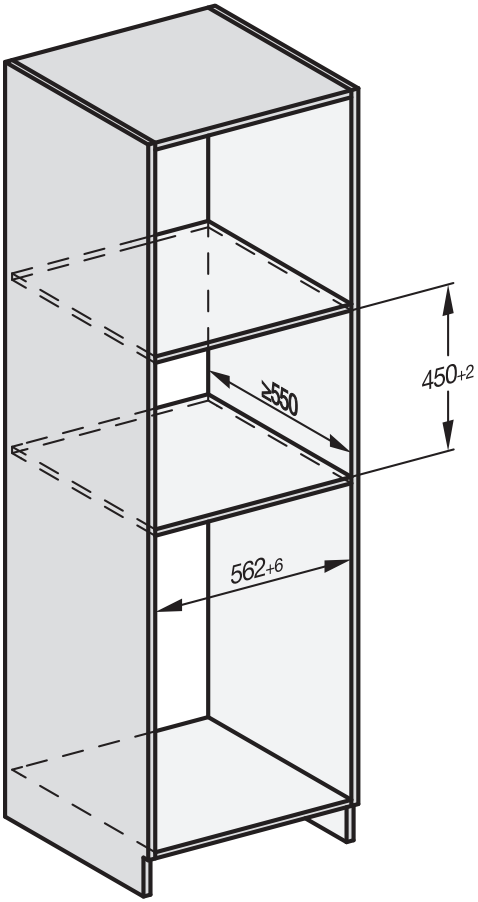

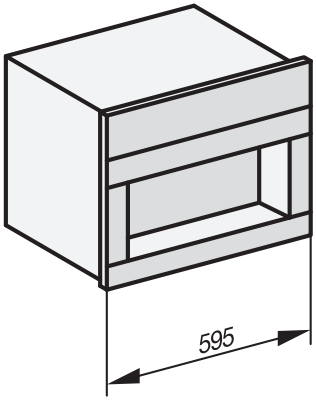

Laite voidaan sijoittaa kalusteisiin myös yhdessä muiden Mielen kalusteisiin sijoitettavien laitteiden kanssa. Kahviautomaatti on tällöin kuitenkin erotettava muista laitteista kiinteällä välipohjalla. Kiinteää välipohjaa ei tarvita, kun laite asennetaan Gourmet-lämpölaatikon / kalusteisiin sijoitettavan vakumointilaatikon päälle.

Asennus

Asennus ja liitännät

Kaikki ilmoitetut mitat ovat millimetrejä.

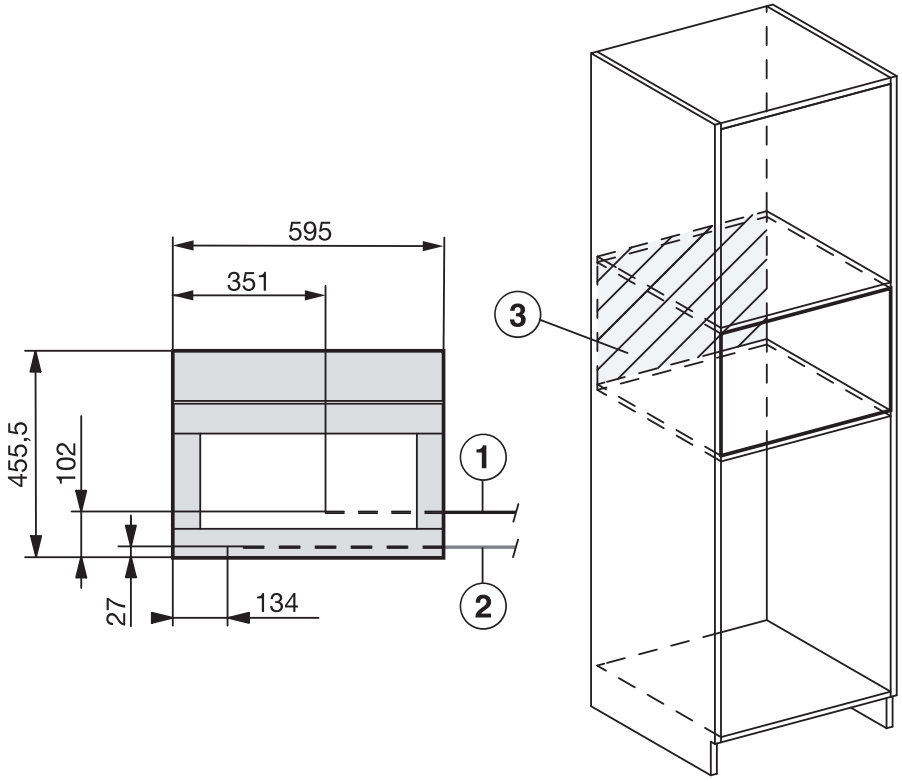

① Verkkoliitäntäjohto

② Vesiliitäntä

③ Ei sähkö- tai vesiliitäntää tälle alueelle

Kahviautomaatin sijoittaminen kalusteisiin

⚠ Asiaton käyttö aiheuttaa loukkaantumisvaaran.
Kahviautomaatti voi kaatua käytön aikana, jos sitä ei ole sijoitettu kalusteisiin, mikä aiheuttaa henkilövahinkojen vaaran.
Käytä kahviautomaattia vain paikalleen asennettuna.

⚠ Asiaton käyttö aiheuttaa vaurioiden vaaran.
Jos ympäröivän tilan lämpötila poikkeaa sallitusta, kahviautomaatti ei välttämättä toimi moitteettomasti.
Käytä kahviautomaattia vain tiloissa, joiden lämpötila on +16 °C ... +38 °C.

Asenna laite vähintään 850 mm:n korkeudelle lattiasta.

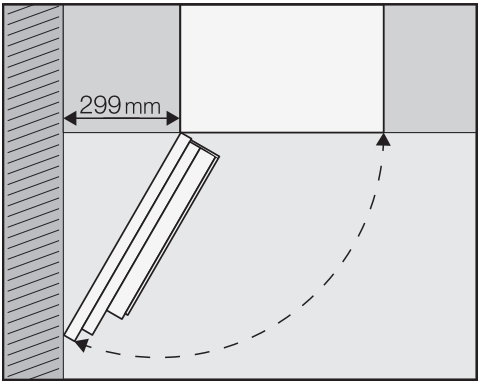

Vinkki: Kun viereisen seinän ja kahviautomaatin väliin jää vähintään 299 mm vapaata tilaa, laitteen luukku pääsee avautumaan sivulle, jolloin laitteen käsittely on helpompaa. Näin esim. vasemmanpuoleisen kahvipapusäiliön irrotus käy helpommin.

Asennuksessa tarvitaan torx-ruuvitalta, koko TX 20.

Vinkki: Sijoitusaukon korkeudella sijaitsevasta tasosta, jolle kahviautomaatin voi laskea, on apua asennuksen aikana. Laitteen liitäntä sähkö- ja vesijohtoverkkoon käy tällöin kätevämmin.

Liittäminen vesijohto- ja sähköverkkoon

Noudata kappaleiden Vesiliitäntä ja Sähköliitäntä ohjeita.

- Liitä kahviautomaatti vesijohto- ja sähköverkkoon.

Kuljetustukien irrotus

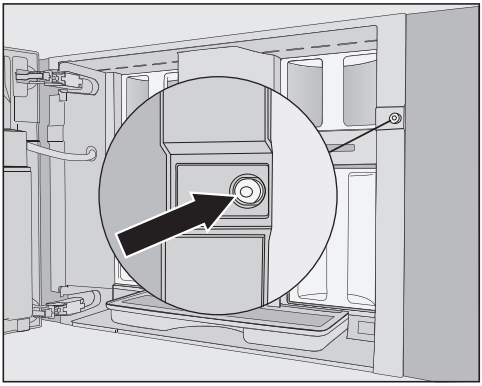

Ruuvinreiässä on pieni silikoninystyrä, joka suojaa laitteen luukkua kuljetuksen aikana ja ehkäisee siten kuljetusvaurioita.

Irrota silikoninystyrä **ennen** kuin kiinnität kahviautomaatin ruuveilla sijoituskaappiin.

- Tartu silikoninystyrään ja vedä se ulos ruuvinreiästä.

Silikoninystyrää ei enää tarvita. Hävitä se tavallisen kaatopaikkajätteen mukana.

Kahviautomaatin työntäminen sijoitusaukkoonsa ja suoristaminen

Varo, etteivät vesiletku ja sähköliitäntäjohto jää puristuksiin tai vahingoitu, kun työnnät kahviautomaattia sijoitusaukkoonsa.

- Työnnä laite sijoitusaukkoon vasteeseen saakka.
- Varmista, että kahviautomaatti on korkeussuunnassa sijoitusaukon keskellä ja suorassa. Suorista laite.

Älä missään tapauksessa yritä suoristaa kahviautomaattia luukun saranoita säätämällä. Jos luukun asento muuttuu, maitosäiliö ei sen jälkeen enää mene kunnolla paikalleen, jolloin maitoa sisältävien juomien valmistus ei toimi.

Nyt voit kiinnittää kahviautomaatin ruuveilla sijoituskaappiin.

Kahviautomaatin kiinnitys ruuveilla sijoituskaappiin

- Avaa laitteen luukku.

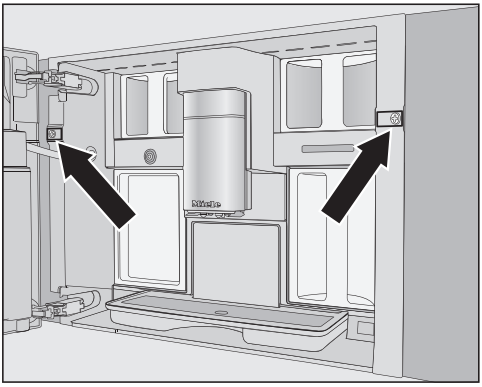

Toimitukseen kuuluu 2 kpl TX20 (25 mm) ruuveja.

- Kiinnitä kahviautomaatti näillä ruuveilla kaapin sivuseiniin. Kiristä molemmat ruuvit käsin.

Vinkki: Voit irrottaa luukun avautumisen rajoittimen ja avata luukun n. 170° kulmaan, jotta pääset paremmin kiertämään vasemmanpuoleisen ruuvin sisään (ks. kappale Luukun avautumisen rajoitin). Varmista, että luukku mahtuu aukeamaan ottamatta kiinni viereiseen seinään.

- Testaa, että kahviautomaatti toimii.

Luukun avautumisen rajoitin

Kahviautomaatin luukun saranat on varustettu rajoittimella, jolla voit rajoittaa luukun avautumiskulman n. 120°:seen. Näin luukku ei pääse avattaessa ottamaan kiinni viereiseen seinään ja vahingoittumaan.

Voit ottaa luukun avautumisen rajoittimen pois paikaltaan, jolloin luukku pääsee avautumaan n. 170° kulmaan. Näin esim. kahvipapusäiliön irrotus käy helpommin.

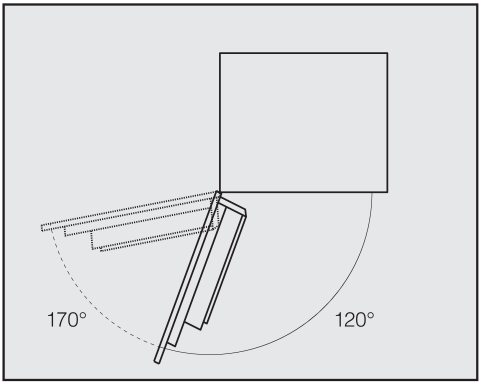

Luukun avautumisen rajoittimen irrotus

Varmista, ettei luukku pääse ottamaan kiinni viereiseen seinään, kun sen avautumiskulma suurenee.

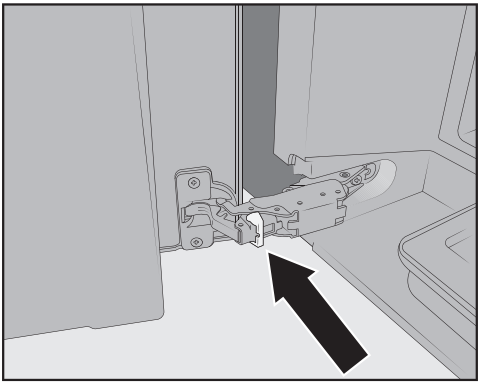

- Irrota avautumisen rajoitin saranoista vipuamalla se ulos esim. ruuvitaltan avulla.

Nyt luukku avautuu noin 170°.

Tekniset tiedot

Virrankulutus valmiustilassa:	≤ 0,3 W
Virrankulutus verkkovalmiustilassa:	≤ 2,0 W
Taajuuskaista	2,4000 GHz – 2,4835 GHz
Enimmäislähetysteho	≤ 100 mW

Vaatimustenmukaisuusvakuutus

Miele vakuuttaa, että tämä kahvi-automaatti täyttää direktiivin 2014/53/EU vaatimukset.

Täydellinen vaatimustenmukaisuus-vakuutus on tilattavissa verkosta osoit-teesta:

- https://miele.fi/käyttöohjehaku
- Tarvitset tätä varten tuotteen nimen ja valmistusnumeron.

Tekijänoikeudet ja lisenssit

Miele hyödyntää tietoliikennemoduulin käyttöön ja ohjaukseen omia tai muiden ohjelmistotoimittajien ohjelmistoja, jotka eivät ole ns. avoimen lähdekoodin lisenssien alaisia. Nämä ohjelmistot/ohjelmistokomponentit on suojattu tekijänoikeuslailla. Mielen ja kolmansien osapuolten ohjelmistotoimittajien tekijänoikeuksia on kunnioitettava.

Lisäksi laitteeseen integroitu tiedonsiirtomoduuli sisältää ohjelmistokomponentteja, jotka jaetaan avoimen lähdekoodin käyttöoikeusehtojen mukaan. Voit tarkastella mukana toimitettuja avoimen lähdekoodin komponentteja sekä niihin liittyviä tekijänoikeusilmoituksia, kopioita vastaavista voimassa olevista lisenssiehdoista ja tarvittaessa lisätiedoista paikallisesti Miele-laitteesi IP-osoitteen mukaan verkkoselaimella (http[s]://<IP-osoite>/Licenses). Siinä mainittujen avoimen lähdekoodin käyttöehtojen vastuuta ja takuuta koskevat määräykset koskevat vain kulloistenkin tekijänoikeuksien haltijoita.

Miele Oy
Porttikaari 6
01200 Vantaa
Puhelin: (09) 875 970
Sähköposti: contact@miele-support.fi
Internet: www.miele.fi

Saksa
Miele & Cie. KG
Carl-Miele-Straße 29
33332 Gütersloh

Miele

CVA 7445

fi-FI

M.-Nr. 12 860 261 / 02 / 002