Miele

Bruks- og monteringsanvisning
Kjøl/frys-kombinasjon

Bruks- og monteringsanvisningen **må** leses før oppstilling – installasjon – igangsetting. På denne måten beskytter du deg selv og unngår skader.

no-NO

M.-Nr. 12 882 250

Innhold

Sikkerhetsregler og advarsler **4**

Bærekraft og miljøvern **14**
Slik sparer du energi 15

Installasjon **16**
Bestilling av en monteringsanvisning i papirform 16
Feste kjøle-/fryseskapet i innbyggingsnisjen 16
Innbyggingsmål 17
Oppstillingssted 18
Klimaklasse 19
Før innbyggingen 19
Nisjebunnens bæreevne 19
Vekten på møbelfrontene 19
Side-by-Side-oppstilling 20
Ventilasjon og lufting 20
Omhengsling av dør 20
Sikkerhetsregler for fast vanntilkobling 21
Vannfilter 22
Elektrotilkobling 25

Oversikt **26**
Kjøle-/fryseskap KFMC 3834 R/L .. 26
Hovedmeny i displayet KFMC 3834 R/L 28
Symboler 29
Slik fungerer betjeningen 29
Nettverkstilkobling 30
Innvendig belysning (SmartLight) ... 30
SuperCool&AirClean 30
SuperFrost 31
QuickIce 31
Holiday-modus 31
Sabbat-modus 32
Luktfilter (AirClean System) 32
Kamera (FoodView) (modellavhengig) 33
Dørassistent Push2open 33
Temperaturalarm i frysesonen 33
Døralarm 34
Innredning 34
Ta ut eller flytte dørhyllen 34
Ta ut eller flytte hyller 35
Ta ut MasterFresh-skuffen 35
Sette inn MasterFresh Pro-skuffen 36
Ta ut DailyFresh ExtraCool-skuffen 36
Sette inn DailyFresh ExtraCool-skuffen 36
Ta beholderen ut av fryseskuffen 37
Plassere beholderen i fryseskuffen 37
Fjerne isbitbeholderen 38
Medfølgende tilbehør 38
Ekstrautstyr 38

Igangsetting **39**
Før første gangs bruk 39
Tilkobling av kjøle-/fryseskapet .. 39
Sette luktfiltrene (AirClean System) inn i holderne i kjølesonen 39
Forutsetninger for nettverkstilkobling 41
Innkobling av kjøle-/fryseskapet 41
Foreta Første igangsetting 42
Slå på kameraene (modellavhengig) 42
Slå av kameraene 42
Velg vannfilter 43
Utkobling av kjøle-/fryseskapet 43
Vær oppmerksom på følgende ved lengre fravær 43

Betjening **44**
Temperatur i kjølesonen 44
Temperatur i frysesonen 44
Temperaturindikator 45
Koble inn funksjonen Holiday-modus 45
Slå av funksjonen Holiday-modus ... 45
Koble inn funksjonen Sabbat-modus 45
Slå av funksjonen Sabbat-modus 45

Oppbevaring av matvarer i kjølesonen ... 46
Forskjellige kjøleområder ... 46
Oppbevares matvarer innpakket eller uinnpakket? ... 46
Oppbevaring av matvarer i MasterFresh Pro-skuffen ... 46
Velg riktig innstilling for MasterFresh Pro-skuffen ... 47
Opprette en favoritt for en individuell innstilling i MasterFresh Pro-skuffen ... 47
DailyFresh ExtraCool-skuff ... 48
Frysing og oppbevaring av ferske matvarer ... 48
Isbitmaskin ... 49
Innkobling av isbitmaskinen ... 49
Utkobling av isbitmaskinen ... 49

Tilpasse innstillinger ... 51
Åpne innstillinger ... 51
Generell ... 52
Lysstyrke display ... 52
Lyder ... 52
Sikkerhet ... 52
Nettverkstilkobling ... 52
WiFi ... 52
Tilkobling ... 52
Produktfunksjon ... 53
Kameraer (modellavhengig) ... 53
Innvendig belysning ... 53
Filter management ... 53
Dørassistent Push2open ... 53
Automat. SuperFreeze ... 53
Informasjon ... 53
Typeskilt ... 53
Programvare ... 54
Juridisk informasjon ... 54
Service ... 54

Rengjøring og stell ... 55
Henvisninger til rengjøringsmidler ... 55
Gjøre kjøle-/fryseskapet klart for rengjøring ... 55
Innvendig rengjøring ... 55
Rengjøre kamera (modellavhengig) ... 56
Rengjøring av vannfilteret (silfilter) ... 58
Rengjøring av dørpakning ... 59
Rengjøring av ventilasjonsarealer ... 60
Etter rengjøringen ... 60
Automatisk avriming ... 60

Feilretting ... 61
Innvendig lys ... 68
Årsaker til støy ... 69

Kundeservice ... 71
Kontakt ved feil ... 71
EPREL-database ... 71
Garanti ... 72

Informasjon ... 73
Samsvarserklæring ... 73

Dette kjøle-/fryseskapet oppfyller de gjeldende sikkerhetskravene. Ikke-forskriftsmessig bruk kan imidlertid føre til skader på personer og materiell.
Les den vedlagte bruks- og monteringsanvisningen nøye før du tar i bruk kjøle-/fryseskapet. Den gir viktige opplysninger om innbygging, sikkerhet, bruk og vedlikehold. Slik beskytter du deg selv og unngår skader på kjøle-/fryseskapet.
I henhold til internasjonal standard IEC 60335-1 gjør Miele uttrykkelig oppmerksom på at all tilgjengelig informasjon om installasjon av kjøle-/fryseskapet samt sikkerhetshenvisninger og advarsler skal leses nøye og følges.
Miele kan ikke gjøres ansvarlig for skader som skyldes at disse henvisningene ikke blir fulgt.
Ta vare på bruks- og monteringsanvisningen. Gi bruks- og monteringsanvisningen videre til en ny eier.

⚠ Stor fare for personskade og skade på utstyr dersom det svært tunge kjøle-/fryseskapet velter.

Kjøle-/fryseskapet er svært tungt og har en tendens til å tippe forover når skapdørene/skuffene er åpne.

Flytt kjøle-/fryseskapet fra pallen først etter at alt er gjort klart for innbygging av kjøle-/fryseskapet.

Hold skapdørene/skuffene lukket til kjøle-/fryseskapet er bygget inn og festet i nisjen iht. bruks- og monteringsanvisningen.

Forskriftsmessig bruk

▶ Kjøle-/fryseskapet er bestemt for bruk i husholdningen og på husholdningsliknende steder, som f.eks.
- i butikker, kontorer og lignende arbeidsplasser
- på gårdsbruk
- av kunder på hoteller, moteller, pensjonater o.l.

Dette skapet skal ikke brukes utendørs.

▶ Skapet skal kun brukes innenfor rammen av hva som er vanlig innen husholdning, til kjøling og oppbevaring av matvarer, oppbevaring av frysevarer, frysing av ferske matvarer og til å lage is.
Annen bruk er ikke tillatt.

▶ Kjøle-/fryseskapet er ikke egnet for lagring og kjøling av medikamenter, blodplasma, laboratoriepreparater eller lignende stoffer eller produkter som ligger til grunn for direktivet om medisinsk utstyr. Feilaktig bruk av kjøle-/fryseskapet kan føre til skader på de lagrede matvarene eller at de blir fordervet. Videre er kjøle-/fryseskapet ikke egnet for drift i områder med eksplosjonsfare.
Miele kan ikke gjøres ansvarlig for skader som skyldes ureglementert bruk eller feil betjening.

▶ Personer (inkludert barn), som på grunn av sin psykiske eller fysiske tilstand eller pga. sin uerfarenhet eller uvitenhet ikke er i stand til å betjene kjøle-/fryseskapet på en sikker måte, må være under tilsyn av en ansvarlig person.
De får bare bruke kjøle-/fryseskapet uten tilsyn, dersom de har fått opplæring i sikker bruk og forstår mulige farer ved feil betjening.

Barn i husholdningen

▶ Barn under 8 år må holdes vekk fra kjøleskapet, med mindre barna er under konstant tilsyn.

▶ Barn over åtte år får bare betjene skapet uten tilsyn, dersom betjeningen er forklart slik, at de kan bruke det på en sikker måte. Barn må kunne se og forstå mulige farer ved feil betjening.

▶ Barn må ikke rengjøre eller vedlikeholde skapet uten tilsyn.

▶ Hold øye med barn som befinner seg i nærheten av skapet. Ikke la barn leke med skapet.

▶ Det er fare for å skade seg i hengselsområdet på skapdøren. Spesielt barn bør holdes vekk fra skapet.

▶ Fare for kvelning. Barn kan vikle seg inn i emballasjen (f.eks. folie) mens de leker, eller trekke den over hodet og kveles. Hold emballasjen vekk fra barn.

Teknisk sikkerhet

▶ Det er testet at kjølemiddelkretsløpet er tett. Kjøle-/fryseskapet er i overensstemmelse med gjeldene sikkerhetsregler samt de relevante EU-retningslinjene.

Ved skade på kjølekretsløpet: Kjølemiddel og olje kan lekke ut og antennes.

▶ Advarsel: Brannfare/brennbare materialer. Dette symbolet er plassert på kompressoren og indikerer brennbare materialer. Ikke fjern denne etiketten.

Kjølemiddelet (informasjon på typeskiltet) er miljøvennlig, men brennbart.
Bruken av dette miljøvennlige kjølemiddelet fører delvis til økt driftsstøy. I tillegg til støy fra kompressoren, kan det forekomme strømningslyder i hele kjølekretsløpet. Disse effektene kan dessverre ikke unngås, men de har ingen innflytelse på kjøle-/fryseskapets funksjon.
Pass på at ingen deler av kjølekretsløpet blir skadet under transport og innbygging/oppstilling av kjøle-/fryseskapet. Kjølemiddel som spruter ut kan skade øynene, og kjølemiddel som lekker ut kan antennes.
Ved skader:

- Unngå åpen ild eller antennelseskilder.
- Koble kjøle-/fryseskapet fra el-nettet.
- Gjennomluft rommet der kjøle-/fryseskapet står i noen minutter.
- Ta kontakt med Mieles serviceavdeling.

▶ Jo mer kjølemiddel det er i et kjøle-/fryseskap, desto større må rommet være der skapet skal stå. Ved en eventuell lekkasje kan det i for små rom dannes en brennbar gass-luft-blanding. Per 8 g kjølemiddel må rommet være minst 1 m^3 stort. Mengden kjølemiddel står på typeskiltet innvendig i kjøle-/fryseskapet.

▶ Hvis ventilasjonsarealene er tildekket eller blokkert, kan det dannes en brannfarlig gass-luft-blanding hvis kjølekretsløpet blir skadet. De angitte ventilasjonsarealene må overholdes. Ventilasjonsarealene må ikke tildekkes eller blokkeres.

▶ Tilkoblingsdataene (sikring, frekvens, spenning) på skapets typeskilt må stemme overens med dataene for el-nettet, slik at det ikke oppstår skader på skapet. Sammenlign disse dataene før tilkobling. Spør elektrofagfolk hvis du er i tvil.

▶ Sikkerheten for skapets elektriske anlegg garanteres kun hvis det kobles til et forskriftsmessig installert jordingssystem. Det er meget viktig at denne grunnleggende sikkerhetsforutsetningen er i orden. I tvilstilfelle bør en fagperson kontrollere elektroinstallasjonen.

▶ Midlertidig eller permanent drift på et selvforsynt energiforsyningssystem eller et energiforsyningssystem som ikke er synkronisert med strømforsyningen (som f.eks. øynettverk, backup-systemer), er mulig. Forutsetning for drift er at energiforsyningssystemet overholder retningslinjene i NEK EN 50160 eller tilsvarende.
Funksjon og drift av sikkerhetstiltakene i husinstallasjonen og i dette produktet fra Miele må også sikres ved drift av øynettverk, eller ved drift som ikke er synkronisert med strømforsyningen, eventuelt erstattes av likeverdige tiltak i installasjonen. Eksempelvis som beskrevet i den aktuelle publiseringen av NEK EN 5272-2 / VDE-AR-E 2510-2.

▶ For at skapet skal kunne kobles raskt fra strømnettet i nødstilfelle, må stikkontakten være plassert ved siden av skapet og være lett tilgjengelig.

▶ Hvis nettkabelen er skadet, må kjøle-/fryseskapet umiddelbart kobles fra strømnettet. Steng stoppekranen for å avbryte vanntilførselen. Kontakt Mieles serviceavdeling.

▶ En skadet nettkabel må kun erstattes med en spesiell nettkabel av samme type (fås kjøpt i Mieles nettbutikk eller hos Mieles serviceavdeling). Av sikkerhetsgrunner skal den kun skiftes ut av kvalifiserte fagfolk eller Mieles serviceavdeling.

▶ Flerveis-stikkontakt eller skjøtekabler gir ikke nødvendig sikkerhet for skapet (brannfare). De må ikke brukes for å koble skapet til el-nettet.

▶ Hvis fuktighet kommer i kontakt med spenningsførende deler eller med tilkoblingsledningen, kan det føre til kortslutning. Skapet må ikke brukes i områder hvor det er fuktighet eller fare for vannsprut (f.eks. garasje, vaskekjeller).

▶ Dette skapet skal ikke brukes på ikke-stasjonære oppstillingssteder (f.eks. skip).

▶ Skader på skapet kan utsette brukeren for fare. Kontroller at skapet ikke har synlige skader. Et skadet skap må ikke tas i bruk.

▶ Skapet må bare brukes når det er bygd inn, slik at sikker funksjon er sikret.

▶ Ved installasjon og vedlikehold, reparasjoner samt installasjonsarbeid på ferskvannsnettet må skapet være koblet fra el-nettet. Kombiskapet er bare koblet fra el-nettet, når:

- sikringene i elektroinstallasjonen er koblet ut eller
- skrusikringene i elektroinstallasjonen er skrudd helt ut eller
- tilkoblingsledningen er koblet fra el-nettet. Ta tak i støpselet, ikke i tilkoblingsledningen for å trekke ut støpselet.

▶ Ved installasjon, vedlikehold eller reparasjoner som ikke er fagmessig utført, eller ved en defekt fast vanntilkobling kan det oppstå betydelig fare for brukeren. Produsenten påtar seg ikke ansvar for dette.
Installasjons- og vedlikeholdsarbeid, reparasjoner, installasjonsarbeid på vannforsyningen og alle reparasjoner på is-/vanndispenseren (avhengig av modell) må kun utføres av kvalifiserte fagfolk eller Mieles serviceavdeling.

▶ Isbitmaskinen må kun kobles til en kaldtvannsledning.

▶ Miele er ikke ansvarlig for skader som skyldes feilaktig vanntilkobling.
Når du monterer vannslangen, må du forsikre deg om at den ikke har en knekk eller er skadet.
Bruk bare den vedlagte vannslangen. Vannslangen må ikke forkortes, forlenges eller byttes ut med en annen vannslange. Bruk aldri en vannslange som allerede har vært brukt.

▶ Fare for personskader. Roterende deler i isbitmaskinen kan forårsake personskader. Stikk aldri hånden under eller inn i isbitmaskinen.

▶ Fare for skade. Pass på at du ikke berører de bevegelige delene på isbitmaskinen, der hvor isbitene kommer ut, eller varmeelementet på isbitmaskinen.

▶ Garantikrav bortfaller hvis kjøle-/fryseskapet ikke repareres av kvalifiserte fagfolk eller av Mieles serviceavdeling.

▶ Ved utskifting av defekte sikkerhetsrelevante komponenter garanterer Miele kun at originale Miele-reservedeler oppfyller sikkerhetskravene fullt ut.

▶ Pga. spesielle krav (f.eks. når det gjelder temperatur, fuktighet, kjemisk bestandighet, slitestyrke og vibrasjon), er dette kjøle-/fryseskapet utstyrt med en spesiallyspære. Denne lyspæren skal kun brukes til det den er bestemt for. Lyspæren er ikke egnet for rombelysning. Den skal kun skiftes ut av kvalifiserte fagfolk eller av Mieles serviceavdeling. Dette kjøle-/fryseskapet inneholder flere lyskilder som har minst energiklasse E.

Forskriftsmessig installasjon

▶ Installer kjøle-/fryseskapet i henhold til monteringsanvisningen.

▶ Bruk alltid vernehansker ved transport og montering av kjøle-/fryseskapet.

▶ Kjøle-/fryseskapet er svært tungt og har en tendens til å tippe forover når skapdørene/skuffene er åpne:

- Ved transport eller flytting av kjøle-/fryseskapet må det være minst 2 personer.
- Oppstilling av kjøle-/fryseskapet krever minst 2 personer.
- La aldri kjøle-/fryseskapet være uten tilsyn under oppstilling.
- Bruk alltid den vedlagte tippesikringen (installasjonstilbehør) for å feste kjøle-/fryseskapet i nisjen.

▶ Monter kjøle-/fryseskapet kun i et fast, rettvinklet og vannrett innbyggingsskap som står på et vannrett og jevnt gulv.

▶ Kjøle-/fryseskapet leveres med fast dørhengsel. Du må aldri hengsle om døren selv. Dersom omhengsling av døren er nødvendig, kontakt Mieles serviceavdeling.

Forskriftsmessig bruk

▶ Skapet er konstruert for en bestemt klimaklasse (omgivelsestemperaturområde) og grensene for denne må overholdes. Klimaklassen står på typeskiltet inne i kjøle-/fryseskapet. Lavere omgivelsestemperatur fører til lengre stillstandtid for kompressoren, slik at kjøle-/fryseskapet ikke kan opprettholde den nødvendige temperaturen.

▶ Ventilasjonsåpningene må ikke tildekkes eller blokkeres. En god ventilasjon kan da ikke lenger garanteres. Energiforbruket øker, og dette kan føre til skader på komponenter.

▶ Fare for skade pga. matvarer som inneholder fett eller olje. Hvis du oppbevarer matvarer som inneholder fett eller olje i kjøleskapet eller i skapdøren, må du sørge for at fett eller olje som lekker ut, ikke kommer i kontakt med kunststoffdelene i kjøle-/fryseskapet. Det kan oppstå sprekker pga. spenninger i kunststoffet, slik at det brister eller får små riss.

▶ Deler av kjøle-/fryseskapet som er av metall eller med metalloptikk kan inneholde aluminium. Dersom sure matvarer kommer i kontakt med aluminium, kan aluminiumsioner havne i matvarene. Du må ikke lagre noen matvarer uinnpakket i kjøle-/fryseskapet.

▶ Brann- og eksplosjonsfare pga. eksplosive gassblandinger. Ikke oppbevar eksplosive stoffer og ikke produkter med brennbare drivgasser (f.eks. spraybokser) i kjøleskapet. Lettantennelige gassblandinger kan antennes av elektriske komponenter. Spraybokser av denne typen er merket med innholdsdeklarasjon eller et flammesymbol. Gass som lekker ut kan antennes av elektriske komponenter.

▶ Eksplosjonsfare. Ikke bruk elektriske apparater i kjøleskapet (f.eks. til å lage softis). Dette kan forårsake gnistdannelse.

▶ Stor fare for skade. Ikke oppbevar bokser og flasker som inneholder kullsyreholdige drikker eller væsker som kan fryse i frysesonen, i MasterFresh Pro-skuffen eller i DailyFresh ExtraCool-skuffen. Boksene eller flaskene kan eksplodere.

▶ Stor fare for skade. Hvis du legger flasker til hurtigkjøling i frysesonen, må du ta dem ut igjen senest etter en time. Flaskene kan eksplodere.

▶ Fare for skade. Ikke ta på frosne matvarer eller metalldeler med våte hender. Hendene kan fryse fast.

▶ Fare for skade. Ta aldri isbiter eller pinneis (spesielt saftis), i munnen rett etter at du har tatt den ut av frysesonen. Leppene eller tungen kan fryse fast pga. den svært lave temperaturen.

▶ Ikke frys inn igjen matvarer som er helt eller delvis tint. De må brukes så raskt som mulig, ellers mister de næringsverdi og forderves. Hvis du koker eller steker maten, kan du fryse den inn igjen på nytt.

▶ Hvis du spiser matvarer som har vært lagret for lenge, er det fare for matforgiftning. Lagringstiden avhenger av flere faktorer, f.eks. ferskhet, kvalitet og lagringstemperatur. Følg anvisningene fra matvareprodusenten angående lagring og holdbarhet!

▶ For at matvarene skal bli gjennomfrosne så raskt som mulig, skal ikke den maksimale frysekapasiteten overskrides. Den maksimale frysekapasiteten innen 24 timer finner du på typeskiltet «Frysekapasitet ... kg/24 t».

▶ Ikke sitt, stå eller len deg på uttrekkbare hyller eller skuffer. Kjøle-/fryseskapet kan bli skadet.

Tilbehør og reservedeler

▶ Miele påtar seg ikke noe ansvar for bruk av tilbehør som ikke er originalt tilbehør fra Miele. Miele påtar seg ikke ansvar for krav knyttet til garanti, reklamasjonsrett og/eller produktansvar dersom skader eller mangler skyldes bruk eller montering av tilbehør som ikke stammer fra Miele eller er godkjent av Miele.

▶ Miele originale reservedeler er tilgjengelige i minst 10 år og opptil 15 år etter at kjøle-/fryseskapsserien har gått ut av produksjon.

Rengjøring og stell

▶ Ikke bruk olje eller fett på dørpakningen.
Det kan gjøre den porøs med tiden.

▶ Advarsel. Ikke bruk mekaniske eller andre hjelpemidler som ikke er anbefalt av produsenten, for at avrimingen skal gå raskere.

▶ Dampen fra en damprenser kan trenge inn til strømførende deler og forårsake en kortslutning.
Bruk aldri damprenser til rengjøring og avriming av skapet.

▶ Spisse eller skarpe gjenstander skader kjøleelementene og skapet blir ødelagt. Ikke bruk spisse eller skarpe gjenstander for å

- fjerne rim- og islag,
- løfte opp fastfryste isbitskåler og matvarer.

▶ Ikke sett elektriske varmeapparater eller stearinlys inn i skapet for å rime det av. Kunststoffet blir skadet.

▶ Ikke bruk avrimingsspray eller avrimingsmidler. Avrimingsspray og avrimingsmidler kan danne eksplosive gasser, inneholde løsningsmidler eller drivgasser som skader kunststoff, eller som kan være helseskadelige.

Transport

▶ Transporter alltid kjøle-/fryseskapet stående og i transportemballasjen for å unngå skader.

▶ Stor fare for skade. Kjøle-/fryseskapet er tungt, og skal transporteres ved hjelp av to personer.

▶ Fjern luktfiltrene (AirClean-systemet) sammen med filterholderne fra kjølesonen før kjøle-/fryseskapet transporteres.

Kontroller at luktfiltrene er intakte før du setter dem inn i kjølesonen. Bruk aldri et skadet luktfilter.

Retur og gjenvinning av gamle produkter

▶ Barn som leker, kan bli sperret inne i kjøle-/fryseskapet og bli kvalt.

- Demonter dørene.
- Ta ut skuffene.
- La hyllene bli værende i kjøle-/fryseskapet, slik at barn ikke kan klatre inn.
- Ødelegg eventuelt dørlåsen på det gamle kjøle-/fryseskapet. Da forhindrer du at barn som leker, kan stenge seg inne og komme i livsfare.

▶ Fare for elektrisk støt!

- Kutt av støpselet på nettkabelen.
- Kutt av nettkabelen på det gamle produktet.

Sørg for at støpselet og nettkabelen leveres separat fra det gamle produktet ved retur og gjenvinning.

▶ Under og etter avfallshåndteringen må du sørge for at kjøle-/fryse-skapet ikke settes i nærheten av bensin eller andre brennbare gasser og væsker.

▶ Brannfare på grunn av olje eller kjølemiddel som lekker ut.
Kjølemiddelet og oljen i kjøleskapet er brennbar. Kjølemiddel eller olje som lekker ut kan antennes ved for høy konsentrasjon og ved kontakt med en ekstern varmekilde.
Sørg for at kjølekretsløpet ikke blir skadet under avfallshåndteringen. Slik forhindrer du ukontrollert utslipp av kjølemiddel (informasjon på typeskiltet) og olje.

▶ Kjølemiddel som spruter ut, kan skade øynene! Ikke ødelegg deler av kuldekretsløpet, f.eks. ved å

- stikke hull på fordamperens kjølemiddelkanaler,
- brekke av rør,
- skrape av overflatebelegg.

Symbol på kompressoren (avhengig av modell)

Denne henvisningen har bare betydning for resirkuleringen. I normaldrift er det ingen fare.

▶ Oljen i kompressoren kan være dødelig ved svelging og hvis den trenger inn i luftveiene.

Symbol på baksiden av kjøle-/fryseskapet (avhengig av modell)

Dette eller et lignende klistremerke er kun relevant for resirkulering. Ikke fjern klistremerket.

▶ Merknaden gjelder isolerte paneler med skumfyll i døren og/eller i kabinettet.

Retur og gjenvinning av emballasjen

Emballasjen benyttes til håndtering og beskytter produktet mot transportskader.

Gjenvinning av emballasjen til materialkretsløpet medfører besparelser av råstoffer. Benytt deg av materialspesifikke gjenvinningsstasjoner og returmuligheter. Miele-forhandleren tar transportemballasjen i retur.

Retur og gjenvinning av det gamle produktet

Elektriske og elektroniske produkter inneholder ofte verdifulle materialer. De inneholder imidlertid også skadelige stoffer, blandinger og komponenter, som har vært nødvendige for produktets funksjon og sikkerhet. I restavfallet eller ved feil behandling kan disse stoffene være helseskadelige og skade miljøet. Kast derfor aldri produktene som restavfall.

Pass på at ditt kjøle-/fryseskap ikke skades før det returneres og gjenvinnes på en forsvarlig og miljøvennlig måte.
På den måten sikres det at kjølemiddelet i kuldekretsløpet og oljen i kompressoren ikke kan lekke ut i omgivelsene.

Benytt i stedet de offentlige returpunktene for innlevering og gjenvinning av slike produkter. Produktene kan leveres gratis til kommunale gjenvinningsstasjoner, forhandlere av tilsvarende produkter eller til Miele. For mer informasjon, se www.miele.no. Du er selv juridisk ansvarlig for å slette personlige data som måtte befinne seg i de gamle produktene. Du er rettslig forpliktet til å ta ut gamle batterier, akkumulatorer og lamper som ikke sitter fast i produktet, og som kan tas ut uten at de blir ødelagt. Ta dem med til et egnet returpunkt, der de kan leveres gratis. Sørg for at produktet oppbevares utilgjengelig for barn til det kjøres bort.

Slik sparer du energi ...

Oppstillingssted

Kjøle-/fryseskapet må oftere avkjøles ved høye omgivelsestemperaturer, og forbruker da mer energi. Derfor:

- Sett opp kjøle-/fryseskapet i et godt ventilert rom.
- Ikke sett kjøle-/fryseskapet ved siden av et varmeelement (radiator, komfyr).
- Beskytt kjøle-/fryseskapet mot direkte sollys.
- Sørg for en ideell omgivelsestemperatur rundt 20 °C.
- Hold ventilasjonsåpningene frie og fjern støv fra dem regelmessig.

Temperaturinnstilling

Jo kaldere den innstilte temperaturen er, desto høyere er strømforbruket. Følgende innstillinger anbefales:

- Kjølesone 4 til 5 °C.
- Frysesone -18 °C

Bruk

Varme som kommer inn samt begrenset luftsirkulasjon øker energiforbruket. Derfor:

- Hold aldri skapdøren(e) åpen/åpne lenger enn nødvendig. God sortering av matvarene hjelper.
- Lukk skapdøren(e) helt igjen etter at du har åpnet dem.
- La varm mat og drikke avkjøles før du setter det i kjøle-/fryseskapet.
- Lagre matvarene godt emballert eller godt tildekket.
- Ikke overfyll hyllene/skuffene, luften må kunne sirkulere.
- Når du setter inn matvarene, må du sørge for at det holdes avstand til bakveggen.
- Legg frysevarene til tining i kjølesonen.
- Når du setter inn matvarer, må du sørge for at ventilasjonsspaltene i kjølesonen ikke er tildekket.

Utfør installasjonen i samsvar med monteringsanvisningen (se QR-kode).

Materialnummer 12616290 –
KFMC 3834 R/L

Bestilling av en monteringsanvisning i papirform

Du kan bestille en gratis monteringsanvisning i papirform fra Miele.

Alle Mieles kontaktopplysninger finner du på slutten av dette dokumentet. Oppgi modellbetegnelse og serienummer på typeskiltet.

Feste kjøle-/fryseskapet i innbyggingsnisjen

⚠ Fare for skade dersom kjøle-/fryseskapet velter.

Kjøle-/fryseskapet er veldig tungt og kan velte forover når skapdøren er åpen.

Hold skapdøren(e) lukket til kjøle-/fryseskapet er bygget inn.

Skru nisjen fast til veggen bak og/eller over den flere steder.

Det er viktig at du fester kjøle-/fryseskapet i nisjen ved hjelp av den medfølgende tippesikringen i henhold til monteringsanvisningen.
Dette er den eneste måten å forhindre at kjøle-/fryseskapet tipper.

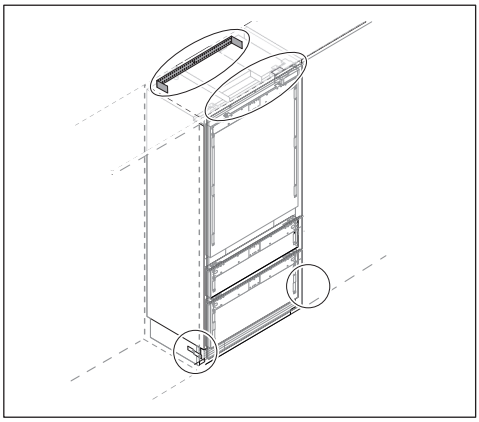

Innbyggingsmål

[mm]

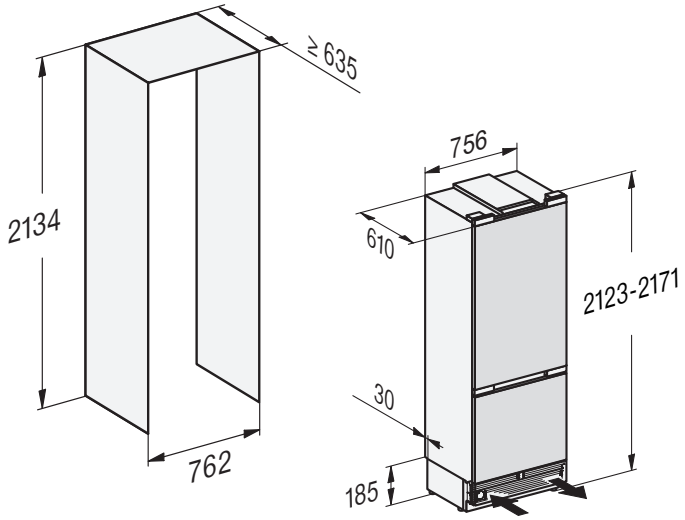

Oppstillingssted

⚠ Fare for brann og annen skade grunnet produkter som avgir varme.
Produkter som avgir varme, kan antenne og kjøle-/fryseskapet kan begynne å brenne.
Nettkabelen må ikke komme i kontakt med varmekilder.
Kjøle-/fryseskapet må ikke installeres under en platetopp.

⚠ Fare for brann og annen skade ved åpne flammer.
Åpne flammer kan sette fyr på kjøle-/fryseskapet.
Hold åpne flammer, som f.eks. stearinlys, unna kjøle-/fryseskapet.

⚠ Fare for brann og skade ved feil installasjon.
Hvis støpselet og nettkablene berører baksiden av kjøle-/fryseskapet, kan støpselet og nettkablene skades av vibrasjoner og forårsake kortslutning.
Støpselet eller nettkablene må ikke komme i kontakt med kjøle-/fryseskapet.
Nettkablene må ikke klemmes eller skades.
Ikke koble andre apparater til stikkontakter på baksiden av kjøle-/fryseskapet.
Ikke plasser eller bruk grenuttak eller andre elektroniske apparater (f.eks. halogentransformatorer) på baksiden av produktet.

Et tørt rom med god ventilasjon er egnet.

Monter kjøle-/fryseskapet kun i et solid, rettvinklet og vannrett innbyggingsskap som står på et plant og stabilt gulv.

⚠ Fare for skade pga. høy luftfuktighet.
Ved høy luftfuktighet kan kondens avsettes på de utvendige flatene på kjøle-/fryseskapet.
Dette kondensvannet kan føre til korrosjon på ytterveggene til skapet.
Plasser kjøle-/fryseskapet i et tørt og/eller klimatisert rom med tilstrekkelig lufting.
Forsikre deg om at skapdøren(e) kan lukkes skikkelig etter innbygging av kjøle-/fryseskapet, og at skapet er bygget inn som beskrevet. De angitte ventilasjonsarealene må overholdes.

Ved valg av oppstillingssted må du være oppmerksom på at energiforbruket til kjøle-/fryseskapet stiger dersom det står i nærheten av en varmeovn, en komfyr eller annen varmekilde. Unngå direkte sollys. Høyere omgivelsestemperaturer øker energiforbruket ettersom kompressoren går lenger.

Hvis oppstilling ved siden av en varmekilde ikke er til å unngå, overhold følgende minsteavstander til varmekilden:

- til elektro- og gassovner minst 3 cm
- til olje- og kullovner minst 30 cm.

Dersom disse minsteavstandene ikke kan overholdes, må det monteres en plate for isolering mellom kjøle-/fryseskapet og varmekilden.

Klimaklasse

Kjøle-/fryseskapet er konstruert for en bestemt klimaklasse (omgivelses-temperaturområde) og grensene for denne må overholdes.
Lavere omgivelsestemperatur fører til lengre stillstandstid for kompressoren. Dette kan føre til høyere temperaturer i kjøle-/fryseskapet, noe som kan ha følgeskader.

Klimaklassen står på typeskiltet inne i kjøle-/fryseskapet.

Klimaklasse	Omgivelsestem-peratur
SN	10 til 32 °C
N	16 til 32 °C
ST	16 til 38 °C
T	16 til 43 °C
SN-ST	10 til 38 °C
SN-T	10 til 43 °C

Feilfri funksjon kan garanteres dersom kjøle-/fryseskap i klimaklassen SN brukes ved kaldere omgivelsestemperaturer (ned til +5 °C).

Før innbyggingen

Et skadet skap må ikke installeres.

⚠ Fare for skade ved belastning av gulvet.
Flytting av skapet kan føre til skader på gulvet.
Flytt kjøle-/fryseskapet forsiktig på ømfintlige gulv.

Nisjebunnens bæreevne

For sikker oppstilling av kjøle-/fryse-skapet, og for at alle skapets funksjoner skal fungere riktig, må nisjebunnen være jevn og vannrett.

Nisjebunnen må bestå av hardt materiale som ikke gir etter.

På grunn av ekstrem høy vekt når skapet er fylt, kreves det et gulv med ekstra bæreevne. Forhør deg med en arkitekt eller en bygningskyndig.

Vekten på et fullt kjøle-/fryseskap er ca: 482 kg.

Vekten på møbelfrontene

⚠ Fare for skade ved for tung møbeldør.
En montert møbeldør som over-skrider tillatt vekt, kan skade heng-slene. Disse skadene kan bl.a. føre til at skapet ikke fungerer slik det skal.
Før du monterer møbeldøren, må du forsikre deg om at tillatt vekt på møbeldøren ikke overskrides.

Kjøle-/ fryseskap	maks. vekt øvre møbelfront	maks. vekt nedre møbelfront
KFMC 3834 R/L	60 kg	17 kg

Side-by-Side-oppstilling

Ditt kjøle-/fryseskap kan bygges inn ved siden av et annet kjøle-/fryseskap, ettersom det er utstyrt med integrert oppvarming i sideveggene.

Tips: Forhør deg med forhandleren, om hvilke kombinasjoner som er mulige for ditt kjøle-/fryseskap.

Ombyggingssettet, Side-by-Side, får du kjøpt hos Mieles serviceavdeling eller hos din Miele-forhandler.

Ventilasjon og lufting

⚠ Fare for brann og skader på grunn av utilstrekkelig ventilasjon.

Hvis kjøle-/fryseskapet ikke er tilstrekkelig ventilert, vil kompressoren starte oftere og gå over lengre tid. Dette fører til økt energiforbruk og høyere driftstemperatur på kompressoren. Dette kan føre til skade på kjøle-/fryseskapet.

Pass på at kjøle-/fryseskapet har tilstrekkelig ventilasjon:

Overhold alltid de foreskrevne ventilasjonsarealene.

Ventilasjonsarealene må ikke tildekkes eller blokkeres.

Rengjør ventilasjonsområdene regelmessig for å fjerne støv og smuss.

Luften på bakveggen av skapet blir varm. Du må derfor sørge for at innbyggingen gir tilstrekkelig ventilasjon.

Omhengsling av dør

⚠ Fare for skade ved omhengsling av døren.

Omhengsling av døren på egenhånd kan føre til skader.

Kjøle-/fryseskapet leveres med fast dørhengsel. Du må aldri hengsle om døren selv.

Dersom omhengsling av døren er nødvendig, kontakt Mieles serviceavdeling.

Sikkerhetsregler for fast vanntilkobling

Utfør fast vanntilkobling i henhold til instruksjonene i installasjonsveiledningen.

⚠ Stor fare for skade ved ikkeforskriftsmessig tilkobling av den faste vanntilkoblingen.
Dersom tilkobling av den faste vanntilkoblingen ikke skjer forskriftsmessig, kan det føre til skade på personer, og/eller materiell.
Fast vanntilkobling må bare utføres av kvalifiserte fagfolk.

⚠ Koble kjøle-/fryseskapet fra strømnettet før du kobler det til vannledningen.
Steng vannet før du kobler kjøle-/fryseskapet til vannledningen.

⚠ Helsefare og fare for skade ved forurenset vann.
Kvaliteten på vannet må tilsvare drikkevannsbestemmelsene i det landet kjøle-/fryseskapet skal brukes.
Koble kjøle-/fryseskapet til drikkevann.

Kjøle-/fryseskapet oppfyller kravene til IEC 61770 og EN 61770.

Tilkoblingen til vannforsyningen må skje iht. de gjeldende forskriftene i landet. Alle enheter og alt utstyr som brukes til vanninntak til kjøle-/fryseskapet, må også være i samsvar med gjeldende nasjonale forskrifter.

Vanntilførsel til kjøle-/fryseskapet

Vanninntaket til kjøle-/fryseskapet må foregå via en kaldtvannsledning som

- kobles direkte til drikkevannsforsyningen, slik at sirkulasjonen av vannet i kaldtvannsledningen er sikret.

Unngå stillestående vann i vanntilførselen. Stillestående vann i vanntilførselen kan påvirke smaken på vannet og isbitene.

- tåler driftstrykket.
- er i samsvar med hygieneforskriftene.

Vanntrykket skal ligge mellom 200 kPa og 800 kPa (2 bar og 8 bar).

Hvis trykket er for høyt i vannledningen kan det føre til skader på kjøle-/fryseskapet.
Installer en trykkreduksjonsventil hvis vanntrykket i ledningen overstiger 800 kPa (8 bar).
Kontakt en rørlegger dersom du ikke vet hva vanntrykket er.

For å avbryte vanntilførselen ved behov må det være en stoppekran mellom vannledningen og drikkevannstilkoblingen.

Pass på at stoppekranen er tilgjengelig også når kjøle-/fryseskapet er bygd inn.

⚠ Fare for å skade seg på isbitmaskinen.
Hvis vanninntaket avbrytes mens isbitmaskinen er slått på, kan elektronikkmodulen bli skadet. Vanninntaksrøret kan også ise til.
Koble ut isbitmaskinen, når vanninntaket blir stengt (f.eks. i ferien).

Vannfilter

Vannsystemet fungerer bare hvis det er installert et vannfilter i kjøle-/fryseskapet.

Kjøle-/fryseskapet leveres med et vannfilter (**silfilter**), som filtrerer vannet for tilberedning av isbiter.

Silfilteret filtrerer svevestoffene fra vannet, ikke bakterier og mikroorganismer.

Silfilteret trenger ikke skiftes. For førsteklasses kvalitet på isbitene er det derfor viktig at **silfilteret** rengjøres regelmessig. En melding vises i displayet.

Silfilteret som er installert i ditt kjøle-/fryseskap, kan byttes ut med et **aktivt kullfilter**. I motsetning til **silfilteret** trenger ikke **det aktive kullfilteret** å rengjøres, men må skiftes ut hvert 3. år.

Aktivt kullfilter filtrerer ut klor og andre smaks- og luktstoffer fra kranvannet.

Hvis du ønsker å bruke et **aktivt kullfilter** i stedet for et **silfilter**, må du justere dette i ⚙ *Innstillinger*: ≡ ▸ ⚙ *Innstillinger* ▸ *Produktfunksjon* ▸ *Filter management* ▸ *Filtertype*.

Nye **aktive kullfiltre** får du kjøpt hos Mieles serviceavdeling, hos din Mieleforhandler eller på internett.

Bruk kun originalt tilbehør fra Miele. Hvis andre deler monteres i eller på produktet, tapes krav i forbindelse med garanti og/eller produktansvar.

Utskiftning av aktivt kullfilter (ekstrautstyr)

Luft i systemet kan føre til at vann og filterpatron blir presset ut med full fart ved uttak. Vær derfor svært forsiktig når du skifter vannfilter.

Det aktive kullfilteret må skiftes ca. hver 6. måned, avhengig av mengde produserte isbiter. En melding vises i displayet.

Hvis du knapt har brukt kjøleskapet eller isbitmaskinen de siste ukene eller månedene, eller hvis isbitene lukter ubehagelig, bytter du ut det aktive kullfilteret.

Vær oppmerksom på dette:

- Hvis du har installert et eksternt vannfilter i husinstallasjonen, kan du bruke det forhåndsinstallerte silfilteret i stedet for et aktivt kullfilter.
- Etter at du har satt inn nytt vannfilter (silfilter samt aktivt kullfilter), må du kaste alle isbitene som produseres de første 24 timene etter utskiftningen.

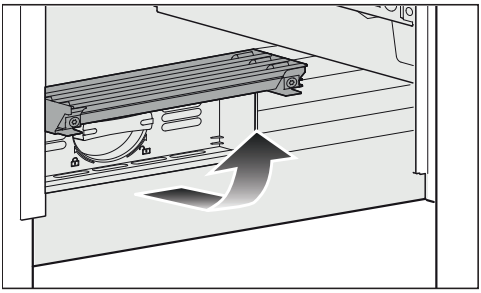

- Slå opp dekselet nederst på kjøle-/fryseskapet.

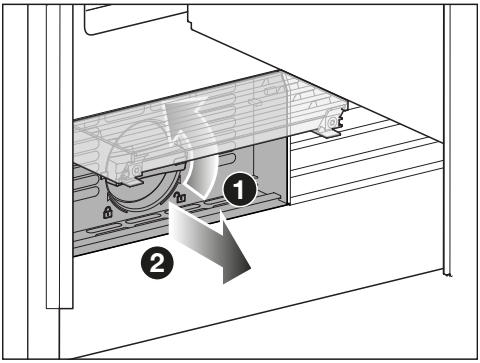

- Vri filterpatronen 90° mot klokken til vertikal posisjon ❶ og trekk filterpatronen **forsiktig** ut ❷. Forsiktig. Filterpatronen kan stå under trykk.
- Fjern beskyttelseshetten på den nye filterpatronen.

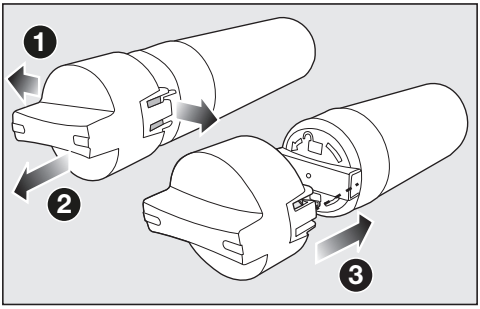

- Løsne hetten fra den brukte filterpatronen ❶ og trekk av hetten ❷.
- Sett hetten på den nye filterpatronen ❸.
- Tøm den brukte filterpatronen.

Tips: De brukte filterpatronene kan kastes i restavfallet.

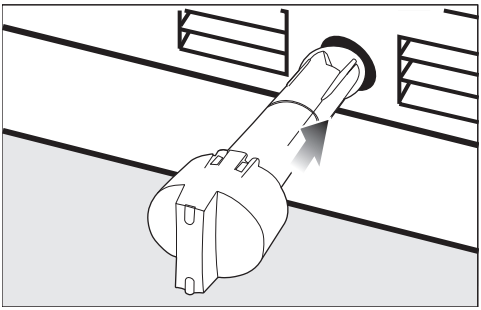

- Skyv den nye filterpatronen inn i filteråpningen til den stopper. Pass på at hetten står loddrett.

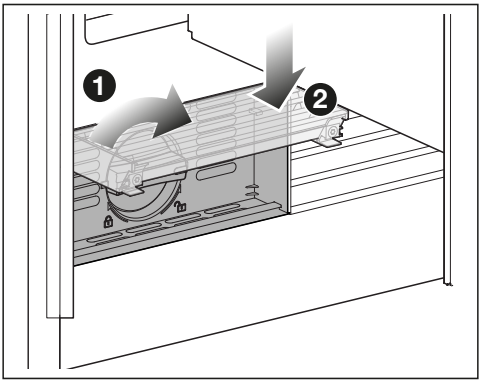

- Vri filterpatronen 90° med klokken så langt det går til horisontal posisjon ❶.

⚠ Fare for skade dersom vannet renner ut.
Hvis filterpatronen ikke settes inn riktig, er det fare for at det renner vann ut av kjøle-/fryseskapet.
Pass på at den nye filterpatronen dreies til markeringen når den settes inn.

■ Fell ned dekselet ❷.

Etter at det aktive kullfilteret er skiftet ut, må filterindikatoren tilbakestilles. En melding vises i displayet.

Etter at du har satt inn et nytt aktivt kullfilter, må du kaste alle isbitene som produseres de første 24 timene etterpå.

Elektrotilkobling

Skapet skal kun kobles til strømnettet med den vedlagte nettkabelen i en jordet stikkontakt.

Plasser alltid kjøle-/fryseskapet slik at stikkontakten er lett tilgjengelig. Dersom stikkontakten ikke er lett tilgjengelig, pass på at det er en skilleanordning for hver pol på oppstillingsstedet.

⚠ Brannfare ved overoppheting.
Drift av kjøle-/fryseskapet ved bruk av flerveisstikkontakter og skjøteledninger kan føre til overbelastning av kabelen.
Av sikkerhetsgrunner må du ikke bruke flerveisstikkontakter eller skjøteledninger.

Det elektriske anlegget må være utført i henhold til nasjonale el-forskrifter.

Av sikkerhetshensyn anbefaler vi å bruke en jordfeilbryter (RCD) av typen ⎓ i husinstallasjonen for elektrisk tilkobling av kjøle-/fryseskapet.

En skadet nettkabel må kun erstattes med en nettkabel av samme type (fås kjøpt hos Mieles serviceavdeling). Av sikkerhetsgrunner skal den kun skiftes ut av kvalifiserte fagfolk eller Mieles serviceavdeling.

Tilkobling og sikring: Se bruksanvisningen og typeskiltet. Denne informasjonen sammenligner du med dataene for den elektriske tilkoblingen på stedet. Spør en autorisert elektroinstallatør hvis du er i tvil.

Midlertidig eller permanent drift på et selvforsynt energiforsyningssystem eller et energiforsyningssystem som ikke er synkronisert med strømforsyningen (som f.eks. øynettverk, backupsystemer), er mulig. Forutsetning for drift er at energiforsyningssystemet overholder retningslinjene i NEK EN 50160 eller tilsvarende. Funksjon og drift av sikkerhetstiltakene i husinstallasjonen og i dette produktet fra Miele må også sikres ved drift av øynettverk, eller ved drift som ikke er synkronisert med strømforsyningen, eventuelt erstattes av likeverdige tiltak i installasjonen. Eksempelvis som beskrevet i den aktuelle publiseringen av VDE-AR-E 2510-2.

Tilkobling av skapet

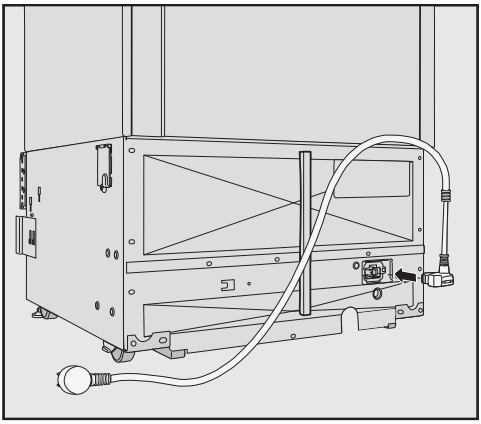

- Sett inn støpselet på baksiden av kjøle-/fryseskapet.

Pass på at støpselet er skikkelig festet.

- Sett støpselet til kjøle-/fryseskapet i stikkontakten.

Skapet er nå koblet til strømnettet.

Kjøle-/fryseskap KFMC 3834 R/L

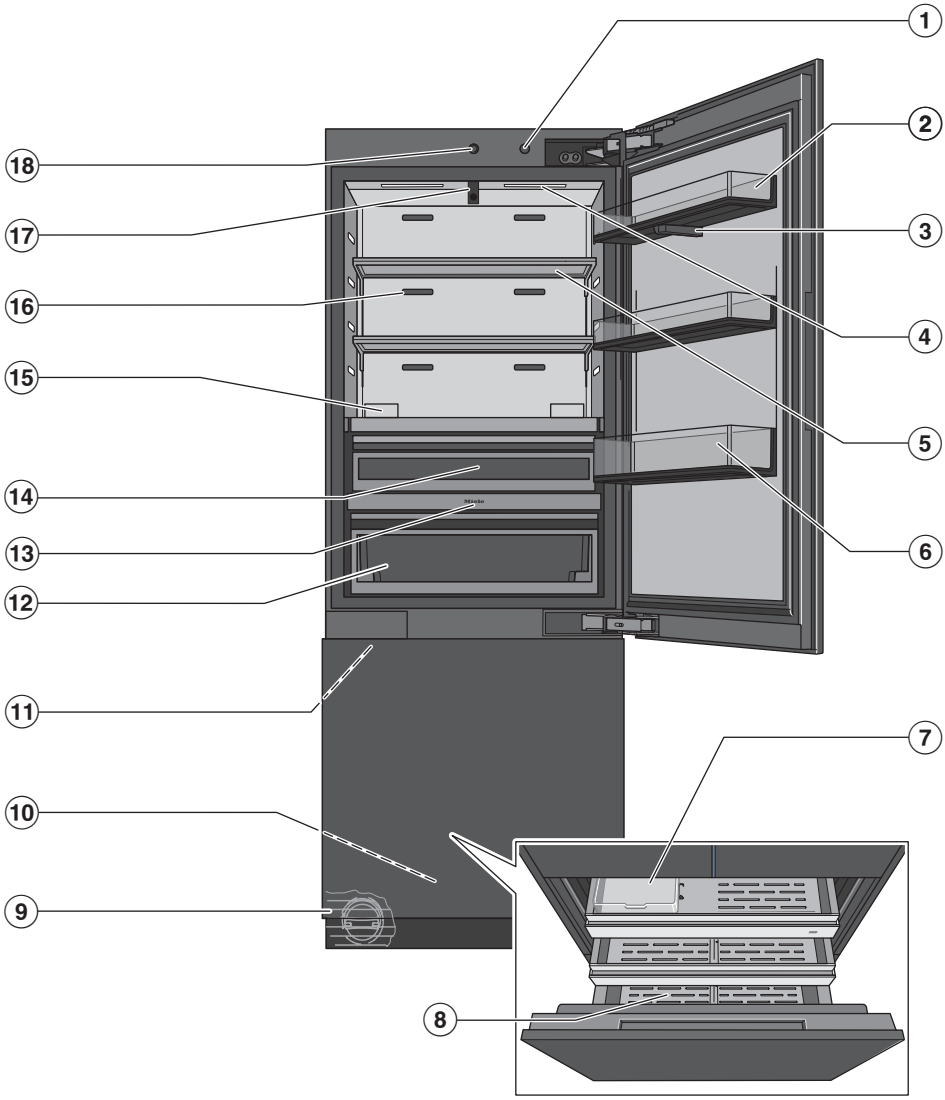

① På/av-bryter

② Dørhylle

③ Kamera (FoodView) (modellavhengig):
Kameraet tar bilder av innsiden av kjølesonen.

④ Innvendig belysning (SmartLight):
Den innvendige belysningen tilpasser seg lysforholdene i omgivelsene.

⑤ Hylle

⑥ Gallonbeholder: Plasser store flasker og beholdere her.

⑦ Isbitbeholder

⑧ Fryseskuff: Oppbevar de store frysevarene dine her.

⑨ Vannfilter

⑩ Automatisk døråpner frysesone (Push2open)
Ved å trykke lett mot døren til frysesonen åpnes den av seg selv.

⑪ Isbitmaskin (IceMaker)

⑫ MasterFresh Pro-skuffen:
Her oppbevarer du frukt, grønnsaker, meieriprodukter, kjøtt og fisk ved 0 °C og en ideell luftfuktighet.

⑬ Display

⑭ DailyFresh ExtraCool-skuff:
Her oppbevares lett bedervelige matvarer ved lave temperaturer.

⑮ Holder for luktfiltrene (AirClean system)

⑯ Ventilasjonsspalter:
Når du plasserer matvarer i kjølesonen, må du passe på at ventilasjonsspaltene ikke er tildekket.

⑰ 2 kameraer (FoodView) (modellavhengig):
Kameraene tar bilder av dørhyllene og MasterFresh Pro-skuffen.

⑱ Automatisk døråpner kjølesone (Push2open)
Ved å trykke lett mot døren til kjølesonen, åpnes den av seg selv.

Hovedmeny i displayet KFMC 3834 R/L

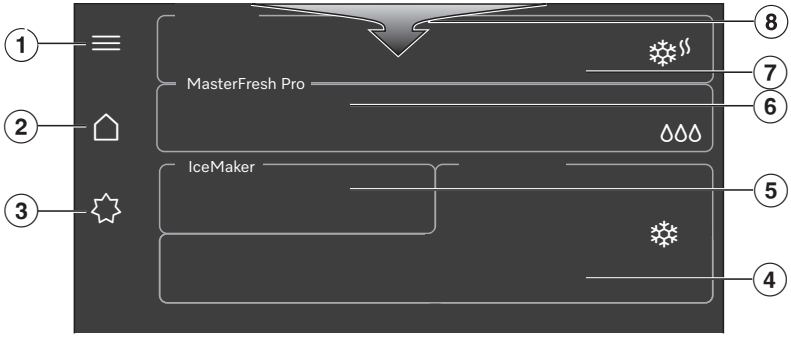

① Foreta *Innstillinger* sjekke filternivåer (*Vannfilter*, *AirClean System*), *Meldinger* og *Tips* (f.eks. hvordan du setter inn, skifter ut eller regenererer *AirClean System* eller skifter ut eller rengjør *Vannfilter*)

② Hovedmeny

③ Slå funksjonene *Standard*, *Sabbat-modus* og *Holiday-modus* av og på

④ Visning av ønsket temperatur for *Frysesone*, Innstilling av temperatur, inn- og utkobling av funksjonen SuperFrost ❄

⑤ Slå isbitmaskinen av og på, slå funksjonen QuickIce av og på

⑥ Visning og valg av innstilling i MasterFresh Pro-skuffen

⑦ Visning av ønsket temperatur for *Kjølesone*, Innstilling av temperatur, inn- og utkobling av funksjonen SuperCool&AirClean ❄

⑧ Nedtrekksmeny med hurtigtilgang til ulike funksjoner (f.eks. sjekke filterstatus (*Vannfilter*, *AirClean System*), slå *Tastelås* på og av)

Symboler

	Se bruksanvisning
	Slett siste tegn
	OK
	Meny
	Favoritter
	Informasjon
	Kontekstmeny
	Rediger

Slik fungerer betjeningen

Navigere i displayet

Displayet på kjøle-/fryseskapet viser de ulike kjøleområdene/funksjonene til kjøle-/fryseskapet.

> Displayet kan bli ripet av spisse eller skarpe gjenstander, f.eks. spiker, blyanter etc.
> Displayet skal kun berøres med fingrene.

- Berør ønsket kjøleområde eller en ønsket funksjon i displayet for å foreta innstillinger.

En undermeny åpnes, eller funksjonen velges direkte ved at funksjonen markeres med farge.

- Beveg fingeren på displayet i ønsket retning for å vise flere funksjoner.

> Hvis du berører ⓘ, får du nyttig informasjon om den valgte funksjonen.

Gå ut av menyområdet

Du er i en meny.

- Avhengig av menyen velger du ✕ *Lukk vinduet* eller ⮌ *Tilbake*.

Den overordnete menyen vises.

Justere parameterne

Du kan slå parametere av eller på (f.eks. tillegg) eller justere dem ved hjelp av en skala (f.eks. temperaturen).

Velge eller oppheve valg av parametere

Aktiverte parametere er uthevet i farger.

- Trykk på parameteren du vil velge eller oppheve valget av.
- Bekreft med ✓ *OK*.

Parameteren blir lagret.

Endre parametere via en skala

- Velg den parameteren du ønsker å endre.
- Skyv skalaen til venstre eller høyre til ønsket verdi er uthevet.
- Bekreft med ✓ *OK*.

Verdien blir lagret.

Vise nedtrekksmeny

Nedtrekksmenyen gir deg hurtigtilgang til visse funksjoner, for eksempel å slå nettverksforbindelsen eller tastelåsen av og på. Du kan også åpne filterstatuser og meldinger via nedtrekksmenyen.

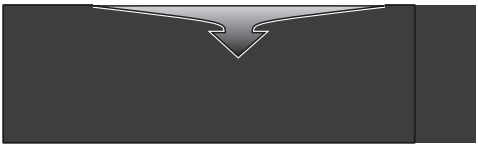

- Dra ned nedtrekksmenyen fra den øverste kanten av displayet.
- Velg en ønsket funksjon.

Den valgte funksjonen er uthevet i hvitt.

- For å lukke nedtrekksmenyen trykker du på ✕ *Lukk vinduet*.

Nettverkstilkobling

Kjøle-/fryseskapet ditt er utstyrt med en integrert WiFi-modul. Med WiFi-modulen kan du opprette en nettverksforbindelse til hjemmenettverket ditt og bruke Miele Appen på en mobil enhet.

Når kjøle-/fryseskapet først er koblet til via WiFi, gjenopprettes forbindelsen automatisk hver gang det slås på igjen.

Forsikre deg om at signalet fra WiFi-nettverket er tilstrekkelig sterkt på oppstillingsstedet til kjøle-/fryseskapet.

Integrering av kjøle-/fryseskap i WiFi-nettverket øker energiforbruket.

Smart Extras via Miele App*

Nettverkstilkobling via Miele App gir deg tilgang til mange Smart Extras, inkludert:

- Vise statusinformasjon
- Bruke flere nyttige funksjoner
- Holde kjøle-/fryseskapet oppdatert med den nyeste Miele-utviklingen via programvareoppdateringer

Du finner mer informasjon om Smart Extras på Mieles nettside, i Apple App Store® eller i Google Play Store™.

* Ekstra digitalt tilbud fra Miele & Cie. KG. Utvalget av funksjoner kan variere avhengig av modell og land. Du må godta de generelle vilkårene og betingelsene og personvernerklæringen for Mieles digitale produkter og tjenester i Miele Appen. Miele forbeholder seg retten til å endre eller avvikle de digitale tilbudene når som helst.

Innvendig belysning (SmartLight)

Kjøle-/fryseskapet ditt har automatisk innvendig belysning. Den innvendige belysningen i kjølesonen tilpasser seg automatisk lysforholdene i omgivelsene.

For å sikre at kameraene (modellavhengig) fungerer som de skal, må den innvendige belysningen være innstilt på **maksimal** lysstyrke.

Hvis den **automatiske** innvendige belysningen er slått på, kan det hende at intensiteten på den innvendige belysningen ikke er tilstrekkelig til å gi perfekte kamerabilder.

Slå i så fall **av** den automatiske innvendige belysningen: ≡ ▸⚙ *Innstillinger* ▸ *Produktfunksjon* ▸ *Innvendig belysning* ▸ *Automatisk*.

Still deretter regulatoren manuelt til **maksimal** lysstyrke ☼.

SuperCool&AirClean ❄

Når funksjonen SuperCool&AirClean ❄ er slått på, synker temperaturen i **kjølesonen** til **2 °C** .

Velg denne funksjonen når du vil kjøle ned store mengder ferske matvarer eller drikkevarer.

Hvis du ønsker å kjøle ned store mengder nyinnlagt mat eller drikke raskt, må funksjonen SuperCool&AirClean ❄ slås på **før** maten eller drikken legges inn i kjøle-/fryseskapet.

Tips: Slå på funksjonen SuperCool&AirClean ❄ midlertidig hvis du oppbevarer matvarer med sterk lukt i kjølesonen. Effekten av luktfiltrene økes ved å aktivere funksjonen SuperCool&AirClean ❄, slik at lukt i kjølesonen reduseres ytterligere.

Funksjonen SuperCool&AirClean ❄ kobles ut automatisk etter maks. 6 timer.

SuperFrost ❄

Når funksjonen SuperFrost ❄ er slått på, synker temperaturen i **frysesonen** til **-30 °C.** Velg denne funksjonen før du fryser inn ferske matvarer **som veier 2 kg eller mer**, for å sikre at matvarene gjennomfryses raskt og dermed beholder næringsverdi, vitaminer, utseende og smak.

I tillegg aktiveres funksjonen *QuickIce*, og isbitproduksjonen går raskere.

Funksjonen SuperFrost ❄ må slås på ca. **4–6 timer før du legger inn** matvarene som skal fryses.

Funksjonen SuperFrost ❄ kobles automatisk ut etter maks. 54 timer. Hvor lang tid det tar før funksjonen kobles ut, er avhengig av mengden ferske matvarer som er lagt inn.

Hvis du legger inn en stor mengde (varme) frysevarer og temperaturen i frysesonen stiger, vil funksjonen ***Automat. SuperFreeze*** automatisk slå seg på for en periode.

Ideelt sett plasserer du den frosne maten i den høyre delen av fryseskuffen.

QuickIce

Når isbitmaskinen er slått på, kan du velge funksjonen *QuickIce*.

Når funksjonen *QuickIce* er slått på, går produksjonen av isbiter raskere.

Temperaturen i **frysesonen** synker til **-30 °C.**

Funksjonen *QuickIce* kobles ut automatisk etter maks. 48 timer.

Holiday-modus

Funksjonen *Holiday-modus* anbefales hvis du ikke vil koble kjølesonen helt ut i ferien eller ikke trenger høy kjøleeffekt.

Kjølesonen sparer dermed energi.

Når funksjonen *Holiday-modus* er koblet inn,

- er kjølesonen og MasterFresh Proskuffen regulert til en temperatur på 14 °C.
- øker temperaturen i DailyFresh Extra-Cool-skuffen til ca. 12 °C.
- kan det ikke gjøres noen innstillinger i MasterFresh Pro-skuffen.
- er funksjonene SuperCool&AirClean ❄ og SuperFrost ❄ slått av.
- forblir frysesonen innkoblet med tidligere innstilt temperatur.
- er isbitmaskinen midlertidig slått av.

Tips: Ved denne middels kjølesonetemperaturen kan matvarer som ikke er lett bedervelige, oppbevares en stund i kjøle-/fryseskapet, såfremt disse matvarene er **innpakket**.
Det blir heller ingen lukt- eller muggdannelse, noe som kan forekomme i en kjølesone som er koblet ut, når døren er lukket.

⚠ Helsefare ved bruk av matvarer som er bedervet.

Ved en langvarig temperatur over 4 °C i kjølesonen kan holdbarheten og kvaliteten på matvarene reduseres.

Funksjonen *Holiday-modus* skal alltid kun kobles inn for et begrenset tidsrom.

I løpet av denne perioden bør du ikke lagre ømfintlige og lettbedervelige matvarer, som frukt, grønnsaker, fisk, kjøtt og meieriprodukter.

Etter at du har koblet ut funksjonen *Holiday-modus*, må du rengjøre kjølesonen og regenerere luktfiltrene.

Sabbat-modus

For å understøtte religiøse skikker, har kjøle-/fryseskapet funksjonen *Sabbat-modus*.

Når funksjonen *Sabbat-modus* er slått på, er følgende midlertidig slått av:

- innvendig belysning
- alle akustiske og optiske signaler
- kameraene (modellavhengig): Ingen kamerabilder opprettes eller vises i Miele Appen.
- påminnelser (f.eks. om å bytte eller rengjøre vannfilteret): Det innstilte tidsintervallet settes på pause.
- dørassistenten (Push2open)
- alle andre funksjoner som SuperFrost ❄, SuperCool&AirClean ❄ eller isbitmaskinen

Når funksjonen *Sabbat-modus* er slått på, kan du ikke gjøre noen innstillinger på kjøle-/fryseskapet – heller ikke via Miele Appen. Det er bare Sabbat-modus som kan slås av.

Luktfilter (AirClean System)

Luktfiltrene i *AirClean System* nøytraliserer ubehagelig lukt i kjølesonen og beskytter matvarene mot eventuell luktoverføring.

Tips: Hvis du oppbevarer matvarer som lukter sterkt i kjølesonen, anbefaler vi at du midlertidig velger funksjonen SuperCool&AirClean ❄. Effekten av luktfiltrene økes ved å aktivere funksjonen SuperCool&AirClean ❄, slik at lukt i kjølesonen reduseres ytterligere.

Luktfiltrene i *AirClean System* kan regenereres bærekraftig i stekeovnen eller i et tilsvarende husholdningsprodukt med stekeovnsfunksjon og deretter tas i bruk igjen (en melding om regenerering vises i displayet ca. hver 6. måned).

Luktfiltrene kan regenereres ca. 5 ganger, etter ca. 3 år må luktfiltrene byttes ut med nye luktfiltre. Du vil bli bedt om å gjøre det i displayet.

Brukte luktfiltre kan kastes sammen med restavfallet.

Du kan kjøpe nye luktfiltre hos Mieles serviceavdeling, hos din Miele-forhandler eller på internett (se kapittelet «Oversikt», avsnittet «Ekstrautstyr»).

Kamera (FoodView) (modell-avhengig)

Kjøle-/fryseskapet ditt er utstyrt med flere kameraer i kjølesonen.

Hver gang du åpner og lukker døren til kjølesonen, tar kameraene bilder av det innvendige rommet av kjølesonen og av dørhyllene.

Hver gang du åpner og lukker MasterFresh Pro-skuffen, tar kameraet bilder av innholdet i MasterFresh Pro-skuffen.

Mens kjøle-/fryseskapet er i bruk, er det mulig at brukere, personer eller rom utenfor kjøle-/fryseskapet kan bli fanget opp av kameraene og vises på bildene i Miele Appen. Bildene behandles med det formål å gjøre dem tilgjengelige i Miele Appen. Informasjon om databehandling finner du her: ≡ ▸ ⚙ *Innstillinger* ▸ *Informasjon* ▸ *Juridisk informasjon* ▸ *Open Source-lisenser* ▸ Miele ▸ *Kamera*.

Dørassistent Push2open

Funksjonen *Dørassistent* hjelper deg med å åpne døren hvis kjøle-/fryseskapet ditt har møbelfront uten håndtak.

Ved å trykke lett mot midten av døren, åpnes den automatisk på gløtt. Hvis døren deretter ikke åpnes helt innen 3 sekunder, lukkes den igjen.

Døren må ikke åpnes, holdes eller lukkes manuelt mens den åpnes og lukkes automatisk.

Ideelt sett bør du alltid åpne døren helt før du lukker den igjen.

⚠ Fare for skade på dørassistenten på grunn av for tidlig åpning og lukking av døren.

Hvis du åpner eller lukker døren for tidlig, kan dørassistenten bli skadet.

Ikke blokker døren under automatisk åpning.

Ikke dra i døren mens den åpnes automatisk.

Ikke trykk døren igjen så snart den har åpnet seg automatisk på gløtt. Hvis du likevel har lukket døren, må du la døren være lukket i 5 minutter. Dørassistenten er i ferd med å justere seg selv.

Temperaturalarm i frysesonen

Kjøle/-fryseskapet er utstyrt med en temperaturalarm for at temperaturen i frysesonen ikke skal kunne stige ubemerket.

Hvis temperaturen i frysesonen når et temperaturområde som er for varmt, vises en melding i displayet, og den høyeste temperaturen som er nådd, vises i

displayet. I tillegg høres et varselsignal til alarmtilstanden er over eller blir koblet ut.

Finn og utbedre årsaken til temperaturalarmen før du slår den av.

Hvor lang tid det tar før det registreres at et temperaturområde er for varmt, er avhengig av den innstilte temperaturen.

Det akustiske og optiske signalet utløses i følgende situasjoner:

- Når du slår på kjøle-/fryseskapet, og temperaturen i frysesonen avviker for mye fra den innstilte temperaturen.
- Når du sorterer og tar ut frysevarer, og det strømmer inn for mye varm romluft.
- Når du fryser inn en større mengde matvarer.
- Når du fryser inn ferske matvarer som er varme.
- Det har oppstått et strømbrudd.
- Kjøle-/fryseskapet er defekt.

⚠ Helsefare ved bruk av matvarer som er bedervet.

Hvis det har vært varmere enn -18 °C over en lengre periode, kan frysevarene tine helt eller delvis. Da blir matens holdbarhet forkortet.

Kontroller om frysevarene er tint helt eller delvis. Hvis de er det, må du bruke matvarene så snart som mulig eller bearbeide (koke eller steke) dem før du fryser inn maten igjen.

Døralarm

Skapet er utstyrt med en døralarm, for å forhindre energitap dersom skapdøren er åpen, og for å beskytte matvarene mot varme.

En døralarm utløses hvis en dør blir stående åpen over lengre tid.

Når døren lukkes igjen, stanser døralarmen.

Den akustiske døralarmen kan også slås av: ≡ ▸ ⚙ *Innstillinger* ▸ Generell ▸ *Lyder* ▸ *Signallyder*.

Innredning

Overflatene i rustfritt stål er svært ømfintlige for riper.

Vær forsiktig når du håndterer dørhyller, hyller og skuffer i kjøle-/fryseskapet, og pass på at overflatene i rustfritt stål ikke skades.

Åpne dørene helt hvis du vil flytte eller fjerne dørhyller, oppbevaringshyller og skuffer.

Ta ut eller flytte dørhyllen

Dørhyllene bør kun fjernes eller flyttes når de er tomme.

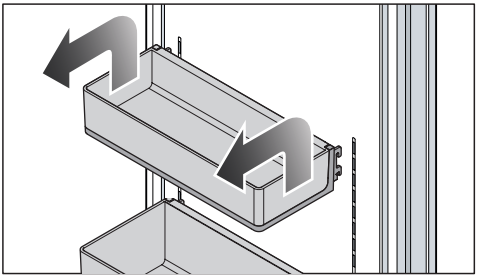

Ikke flytt den nedre dørhyllen. Dørhyllen må stå i laveste posisjon.

- Ta tak i dørhyllen på begge sider og løft den slik at den løftes over føringen med festehakene på siden.
- Fjern dørhyllen eller sett den innvendige dørhyllen inn i føringen i ønsket posisjon ved hjelp av festehakene i samme høyde.
- Pass på at du setter dørhyllen rett inn.

Tips: Skålene som kan klipses på dørhyllene, kan tas helt av når du skal fylle, tømme eller rengjøre dem.

Ta ut eller flytte hyller

Hyllenes festehaker kan skrape opp bakveggen i kjølesonen hvis de henges på skrå. Kontroller at hyllene er satt inn horisontalt og at festehakene sitter ordentlig på plass.

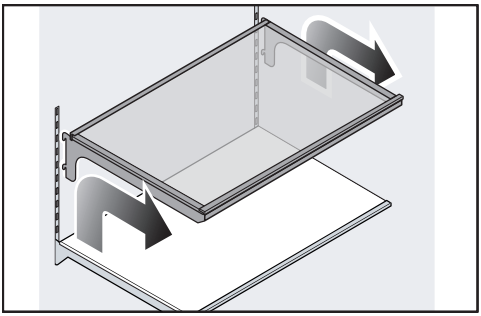

- Løft hyllen litt, slik at den løftes over føringen bak på begge sider og frigjøres fra festehakene.
- Trekk ut hyllen mot deg.
- Ta ut hyllen eller sett den der du ønsker med festehakene i sporene igjen.

Ta ut MasterFresh-skuffen

MasterFresh-skuffen går på teleskopskinner og kan trekkes langt ut for å legge inn og ta ut av den.

MasterFresh-skuffen kan tas helt ut for rengjøring:

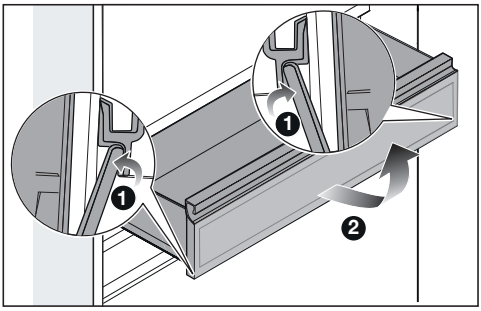

- Trekk ut MasterFresh Pro-skuffen til den stopper.
- Trykk uttrekksstopperne på begge sider av MasterFresh-skuffen utover ❶.
- Trekk ut MasterFresh-skuffen ❷.

Sette inn MasterFresh Pro-skuffen

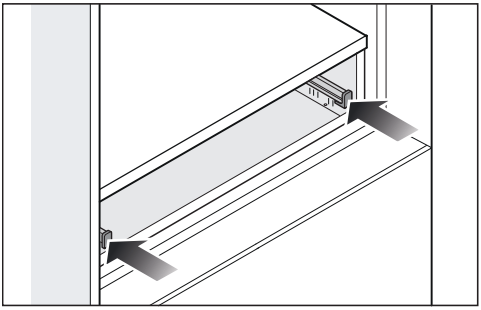

- Skyv begge teleskopskinnene så langt inn som de går.

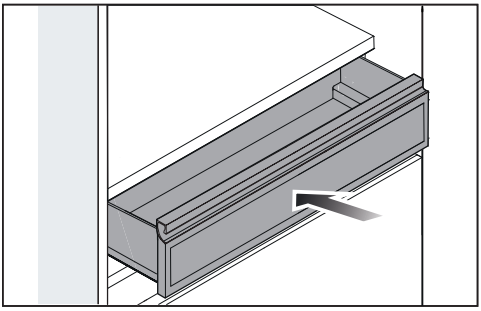

- Plasser MasterFresh Pro-skuffen på teleskopskinnene, og skyv MasterFresh Pro-skuffen så langt inn som mulig, slik at uttrekksstoppene fester seg på begge sider.

Ta ut DailyFresh ExtraCool-skuffen

DailyFresh ExtraCool-skuffen går på teleskopskinner og kan trekkes langt ut når du skal legge inn eller ta ut noe.

DailyFresh ExtraCool-skuffen kan tas helt ut når du skal rengjøre den:

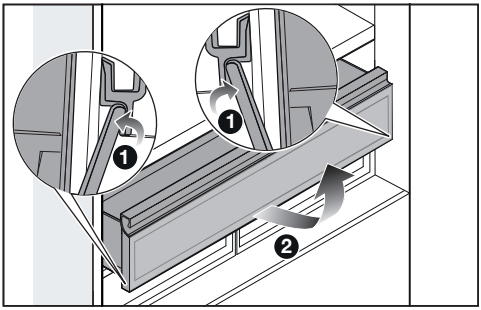

- Trekk ut DailyFresh ExtraCool-skuffen så langt den går.
- Trykk uttrekksstopperne under DailyFresh ExtraCool-skuffen ut fra innsiden på begge sider ❶.
- Løft DailyFresh ExtraCool-skuffen opp og ta den ut ❷.

Sette inn DailyFresh ExtraCool-skuffen

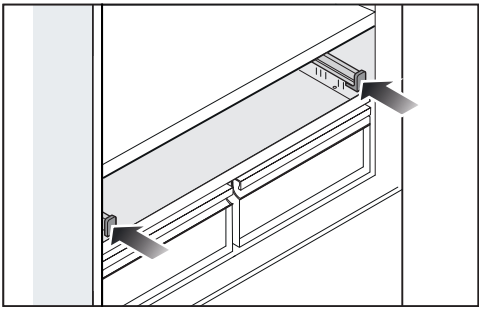

- Skyv begge teleskopskinnene så langt inn de går.

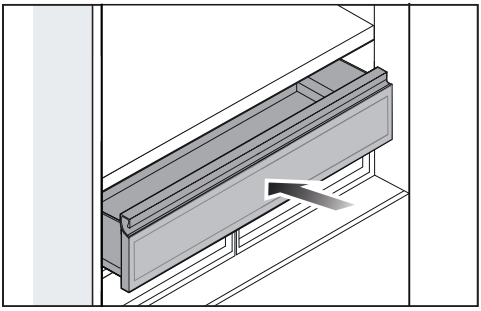

- Plasser DailyFresh ExtraCool-skuffen på teleskopskinnene, og skyv DailyFresh ExtraCool-skuffen så langt inn som mulig, slik at uttrekksstoppene fester seg på begge sider.

Ta beholderen ut av fryseskuffen

Tips: Hvis dørens åpningsvinkel er begrenset til 90°, må du først fjerne begrensningsstiften fra dørhengslet/dørhengslene.

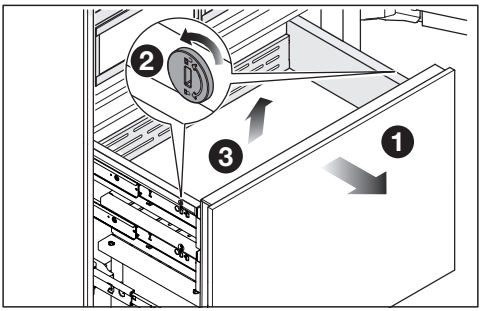

- Trekk fryseskuffen ut til den stopper ❶.
- Løsne sikringene på begge sider av beholderen ved å vri slissene i sikringene til horisontal posisjon med et egnet verktøy ❷.
- Ta beholderen opp og ut ❸.

Plassere beholderen i fryseskuffen

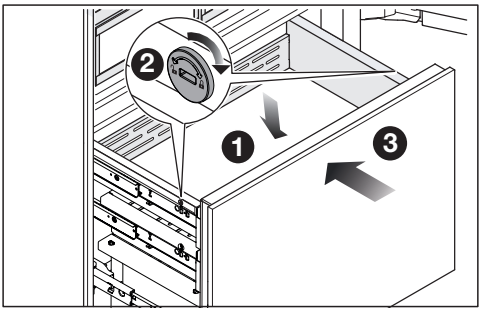

- Sett beholderen inn i fryseskuffen ovenfra ❶.
- Sikre beholderen ved å vri slissene i sikringene på begge sider av beholderen til vertikal posisjon ❷.

- Skyv fryseskuffen helt tilbake i ❸.
- Hvis du har fjernet begrensningsstiften fra dørhengselet/dørhengslene: Sett begrensningsstiften inn igjen i dørhengselet/dørhengslene ovenfra.

Fjerne isbitbeholderen

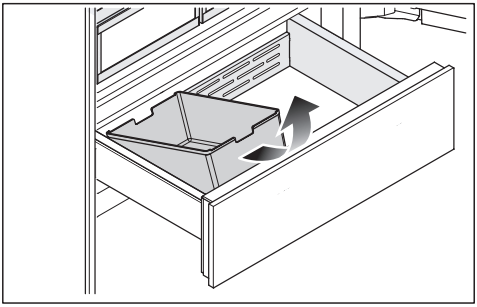

- Trekk fryseskuffen ut så langt den går.
- Vipp isbitbeholderen foran og ta den opp og ut.

Forsiktig. Isbitproduksjonen stopper ikke, hvis isbitbeholderen tas ut.

Medfølgende tilbehør

Isbitspade

Nettstøpsel

Luktfilter
(Longlife AirClean System)

Vannfilter
(IntensiveClear silfilter)

Ekstrautstyr

I Mieles nettbutikk, hos Mieles serviceavdeling eller hos din Miele-forhandler kan du få produkter som er spesielt utviklet for kjøle-/fryserskap, f.eks. pleiemidler til produktet og tilbehør.

Du får tilgang til Mieles nettbutikk via følgende QR-kode:

Før første gangs bruk

- Fjern alle forpakningsmaterialer og beskyttelsesfolier.
- Fjern alt reklamemateriell og alle klistremerker på innsiden av kjøle-/fryseskapet.
- Rengjør skapet innvendig og tilbehøret.

Tips: Ved å regenerere luktfiltrene før de settes inn i kjølesonen for første gang, forbedres kvaliteten på luktfiltrene (se kapittelet «Rengjøring og stell», avsnittet «Regenerering av luktfilter (AirClean-system) i stekeovnen»).

La kjøle-/fryseskapet stå i ca. 1 time etter transport, før du kobler det til. Slik forebygger du eventuelle funksjonsfeil på skapet.

Tilkobling av kjøle-/fryseskapet

- Koble kjøle-/fryseskapet til el-nettet, som beskrevet i kapittelet «Installasjon», avsnittet «Elektrotilkobling».

Sette luktfiltrene (AirClean System) inn i holderne i kjølesonen

⚠ Risiko for muggdannelse.

Av hygieniske årsaker bør ikke luktfiltrene bli værende i kjølesonen i mer enn 6 måneder uten å bli regenerert eller skiftet ut.

Plasser luktfiltrene i kjølesonen kun kort tid før igangsetting av kjøle-/fryseskapet.

Kjøle-/fryseskapet er utstyrt med 2 luktfiltre i kjølesonen.

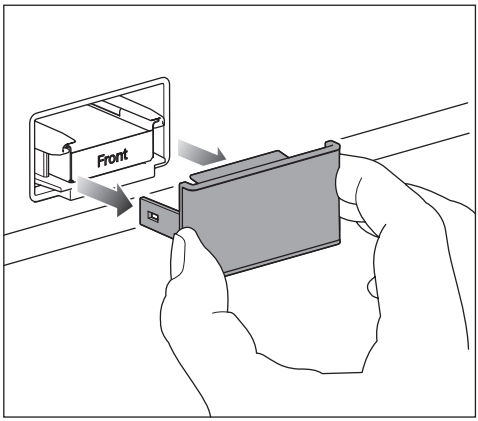

- Fjern alltid dekselet fra luktfilteret.

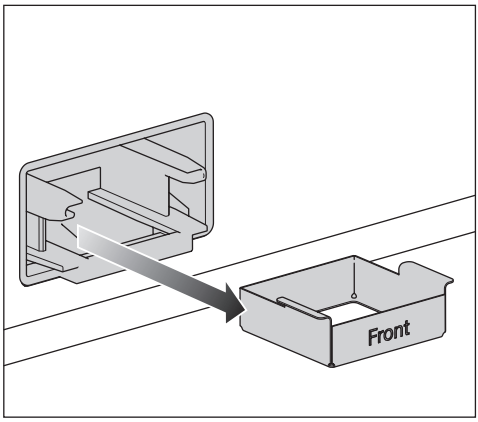

- Trekk filterholderen til luktfilteret ut av holderen.

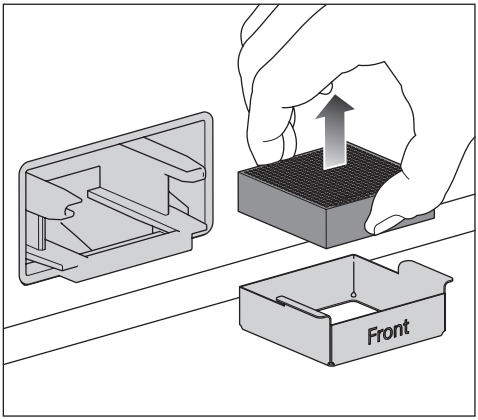

- Hvis du vil **bytte** luktfilter: Ta det brukte luktfilteret ut av filterholderen, og kast det i husholdningsavfallet.

Merk: Ikke kast filterholderen til luktfilteret, filterholderen brukes om igjen.

- Rengjør filterholderen til luktfilteret under rennende vann, og tørk deretter filterholderen med en klut.

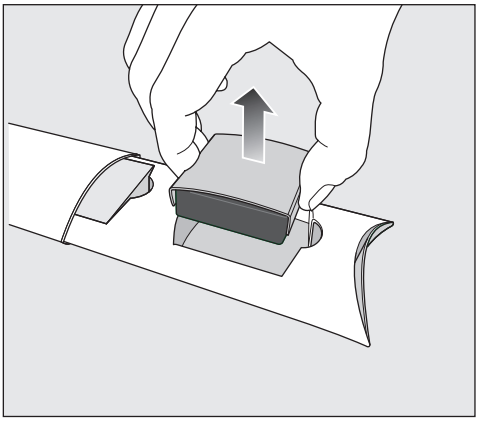

- Ta luktfilteret og filterbeskyttelsen ut av emballasjen.

⚠ Fare for skade ved feil håndtering.
Luktfiltrene kan lett gå i stykker.
Når du håndterer luktfiltrene, må du passe på at luktfiltrene ikke faller ned.
Ikke trykk på cellestrukturen i luktfiltrene.

Kontroller luktfilteret for synlige skader før bruk. Bruk aldri et skadet luktfilter.

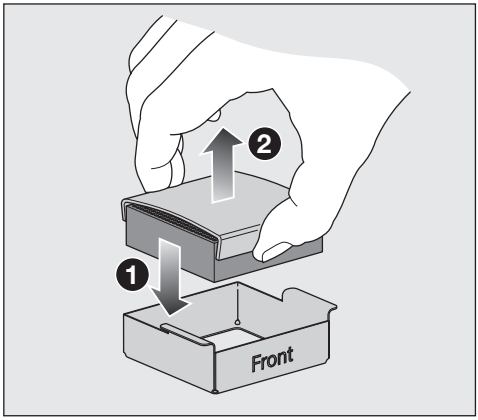

- Sett det nye luktfilteret inn i filterholderen ❶.
- Fjern filterbeskyttelsen ❷.
- For å forbedre kvaliteten på luktfiltrene, kan du regenerere luktfiltrene før du setter dem inn i kjølesonen for første gang (se kapittelet «Rengjøring og stell», avsnittet «Regenerering av luktfilter (AirClean-system) i stekeovnen»).

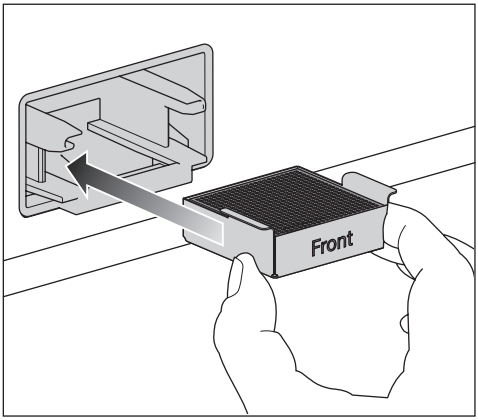

- Plasser luktfilteret sammen med filterholderen i holderen.
- Rengjør dekselet for hånd med en fuktig klut, ikke i oppvaskmaskinen.

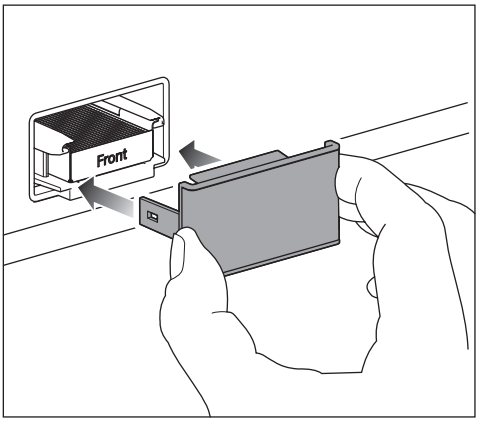

- Sett dekselet på filterholderen.

Luktfiltrene i *AirClean System* inneholder den aktive ingrediensen aktivt kull. Aktivt kull har en tendens til å farge av.

- Vask hendene med såpe og vann etter at du har satt inn luktfilteret.

AirClean System er nå aktivt.

Luktfiltrene må regenereres etter ca. 6 måneder eller skiftes ut etter ca. 3 år. Du vil bli bedt om å gjøre det i displayet.

Tips: Hvis du oppbevarer matvarer som lukter sterkt i kjølesonen, kan du midlertidig slå på funksjonen SuperCool&AirClean ❄. Effekten av luktfiltrene økes ved å aktivere funksjonen SuperCool&AirClean ❄, slik at lukt i kjølesonen reduseres ytterligere.

Forutsetninger for nettverkstilkobling

Vær oppmerksom på følgende krav til nettverkstilkobling:

1. Et hjemmenettverk er tilgjengelig på oppstillingsstedet.
   Ha WiFi-passordet klart.
2. Miele Appen er tilgjengelig på en mobil enhet.
3. Du har en brukerkonto i Miele Appen.

Du kan også utføre nettverkstilkoblingen på et senere tidspunkt. Hopp over menypunktet «Nettverkstilkobling» under igangsetting.

Innkobling av kjøle-/fryseskapet

- Åpne den øvre skapdøren.
- Slå på kjøle-/fryseskapet ved å trykke på på/av-bryteren én gang.
- Lukk døren og **vent i 3 minutter**.

Kjøle-/fryseskapet starter sakte opp.
Hold døren(e) lukket under denne prosessen.

Kjøle/-fryseskapet stiller seg inn på den forhåndsinnstilte temperaturen.

For at temperaturen skal bli lav nok, la skapet forhåndskjøle i noen timer før du legger inn matvarer første gang. Ikke legg matvarene inn i kjøle-/fryseskapet før den forhåndsinnstilte temperaturen er nådd.

Ikke legg matvarene inn i frysesonen før temperaturen i frysesonen er lav nok (minst -18 °C).

⚠ Fare for skade ved drift uten tilsyn.
Du må ikke slå på kjøle-/fryseskapet dersom du er fraværende over et lengre tidsrom.
Du må ikke sette igang kjøle-/fryseskapet over et lengre tidsrom uten tilsyn.

Foreta Første igangsetting

Etter at kjøle-/fryseskapet er slått på, utfører kjøle-/fryseskapet *Første igangsetting*.

■ Følg anvisningene i displayet.

Første igangsetting kan ikke avbrytes. *Første igangsetting* kan avbrytes ved å slå av kjøle-/fryseskapet. Etter at kjøle-/fryseskapet er slått på igjen, må *Første igangsetting* fortsette.

Slå på kameraene (modell-avhengig)

Kameraene i kjøle-/fryseskapet er slått av fra fabrikken.

For at kameraene skal kunne ta bilder innvendig i kjølesonen, må kjøle-/fryseskapet være koblet til nettverket og registrert i Miele Appen.

Bildene kan deretter åpnes i Miele Appen.

Før kameraene kan slås på via displayet, må du godta personvernerklæringen i Miele Appen først.

■ Slå på kameraene via displayet: ≡ ▸ ⚙ *Innstillinger* ▸ *Produktfunksjon* ▸ *Kameraer*.

Før du kan slå på kameraene via displayet, blir du bedt om å godta personvernerklæringen.

For å sikre at kameraene fungerer som de skal, må den innvendige belysningen være innstilt på **maksimal** lysstyrke.

Hvis den **automatiske** innvendige belysningen er slått på, kan det hende at intensiteten på den innvendige belysningen ikke er tilstrekkelig til å gi perfekte kamerabilder.

Slå i så fall **av** den automatiske innvendige belysningen: ≡ ▸ ⚙ *Innstillinger* ▸ *Produktfunksjon* ▸ *Innvendig belysning* ▸ *Automatisk*.

Still deretter regulatoren manuelt til **maksimal** lysstyrke ☼.

Slå av kameraene

■ Slå av kameraene via displayet: ≡ ▸ ⚙ *Innstillinger* ▸ *Produktfunksjon* ▸ *Kameraer*.

Velg vannfilter

Vannanlegget ditt er utstyrt med et **silfilter** fra fabrikken.

- Hvis du vil bruke et **aktivt kullfilter** i vannsystemet, foretar du innstillingen i displayet: ≡ ▸ ⚙ Innstillinger ▸ *Produktfunksjon* ▸ *Filter management* ▸ *Filtertype*.

Utkobling av kjøle-/fryseskapet

- Slå av skapet ved å trykke på på/av-tasten.

Kjølingen og den innvendige belysningen er slått av.

> Obs: Kjøle-/fryseskapet er ikke koblet fra strømnettet når kjøle-/fryseskapet er slått av.

Vær oppmerksom på følgende ved lengre fravær

> Hvis skapet blir koblet ut ved lengre fravær, men ikke blir rengjort, er det fare for muggdannelse hvis skapet er lukket.
> Skapet må rengjøres.

Hvis du ikke skal bruke kjøle-/fryseskapet på lenge, gjør følgende:

- Tøm isbitbeholderen.

> ⚠ Fare for å skade seg på isbitmaskinen.
> Hvis vanninntaket avbrytes mens isbitmaskinen er slått på, kan elektronikkmodulen bli skadet. Vanninntaksrøret kan også ise til.
> Koble ut isbitmaskinen, når vanninntaket blir stengt (f.eks. i ferien).

- Slå av isbitmaskinen.
- Steng stoppekranen til vanninntaket (ca. tre timer før kjøle-/fryseskapet slås av). Dermed unngår du muggdannelse pga. vann som blir stående i ledningen.
- Slå på funksjonen *Holiday-modus* ved behov. Kjølesonen forblir i drift ved en høyere temperatur for å spare energi, mens frysesonen forblir innkoblet.
- Slå av kjøle-/fryseskapet.
- Trekk ut støpslet eller koble ut sikringen i husinstallasjonen.
- Rengjør vannfilteret (silfilter) eller skift ut vannfilteret (aktivt kullfilter).
- Ta luktfiltrene ut av kjølesonen og regenerer luktfiltrene rett før du setter dem inn i kjølesonen.
- Rengjør kjøle-/fryseskapet og la det stå åpent for å sikre tilstrekkelig lufting og unngå luktdannelse.

Temperatur i kjølesonen

Vi anbefaler en kjøletemperatur på **4 °C** i kjølesonen.

Ved en temperaturinnstilling på 4 °C og god hygiene forsinkes bakteriedannelsen, av f.eks. salmonella og listeria, som kan føre til alvorlig matforgiftning.

Temperaturen i kjølesonen kan stilles inn fra **2 °C til 8 °C**.

Slå på SuperCool&AirClean

Funksjonen SuperCool&AirClean bør slås på **før du legger inn** store mengder matvarer eller drikke.

- Trykk på SuperCool&AirClean i temperaturindikatoren for kjølesonen.

Symbolet lyser oransje.

Temperaturen i **kjølesonen** synker til **2 °C.**

Slå av SuperCool&AirClean

Funksjonen SuperCool&AirClean kobles ut automatisk etter maks. 6 timer.

For å spare energi, kan du selv koble ut SuperCool&AirClean tidligere så snart matvarene eller drikkevarene er kalde nok.

- Trykk på SuperCool&AirClean i temperaturindikatoren for kjølesonen.

Symbolet lyser ikke lenger oransje.

Temperatur i frysesonen

⚠ Helsefare ved bruk av matvarer som er bedervet.

For å fryse ferske matvarer trenger man en temperatur på **-18 °C**. Merk deg at ved en høyere temperatur forkortes matvarenes holdbarhet.

For frysing og langtidslagring av matvarer stiller du inn en minimumstemperatur på **-18 °C**.

Tips: Ved å holde en konstant temperatur på -18 °C i frysesonen og ivareta en god hygiene kan du maksimalisere matvarenes lagringstid og unngå matsvinn.

Temperaturen i frysesonen kan stilles inn fra **-16 °C** til **-24 °C**.

Innkobling av SuperFrost

Funksjonen SuperFrost må slås på ca. **4–6 timer før du legger inn** matvarene som skal fryses.

Du trenger **ikke** å slå på funksjonen SuperFrost,

- når du legger inn matvarer som allerede er frosne.
- når du kun legger inn inntil 2 kg (4.4 lbs) matvarer pr. dag.

- Berør SuperFrost i temperaturindikatoren til frysesonen.

Symbolet lyser oransje.

Temperaturen i **frysesonen** synker til **-30 °C.**

Utkobling av SuperFrost ❄

Funksjonen SuperFrost ❄ kobles automatisk ut etter maks. 54 timer.

For å spare energi kan du selv koble ut funksjonen SuperFrost ❄ tidligere, så snart matvarene er kalde nok.

- Berør SuperFrost ❄ i temperaturindikatoren til frysesonen.

Symbolet ❄ lyser ikke lenger oransje.

Temperaturindikator

Temperaturindikatoren i displayet viser alltid **ønsket** temperatur.

Avhengig av omgivelsestemperatur og innstillinger kan det ta noen timer å nå ønsket temperatur.

Temperaturen i kjøle-/fryseskapet **stiger** som regel:

- Jo oftere og lenger skapdøren blir åpnet.
- Jo flere matvarer som blir lagret.
- Jo varmere de matvarene som nettopp er lagt inn er.
- Jo høyere omgivelsestemperaturen er rundt kjøle-/fryseskapet. Kjøle-/fryseskapet er konstruert for en bestemt klimaklasse (omgivelsestemperaturområde) og grensene for denne må overholdes.

Koble inn funksjonen Holiday-modus

- Velg funksjonen *Holiday-modus* under ☆ i displayet .
- Bekreft valget med ✓ *OK*.

Temperaturen i kjølesonen øker.

Slå av funksjonen Holiday-modus

- Velg funksjonen *Standard* under ☆ i displayet .
- Bekreft valget med ✓ *OK*.

Funksjonen *Holiday-modus* slås av, og kjøle-/fryseskapet går igjen med temperaturene som er stilt inn for øyeblikket.

Koble inn funksjonen Sabbat-modus

- Velg funksjonen *Sabbat-modus* under ☆ i displayet .
- Om nødvendig kan du stille inn varigheten av funksjonen *Sabbat-modus* ved å trykke på ⊙ *Kontekstmeny*.
- Berør *Rediger*.
- Still inn ønsket varighet (mellom 26 og 74 timer), og bekreft innstillingen med ✓ *OK*.
- Bekreft innstillingen på nytt med ✓ *OK*.

Symbolet lyser i displayet.

Siden de optiske og akustiske alarmene er koblet ut, må du passe på at døren er skikkelig lukket.

Slå av funksjonen Sabbat-modus

Funksjonen *Sabbat-modus* slås av automatisk etter den varigheten du har definert.

Symbolet lyser i displayet.

- Berør displayet i 4 sekunder.

Funksjonen *Sabbat-modus* er slått av, og hovedmenyen vises i displayet.

Oppbevaring av matvarer i kjølesonen

Forskjellige kjøleområder

Pga. den naturlige luftsirkulasjonen oppstår det forskjellige temperaturområder i kjølesonen.

Den kalde, tunge luften synker ned i den nedre delen av kjølesonen. Bruk de forskjellige kjølesonene ved lagring av matvarene.

Dette er et kjøle-/fryseskap med automatisk temperaturfordeling (DynaCool). Viften kobles alltid inn samtidig med kjølingen av kjølesonen i kjøle-/fryseskapet. Dette betyr at kulden fordeles jevnt i kjølesonen, og at de ulike kjølesonene blir mindre markante. Alle matvarer som lagres, kjøles derfor ned til omtrent samme temperatur.

Varmeste område

Det varmeste området i kjølesonen er i det fremre området helt øverst, og helt øverst i skapdøren. Bruk dette området f.eks. til oppbevaring av smør, slik at det holder seg smøremykt og for ost, slik at den beholder sin aroma.

Kaldeste område

Det kaldeste området i kjølesonen er nederst på bakveggen. I MasterFresh Pro-skuffen er det imidlertid enda lavere temperaturer.

Bruk disse områdene for alle ømfintlige og lettbedervelige matvarer, f.eks.:

- Fisk, kjøtt, fjærkre
- Pølsevarer, ferdigretter
- Eggeretter eller retter/bakst med fløte
- Fersk deig, kake-, pizza-, paideig
- Råmelksost og andre råmelksprodukter
- Hummus, grønnsakspålegg, plantebaserte alternativer til ferskost
- Foliepakkede ferdiggrønnsaker
- Generelt alle ferske matvarer (med en holdbarhetsdato som gjelder en oppbevaringstemperatur på minst 4 °C)

Oppbevares matvarer innpakket eller uinnpakket?

I kjølesonen bør matvarene oppbevares innpakket eller godt tildekket (det finnes unntak i MasterFresh Pro-skuffen).
Da unngår man luktopptak, uttørking av matvarene og overføring av eventuelle bakterier. Dette er spesielt viktig ved oppbevaring av animalske matvarer.
Pass på at spesielt matvarer som rått kjøtt og fisk ikke kommer i kontakt med andre matvarer.

Ved riktig innstilling av temperaturen og tilsvarende hygiene kan matvarenes holdbarhet forlenges betydelig. Man unngår matsvinn.

Oppbevaring av matvarer i MasterFresh Pro-skuffen

MasterFresh Pro-skuffen oppfyller kravene til et kjølerom i henhold til DIN EN 62552:2025.

I MasterFresh Pro-skuffen er det optimale lagringsbetingelser for frukt, grønnsaker, fisk, kjøtt og meieriprodukter. Matvarene holder seg vesentlig lenger ferske, og smak og vitaminer beholdes.

Temperaturen i MasterFresh Pro-skuffen reguleres automatisk og ligger i området **ca. 0 °C.** Det er lavere temperaturer enn

i en vanlig kjølesone. For matvarer som ikke er ømfintlige for kulde, er dette imidlertid optimal lagringstemperatur.

Fordi matvarenes holdbarhet forlenges ved denne temperaturen, kan matvarene lagres vesentlig lenger uten å tape friskhet og du trenger ikke handle like ofte.

I MasterFresh Pro-skuffen reguleres luftfuktigheten slik at den har samme nivå som matvarene som lagres der. Økt luftfuktighet fører til at matvarene beholder sin egen fuktighet og ikke tørker ut så raskt.

Velg riktig innstilling for MasterFresh Pro-skuffen

- Rengjør MasterFresh Pro-skuffen før du setter inn nye matvarer.
- Velg MasterFresh Pro-skuffen i displayet.
- Velg de matvarene du vil fylle MasterFresh Pro-skuffen med.
- Alternativt kan du velge *Favoritt* med de individuelle innstillingene du har definert (se avsnittet «Opprette en favoritt for den individuelle innstillingen i MasterFresh Pro-skuffen»).
- Bekreft valget med ✓ *OK*.

Avhengig av hvilke matvarer som er valgt, stilles riktig luftfuktighet (💧, 💧💧 eller 💧💧💧) inn automatisk.

- Fyll nå MasterFresh Pro-skuffen med matvarer.

Tips: Av hygieniske årsaker bør du **ikke** oppbevare frukt og grønnsaker sammen med kjøtt og fisk.

For innstillingen *Meieriprodukter, kjøtt & fisk* tilsvarer luftfuktigheten 💧 nesten luftfuktigheten i den vanlige kjølesonen.

Spesielt lett bedervelige matvarer og hjemmelaget mat egner seg godt til oppbevaring her, da det hindrer eventuelle mikroorganismer i å spre seg.

- Fersk fisk, kreps- og skalldyr
- Kjøtt, fjærkre, pølse
- Delikatessesalat
- Meieriprodukter, som melk, yoghurt, ost, fløte, kesam etc.
- Plantebaserte produkter som tofu, havredrikk, hummus, vegetarpålegg, kjøtt- og osteerstatninger etc.
- Dessuten kan du oppbevare matvarer av alle slag her, forutsatt at de er innpakket.

Vær oppmerksom på at proteinrike matvarer blir fortere ødelagt.
Det betyr at skalldyr og krepsdyr blir raskere ødelagt enn fisk, og fisk blir raskere ødelagt enn kjøtt.

Tips: Av hygieniske grunner skal disse matvarene kun oppbevares tildekket eller innpakket ved innstillingen *Meieriprodukter, kjøtt & fisk*.

Opprette en favoritt for en individuell innstilling i MasterFresh Pro-skuffen

Du kan lagre personlige innstillinger med ønsket temperatur og luftfuktighet som *Favoritt*.

- Velg MasterFresh Pro-skuffen i displayet.
- Sveip til venstre i displayet og trykk på *Favoritt*
  ⊙ *Kontekstmeny*.
- Berør ✎ *Rediger*.

- Velg ønsket temperatur og luftfuktighet.
- Justerbar temperatur: 0 °C til 3 °C
- Justerbar luftfuktighet: ◊, ◊◊, ◊◊◊.
- Bekreft valget med ✓ *OK*.

Innstillingene du har angitt, lagres nå på ♡ *Favoritt*.

DailyFresh ExtraCool-skuff

DailyFresh ExtraCool-skuffen er spesielt godt egnet til lagring av lett bedervelige matvarer, som:

- Fersk fisk, kreps- og skalldyr
- Kjøtt, fjærkre, pølse
- Delikatessesalat
- Meieriprodukter, som yoghurt, ost, fløte, kesam etc.
- Dessuten kan du oppbevare matvarer av alle slag i DailyFresh ExtraCool-skuffen, forutsatt at matvarene er innpakket.

I DailyFresh ExtraCool-skuffen ligger temperaturen **ca. 2 °C under** den temperaturen du har stilt inn for kjølesonen. Dersom du f.eks. har stilt inn en temperatur på **4 °C** for kjølesonen, oppnås en temperatur på **ca. 2 °C** i DailyFresh ExtraCool-skuffen.

Hvis omgivelsestemperaturen er høy (over 30 °C) og temperaturen i kjølesonen er lav (under 5 °C), kan DailyFresh ExtraCool-skuffen nå temperaturer under null.

Matvarer kan bli skadet eller fryses.

Sørg for lavere omgivelsestemperatur eller øk temperaturen i kjølesonen.

Vær oppmerksom på at proteinrike matvarer blir fortere ødelagt.
Det betyr at skalldyr og krepsdyr blir raskere ødelagt enn fisk, og fisk blir raskere ødelagt enn kjøtt.

Av hygieniske grunner skal disse matvarene kun oppbevares **tildekket eller innpakket**.

Frysing og oppbevaring av ferske matvarer

Maksimal frysekapasitet

For at matvarene skal bli gjennomfrosne så raskt som mulig, skal ikke den maksimale frysekapasiteten overskrides. Den maksimale frysekapasiteten innen 24 timer finner du på typeskiltet «Frysekapasitet ... kg/24 t».

Før innfrysing

Bruk bare ferske og feilfrie matvarer.

- Ved en større mengde enn 2 kg ferske matvarer, skal du koble inn funksjonen «SuperFrost» ❄ 4–6 timer før matvarene legges inn.

Da får de frysevarene, som allerede ligger i fryseskapet, en kuldereserve.

Legge inn frysevarer

Matvarer som skal fryses, må ikke komme i kontakt med allerede frosne varer slik at de begynner å tine.

- Legg inn pakningene når de er tørre for å unngå at matvarene fryser sammen eller fryser fast.
- Fordel frysevarene spredt utover på bunnen av fryseskuffen eller slik at de kommer i kontakt med sideveggene, slik at varene gjennomfryses til kjernen så raskt som mulig.

Etter frysing av ferske matvarer

- Slå av funksjonen «SuperFrost» ❄ igjen.

Hurtigkjøling av drikkevarer

- Hvis du legger flasker til hurtigkjøling i frysesonen, må du ta ut igjen flaskene **senest etter 1 time**. Flaskene kan eksplodere.

Isbitmaskin

⚠ Fare for personskade på grunn av feil bruk.
Roterende deler i isbitmaskinen kan forårsake personskader.
Stikk aldri hånden under eller inn i isbitmaskinen.

⚠ Fare for skade ved blokkering av isbitmaskinen.
Isbitmaskinen kan bli blokkert og kan dermed bli skadet.
Ikke legg matvarer eller gjenstander i isbitbeholderen.

Innkobling av isbitmaskinen

⚠ Helsefare pga. bakterier i vannet.
Vann som har stått i vanntanken eller i vannførende rør over lengre tid kan inneholde bakterier og utgjøre helsefare.
Kast isbitproduksjonene i løpet av de første 24 timene, ettersom vannet brukes til å skylle vanninntaket for første gang.
Denne anbefalingen gjelder både ved første igangsetting og når isbitmaskinen har vært avslått over lengre tid (mer enn 5 dager) eller hvis det ikke er produsert isbiter på lengre tid.

- Sørg for at vanninntaket er sikret via den faste vanntilkoblingen.
- Lukk den øverste fryseskuffen med isbitbeholderen.

Isbitproduksjonen stopper ikke, hvis isbitbeholderen tas ut. Isbitene kan falle ned i fryseskuffen under.
Ta helst ut isbitbeholderen **kun for en kort periode** eller slå av isbitmaskinen først.

- Velg *IceMaker* i displayet.
- Velg *Isbiter*.
- Velg funksjonen *QuickIce* hvis du vil sette fart på produksjonen av isbiter.
- Bekreft valget med ✓ *OK*.

Så snart den innstilte temperaturen er nådd i frysesonen, kan det ta opptil 4 timer før de første isbitene produseres.

Det kan ta opptil 48 timer før isbitbeholderen er full.

Isbitmaskinen produserer ca. 2,2 kg isbiter på 24 timer.
Hvor mange isbiter som produseres, er avhengig av temperaturen i frysesonen: **Jo lavere temperatur, desto flere isbiter blir produsert i en viss periode.**
Bruk kun isbitmaskinen til produksjon av isbiter i mengder som er vanlige i en husholdning.

Når isbitbeholderen er full, stanser isbitproduksjonen automatisk.

Utkobling av isbitmaskinen

Hvis du ikke vil lage isbiter, kan du koble ut isbitmaskinen uavhengig av frysesonen.

- Steng stoppekranen til vanninntaket, ca. 3 timer før du kobler ut skapet – dermed unngår du muggdannelse pga. vann som blir stående.
- Velg *IceMaker* i displayet.
- Slå av innstillingene for isbitene.
- Bekreft valget med ✓ *OK*.

Tips: Tøm isbitbeholderen med jevne mellomrom, senest når du ikke har brukt isbiter på en uke. Dermed har du alltid ferske isbiter og det forhindres at isbitene klumper seg.

Åpne innstillinger

- Velg ≡ *Meny*.
- Velg ⚙ Innstillinger.

⚙ Innstilllinger: Oversikt

Generell ⚑ ▸

Språk & region ⚑ ▸
- Språk ⚑ ▸
  - ... deutsch ...
- Enheter ▸
  - Celsius
  - Fahrenheit

Dato & klokkeslett ▸
- Tidsformat ▸
  - 12 timer
  - 24 timer
- Automatisk (Krever nettverks-tilkobling)
- Still inn klokkeslett ▸
- Still inn dato ▸

Lysstyrke display ▸
- Automatisk

Lyder ▸
- Tastetoner
- Signallyder

Sikkerhet ▸ *
- Tastelås
- Messeinnstilling

Fabrikkinnstillinger ▸
- Slett innstillinger ▸
  - Nettverkstilkobling
  - Varsler
- Nullstill produkt

Nettverkstilkobling ▸

WiFi

Tilkobling ▸
- WiFi
  - Hjemmenettverk
  - Signalstyrke
  - IP-adresse
- Miele Cloud Service
- Nullstill

Produktfunksjon ▸

Kameraer (modellavhengig)

Innvendig belysning ▸
- Automatisk
- Lysstyrke ▸
  - Mørkt
  - Middel
  - Lyst

Filter management ▸
- Vannfilter ▸
- Filtertype ▸
  - Aktivt kullfilter
  - Silfilteret
- AirClean System ▸

Dørassistent ▸
- Kjølesone
- Frysesone

Automat. SuperFreeze

Informasjon ▸

Typeskilt ▸

Mod

SN

Programvare ▸

Produktversjon

Programvareversjon

Brukergrensesnitt

Juridisk informasjon ▸

Open Source-lisenser

Ekstern

Miele

Written offer

Kamera (modellavhengig) Personvernerklæring

Miele@home

Service ▸

Service Access Point

Utvidet visning

Generell

Befinner seg under ≡ ▸ ⚙ *Innstillinger* ▸ *Generell*.

Lysstyrke display

Befinner seg under ≡ ▸ ⚙ *Innstillinger* ▸ *Generell* ▸ *Lysstyrke display*.

Du kan slå av automatisk Lysstyrke display i displayet helt og justere den manuelt etter lysforholdene i omgivelsene.

Lyder

Befinner seg under ≡ ▸ ⚙ *Innstillinger* ▸ *Generell* ▸ *Lyder*.

Du kan slå av *Tastetoner* og *Signallyder* (f.eks. varselsignalet når døren er åpen) hvis du føler at de forstyrrer.

Sikkerhet

Tastelås

Befinner seg under ≡ ▸ ⚙ *Innstillinger* ▸ *Generell* ▸ *Sikkerhet* ▸ *Tastelås*.

Du kan bruke *Tastelås* for å sikre kjøle-/fryseskapet mot utilsiktede justeringer via displayet.

- Slå *Tastelås* på eller av via nedtrekksmenyen eller via ⚙ *Innstillinger*.
- Lukk den øvre skapdøren.

Etter at døren er åpnet, er displayet blokkert.

- For å låse opp displayet midlertidig berører du displayet i ca. 4 sekunder.

Nettverkstilkobling

Befinner seg under ≡ ▸ ⚙ *Innstillinger* ▸ *Nettverkstilkobling*.

Nettverkstilkoblingen gjør det mulig å betjene via Miele App eller eksterne stemmeassistenter, samt oppdatering av programvaren.

WiFi

Befinner seg under ≡ ▸ ⚙ *Innstillinger* ▸ *Nettverkstilkobling*.

En tilkobling til hjemmenettverket er bare mulig hvis innstillingen *WiFi* er slått på.

Tilkobling

Befinner seg ≡ ▸ ⚙ *Innstillinger* ▸ *Nettverkstilkobling* ▸ *Tilkobling*.

Du kan søke opp informasjon om hjemmenettverket ditt.

- *Hjemmenettverk*
  Du kan sjekke kvaliteten på forbindelsen til hjemmenettverket ditt.
- *Signalstyrke*
  Signalstyrken til det mottatte WiFi-signalet vises.
- *IP-adresse*
  IP-adressen vises.
- *Nullstill*
  Hvis du tilbakestiller nettverksdataene, vil det ikke lenger være mulig å bruke Miele Appen og oppdatere programvaren. Du må koble deg til hjemmenettverket ditt på nytt.

Produktfunksjon

Befinner seg under ≡ ▸ ⚙ *Innstillinger* ▸ *Produktfunksjon*.

Her kan du foreta ulike innstillinger for kjøle-/fryseskapet ditt.

Kameraer (modellavhengig)

Befinner seg under ≡ ▸ ⚙ *Innstillinger* ▸ *Produktfunksjon* ▸ *Kameraer*.

Her kan du slå kameraene av og på.

Innvendig belysning

Befinner seg under ≡ ▸ ⚙ *Innstillinger* ▸ *Produktfunksjon* ▸ *Innvendig belysning*.

Du kan slå av automatisk Innvendig belysning helt og justere den manuelt etter lysforholdene i omgivelsene.

Filter management

Befinner seg under ≡ ▸ ⚙ *Innstillinger* ▸ *Produktfunksjon* ▸ *Filter management*.

Du kan hente frem følgende informasjon om filtrene dine på *Filter management*:

- *Vannfilter*
  Her kan du hente frem vannfilterets nåværende forbruksstatus og tilbakestille vannfilteret etter at du har byttet eller rengjort det.
- *Filtertype*
  Her velger du hvilket vannfilter (*Aktivt kullfilter* eller *Silfilteret*) som er installert i kjøle-/fryseskapet.
- *AirClean System*
  Her kan du hente frem luktfilterets aktuelle forbruksstatus og tilbakestille luktfilteret etter at du har byttet eller regenerert det.

Dørassistent Push2open

Befinner seg under ≡ ▸ ⚙ *Innstillinger* ▸ *Produktfunksjon* ▸ *Dørassistent*.

Her kan du slå av og på Push2open-funksjonen for *Kjølesone* og *Frysesone* på kjøle-/fryseskapet ditt.

Tips: For en møbelfront med håndtak anbefales det å slå av funksjonen *Dørassistent*.

Automat. SuperFreeze

Befinner seg under ≡ ▸ ⚙ *Innstillinger* ▸ *Produktfunksjon* ▸ *Automat. SuperFreeze*.

Funksjonen ***Automat. SuperFreeze*** er slått på fra fabrikken og kan deaktiveres når som helst.

Informasjon

Befinner seg under ≡ ▸ ⚙ *Innstillinger* ▸ *Informasjon*.

Typeskilt

Befinner seg under ≡ ▸ ⚙ *Innstillinger* ▸ *Informasjon* ▸ *Typeskilt*.

Her finner du opplysninger om typeskiltet ditt.

Programvare

Befinner seg ≡ ▸ ⚙ *Innstillinger* ▸ *Informasjon* ▸ *Programvare*.

Her finner du informasjon om den installerte programvaren.

Juridisk informasjon

Befinner seg under ≡ ▸ ⚙ *Innstillinger* ▸ *Informasjon* ▸ *Juridisk informasjon*.

Du kan for eksempel vise personvernerklæringen for kameraene eller finne ut hvilke integrerte komponenter med åpen kildekode som brukes i programvaren.

Service

Befinner seg under ≡ ▸ ⚙ *Innstillinger* ▸ *Service*.

- *Service Access Point*
  Serviceavdelingen kan få tilgang til programvaren via fjerntilgang i tilfelle service trengs.
- *Utvidet visning*
  Kun for serviceavdelingen, **ikke** for privat bruk.

Typeskiltet innvendig i kjøle-/fryse-skapet må ikke fjernes. Typeskiltet trengs ved en eventuell feil.

Pass på at det ikke kommer vann inn i elektronikken eller belysningen.

⚠ Fare for skade ved fuktighet som trenger inn.
Dampen fra en damprenser kan skade kunststoff og elektriske komponenter.
Ikke bruk en damprenser til å rengjøre kjøle-/fryseskapet.

Henvisninger til rengjørings-midler

For rengjøring innvendig i skapet, bruk kun rengjørings- og pleiemidler som er ufarlige for matvarer.

For å unngå skader på overflatene, må du **ikke** bruke

- rengjøringsmidler som inneholder soda, ammoniakk, syre eller klorid,
- kalkløsende rengjøringsmidler
- skurende rengjøringsmidler (f.eks. skurepulver, skuremelk, universalstein)
- løsemiddelholdige rengjøringsmidler
- maskinoppvaskmiddel
- stekeovnsspray
- glassrens
- skrubbende, harde svamper og børster, (f.eks. grytesvamper)
- flekkfjerningssvamp
- skarpe metallskraper

Vi anbefaler rengjøring med en ren svamp, lunkent vann tilsatt litt håndopp-vaskmiddel.

Gjøre kjøle-/fryseskapet klart for rengjøring

- Slå av kjøle-/fryseskapet.
- Trekk ut støpselet eller koble ut sikringen i husinstallasjonen.
- Ta matvarene ut av skapet og oppbevar dem på et kjølig sted.
- Ta ut alle avtakbare deler for rengjøring ved behov (se kapittel «Oversikt», avsnitt «Innredning»).

Innvendig rengjøring

Rengjør skapet regelmessig, minst én gang i måneden.

Dersom flekker får virke lenge, kan de under visse omstendigheter bli umulige å fjerne.
Overflatene kan bli misfarget eller forandret.
Fjern helst flekker og søl omgående.

- Rengjør kjøle-/fryseskapet **innvendig** med en ren svampklut, lunkent vann og litt håndoppvaskmiddel.
- Behandle de innvendige overflatene i rustfritt stål med et egnet pleiemiddel for rustfritt stål.
- Poler alltid i retning av strukturen på den rustfrie ståloverflaten. Dette forhindrer uønskede riper.

Bruk et egnet pleiemiddel for rustfritt stål til overflatene av rustfritt stål i interiøret.
Vi anbefaler å bruke Mieles rengjøringsmiddel for glasskeramikk og rustfritt stål til dette.

- Vask alle delene for hånd, ikke i oppvaskmaskinen.
- Rengjør isbitbeholderen regelmessig.

- Rengjør isbitbeholderen før du slår av isbitmaskinen for en lengre periode.
- Fjern regelmessig is- og vannrester fra isbitbeholderen.
- Vask over med rent vann etter rengjøringen, og tørk alt med en myk klut.
- La kjøle-/fryseskapet stå åpent en kort stund, for å sikre at det blir tilstrekkelig luftet og for å unngå at det dannes ubehagelig lukt.

Rengjøre kamera (modell-avhengig)

Kameralinsen kan dugge på grunn av den økte luftfuktigheten i kjøle-/fryseskapet.

- Rengjør kameralinsen med en mikrofiberklut og et vannavvisende rengjøringsmiddel.
- Rengjør kamerahuset med en mikrofiberklut.

Regenerere luktfilteret (AirClean system) i stekeovnen

⚠ Risiko for muggdannelse.

Av hygieniske årsaker bør ikke luktfiltrene bli værende i kjølesonen i mer enn 6 måneder uten å bli regenerert eller skiftet ut.

Regenerer eller skift ut luktfiltrene slik displayet viser. Alternativt kan du fjerne luktfiltrene fra kjølesonen når den ikke er i bruk.

⚠ Brannfare på grunn av feilaktig rengjøring for hånd eller i husholdningsoppvaskmaskin.

Ved rengjøring av luktfiltrene for hånd eller i oppvaskmaskinen kan det sitte igjen rester av rengjøringsmiddelet i foldene.

Under den påfølgende regenereringen i stekeovnen kan rester av rengjøringsmiddelet antennes på grunn av den høye temperaturen.

Sørg for at luktfiltrene ikke kommer i kontakt med rengjøringsmidler.

⚠ Fare for skade ved feil håndtering.

Luktfiltrene kan lett gå i stykker.

Når du håndterer luktfiltrene, må du passe på at luktfiltrene ikke faller ned.

Ikke trykk på cellestrukturen i luktfiltrene.

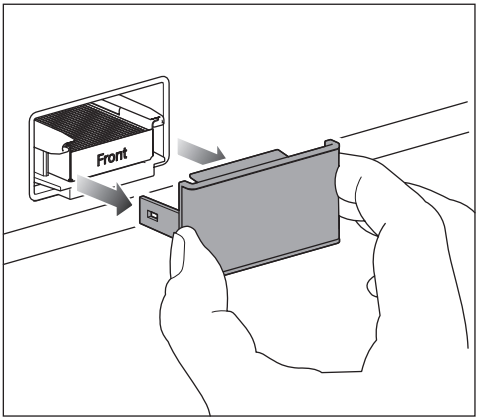

■ Fjern alltid dekselet fra lukftfilteret.

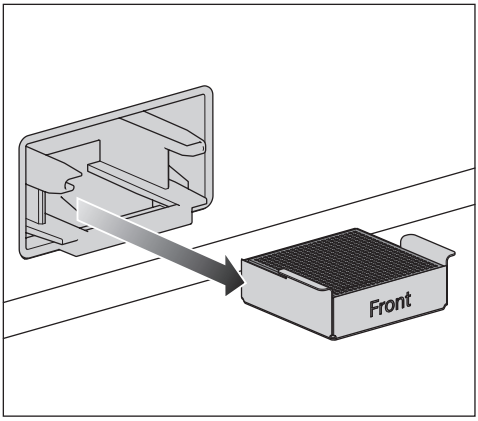

■ Trekk de brukte luktfiltrene ut av holderen sammen med filterholderen.

Hvis stekeovnen har et avtakbart fettfilter på bakveggen i ovnsrommet, fjerner du fettfilteret midlertidig.

Følg bruksanvisningen til stekeovnen.

■ Ikke forvarm stekeovnen.

■ Plasser luktfiltrene **i filterholderen** på et stekebrett midt i ovnsrommet.

■ Slå på stekeovnen eller stekeovnsfunksjonen. Velg funksjonen Varmluft pluss [⁂] (omluft), 200 °C.

Det kan oppstå lukt under regenereringen. Regenerering må foregå i godt ventilerte rom.

■ Varighet for regenereringen: 90 minutter. Slå deretter av stekeovnen eller stekeovnsfunksjonen.

⚠ Fare for skade på grunn av varmt luktfilter.

Varmefølsomme overflater kan bli skadet.

Ikke ta det varme luktfilteret i filterholderen for tidlig ut av stekeovnen, og ikke plasser luktfilteret på varmeømfintlige overflater.

■ Ikke ta luktfiltrene ut av ovnsrommet før luktfiltrene og filterholderen er helt avkjølt.

Kontroller luktfiltrene for synlige skader før du bruker dem på nytt. Bruk aldri et skadet luktfilter.

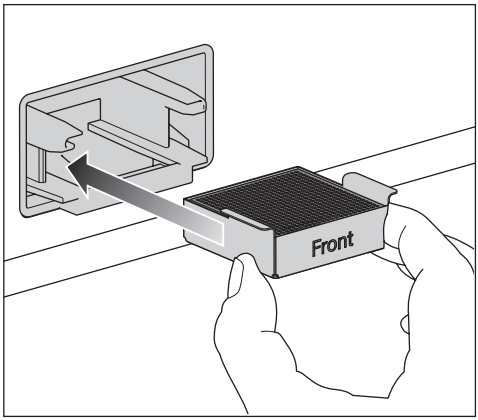

■ Plasser det regenererte luktfilteret sammen med filterholderen i holderen.

■ Rengjør dekselet for hånd med en fuktig klut, ikke i husholdningsoppvaskmaskinen.

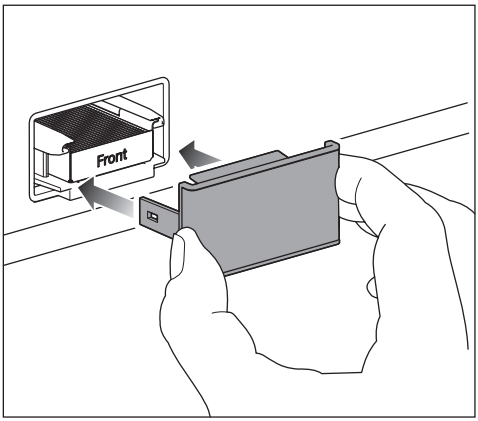

■ Sett på dekselet på filterholderen.

Luktfiltrene i AirClean-systemet inneholder den aktive ingrediensen aktivt kull. Aktivt kull har en tendens til å farge av.

■ Rengjør hendene med såpe og vann etter at du har satt inn luktfiltrene.

Etter at luktfiltrene i stekeovnen har blitt regenerert eller luktfiltrene har blitt byttet ut, må filterindikatoren tilbakestilles. En melding vises i displayet.

Rengjøring av vannfilteret (silfilter)

Silfilteret må rengjøres omtrent hver 6. måned, avhengig av mengden vann som brukes eller isbiter som produseres. En melding vises i displayet.

Hvis du knapt har brukt kjøleskapet eller isbitmaskinen de siste ukene eller månedene, eller hvis isbitene lukter ubehagelig, rengjør du silfilteret.

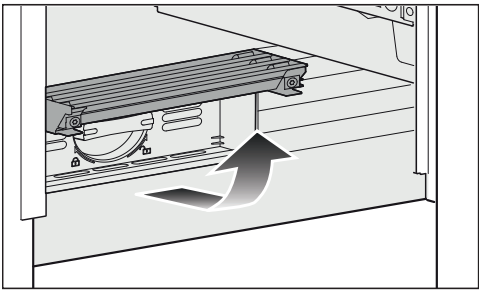

■ Slå opp dekselet nederst på kjøle-/fryseskapet.

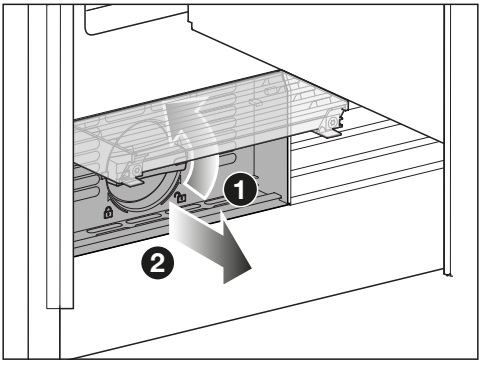

■ Vri filterpatronen 90° mot klokken til vertikal posisjon ❶ og trekk ut filterpatronen ❷.

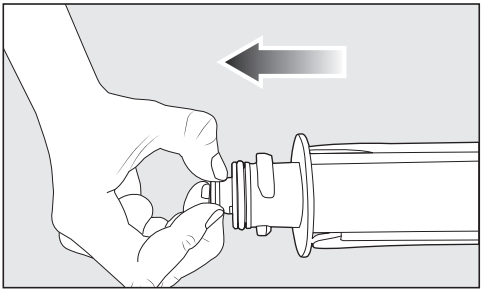

■ Dra silen ut av filterpatronen.

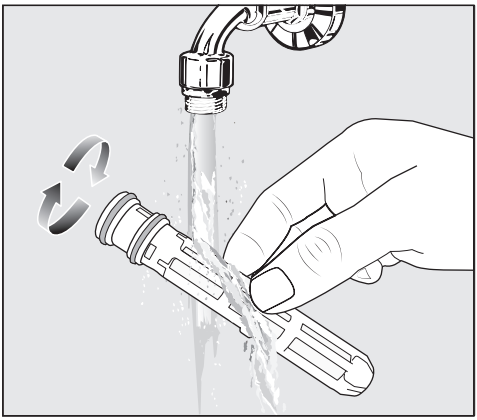

■ Rengjør silen under rennende lunkent vann. Drei silen slik at den blir rengjort fra alle sider.

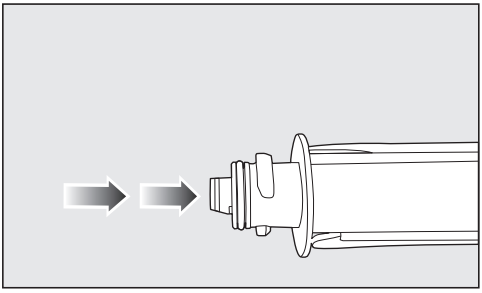

■ Sett silen inn i filterpatronen igjen.

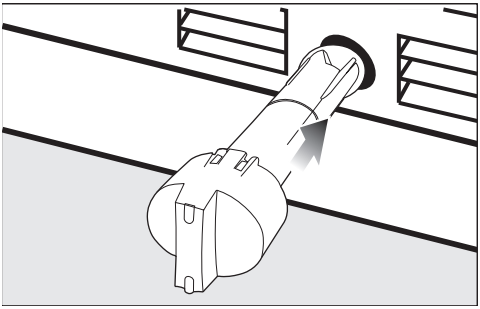

■ Skyv filterpatronen inn i filteråpningen, og pass på at hetten står loddrett.

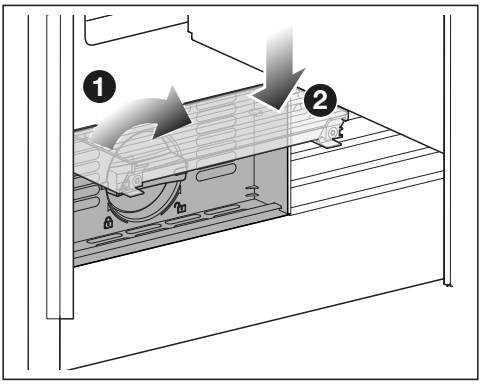

■ Vri filterpatronen 90° med klokken så langt det går til horisontal posisjon ❶.

■ Fell ned dekselet ❷.

> ⚠ Fare for skade dersom vannet renner ut.
> Hvis filterpatronen ikke settes inn riktig, er det fare for at det renner vann ut av kjøle-/fryseskapet.
> Pass på at filterpatronen dreies til markeringen når den settes inn.

Etter at silfilteret er skiftet ut, må filterindikatoren tilbakestilles. En melding vises i displayet.

Rengjøring av dørpakning

> ⚠ Fare for skade ved feil rengjøring.
> Dersom dørpakningen behandles med olje eller fett, kan den bli porøs.
> Ikke bruk olje eller fett på dørpakningen.

■ Rengjør dørpakningen regelmessig med rent vann og gni den grundig tørr med en klut.

Rengjøring av ventilasjons-arealer

- Rengjør ventilasjonsåpningene regelmessig med en støvkost eller støvsuger (bruk f.eks. sugebørsten til Miele-støvsugere).

Etter rengjøringen

- Koble til kjøle-/fryseskapet.
- Sett alle delene inn i kjøle-/fryseskapet.
- Slå på kjøle-/fryseskapet igjen.
- Koble inn funksjonen SuperFrost ❄ en stund, slik at frysesonen blir raskt kald.
- Koble inn funksjonen SuperCool AirClean ❄ en stund, slik at kjølesonen blir raskt kald.
- Sett matvarene tilbake i kjøle-/fryseskapet så snart temperaturen i kjøle-/frysesonen er lav nok.
- Koble ut funksjonen SuperFrost ❄, så snart en konstant frysesonetemperatur på minst -18 °C er nådd.
- Lukk dørene.

Automatisk avriming

Kjølesone og MasterFresh Pro-skuff

Kjølesonen og MasterFresh Pro-skuffen avrimes automatisk.

Frysesone

Dette er et kjøle-/fryseskap med «NoFrost»-system, og frysesonen avrimes automatisk.

De fleste feil kan du rette på selv. I mange tilfeller kan du spare både tid og penger, siden du slipper å kontakte serviceavdelingen.

Besøk www.miele.no/support/customer-assistance for mer informasjon om hvordan du selv kan utbedre feil.

Unngå helst å åpne skapdøren før feilen er rettet, for å holde kuldetapet så lavt som mulig.

Generelle problemer med skapet

Problem	Årsak og retting
Kjøle-/fryseskapet kjøler ikke.	Kjøle-/fryseskapet er ikke slått på. ■ Slå på kjøle-/fryseskapet.
	Støpselet er ikke satt ordentlig inn i stikkontakten, eller produktstøpselet er ikke satt ordentlig inn i produktstikkontakten. ■ Sett støpselet inn i stikkontakten og produktstøpselet inn i produktstikkontakten.
	Sikringen i husinstallasjonen har koblet seg ut. Kjøle-/fryseskapet, spenningen i huset eller et annet apparat kan være defekt. ■ Kontakt elektrofagfolk eller Mieles serviceavdeling.
Kompressoren kobles inn stadig oftere og lenger, temperaturen i kjøle-/fryseskapet er for lav.	Dørene ble åpnet ofte. Eller en stor mengde matvarer er lagt inn. ■ Åpne dørene bare ved behov og så kort tid som mulig.
	Skapdørene lukkes ikke helt. Temperaturen i kjøle-/fryseskapet synker. ■ Kontroller at skapdørene sitter som de skal, og juster skapdørene ved hjelp av stiftene i dørhengslene hvis det er nødvendig.
	Dørene er ikke skikkelig lukket. Hvis det har dannet seg et tykt islag, reduseres kjøleeffekten og energiforbruket stiger. ■ Lukk alltid dørene helt.

Problem	Årsak og retting
	■ Rim av kjøle-/fryseskapet ved behov og rengjør det.
	Omgivelsestemperaturen er for høy. Jo høyere omgivelsestemperaturen er, desto lenger går kompressoren. ■ Følg rådene i kapittel «Installasjon», avsnitt «Oppstillingssted».
	Ventilasjonsåpningene er blokkerte eller støvete. ■ Ikke dekk til ventilasjonsåpningene. ■ Fjern støv fra ventilasjonsåpningene regelmessig.
	For innbyggingsprodukter: Kjøle-/fryseskapet er ikke installert skikkelig i innbyggingsnisjen. ■ Installer kjøle-/fryseskapet i henhold til instruksjonene i monteringsanvisningen.
For lav temperatur i kjøle-/fryseskapet.	Det er stilt inn for lav temperatur i kjøle-/fryseskapet. ■ Korriger temperaturinnstillingen.
	Funksjonen SuperCool&AirClean ❄ er fortsatt slått på. ■ For å spare energi kan du selv slå av SuperCool&AirClean ❄ før tiden.
	Funksjonen SuperFrost ❄ er fortsatt innkoblet. ■ For å spare energi kan du selv koble ut SuperFrost ❄ før den kobles ut av seg selv.
	Funksjonen *QuickIce* er fortsatt slått på. ■ For å spare energi kan du selv koble ut *QuickIce* før den kobles ut av seg selv.
	Funksjonen *Automat. SuperFreeze* er fortsatt koblet inn. ■ Funksjonen *Automat. SuperFreeze* er koblet inn på fabrikken. Slå av funksjonen *Automat. SuperFreeze*.

Problem	Årsak og retting
Temperaturen i kjøle-/ fryseskapet er for høy. Frysevarer (avhengig av modell) kan tine.	Det er ingen feil. Den innstilte temperaturen er for høy. ■ Korriger temperaturinnstillingen. ■ Kontroller temperaturen igjen etter 24 timer.
	Omgivelsestemperaturen er lavere enn hva skapet er beregnet for. Kompressoren kobles inn sjeldnere hvis omgivelsestemperaturen er for lav. Temperaturen i kjøle-/fryseskapet stiger. ■ Følg rådene i kapittel «Installere», avsnitt «Oppstillingssted». ■ Øk omgivelsestemperaturen.
Temperaturen avviker for mye fra den innstilte temperaturen i kjøle-/ fryseskapet.	Ulike årsaker er mulige. ■ Slå av kjøle-/fryseskapet. ■ Slå på kjøle-/fryseskapet igjen etter ca. 5 minutter. Hvis temperaturen er for varm, må du kontrollere temperaturen igjen etter noen timer. Hvis temperaturen er for kald, må du kontrollere temperaturen igjen neste dag.
Kompressoren går kontinuerlig.	Det er ingen feil. For å spare energi, kobler kompressoren om til lavere hastighet ved lavere kuldebehov. Da øker kompressorens innkoblingstid.
Det dannes kalk og vannperler på bakveggen i kjølesonen.	Mens kompressoren går, kan det under visse betingelser dannes rim og vanndråper på bakveggen i kjølesonen. Rim og vanndråper behøver du ikke å fjerne, da de fordamper automatisk gjennom varmen til kompressoren.
Frysevarene er fastfryste.	Pakkene med matvarer var ikke tørre da de ble lagt inn. ■ Løsne frysevarene med en stump gjenstand, f.eks. et skjeskaft.
Ingen varselsignal høres selv om skapdøren er åpen.	Du har slått av den akustiske døralarmen. ■ Slå på *Signallyder* igjen: ≡ ▸ ⚙ *Innstillinger* ▸ Generell ▸ *Lyder* ▸ *Signallyder*.
	Funksjonen *Sabbat-modus* er koblet inn. Symbolet lyser i displayet. ■ Berør displayet i 4 sekunder. Funksjonen *Sabbat-modus* er slått av, og hovedmenyen vises i displayet.

Feilretting

Problem	Årsak og retting
Frysesonedøren kan ikke åpnes flere ganger etter hverandre.	Ingen feil. Pga. sugeeffekten kan skapdøren først åpnes etter ca. 1 minutt uten at du må bruke makt.
Døren kan ikke åpnes når funksjonen Sabbat-modus er slått på.	Funksjonen *Dørassistent* er slått på, og funksjonen *Sabbat-modus* er også slått på. ■ Hvis funksjonen *Sabbat-modus* er slått på, deaktiveres funksjonen *Dørassistent*. ■ Åpne døren nedenfra eller fra siden.
Temperaturen i frysesonen kan ikke justeres.	Funksjonen *QuickIce* er slått på. ■ Velg *IceMaker* i displayet. ■ Slå av funksjonen *QuickIce*.
Kamerabildene (modell-avhengig) er uskarpe eller av dårlig kvalitet.	Den øvre døren ble lukket for raskt. ■ Lukk døren sakte slik at kameraet kan ta bilder av høy kvalitet.
	Kameralinsen er tildugget. Dette skjer når temperaturen og luftfuktigheten i kjølesonen endres. ■ Ikke la døren stå åpen lenger enn nødvendig. ■ Rengjør kameralinsen (se kapittelet «Rengjøring og stell»).
	Antiduggfilmen er skadet. ■ Kontakt Mieles serviceavdeling.
	Den innvendige belysningen i kjølesonen er for mørk. ■ Slå av den **automatiske** innvendige belysningen: ≡ ▸⚙ *Innstillinger* ▸ *Produktfunksjon* ▸ *Innvendig belysning* ▸ *Automatisk* ■ Still nå inn den innvendige belysningen manuelt til **maksimal** lysstyrke ved hjelp av regulatoren ☼.
	Den innvendige belysningen i kjølesonen skjules for eksempel av matvarer. ■ Sørg for at den innvendige belysningen i kjølesonen ikke tildekkes av matvarer.
	Kameraet er dekket av matvarer, for eksempel. ■ Sørg for at kameraet i kjølesonen ikke er tildekket av matvarer. Matvarene må heller ikke stikke ut over kanten på hyllene.
	Kameraet/kameraene i døren(e) må settes i drift på nytt.

Problem	Årsak og retting
	■ Slå av skapet ved å trykke på på/av-tasten. ■ Trekk ut støpslet eller koble ut sikringen i hus-installasjonen. ■ Vent i 5 minutter og koble kjøle-/fryseskapet til strømnettet igjen. ■ Slå på kjøle-/fryseskapet. ■ Lukk døren/-dørene og vent i 3 minutter. Kjøle-/fryseskapet starter sakte opp. ■ Hold døren(e) lukket under prosessen. Kameraene er nå klare til bruk igjen.
Ingen kamerabilder (modellavhengig) tas eller vises.	Funksjonen *Sabbat-modus* er koblet inn. Symbolet lyser i displayet. ■ Berør displayet i 4 sekunder. Funksjonen *Sabbat-modus* er slått av, og hoved-menyen vises i displayet.
	Kameraene er ikke slått på. ■ Slå på kameraene via displayet: ≡ ▸ ⚙ *Innstillinger* ▸ *Produktfunksjon* ▸ *Kameraer*.
	Kjøle-/fryseskapet er ikke koblet til et nettverk, eller WiFi-forbindelsen er dårlig. ■ Koble kjøle-/fryseskapet til et nettverk eller kontroller WiFi-forbindelsen.
	Kameraet tar bare bilder av MasterFresh Pro-skuffen hvis MasterFresh Pro-skuffen er åpnet så langt den kan komme. ■ Når du legger matvarer i MasterFresh Pro-skuffen eller tar ut matvarer, må du åpne MasterFresh Pro-skuffen så langt den går hver gang.
	Kameraet tar bare bilder av kjølesonen hvis døren er åpnet så langt den går. ■ Når du legger matvarer i kjølesonen eller tar ut matvarer, må du åpne døren så langt den går hver gang.
	Kameraet i døren må startes på nytt. ■ Slå av skapet ved å trykke på på/av-tasten. ■ Trekk ut støpslet eller koble ut sikringen i hus-installasjonen. ■ Vent i 5 minutter og koble kjøle-/fryseskapet til strømnettet igjen.

Problem	Årsak og retting
	■ Slå på kjøle-/fryseskapet. ■ Lukk døren og vent i 3 minutter. Kjøle-/fryseskapet starter sakte opp. ■ Hold dørene lukket under prosessen. Kameraene er nå klare til bruk igjen.
Kameraene (modell-avhengig) lager klikkelyder.	Det er ingen feil. Kameraene går ut av standbymodus.
Vannet fra vanndispenseren smaker ikke godt.	Hvis du bruker vann fra vanndispenseren igjen etter lang tid, kan det hende at vannet smaker emment. ■ Hell i såfall ut de 15 første glassene med vann.
Isterningsproduksjonen er liten eller isbitmaskinen fungerer ikke.	Det kan være flere årsaker til det. ■ Slå av skapet ved å trykke på på/av-tasten. ■ Trekk ut støpslet eller koble ut sikringen i husinstallasjonen. ■ Vent i 5 minutter og koble kjøle-/fryseskapet til strømnettet igjen. ■ Slå på kjøle-/fryseskapet. ■ Hvis feilen vedvarer, ringer du serviceavdelingen.
Luktfilteret kommer i kontakt med væske.	Luktfilteret kommer i kontakt med væske ved håndtering av matvarer i kjølesonen. ■ Fjern luktfilteret fra kjølesonen, og kast luktfilteret sammen med husholdningsavfallet. ■ Kast uemballerte matvarer som oppbevares under luktfilteret. ■ Rengjør luktfilterets deksel, filterholderen og luktfilterholderen i kjølesonen med en ren svampklut og lunkent vann. ■ Rengjør om nødvendig hyllen under luktfilteret. ■ Bytt ut luktfilteret med et nytt luktfilter.

Meldinger i displayet

Melding	Årsak og retting
I displayet vises meldingen *Messeinnstilling aktiv*, kjøle-/fryseskapet kjøler ikke, men betjeningen av kjøle-/fryseskapet og det innvendige lyset virker.	*Messeinnstilling* ble koblet inn. ■ Lukke og åpne skapdøren. I displayet vises *Messeinnstilling*. ■ Velg Betjening. ■ Slå av *Messeinnstilling* i *Innstillinger* ⚙: ≡ ▸ ⚙ *Innstillinger* ▸ *Generell* ▸ *Sikkerhet* ▸ *Messeinnstilling*. Etter at *Messeinnstilling* er slått av, slår kjøle-/fryseskapet seg av og må slås på igjen.
Symbolet lyser i displayet, og meldingen *Sabbat-modus aktiv* vises.	Funksjonen *Sabbat-modus* er koblet inn: Den innvendige belysningen er slått av, og skapet kjøler. ■ Berør displayet i 4 sekunder. Funksjonen *Sabbat-modus* er slått av, og hovedmenyen vises i displayet.
Symbolet lyser i displayet, og meldingen *Lås opp for bruk* vises. Kjøle-/fryseskapet kan ikke betjenes.	*Tastelås* er koblet inn. *Tastelås* låser betjeningen hver gang døren lukkes. ■ For å slå av *Tastelås* midlertidig, berør displayet i ca. 4 sekunder. ■ Du kan også slå av *Tastelås* helt via nedtrekksmenyen eller ⚙ *Innstillinger*: ≡ ▸ ⚙ *Innstillinger* ▸ *Generell* ▸ *Sikkerhet* ▸ *Tastelås*.

Innvendig lys

⚠ Fare for elektrisk støt ved strømførende deler som ligger åpent.
Dersom du tar av lysdekslet kan du komme i kontakt med strømførende deler.
Ikke fjern lysdekslet. LED-belysningen skal utelukkende skiftes ut og repareres av serviceteknikere fra Miele.

⚠ Fare for skade ved LED-belysning.
Denne belysningen hører til risikogruppe RG 2. Dersom dekslet er ødelagt, kan du skade øynene.
Ved defekt lampedeksel må du ikke se direkte i belysningen med optiske instrumenter (et forstørrelsesglass eller lignende).

Problem	Årsak og retting
Den innvendige belysningen fungerer ikke eller den er for mørk.	Kjøle-/fryseskapet er ikke slått på. ■ Slå på kjøle-/fryseskapet.
	Funksjonen *Sabbat-modus* er slått på: lyser i displayet. ■ Berør displayet i ca. 4 sekunder. Funksjonen *Sabbat-modus* er slått av, og hovedmenyen vises i displayet.
	Den innvendige belysningen er satt til *Automatisk* eller *Lysstyrke* ▸ *Mørkt*. ■ Endre innstillingen for innvendig belysning i displayet: ≡ ▸ ⚙ *Innstillinger* ▸ *Produktfunksjon* ▸ *Innvendig belysning*.

Årsaker til støy

Kjøle-/fryseskapet forårsaker ulike lyder under driften.
Ved redusert kjøleeffekt arbeider kjøle-/fryseskapet energibesparende, men lenger. Lydstyrken er lavere.
Ved økt kjøleeffekt avkjøles matvarene raskere.
Lydstyrken er høyere.

Normale lyder	Hva er årsaken til lydene?
Hvesing, visling	Kjølemiddel sprøytes inn i kjølekretsløpet.
Bobling, surkling, skvulping	Kjølemiddel flyter gjennom røret.
Brumming	Kjøle-/fryseskapet kjøler.
Klikk	Termostaten slår kompressoren av eller på.
Surring, susing	Viften går. Den automatiske døråpneren (avhengig av modell) åpner eller lukker skapdøren.
Knaking	Materialet i kjøle-/fryseskapet utvider seg.
Vibrering	Ventilene eller lukene er aktive.
Summing (kjøle-/fryseskap med vanntank)	Vann transporteres ut av vanntanken.
Slurping (kjøle-/fryseskap med dørdemper)	Døren med dørdemper ble åpnet eller lukket.
Vær oppmerksom på at det er umulig å unngå kompressor- og strømningslyder i kjølekretsløpet.	

Støy/lyder	Årsak og utbedring
Vibrasjon, klapring, klirring	Kjøle-/fryseskapet står ikke plant. Juster kjøle-/fryse-skapet ved hjelp av et vater. Bruk skruføttene (avhengig av modell) under kjøle-/fryseskapet til dette. **For innbyggingsprodukter (avhengig av modell)**: I en innbyggingsnisje fra 140 cm må du skyve inn de vedlagte stabiliseringsskinnene på undersiden av skapets bunn.
	Kjøle-/fryseskapet berører andre møbler eller produkter. Flytt kjøle-/fryseskapet unna.
	Skuffer, kurver eller hyller vibrerer eller sitter fast. Kontroller de uttakbare delene og sett dem inn på nytt.
	Flasker eller beholdere berører hverandre. Flytt flaskene eller beholderne litt fra hverandre.
	Holderen til transportkabelen (avhengig av modell) henger fremdeles på baksiden av produktet. Fjern holderen til transportkabelen.

På www.miele.no/service finner du informasjon om hvordan du kan rette feil og om Miele reservedeler.

Kontakt ved feil

Hvis det oppstår feil som du ikke kan rette på selv, kontakt en Miele-forhandler eller Mieles serviceavdeling.

Mieles serviceavdeling kan du kontakte online på www.miele.no/husholdning/service.

Kontaktinformasjonen til Mieles serviceavdeling finner du på slutten av dette dokumentet.

Serviceavdelingen trenger modellbetegnelse og serienummer (Fabr./SN/Nr.). Begge opplysningene finner du på typeskiltet.

EPREL-database

Fra og med 1. mars 2021 finner du informasjon om energimerking av produkter og krav til økodesign i den europeiske produktdatabasen (EPREL). Under følgende link https://eprel.ec.europa.eu/ finner du produktdatabasen. Her blir du bedt om å legge inn modellbetegnelsen.

Modellbetegnelsen finner du på typeskiltet inne i kjøle-/fryseskapet eller, avhengig av modell, i innstillingsmodus under informasjon ℹ.

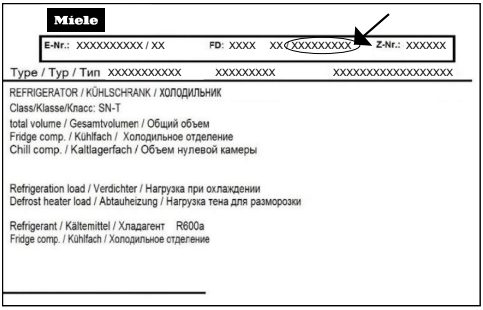

Typeskiltet finner du inne i kjøle-/fryseskapet.

Garanti

Garantitiden er 2 år.

Nærmere opplysninger finner du i de vedlagte garantibetingelsene.

Samsvarserklæring

Miele erklærer herved at denne kjøl-/fryskombinasjonen er i henhold til forskriften 2014/53/EU.

Fullstendig tekst til EU-samsvarserklæring finner du under en av de følgende internettadressene:

- Under Produkter, Nedlastinger, på www.miele.no
- Service, forespørsel om informasjon, bruksanvisninger, på https://miele.no/bruksanvisninger-125.aspx ved å oppgi produktnavn eller serienummer

Frekvensbånd	2,4000 GHz – 2,4835 GHz
Maksimal utgangseffekt	< 100 mW

Miele AS
Nesbruveien 71, 1394 NESBRU
Postboks 194, 1378 NESBRU
Telefon 67 17 31 00
E-post: contact@miele-support.no
www.miele.no

Produsent:
Miele & Cie. KG
Carl-Miele-Straße 29
33332 Gütersloh
Tyskland

Miele

KFMC 3834 R/L

no-NO

M.-Nr. 12 882 250 / 02 / 002