Miele

Uputstvo za upotrebu i montažu
Kombinovani frižider i zamrzivač



Obavezno pročitajte ovo uputstvo za upotrebu i montažu pre postavljanja – instalacije – puštanja u rad. Na taj način ćete zaštititi sebe i izbeći oštećenja.

sr-RS

M.-Nr. 12 882 810

Sadržaj

Bezbednosne napomene i upozorenja **4**

Održivost i zaštita životne sredine **15**
Ovako štedite energiju 16

Instalacija **17**
Naručivanje štampanog uputstva za montažu 17
Pričvršćivanje rashladnog uređaja u otvor za ugradnju 17
Ugradne mere 18
Mesto postavljanja 19
Klimatska klasa 20
Pre ugradnje 20
Opterećenje poda u otvoru za ugradnju 20
Postavljanje uređaja „Side-by-Side“ 20
Dovod i odvod vazduha 21
Promena smera otvaranja vrata 21
Bezbednosne napomene za priključak za pitku vodu 21
Filter za vodu 22
Električni priključak 25

Upoznavanje **26**
Vaš rashladni uređaj KFMC 3834 R/L 26
Glavni meni na displeju KFMC 3834 R/L 28
Simboli 29
Princip rukovanja 29
Umrežavanje 30
Unutrašnje osvetljenje (SmartLight) 30
SuperCool&AirClean 30
SuperFrost 31
QuickIce 31
Holiday mod 32
Režim rada Šabat 33
Filter za mirise (AirClean System) ... 33
Kamera (FoodView) (zavisno od modela) 33
Asistent za vrata Push2open 34
Alarm za temperaturu u zoni zamrzavanja 34
Alarm za vrata 35
Uređenje unutrašnjosti uređaja 35
Vađenje ili premeštanje police za namirnice 35
Vađenje i premeštanje polica za odlaganje namirnica 36
Vađenje fioka MasterFresh 36
Postavljanje fioke MasterFresh Pro 37
Vađenje fioke DailyFresh Extra-Cool 37
Postavljanje fioke DailyFresh ExtraCool 37
Vađenje posude iz fioke zamrzivača 38
Ubacivanje posude u fioku zamrzivača 38
Vađenje posude za kockice leda. 38
Priloženi pribor 39
Pribor koji se naknadno kupuje 39

Pokretanje **40**
Pre prve upotrebe 40
Priključivanje rashladnog uređaja 40
Umetanje filtera za mirise (AirClean System) u otvor u zoni hlađenja 40
Preduslovi za umrežavanje 42
Uključivanje rashladnog uređaja 42
Prvo puštanje u rad 43
Uključivanje kamere (zavisno od modela) 43
Isključivanje kamere 43
Biranje filtera za vodu 44
Isključivanje rashladnog uređaja 44
Obratite pažnju ako ste duže vreme odsutni 44

Rukovanje **45**
Temperatura u zoni za hlađenje 45
Temperatura u zoni zamrzavanja 45
Indikator temperature 46

Uključivanje funkcije Holiday mod .. 46
Isključivanje funkcije Holiday mod .. 46
Uključivanje funkcije Režim rada Šabat 46
Isključivanje funkcije Režim rada Šabat 46
Čuvanje namirnica u zoni hlađenja.. 47
Različite zone hlađenja..... 47
Da li namirnice treba skladištiti upakovane ili raspakovane?..... 47
Skladištenje namirnica u fioci MasterFresh Pro 47
Izbor pravog podešavanja za fioku MasterFresh Pro 48
Kreiranje omiljenih programa za prilagođena podešavanja u fioci MasterFresh Pro 49
DailyFresh ExtraCool fioka 49
Zamrzavanje i čuvanje svežih namirnica 49
Ledomat..... 50
Uključivanje ledomata..... 50
Isključivanje ledomata..... 51

Prilagođavanje podešavanja **52**
Otvaranje podešavanja 52
Uopšteno 53
Osvetljenost displeja..... 53
Zvuci 53
Bezbednost..... 53
Umrežavanje 53
WLAN..... 53
Veza 53
Funkcija uređaja 54
Kamere (zavisno od modela)..... 54
Unutrašnje osvetljenje 54
Menadžment za filter 54
Asistent za vrata Push2open 54
Automat. SuperFreeze 54
Informacije..... 54
Natpisna pločica 54
Softver..... 55
Pravne informacije 55
Servis..... 55

Čišćenje i održavanje **56**
Napomene u vezi sa sredstvom za čišćenje..... 56
Pripremanje rashladnog uređaja za čišćenje..... 56
Čišćenje unutrašnjosti uređaja..... 57
Čišćenje kamere (zavisno od modela) 57
Čišćenje filtera za vodu (filtera sa sitom)..... 59
Čišćenje zaptivke na vratima 61
Čišćenje otvora za dovod i odvod vazduha..... 61
Nakon čišćenja 61
Automatsko otapanje 61

Rešavanje problema..... **62**
Unutrašnje osvetljenje..... 69
Uzroci šumova 70

Servisna služba **72**
Kontakt za prijavu smetnji..... 72
EPREL baza podataka..... 72
Garancija 73

Informacije **74**
Izjava o usklađenosti..... 74

Bezbednosne napomene i upozorenja

Ovaj rashladni uređaj odgovara propisanim bezbednosnim odredbama. Neadekvatna upotreba međutim može da dovede do povreda kod osoba i oštećenja stvari.
Pažljivo pročitajte ovo uputstvo za upotrebu i montažu pre nego što rashladni uređaj pustite u rad. Ono sadrži važna uputstva za ugradnju, bezbednost, upotrebu i održavanje uređaja. Na taj način ćete zaštititi sebe i izbeći oštećenja na rashladnom uređaju.
Prema standardu IEC 60335-1, Miele izričito ukazuje na to da se obavezno pročitaju i slede sve dostupne informacije o instalaciji rashladnog uređaja, kao i sigurnosna uputstva i upozorenja.
Kompanija Miele ne može da bude odgovorna za oštećenja koja su nastala zbog nepoštovanja ovih uputstava.
Sačuvajte uputstvo za upotrebu i montažu. Predajte uputstvo za upotrebu i montažu sledećem vlasniku.

⚠ Opasnost od povreda i oštećenja usled prevrtanja rashladnog uređaja.

Rashladni uređaj je veoma težak i postoji mogućnost da se prevrne napred kada se otvaraju vrata uređaja/fioka.

Ne pomerajte rashladni uređaj sa palete sve dok se ne pripermi instalacija rashladnog uređaja.

Držite vrata uređaja/fioka zatvorena sve dok rashladni uređaj ne bude ugrađen i dok ne bude montiran u ugradnom ormanu u skladu sa uputstvom za upotrebu i montažu.

Namenska upotreba

▶ Rashladni uređaj je namenjen za upotrebu u domaćinstvu i u sredinama sličnim domaćinstvima, na primer:
– u prodavnicama, kancelarijama i sličnim radnim sredinama
– u poljoprivrednim objektima
– za korisnike usluga u hotelima, motelima, pansionima sa doručkom i ostalim tipičnim objektima za boravak.
Ovaj rashladni uređaj nije predviđen za upotrebu na otvorenom prostoru.

▶ Koristite ovaj rashladni uređaj isključivo u uslovima uobičajenim za domaćinstvo za hlađenje i čuvanje namirnica, kao i za čuvanje smrznute hrane, za zamrzavanje svežih namirnica i za pripremu leda.
Svi ostali načini upotrebe nisu dozvoljeni.

▶ Rashladni uređaj nije pogodan za skladištenje i hlađenje lekova, krvne plazme, laboratorijskih preparata ili sličnih materija i proizvoda koji podležu pravilniku o medicinskim proizvodima. Zloupotrebno korišćenje rashladnog uređaja može da dovede do degradacije uskladištene robe ili do njenog kvarenja. Pored toga rashladni uređaj nije pogodan za korišćenje na mestima u kojima postoji opasnost od eksplozije.
Miele ne odgovara za oštećenja koja nastanu nenamenskom upotrebom ili pogrešnim rukovanjem.

▶ Osobe (uključujući decu), koje zbog svog fizičkog ili mentalnog stanja ili zbog svog neiskustva ili neznanja nisu u stanju da bezbedno rukuju rashladnim uređajem, ne smeju da ga koriste bez nadzora.
Ove osobe smeju da koriste rashladni uređaj bez nadzora samo ako im je objašnjeno kako mogu bezbedno da rukuju njim i ukoliko su razumele moguće opasnosti koje bi mogle iz toga da proisteknu.

Deca u domaćinstvu

▶ Decu mlađu od 8 godina ne smete da puštate blizu rashladnog uređaja, osim ako ih stalno nadgledate.

▶ Deca koja imaju više od osam godina smeju bez nadzora da upotrebljavaju ovaj rashladni uređaj, samo ako im je objašnjeno kako mogu bezbedno da rukuju njim. Deca moraju da prepoznaju moguće opasnosti koje bi mogle da proisteknu usled pogrešnog rukovanja.

▶ Deca ne smeju da čiste ili održavaju rashladni uređaj bez nadzora.

▶ Nadgledajte decu koja se zadržavaju u blizini rashladnog uređaja. Nikada nemojte da dozvolite deci da se igraju rashladnim uređajem.

▶ U predelu šarki vrata uređaja postoji opasnost od povređivanja. Naročito decu ne treba puštati blizu uređaja.

▶ Opasnost od gušenja. Deca u igri bi se mogla obmotati materijalom za pakovanje (npr. folijom) ili staviti preko glave i ugušiti se. Držite materijal za pakovanje van domašaja dece.

Tehnička bezbednost

▶ Cirkulacija rashladnog sredstva je provereno zaptivena. Rashladni uređaj ispunjava relevantne sigurnosne odredbe, kao i odgovarajuće direktive EU.



U slučaju oštećenja rashladnog sistema: rashladno sredstvo i ulje mogu iscuriti i zapaliti se.

▶ Upozorenje: opasnost od požara usled zapaljivih materijala. Ovaj simbol se nalazi na kompresoru i upozorava na zapaljive materijale. Nemojte da uklanjate ovu nalepnicu.

Sadržano rashladno sredstvo (podaci na natpisnoj pločici) je ekološki prihvatljivo, ali je zapaljivo.
Upotreba ovog ekološki prihvatljivog rashladnog sredstva delimično dovodi do povećanja šumova prilikom rada uređaja. Osim šumova prilikom rada kompresora mogu da se pojave i šumovi strujanja u celom rashladnom sistemu uređaja. Nažalost, ovi efekti ne mogu da se izbegnu, ali nemaju nikakvog uticaja na efikasnost rashladnog uređaja.
Prilikom transporta i ugradnje/postavljanja rashladnog uređaja vodite računa da ne bude oštećen nijedan deo u rashladnom sistemu uređaja. Prskanje rashladnog sredstva može da prouzrokuje povrede očiju, a oslobođeno rashladno sredstvo se može zapaliti.
U slučaju oštećenja:

- Izbegavajte otvoreni plamen ili izvore paljenja.
- Odvojite rashladni uređaj od električne mreže.
- Provetrite nekoliko minuta prostoriju u kojoj se rashladni uređaj nalazi.
- Obavestite servisnu službu.

▶ Što ima više rashladnog sredstva u rashladnom uređaju, to treba da bude veća prostorija u kojoj se postavlja rashladni uređaj. Ako eventualno dođe do curenja, u suviše malim prostorijama bi mogla da se stvori zapaljiva smeša gasa i vazduha. Na 8 g rashladnog sredstva prostorija mora da bude veličine najmanje 1 m^3. Količina rashladnog sredstva je navedena na natpisnoj pločici koja se nalazi u unutrašnjosti rashladnog uređaja.

▶ Ako su otvori dovoda i odvoda vazduha pokriveni ili zapušeni, može doći do stvaranja zapaljive smeše gasa i vazduha ako je rashladni sistem oštećen. Obavezno se pridržavajte navedenih dimenzija otvora za dovod i odvod vazduha. Otvori dovoda i odvoda vazduha ne smeju biti pokriveni ili zapušeni.

▶ Podaci o priključku (osigurač, frekvencija, napon) na natpisnoj pločici rashladnog uređaja moraju obavezno da se podudaraju sa podacima za električnu mrežu, kako ne bi došlo do oštećenja na rashladnom uređaju. Pre priključenja uporedite ove podatke.
U slučaju nedoumice raspitajte se kod kvalifikovanog električara.

▶ Za električnu bezbednost rashladnog uređaja se garantuje samo ako je on priključen na propisno instaliran sistem sa zaštitnim vodom. Veoma je važno da postoji ovaj osnovni sigurnosni uređaj. U slučaju nedoumice, Vaše kućne instalacije treba da prekontroliše kvalifikovani električar.

▶ Moguć je povremeni ili neprekidni režim rada u sistemu za snabdevanje energijom koji je nezavisan ili nije sinhronizovan sa mrežom (kao što su npr. izolovane mreže, rezervni sistemi). Preduslov za rad je da sistem za snabdevanje energijom bude u skladu sa specifikacijama standarda EN 50160 ili sličnim.
Mere zaštite koje su predviđene u kućnoj instalaciji i u ovom proizvodu kompanije Miele po svojoj funkciji i načinu rada takođe moraju biti osigurane u izolovanim uslovima rada ili u režimu rada koji nije sinhronizovan sa mrežom ili moraju biti zamenjene ekvivalentnim merama u instalaciji. Kao što je, na primer, opisano u aktuelnom izdanju VDE-AR-E 2510-2.

▶ Da biste rashladni uređaj mogli brzo da isključite iz struje u slučaju potrebe, utičnica ne sme da se nalazi iza zadnje strane uređaja i treba da bude lako pristupačna.

▶ Ukoliko je mrežni priključni kabl oštećen, odmah odvojite rashladni uređaj od električne mreže. Zatvorite slavinu da biste prekinuli dovod vode. Pozovite servisnu službu.

▶ Ako je priloženi priključni provodnik oštećen, provodnik treba da se zameni originalnim rezervnim delom da bi se izbegle opasnosti po korisnika. Firma Miele garantuje samo za originalne rezervne delove da će ispuniti zahteve o bezbednosti. Iz bezbednosnih razloga zamenu sme da vrši samo kvalifikovano stručno lice ili Miele servisna služba.

▶ Višestruke utičnice ili produžni kablovi ne garantuju potrebnu bezbednost (opasnost od požara). Ne priključujte rashladni uređaj na električnu mrežu na ovaj način.

▶ Ukoliko vlaga dospe do delova pod naponom ili priključnog provodnika, to može da izazove kratki spoj. Zato ne koristite rashladni uređaj u prostorijama gde ima vlage ili gde prska voda (npr. u garaži, vešernici itd.).

▶ Ovaj rashladni uređaj ne sme da se koristi na nestacionarnim mestima (npr. na brodovima).

▶ Oštećenja na rashladnom uređaju mogu da ugroze Vašu bezbednost. Prekontrolišite da li na njemu ima vidljivih oštećenja. Nikada ne upotrebljavajte oštećeni rashladni uređaj.

▶ Koristite ovaj rashladni uređaj samo ako je ugrađen, da bi se osigurala bezbedna funkcija uređaja.

▶ Prilikom instaliranja i održavanja, opravki, kao i instalacionih radova na vodovodu rashladni uređaj mora da bude isključen iz električne mreže. Rashladni uređaj je isključen iz struje samo ako:

- su osigurači u električnoj instalaciji isključeni ili
- su navojni ulošci osigurača u električnoj instalaciji sasvim odvrnuti ili
- je mrežni priključni provodnik odvojen od električne mreže. Kod priključnih provodnika sa utikačem za struju ne vucite za kabl već za utikač ako želite da ga isključite iz struje.

▶ Usled nepravilnog obavljanja radova na instalaciji, održavanju, popravkama ili neispravnog priključka za pitku vodu, mogu nastati značajne opasnosti za korisnika.
Radove na instalaciji i održavanju, popravke, radove na instalaciji za dovod sveže vode, kao i bilo kakve popravke na dozatoru za led/vodu (u zavisnosti od modela) smeju da obavljaju samo stručna lica koja je ovlastila firma Miele.

▶ Ledomat sme da se priključi isključivo na vodovod za hladnu vodu.

▶ Miele ne odgovara za oštećenja koja nastanu zbog pogrešnog priključenja na dovod za pitku vodu.
Kada instalirate crevo za vodu, vodite računa da crevo za vodu nije savijeno ili oštećeno.
Upotrebite isključivo priloženo crevo za vodu. Crevo za vodu se ne sme skraćivati, produžavati ili zamenjivati drugim crevom za vodu. Nikada ne koristite već korišćeno crevo za vodu.

▶ Opasnost od povreda. Rotirajući delovi ledomata mogu izazvati povrede. Nikada ne posežite ispod ili u ledomat.

▶ Opasnost od povređivanja. Vodite računa da ne dođete u dodir sa pokretnim delovima dozatora ledomata ili grejnim elementima na ledomatu.

▶ Prava iz garancije se gube ukoliko rashladni uređaj popravlja servis koji nije ovlastila firma Miele.

▶ U slučaju zamene neispravnih komponenti relevantnih za bezbednost, Miele garantuje da su bezbednosni zahtevi u potpunosti ispunjeni samo kada se koriste originalni Miele rezervni delovi.

▶ Ovaj rashladni uređaj je zbog posebnih zahteva (npr. u pogledu temperature, vlažnosti, hemijske otpornosti, otpornosti na habanje i vibracije) opremljen specijalnim rasvetnim telom. Ovo rasvetno telo sme da se koristi samo za predviđenu namenu. Ovo rasvetno telo nije pogodno za osvetljavanje prostorija. Zamenu ovog rasvetnog tela sme da vrši isključivo ovlašćeno stručno lice ili Miele servis. Ovaj rashladni uređaj sadrži više izvora svetlosti koji imaju najmanje klasu energetske efikasnosti E.

Stručna instalacija

▶ Instalirajte rashladni uređaj u skladu sa uputstvom za montažu.

▶ Prilikom transporta i ugradnje rashladnog uređaja uvek nosite zaštitne rukavice.

▶ Rashladni uređaj je veoma težak i postoji mogućnost da se prevrne napred kada se otvaraju vrata uređaja/fioka:

- Transportovanje i pomeranje rashladnog uređaja obavljajte sa najmanje 2 osobe.
- Postavite rashladni uređaj sa najmanje 2 osobe.
- Tokom postavljanja nikada ne ostavljajte rashladni uređaj bez nadzora.
- Da biste pričvrstili rashladni uređaj u nišu, obavezno koristite priloženi ugaonik za zaštitu od prevrtanja (pribor za montažu).

▶ Ugradite rashladni uređaj samo u stabilan, pravougaoni i vodoravni ugradni orman koji stoji na vodoravnom i ravnom podu.

▶ Rashladni uređaj se isporučuje sa pričvršćenim vratima. Ni u kom slučaju ne menjajte sami smer otvaranja vrata. Ako je potrebna promena smera otvaranja vrata, pozovite servisnu službu.

Pravilna upotreba

▶ Rashladni uređaj je predviđen za određenu klimatsku klasu (opseg temperature okoline) čijeg raspona se treba pridržavati. Klimatska klasa je navedena na natpisnoj pločici u unutrašnjosti rashladnog uređaja. Niža temperatura okoline dovodi do dužeg vremena mirovanja kompresora, tako da rashladni uređaj ne može da održi neophodnu temperaturu.

▶ Otvori za dovod i odvod vazduha ne smeju biti pokriveni ili zapušeni. Nesmetani dovod vazduha tada više nije zagarantovan. Potrošnja energije se povećava, a može doći i do oštećenja komponenti.

▶ Opasnost od oštećenja usled namirnica koje sadrže masnoću ili ulje. Ako u frižideru ili u vratima rashladnog uređaja čuvate namirnice koje sadrže mast ili ulje, uverite se da eventualna mast ili ulje koje curi ne dodiruju plastične delove rashladnog uređaja. Na plastici mogu nastati pukotine usled naprezanja, tako da može da prsne ili pukne.

▶ Delovi od metala ili sa izgledom metala u rashladnom uređaju mogu sadržati aluminijum. Ukoliko namirnice dođu u dodir sa aluminijumom, joni aluminijuma mogu dospeti u namirnice. Nemojte skladištiti neupakovane namirnice u rashladnom uređaju.

▶ Opasnost od požara i eksplozije usled zapaljivih smeša gasova. U rashladni uređaj ne stavljajte eksplozivne materije ni proizvode koji sadrže zapaljive pogonske gasove (npr. sprejeve). Zapaljive smeše gasova bi mogle da se zapale usled električnih delova. Odgovarajuće limenke sa sprejom prepoznaju se po naštampanim podacima o sadržaju ili simbolu plamena. Električni delovi bi mogli da zapale gasove koji cure.

▶ Opasnost od eksplozije. Ne uključujte druge električne uređaje (npr. za pripremu kremastog sladoleda) unutar rashladnog uređaja. Ovo može izazvati stvaranje varnica.

▶ Opasnost od povreda i oštećenja. U zoni zamrzavanja, MasterFresh Pro-fioci ili u DailyFresh ExtraCool-fioci ne čuvajte konzerve i flaše sa gaziranim napicima ili sa tečnostima koje bi mogle da se zamrznu. Konzerve ili boce bi mogle da puknu.

▶ Opasnost od povreda i oštećenja. Flaše, koje ste stavili u zonu zamrzavanja da bi se brzo ohladile, izvadite najkasnije posle sat vremena. Flaše bi mogle da puknu.

▶ Opasnost od povređivanja. Zamrznute namirnice i metalne delove ne dodirujte mokrim rukama. Ruke bi mogle da se zalepe od hladnoće.

▶ Opasnost od povređivanja. Kockicu leda i sladoled na štapiću, a posebno vodeni sladoled, nikada ne stavljajte direktno u usta posle vađenja zone za zamrzavanje. Zbog veoma niske temperature smrznute namirnice usne ili jezik bi mogle da se zalepe za nju.

▶ Namirnice koje su delimično ili potpuno odmrznute ne zamrzavajte ponovo. Upotrebite ih što je pre moguće, zato što životne namirnice gube hranljive vrednosti i kvare se. Kuvane ili pečene odmrznute namirnice možete ponovo da zamrznete.

▶ Ako jedete namirnice koje su predugo stajale u frižideru postoji opasnost od trovanja.
Vreme čuvanja zavisi od mnogo faktora, kao npr. od stepena svežine, kvaliteta namirnice i temperature čuvanja. Obratite pažnju na rok upotrebe i uputstva za čuvanje, koje su naveli proizvođači namirnica.

▶ Da bi se osiguralo da se namirnice što brže zamrznu do jezgra, ne sme se prekoračiti maksimalni kapacitet zamrzavanja. Maksimalni kapacitet zamrzavanja u toku 24 sata možete naći na natpisnoj pločici „Kapacitet zamrzavanja ... kg/24 h“.

▶ Ne sedite, ne stojte i ne oslanjajte se na izvučene police za odlaganje ili fioke. Rashladni uređaj može da se ošteti.

Dodatna oprema i rezervni delovi

▶ Miele ne snosi odgovornost za upotrebu pribora koji nije originalni Miele pribor. Miele ne snosi odgovornost po osnovu garancije, saobraznosti i/ili odgovornosti za proizvod ako su oštećenja ili nedostaci nastali usled upotrebe ili ugradnje pribora koji nije proizvela ili odobrila kompanija Miele.

▶ Firma Miele vam daje 15-godišnju, a najmanje 10-godišnju garanciju na dostavljanje funkcionalnih rezervnih delova nakon prestanka proizvodnje serije vašeg rashladnog uređaja.

Čišćenje i održavanje

▶ Zaptivku vrata ne premazujte uljima ili masnoćama.
Usled toga će zaptivka vrata tokom vremena postati porozna.

▶ Upozorenje. Ne upotrebljavajte mehanička ili druga pomoćna sredstva koja nije preporučio proizvođač kako bi se ubrzao postupak otapanja.

▶ Para iz uređaja za čišćenje uz pomoć pare može da dospe do delova koji su pod naponom i da izazove kratak spoj.
Za čišćenje i otapanje rashladnog uređaja ni u kom slučaju nemojte koristiti uređaj za čišćenje uz pomoć pare.

▶ Šiljati predmeti ili predmeti sa oštrim ivicima oštećuju uređaje za hlađenje i rashladni uređaj neće ispravno funkcionisati. Zato ne koristite šiljate predmete ili predmete sa oštrim ivicama

- za odstranjivanje naslaga inja i leda,
- za odvajanje zamrznute posude sa ledom i namirnice.

▶ Radi otapanja leda nikada nemojte stavljati električne uređaje za grejanje ili sveće u rashladni uređaj. Tako se oštećuje plastika.

▶ Ne koristite sprejeve za otapanje ili sredstva za uklanjanje leda. Sprejevi za otapanje i sredstva za uklanjanje leda mogu da stvaraju eksplozivne gasove ili da sadrže rastvarače ili pogonska sredstva koja oštećuju plastiku ili su štetni po zdravlje.

Transport

▶ Rashladni uređaj uvek transportujte u uspravnom položaju i u originalnoj transportnoj ambalaži, kako ne bi došlo do oštećenja.

▶ Opasnost od povređivanja i oštećenja. Rashladni uređaj treba transportovati uz pomoć druge osobe zato što je rashladni uređaj dosta težak.

▶ Pre transporta rashladnog uređaja, uklonite filtere za mirise (AirClean Sistem) zajedno sa držačima filtera iz zone hlađenja.

Proverite celovitost filtera za miris pre nego što ih ubacite u zonu hlađenja. Nikada ne koristite oštećeni filter za mirise.

Odlaganje starog uređaja

▶ Deca u igri mogu da se zatvore i uguše u rashladnom uređaju.

- Demontirajte vrata uređaja.
- Izvadite fioke.
- Ostavite police za odlaganje namirnica u rashladnom uređaju tako da deca ne mogu jednostavno da se popnu unutra.
- Eventualno onemogućite bravu na vratima Vašeg starog rashladnog uređaja. Na taj način sprečavate da se u njemu zatvore deca prilikom igre i tako dospeju u životnu opasnost.

▶ Opasnost od električnog udara!

- Odsecite mrežni utikač sa mrežnog priključnog kabla.
- Odsecite mrežni priključni kabl sa starog uređaja.

Odložite mrežni utikač i mrežni priključni kabl odvojeno od starog uređaja.

▶ Tokom i nakon odlaganja, uverite se da rashladni uređaj nije postavljen u blizini benzina ili drugih zapaljivih gasova i tečnosti.

▶ Opasnost od požara usled curenja ulja ili rashladnog sredstva. Sadržano rashladno sredstvo i ulje su zapaljivi. Rashladno sredstvo ili ulje koje i curi mogue se zapaliti ako je koncentracija dovoljno visoka i dođe u dodir sa spoljnim izvorom toplote.
Prilikom odlaganja se uverite da rashladni sistem uređaja nije oštećen. Ovo će sprečiti nekontrolisano curenje rashladnog sredstva (informacije na natpisnoj pločici) i ulja.

▶ Rashladno sredstvo koje prskajući izlazi napolje može da prouzrokuje povrede očiju. Pazite da ne oštetite delove rashladnog sistema na uređaju, npr.

- bušenjem kanala za rashladno sredstvo na isparivaču;
- savijanjem cevi;
- grebanjem površinskih slojeva.

Bezbednosne napomene i upozorenja

Simbol na kompresoru (zavisno od modela)

Ova napomena je značajna samo za reciklažu. Pri normalnom radu ne postoji opasnost.



▶ Ulje iz kompresora može da bude smrtonosno ako se proguta ili dospe u disajne puteve.

Simbol na poleđini rashladnog uređaja (u zavisnosti od modela)

Ova ili slična nalepnica je važna samo za reciklažu. Ne uklanjajte nalepnicu.



▶ Napomena se odnosi na pomične pregrade u vratima i/ili kućištu uređaja.

Odlaganje ambalaže

Ambalaža služi za rukovanje i štiti uređaj od oštećenja tokom transporta.

Recikliranjem ambalaže štede se sirovine. Koristite mesta za sakupljanje reciklabilnih materijala i opcije povrata za specifične materijale. Vaša Miele servisna služba će uzeti transportno pakovanje.

Odlaganje starog uređaja

Električni i elektronski uređaji sadrže različite vredne materijale. Oni sadrže i određene supstance, smeše i komponente koje su bile neophodne za njihovo funkcionisanje i bezbednost. U kućnom otpadu, kao i prilikom nestručnog tretmana, one mogu imati štetan uticaj na ljudsko zdravlje i životnu sredinu. Zato nikada ne odlažite Vaš stari uređaj u kućni otpad.



Vodite računa da se Vaš rashladni uređaj ne ošteti dok ga ne odložite na ekološki prihvatljiv način.
Na taj način ćete obezbediti da rashladno sredstvo u rashladnom sistemu uređaja i ulje u kompresoru ne dospeju u okolinu.

Umesto toga koristite zvanična, uređena mesta za besplatno sakupljanje i preuzimanje, kao i recikliranje električnih i elektronskih uređaja u opštini, kod prodavaca ili firme Miele. Vi ste po zakonu lično odgovorni za brisanje eventualnih ličnih podataka na starom uređaju koji se odlaže. Zakonski ste u obavezi da uklonite iskorišćene baterije i akumulatore, kao i lampe, koji se mogu ukloniti bez uništavanja. Odnesite ih na odgovarajuće mesto za sakupljanje otpada gde se mogu besplatno odložiti. Pobrinite se da Vaš stari uređaj do uklanjanja čuvate tako da bude osiguran od pristupa dece.

Održivost i zaštita životne sredine

Ovako štedite energiju ...

Mesto postavljanja

Pri povišenim temperaturama okoline rashladni uređaj mora češće da hladi i pri tome troši više energije. Zato:

- Rashladni uređaj postavite u dobro provetrenu prostoriju.
- Ne postavljajte rashladni uređaj u blizini izvora toplote (grejno telo, šporet).
- Štitite rashladni uređaj od direktnog sunčevog zračenja.
- Pobrinite se za idealnu temperaturu okoline od oko 20°C.
- Otvore za dovod i odvod vazduha držite slobodnim i redovno ih čistite od prašine.

Podešavanje temperature

Što je niža podešena temperatura, to je veća potrošnja energije. Preporučuju se sledeća podešavanja:

- Zona za hlađenje 4 do 5°C.
- Zona zamrzavanja -18°C

Upotreba

Potrošnja energije se povećava usled dovedene toplote i otežane cirkulacije vazduha. Zato:

- Vrata uređaja otvarajte uvek samo onoliko koliko je neophodno. Dobro razvrstavanje namirnica olakšava snalaženje.
- Nakon otvaranja, potpuno zatvorite vrata uređaja.
- Pre nego što tople namirnice i napitke smestite u rashladni uređaj, ostavite namirnice da se prohlade.
- Namirnice odlažite dobro upakovane ili dobro pokrivene.
- Ne prepunjavajte pregrade da bi vazduh mogao da cirkuliše.
- Vodite računa da prilikom skladištenja namirnica postoji udaljenost od zadnjeg zida.
- Zamrznute namirnice stavite u zonu za hlađenje da se odmrznu.
- Vodite računa da prilikom skladištenja namirnica ventilacioni otvori u zoni hlađenja nisu pokriveni.

Obavite montažu u skladu sa uputstvom za montažu (vidi QR kôd).

šif.mat. 12616290 - KFMC 3834 R/L

Naručivanje štampanog uputstva za montažu

Kod kompanije Miele možete besplatno naručiti štampano uputstvo za montažu.

Sve podatke za kontakt kompanije Miele naći ćete na kraju ovog dokumenta. Navedite identifikacionu oznaku modela i fabrički broj sa natpisne pločice.

Pričvršćivanje rashladnog uređaja u otvor za ugradnju

⚠ Opasnost od oštećenja i povređivanja usled prevrtanja rashladnog uređaja.

Rashladni uređaj ima veliku težinu i postoji mogućnost da se prevrne prema napred kada su vrata uređaja otvorena.

Držite vrata uređaja zatvorena sve dok rashladni uređaj ne bude ugrađen.

Ugradni element pričvrstite u više tačaka zavrtnjima na zid koji se nalazi iza ili/i iznad njega.

Obavezno učvrstite rashladni uređaj u ugradni element priloženim zavrtnjima za zaštitu od prevrtanja u skladu sa uputstvom za montažu.
Samo tako se može obezbediti da se rashladni uređaj ne prevrne.

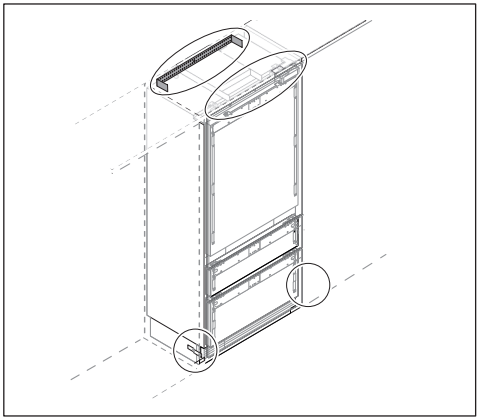

Instalacija

Ugradne mere

[mm]

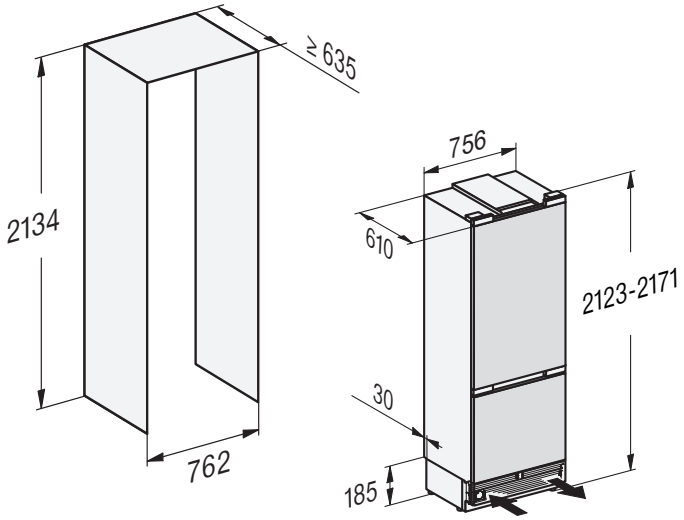

Mesto postavljanja

⚠ Opasnost od požara i oštećenja usled uređaja koji emituju toplotu.
Uređaji koji emituju toplotu mogu da se zapale i zapale rashladni uređaj.
Mrežni priključni kabl ne sme dospeti u kontakt sa izvorima toplote.
Rashladni uređaj se ne sme ugrađivati ispod ploče za kuvanje.

⚠ Opasnost od požara i oštećenja usled otvorenog plamena.
Otvoren plamen može da zapali rashladni uređaj.
Otvoren plamen, poput sveće, držite dalje od rashladnog uređaja.

⚠ Opasnost od požara i oštećenja usled nepravilnog postavljanja.
Ukoliko mrežni utikač i priključni mrežni kablovi dodiruju zadnju stranu rashladnog uređaja, vibracije mogu oštetiti mrežni utikač i priključne mrežne kablove, što može izazvati kratak spoj.
Mrežni utikač ili priključni mrežni kablovi ne smeju dodirivati rashladni uređaj.
Mrežni priključni kablovi ne smeju biti ukliješteni ili oštećeni.
Na utičnice koje se nalaze sa zadnje strane ovog rashladnog uređaja ne priključivati druge uređaje.
Ne postavljajte i ne koristite višestruke utičnice, strujne razdelnike ili druge elektronske uređaje (npr. transformatore za halogene svetiljke) u području zadnje strane.

Pogodna je suva prostorija sa dobrom ventilacijom.

Ugradite rashladni uređaj samo u stabilan, pravougaoni i vodoravan ugradni orman koji stoji na vodoravnom i ravnom podu.

⚠ Opasnost od oštećenja usled visoke vlažnosti vazduha.
Kada je vlažnost vazduha velika, na spoljnim površinama rashladnog uređaja može se stvarati kondenzat.
Zbog kondenzovane vode bi moglo doći do korozije na spoljnim stranama uređaja.
Rashladni uređaj postavite u suvu i/ili klimatizovanu prostoriju sa dovoljnim provetravanjem.
Nakon instaliranja/postavljanja uređaja osigurajte da se vrata uređaja pravilno zatvaraju i da je rashladni uređaj ugrađen/postavljen na opisani način. Obavezno se pridržavati navedenih poprečnih preseka otvora za dovod i odvod vazduha.

Prilikom biranja mesta postavljanja obratite pažnju da se potrošnja energije rashladnog uređaja povećava kada se rashladni uređaj postavlja u neposrednoj blizini radijatora, šporeta ili nekog drugog izvora toplote. Izbegavajte direktnu sunčevu svetlost. Visoke temperature okoline povećavaju potrošnju energije, jer kompresor radi duže.

Ukoliko je neizbežno postavljanje pored izvora toplote, pridržavajte se sledećih minimalnih odstojanja od izvora toplote:

- od šporeta na struju ili plin najmanje 3 cm
- od šporeta na naftu ili ugalj najmanje 30 cm.

Ukoliko se ova minimalna odstojanja ne poštuju, između rashladnog uređaja i izvora toplote mora da se montira ploča radi izolacije.

Klimatska klasa

Rashladni uređaj je napravljen za određenu klimatsku klasu (opseg temperature okoline) čijih granica se treba pridržavati.
Niža temperatura okoline dovodi do dužeg vremena mirovanja kompresora. To može dovesti do viših temperatura u rashladnom uređaju, a time i do posledične štete.

Klimatska klasa je navedena na natpisnoj pločici u unutrašnjosti rashladnog uređaja.

Klimatska klasa	Temperatura okoline
SN	10 do 32°C
N	16 do 32°C
ST	16 do 38°C
T	16 do 43°C
SN-ST	10 do 38°C
SN-T	10 do 43°C

Čak i ako se rashladni uređaj klimatske klase SN koristi na nižim temperaturama okoline (do +5°C), garantuje se besprekoran rad.

Pre ugradnje

Ne postavljajte oštećeni rashladni uređaj.

⚠ Opasnost od oštećenja poda usled opterećenja.
Pomeranje rashladnog uređaja može da dovede do oštećenja Vašeg poda.
Rashladni uređaj pažljivo pomerajte po osetljivim podovima.

Opterećenje poda u otvoru za ugradnju

Za bezbedno postavljanje rashladnog uređaja i obezbeđenje svih garantovanih funkcija pod otvora za ugradnju mora da bude ravan i vodoravan.

Pod otvora za ugradnju mora biti izrađen od tvrdog, nepopustljivog materijala.

Zbog velike težine potpuno napunjenog rashladnog uređaja neophodna je ekstremno stabilna podloga. Posavetujte se sa arhitektom ili građevinskim stručnjakom.

Težina potpuno napunjenog uređaja iznosi oko 482 kg.

Postavljanje uređaja „Side-by-Side“

Vaš rashladni uređaj se može postaviti pored drugog rashladnog uređaja, jer je opremljen integrisanim grejanjem u bočnim stranama uređaja.

Savet: Raspitajte se kod specijalizovanog prodavca o tome koja kombinacija je moguća sa vašim rashladnim uređajem.

Ugradni set „Side-by-Side“ možete dobiti od servisne službe Miele i od specijalizovanog prodavca firme Miele.

Dovod i odvod vazduha

⚠ Opasnost od požara i oštećenja usled nedovoljnog provetravanja.

Ukoliko rashladni uređaj nema dovoljno ventilacije, kompresor će se češće uključivati i radiće duže vremena. To će dovesti do povećanja potrošnje energije i povećanja radne temperature kompresora. Kao rezultat toga, može doći do oštećenja rashladnog uređaja.

Vodite računa o dovoljnoj ventilaciji rashladnog uređaja:

Obavezno se pridržavajte propisanih dimenzija za dovod i odvod vazduha.

Otvori za dovod i odvod vazduha ne smeju biti pokriveni ili zapušeni.

Redovno čistite ventilacione površine od prašine i prljavštine.

Vazduh se zagreva na zadnjoj strani rashladnog uređaja. Zbog toga ugradni orman mora biti urađen tako da se obezbedi besprekorna ventilacija.

Promena smera otvaranja vrata

⚠ Opasnost od oštećenja i povreda usled promene smera otvaranja vrata.

Samostalna promena smera otvaranja vrata može prouzrokovati oštećenja i povrede.

Rashladni uređaj se isporučuje sa pričvršćenim vratima. Ni u kom slučaju ne menjajte sami smer otvaranja vrata.

Ako je potrebna promena smera otvaranja vrata, pozovite servisnu službu.

Bezbednosne napomene za priključak za pitku vodu

Izvršite priključak za pitku vodu prema instrukcijama navedenim u uputstvu za montažu.

⚠ Opasnost od povreda i oštećenja usled nestručnog povezivanja na priključak za pitku vodu.

Nestručno povezivanje na priključak za pitku vodu može dovesti do povreda kod ljudi i/ili materijalne štete.

Povezivanje na priključak za pitku vodu smeju da vrše samo kvalifikovana stručna lica.

⚠ Pre povezivanja na priključak za pitku vodu odvojite rashladni uređaj od električne mreže.

Prekinite snabdevanje vodom pre nego što priključite rashladni uređaj na priključak za vodu.

⚠ Ugroženost zdravlja i opasnost od oštećenja usled zagađene vode.

Kvalitet vode koja ulazi u uređaj mora da odgovara propisu o vodi za piće u zemlji u kojoj se rashladni uređaj koristi.

Priključite rashladni uređaj na vodu za piće.

Rashladni uređaj odgovara zahtevima IEC 61770 i EN 61770.

Povezivanje na priključak za vodu se mora izvršiti u skladu sa važećim propisima odgovarajuće zemlje. Svi uređaji i oprema koji se koriste za dovod vode do rashladnog uređaja moraju biti u skladu sa važećim nacionalnim propisima.

Dovod vode u rashladni uređaj

Dovod vode u rashladni uređaj se mora izvesti preko instalacije za hladnu vodu koja

- je direktno priključena na snabdevanje svežom vodom, kako bi se obezbedila cirkulacija vode u instalaciji za hladnu vodu.

Izbegavajte dovođenje ustajale vode. Ustajala voda u dovodu vode može pokvariti ukus vode i kockica leda.

- izdržava radni pritisak.
- odgovara higijenskim propisima.

Pritisak vode mora da iznosi između 200 kPa i 800 kPa (2 bara i 8 bara).

Preveliki pritisak vode u instalaciji može da prouzrokuje oštećenja na rashladnom uređaju.

Instalirajte ventil za smanjenje pritiska ako je pritisak vode u instalaciji veći od 800 kPa (8 bara).

Kontaktirajte stručnog vodoinstalatera ako ne znate koliki je pritisak vode kod vas.

Da bi se po potrebi prekinulo snabdevanje vodom, između creva za vodu i priključka za vodu mora da postoji slavina za zatvaranje vode.

Vodite računa o tome da slavina za zatvaranje vode bude pristupačna i kada je rashladni uređaj ugrađen.

⚠ Opasnost od oštećenja ledomata.

Ako se dovod vode prekine dok je ledomat uključen, može doći do oštećenja elektronike. Cev za dovod vode se takođe može zaleditи.

Ukoliko zatvarate dovod vode, isključite ledomat (npr. tokom odmora).

Filter za vodu

Sistem za vodu radi samo ako je filter za vodu instaliran u rashladni uređaj.

Rashladni uređaj se isporučuje sa filterom za vodu (**filter sa sitom**) koji filtrira svežu vodu za pripremanje kockica leda.

Filter sa sitom filtrira suspendovane čestice iz vode sa česme, a ne bakterije ili mikrobe.

Filter sa sitom ne mora da se menja. Za besprekoran kvalitet kockica leda je veoma važno da se **filter sa sitom** redovno čisti. Zahtev se podnosi na displeju.

Filter sa sitom, koji je instaliran u rashladnom uređaju, može da se zameni filterom sa **aktivnim ugljem**. Za razliku od **filtera sa sitom**, filter sa **aktivnim ugljem** se ne mora čistiti, već ga treba zameniti otprilike svake 3 godine.

Filter sa **aktivnim ugljem** filtrira hlor i druge materije u vodi sa česme, koje kvare ukus i miris.

Ako želite da koristite **filter sa aktivnim ugljem** umesto **filtera sa sitom** morate ga podesiti u ☰ ▸ ⚙ *Podešavanja* ▸ *Funkcija uređaja* ▸ *Menadžment za filter* ▸ *Tip filtera*.

Možete dobiti nove filtere sa **aktivnim ugljem** od Miele servisne službe, kod Miele specijalizovanih prodavaca ili putem interneta.

Koristite isključivo Miele originalni pribor. Ukoliko se dograđuju ili ugrađuju drugi delovi, gube se prava iz garancije, jemstvo i/ili odgovornost za uređaj.

Zamena filtera sa aktivnim ugljem (pribor koji se posebno kupuje)

Vazduh u sistemu može da dovede do toga da se voda i patrona filtera snažno izbace prilikom vađenja. Zato prilikom zamene filtera sa aktivnom ugljem postupajte krajnje pažljivo.

U zavisnosti od količine napravljenih kockica leda, filter sa aktivnim ugljem treba da se menja otprilike svakih 6 meseci. Zahtev se podnosi na displeju.

Ako u poslednjih nekoliko nedelja ili meseci niste koristili rashladni uređaj ili ledomat, ili ako kockice leda imaju neprijatan miris, zamenite filter sa aktivnim ugljem.

Obratite pažnju:

- Ako ste u kućnu instalaciju ugradili eksterni filter za vodu, koristite prethodno instalirani filter sa sitom umesto filtera sa aktivnim ugljem.
- Pošto ste stavili novi filter za vodu (filter sa sitom ili filter sa aktivnim ugljem), odbacite sve kockice leda koje se naprave u naredna 24 sata nakon zamene filtera za vodu.

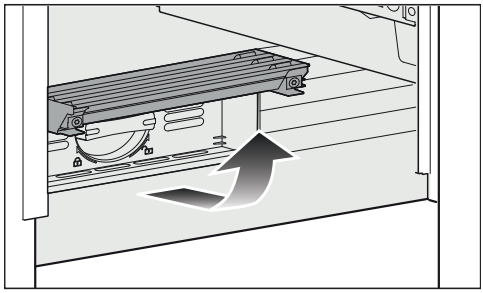

■ Otvorite poklopac rashladnog uređaja na dnu.

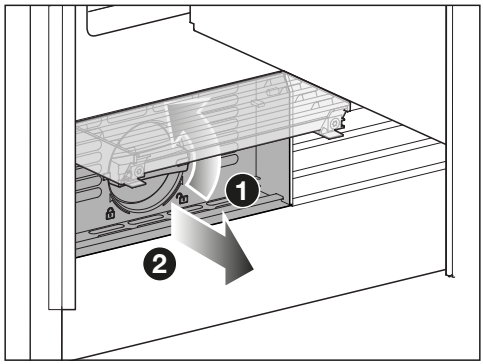

■ Patronu filtera okrenite za 90° suprotno smeru kretanja kazaljke na satu u uspravan položaj ❶ i izvucite ga **pažljivo** ❷.
Oprez. Patrona filtera može biti pod pritiskom.

■ Uklonite zaštitnu kapu sa nove patrone filtera.

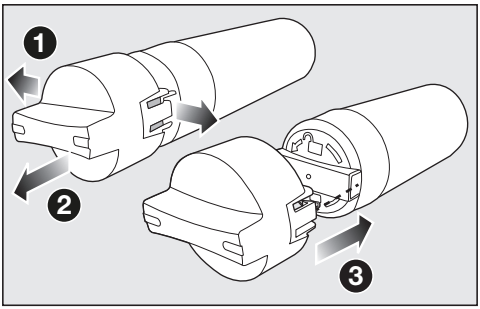

- Otpustite kapu korišćene patrone filtera ❶ i izvucite kapu ❷.
- Postavite kapu na novu patronu filtera ❸.
- Ispraznite korišćenu patronu filtera.

Savet: Korišćena patrona filtera može da se odloži u kućno smeće.

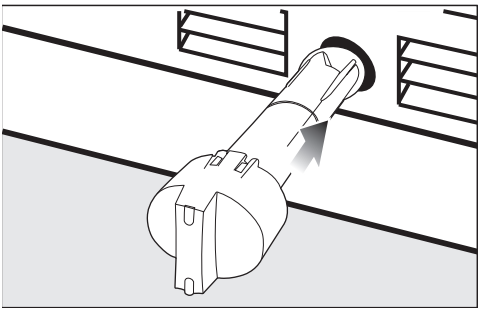

- Novu patronu filtera gurnite do kraja u otvor filtera sa kapom u uspravnom položaju.

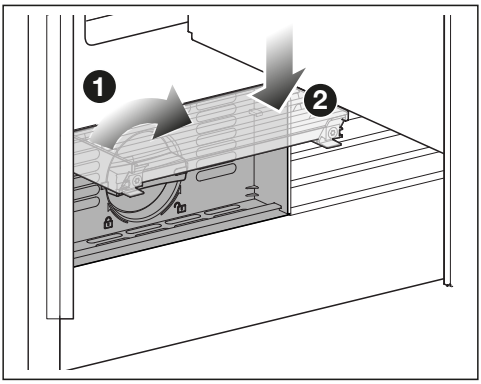

- Patronu filtera okrenite za 90° u smeru kretanja kazaljke na satu do kraja u vodoravan položaj ❶.

⚠ Opasnost od oštećenja usled curenja vode.
Ako patrona filtera nije pravilno umetnuta, postoji opasnost da voda curi iz rashladnog uređaja.
Prilikom stavljanja nove patrone filtera vodite računa da je zavrnete do oznake.

- Spustite poklopac ❷.

Nakon zamene filtera sa aktivnim ugljem, morate resetovati patronu filtera. Zahtev se podnosi na displeju.

Pošto ste stavili novi filter sa aktivnim ugljem, odbacite sve kockice leda koje se naprave u naredna 24 sata.

Električni priključak

Rashladni uređaj sme da se priključi isključivo pomoću priloženog priključnog kabla na utičnicu sa zaštitnim kontaktom.

Rashladni uređaj postavite tako da utičnica bude pristupačna. Ukoliko utičnica nije pristupačna, obezbedite da se instalira razdvojni uređaj za svaki pol.

⚠ Opasnost od požara usled pregrevanja.
Puštanje u rad rashladnog uređaja preko višestrukih utičnica i produžnih provodnika može da dovede do preopterećenja provodnika.
Iz sigurnosnih razloga nemojte da koristite višestruke utičnice i produžne provodnike.

Električna instalacija mora biti izvedena u skladu sa standardom VDE 0100.

Preporučujemo da za električni priključak rashladnog uređaja iz bezbednosnih razloga koristite zaštitnu sklopku (RCD) tipa ⎓ u kućnoj instalaciji.

Oštećen priključni kabl sme da se zameni samo specijalnim priključnim provodnikom istog tipa (može se nabaviti kod Miele servisa). Iz bezbednosnih razloga zamenu sme da vrši samo kvalifikovano stručno lice ili Miele servis.

U ovom uputstvu za upotrebu ili na natpisnoj pločici možete naći informacije o nazivnoj snazi i odgovarajućoj zaštiti. Uporedite ove podatke sa podacima za električni priključak na licu mesta. U slučaju nedoumice raspitajte se kod električara.

Moguć je povremeni ili neprekidni režim rada u sistemu za snabdevanje energijom koji je nezavisan ili nije sinhronizovan sa mrežom (kao što su npr. izolovane mreže, rezervni sistemi). Preduslov za rad je da sistem za snabdevanje energijom bude u skladu sa specifikacijama EN 50160 ili sličnim.
Mere zaštite koje su predviđene u kućnoj instalaciji i u ovom proizvodu kompanije Miele po svojoj funkciji i načinu rada takođe moraju biti osigurane u izolovanim uslovima rada ili u režimu rada koji nije sinhronizovan sa mrežom, ili moraju biti zamenjene ekvivalentnim merama u instalaciji. Kao što je, na primer, opisano u aktuelnom izdanju VDE-AR-E 2510-2.

Priključenje rashladnog uređaja

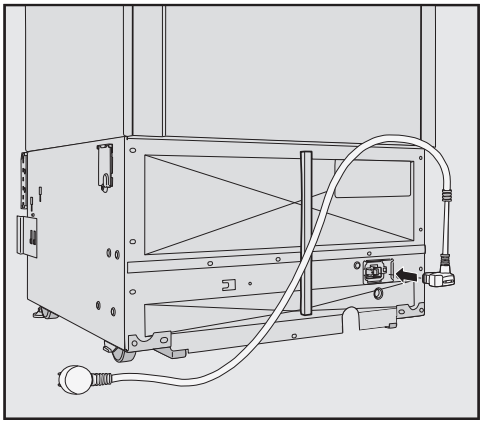

- Utaknite utikač za struju rashladnog uređaja na zadnjoj strani rashladnog uređaja.

Vodite računa da mrežni utikač uređaja pravilno upadne u ležište.

- Utaknite utikač za struju rashladnog uređaja u utičnicu.

Rashladni uređaj je sada priključen na električnu mrežu.

Upoznavanje

Vaš rashladni uređaj KFMC 3834 R/L

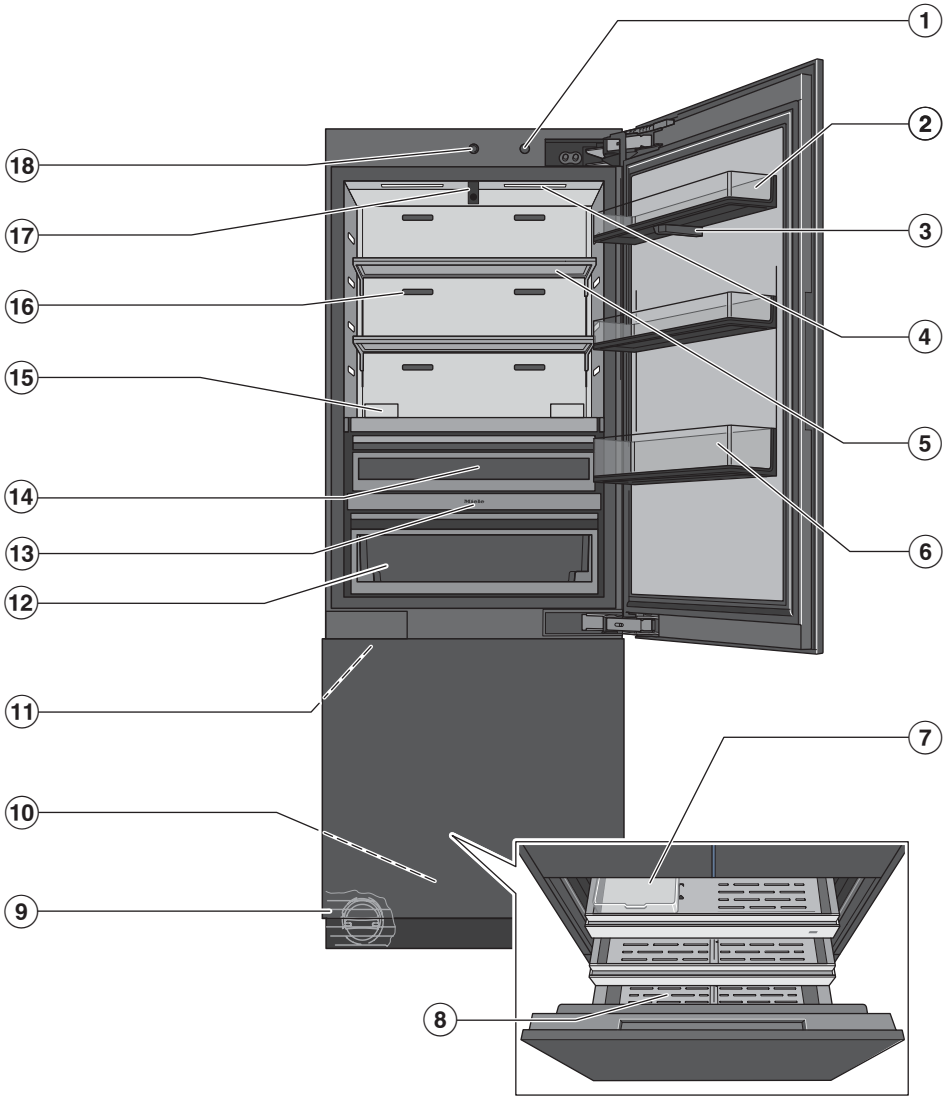

① Prekidač uključeno/isključeno

② Polica za namirnice

③ Kamera (FoodView) (zavisno od modela):
Kamera pravi slike unutrašnjosti zone hlađenja.

④ Unutrašnje osvetljenje (SmartLight):
Unutrašnje osvetljenje se prilagođava uslovima osvetljenja u vašem okruženju.

⑤ Polica za odlaganje namirnica

⑥ Polica za boce: Stavite velike boce i kontejnere ovde.

⑦ Posuda za led

⑧ Fioka: Čuvajte veću zamrznutu hranu ovde.

⑨ Filter za vodu

⑩ Automatski otvarač vrata zona zamrzavanja (Push2open)
Nežnim pritiskom na vrata uređaja u zoni zamrzavanja, vrata uređaja se automatski otvaraju.

⑪ Ledomat (IceMaker)

⑫ MasterFresh Pro fioka:
Čuvajte voće, povrće, mlečne proizvode, meso i ribu ovde na 0°C i idealno podešavanje vlažnosti.

⑬ Displej

⑭ DailyFresh ExtraCool fioka:
Čuvajte kvarljivu hranu ovde na niskim temperaturama.

⑮ Otvor za filtere za mirise (AirClean Sistem)

⑯ Ventilacioni otvori:
Vodite računa da prilikom skladištenja namirnica ventilacioni otvori u zoni hlađenja nisu pokriveni.

⑰ 2 kamere (FoodView) (zavisno od modela):
Kamere prave slike unutrašnjih panela vrata i MasterFresh Pro fioci.

⑱ Automatski otvarač vrata zone hlađenja (Push2open)
Nežnim pritiskom na vrata uređaja u zoni hlađenja, vrata uređaja se automatski otvaraju.

Glavni meni na displeju KFMC 3834 R/L

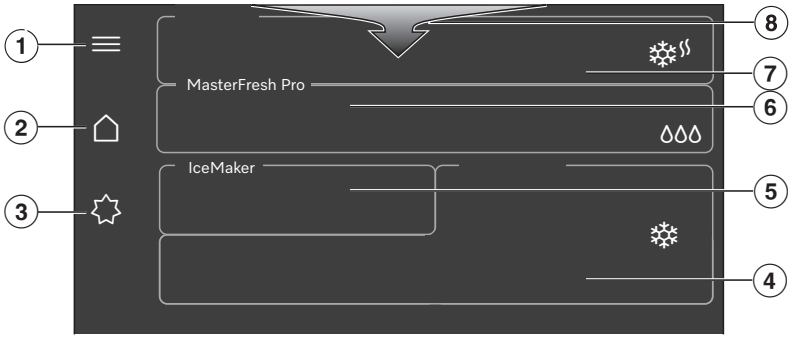

① Izvršite *Podešavanja*, proverite nivoe filtera (*Filter za vodu*, *AirClean System*), proverite *Poruke* i preuzmite deo *Saveti* (npr. kako se *AirClean System* koristi, menja ili regeneriše, kako se *Filter za vodu* menja ili čisti)

② Glavni meni

③ Uključivanje i isključivanje funkcije *Standard*, *Režim rada Šabat* i *Holiday mod*

④ Prikažite željenu temperaturu za *Zona zamrzavanja*, podesite temperaturu, uključite i isključite SuperFrost funkciju

⑤ Uključite i isključite ledomat, uključite i isključite funkciju QuickIce

⑥ Prikažite i izaberite postavku u fioci MasterFresh Pro

⑦ Prikažite željenu temperaturu za *Zona hlađenja*, podesite temperaturu, uključite i isključite SuperCool&AirClean funkciju

⑧ Povlačenje menija sa brzim pristupom različitim funkcijama (npr. proverite nivoe filtera (*Filter za vodu*, *AirClean System*), uključite i isključite *Blokada tastera*)

Simboli

🕮	Vidi Uputstvo za upotrebu
⇦	Izbriši poslednji znak
✓	OK
≡	Meni
♡	Omiljeni programi
ⓘ	Informacije
⋯	Kontekstni meni
🖉	Obraditi

Princip rukovanja

Navigacija na displeju

Displej vašeg rashladnog uređaja prikazuje različite hladne oblasti/funkcije vašeg rashladnog uređaja.

Šiljati ili oštri predmeti, npr. olovke, mogu izgrebati displej.
Displej dodirujte samo prstima.

- Dodirnite željenu hladnu oblast ili funkciju na displeju da biste podesili.

Podoblast se otvara ili se funkcija bira direktno isticanjem funkcije u boji.

- Pomerajte prst po displeju u željenom smeru da biste videli dodatne funkcije.

Ako dodirnete ⓘ, dobićete korisne informacije o izabranoj funkciji.

Napuštanje nivoa menija

Nalazite se u nekom od menija.

- U zavisnosti od menija izaberite ✕ *Zatvori prozor* ili ⮌ *Nazad*.

Prikazuje se nadređeni meni.

Prilagođavanje parametara

Parametre možete uključiti ili isključiti ili prilagoditi pomoću skale (npr. temperaturu).

Biranje ili poništavanje parametara

Uključeni parametri su istaknuti bojom.

- Dodirnite parametar koji želite da odaberete ili poništite.
- Potvrdite sa ✓ *OK*.

Parametar je sačuvan.

Izmena parametra pomoću skale

- Izaberite parametar koji želite da izmenite.
- Pomerajte skalu ulevo ili udesno, sve dok željena vrednost ne bude istaknuta.
- Potvrdite sa ✓ *OK*.

Vrednost je sačuvana.

Prikaz padajućeg menija

Padajući meni vam daje brz pristup određenim funkcijama, kao što su uključivanje i isključivanje mrežne veze ili blokada tastera. Takođe možete pristupiti statusu filtera i porukama preko padajućeg menija.



- Povucite padajući meni nadole sa vrha displeja.
- Odaberite željenu funkciju.

Odabrana funkcija je istaknuta belom bojom.

- Da biste zatvorili padajući meni, dodirnite ✕ *Zatvori prozor*.

Umrežavanje

Vaš rashladni uređaj je opremljen integrisanim WLAN-modulom. WLAN-modul omogućava uspostavljanje veze sa kućnom mrežom i korišćenje Miele aplikacije na mobilnom uređaju.

Kada se vaš rashladni uređaj poveže putem WLAN-mreže, veza će se automatski ponovo uspostaviti svaki put kada se uređaj uključi.

Na mestu postavljanja vašeg rashladnog uređaja obezbedite dovoljno jak signal vaše WLAN-mreže.

Povezivanjem rashladnog uređaja sa vašom WLAN mrežom povećava se potrošnja energije.

Pametni dodaci putem Miele aplikacije*

Umrežavanjem putem Miele aplikacije dobijate pristup brojnim pametnim dodacima, uključujući:

- Pristupanje informacijama o statusu
- Korišćenje dodatne korisne funkcije
- Održavajte svoji rashladni uređaj u toku sa najnovijim dostignućima kompanije Miele putem ažuriranja softvera

Više detalja o pametnim dodacima možete pronaći na veb-sajtu Miele, u Apple App Store® ili Google Play Store™.

* Dodatna digitalna ponuda kompanije Miele & Cie. KG. Opseg funkcija može da varira u zavisnosti od modela i države. Potrebna je vaša saglasnost sa opštim uslovima i odredbama i politikom privatnosti za Miele digitalne proizvode i usluge u Miele aplikaciji. Miele zadržava pravo da promeni ili prekine digitalne ponude u bilo kom trenutku.

Unutrašnje osvetljenje (SmartLight)

Vaš rashladni uređaj ima automatsko unutrašnje osvetljenje. Automatsko unutrašnje osvetljenje u zoni hlađenja automatski se prilagođava uslovima osvetljenja u vašem okruženju.

Da bi se osigurala funkcionalnost kamera (zavisno od modela), unutrašnje osvetljenje mora biti podešeno na **maksimalnu** osvetljenost.

Ako je **automatsko** unutrašnje osvetljenje uključeno, intenzitet unutrašnjeg osvetljenja možda neće biti dovoljan za pravljenje savršenih slika kamere.

U tom slučaju **isključite** automatsko unutrašnje osvetljenje : ≡ ▸ ⚙ *Podešavanja* ▸ *Funkcija uređaja* ▸ *Unutrašnje osvetljenje* ▸ *Automatski*.

Zatim ručno podesite klizač na **maksimalnu** osvetljenost ☼.

SuperCool&AirClean ❄

Kada se funkcija SuperCool&AirClean ❄ uključi, temperatura u **zoni hlađenja** pada na **2 °C**.

Izaberite ovu funkciju ukoliko želite da brzo ohladite velike količine svežih namirnica ili napitaka.

Ako želite brzo ohladiti velike količine svežih namirnica ili napitaka, funkcija SuperCool & AirClean ❄ mora biti uključena **pre nego što stavite namirnice ili napitke**.

Savet: Funkciju SuperCool & AirClean ❄ privremeno uključite i ako čuvate namirnice jakog mirisa u zoni hlađenja. Performanse filtera za mirise se povećavaju uključivanjem funkcije SuperCool & AirClean ❄, tako da se mirisi u zoni hlađenja smanjuju još više.

Funkcija SuperCool&AirClean ❄ se automatski isključuje nakon približno 6 sati.

SuperFrost ❄

Kada se funkcija SuperFrost ❄ uključi, temperatura u **zoni zamrzavanja** pada na **-30°C**. Izaberite ovu funkciju pre zamrzavanja sveže hrane **od preko 2 kg težine**. Tako ćete postići da se namirnice brzo zamrznu i da se na taj način očuvaju hranljive vrednosti, vitamini, izgled i ukus.

Pored toga, funkcija *QuickIce* se aktivira i proizvodnja kockica leda se ubrzava.

Funkcija SuperFrost ❄ se mora uključiti oko **4–6 sati pre stavljanja** namirnica koje treba zamrznuti.

Funkcija SuperFrost ❄ se automatski isključuje nakon otprilike 54 sati. Dužina vremena do isključivanja funkcije zavisi od količine sveže stavljenih namirnica.

Kada stavljate veću količinu namirnica za zamrzavanje i temperatura u zoni zamrzavanja se poveća, funkcija ***Automat. SuperFreeze*** se automatski uključuje na neko vreme.

Tada bi najbolje bilo da namirnice za zamrzavanje stavite u desni deo fioke.

QuickIce

Kada se uključi ledomat, možete odabrati funkciju *QuickIce*.

Kada se uključi funkcija *QuickIce*, proizvodnja kockica leda se ubrzava.

Temperatura u **zoni zamrzavanja** pada na **-30°C**.

Funkcija *QuickIce* se automatski isključuje nakon približno 48 sati.

Holiday mod

Funkcija *Holiday mod* se preporučuje ako za vreme godišnjeg odmora ne želite kompletno da isključite zonu hlađenja ili ako vam nije potrebna velika snaga hlađenja.

Zona hlađenja tako ostaje aktivna uz uštedu energije.

Kada je funkcija *Holiday mod* uključena,

- zona hlađenja i Master-Fresh Pro fioka se regulišu na temperaturu od 14°C.
- povećava se temperatura u DailyFresh ExtraCool fioci do oko 12°C.
- podešavanja se ne mogu vršiti u MasterFresh Pro fioci.
- funkcije SuperCool&AirClean ❄ i SuperFrost ❄ se isključuju.
- zona zamrzavanja ostaje i dalje uključena na prethodno podešenoj temperaturi.
- ledomat je privremeno isključen.

Savet: Na ovoj srednjoj temperaturi u zoni hlađenja, namirnice koje nisu lako kvarljive mogu da ostanu još izvesno vreme u rashladnom uređaju, pod uslovom da su **upakovane**.
Takođe neće doći do stvaranja neprijatnih mirisa ili buđi, kao u slučaju da je zona hlađenja isključena kada su vrata uređaja zatvorena.

⚠ Ugrožavanje zdravlja usled konzumiranja pokvarenih namirnica.

Ako je temperatura u zoni hlađenja duže vreme iznad 4°C, to može negativno uticati na rok trajanja i kvalitet namirnica.

Funkciju *Holiday mod* uvek uključite samo na izvesno vreme.

Za to vreme nemojte da stavljate u uređaj osetljive i lako kvarljive namirnice, kao što su npr. voće, povrće, riba, meso i mlečni proizvodi.

Nakon isključivanja funkcije *Holiday mod* očistite zonu hlađenja i regenerišite filtere za mirise.

Režim rada Šabat

Rashladni uređaj ima funkciju *Režim rada Šabat* kao podršku verskim običajima.

Ako je funkcija *Režim rada Šabat* uključena, privremeno su isključeni sledeći sistemi:

- unutrašnje osvetljenje
- svi zvučni i vizuelni signali
- kamere (zavisno od modela): neće biti napravljena nijedna slika kamere niti prikazana u aplikaciji Miele.
- podsetnici (npr. za zamenu ili čišćenje filtera za vodu): podešeni vremenski interval se zaustavlja.
- pomoćnik za vrata (Push2open)
- sve ostale funkcije, kao što su SuperFrost ❄, SuperCool&AirClean ❄ ili ledomat

Dok je funkcija *Režim rada Šabat* uključena, ne možete vršiti nikakva podešavanja na vašem rashladnom uređaju - čak ni preko Miele aplikacije. Možete da isključite samo funkciju *Režim rada Šabat*.

Filter za mirise (AirClean System)

Filter za mirise u *AirClean System* neutrališe neprijatne mirise u zoni hlađenja i štiti namirnice od mogućeg prenosa mirisa.

Savet: Ako čuvate namirnice jakog mirisa u zoni hlađenja, preporučujemo vam da privremeno izaberete SuperCool & AirClean ❄ funkciju. Performanse filtera za mirise se povećavaju uključivanjem funkcije SuperCool & AirClean ❄, tako da se mirisi u zoni hlađenja smanjuju još više.

Filteri za mirise u *AirClean System* se mogu održivo regenerisati u rerni ili u uporedivom kućnom aparatu sa funkcijom rerne, a zatim se ponovo koristiti (zahtev za regeneraciju se javlja otprilike svakih 6 meseci na ekranu).

Filteri za mirise mogu se regenerisati oko 5 puta, a nakon oko 3 godine filteri za mirise moraju biti zamenjeni novim. Zahtev se podnosi na displeju.

Korišćeni filteri za mirise mogu se odložiti u kućni otpad.

Nove filtere za mirise možete dobiti od Miele korisničkog servisa, od vašeg Miele specijalizovanog prodavca ili na internetu (pogledajte poglavlje „Upoznavanje“, odeljak „Pribor koji se posebno kupuje“).

Kamera (FoodView) (zavisno od modela)

Vaš rashladni uređaj je opremljen sa nekoliko kamera u zoni hlađenja.

Svaki put kada otvorite i zatvorite vrata u zoni hlađenja, kamere snimaju unutrašnjost zone hlađenja, kao i unutrašnje okvire vrata.

Svaki put kada otvorite i zatvorite MasterFresh Pro fioku, kamera pravi slike sadržaja te MasterFresh Pro fioke.

Dok koristite rashladni uređaj, moguće je da kamere snimaju korisnike, ljude ili sobe izvan rashladnog uređaja i prikazuju slike u aplikaciji Miele. Slike se obrađuju u svrhu stavljanja na raspolaganje u aplikaciji Miele. Informacijama o obradi podataka možete pristupiti ovde: ☰ ▸ ⚙ *Podešavanja* ▸ *Informacije* ▸ *Pravne informacije* ▸ *Open-Source licence* ▸ Miele ▸ *Kamera*.

Asistent za vrata Push2open

Funkcija *Asistent za vrata* vam pomaže da otvorite vrata uređaja ako vaš rashladni uređaj ima prednji deo ormana bez ručke.

Nežnim pritiskom na sredinu vrata uređaja, vrata uređaja se automatski otvaraju. Ako se vrata uređaja nisu potpuno otvorila u roku od 3 sekunde, vrata uređaja će se ponovo zatvoriti.

Tokom automatskog otvaranja i zatvaranja vrata uređaja, vrata uređaja se ne smeju ručno otvarati, držati ili zatvarati.

U najboljem slučaju, uvek potpuno otvorite vrata uređaja pre nego što ih ponovo zatvorite.

⚠ Rizik od oštećenja asistenta za vrata zbog preranog otvaranja i zatvaranja vrata uređaja.

Ako prerano otvorite ili zatvorite vrata uređaja, asistent za vrata može biti oštećen.

Nemojte da blokirate vrata uređaja tokom automatskog otvaranja.

Ne povlačite vrata uređaja tokom automatskog otvaranja.

Nemojte zatvarati vrata uređaja kada se vrata uređaja automatski otvaraju. Ako ste ipak zatvorili vrata uređaja, ostavite vrata uređaja zatvorena 5 minuta. Asistent za vrata se ponovo podešava.

Alarm za temperaturu u zoni zamrzavanja

Rashladni uređaj je opremljen alarmom za temperaturu tako da temperatura u zoni zamrzavanja ne raste neprimetno.

Kada temperatura u zoni zamrzavanja dostigne suviše visoku temperaturu, na displeju se prikazuje poruka i najviša dostignuta temperatura. Dodatno će biti emitovan zvučni signal upozorenja koji se oglašava sve dok ne prođe stanje alarma ili dok se ne isključi zvučni signal upozorenja.

Odredite i otklonite uzrok alarma za temperaturu pre nego što isključite alarm za temperaturu.

Kada će temperaturni opseg biti detektovan kao suviše topao, zavisi od podešene temperature.

U sledećim situacijama se može javiti zvučni i vizuelni signal:

- Kada uključite rashladni uređaj, a temperatura u zoni zamrzavanja previše odstupa od podešene temperature.
- Kada razvrstavate i vadite zamrznute namirnice i ulazi suviše toplog vazduha iz prostorije.
- Kada zamrzavate veliku količinu namirnica.
- Kada zamrzavate tople namirnice.
- Došlo je do nestanka struje.
- Rashladni uređaj je neispravan.

⚠ Ugrožavanje zdravlja usled konzumiranja pokvarenih namirnica.

Ako je temperatura duže vreme bila viša od -18°C, namirnice mogu da se odmrznu delimično ili potpuno. Time se skraćuje rok trajanja namirnica.

Proverite da li su se namirnice potpuno ili delimično odmrznule. U tom slučaju potrošite ove namirnice što je pre moguće ili dalje obradite namirnice (kuvanjem ili pečenjem) pre nego što ih ponovo zamrznete.

Alarm za vrata

Rashladni uređaj je opremljen alarmom za vrata da bi se sprečio gubitak energije dok su vrata uređaja otvorena i radi zaštite namirnica u frižideru od toplote.

Ukoliko vrata uređaja stoje dugo otvorena, čuje se alarm za vrata.

Čim zatvorite vrata uređaja, alarm za vrata se utišava.

Zvučni alarm za vrata se takođe može isključiti: ≡ ▸ ⚙ *Podešavanja* ▸ Uopšteno ▸ *Zvuci* ▸ *Zvučni signali*.

Uređenje unutrašnjosti uređaja

Površine od plemenitog čelika su veoma osetljive na ogrebotine.

Budite oprezni pri rukovanju policama za namirnice, policama za odlaganje namirnica i fiokama u rashladnom uređaju i osigurajte da površine od plemenitog čelika nisu oštećene.

Otvorite vrata uređaja u potpunosti ako želite da premestite ili uklonite unutrašnja vrata, skladišta i fioke.

Vađenje ili premeštanje police za namirnice

Uklonite ili pomerite police za namirnice samo kada su prazne.

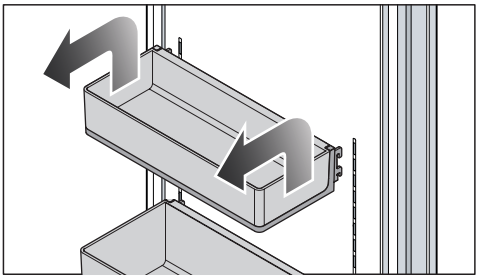

Ne pomerajte donju policu za namirnice. Polica za namirnice mora ostati u najnižem položaju.

- Podignite police za namirnice sa obe strane tako da se polica za namirnice podiže preko vođice pomoću bočnih kuka za zaključavanje.
- Uklonite police za namirnice ili umetnite police za namirnice nazad u vođice u željenom položaju sa kukama za zaključavanje na istoj visini.
- Uverite se da je podešavač unutrašnjih vrata umetnut ravno.

Savet: Viseće tacne u unutrašnjim okvirima vrata mogu se potpuno ukloniti radi stavljanja i vađenja namirnica ili čišćenja.

Vađenje i premeštanje polica za odlaganje namirnica

Kukice za zaključavanje polica za odlaganje namirnica mogu se okačiti pod uglom i izgrebati zadnji zid zone hlađenja. Uverite se da su police za odlaganje namirnica horizontalno umetnute i da su kukice za zaključavanje potpuno zakačene.

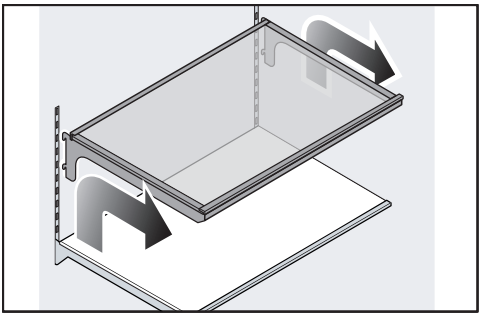

- Malo podignite police za odlaganje namirnica tako da se polica pozadi sa obe strane podiže preko vođice pomoću kukica za zaključavanje.
- Izvucite police za odlaganje namirnica napred.
- Uklonite police za odlaganje namirnica ili umetnite police za odlaganje namirnica nazad u vođice u željenom položaju pomoću kukica za zaključavanje.

Vađenje fioka MasterFresh

Fioka MasterFresh se vodi na teleskopskim šinama i može se izvući veoma daleko za punjenja i pražnjenja.

Za potrebe čišćenja, fioka MasterFresh se može potpuno ukloniti:

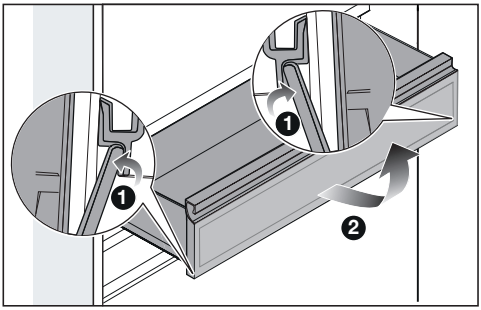

- Izvucite fioku MasterFresh Pro do graničnika.
- Sa obe strane fioke MasterFresh, pritisnite graničnik izvlačenja iznutra prema spolja do graničnika ❶.
- Izvucite fioku MasterFresh ❷.

Postavljanje fioke MasterFresh Pro

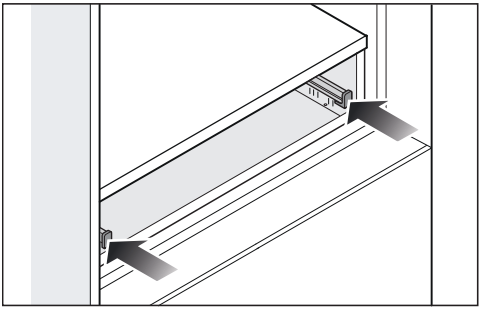

- Ponovo ubacite obe teleskopske vođice do kraja.

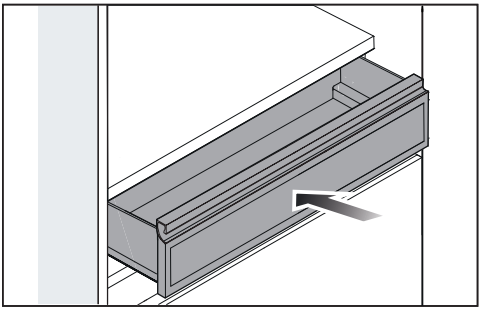

- Postavite fioku MasterFresh Pro na teleskopske vođice i gurnite fioku MasterFresh Pro sve do kraja tako da se graničnik izvlačenja zaključa sa obe strane.

Vađenje fioke DailyFresh ExtraCool

Fioka DailyFresh ExtraCool se vodi na teleskopske vođice i može se izvući veoma daleko za punjenja i pražnjenja.

Za potrebe čišćenja, fioka DailyFresh ExtraCool se može potpuno ukloniti:

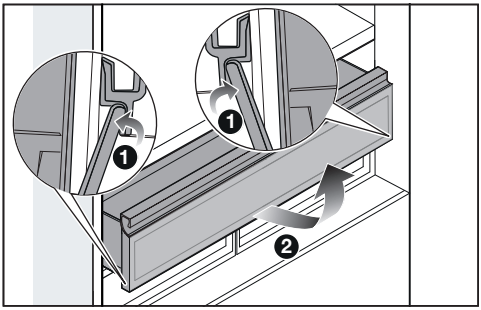

- Izvucite fioku DailyFresh ExtraCool do graničnika.
- Sa obe strane ispod fioke DailyFresh ExtraCool, pritisnite graničnik izvlačenja iznutra prema spolja do graničnika ❶.
- Podignite fioku DailyFresh ExtraCool ❷.

Postavljanje fioke DailyFresh ExtraCool

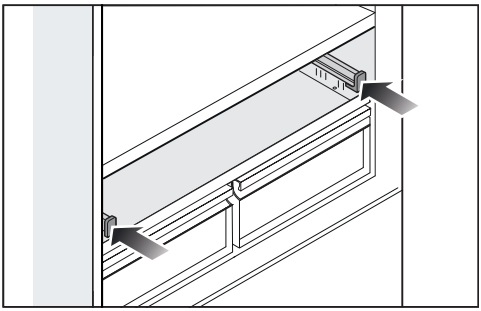

- Ponovo ubacite obe teleskopske vođice do kraja.

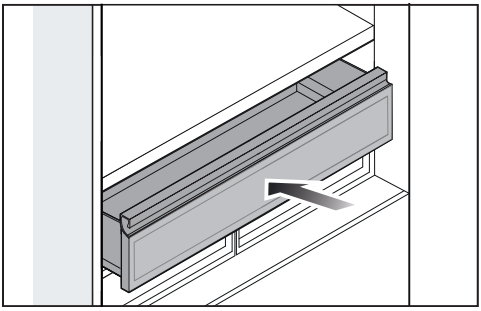

- Postavite fioku DailyFresh ExtraCool na teleskopske vođice i gurnite fioku DailyFresh ExtraCool sve do kraja tako da se graničnik izvlačenja zaključava sa obe strane.

Vađenje posude iz fioke zamrzivača

Savet: Ako je ugao otvaranja vrata uređaja ograničen na 90° prethodno uklonite granični klin sa šarke vrata.

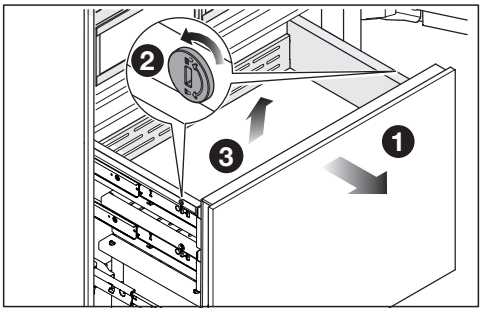

- Izvucite fioke do graničnika ❶.
- Olabavite osigurače sa obe strane posude ostavljanjem proreza u osigurače u horizontalnom položaju sa odgovarajućim objektom ❷.
- Izvadite posudu nagore ❸.

Ubacivanje posude u fioku zamrzivača

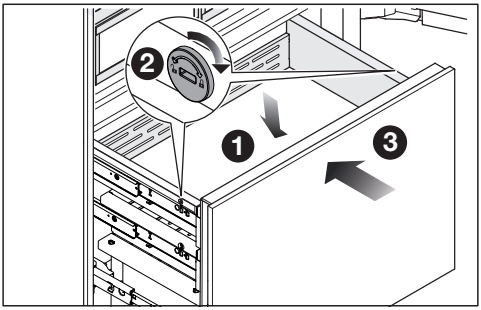

- Ubacite posudu u fioku zamrzivača odozgo ❶.
- Pričvrstite posudu ostavljanjem proreza u osigurače u vertikalnom položaju sa obe strane posude ❷.
- Pomerite fioku zamrzivača sve do kraja ❸.
- Kada ste uklonili granični klin iz šarke na vratima: ponovo umetnite granični klin u šarku vrata odozgo.

Vađenje posude za kockice leda

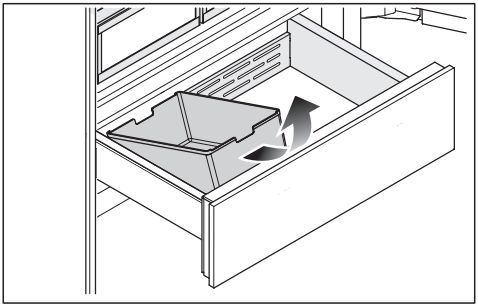

- Izvucite fioke do graničnika.
- Nagnite posudu za kockice leda napred i izvucite je nagore.

Oprez. Priprema leda se ne zaustavlja kada se izvadi posuda za kockice leda.

Priloženi pribor

Lopatica za kockice leda

Utikač uređaja

Filter za mirise
(Longlife AirClean System)

Filter za vodu
(filter sa sitom IntensiveClear)

Pribor koji se naknadno kupuje

U Miele e-shopu, kod Miele servisne službe ili Miele specijalizovanog prodavca možete nabaviti proizvode koji su specijalno namenjeni rashladnom uređaju, kao što su npr. sredstvo za održavanje uređaja i pribor.

U Miele e-shop dolazite preko sledećeg QR-koda:

Pre prve upotrebe

- Uklonite svu ambalažu i zaštitne folije.
- Uklonite sav reklamni materijal i nalepnice iz unutrašnjosti rashladnog uređaja.
- Očistite unutrašnjost vitrine i pribor.

Savet: Regeneracija filtera za mirise pre prvog stavljanja u zonu hlađenja poboljšava njihov kvalitet (pogledajte poglavlje „Čišćenje i održavanje“, „Regeneracija filtera za mirise (AirClean System) u rerni“).

Posle transporta ostavite rashladni uređaj da stoji oko 1 sat pre nego što ga priključite.
Time ćete sprečiti eventualne funkcionalne smetnje na rashladnom uređaju.

Priključivanje rashladnog uređaja

- Priključite rashladni uređaj na električnu mrežu, kao što je opisano u poglavlju „Instalacija“, odeljak „Električno priključivanje“.

Umetanje filtera za mirise (AirClean System) u otvor u zoni hlađenja

⚠ Rizik od razvoja buđi.

Iz higijenskih razloga, filteri za miris ne bi trebalo da ostanu u zoni hlađenja duže od 6 meseci bez regenerisanja ili zamene filtera za miris.

Filtere za miris postavite u zonu hlađenja samo neposredno pre nego pre uključivanja rashladnog uređaja.

Vaši rashladni uređaj je opremljen sa 2 filtera za mirise u zoni hlađenja.

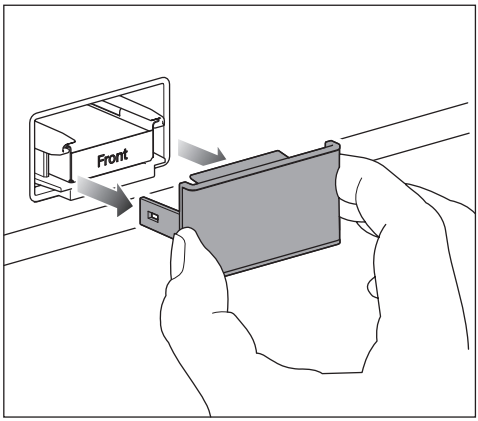

- Uklonite poklopac sa filtera za mirise.

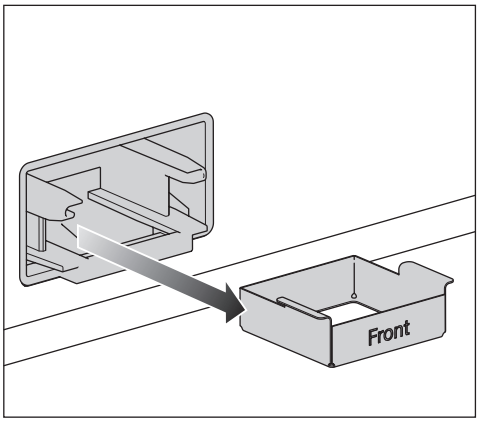

- Izvucite držač filtera za mirise iz otvora.

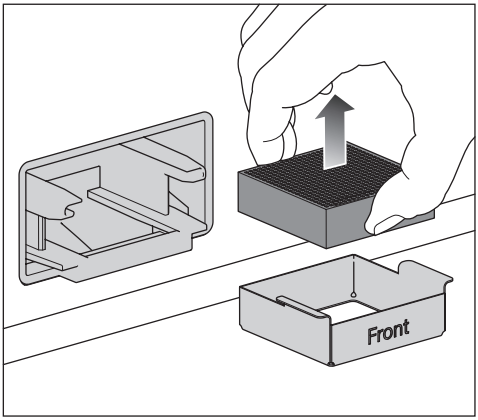

- Ako želite da **promenite** filter za mirise: izvadite korišćeni filter za mirise iz držača filtera i odložite filter za mirise sa kućnim otpadom.

Imajte na umu: Ne odlažite držač filtera za mirise, držač filtera se ponovo koristi.

- Očistite držač filtera za mirise tekućom vodom, a zatim osušite držač filtera krpom.

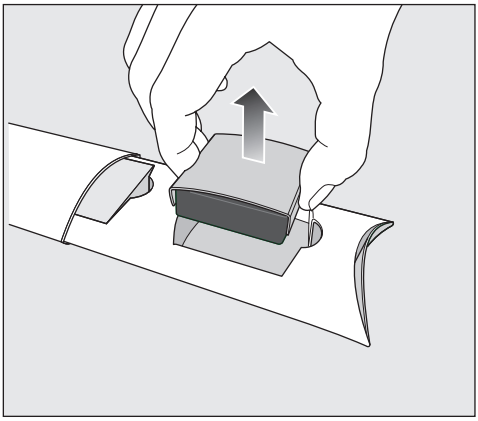

- Izvadite filter za mirise zajedno sa štitnikom filtera iz pakovanja.

⚠ Opasnost od oštećenja usled pogrešnog rukovanja.
Filter za mirise je osetljiv na lomljenje.
Prilikom rukovanja filterima za mirise, vodite računa da ne padnu.
Ne pritiskajte sitastu strukturu filtera za mirise.

Pre upotrebe proverite da li na filteru za mirise ima vidljivih oštećenja. Nikada ne koristite oštećeni filter za mirise.

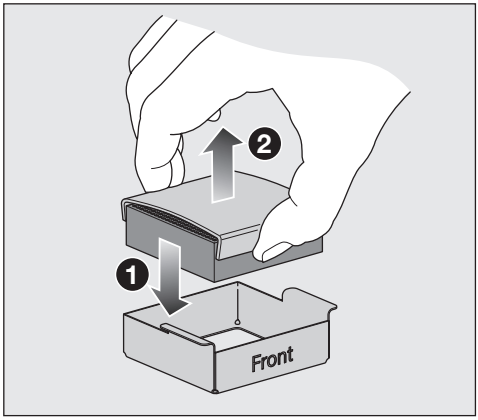

- Umetnite novi filter za mirise u držač filtera ❶.
- Uklonite štitnik filtera ❷.
- Da biste poboljšali kvalitet filtera za mirise, regenerišite ih pre nego što ih prvi put umetnete u zonu hlađenja (pogledajte poglavlje „Čišćenje i održavanje“, odeljak „Regeneracija filtera za mirise (AirClean System) u rerni“).

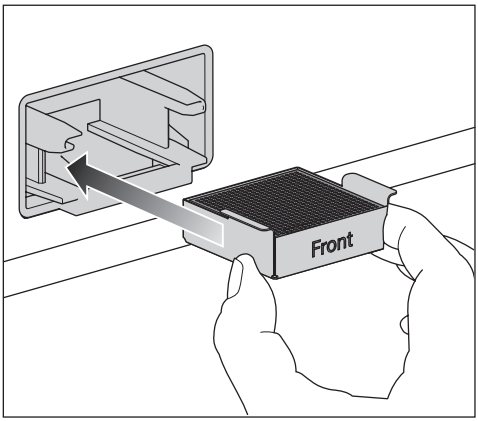

- Postavite filter za mirise zajedno sa držačem filtera u otvor.
- Ručno očistite poklopac vlažnom krpom, ne u mašini za pranje sudova.

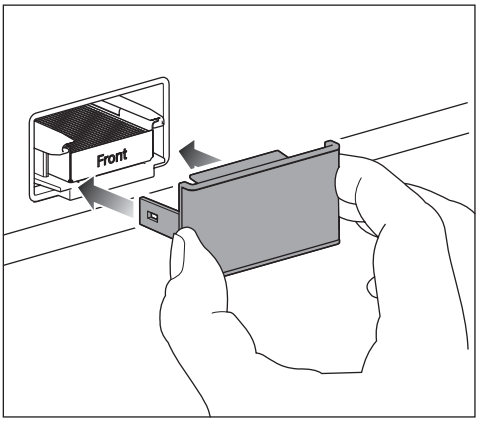

- Postavite poklopac na držač filtera.

Filteri za mirise *AirClean System* sadrže aktivni ugalj. Aktivni ugalj ima svojstvo jakog bojenja.

- Nakon umetanja filtera za mirise, operite ruke sapunom i vodom.

AirClean System je sada aktivan.

Filtere za mirise treba regenerisati nakon približno 6 meseci ili zameniti nakon približno 3 godine. Zahtev se podnosi na displeju.

Savet: Ako u zoni hlađenja čuvate namirnice jakog mirisa, privremeno uključite funkciju SuperCool&AirClean ❄. Performanse filtera za mirise se povećavaju uključivanjem funkcije SuperCool & AirClean ❄, tako da se mirisi u zoni hlađenja smanjuju još više.

Preduslovi za umrežavanje

Obratite pažnju na sledeće preduslove za umrežavanje:

1. Na mestu postavljanja je dostupna kućna mreža.
   Pripremite lozinku za WLAN.
2. Miele aplikacija je dostupna na bilo kom mobilnom uređaju.
3. Posedujete korisnički nalog u Miele aplikaciji.

Umrežavanje možete obaviti i kasnije. Prilikom puštanja u rad preskočite tačku menija „Umrežavanje“.

Uključivanje rashladnog uređaja

- Otvorite gornja vrata uređaja.
- Uključite rashladni uređaj jednim pritiskom na prekidač za uključivanje/isključivanje.
- Zatvorite vrata uređaja i **sačekajte 3 minuta**.

Sistem rashladnog uređaja se postepeno podiže.

Držite vrata uređaja zatvorena tokom ovog procesa.

Rashladni uređaj se sada prilagođava unapred podešenoj temperaturi.

Da bi temperatura bila dovoljno niska, pustite da se rashladni uređaj prethodno hladi nekoliko sati pre nego što u njega prvi put stavite namirnice. Stavite namirnice u rashladni uređaj tek kada se postigne unapred podešena temperatura.

U zonu za zamrzavanje stavite namirnice tek kada temperatura u zoni za zamrzavanje bude dovoljno niska (najmanje -18°C).

⚠ Rizik od oštećenja usled rada bez nadzora.

Nemojte da uključujete rashladni uređaj ako ste odstutni duži vremenski period.

Rashladni uređaj ne puštajte da radi bez nadzora duži vremenski period.

Prvo puštanje u rad

Nakon uključivanja rashladnog uređaja, aktivira se *Prvo puštanje u rad* rashladnog uređaja.

- Sledite uputstva na displeju.

Prvo puštanje u rad ne može da se prekine. *Prvo puštanje u rad* se može prekinuti isključivanjem rashladnog uređaja. Nakon ponovnog uključivanja rashladnog uređaja, *Prvo puštanje u rad* se mora nastaviti.

Uključivanje kamere (zavisno od modela)

Kamere u vašem rashladnom uređaju su fabrički isključene.

Da bi kamere mogle da snimaju unutrašnjost zone hlađenja, vaš rashladni uređaj mora biti umrežen i registrovan u Miele aplikaciji.

Slikama se zatim može pristupiti u aplikaciji Miele.

Prvo morate da se složite sa politikom privatnosti u Miele aplikaciji pre nego što se kamere mogu uključiti preko displeja.

- Uključite kamere na displeju: ☰ ▸ ⚙ *Podešavanja* ▸ *Funkcija uređaja* ▸ *Kamere*.

Od vas će biti zatraženo da se složite sa politikom privatnosti pre nego što budete mogli da uključite kamere na displeju.

Da bi se osigurala funkcionalnost kamera, unutrašnje osvetljenje mora biti podešeno na **maksimalnu** osvetljenost.

Ako je uključeno **automatsko** unutrašnje osvetljenje, intenzitet unutrašnjeg osvetljenja neće biti dovoljan za snimanje savršenih slika kamere.

U tom slučaju **isključite** automatsko unutrašnje osvetljenje : ☰ ▸ ⚙ *Podešavanja* ▸ *Funkcija uređaja* ▸ *Unutrašnje osvetljenje* ▸ *Automatski*.

Zatim ručno podesite klizač na **maksimalnu** osvetljenost ☼.

Isključivanje kamere

- Isključite kamere preko displeja: ☰ ▸ ⚙ *Podešavanja* ▸ *Funkcija uređaja* ▸ *Kamere*.

Biranje filtera za vodu

Vaš sistem za vodu je fabrički opremljen **filterom sa sitom**.

- Ako želite da koristite **filter sa aktivnim ugljem** u vašem sistemu za vodu, izvršite podešavanje na displeju: ☰ ▸ ⚙ Podešavanja ▸ *Funkcija uređaja* ▸ *Menadžment za filter* ▸ *Tip filtera*.

Isključivanje rashladnog uređaja

- Isključite rashladni uređaj pritiskom na prekidač za uključivanje/isključivanje.

Hlađenje i unutrašnje osvetljenje su isključeni.

Obratite pažnju: rashladni uređaj nije odvojen od električne mreže kada se isključi.

Obratite pažnju ako ste duže vreme odsutni

Ukoliko zbog dužeg odsustva isključite rashladni uređaj, ali ga ne očistite, postoji opasnost da će se stvoriti buđ ako vrata uređaja ostanu zatvorena.
Obavezno očistite rashladni uređaj.

Ako rashladni uređaj nećete koristiti duže vreme, onda uradite sledeće:

- Ispraznite posudu za led.

⚠ Opasnost od oštećenja ledomata.
Ako se dovod vode prekine dok je ledomat uključen, može doći do oštećenja elektronike. Cev za dovod vode se takođe može zalediti.
Ukoliko zatvarate dovod vode, isključite ledomat (npr. tokom odmora).

- Isključite ledomat.
- Zatvorite slavinu za zatvaranje na dovodu vode (otprilike 3 sata pre isključivanja rashladnog uređaja). Ovo sprečava razvoj buđi usled ustajale vode.
- Uključite funkciju *Holiday mod* ako je potrebno. Zona hlađenja ostaje aktivna na višoj temperaturi radi uštede energije, dok zona zamrzavanja ostaje uključena.
- Isključite rashladni uređaj.
- Izvucite mrežni utikač iz struje ili isključite osigurač u kućnoj instalaciji.
- Očistite filter za vodu (mrežasti filter) ili zamenite filter za vodu (filter sa aktivnim ugljem).
- Izvadite filtere za mirise iz zone hlađenja i regenerišite ih direktno pre nego što ih umetnete u zonu hlađenja.
- Da biste rashladni uređaj dovoljno provetrili i sprečili stvaranje neprijatnih mirisa, očistite i ostavite uređaj otvoren.

Temperatura u zoni za hlađenje

U zoni za hlađenje preporučujemo temperaturu hlađenja od **4°C**.

Kod podešavanja temperature od 4 C i odgovarajuće higijene usporava se razmnožavanje bakterija, npr. salmonele i listerije, koje mogu da prouzrokuju teška trovanja životnim namirnicama.

Temperatura u zoni hlađenja se može podešavati od **2°C do 8°C**.

Uključivanje funkcije SuperCool&AirClean ❄

Funkciju SuperCool&AirClean ❄ treba uključiti **pre stavljanja** velikih količina hrane ili napitaka.

- Dodirnite SuperCool&AirClean ❄ na indikatoru temperature u zoni hlađenja.

Simbol ❄ svetli narandžasto.

Temperatura u **zoni za hlađenje** pada na **2°C**.

Isključivanje funkcije SuperCool&AirClean ❄

Funkcija SuperCool&AirClean ❄ se automatski isključuje nakon približno 6 sati.

Da biste uštedeli energiju, možete sami da isključite funkciju SuperCool&AirClean ❄ ranije čim namirnice ili napici budu dovoljno hladni.

- Dodirnite SuperCool&AirClean ❄ na indikatoru temperature u zoni hlađenja.

Simbol ❄ više ne svetli narandžasto.

Temperatura u zoni zamrzavanja

⚠ Ugrožavanje zdravlja usled konzumiranja pokvarenih namirnica.
Za zamrzavanje svežih namirnica je potrebna temperatura od **-18°C**. Obratite pažnju da se pri višim temperaturama skraćuje vek trajanja namirnica.

Za zamrzavanje i dugoročno čuvanje namirnica podesite minimalnu temperaturu od **-18°C**.

Savet: Sa konstantnom temperaturom zamrzavanja od -18°C i uz odgovarajući higijenski program, u velikoj meri može da se iskoristi maksimalno vreme skladištenja namirnica i izbegne bacanje namirnica.

Temperatura u zoni zamrzavanja se može podešavati od **-16°C** do **-24°C**.

Uključivanje funkcije SuperFrost ❄

Funkcija SuperFrost ❄ se mora uključiti oko **4–6 sati pre stavljanja** namirnica koje treba zamrznuti.

Funkciju SuperFrost **ne morate** uključivati,

- ukoliko stavljate već zamrznute namirnice.
- ukoliko dnevno zamrzavate samo do 2 kg namirnica.

- Dodirnite SuperFrost ❄ na indikatoru temperature u zoni zamrzavanja.

Simbol ❄ svetli narandžasto.

Temperatura u **zoni zamrzavanja** pada na **-30°C**.

Isključivanje funkcije SuperFrost ❄

Funkcija SuperFrost ❄ se automatski isključuje nakon otprilike 54 sati.

Da biste uštedeli energiju, možete sami da isključite funkciju SuperFrost ❄ ranije čim namirnice budu dovoljno hladne.

- Dodirnite SuperFrost ❄ na indikatoru temperature u zoni zamrzavanja.

Simbol ❄ više ne svetli narandžasto.

Indikator temperature

Indikator temperature na displeju prikazuje uvek **željenu** temperaturu.

U zavisnosti od temperature okoline i podešavanja, može biti potrebno nekoliko sati dok se ne podesi željena temperatura.

Temperatura u rashladnom uređaju u principu **raste**:

- što se vrata uređaja otvaraju češće i duže.
- što se više namirnica stavi u uređaj.
- što su toplije sveže stavljene namirnice.
- što je temperatura okoline u kojoj se rashladni uređaj nalazi viša. Rashladni uređaj je napravljen za određenu klimatsku klasu (opseg temperature okoline) čijih granica se treba pridržavati.

Uključivanje funkcije Holiday mod

- Izaberite funkciju *Holiday mod* na ekranu ispod ☆.
- Potvrdite svoj izbor sa ✓ *OK*.

Temperatura u zoni hlađenja se povećava.

Isključivanje funkcije Holiday mod

- Izaberite funkciju *Standard* na ekranu ispod ☆.
- Potvrdite svoj izbor sa ✓ *OK*.

Funkcija *Holiday mod* se isključuje i rashladni uređaj ponovo radi sa trenutno podešenim temperaturama.

Uključivanje funkcije Režim rada Šabat

- Izaberite funkciju *Režim rada Šabat* na ekranu ispod ☆.
- Ako je potrebno, podesite trajanje funkcije *Režim rada Šabat*, tako što ćete dodirnuti ⋯ *Kontekstni meni*.
- Dodirnite *Obraditi*.
- Podesite željeno trajanje (između 26 i 74 sata) i potvrdite podešavanje pomoću ✓ *OK*.
- Ponovo potvrdite podešavanje pomoću ✓ *OK*.

Na displeju svetli simbol.

Vodite računa o tome da vrata uređaja budu dobro zatvorena jer su vizuelni i zvučni signali isključeni.

Isključivanje funkcije Režim rada Šabat

Funkcija *Režim rada Šabat* se automatski isključuje nakon vremena koje vi odredite.

Funkciju *Režim rada Šabat* možete isključiti i ranije.

Na displeju svetli simbol.

- Dodirnite displej 4 sekunde.

Funkcija *Režim rada Šabat* je isključena i glavni meni se prikazuje na displeju.

Čuvanje namirnica u zoni hlađenja

Različite zone hlađenja

Zbog prirodne cirkulacije vazduha u zoni za hlađenje stvaraju se različite temperaturne oblasti.

Hladan, težak vazduh pada u donji deo zone za hlađenje. Prilikom skladištenja namirnica koristite različite hladne zone.

Ovo je rashladni uređaj sa automatskom raspodelom temperature (DynaCool). Čim se uključi hlađenje u zoni hlađenja, rashladni uređaj automatski uključuje ventilator. Na taj način se hladnoća u zoni hlađenja ravnomerno raspoređuje, a različite zone hlađenja su manje izražene. Tako se sve uskladištene namirnice hlade na približno istu temperaturu.

Najtoplija oblast

Najtoplija oblast u zoni za hlađenje se nalazi sasvim gore u prednjem delu i na vratima uređaja. Ovu oblast koristite npr. za čuvanje maslaca, kako bi se lakše nanosio, i za sir, da bi zadržao svoju aromu.

Najhladnija oblast

Najhladnija oblast u zoni hlađenja je pri dnu zadnjeg zida. Međutim, u fioci MasterFresh Pro vladaju još niže temperature.

Koristite ove oblasti za sve osetljive i lako kvarljive namirnice, kao što su npr.:

- Riba, meso, živinsko meso
- Kobasice, gotova jela
- Jela/jela sa jajima ili pavlakom
- Sveže testo, testo za kolače, testo za picu
- Sir od svežeg mleka i drugi proizvodi od svežeg mleka
- Humus, namazi od povrća, zamenski proizvodi za mladi sir na biljnoj bazi
- Pripremljeno povrće upakovano u foliju
- Sve sveže namirnice (čiji se minimalni rok trajanja odnosi na temperaturu čuvanja od najmanje 4°C)

Da li namirnice treba skladištiti upakovane ili raspakovane?

U zoni za hlađenje namirnice čuvajte upakovane ili dobro pokrivene (u zoni MasterFresh Pro postoje izuzeci).
Na taj način se sprečavaju upijanje drugih mirisa, sušenje namirnica i prenošenje eventualno prisutnih bakterija. Obratite pažnju na ovo posebno prilikom skladištenja namirnica životinjskog porekla. Vodite računa da naročito namirnice poput sirovog mesa i ribe ne dođu u kontakt sa drugim namirnicama.

Kada je temperatura pravilno podešena i uz odgovarajuću higijenu, može znatno da se produži rok trajanja namirnica. Tako se izbegava bacanje hrane.

Skladištenje namirnica u fioci MasterFresh Pro

Fioka MasterFresh Pro ispunjava zahteve fioke za hlađenje prema standardu DIN EN 62552:2020.

U fioci MasterFresh Pro vladaju optimalni uslovi za čuvanje voća, povrća, ribe, mesa i mlečnih proizvoda. Namirnice ostaju znatno duže sveže a ukus i vitamini ostaju očuvani.

Temperatura u fioci MasterFresh Pro se automatski reguliše i ostaje na **oko 0°C (32°F)**. To su niže temperature nego u standardnim zonama za hlađenje, ali je

to optimalna temperatura skladištenja za namirnice koje nisu osetljive na hladnoću.

Pošto se rok trajanja namirnica na ovoj temperaturi produžava, one mogu da se čuvaju znatno duže bez gubitka svežine i kupovina može da se obavlja u dužim vremenskim razmacima.

U fioci MasterFresh Pro, vlažnost se reguliše tako da nivo vlažnosti odgovara uskladištenim namirnica. Veća vlažnost vazduha omogućava da namirnice zadrže svoju vlažnost i da se ne suše tako brzo.

Izbor pravog podešavanja za fioku MasterFresh Pro

- Prvo očistite fioku MasterFresh Pro.
- Izaberite fioku MasterFresh Pro na displeju.
- Izaberite namirnice koje želite da stavite u izabranu fioku MasterFresh Pro.
- Ili izaberite *Favorit*.

Možete kreirati svoje omiljene programe sa prilagođenim podešavanjima (pogledajte odeljak „Kreiranje omiljenih programa sa prilagođenim podešavanjima u fioci MasterFresh Pro“).

- Potvrdite svoj izbor sa ⓥ *OK*.

U zavisnosti od izbora namirnica, automatski se podešava odgovarajuća vlažnost (💧, 💧💧 ili 💧💧💧).

- Sada napunite fioku MasterFresh Pro namirnicama.

Savet: Iz higijenskih razloga, **nemojte** čuvati voće i povrće zajedno sa mesom i ribom.

Kada je podešeno *Mlečni proizvodi, meso i riba*, vlažnost 💧 je približno ista kao u konvencionalnoj zoni hlađenja.

Ovo podešavanje je posebno pogodno za čuvanje lako kvarljive hrane i domaćih jela, jer sprečava širenje postojećih mikroorganizama.

- Sveža riba, mekušci i ljuskari
- Meso, živinsko meso, kobasice
- Gotove salate
- Mlečni proizvodi, kao što su mleko, jogurt, sir, pavlaka, mladi sir itd.
- Biljni proizvodi, kao što su tofu, napitak od ovsa, humus, namazi od povrća, zamene za meso i sir itd.
- Osim toga, možete da skladištite namirnice svih vrsta ukoliko su upakovane.

Vodite računa o tome da se namirnice bogate belančevinama brže kvare. Na primer, mekušci i ljuskari se kvare brže od ribe, a riba se kvari brže od mesa.

Savet: Iz higijenskih razloga, namirnice čuvajte samo **pokrivene ili upakovane** prilikom podešavanja *Mlečni proizvodi, meso i riba*.

Kreiranje omiljenih programa za prilagođena podešavanja u fioci MasterFresh Pro

Možete kreirati sopstvena individualna podešavanja sa željenom temperaturom i vlažnošću pomoću opcije *Favorit*.

- Izaberite fioku MasterFresh Pro na ekranu.
- Prevucite prstom ulevo po ekranu i dodirnite *Favorit* ⋯ *Kontekstni meni*.
- Dodirnite *Obraditi*.
- Odaberite željenu temperaturu i vlažnost vazduha.
- Podesiva temperatura: 0°C do 3°C
- Podesiva vlažnost vazduha: ◊, ◊◊, ◊◊◊.
- Potvrdite svoj izbor sa ✓ *OK*.

Podešavanje koje ste naveli sada će biti sačuvano pod ♡ *Favorit*.

DailyFresh ExtraCool fioka

DailyFresh ExtraCool fioka je naročito pogodna za skladištenje lako kvarljivih namirnica, kao što su:

- Sveža riba, mekušci i ljuskari
- Meso, živinsko meso, kobasice
- Gotove salate
- Mlečni proizvodi, kao što su jogurt, sir, pavlaka, mladi sir itd.
- Osim toga, u DailyFresh ExtraCool fioci možete da skladištite namirnice svih vrsta ukoliko su upakovane.

Temperatura u fioci DailyFresh ExtraCool je **približno 2°C niža** od temperature koju ste podesili za zonu hlađenja. Kada je za zonu hlađenja podešena, npr. temperatura od **4°C**, u DailyFresh ExtraCool fioci vlada temperatura od **oko 2°C**.

Ako je temperatura okoline visoka (preko 30°C), a temperatura u zoni za hlađenje niska (ispod 5°C), u fioci DailyFresh ExtraCool mogu se dostići temperature ispod nule.
Hrana može biti oštećena ili zamrznuta.
Snizite temperaturu okoline ili povećajte temperaturu u zoni hlađenja.

Vodite računa o tome da se namirnice bogate belančevinama brže kvare. To znači da se npr. mekušci i ljuskari kvare brže od ribe, a riba se kvari brže nego meso.
Iz higijenskih razloga čuvajte samo **poklopljene ili upakovane** namirnice.

Zamrzavanje i čuvanje svežih namirnica

Maksimalni kapacitet zamrzavanja

Da bi se osiguralo da se namirnice što brže zamrznu do jezgra, ne sme se prekoračiti maksimalni kapacitet zamrzavanja. Maksimalni kapacitet zamrzavanja u roku od 24 sata možete naći na natpisnoj pločici „Kapacitet zamrzavanja ... kg/24 h“.

Pre stavljanja namirnica

Za zamrzavanje koristite samo sveže i ispravne namirnice.

- Ako imate količinu svežih namirnica veću od 2 kg, uključite funkciju SuperFrost ❄ 4-6 sati pre stavljanja namirnica.

Namirnice koje su već stavljene u odeljak za zamrzavanje tako će dobiti rezervu hladnoće.

Stavljanje namirnica za zamrzavanje

Namirnice koje treba da se zamrznu ne smeju da dodiruju već zamrznute namirnice kako se ove ne bi delimično otopile.

- Da biste sprečili da se namirnice zamrzavanjem spoje ili prilepe, stavljajte suva pakovanja.
- Ravnomerno rasporedite zamrznute namirnice po dnu fioke za zamrzavanje ili tako da bude u kontaktu sa bočnim zidovima kako bi se hrana što brže smrzla do jezgra.

Nakon zamrzavanja svežih namirnica

- Isključite funkciju Super zamrzavanje ❄.

Brzo hlađenje napitaka

- Ukoliko u zonu za zamrzavanje stavljate boce radi brzog hlađenja, izvadite boce **najkasnije nakon 1 sata**. Boce bi mogle da puknu.

Ledomat

⚠ Rizik od povreda zbog nepravilne upotrebe.
Rotirajući delovi u ledomatu mogu izazvati povrede.
Nikada ne posežite ispod ili u ledomat.

⚠ Opasnost od oštećenja ledomata usled blokiranja.
Ledomat može da se blokira i time ošteti.
Ne stavljajte nikakve namirnice ili predmete u posudu za kockice leda.

Uključivanje ledomata

⚠ Ugroženost zdravlja usled vode kontaminirane klicama.
U vodi koja je dugo stajala u vodovodnim cevima može doći do stvaranja klica i ugrožavanja vašeg zdravlja.
Odbacite kockice leda koje su proizvedene u prvih 24 sata, jer se ta voda koristi za početno ispiranje dovoda vode.
Preporuka važi i za prvo puštanje u rad, kao i za slučaj da je ledomat bio isključen duže vreme (duže od 5 dana). Ili, ako kockice leda nisu pravljene duže vreme.

- Uverite se da je snabdevanje vodom obezbeđeno preko priključka za pitku vodu.
- Zatvorite gornju fioku za zamrzavanje sa posudom za kockice leda.

Proizvodnja leda se ne zaustavlja kada se izvadi posuda za led. Može se desiti da kockice leda padnu u fioku za zamrzivanje ispod ledomata.
Posudu za kockice leda izvadite po mogućstvu **samo na kratko vreme** ili prethodno isključite ledomat.

- Odaberite *IceMaker* na displeju.
- Odaberite *Kockice leda*.
- Odaberite funkciju *QuickIce* ako želite da ubrzate proizvodnju kockica leda.
- Potvrdite svoj izbor sa ✓ *OK*.

Kada se dostigne podešena temperatura u zoni zamrzavanja, može proći i do 4 sata pre nego što se počnu proizvoditi prve kockice leda.

Može potrajati i do 48 sati da se posuda za kockice leda napuni.

Ledomat pravi oko 2,2 kg kockica leda za 24 sata.

Količina kockica leda se određuje prema temperaturi u zoni zamrzavanja: **što je niža temperatura, to će više kockica leda biti napravljeno u određenom vremenskom periodu.**

Pomoću ledomata pripremajte samo količine za potrebe domaćinstva.

Čim se posuda za kockice leda napuni, proizvodnja kockica leda se automatski zaustavlja.

Isključivanje ledomata

Ako ne želite da se prave kockice leda, ledomat možete da isključite nezavisno od zone zamrzavanja.

- Zatvorite slavinu na dovodu vode otprilike 3 sata pre isključivanja rashladnog uređaja. Ovo sprečava razvoj buđi usled ustajale vode.
- Odaberite *IceMaker* na displeju.
- Isključite podešavanja za kockice leda.
- Potvrdite svoj izbor sa ⓥ *OK*.

Savet: Redovno praznite posudu za kocke leda, najkasnije ako nedelju dana niste pripremali kockice leda. Tako ćete uvek imati svež led, a kockice leda neće biti zalepljene.

Prilagođavanje podešavanja

Otvaranje podešavanja

- Odaberite ≡ *Meni*.
- Odaberite ⚙ Podešavanja.

⚙ Podešavanja: Pregled

Uopšteno ⚑ ▸

Jezik i region ⚑ ▸

Jezik ⚑ ▸

... deutsch ...

Jedinice▸

Celzijus

Farenhajt

Datum i tačno vreme ▸

Vremenski format ▸

12-časovni

24-časovni

Automatski (Potrebno je umrežavanje)

Podesite tačno vreme ▸

Podesite datum ▸

Osvetljenost displeja ▸

Automatski

Zvuci ▸

Zvuci tastera

Zvučni signali

Bezbednost ▸ *

Blokada tastera

Demo mod za sajam

Fabrička podešavanja ▸

Brisati podešavanja ▸

Umrežavanje

Poruke

Resetovati uređaj

Umrežavanje ▸

WLAN

Veza ▸

WLAN

Kućna mreža

Jačina signala

IP-adresa

Miele Cloud Service

Resetovanje

Funkcija uređaja ▸

Kamere (zavisno od modela)

Unutrašnje osvetljenje ▸

Automatski

Osvetljenost ▸

Tamno

Srednje

Svetlo

Menadžment za filter ▸

Filter za vodu ▸

Tip filtera ▸

Filter sa aktiv. ugljem

Sitasti filter

AirClean System ▸

Asistent za vrata ▸

Zona hlađenja

Zona zamrzavanja

Automat. SuperFreeze

Informacije ▸

Natpisna pločica ▸

Mod

SN

Softver ▸

Verzija uređaja

Verzija softvera

Korisnički interfejs

Pravne informacije ▸

Open-Source licence

Spoljne

Miele

Written offer

Kamera (zavisno od modela)
Izjava o zaštiti podataka

Miele@home

Servis ▸

Service Access Point

Proširen prikaz

Uopšteno

Nalazite se u meniju ☰ ▸ ⚙ *Podešavanja* ▸ *Uopšteno*.

Osvetljenost displeja

Nalazite se u meniju ☰ ▸ ⚙ *Podešavanja* ▸ *Uopšteno* ▸ *Osvetljenost displeja*.

Možete potpuno isključiti automatsku funkciju Osvetljenost displeja i ručno je prilagoditi uslovima osvetljenja u vašem okruženju.

Zvuci

Nalazite se u meniju ☰ ▸ ⚙ *Podešavanja* ▸ *Uopšteno* ▸ *Zvuci*.

Možete isključiti opcije *Zvuci tastera* i *Zvučni signali* (npr. upozoravajući signal kada su vrata uređaja otvorena), ako vas to uznemirava.

Bezbednost

Blokada tastera

Nalazite se u meniju ☰ ▸ ⚙ *Podešavanja* ▸ *Uopšteno* ▸ *Bezbednost* ▸ *Blokada tastera*.

Blokada tastera vam omogućava da zaštitite rashladni uređaj od nenamernih podešavanja preko displeja.

- Uključite ili isključite opciju *Blokada tastera* preko padajućeg menija ili preko ⚙ *Podešavanja*.
- Zatvorite gornja vrata uređaja.

Nakon otvaranja vrata uređaja, rad displeja je zaključan.

- Da biste privremeno otključali ekran, dodirnite ga oko 4 sekunde.

Umrežavanje

Nalazite se u meniju ☰ ▸ ⚙ *Podešavanja* ▸ *Umrežavanje*.

Umrežavanje omogućava rukovanje preko Miele aplikacije ili eksternog govornog asistenta, kao i ažuriranje softvera.

WLAN

Nalazite se u meniju ☰ ▸ ⚙ *Podešavanja* ▸ *Umrežavanje*.

Veza sa kućnom mrežom je moguća samo ukoliko je uključeno podešavanje *WLAN*.

Veza

Nalazite se u meniju ☰ ▸ ⚙ *Podešavanja* ▸ *Umrežavanje* ▸ *Veza*.

Možete očitati informacije o vašoj kućnoj mreži.

- *Kućna mreža*
  Možete očitati kvalitet veze sa vašom kućnom mrežom.
- *Jačina signala*
  Prikazuje se jačina primljenog WLAN signala.
- *IP-adresa*
  Prikazuje se IP adresa.
- *Resetovanje*
  Ukoliko resetujete podatke za umrežavanje, rukovanje preko Miele aplikacije, kao i ažuriranje softvera više neće biti mogući. Morate ponovo obaviti povezivanje sa vašom kućnom mrežom.

Funkcija uređaja

Nalazite se u meniju ≡ ▸ ⚙ *Podešavanja* ▸ *Funkcija uređaja*.

Ovde možete izvršiti različita podešavanja za vaš rashladni uređaj.

Kamere (zavisno od modela)

Nalazite se u meniju ≡ ▸ ⚙ *Podešavanja* ▸ *Funkcija uređaja* ▸ *Kamere*.

Ovde možete uključiti i isključiti kamere.

Unutrašnje osvetljenje

Nalazite se u meniju ≡ ▸ ⚙ *Podešavanja* ▸ *Funkcija uređaja* ▸ *Unutrašnje osvetljenje*.

Automatska funkcija Unutrašnje osvetljenje se po potrebi može potpuno isključiti i ručno prilagoditi uslovima osvetljenja u vašem okruženju.

Menadžment za filter

Nalazite se u meniju ≡ ▸ ⚙ *Podešavanja* ▸ *Funkcija uređaja* ▸ *Menadžment za filter*.

U *Menadžment za filter* možete pronaći sledeće informacije o vašim filterima:

- *Filter za vodu*
  Ovde možete videti trenutni status potrošnje vašeg filtera za vodu i resetovati filter za vodu nakon što ga zamenite ili očistite.
- *Tip filtera*
  Ovde možete izabrati koji je filter za vodu (*Filter sa aktiv. ugljem* ili *Sitasti filter*) instaliran u vašem rashladnom uređaju.
- *AirClean System*
  Ovde možete videti trenutni status potrošnje vašeg filtera za mirise i resetovati filter za mirise nakon što ga zamenite ili očistite..

Asistent za vrata Push2open

Nalazite se u meniju ≡ ▸ ⚙ *Podešavanja* ▸ *Funkcija uređaja* ▸ *Asistent za vrata*.

Ovde možete uključiti i isključiti funkciju Push2open *Zona hlađenja* i *Zona zamrzavanja* za vaš rashladni uređaj.

Savet: Ako prednja strana ormana ima ručke, preporučuje se da isključite ovu funkciju *Asistent za vrata*.

Automat. SuperFreeze

Nalazite se u meniju ≡ ▸ ⚙ *Podešavanja* ▸ *Funkcija uređaja* ▸ *Automat. SuperFreeze*.

Funkcija ***Automat. SuperFreeze*** je fabrički uključena i može se deaktivirati u bilo kom trenutku.

Informacije

Nalazite se u meniju ≡ ▸ ⚙ *Podešavanja* ▸ *Informacije*.

Natpisna pločica

Nalazite se u meniju ≡ ▸ ⚙ *Podešavanja* ▸ *Informacije* ▸ *Natpisna pločica*.

Ovde ćete naći podatke o vašoj natpisnoj pločici.

Softver

Nalazite se u meniju ☰ ▸ ⚙ *Podešavanja* ▸ *Informacije* ▸ *Softver*.

Ovde ćete pronaći informacije o instaliranom softveru.

Pravne informacije

Nalazite se u meniju ☰ ▸ ⚙ *Podešavanja* ▸ *Informacije* ▸ *Pravne informacije*.

Možete npr. da proverite politiku privatnosti za kamere ili da saznate koje integrisane komponente otvorenog koda se koriste u softveru.

Servis

Nalazite se u meniju ☰ ▸ ⚙ *Podešavanja* ▸ *Servis*.

- *Service Access Point*
  Servisna služba može daljinski da pristupi softveru u slučaju problema sa uslugom.
- *Proširen prikaz*
  Samo za servisnu službu, **ne** za ličnu upotrebu.

Natpisna pločica u unutrašnjosti rashladnog uređaja se ne sme uklanjati. Natpisna pločica je potrebna u slučaju smetnje.

Vodite računa da voda ne dospe u elektroniku ili osvetljenje.

⚠ Opasnost od oštećenja usled prodora vlage.
Para iz paročistača može da ošteti plastične i električne delove.
Ne koristite paročistač za čišćenje rashladnog uređaja.

Napomene u vezi sa sredstvom za čišćenje

U unutrašnjosti rashladnog uređaja koristite samo sredstva za čišćenje i održavanje koja su neškodljiva za namirnice.

Da ne biste oštetili površine, prilikom čišćenja **nemojte** da koristite sledeće:

- sredstva za čišćenje koja sadrže sodu, amonijak, kiselinu ili hloride
- sredstva za čišćenje koja rastvaraju kamenac
- abrazivna sredstva za čišćenje (npr. prašak, krema za ribanje sunđer za ribanje)
- sredstva za čišćenje koja sadrže rastvarače
- sredstva za čišćenje mašine za pranje posuđa
- sprejeve za čišćenje rerni
- sredstva za čišćenje stakla
- abrazivne grube sunđere i četke (npr. sunđere za pranje lonaca)
- magične sunđere
- oštre metalne strugače

Za čišćenje preporučujemo čistu sunđerastu krpu, mlaku vodu i malo sredstva za ručno pranje sudova.

Pripremanje rashladnog uređaja za čišćenje

- Isključite rashladni uređaj.
- Izvucite mrežni utikač iz struje ili isključite osigurač u kućnoj instalaciji.
- Izvadite namirnice iz rashladnog uređaja i stavite namirnice na hladno mesto.
- Po potrebi, izvadite sve delove koji se mogu skinuti radi čišćenja (vidi poglavlje „Upoznavanje“, odeljak „Uređenje unutrašnjosti uređaja“).

Čišćenje unutrašnjosti uređaja

Redovno čistite rashladni uređaj, bar jednom mesečno.

Ukoliko su nečistoće duže prisutne, može se desiti da posle nekog vremena nečistoće više ne mogu da se uklone.
Površine bi mogle da se oboje ili promene.
Najbolje je da odmah uklonite nečistoće.

- **Unutrašnjost uređaja** operite čistim sunđerom, mlakom vodom sa malo deterdženta za ručno pranje sudova.
- Prebrišite površine od plemenitog čelika u unutrašnjosti odgovarajućim sredstvom za negu plemenitog čelika.
- Uvek brišite u smeru strukture površine od plemenitog čelika. Ovo će vam pomoći da izbegnete neželjene ogrebotine.

Koristite odgovarajuće sredstvo za negu plemenitog čelika za površine od plemenitog čelika u unutrašnjosti.
Preporučujemo Miele sredstvo za čišćenje staklokeramike i nerđajućeg čelika.

- Sve delove operite ručno, ne u mašini za pranje sudova.
- Redovno čistite posudu za kockice leda.
- Pre nego što isključite ledomat na duži period, očistite posudu za kockice leda.
- Redovno uklanjajte ostatke leda i vode sa posude za kockice leda.
- Posle čišćenja sve operite čistom vodom i obrišite mekom krpom.
- Da bi se rashladni uređaj dovoljno provetravao i da bi se sprečilo stvaranje neprijatnih mirisa, ostavite rashladni uređaj još nakratko otvorenim.

Čišćenje kamere (zavisno od modela)

Sočiva kamere mogu se zamagliti zbog povećane vlažnosti u rashladnog uređaja.

- Očistite sočiva kamere mikrofiber krpom i vodoodbojnim sredstvom za čišćenje.
- Očistite kućište kamere krpom od mikrofibera.

Regenerisanje filtera za mirise (AirClean System) u rerni

⚠ Rizik od razvoja buđi.
Iz higijenskih razloga, filteri za miris ne bi trebalo da ostanu u zoni hlađenja duže od 6 meseci bez regenerisanja ili zamene filtera za miris.
Regenerišite ili zamenite filtere za mirise kada se to zatraži na displeju. Ili uklonite filtere za miris iz zone hlađenja kada se ne koristi.

⚠ Opasnost od požara usled nepravilnog čišćenja ručno ili u mašini za pranje sudova.
Prilikom čišćenja filtera za mirise ručno ili u mašini za pranje sudova, ostaci sredstva za čišćenje mogu ostati u situ.
Tokom naknadne regeneracije u rerni, ostaci sredstva za čišćenje mogu se zapaliti zbog visoke temperature.
Uverite se da filteri za mirise ne dođu u kontakt sa sredstvima za čišćenje.

⚠ Opasnost od oštećenja usled pogrešnog rukovanja.
Filter za mirise je osetljiv na lomljenje.
Prilikom rukovanja filterima za mirise, vodite računa da ne padnu.
Ne pritiskajte sitastu strukturu filtera za mirise.

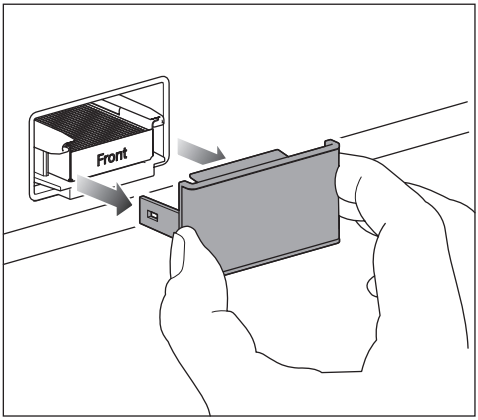

- Uklonite poklopac iz filtera za mirise.

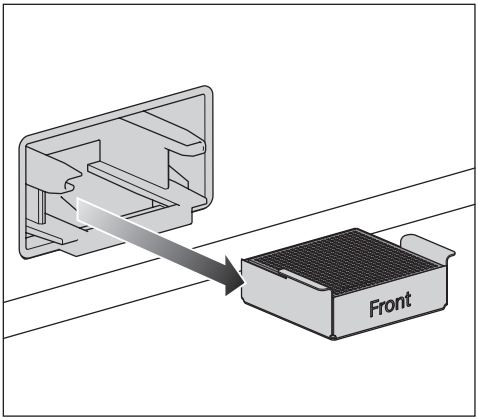

- Izvucite korišćene filtere za mirise zajedno sa držačem filtera iz otvora.

Ako vaša rerna ima uklonjivi filter za masnoću na zadnjem zidu komore za kuvanje, privremeno ga uklonite.
Pogledajte uputstvo za upotrebu rerne.

- Nemojte prethodno zagrevati rernu.
- Postavite filtere za mirise **u držaču filtera** i na pleh za pečenje u sredini rerne.
- Zatim uključite rernu ili funkciju rerne. Odaberite način rada: „Vrući vazduh plus“ (kruženje vazduha), 200°C.

Tokom regeneracije se može razviti neprijatan miris. Regeneracija se mora odvijati u dobro provetrenim prostorijama.

- Vreme regeneracije: 90 minuta. Zatim isključite rernu ili funkciju rerne.

⚠ Rizik od oštećenja usled vrućeg filtera za miris.
Površine osetljive na toplotu mogu biti oštećene.
Izvadite vrući filter za miris i držač filtera u rerni tek kada se filter za miris potpuno ohladi. Ne stavljajte filter za miris na površine osetljive na toplotu.

- Ne vadite filtere za mirise iz rerne dok se filteri za mirise i držač filtera potpuno ne ohlade.

Proverite da li filtere za mirise imaju vidljivih oštećenja pre nego što ih ponovo upotrebite. Nikada ne koristite oštećeni filter za mirise.

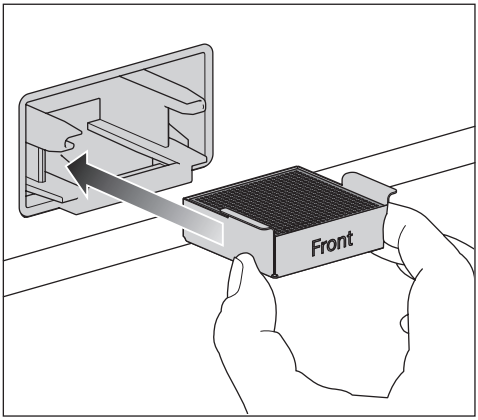

- Postavite regenerisani filter za mirise zajedno sa držačem filtera u otvor.
- Ručno očistite poklopac vlažnom krpom, ne u mašini za pranje sudova.

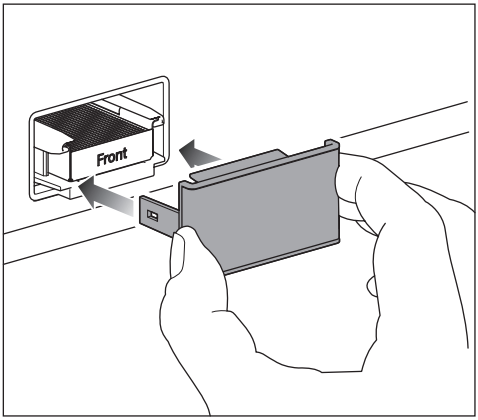

- Postavite poklopac na držač filtera.

Filteri za mirise u AirClean System sadrže aktivni ugalj. Aktivni ugalj ima svojstvo jakog bojenja.

- Nakon umetanja filtera za mirise, operite ruke sapunom i vodom.

Nakon što se filteri za mirise u rerni regenerišu ili zamene, indikator filtera se mora resetovati. Zahtev za čišćenjem se pojavljuje na ekranu.

Čišćenje filtera za vodu (filtera sa sitom)

Sito filtera treba čistiti otprilike svakih 6 meseci, u zavisnosti od količine korišćene vode ili proizvedenih kockica leda. Zahtev za čišćenjem se pojavljuje na ekranu.

Ako u poslednjih nekoliko nedelja ili meseci niste koristili rashladni uređaj ili ledomat, ili ako kockice leda imaju neprijatan miris, očistite filter sa sitom.

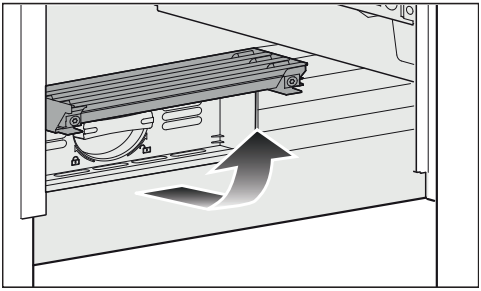

- Otvorite poklopac rashladnog uređaja na dnu.

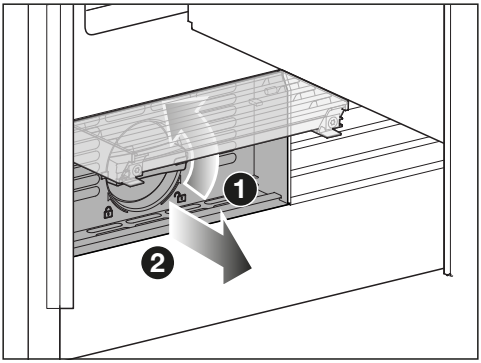

- Patronu filtera okrenite za 90° suprotno smeru kretanja kazaljke na satu u uspravan položaj ❶ i izvucite ga ❷.

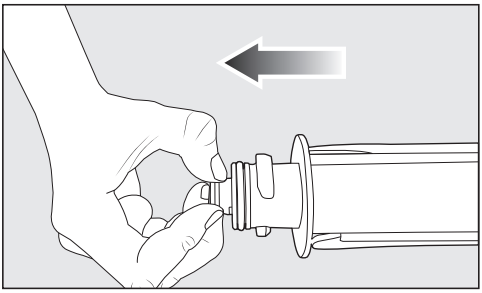

■ Sito izvucite iz patrone filtera.

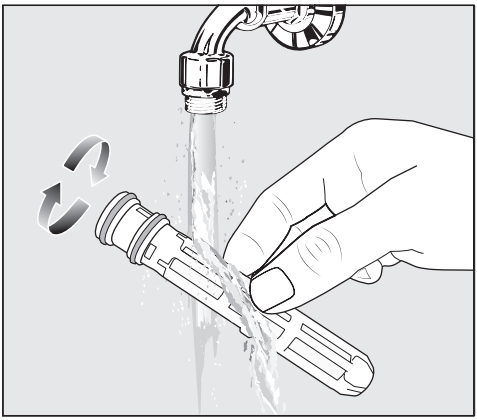

■ Očistite sito pod mlazom mlake vode. Pri tom okrećite sito tako da se opere sa svih strana.

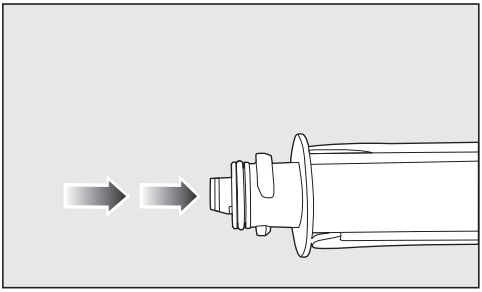

■ Ponovo stavite sito u patronu filtera.

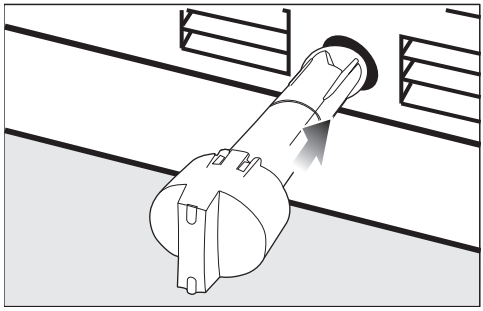

■ Patronu filtera gurnite u otvor filtera, kapa mora pri tom da stoji uspravno.

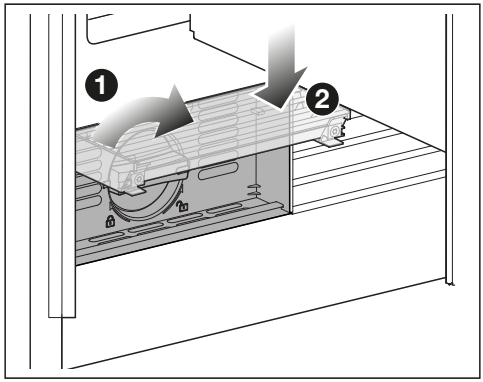

■ Patronu filtera okrenite za 90° u smeru kretanja kazaljke na satu do kraja u vodoravan položaj ❶.

■ Spustite poklopac ❷.

⚠ Opasnost od oštećenja usled curenja vode.
Ako patrona filtera nije pravilno umetnuta, postoji opasnost da voda curi iz rashladnog uređaja.
Prilikom stavljanja patrone filtera vodite računa da je zavrnete do oznake.

Nakon što je filter sa sitom promenjen, patrona filtera se mora resetovati. Zahtev za čišćenjem se pojavljuje na ekranu.

Čišćenje zaptivke na vratima

⚠ Opasnost od oštećenja usled pogrešnog čišćenja.
Prilikom tretiranja zaptivke na vratima uljima ili mastima zaptivka vrata može da postane porozna.
Zaptivku na vratima ne premazujte uljima ili mastima.

- Zaptivku na vratima redovno čistite samo vodom i na kraju je temeljno obrišite suvom krpom.

Čišćenje otvora za dovod i odvod vazduha

- Otvore za dovod i odvod vazduha čistite redovno pomoću četke za prašinu ili usisivača (za tu svrhu koristite npr. usisnu četku za Miele usisivače).

Nakon čišćenja

- Priključite rashladni uređaj.
- Postavite sve delove u rashladni uređaj.
- Ponovo uključite rashladni uređaj.
- Uključite funkciju SuperFrost ❄ na izvesno vreme da bi se zona zamrzavanja brzo ohladila.
- Uključite funkciju SuperCool&AirClean ❄ na izvesno vreme kako bi se zona hlađenja brzo ohladila.
- Vratite namirnice u rashladni uređaj čim temperature u zoni hlađenja i zoni zamrzavanja budu dovoljno niske.
- Isključite funkciju Super Frost ❄ čim bude dostignuta konstantna temperatura zone zamrzavanja od najmanje -18°C.
- Zatvorite vrata uređaja.

Automatsko otapanje

Zona hlađenja i fioka MasterFresh Pro

Zona hlađenja i fioka MasterFresh Pro se automatski otapaju.

Zona zamrzavanja

Rashladni uređaj je opremljen sistemom „NoFrost“, zahvaljujući čemu se zona zamrzavanja automatski otapa.

Rešavanje problema

Većinu smetnji i grešaka možete da otklonite sami. U mnogim slučajevima ćete uštedeti vreme i novac, jer nećete morati da kontaktirate servisnu službu.

Dodatne informacije o samostalnom otklanjanju smetnji možete naći na adresi www.miele.rs/service.

Ako je moguće, ne otvarajte rashladni uređaja do otklanjanja smetnje, da bi gubitak hladnoće bio što manji.

Opšti problemi sa rashladnim uređajem

Problem	Uzrok i otklanjanje
Rashladni uređaj ne hladi.	Rashladni uređaj nije uključen. ■ Uključite rashladni uređaj.
	Mrežni utikač nije pravilno utaknut u utičnicu ili utikač uređaja nije pravilno utaknut u utičnicu uređaja. ■ Utaknite mrežni utikač u utičnicu i utikač uređaja u utičnicu uređaja.
	Aktivirao se osigurač u kućnoj instalaciji. Rashladni uređaj, napon u kućnoj instalaciji ili neki drugi uređaj bi mogli biti neispravni. ■ Pozovite kvalifikovanog električara ili servisnu službu.
Kompresor se uključuje sve češće i duže, temperatura u rashladnom uređaju je previše niska.	Vrata uređaja su često otvarana. Ili su skladištene velike količine namirnica. ■ Vrata uređaja otvarajte samo po potrebi i držite ih otvorena što je moguće kraće.
	Vrata uređaja se ne zatvaraju potpuno. Temperatura u rashladnom uređaju opada. ■ Proverite naleganje vrata uređaja i po potrebi dodatno podesite vrata uređaja pomoću zavrtanja u šarkama.
	Vrata uređaja nisu dobro zatvorena. Ako se već stvorio debeli sloj leda, smanjuje se učinak hlađenja, usled čega raste potrošnja energije. ■ Uvek potpuno zatvarajte vrata uređaja. ■ Po potrebi otopite i očistite rashladni uređaj.
	Temperatura okoline je previsoka. Što je viša temperatura okoline, utoliko duže radi kompresor.

Problem	Uzrok i otklanjanje
	■ Pridržavajte se uputstava u poglavlju „Instalacija“, odeljak „Mesto postavljanja“.
	Otvori za dovod i odvod vazduha su pokriveni ili prašnjavi. ■ Ne pokrivajte otvore za dovod i odvod vazduha. ■ Otvore za dovod i odvod vazduha redovno čistite od prašine.
	Kod ugradnih uređaja: Rashladni uređaj nije pravilno ugrađen u ugradni orman. ■ Ugradite rashladni uređaj u skladu sa instrukcijama navedenim u uputstvu za montažu.
Temperatura u rashladnom uređaju je suviše niska.	Podešena je suviše niska temperatura u rashladnom uređaju. ■ Popravite podešavanje temperature.
	Funkcija SuperCool&AirClean ❄ je još uvek uključena. ■ Radi uštede energije možete SuperCool&AirClean ❄ sami da isključite ranije.
	Funkcija SuperFrost ❄ je još uvek uključena. ■ Radi uštede energije, funkciju SuperFrost ❄ možete sami da isključite ranije.
	Funkcija *QuickIce* je još uključena. ■ Radi uštede energije funkciju *QuickIce* možete sami da isključite ranije.
	Funkcija *Automat. SuperFreeze* je još uključena. ■ Funkcija *Automat. SuperFreeze* je fabrički uključena. Isključite funkciju *Automat. SuperFreeze*.

Rešavanje problema

Problem	Uzrok i otklanjanje
Temperatura u rashladnom uređaju je suviše visoka. Postoji mogućnost odmrzavanja zamrznutih namirnica (u zavisnosti od modela).	To nije greška. Podešena temperatura je previsoka. ■ Korigujte podešavanje temperature. ■ Još jednom prekontrolišite temperaturu posle 24 sata.
	Temperatura okoline za koju je dizajniran vaš rashladni uređaj je pala ispod granične vrednosti. Kompresor se ređe uključuje ako je temperatura okoline previše niska. Temperatura u rashladnom uređaju raste. ■ Pridržavajte se uputstava u poglavlju „Instalacija“, odeljak „Mesto postavljanja“. ■ Povećajte temperaturu okoline.
Temperatura u rashladnom uređaju previše odstupa od podešene temperature.	Mogu postojati različiti uzroci. ■ Isključite rashladni uređaj. ■ Nakon 5 minuta, ponovo uključite rashladni uređaj. Ako je temperatura suviše visoka, ponovo proverite temperaturu nakon par sati. Ako je temperatura suviše niska, ponovo proverite temperaturu sledećeg dana.
Kompresor radi stalno.	To nije greška. Da bi se uštedela energija, kompresor se uključuje na manji broj obrtaja ukoliko postoji manja potreba za hlađenjem. Pri tome se produžava vreme rada kompresora.
Inje i vodene kapi se formiraju na zadnjem zidu zone hlađenja.	Dok kompresor radi, zavisno od funkcije može doći do stvaranja inja i vodenih kapi na zadnjem zidu zone za hlađenje. Nije potrebno da uklanjate inje i vodene kapi, jer će automatski ispariti zbog toplote kompresora.
Smrznuta namirnica se zalepila.	Ambalaža namirnice nije bila suva prilikom stavljanja u uređaj. ■ Smrznutu namirnicu odvojite uz pomoć nekog tupog predmeta, npr. drškom kašike.
Ne oglašava se zvučni signal upozorenja iako su vrata otvorena.	Isključili ste zvučni alarm za vrata. ■ Ponovo uključite *Zvučni signali*: ☰ ▸ ⚙ *Podešavanja* ▸ Uopšteno ▸ *Zvuci* ▸ *Zvučni signali*.
	Funkcija *Režim rada Šabat* je uključena. Na displeju svetli simbol 🕯. ■ Dodirnite displej 4 sekunde. Funkcija *Režim rada Šabat* je isključena i glavni meni se prikazuje na displeju.

Problem	Uzrok i otklanjanje
Vrata zone za zamrzavanje ne mogu da se otvore više puta uzastopno.	Nije greška. Zbog vakuumskog dejstva vrata uređaja možete bez upotrebe veće sile da otvorite tek posle oko 1 minuta.
Vrata uređaja se ne mogu otvoriti kada je funkcija Režim rada Šabat uključena.	Funkcija *Asistent za vrata* je uključena, dodatno je funkcija *Režim rada Šabat* uključena. ■ Ako je funkcija *Režim rada Šabat* uključena, funkcija *Asistent za vrata* je deaktivirana. ■ Vrata uređaja povucite odozdo ili sa strane.
Temperatura u zoni zamrzavanja se ne može podesiti.	Funkcija *QuickIce* je uključena. ■ Odaberite *IceMaker* na displeju. ■ Isključite funkciju *QuickIce*.
Slike sa kamere su mutne ili lošeg kvaliteta (zavisno od modela).	Gornja vrata uređaja su bila prebrzo zatvorena. ■ Polako zatvorite vrata kako bi kamera mogla da napravi visokokvalitetne slike.
	Sočiva kamere su zamagljena. To se dešava kada se temperatura i vlažnost u zoni hlađenja promene. ■ Ne ostavljajte vrata uređaja otvorena duže nego što je potrebno. ■ Očistite sočiva kamere (pogledajte poglavlje „Čišćenje i održavanje“).
	Folija protiv zamagljivanja je oštećena. ■ Pozovite servisnu službu.
	Unutrašnje osvetljenje u zoni hlađenja je previše tamno. ■ Isključite **automatsko** unutrašnje osvetljenje: ☰ ▸ ⚙ *Podešavanja* ▸ *Funkcija uređaja* ▸ *Unutrašnje osvetljenje* ▸ *Automatski* ■ Sada ručno podesite unutrašnje osvetljenje na **maksimalnu** osvetljenost ☼ pomoću kontrole.
	Unutrašnje osvetljenje u zoni hlađenja je npr. zaklonjeno namirnicama. ■ Uverite se da unutrašnje osvetljenje u zoni hlađenja nije blokirano namirnicama.
	Kamera je npr. zaklonjena namirnicama. ■ Uverite se da kamera u zoni hlađenja nije blokirana namirnicama. Namirnica takođe ne sme da viri preko ivice prostora za odlaganje namirnica.
	Kamere u vratima uređaja moraju se ponovo pokrenuti.

Problem	Uzrok i otklanjanje
	■ Isključite rashladni uređaj pritiskom na prekidač za uključivanje/isključivanje. ■ Izvucite mrežni utikač iz struje ili isključite osigurač u kućnoj instalaciji. ■ Sačekajte 5 minuta i ponovo priključite rashladni uređaj na električnu mrežu. ■ Uključite rashladni uređaj. ■ Zatvorite vrata uređaja i sačekajte 3 minuta. Sistem rashladnog uređaja se postepeno podiže. ■ Držite vrata uređaja zatvorena tokom ovog procesa. Kamere su sada ponovo u funkciji.
Kamera ne snima slike ili aplikacija Miele ne prikazuje slike sa kamere (zavisno od modela).	Funkcija *Režim rada Šabat* je uključena. Na displeju svetli simbol 🕯. ■ Dodirnite displej 4 sekunde. Funkcija *Režim rada Šabat* je isključena i glavni meni se prikazuje na displeju.
	Kamere nisu uključene. ■ Uključite kamere na displeju: ≡ ▸ ⚙ *Podešavanja* ▸ *Funkcija uređaja* ▸ *Kamere*.
	Rashladni uređaj nije umrežen ili je WLAN veza nedovoljna. ■ Povežite rashladni uređaj ili proverite WLAN vezu.
	Kamera snima slike fioke MasterFresh Pro samo ako je fioka MasterFresh Pro prethodno potpuno otvorena. ■ Kada dodajete ili vadite namirnice iz fioke MasterFresh Pro, svaki put je potpuno otvorite.
	Kamera snima slike u zoni hlađenja samo ako su vrata uređaja potpuno otvorena. ■ Kada stavljate namirnice u zonu hlađenja ili je vadite iz nje, svaki put potpuno otvorite vrata uređaja.
	Kamera u vratima uređaja mora biti ponovo pokrenuta. ■ Isključite rashladni uređaj pritiskom na prekidač za uključivanje/isključivanje. ■ Izvucite mrežni utikač iz struje ili isključite osigurač u kućnoj instalaciji. ■ Sačekajte 5 minuta i ponovo priključite rashladni uređaj na električnu mrežu. ■ Uključite rashladni uređaj.

Problem	Uzrok i otklanjanje
	■ Zatvorite vrata uređaja i sačekajte 3 minuta. Sistem rashladnog uređaja se postepeno podiže. ■ Držite vrate uređaja zatvorena tokom ovog procesa. Kamere su sada ponovo u funkciji.
Kamere proizvode zvuk kliktanja (zavisno od modela).	To nije greška. Kamere izlaze iz stanja pripravnosti.
Voda iz dispenzera za vodu nema dobar ukus.	Ako ponovo koristite vodu iz dispenzera za vodu nakon dužeg vremena, voda može imati blago ustajao ukus. ■ U tom slučaju, bacite prvih 15 čaša vode.
Proizvodnja kockica leda je mala ili ledomat ne radi.	Uzroci mogu biti različiti. ■ Isključite rashladni uređaj pritiskom na prekidač za uključivanje/isključivanje. ■ Izvucite mrežni utikač iz struje ili isključite osigurač u kućnoj instalaciji. ■ Sačekajte 5 minuta i ponovo priključite rashladni uređaj na električnu mrežu. ■ Uključite rashladni uređaj. ■ Ukoliko smetnja i dalje postoji, pozovite Miele servisnu službu.
Filter za mirise dolazi u kontakt sa tečnošću.	Filter za mirise dolazi u kontakt sa tečnošću prilikom rukovanja namirnicama u zoni hlađenja. ■ Izvadite filter za mirise iz zone hlađenja i odložite ga sa kućnim otpadom. ■ Odložite neupakovanu hranu koja se nalazi ispod filtera za mirise. ■ Očistite poklopac filtera za mirise, držač filtera i posudu filtera za mirise u zoni hlađenja čistim sunđerom i mlakom vodom. ■ Ako je potrebno, očistite prostor za skladištenje ispod filtera za mirise. ■ Zamenite filter za mirise novim filterom za mirise.

Rešavanje problema

Poruke na displeju

Poruka	Uzrok i otklanjanje
Na displeju se prikazuje poruka *Demo mod je aktivan* da rashladni uređaj nema kapacitet hlađenja, ali da su komande rashladnog uređaja i unutrašnje osvetljenje funkcionalni.	Funkcija *Demo mod za sajam* je uključena. ■ Zatvorite i otvorite vrata uređaja. Na displeju se prikazuje *Demo mod za sajam*. ■ Izaberite *Upravljanje*. ■ Isključite funkciju *Demo mod za sajam*: ☰ ▸ ⚙ *Podešavanja* ▸ *Uopšteno* ▸ *Bezbednost* ▸ *Demo mod za sajam*. Nakon isključivanja funkcije *Demo mod za sajam*, rashladni uređaj se isključuje i mora ponovo da se uključi.
Na displeju svetli simbol i prikazuje se poruka *Režim rada Šabat je aktivan*.	Funkcija *Režim rada Šabat* je uključena: unutrašnje osvetljenje je isključeno, a rashladni uređaj hladi. ■ Dodirnite displej 4 sekunde. Funkcija *Režim rada Šabat* je isključena i glavni meni se prikazuje na displeju.
Na displeju svetli simbol i prikazuje se poruka *Deblokirati upravljanje*. Rukovanje rashladnim uređajem nije moguće.	Funkcija *Blokada tastera* je uključena. Funkcija *Blokada tastera* onemogućava rukovanje svaki put kada se vrata uređaja zatvore. ■ Da biste privremeno isključili funkciju *Blokada tastera*, dodirnite displej oko 4 sekunde. ■ Takođe možete potpuno isključiti funkciju *Blokada tastera* pomoću padajućeg menija ili ☰ ▸ ⚙ *Podešavanja* ▸ *Uopšteno* ▸ *Bezbednost* ▸ *Blokada tastera*.

Unutrašnje osvetljenje

⚠ Opasnost od strujnog udara usled nezaštićenih delova koji su pod naponom.
Prilikom skidanja poklopca osvetljenja možete doći u dodir sa delovima koji su pod naponom.
Nemojte da skidate poklopac osvetljenja. LED osvetljenje sme da zameni i popravi isključivo servis.

⚠ Opasnost od povreda usled LED osvetljenja.
Ovo osvetljenje odgovara rizičnoj grupi RG 2. Ukoliko je oštećen poklopac, može doći do povrede očiju.
Ukoliko je poklopac sijalice oštećen, ne gledajte pomoću optičkih instrumenata (lupe ili sličnim) direktno u svetlo iz neposredne blizine.

Problem	Uzrok i otklanjanje
Unutrašnje osvetljenje ne funkcioniše ili je previše mračno.	Rashladni uređaj nije uključen. ■ Uključite rashladni uređaj.
	Funkcija *Režim rada Šabat* je uključena. ■ Na displeju svetli. Dodirnite displej oko 4 sekunde. Funkcija *Režim rada Šabat* je isključena i glavni meni se prikazuje na displeju.
	Unutrašnje osvetljenje je podešeno na *Automatski* ili *Osvetljenost* ▸ *Tamno*. ■ Promenite podešavanje unutrašnjeg osvetljenja na displeju: ☰ ▸ ⚙ *Podešavanja* ▸ *Funkcija uređaja* ▸ *Unutrašnje osvetljenje*.
	Ako to nisu uzroci, postoji neka smetnja. ■ Pozovite servisnu službu.

Rešavanje problema

Uzroci šumova

Rashladni uređaj tokom rada proizvodi različite zvuke.
Sa manjom snagom hlađenja, rashladni uređaj štedi energiju, ali radi duže. Jačina zvuka je manja.
Sa većom snagom hlađenja, namirnica se hladi brže.
Jačina zvuka je veća.

Uobičajena buka	Šta uzrokuje buku?
Šuštanje, šištanje	Rashladno sredstvo se ubrizgava u rashladni sistem.
Žuborenje, grgorenje, pljuskanje	Rashladno sredstvo teče kroz cevi.
Brujanje	Rashladni uređaj se hladi.
Kliktanje	Termostat uključuje ili isključuje kompresor.
Zujanje, brujanje	Ventilator radi. Automatski otvarač vrata (u zavisnosti od modela) otvara ili zatvara vrata uređaja.
Pucketanje	Materijal unutar rashladnog uređaja se širi.
Lupkanje	Ventili ili klapne su aktivni.
Zujanje (rashladni uređaji sa posudom za vodu)	Voda se pumpa iz posude za vodu.
Srkanje (rashladni uređaji sa amortizerom za zatvaranje vrata)	Vrata uređaja sa amortizerom za zatvaranje vrata se otvaraju ili zatvaraju.
Imajte na umu da se šumovi kompresora i protoka u rashladnom sistemu ne mogu izbeći.	

Šumovi	Uzrok i otklanjanje
Vibriranje, lupkanje, zveckanje	Rashladni uređaj stoji neravno. Poravnajte rashladni uređaj pomoću libele. Za to koristite podesive nožice (zavisno od modela) ispod rashladnog uređaja. **Kod ugradnih uređaja (zavisno od modela)**: Kod kuhinjskih elemenata viših od 140 cm: Podmetnite ispod uređaja priložene šine za stabilizaciju.
	Rashladni uređaj dodiruje druge delove nameštaja ili uređaje. Odmaknite rashladni uređaj.
	Fioke, korpe ili police za odlaganje se klimaju ili su zaglavljene. Proverite delove koji mogu da se izvade i ponovo ih postavite.
	Boce ili posude se dodiruju. Boce ili posude odmaknite malo jednu od druge.
	Držač kabla za transport (zavisno od modela) je još uvek okačen na zadnju stranu uređaja. Uklonite držač kabla za transport.

Na www.miele.rs/service ćete naći informacije o tome kako samostalno da otklonite smetnje, kao i informacije o Miele rezervnim delovima.

Kontakt za prijavu smetnji

U slučaju smetnji koje ne možete da otklonite, obratite se npr. Vašem specijalizovanom Miele prodavcu ili Miele servisu.

Miele servis možete rezervisati putem interneta na https://www.miele.rs/domacinstvo/servisni-upit-3147.htm.

Podatke za kontakt Miele servisa ćete naći na kraju ovog dokumenta.

Servisu je potrebna identifikaciona oznaka modela i fabrički broj (fabr./SB/br.). Oba podatka ćete naći na natpisnoj pločici sa oznakom tipa.

EPREL baza podataka

Od 1. marta 2021. godine, informacije o označavanju energetske efikasnosti i zahtevima eko-dizajna moći ćete da nađete u evropskoj bazi podataka proizvoda (EPREL). Putem sledeće veze https://eprel.ec.europa.eu/ dospećete u bazu podataka proizvoda. Tamo ćete dobiti upit da unesete identifikacionu oznaku modela.

Identifikacionu oznaku modela ćete naći na natpisnoj pločici u unutrašnjosti rashladnog uređaja ili, u zavisnosti od modela, u režimu za podešavanje pod informacijama **i**.

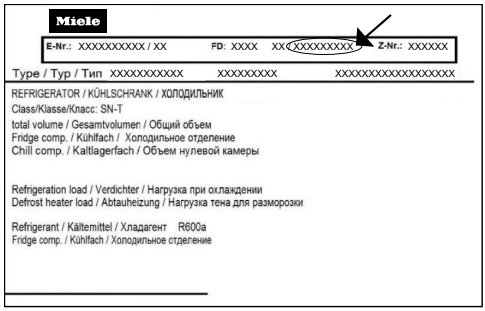

Natpisnu pločicu naći ćete u unutrašnjosti rashladnog uređaja.

Garancija

Garantni rok iznosi 2 godine.

Ostale informacije ćete naći u priloženim uslovima garancije.

Informacije

Izjava o usklađenosti

Firma Miele ovim izjavljuje, da je ovaj kombinovani frižider usaglašen sa direktivom 2014/53/EU.

Kompletan tekst EU izjave o usklađenosti je dostupan na nekoj od sledećih internet adresa:

- Proizvodi, preuzimanje, na www.miele.rs
- Servis, traženje informacija, uputstva za upotrebu, na https://miele.rs/manual navođenjem naziva proizvoda ili fabričkog broja

Frekventni opseg WLAN modula	2,4000–2,4835 GHz
Maksimalna predajna snaga WLAN modula	< 100 mW

MIELE d.o.o.
Balkanska 2
11000 Beograd

Telefon: +381 22 77 111

e-mail: info@miele.rs
www.miele.rs

Nemačka
Miele & Cie. KG
Carl-Miele-Straße 29
33332 Gütersloh

Miele

KFMC 3834 ...

sr-RS

M.-Nr. 12 882 810 / 01 / 002