Navodila za uporabo in montažo
Hladilnik



Pred postavitvijo – inštalacijo – zagonom **obvezno** preberite navodila za uporabo. Le tako se boste zaščitili pred poškodbami in preprečili škodo.

sl-SI

M.-Nr. 13 141 970

Vsebina

Varnostna navodila in opozorila **5**

Trajnostnost in varovanje okolja **13**
Vaš prispevek k varovanju okolja 13
Tako prihranite energijo 14

Spoznavanje aparata **15**
Opis aparata 15
Začetni zaslon 16
Nastavitveni način 17
Počitniški način 17
Funkcija fiksiranja nastavitev 17
Izklop hladilnega aparata 17
Način Sabbat 17
Informacije o načinu Sabbat 17
Čas do vklopa alarma ob odprtih vratih 17
Povezava v omrežje 17
Ton tipk 17
Opozorilni toni in zvočni signali 18
Svetlost prikazovalnika 18
Enota za temperaturo °C/°F 18
Sejemska nastavitev 18
Tovarniške nastavitve 18
Informacije o hladilnem aparatu 18
Varnost 18
Alarm ob odprtih vratih 18
Povezava v omrežje 19
Funkcije stroja 19
Pospešeno hlajenje 19
Urejanje notranjosti aparata 20
Prestavljanje delilnih palic v zgornjem hladilnem predalu 20
Odstranjevanje in vstavljanje hladilnih predalov 20
Dodatna oprema 20

Prvi zagon **21**
Pred prvo uporabo 21
Priklop hladilnega aparata 21
Vklop hladilnega aparata 21
Izklop hladilnega aparata 21
Ločen izklop zgornjega predala 21
Ob daljši odsotnosti 21
Pogoji za povezavo v omrežje 22
Prva povezava v omrežje 22
Izvedba Scan & Connect 22

Vsebina

Uporaba **23**
Nastavitev temperature 23
Možne nastavitve temperature 23
Prikaz temperature 23
Shranjevanje živil v hladilnem delu 24
Različna območja hlajenja 24
Živila, ki niso primerna za shranjevanje v hladilnem območju 25
Pravilno shranjevanje živil 25
Shranjevanje živil v predalu za sadje in zelenjavo (VeggieBox) 26

Prilagajanje nastavitev **28**

Čiščenje in vzdrževanje **32**
Napotki glede čistilnih sredstev 32
Priprava aparata za čiščenje 32
Čiščenje notranjosti aparata 32
Ročno čiščenje ali pomivanje delov opreme v pomivalnem stroju 33
Čiščenje vratnega tesnila 33
Čiščenje rež za pre- in odzračevanje 33
Po končanem čiščenju 33
Samodejno odtajevanje 34

Odpravljanje težav **35**
Razlogi za hrup 40

Servisna služba **42**
Kontakt v primeru motenj 42
Zbirka podatkov EPREL 42
Garancija 42

Namestitev **43**
Mesto postavitve 43
Klimatski razred 44
Pre- in odzračevanje 44
Postavitev side-by-side 44
Teža pohištvenih vrat 45
Vgradne mere 46
Niša za vgradnjo pod pult/pogled s strani 46
Priključki 47
Vgradnja aparata 48
Za vgradnjo hladilnega aparata potrebujete naslednje orodje: 48
Priprava hladilnega aparata 48
Potiskanje hladilnega aparata v nišo 49
Postavitev hladilnega aparata v pravilen položaj 50
Pritrditev hladilnega aparata v nišo 51
Montaža pohištvenih vrat 52

Vsebina

Električni priključek 56
Izjava o skladnosti **57**
Avtorske pravice in licence **58**

Ta hladilni aparat ustreza veljavnim varnostnim določilom. Kljub temu pa lahko nepravilna uporaba privede do poškodb oseb in materialne škode.
Pred prvo uporabo hladilnega aparata pozorno preberite navodila za uporabo in montažo. V njih boste našli pomembne napotke za vgradnjo, varnost, uporabo in vzdrževanje aparata. Tako se boste zaščitili pred poškodbami in preprečili škodo na hladilnem aparatu.
Skladno s standardom IEC 60335-1 Miele izrecno opozarja, da je treba obvezno prebrati in upoštevati vse razpoložljive informacije o inštalaciji hladilnega aparata ter varnostna navodila in opozorila.
Miele ne prevzema odgovornosti za škodo, ki je posledica neupoštevanja teh navodil.
Navodila za uporabo in montažo shranite. Navodila za uporabo in montažo predajte naslednjemu lastniku.

Uporaba v skladu s predpisi

▶ Hladilni aparat je namenjen za uporabo v gospodinjstvu in podobnih okoljih, kot so
– trgovine, pisarne in druga podobna delovna okolja,
– kmetije,
– hoteli, moteli, penzioni in drugi značilni nastanitveni objekti, kjer aparat uporabljajo gostje.
Ta hladilni aparat ni namenjen za uporabo na prostem.

▶ Hladilni aparat uporabljajte izključno v okvirih, običajnih za gospodinjstvo, za hlajenje in shranjevanje živil.
Hladilni aparat ni primeren za zamrzovanje živil.
Hladilni aparat je primeren za integrirano vgradnjo pod pult.
Dovoljen ni noben drug namen uporabe.

▶ Hladilni aparat ni primeren za shranjevanje in hlajenje zdravil, krvne plazme, laboratorijskih preparatov ali podobnih snovi ali izdelkov, ki so predmet direktive o medicinskih pripomočkih. Napačna uporaba hladilnega aparata lahko privede do poškodb shranjenega blaga ali njegovega kvarjenja. Hladilni aparat tudi ni primeren za delovanje v prostorih, kjer obstaja nevarnost eksplozije.
Miele ne prevzema odgovornosti za škodo, ki je posledica nepravilne uporabe ali napačnega upravljanja.

▶ Osebe (vključno z otroki), ki zaradi svojih fizičnih, zaznavnih ali duševnih zmožnosti oziroma svoje neizkušenosti ali neznanja niso sposobne varno upravljati hladilnega aparata, ga ne smejo uporabljati brez nadzora odgovorne osebe.
Navedene osebe smejo upravljati hladilni aparat brez nadzora samo, če so z njim seznanjene do te mere, da ga lahko povsem varno uporabljajo, ter znajo prepoznati možne nevarnosti napačnega upravljanja.

Če so pri hiši otroci

▶ Poskrbite, da se otroci, mlajši od osem let, ne zadržujejo v neposredni bližini hladilnega aparata, razen če so pod stalnim nadzorom.

▶ Otroci, starejši od osem let, lahko uporabljajo aparat brez nadzora samo, če so z njim seznanjeni do te mere, da ga lahko varno uporabljajo. Poznati in razumeti morajo morebitne nevarnosti, ki jim pretijo zaradi napačnega upravljanja.

▶ Otroci ne smejo čistiti ali vzdrževati aparata brez nadzora.

▶ Otroci, ki se zadržujejo v bližini hladilnega aparata, naj bodo vedno pod nadzorom. Nikoli ne pustite, da bi se otroci igrali z aparatom.

▶ Nevarnost zadušitve. Otroci se lahko med igro zavijejo v ovojni material (npr. folije) ali si ga povlečejo čez glavo, kar lahko vodi do zadušitve. Embalažne materiale zato shranite zunaj dosega otrok.

Tehnična varnost

▶ Zatesnjenost krogotoka hladilnega sredstva je preverjena. Hladilni aparat ustreza zadevnim varnostnim predpisom in ustreznim direktivam EU.



Ob poškodbi hladilnega krogotoka: izhajata lahko hladilno sredstvo in olje ter se vnameta.

▶ Opozorilo: Nevarnost požara/gorljivi materiali. Ta simbol je na kompresorju in opozarja na gorljive materiale. Te nalepke ne smete odstraniti.

Hladilno sredstvo, ki ga vsebuje (podatki so na napisni ploščici), je okolju prijazno, vendar vnetljivo.
Zaradi uporabe tega okolju prijaznega hladilnega sredstva je delovanje aparata nekoliko glasnejše. Poleg zvoka delovanja kompresorja se lahko pojavi zvok pretoka v celotnem hladilnem krogotoku. Tem učinkom se žal ni mogoče izogniti, nimajo pa nobenega vpliva na zmogljivost hladilnega aparata.
Med transportom in vgradnjo/postavitvijo hladilnega aparata pazite, da se ne poškoduje noben del hladilnega krogotoka. Hladilno sredstvo, ki brizgne iz sistema, lahko povzroči poškodbe oči, lahko pa se tudi vname.
Ob poškodbah:

- Izogibajte se odprtemu plamenu ali virom vžiga.
- Hladilni aparat ločite od električnega omrežja.
- Nekaj minut zračite prostor, v katerem stoji hladilni aparat.
- Pokličite servisno službo.

▶ Več kot je hladilnega sredstva v hladilnem aparatu, večji mora biti prostor, kjer stoji aparat. Pri morebitnem puščanju lahko namreč v premajhnem prostoru pride do tvorbe vnetljive mešanice plina in zraka. Na vsakih 8 g hladilnega sredstva mora biti velikost prostora najmanj 1 m^3. Količina hladilnega sredstva je navedena na napisni ploščici v notranjosti aparata.

▶ Če so prezračevalne odprtine prekrite ali blokirane, lahko ob poškodbi hladilnega krogotoka nastane vnetljiva mešanica plina in zraka. Obvezno se držite navedenih mer odprtin za pre- in odzračevanje. Odprtine za pre- in odzračevanje ne smejo biti na noben način prekrite.

▶ Priključni podatki (zaščita, napetost in frekvenca), navedeni na napisni ploščici, se morajo obvezno ujemati s podatki vašega električnega omrežja, sicer bo prišlo do poškodbe aparata. Podatke obvezno preverite že pred priklopom hladilnega aparata.
Če ste v dvomih, se posvetujte z električarjem.

▶ Električna varnost hladilnega aparata je zagotovljena le v primeru, da je priključen na pravilno ozemljeno električno napeljavo. Ta osnovni varnostni pogoj mora biti izpolnjen. Če ste v dvomih, naj vašo hišno električno inštalacijo preveri strokovnjak.

▶ Možno je začasno ali trajno delovanje s priklopom na samostojno napravo za oskrbo z energijo ali tovrstno napravo, ki ni sinhronizirana z omrežjem (npr. avtonomno omrežje, sistemi za varnostno kopiranje). Pogoj za delovanje je, da naprava za oskrbo z energijo izpolnjuje pogoje EN 50160 ali primerljive.
Varnostni ukrepi, predvideni za hišno inštalacijo in ta izdelek Miele, morajo biti tako po funkciji kot načinu delovanja zagotovljeni tudi pri avtonomnem delovanju ali delovanju, ki ni sinhronizirano z omrežjem, ali morajo biti nadomeščeni z ustreznimi enakovrednimi ukrepi v inštalaciji. Kot je na primer opisano v aktualni objavi VDE-AR-E 2510-2.

▶ Poškodovan omrežni priključni kabel lahko zamenjate samo s posebnim priključnim kablom istega tipa (kupite ga lahko v spletni prodajalni Miele ali na servisu Miele). Zaradi varnosti lahko kabel zamenja samo usposobljen strokovnjak ali osebje servisne službe Miele.

▶ Razdelilne doze ali električni podaljški ne zagotavljajo potrebne varnosti (nevarnost požara). Zato hladilnega aparata ne priključite na električno omrežje preko tovrstnih naprav.

▶ Če vlaga zaide do delov pod napetostjo ali priključnega kabla, lahko pride do kratkega stika. Zato hladilni aparat ne sme delovati v območju, kjer je vlažno ali obstaja nevarnost škropljenja (npr. v garaži, pralnici ipd.).

▶ Ta aparat ni primeren za uporabo na nestacionarnih mestih postavitve (npr. na plovilih).

▶ Če je aparat poškodovan, lahko ogroža vašo varnost. Preverite, da na njem ni opaznih poškodb. Poškodovanega hladilnega aparata v nobenem primeru ne smete uporabljati.

▶ Aparat lahko uporabljate samo, če je pravilno vgrajen, saj je le tako zagotovljeno varno delovanje.

▶ Ob inštalacijskih in vzdrževalnih posegih ter popravilih mora biti hladilni aparat ločen od električnega omrežja. V ta namen mora biti izpolnjen eden izmed naslednjih pogojev:

- varovalke električne napeljave so izklopljene ali
- taljive varovalke električne napeljave so povsem odvite ali
- priključni kabel je izključen iz električnega omrežja. Pri aparatih z omrežnim vtičem ne vlecite za kabel, temveč primite vtič in ga izvlecite.

▶ Nestrokovna inštalacija, vzdrževalna dela ali popravila lahko povzročijo resno nevarnost za uporabnika, za katero proizvajalec ne prevzema odgovornosti.
Namestitev in vzdrževalna dela ali popravila lahko opravlja samo usposobljen strokovnjak ali osebje servisne službe Miele.

▶ Če hladilnega aparata ne popravi usposobljen strokovnjak ali servisna služba Miele, prenehajo veljati pravice, ki izhajajo iz garancije.

▶ V primeru zamenjave okvarjenih sestavnih delov, ki so pomembni za varnost, Miele samo pri originalnih nadomestnih delih Miele jamči, da v celoti izpolnjujejo varnostne zahteve.

▶ Ta hladilni aparat je zaradi posebnih zahtev (npr. glede temperature, vlažnosti, kemijske obstojnosti, odpornosti proti obrabi in vibracij) opremljen s specialno žarnico. Ta žarnica se lahko uporablja samo za predvideni namen. Žarnica ni primerna za osvetlitev prostora. Zamenja jo lahko samo usposobljen strokovnjak ali osebje servisne službe Miele. Ta hladilni aparat je opremljen z več svetlobnimi viri, ki so uvrščeni vsaj v razred energijske učinkovitosti G.

Strokovna inštalacija

▶ Hladilni aparat namestite skladno z navodili za montažo.

▶ Med transportom in vgradnjo hladilnega aparata vedno nosite zaščitne rokavice.

▶ Aparat postavite na predvideno mesto s pomočjo druge osebe.

Pravilna uporaba

▶ Hladilni aparat je predviden za uporabo v določenem klimatskem razredu (območje temperature okolice), katerega meje morate upoštevati. Klimatski razred je naveden na napisni ploščici v notranjosti aparata. Nižja temperatura okolice vodi v daljši čas mirovanja kompresorja, zato aparat ne more vzdrževati potrebne temperature.

▶ Odprtine za pre- in odzračevanje ne smejo biti na noben način prekrite. V nasprotnem primeru ni več zagotovljen neoviran pretok zraka. Poveča se poraba energije, sestavni deli pa se lahko poškodujejo.

▶ Nevarnost poškodb aparata zaradi živil, ki vsebujejo maščobo ali olje. Če v hladilnem aparatu ali vratih aparata hranite živila, ki vsebujejo maščobe ali olja, pazite, da iztekajoča maščoba ali olje ne pride v stik s plastičnimi deli hladilnega aparata. V plastiki lahko zaradi tega nastanejo napetostne razpoke in plastika poči ali se prelomi.

▶ Nevarnost požara in eksplozije zaradi vnetljive mešanice plinov. V hladilnem aparatu ne shranjujte eksplozivnih snovi ali izdelkov z gorljivim potisnim plinom (npr. sprejev). Vnetljive mešanice plinov se lahko zaradi električnih sestavnih delov aparata vnamejo. Tovrstne spreje prepoznate po natisnjeni navedbi vsebine ali simbolu plamena. Izhajajoči plini se lahko zaradi električnih sestavnih delov aparata vnamejo.

▶ Nevarnost eksplozije. V hladilnem aparatu ne sme delovati nobena električna naprava (npr. za izdelavo sladoleda). V nasprotnem primeru lahko pride do iskrenja.

▶ Če zaužijete živila, ki ste jih predolgo shranjevali, lahko pride do zastrupitve s hrano.
Trajanje shranjevanja je odvisno od številnih dejavnikov, npr. od svežine in kakovosti živila ter temperature shranjevanja. Upoštevajte rok uporabe in navodila za shranjevanje, ki jih navaja proizvajalec!

Oprema in nadomestni deli

▶ Miele ne prevzema nobene odgovornosti za uporabo opreme, ki ni originalna oprema Miele. Miele ne prevzema odgovornosti za zahtevke iz kakršne koli garancije, če so škoda ali napake posledica uporabe ali vgradnje opreme, ki ne izvira iz podjetja Miele ali ki je ni odobrilo podjetje Miele.

▶ Mielejevi originalni nadomestni deli so na voljo vsaj 10 let in do 15 let po koncu serijske proizvodnje vašega hladilnega aparata.

Čiščenje in vzdrževanje

▶ Na vratno tesnilo ne smete nanašati olja ali maščobe, sicer bo tesnilo sčasoma postalo porozno.

▶ Para iz parne čistilne naprave lahko zaide do delov pod napetostjo in povzroči kratki stik.
Za čiščenje in odtajevanje hladilnega aparata nikoli ne uporabljajte parne čistilne naprave.

▶ Koničasti in ostri predmeti poškodujejo hladilni agregat in delovanje aparata ni več brezhibno. Zato ne uporabljajte koničastih ali ostrih predmetov za

- odstranjevanje sreža in ledu,
- sproščanje primrznjenih posodic s sladoledom in živil.

▶ Kadar želite aparat odtajati, vanj ne smete postaviti električnih grelnikov ali sveč, saj le-ti poškodujejo plastiko.

▶ Ne uporabljajte nobenih sprejev ali drugih sredstev za odstranjevanje ledu. Spreji za odtajevanje in sredstva za odstranjevanje ledu namreč lahko tvorijo eksplozivne pline, vsebujejo topila ali potisne pline, ki poškodujejo plastiko, ali pa škodljivo vplivajo na zdravje.

Transport

▶ Da bi preprečili materialno škodo, hladilni aparat vedno transportirajte v pokončnem položaju in v transportni embalaži.

▶ Nevarnost poškodbe in škode na aparatu. Hladilni aparat transportirajte s pomočjo druge osebe, saj je zelo težak.

Odstranjevanje starega aparata

▶ Otroci, ki se igrajo v bližini, se lahko zaprejo v hladilni aparat in se v njem zadušijo.

- Odmontirajte vrata aparata.
- Odstranite predale.
- Police pustite v aparatu, da otrokom otežite plezanje vanj.
- Po potrebi onesposobite zapiralni mehanizem hladilnega aparata. S tem boste preprečili, da bi se vanj zaprli otroci, ki bi se igrali v bližini, in se tako znašli v življenjski nevarnosti.

▶ Nevarnost električnega udara!

- Odrežite omrežni vtič od priključnega kabla.
- Odrežite omrežni priključni kabel starega aparata.

Vtič in omrežni priključni kabel odložite ločeno od starega aparata.

▶ Med odstranjevanjem in po njem se prepričajte, da hladilni aparat ni v bližini bencina ali drugih gorljivih plinov in tekočin.

▶ Nevarnost požara zaradi izhajajočega olja ali hladilnega sredstva. Hladilno sredstvo in olje, ki ju vsebuje aparat, sta gorljiva. Pri ustrezno visoki koncentraciji in v stiku z zunanjimi viri toplote se lahko izhajajoče hladilno sredstvo ali olje vname.
Med odstranjevanjem pazite, da ne poškodujete hladilnega krogotoka. Tako preprečite nenadzorovano uhajanje hladilnega sredstva (podatki so navedeni na napisni ploščici) in olja.

▶ Hladilno sredstvo, ki brizgne iz cevi, vam lahko poškoduje oči! Ne poškodujte nobenega dela hladilnega krogotoka, npr.

- s prebadanjem kanalov s hladilnim sredstvom v uparjalniku,
- s prepogibanjem cevovoda,
- z razenjem površinskih prevlek.

Simbol na kompresorju (odvisno od modela)

To opozorilo je pomembno samo za recikliranje. Med normalnim delovanjem ni nobene nevarnosti.



▶ Olje v kompresorju je lahko ob zaužitju in v primeru, da zaide v dihalne poti, smrtno nevarno.

Vaš prispevek k varovanju okolja

Odstranjevanje embalaže

Embalaža je namenjena lažjemu rokovanju in ščiti aparat pred poškodbami med transportom.

Z vračanjem embalaže v obtok materialov poskrbite za prihranek surovin. Uporabite ustrezna zbirališča in možnosti oddaje za specifične materiale. Transportno embalažo lahko vrnete prodajalcu, pri katerem ste kupili aparat.

Odstranjevanje starega aparata

Električna in elektronska oprema pogosto vsebuje še uporabne materiale. Vsebuje tudi določene snovi, zmesi in sestavne dele, ki so potrebni za njeno delovanje in varnost. Vse navedeno pa lahko v navadnih gospodinjskih odpadkih ali ob nepravilnem ravnanju predstavlja nevarnost za zdravje ljudi in za okolje. Svojega starega aparata zato ne odvrzite med gospodinjske odpadke.



Pazite, da se hladilni aparat do strokovne, okolju prijazne odstranitve ne poškoduje.
S tem zagotovite, da hladilno sredstvo, ki je v aparatu, in olje iz kompresorja ne moreta zaiti v okolje.

Namesto tega poskrbite za odvoz v uradne lokalne centre za zbiranje in prevzem električne in elektronske opreme, kjer bodo brezplačno poskrbeli za morebitno reciklažo, ali pa aparat odpeljite k svojemu trgovcu oziroma na podjetje Miele. Za izbris morebitnih osebnih podatkov, shranjenih v aparatu, ki ga boste odstranili, ste po zakonu odgovorni sami. Po zakonu ste dolžni iz aparata brez poškodb odstraniti stare baterije in akumulatorje ter lučke, ki niso fiksno zaprti in jih lahko odstranite nepoškodovane. Odnesite jih na ustrezna zbirna mesta, kjer jih lahko brezplačno oddate. Prosimo vas, da do odvoza starega aparata poskrbite za varnost otrok.

Trajnostnost in varovanje okolja

Tako prihranite energijo ...

Mesto postavitve

Hladilni aparat mora pri povišani temperaturi okolice pogosteje hladiti, zato porabi več energije. Zato:

- Hladilni aparat postavite v dobro prezračevan prostor.
- Ne postavite ga poleg virov toplote (grelnikov, štedilnika).
- Hladilni aparat zaščitite pred neposredno sončno svetlobo.
- Poskrbite za idealno temperaturo okolice okrog 20 °C.
- Pazite, da reže za pre- in odzračevanje niso prekrite in z njih redno odstranjujte prah.

Nastavitev temperature

Čim nižja je nastavljena temperatura, tem večja je poraba energije. Priporočamo naslednje nastavitve:

- Hladilni del 4–5 °C.

Uporaba

Zaradi toplote, ki pride v aparat, in oviranega kroženja zraka se poveča poraba energije. Zato:

- Vrata aparata vedno odpirajte za čim krajši čas. Dobro razvrščanje živil pomaga pri boljši orientaciji.
- Vrata aparata po odpiranju do konca zaprite.
- Topla živila in pijače pustite, da se ohladijo, preden jih shranite v hladilni aparat.
- Živila vlagajte dobro zapakirana ali ovita.
- Predalov ne napolnite preveč, da ne bo ovirano kroženje zraka.
- Pri razporeditvi predalov in polic se držite stanja ob dobavi.
- Zamrznjena živila tajajte v hladilniku.

Opis aparata

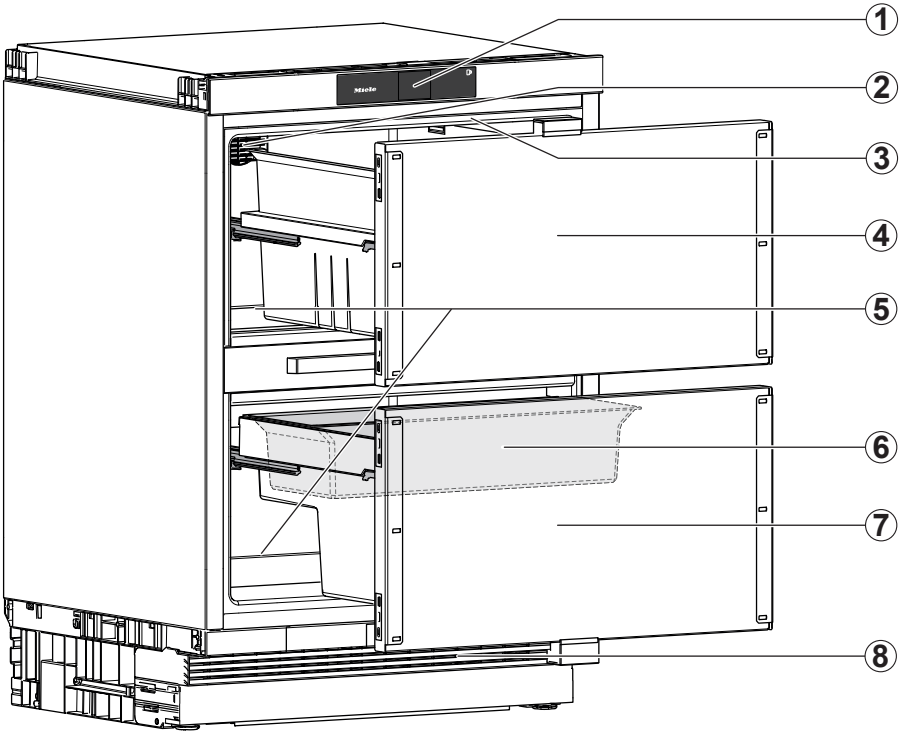

① Prikazovalnik

② Ventilator

③ Osvetlitev notranjosti

④ Zgornji hladilni predal z nastavljivimi delilnimi palicami

⑤ Žlebič in odtočna odprtina za odtajano vodo:
Ustvarjeni kondenzat odteče in samodejno izhlapi.

⑥ Predal za sadje in zelenjavo (VeggieBox)

⑦ Spodnji hladilni predal s predalom VeggieBox

⑧ Rešetka za pre- in odzračevanje

Spoznavanje aparata

Začetni zaslon

Koničasti ali ostri predmeti, npr. svinčniki, lahko povzročijo raze na prikazovalniku.
Prikazovalnika se dotikajte samo s prsti.
Če so vaši prsti hladni, se lahko zgodi, da se prikazovalnik ne odzove.

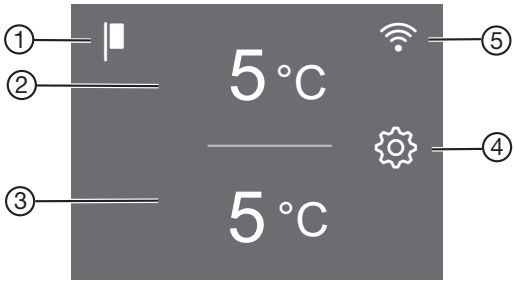

① Prikaz sejemske nastavitve
(viden samo, kadar je funkcija sejemske nastavitve vklopljena)

② Prikaz temperature za zgornji predal in senzorski gumb za nastavitev temperature

③ Prikaz temperature za spodnji predal in senzorski gumb za nastavitev temperature

④ Senzorska tipka nastavitvenega načina ⚙
za izbiro različnih funkcij v nastavitvenem načinu

⑤ Prikaz statusa povezave
(viden samo, če je bila nastavljena povezava v omrežje)

Upravljanje hladilnega aparata prek prikazovalnika

- Dotaknite se želenega območja/simbola na začetnem zaslonu.
- Povlecite po prikazovalniku v levo ali desno, dokler ni v sredini prikazana želena vrednost/želeni simbol.
- Za potrditev tapnite želeno izbiro na prikazovalniku.

Izbrana vrednost/izbrani simbol sveti oranžno (razen nekaterih izjem).

- Če želite zapustiti nastavitveni nivo, tapnite ⮌ ali *OK*.

Nastavitveni način

Počitniški način

Uporaba funkcije počitniškega načina je priporočljiva, če npr. med dopustom ne želite popolnoma izklopiti hladilnega območja ali ne potrebujete velike hladilne zmogljivosti.

Pri vklopljenem počitniškem načinu se temperatura v hladilnem območju uravna na 15 °C. Hladilno območje tako lahko še naprej deluje energetsko varčno.

Pri tej srednji temperaturi hladilnega območja lahko živila, ki niso hitro pokvarljiva, ostanejo še nekaj časa v hladilnem aparatu. Poraba energije je manjša kot med normalnim delovanjem.
Prav tako se ne pojavita neprijeten vonj ali plesen, kar se sicer zgodi, če je hladilno območje izklopljeno, njegova vrata pa zaprta.

Funkcija fiksiranja nastavitev

Vklopljena funkcija fiksiranja nastavitev ščiti pred neželenim izklopom hladilnega aparata in spreminjanjem nastavitev, če so npr. v bližini otroci.

Če želite npr. samo na hitro spremeniti nastavitev temperature, lahko funkcijo fiksiranja nastavitev začasno dezaktivirate.

Izklop hladilnega aparata

Glejte poglavje „Prvi zagon“, odstavek „Izklop hladilnega aparata“.

Način Sabbat

Za pomoč pri uporabi hladilnega aparata v religiozne namene je na voljo način Sabbat (glejte poglavje „Prilagajanje nastavitev“).

Če je vklopljen način Sabbat, se začasno dezaktivirajo:

- osvetlitev notranjosti ob odprtih vratih aparata
- vsi zvočni in optični signali;
- prikazovalnik
- aktivna povezava WLAN

Vse druge predhodno vklopljene funkcije ostanejo aktivirane.

Medtem ko je vklopljen način Sabbat, ne morete izvajati nobenih nastavitev svojega hladilnega aparata.

Informacije o načinu Sabbat

Tukaj lahko prikličete verzijo načina Sabbat.

Čas do vklopa alarma ob odprtih vratih

Tukaj lahko nastavite čas od odprtja vrat aparata do vklopa alarma ob odprtih vratih.

Povezava v omrežje

Tukaj lahko prvič povežete aparat v omrežje, dezaktivirate in aktivirate WLAN-omrežje ali ponastavite konfiguracijo omrežja (glejte poglavje „Prilagajanje nastavitev“).

Ton tipk

Tukaj lahko vklopite ali izklopite ton tipk (glejte poglavje „Prilagajanje nastavitev“).

Opozorilni toni in zvočni signali 🔊/🔇

Tukaj lahko spremenite glasnost opozorilnih in zvočnih signalov (npr. pri alarmu ob odprtih vratih ali sporočilu o napaki). Ali pa zvočne signale povsem izklopite, če vas motijo (glejte poglavje „Prilaganje nastavitev“).

Svetlost prikazovalnika ☼

Tukaj lahko prilagodite svetlost prikazovalnika svetlobnim razmeram v vašem okolju.

Enota za temperaturo °C/°F

Tukaj lahko nastavite želeno enoto za temperaturo (°Celzija ali °Fahrenheita).

Sejemska nastavitev

Tukaj lahko izklopite sejemsko nastavitev, če je tovarniško vklopljena (na prikazovalniku je simbol).

Sejemska nastavitev omogoča zastopnikom, da predstavijo hladilni aparat, ne da bi bilo vključeno hlajenje. Za zasebno uporabo te nastavitve ne potrebujete.

Tovarniške nastavitve

Tukaj lahko ponastavite nastavitve hladilnega aparata na tovarniške vrednosti.

Nasvet: Če hladilni aparat odstranite ali prodate oziroma če zaženete rabljen aparat, ponastavite njegove nastavitve na stanje ob dobavi. S tem se ponastavi tudi konfiguracija omrežja in vaši osebni podatki se odstranijo iz hladilnega aparata. Poleg tega prejšnji lastnik ne more več dostopati do podatkov v hladilnem aparatu.

Informacije o hladilnem aparatu i

Tukaj lahko prikličete identifikacijsko oznako modela in serijsko številko svojega hladilnega aparata.

Te podatke o aparatu pripravite:

- za vključitev hladilnega aparata v svoje WLAN-omrežje;
- za sporočilo o motnji na servisu Miele;
- za pridobitev informacij iz podatkovne zbirke EPREL.

Varnost

Alarm ob odprtih vratih

Hladilni aparat je opremljen z alarmom ob odprtih vratih, ki preprečuje izgubo energije v primeru odprtih vrat aparata in ščiti shranjena živila pred toploto.

Če so vrata aparata dlje časa odprta, v prikazu temperature rumeno sveti simbol . Zazveni tudi opozorilni zvočni signal in osvetlitev notranjosti aparata utripa.

Čas do vklopa alarma ob odprtih vratih lahko spremenite (glejte poglavje „Prilagajanje nastavitev“, odstavek „Sprememba časa do vklopa alarma ob odprtih vratih“).

Opozorilni zvočni signal alarma ob odprtih vratih lahko izklopite (glejte poglavje „Prilagajanje nastavitev“, odstavek „Sprememba glasnosti opozorilnih in zvočnih signalov“).

Takoj ko zaprete vrata aparata, opozorilni zvočni signal in simbol na prikazovalniku ugasneta.

Predčasni izklop alarma ob odprtih vratih

■ Tapnite simbol .

Opozorilni zvočni signal in simbol ugasneta, osvetlitev notranjosti aparata pa neprekinjeno sveti.

Če vrat aparata ne zaprete, se alarm ob odprtih vratih čez kratek čas ponovi.

Povezava v omrežje

Vaš hladilni aparat je opremljen z integriranim WLAN-modulom. Ta omogoča povezavo z domačim omrežjem in uporabo aplikacije Miele na mobilni končni napravi.

Ko je hladilni aparat enkrat povezan prek omrežja WLAN, se povezava samodejno vzpostavi vsakič, ko ga ponovno vklopite.

Prepričajte se, da je na mestu postavitve hladilnega aparata na voljo dovolj močan signal vašega WLAN-omrežja.

S povezavo hladilnega aparata v WLAN-omrežje se poveča poraba energije, tudi če je aparat izklopljen.

Pametne dodatne funkcije prek aplikacije Miele*

Povezava prek aplikacije Miele vam omogoča dostop do številnih pametnih dodatnih funkcij, kot so:

- priklic informacij o statusu
- uporaba dodatnih koristnih funkcij
- ohranjanje hladilnega aparata na najnovejšem stanju Mielejevega razvoja s posodobitvami programske opreme

Več podrobnosti o pametnih dodatnih funkcijah najdete na Mielejevem spletnem mestu ali v trgovinah Apple App Store® in Google Play™.

* Dodatna digitalna ponudba podjetja Miele & Cie. KG. Obseg funkcij je odvisen od modela in države. Potrebno je strinjanje s splošnimi pogoji poslovanja in politiko zasebnosti za digitalne izdelke in storitve podjetja Miele v aplikaciji Miele. Miele si pridržuje pravico, da kadar koli spremeni ali ukine svoje digitalne ponudbe.

Funkcije stroja

Pospešeno hlajenje ❄

Pri vklopljeni funkciji pospešenega hlajenja ❄ se **hladilno območje** zelo hitro ohladi do najhladnejše vrednosti (odvisno od temperature okolice). Aparat deluje z najvišjo hladilno zmogljivostjo in temperatura pade. To funkcijo izberite, če želite hitro ohladiti velike količine živil ali pijače, ki ste jih vložili v hladilni del aparata.

Če je vklopljena funkcija pospešenega hlajenja ❄, je lahko delovanje aparata glasnejše.

Funkcijo pospešenega hlajenja ❄ morate vklopiti **štiri ure prej, preden vložite** živilo ali pijačo.

Funkcija pospešenega hlajenja ❄ se avtomatsko izklopi po približno 18 urah. Hladilni aparat deluje naprej z normalno hladilno zmogljivostjo.

Nasvet: Če želite varčevati z energijo, pa lahko funkcijo pospešenega hlajenja ❄ izklopite sami, takoj ko se živila ali pijača dovolj ohladijo.

Urejanje notranjosti aparata

⚠ Nevarnost poškodb zaradi prevelike obremenitve.
Prevelika obremenitev lahko poškoduje predal hladilnika.
Upoštevajte največjo dovoljeno količino polnjenja, ki je 20 kg v zgornjem predalu in 14,5 kg v spodnjem.

Prestavljanje delilnih palic v zgornjem hladilnem predalu

Če želite hladilni predal razdeliti na predele različnih velikosti, lahko prestavite sredinske delilne palice.

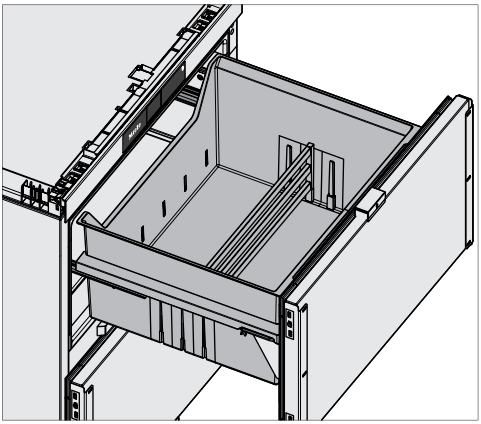

- Delilne palice primite na desni in levi strani ter jih previdno potegnite navzgor.
- Prestavite jih naprej ali nazaj.

Odstranjevanje in vstavljanje hladilnih predalov

Hladilne predale lahko odstranite iz aparata, da jih lažje očistite.

- Prazen hladilni predal izvlecite do konca.

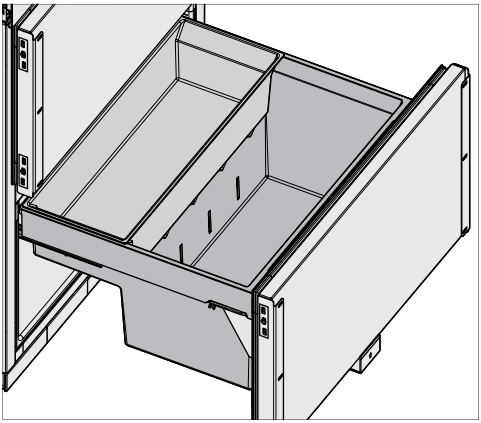

- Hladilni predal primite ob straneh in ga spredaj in zadaj potegnite navzgor.
- Hladilni predal spredaj nekoliko privzdignite in ga odstranite poševno proti sprednji strani.
- Predal vstavite tako, da ga rahlo poševno potisnete od zgoraj proti zadnjemu delu in ga spustite, dokler se slišno ne zaskoči.

Dodatna oprema

V Mielejevi ponudbi lahko najdete koristno opremo ter čistilna in negovalna sredstva, ki so prilagojeni vašemu hladilnemu aparatu.

V spletni prodajalni Miele, na servisu Miele ali pri specializiranem prodajalcu so na voljo izdelki, ki so posebej prilagojeni hladilnemu aparatu, npr. sredstva za nego aparata in oprema.

Do spletne prodajalne Miele lahko dostopate prek naslednje QR kode:

Pred prvo uporabo

- Odstranite vse embalažne materiale in zaščitne folije.
- Očistite notranjost aparata in vso opremo (glejte poglavje „Čiščenje in vzdrževanje“).

Priklop hladilnega aparata

- Hladilni aparat priklopite na električno omrežje, kot je opisano v poglavju „Električni priključek“.

Na prikazovalniku se najprej izpiše Miele, nato ⏻.

Vklop hladilnega aparata

- Odprite vrata aparata.
- Tapnite ⏻ na prikazovalniku.

Aparat začne hladiti in osvetlitev notranjosti se pri odprtih vratih prižge.

Hladilni aparat se ohladi na prednastavljeno temperaturo.

Da bo temperatura dovolj nizka, pustite, da se aparat nekaj ur ohlaja, preden vanj prvič vložite živila. V hladilnik vložite živila šele, ko temperatura doseže nastavljeno vrednost.

Izklop hladilnega aparata

Celoten hladilni aparat lahko izklopite v nastavitvenem načinu ⚙.

- Tapnite simbol ⚙.
- Povlecite po zaslonu v levo ali desno, dokler se v sredini ne pojavi simbol ⏻.
- Tapnite simbol ⏻.

Hlajenje in osvetlitev notranjosti se izklopita.

Na prikazovalniku se pojavi simbol ⏻.

Upoštevajte: Hladilni aparat ni ločen od električnega omrežja, če je zgolj izklopljen.

Ločen izklop zgornjega predala

Zgornji predal lahko ločeno izklopite, medtem ko spodnji predal ostane vklopljen. To vam lahko pride prav npr. za čas dopusta.

- Dotaknite se prikaza temperature za zgornji predal.
- Povlecite po zaslonu v desno, dokler se v sredini ne pojavi ⏻.
- Tapnite simbol ⏻.

Prikaz temperature za zgornji predal ugasne. Na prikazovalniku se prikaže ⏻.

Zgornji predal je izklopljen.

Prikaz temperature za spodnji predal še naprej sveti.

Ločen ponovni vklop zgornjega predala

- V prikazu temperature za zgornji predal tapnite ⏻.
- Tapnite simbol ⏻.

Zgornji predal je ponovno vklopljen.

Ob daljši odsotnosti

Če boste hladilni aparat pred daljšo odsotnostjo izklopili, očistili pa ne, obstaja pri zaprtih vratih aparata nevarnost razvoja plesni.
Pred daljšo odsotnostjo obvezno očistite hladilni aparat.

Če aparata dlje časa ne boste uporabljali, upoštevajte naslednje:

- Izklopite aparat.
- Izvlecite omrežni vtič ali izklopite varovalko hišne inštalacije.

- Da se bo hladilni aparat lahko zadostno zračil in da ne bo prišlo do razvoja neprijetnega vonja, ga očistite in pustite njegova vrata odprta.

Pogoji za povezavo v omrežje

Pri povezovanju v omrežje morajo biti izpolnjeni naslednji pogoji:

1. Na mestu postavitve je na voljo domače omrežje.
   Pripravljeno imate geslo omrežja WLAN.
2. Na mobilni končni napravi je nameščena aplikacija Miele.
3. V aplikaciji Miele imate Miele uporabniški račun.

Aplikacija Miele

Aplikacijo Miele si lahko brezplačno naložite v trgovini Apple App Store® ali Google Play™.



Prva povezava v omrežje

- Tapnite simbol ⚙.
- Povlecite po zaslonu v levo ali desno, dokler se v sredini ne pojavi simbol @.
- Tapnite simbol @.
- Tapnite želeno metodo povezave (aplikacija ali WPS).

Po uspešni prijavi se na prikazovalniku pojavi simbol ᯤ.

Če se povezava ni mogla vzpostaviti, se pojavi simbol ⊗.

- V tem primeru ponovno zaženite postopek.
- Za izhod iz nastavitvenega nivoja tapnite simbol ⮌.

Izvedba Scan & Connect

- Skenirajte QR kodo.

Če ste namestili aplikacijo Miele in imate uporabniški račun, boste preusmerjeni neposredno na povezavo v omrežje.

Če pa aplikacije Miele še niste namestili, boste preusmerjeni v trgovino Apple App Store® ali Google Play Store™.

- Namestite aplikacijo Miele in si ustvarite uporabniški račun.
- Ponovno skenirajte QR kodo.

Aplikacija Miele vas nato vodi skozi nastavitev.

(odvisno od modela)



Nastavitev temperature

- Dotaknite se prikaza temperature na prikazovalniku.
- Povlecite po zaslonu v levo ali desno, dokler ni v sredini prikazana želena temperatura.
- Za potrditev tapnite želeno temperaturo.

Prikaz temperature se ponovno preklopi na dejansko temperaturo, ki je trenutno v aparatu.

Temperatura v hladilnem območju se zviša:

- čim pogosteje in za čim dlje časa odpirate vrata,
- čim več živil je shranjenih v njem,
- čim toplejša so živila, ki jih shranite vanj,
- čim višja je temperatura okolice hladilnega aparata. Hladilni aparat je predviden za uporabo v določenem klimatskem razredu (območje temperature okolice), katerega meje morate upoštevati.

Možne nastavitve temperature

Temperaturo lahko nastavite v območju od 0 °C do 14 °C, in to ločeno za vsak hladilni predal. Hladilnik s predali ima tako dve neodvisni temperaturni območji.

Prikaz temperature

Med normalnim delovanjem je prikazana **srednja, dejanska temperatura v hladilnem delu**, ki je trenutno v aparatu.

Odvisno od temperature okolice in nastavitve lahko traja nekaj ur, preden je dosežena in trajno prikazana želena temperatura.

Vklop pospešenega hlajenja ❄

Funkcijo pospešenega hlajenja ❄ morate vklopiti **štiri ure prej, preden vložite** živilo ali pijačo.

Če je vklopljena funkcija pospešenega hlajenja ❄, je lahko delovanje aparata glasnejše.

- Dotaknite se prikaza temperature za hladilno območje.
- Tapnite simbol ❄.

❄ sveti oranžno.

- Zapustite ta nastavitveni nivo, tako da tapnete prikaz temperature.

Izklop pospešenega hlajenja ❄

Funkcija pospešenega hlajenja ❄ se avtomatsko izklopi po približno 18 urah. Hladilni aparat deluje naprej z normalno hladilno zmogljivostjo.

Nasvet: Če želite varčevati z energijo, pa lahko funkcijo pospešenega hlajenja ❄ izklopite sami, takoj ko se živila ali pijača dovolj ohladijo.

- Dotaknite se prikaza temperature za hladilno območje.
- Tapnite simbol ❄.

❄ ne sveti več oranžno.

- Zapustite ta nastavitveni nivo, tako da tapnete prikaz temperature.

Shranjevanje živil v hladilnem delu

⚠ Nevarnost eksplozije zaradi vnetljive mešanice plinov.
Vnetljive mešanice plinov se lahko zaradi električnih sestavnih delov aparata vnamejo.
V hladilnem aparatu ne shranjujte eksplozivnih snovi ali izdelkov z gorljivim potisnim plinom (npr. sprejev). Tovrstne spreje prepoznate po natisnjeni navedbi vsebine ali simbolu plamena. Morebitni izhajajoči plini se lahko zaradi električnih sestavnih delov aparata vnamejo.

⚠ Nevarnost poškodb aparata zaradi živil, ki vsebujejo maščobo ali olje.
Če v aparatu ali v vratih aparata shranjujete živila, ki vsebujejo maščobe ali olja, v plastiki lahko nastanejo napetostne razpoke in plastika poči ali se prelomi.
Pazite, da iztekajoča maščoba ali olje ne pride v stik s plastičnimi deli aparata.

Če kroženje zraka ni zadostno, se zmanjša hladilna zmogljivost in poveča poraba energije.
Pazite, da živila niso shranjena preblizu skupaj in da se ne dotikajo hrbtne stene, da lahko zrak neovirano kroži.

Različna območja hlajenja

Zaradi naravnega kroženja zraka se v hladilnem delu ustvarijo različna temperaturna območja.

Hladen zrak, ki je težji, se zadržuje v spodnjem območju hladilnega dela. Različna hladilna območja lahko izkoristite pri shranjevanju živil.

Ta hladilni aparat nudi avtomatsko porazdelitev temperature (DynaCool). Vsakič, kadar hladilni aparat vklopi hlajenje hladilnega območja, se avtomatsko vključi tudi ventilator. S tem se hlad v hladilnem območju enakomerno razporedi in različna temperaturna območja v hladilniku niso več tako izrazita. Vsa shranjena živila se tako hladijo s približno enako temperaturo.

Najtoplejše območje

Najtoplejše območje v hladilnem delu je povsem zgoraj v sprednjem območju in v vratih. V teh območjih shranjujte npr. maslo, da ostane dovolj mehko za mazanje, in sir, ki bo tako ohranil svojo aromo.

Najhladnejše območje

Najhladnejši del hladilnega območja je neposredno nad predalom za sadje in zelenjavo in ob hrbtni steni aparata.

Pri nastavitvi temperature 4 °C in ustrezni higieni se upočasni razmnoževanje bakterij, npr. salmonele in listerije, ki lahko povzročita hude zastrupitve s hrano.

V tem predelu zato shranjujte vsa občutljiva in hitro pokvarljiva živila, kot so:

- ribe, meso, perutnina;
- klobase, pripravljene jedi;
- jedi/peciva iz jajc ali smetane;
- sveže testo in testo za kolače, pice, quiche;

- siri in drugi izdelki iz surovega mleka;
- humus, zelenjavni namazi, rastlinski nadomestki za skuto;
- pripravljena zelenjava, pakirana v folijo;
- na splošno vsa sveža živila, katerih rok uporabe je odvisen od temperature shranjevanja, ki mora biti najmanj 4 °C.

Nasvet: Živila hranite tako, da se ne dotikajo hrbtne stene hladilnega območja. V nasprotnem primeru lahko živila primrznejo na površino stene.

Živila, ki niso primerna za shranjevanje v hladilnem območju

Nekatera živila niso primerna za shranjevanje pri temperaturah pod 5 °C, ker so občutljiva za mraz.

Med živila, občutljiva za nizke temperature, med drugimi spadajo:

- ananas, avokado, banane, granatna jabolka, mango, melone, papaja, marakuja, agrumi (kot so limone, pomaranče, mandarine, grenivke),
- sadje, ki mora še dozoreti,
- jajčevci, kumare, krompir, paprika, paradižniki, bučke,
- trdi siri (npr. parmezan).

Nasvet: Nastavljivo temperaturno območje do 14 °C omogoča shranjevanje živil, občutljivih za nizke temperature.

Pravilno shranjevanje živil

Živila shranjujte v hladilnem delu aparata samo zapakirana ali dobro pokrita. Tako boste preprečili, da bi se živilo navzelo vonja drugega živila, se izsušilo ali da bi prišlo do prenosa morebitnih mikroorganizmov. To je še posebej pomembno pri shranjevanju živil živalskega izvora. Pazite, da živila, kot so surove ribe in meso, ne pridejo v stik z drugimi živili.
S pravilno nastavitvijo temperature in ustrezno higieno se lahko trajnost živil bistveno podaljša, s čimer se zmanjša količina zavrženih živil.

Sadje in zelenjava

Sveže sadje in zelenjavo hranite zapakirano v predalu za sadje in zelenjavo (VeggieBox). Narezano sadje in zelenjavo prav tako hranite pokrito ali v nepredušni embalaži.

Živila, bogata z beljakovinami

Živila, ki vsebujejo veliko beljakovin, se hitreje pokvarijo. To pomeni, da se npr. lupinarji in raki hitreje pokvarijo kot ribe, te pa se pokvarijo hitreje kot meso.

Shranjevanje živil v predalu za sadje in zelenjavo (VeggieBox)

V predalu VeggieBox so odlični pogoji za shranjevanje sadja in zelenjave.

Pri povišani zračni vlažnosti živila ohranijo svojo lastno vlažnost in se ne izsušijo tako hitro. Temperatura je podobna temperaturi v običajnem hladilnem območju.

Ne pozabite, da je za dober rezultat shranjevanja odločilno dobro izhodiščno stanje živila.

Spreminjanje vlažnosti v predalu VeggieBox

Če so shranjena živila nezapakirana, je zračna vlažnost v predalu VeggieBox načeloma odvisna od vrste in količine vloženih živil.
Če je v predalu le malo živil, se lahko zgodi, da je zračna vlažnost prenizka.

- Če je v predalu malo živil, jih zapakirajte v nepropustno embalažo.

Če z rezultatom hlajenja shranjenih živil niste zadovoljni (npr. če živila že po kratkem času hranjenja v aparatu delujejo uvela), še enkrat preverite naslednje:

- Shranjujte samo sveža živila. Stanje živila ob shranjevanju v hladilnik je odločilno za njegovo svežino.
- Preden živila vložite v predal VeggieBox, le-tega očistite.
- Zelo mokra živila pred shranjevanjem odcedite.
- V predalu VeggieBox ne hranite živil, ki so občutljiva za nizke temperature (glejte poglavje „Shranjevanje živil v hladilnik“, odstavek „Živila, ki niso primerna za shranjevanje v hladilnem območju“).
- Povišana zračna vlažnost je dosežena zgolj z vlago, ki jo vsebujejo shranjena živila, če ta hranite nepakirana. Večja kot je količina živil, shranjenih v predalu, tem večja je zračna vlažnost.
- Narezano sadje in zelenjavo vedno hranite pokrito ali v neprepustni embalaži.
- Če se v predalu nabere preveč vlage in to škoduje živilom, obrišite kondenzat, predvsem z dna predala, in v predal vložite rešetko ali podoben pripomoček, tako da živila niso v stiku z vlago.
- Če je v predalu le malo živil in je vlažnost prenizka, živila zapakirajte v nepredušno embalažo.

Medtem ko ste v nastavitvenem načinu ⚙, so alarm ob odprtih vratih in drugi opozorilni signali izklopljeni.

Vklop počitniškega načina

Pri vklopljenem počitniškem načinu se temperatura v hladilnem območju uravna na 15 °C. Hladilno območje tako lahko še naprej deluje energetsko varčno.

- Tapnite simbol ⚙.
- Povlecite po zaslonu v levo ali desno, dokler se v sredini ne pojavi .
- Tapnite simbol .

Če je vklopljen počitniški način, sveti oranžno.

- Če želite zapustiti nastavitveni nivo, tapnite ⮌.

⚠ Ogrožanje zdravja zaradi uživanja pokvarjenih živil.
Če je temperatura v hladilnem delu dalj časa višja od 4 °C, se lahko skrajša trajnost živil in poslabša njihova kakovost.
Funkcijo počitniškega načina vedno vklopite samo za omejen čas.
V tem času ne shranjujte nobenih občutljivih in lahko pokvarljivih živil, kot so sadje, zelenjava, ribe, meso in mlečni izdelki.

Izklop počitniškega načina

- Tapnite simbol ⚙.
- Povlecite po zaslonu v levo ali desno, dokler se v sredini ne pojavi simbol .
- Tapnite simbol .

Ko je počitniški način izklopljen, simbol sveti belo.

- Za izhod iz nastavitvenega nivoja tapnite simbol ⮌.

Vklop funkcije fiksiranja nastavitev 🔒/🔓

- Tapnite simbol ⚙.
- Povlecite po zaslonu v levo ali desno, dokler se v sredini ne pojavi simbol 🔓.
- Tapnite simbol 🔓.

Če je funkcija fiksiranja nastavitev vklopljena, simbol 🔒 sveti oranžno.

- Za izhod iz nastavitvenega nivoja tapnite simbol ⮌.
- Zaprite vrata aparata. Šele zdaj je funkcija fiksiranja nastavitev 🔒 aktivna.

Začasna dezaktivacija funkcije fiksiranja nastavitev 🔒/🔓

Če želite npr. spremeniti nastavitev temperature, lahko funkcijo fiksiranja nastavitev začasno dezaktivirate:

- Dotaknite se prikaza temperaturnega območja, katerega temperaturo želite spremeniti.
- Za približno šest sekund se dotaknite 🔒.

Prikaz se preklopi na spremembo temperature.

- Zdaj izvedite želene nastavitve.

Ko zaprete vrata aparata, je funkcija fiksiranja nastavitev 🔒 ponovno vklopljena.

Popoln izklop funkcije fiksiranja nastavitev 🔒/🔓

- Tapnite simbol ⚙.
- Za približno šest sekund se dotaknite simbola 🔒.

- Povlecite po zaslonu v levo ali desno, dokler se v sredini ne pojavi simbol.
- Tapnite simbol.

Pri izklopljeni funkciji fiksiranja nastavitev simbol sveti belo.

- Za izhod iz nastavitvenega nivoja tapnite simbol.

Vklop načina Sabbat

Medtem ko je vklopljen način Sabbat, ne morete spreminjati nastavitev.

- Tapnite simbol.
- Povlecite po zaslonu v levo ali desno, dokler se v sredini ne pojavi simbol.
- Tapnite simbol.

Simbol sveti oranžno.

- Za izhod iz nastavitvenega nivoja tapnite simbol.

Vklopljen način Sabbat je prikazan na prikazovalniku približno tri sekunde.

Nato se prikazovalnik izklopi.

Pazite, da so vrata aparata trdno zaprta, saj so optični in zvočni opozorilni signali izklopljeni.

Izklop načina Sabbat

Funkcija načina Sabbat se po pribl. 80 urah avtomatsko izklopi.

Če želite, pa lahko funkcijo Sabbat tudi predčasno izklopite.

- Tapnite črni prikazovalnik.

Prikaže se simbol.

- Tapnite simbol.

Simbol sveti oranžno.

- Ponovno tapnite simbol.

Ko je način Sabbat izklopljen, simbol sveti belo.

- Za izhod iz nastavitvenega nivoja tapnite.

Spreminjanje časa do vklopa alarma ob odprtih vratih

- Tapnite simbol.
- Povlecite po zaslonu v levo ali desno, dokler se v sredini ne pojavi simbol.
- Tapnite simbol.
- Povlecite po zaslonu v levo ali desno, dokler ni v sredini prikazan čas med 30 sekund in tri minute 30 sekund.
- Za potrditev tapnite želeno nastavitev.
- Za izhod iz nastavitvenega nivoja tapnite simbol.

Dezaktivacija WLAN-povezave

- Tapnite simbol.
- Povlecite po zaslonu v levo ali desno, dokler se v sredini ne pojavi simbol.
- Tapnite simbol.
- Za dezaktivacijo WLAN-povezave tapnite simbol.

Prikaže se simbol.

- Za izhod iz nastavitvenega nivoja tapnite simbol.

Aktivacija WLAN-povezave

- Tapnite simbol.
- Povlecite po zaslonu v levo ali desno, dokler se v sredini ne pojavi simbol.
- Tapnite simbol.
- Za aktivacijo WLAN-povezave tapnite simbol.

Prikaže se simbol .

- Za izhod iz nastavitvenega nivoja tapnite simbol .

Če je WLAN-povezava aktivna, na prikazovalniku sveti simbol .

Ponastavitev konfiguracije omrežja

- Tapnite simbol .
- Povlecite po zaslonu v levo ali desno, dokler se v sredini ne pojavi simbol .
- Tapnite simbol .
- Povlecite po zaslonu v desno, dokler se v sredini ne pojavi simbol .
- Tapnite simbol .
- Tapnite simbol .
- Za izhod iz nastavitvenega nivoja tapnite simbol .

Vse izvedene nastavitve in vnesene vrednosti se ponastavijo.

WLAN-povezava se dezaktivira, simbol na začetnem zaslonu ugasne.

Če hladilni aparat odstranite, prodate ali če zaženete rabljen aparat, ponastavite konfiguracijo omrežja. Vsi osebni podatki se tako odstranijo iz aparata. Poleg tega prejšnji lastnik ne more več dostopati do podatkov v aparatu.

Izklop tona tipk

- Tapnite simbol .
- Povlecite po zaslonu v levo ali desno, dokler se v sredini ne pojavi simbol .
- Tapnite simbol .

Če je ton tipk izklopljen, simbol sveti belo.

- Za izhod iz nastavitvenega nivoja tapnite simbol .

Vklop tona tipk

- Tapnite simbol .
- Povlecite po zaslonu v levo ali desno, dokler se v sredini ne pojavi simbol .
- Tapnite simbol .

Če je ton tipk vklopljen, simbol sveti oranžno.

- Za izhod iz nastavitvenega nivoja tapnite simbol .

Sprememba glasnosti opozorilnih in zvočnih signalov /

- Tapnite simbol .
- Povlecite po zaslonu v levo ali desno, dokler se v sredini ne pojavi simbol .
- Tapnite simbol .
- Izberite želeno glasnost, tako da povlečete segmentni prikaz v levo ali desno (stopnje 1–7).
- Če želite opozorilne in zvočne signale izklopiti, povlecite po zaslonu toliko v levo, da segmentni prikaz povsem izgine.
- Potrdite želeno nastavitev, tako da tapnete segmentni prikaz.

Pri izklopljenih opozorilnih in zvočnih signalih je simbol prikazan belo.

Pri vklopljenih opozorilnih in zvočnih signalih je simbol prikazan oranžno.

- Za izhod iz nastavitvenega nivoja tapnite simbol .

Spreminjanje svetlosti prikazovalnika

- Tapnite simbol .

- Povlecite po zaslonu v levo ali desno, dokler se v sredini ne pojavi simbol ☼.
- Tapnite simbol ☼.
- Izberite želeno stopnjo svetlosti, tako da povlečete segmentni prikaz v levo ali desno (stopnje 1–7).
- Potrdite želeno nastavitev, tako da tapnete segmentni prikaz.
- Za izhod iz nastavitvenega nivoja tapnite simbol ⮌.

Sprememba enote za temperaturo °C/ °F

- Tapnite simbol ⚙.
- Povlecite po zaslonu v levo ali desno, dokler se v sredini ne pojavi °C ali °F.
- Tapnite °C ali °F, da spremenite enoto za temperaturo.

Izpiše se °C ali °F.

- Za izhod iz nastavitvenega nivoja tapnite simbol ⮌.

Izklop sejemske nastavitve ▮

- Tapnite simbol ⏻.
- Tapnite simbol ⚙.
- Povlecite po zaslonu v levo ali desno, dokler se v sredini ne pojavi simbol ▮.
- Tapnite simbol ▮.

Po izklopu sejemske nastavitve ▮ se hladilni aparat izklopi in ga morate ponovno vklopiti.

Ponastavitev vrednosti na tovarniške nastavitve

- Tapnite simbol ⚙.
- Povlecite po zaslonu v levo ali desno, dokler se v sredini ne pojavi simbol .
- Tapnite simbol .

Prikaže se simbol .

- Tapnite simbol ✓.

Hladilni aparat se izklopi in ga morate ponovno vklopiti.

Napisne ploščice v notranjosti hladilnega aparata ne smete odstraniti. V primeru motnje delovanja jo boste potrebovali.

Pazite, da voda ne zaide v elektronske dele ali lučko aparata.

⚠ Nevarnost poškodb zaradi vlage.
Para iz parne čistilne naprave lahko poškoduje plastične in električne sestavne dele.
Za čiščenje hladilnega aparata ne uporabljajte parne čistilne naprave.

Pazite, da voda, s katero čistite, ne odteče skozi odtočno odprtino za odtajano vodo.

Napotki glede čistilnih sredstev

V notranjosti hladilnega aparata uporabljajte samo čistilna in negovalna sredstva, ki so neoporečna za živila.

Da se površine ne bodo poškodovale, pri čiščenju **ne uporabljajte**

- čistilnih sredstev, ki vsebujejo sodo, amonijak, kisline ali klor,
- čistilnih sredstev za odstranjevanje vodnega kamna,
- abrazivnih čistil, npr. praškov za drgnjenje ali abrazivnih emulzij,
- čistil z vsebnostjo topil,
- čistilnih sredstev za plemenito jeklo,
- sredstev za čiščenje pomivalnega stroja,
- sprejev za pečice,
- čistil za steklo,
- abrazivnih trdih gobic in ščetk (npr. gobic za čiščenje loncev),
- čistilnih radirk,
- ostrih kovinskih strgal.

Za čiščenje priporočamo čisto gobasto krpo, mlačno vodo in malo sredstva za ročno pomivanje posode.

Priprava aparata za čiščenje

Nasvet: Vklopite način za čiščenje 🖐. Hlajenje v hladilnem delu se izklopi, osvetlitev notranjosti ostane vklopljena.

- Tapnite simbol ⚙.
- Povlecite po zaslonu v levo ali desno, dokler se v sredini ne pojavi 🖐.
- Tapnite simbol 🖐.
- Če želite zapustiti ta nastavitveni nivo, tapnite ⮌.

Vklopljen način za čiščenje 🖐 je prikazan na začetnem zaslonu.

- Iz aparata vzemite vsa živila in jih shranite na hladnem mestu.
- Iz aparata vzemite vse odstranljive dele opreme in jih očistite (glejte odstavek „Odstranjevanje, razstavljanje in čiščenje delov opreme“).

Čiščenje notranjosti aparata

Hladilni aparat morate redno čistiti – to morate storiti vsaj enkrat mesečno.

Če umazanija dlje časa deluje na površine, se lahko zgodi, da je ne morete več odstraniti.
Površine se lahko zabarvajo ali spremenijo.
Najbolje je, da umazanijo takoj odstranite.

- **Notranjost aparata** čistite s čisto gobasto krpo, mlačno vodo in malo sredstva za ročno pomivanje posode.
- Po čiščenju površine sperite še s čisto vodo ter jih obrišite s krpo do suhega.
- Žlebič in odtočno odprtino za odtajano vodo očistite s palčko ali podobnim pripomočkom.
- Hladilni aparat pustite še nekaj časa odprt, da se zadostno prezrači in da se v njem ne razvije neprijeten vonj.

Ročno čiščenje ali pomivanje delov opreme v pomivalnem stroju

Naslednje dele morate pomivati izključno **na roke**:

- okrasne letve v videzu plemenitega jekla
- predal za sadje in zelenjavo (VeggieBox)
- vse predale in pokrove (odvisno od modela)

Naslednji deli so **primerni za pomivanje v pomivalnem stroju**:

⚠ Nevarnost poškodb zaradi visokih temperatur v pomivalnem stroju.
Deli hladilnega aparata se lahko zaradi temperature pomivanja, ki presega 55 °C, uničijo ali deformirajo.
Za dele opreme, ki so primerni za pomivanje v pomivalnem stroju, izberite izključno programe pomivanja s temperaturo največ 55 °C.

Če plastični deli med pomivanjem v pomivalnem stroju pridejo v stik z naravnimi barvili, npr. iz korenja, paradižnika ali kečapa, se lahko obarvajo. To obarvanje pa ne vpliva na stabilnost samih delov.

- držalo filtra z aktivnim ogljem (na voljo kot dodatna oprema)

Čiščenje vratnega tesnila

⚠ Nevarnost poškodbe zaradi nepravilnega čiščenja.
Če vratno tesnilo namažete z olji ali maščobami, lahko postane porozno.
Na vratno tesnilo ne smete nanašati olja ali maščobe.

- Vratno tesnilo redno čistite samo s čisto vodo in ga na koncu temeljito obrišite s suho krpo.

Čiščenje rež za pre- in odzračevanje

Obloge prahu povečajo porabo energije.

- Reže za pre- in odzračevanje redno čistite s čopičem ali sesalnikom (v ta namen uporabite npr. sesalni čopič Mielejevega sesalnika).

Po končanem čiščenju

- Izklopite funkcijo čiščenja, tako da na začetnem zaslonu tapnete .
- Ponovno tapnite simbol .

Ko je način za čiščenje izklopljen, simbol sveti belo.

Aparat začne spet hladiti.

- Vse dele namestite nazaj v aparat.
- Za nekaj časa aktivirajte funkcijo pospešenega hlajenja ❄, da bo temperatura v hladilnem delu hitro padla.
- Živila vložite v aparat, takoj ko je temperatura dovolj nizka.
- Zaprite vrata aparata.

Čiščenje in vzdrževanje

Samodejno odtajevanje

Odtajevanje hladilnega aparata poteka avtomatsko.

Večino motenj in napak lahko odpravite sami. Tako lahko pogosto prihranite čas in denar, ker se vam ni treba obrniti na servisno službo.

Na spletni strani www.miele.si/support/customer-assistance lahko poiščete dodatne informacije o samostojnem odpravljanju motenj.

Do odprave motnje po možnosti ne odpirajte aparata, da kar najbolj zmanjšate segrevanje njegove notranjosti.

Težava	Vzrok in rešitev
Hladilni aparat ne hladi.	Hladilni aparat ni vklopljen. ■ Vklopite hladilni aparat.
	Omrežni vtič ni pravilno vstavljen v vtičnico ali pa vtič aparata ni pravilno vstavljen v vtičnico na aparatu. ■ Omrežni vtič vstavite v vtičnico in vtič aparata v vtičnico na aparatu.
	Sprožila se je varovalka hišne inštalacije. Lahko da gre za okvaro hladilnega aparata, hišne napeljave ali drugega aparata. ■ Pokličite električarja ali servisno službo.
Kompresor nenehno deluje.	Ne gre za napako. Da bi prihranil energijo, kompresor pri majhni potrebi po hlajenju deluje pri nizkem številu vrtljajev. S tem se podaljša trajanje delovanja kompresorja.
Kompresor se vklaplja vedno bolj pogosto in za dlje časa, temperatura v aparatu je prenizka.	Pre- in odzračevalne reže so prekrite ali zaprašene. ■ Rež za pre- in odzračevanje ne smete prekriti. ■ Z rež redno odstranjujte prah.
	Pogosto ste odpirali vrata aparata. Ali pa ste shranili veliko količino svežih živil. ■ Vrata aparata odpirajte samo po potrebi in za čim krajši čas. Čez nekaj časa se potrebna temperatura samodejno ponovno vzpostavi.
	Vrata niso pravilno zaprta. ■ Zaprite vrata aparata.

Odpravljanje težav

Težava	Vzrok in rešitev
	Čez nekaj časa se potrebna temperatura samodejno ponovno vzpostavi.
	Temperatura okolice je previsoka. Višja kot je temperatura okolice, tem daljši je čas delovanja kompresorja. ■ Upoštevajte navodila v odstavku „Mesto postavitve“ v poglavju „Namestitev“.
	Hladilni aparat ni bil pravilno vgrajen v nišo. ■ Hladilni aparat vgradite skladno z napotki v navodilih za montažo.
	Nastavitev temperature v hladilnem aparatu je prenizka. ■ Popravite nastavitev temperature.
	Še vedno je vklopljena funkcija pospešenega hlajenja ❄. ■ Če želite prihraniti energijo, funkcijo pospešenega hlajenja ❄ predčasno izklopite.
Temperatura v hladilnem aparatu je previsoka. Zamrznjena živila (odvisno od modela) so se lahko že začela tajati.	Ne gre za napako. Nastavljena temperatura je previsoka. ■ Popravite nastavitev temperature. ■ Čez 24 ur ponovno preverite temperaturo.
	Temperatura okolice je nižja od tiste, za katero je hladilni aparat namenjen. Če je temperatura okolice prenizka, se kompresor preredko vklopi. Temperatura v hladilnem aparatu naraste. ■ Upoštevajte napotke v poglavju „Namestitev“, odstavek „Mesto postavitve“. ■ Poskrbite za višjo temperaturo okolice.
V hladilnem aparatu se je nabral led oziroma se v njegovi notranjosti ustvarja kondenzat. Vrata aparata se morda ne zapirajo pravilno.	Vratno tesnilo je zdrsnilo iz utora. ■ Preverite, ali je vratno tesnilo pravilno nameščeno v utor.
	Vratno tesnilo je poškodovano. ■ Preverite, ali je vratno tesnilo poškodovano.
Vratno tesnilo je poškodovano ali ga morate zamenjati.	Vratno tesnilo lahko zamenjate brez orodja. ■ Zamenjajte vratno tesnilo. Na voljo je v trgovinah z opremo Miele ali na servisu.

Splošne težave s hladilnim aparatom

Težava	Vzrok in rešitev
Opozorilni zvočni signal ne zazveni, čeprav so vrata aparata že dlje časa odprta.	Ne gre za napako. Opozorilni zvočni signal je bil izklopljen v nastavitvenem načinu. Če želite ponovno vklopiti zvočni alarm: ■ Tapnite simbol ⚙. ■ Povlecite po zaslonu v levo ali desno, dokler se v sredini ne pojavi simbol 🔕. ■ Tapnite simbol 🔕. ■ Izberite želeno glasnost, tako da povlečete segmentni prikaz v desno. ■ Potrdite želeno nastavitev, tako da tapnete segmentni prikaz. Pri vklopljenih opozorilnih in zvočnih signalih se prikaže simbol 🔊 orange.
Predalov ni mogoče izvleči do konca.	Teleskopska vodila so blokirana. ■ Predale enkrat močno izvlecite do konca iz aparata. Blokada se sprosti in predale lahko ponovno izvlečete do konca.

Sporočila na prikazovalniku

Sporočilo	Vzrok in rešitev
Na začetnem zaslonu sveti simbol ▮, aparat ne hladi, upravljanje aparata in osvetlitev notranjosti pa delujeta.	Vklopljena je sejemska nastavitev. ■ Tapnite simbol ⏻. ■ Tapnite simbol ⚙. ■ Povlecite po zaslonu v levo ali desno, dokler se v sredini ne pojavi simbol ▮. ■ Tapnite simbol ▮. Po izklopu sejemske nastavitve ▮ se hladilni aparat izklopi in ga morate ponovno vklopiti.
Na prikazovalniku sveti 🧽, aparata ni mogoče upravljati.	Še vedno je vklopljena funkcija čiščenja. ■ Izklopite funkcijo čiščenja, tako da na začetnem zaslonu tapnete 🧽. ■ Ponovno tapnite simbol 🧽. Ko je način za čiščenje izklopljen, simbol 🧽 sveti belo. Aparat začne spet hladiti.

Odpravljanje težav

Sporočilo	Vzrok in rešitev
Na prikazovalniku ni nobenega izpisa. Prikazovalnik je črn.	Vklopljen je način Sabbat. Osvetlitev notranjosti ostane izklopljena, hladilni aparat pa hladi. ■ Tapnite črni prikazovalnik. Na prikazovalniku se pojavi simbol. ■ Tapnite simbol. Simbol sveti oranžno. ■ Ponovno tapnite simbol. Ko je način Sabbat izklopljen, simbol sveti belo.
Na prikazovalniku sveti simbol, hladilnega aparata ni mogoče upravljati.	Vklopljena je funkcija fiksiranja nastavitev. ■ Začasno sprostite upravljanje hladilnega aparata ali povsem izklopite funkcijo fiksiranja nastavitev.
Na prikazovalniku rumeno sveti, poleg tega zazveni opozorilni zvočni signal in osvetlitev notranjosti utripa.	Aktiviral se je **alarm ob odprtih vratih**. ■ Tapnite simbol. Opozorilni zvočni signal in simbol ugasneta, osvetlitev notranjosti aparata pa spet neprekinjeno sveti.
Na prikazovalniku rdeče sveti simbol in izpiše se koda napake F s številko. Zazveni tudi opozorilni zvočni signal.	Prišlo je do motnje. ■ Ugasnite opozorilni zvočni signal, tako da tapnete simbol na prikazovalniku. ■ Pokličite servis. Ko osebju servisa sporočite motnjo, potrebujete poleg prikazane številke napake tudi identifikacijsko oznako modela in serijsko številko hladilnega aparata. Te informacije lahko neposredno prikažete: ■ V ta namen tapnite simbol na prikazovalniku. Na prikazovalniku se izpišejo potrebni podatki o aparatu. Ko informacije potrdite s simbolom, zapustite prikaz informacij in ponovno se izpiše koda napake. Hladilni aparat lahko izklopite tudi neposredno iz sporočila o napaki.

Osvetlitev notranjosti

Težava	Vzrok in rešitev

⚠ Nevarnost električnega udara zaradi dostopnosti delov, ki so pod napetostjo.
Če snamete pokrovček lučke, lahko pridete v stik z deli, ki so pod napetostjo.
Nikoli ne odstranite pokrovčka lučke. Svetleče diode lahko popravi ali zamenja izključno osebje servisa.

⚠ Nevarnost poškodbe zaradi LED-osvetlitve.
Ta osvetlitev ustreza nevarnostni skupini RG 2. Če je pokrovček pokvarjen, lahko pride do poškodb oči.
Če je pokrovček poškodovan, v lučko ne smete gledati z optičnimi instrumenti (lupo ali podobnim) iz neposredne bližine.

Težava	Vzrok in rešitev
Lučka za osvetlitev notranjosti ne deluje.	Hladilni aparat ni vklopljen. ■ Vklopite hladilni aparat.
	Vklopljen je način Sabbat: prikazovalnik je temen in aparat hladi. ■ Tapnite črni prikazovalnik. Na prikazovalniku se pojavi simbol. ■ Tapnite simbol. Simbol sveti oranžno. ■ V nastavitvenem načinu tapnite simbol. Ko je način Sabbat izklopljen, simbol sveti belo.
	Če so vrata aparata odprta, se osvetlitev notranjosti po približno 15 minutah samodejno izklopi zaradi pregrevanja. Če to ni vzrok za težavo, gre za motnjo. ■ Pokličite servis.
Osvetlitev notranjosti utripa.	Ne gre za napako. Aktiviral se je alarm ob odprtih vratih.

Odpravljanje težav

Razlogi za hrup

Hladilni aparat med delovanjem povzroča različne zvoke.
Hladilni aparat pri manjši hladilni zmogljivosti deluje energetsko varčno, vendar dlje. Glasnost je manjša.
Pri močnejši hladilni zmogljivosti se živila hitreje ohladijo.
Glasnost je večja.

Običajni zvoki	**Kaj povzroča zvoke?**
Sikanje	Hladilno sredstvo se vbrizga v hladilni krogotok.
Klokotanje, pljuskanje	Hladilno sredstvo teče skozi cevi.
Šumenje	Hladilni aparat hladi.
Klikanje	Termostat vklopi ali izklopi kompresor.
Brenčanje	Ventilator deluje. Avtomatsko odpiralo vrat (odvisno od modela) odpre ali zapre vrata aparata.
Pokanje	Material v hladilnem aparatu se razteza.
Ropotanje	Ventili ali lopute so aktivni.
Brnenje (hladilni aparati s posodo za vodo)	Voda se črpa iz posode za vodo.
Srebanje (hladilni aparati z blažilnikom zapiranja vrat)	Vrata aparata z blažilnikom zapiranja vrat se odpirajo ali zapirajo.
Ne pozabite, da se zvokom kompresorja in pretakanja v hladilnem krogotoku ni mogoče izogniti.	

Zvoki med delovanjem	Vzrok in rešitev
Vibriranje, klopotanje, žvenketanje	Hladilni aparat ni v vodoravnem položaju. S pomočjo vodne tehtnice izravnajte položaj hladilnega aparata. V ta namen uporabite navojne nogice pod hladilnim aparatom (odvisno od modela). Od višine niše 140 cm: pod dno aparata potisnite priložena stabilizacijska vodila.
	Predali, košare ali police se tresejo ali so zataknjeni. Preverite odstranljive dele in jih na novo namestite.
	Steklenice ali posode se dotikajo. Steklenice ali posode nekoliko razmaknite.
	Na hrbtni stranici aparata je še vedno transportno držalo kabla (odvisno od modela). Odstranite transportno držalo kabla.

Na spletni strani www.miele.com/service lahko poiščete informacije o samostojnem odpravljanju motenj in nadomestnih delih Miele.

Kontakt v primeru motenj

Če motnje ne morete odpraviti sami, se obrnite npr. na svojega specializiranega prodajalca z opremo Miele ali na servis Miele.

Servisno službo Miele lahko naročite po spletu na www.miele.com/service.

Kontaktni podatki servisne službe Miele so navedeni na koncu tega dokumenta.

Osebje servisa potrebuje identifikacijsko oznako modela in serijsko številko vašega aparata (Fabr./SN/Nr.). Oba podatka najdete na napisni ploščici v notranjosti hladilnega aparata, pri nekaterih modelih pa v nastavitvenem načinu pod točko Informacije ℹ.

Zbirka podatkov EPREL

Od 1. marca 2021 so informacije o označevanju z energijskimi nalepkami in zahtevah za okoljsko primerno zasnovo na voljo v evropski zbirki podatkov o izdelkih (EPREL). Do zbirke podatkov o izdelkih lahko dostopate na povezavi https://eprel.ec.europa.eu/. Tam boste morali vnesti identifikacijsko oznako modela.

Identifikacijsko oznako modela najdete na napisni ploščici v notranjosti hladilnega aparata, pri nekaterih modelih pa v nastavitvenem načinu pod točko Informacije ℹ.

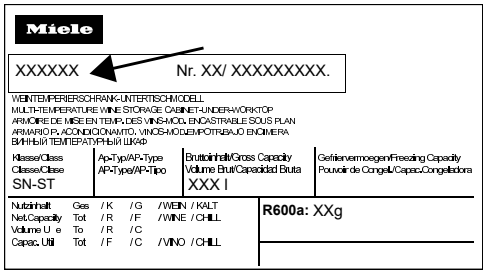

Garancija

Garancijska doba je dve leti.

Podrobnejše informacije so navedene v priloženih garancijskih pogojih.

Mesto postavitve

⚠ Nevarnost poškodb in materialne škode zaradi prevrnjenega aparata.
Hladilni aparat je zelo težak in se lahko pri odprtih vratih prevrne naprej.
Vrata aparata morajo biti zaprta, dokler hladilni aparat ni vgrajen.
Aparat mora biti zavarovan v vgradni niši skladno z navodili za uporabo in montažo.

⚠ Nevarnost požara in materialne škode zaradi aparatov, ki oddajajo toploto.
Aparati, ki oddajajo toploto, se lahko vnamejo in zanetijo požar na hladilnem aparatu.
Priključni kabel ne sme priti v stik z viri toplote.
Hladilnega aparata ne smete vgraditi pod kuhalno ploščo.

⚠ Nevarnost požara in poškodb zaradi odprtega plamena.
Odprti plameni lahko povzročijo, da hladilni aparat zagori.
Pazite, da so odprti plameni, npr. sveče, dovolj oddaljeni od hladilnega aparata.

⚠ Nevarnost škode zaradi aparatov, ki odvajajo soparo.
Če so aparati, ki odvajajo soparo, nameščeni za hladilnim aparatom, lahko poškodujejo hladilni aparat.
Za hladilnim aparatom ne sme biti vgrajen noben aparat, ki odvaja zrak ali soparo. Poskrbite za ločeno odvajanje zraka ali med aparata namestite pregradno steno.

Za postavitev je primeren suh prostor, ki je dobro prezračevan.

⚠ Nevarnost poškodbe zaradi visoke zračne vlažnosti.
Pri visoki zračni vlažnosti se lahko na zunanjih površinah hladilnega aparata nabere kondenzat.
Ta kondenzat lahko vodi v korozijo zunanjih sten aparata.
Hladilni aparat postavite v suh in/ali klimatiziran prostor, kjer je zagotovljeno zadostno zračenje.
Po vgradnji/postavitvi aparata se prepričajte, da se njegova vrata pravilno zapirajo in da je hladilni aparat vgrajen/postavljen, kot je opisano v navodilih. Navedene površine za pre- in odzračevanje morate obvezno upoštevati.

Pri izbiri mesta postavitve upoštevajte, da se poraba energije hladilnega aparata poveča, če stoji v neposredni bližini grelnega telesa, štedilnika ali drugega toplotnega vira. Preprečite izpostavljenost neposredni sončni svetlobi.
Čim višja je temperatura okolice, tem daljši je čas delovanja kompresorja in tem večja je poraba energije.

Pri vgradnji hladilnega aparata poleg tega upoštevajte naslednje:

- Stenska vtičnica mora biti nameščena izven območja hrbtne strani aparata in v nujnem primeru zlahka dostopna.
- Omrežni vtič in priključni kabel se ne smeta dotikati hrbtne strani hladilnega aparata, ker se lahko poškodujeta zaradi vibracij aparata.
- Na morebitne vtičnice v območju hrbtne strani hladilnega aparata ne smejo biti priklopljene tudi nobene druge naprave.

- Pri postavitvi hladilnega aparata pazite, da ne ukleščite ali poškodujete priključnega kabla.
- V območju hrbtne strani aparata ne smete namestiti ali uporabljati razdelilnikov ali podaljškov oziroma drugih elektronskih naprav (npr. transformatorjev za halogenske žarnice).
- Tla na mestu postavitve morajo biti vodoravna in ravna ter morajo biti na isti višini kot okoliška tla.

Klimatski razred

Hladilni aparat je predviden za uporabo v določenem klimatskem razredu (območje temperature okolice), katerega meje morate upoštevati.
Nižja temperatura okolice vodi v daljši čas mirovanja kompresorja. Posledica tega je lahko višja temperatura v hladilnem aparatu, kar povzroči posledično škodo.

Klimatski razred je naveden na napisni ploščici v notranjosti hladilnega aparata.

Klimatski razred	Temperatura okolice
SN	10 °C do 32 °C
N	16 °C do 32 °C
ST	16 °C do 38 °C
T	16 °C do 43 °C
SN-ST	10 °C do 38 °C
SN-T	10 °C do 43 °C

Pre- in odzračevanje

Pre- in odzračevanje poteka skozi rešetko v podnožju hladilnega aparata.

⚠ Nevarnost požara in poškodb zaradi nezadostnega prezračevanja.
Če se hladilni aparat ne zrači dovolj, se kompresor pogosteje vklaplja in deluje dlje časa. Zaradi tega se poveča poraba energije in zviša delovna temperatura kompresorja. To lahko povzroči poškodbe hladilnega aparata.
Pazite na zadostno zračenje hladilnega aparata:
Obvezno upoštevajte predpisane mere odprtin za pre- in odzračevanje.
Odprtine za pre- in odzračevanje ne smejo biti na noben način prekrite.
Redno čistite prezračevalno območje, da odstranite prah in umazanijo.

Postavitev side-by-side

⚠ Nevarnost poškodbe zaradi kondenzata na zunanjih stenah aparata.
Pri visoki zračni vlažnosti se lahko na zunanjih stenah aparata nabere kondenzat, ki lahko privede do korozije.
Načeloma nobenega hladilnega aparata ne smete postaviti neposredno nad ali ob drugi model hladilnega aparata.

Tega hladilnega aparata ne smete v nobenem primeru postaviti na način „side-by-side“, ker ni opremljen z integriranim gretjem v stranskih stenah.

Vendar pa lahko ta hladilni aparat postavite „side-by-side“ z določenimi modeli, ki so opremljeni z integriranim gretjem stranske stene, tako da sta vsak v svoji niši za vgradnjo pod pult.

Pozanimajte se pri svojem zastopniku, s katerimi modeli lahko kombinirate svoj hladilni aparat.

Teža pohištvenih vrat

⚠ Nevarnost poškodb zaradi pretežkih pohištvenih vrat.
Če montirate pohištvena vrata, ki presegajo dovoljeno težo, lahko pride do poškodb hladilnega aparata. To lahko med drugim povzroči motnje delovanja aparata.
Pred montažo pohištvenih vrat se prepričajte, da niso težja od najvišje dovoljene vrednosti.

Maksimalna dovoljena teža pohištvenih vrat znaša 5 kg.

Namestitev

Vgradne mere

Niša za vgradnjo pod pult/pogled s strani

Vse mere so podane v mm.

Da je zagotovljeno pravilno delovanje hladilnega aparata, morate upoštevati navedene površine za pre- in odzračevanje.

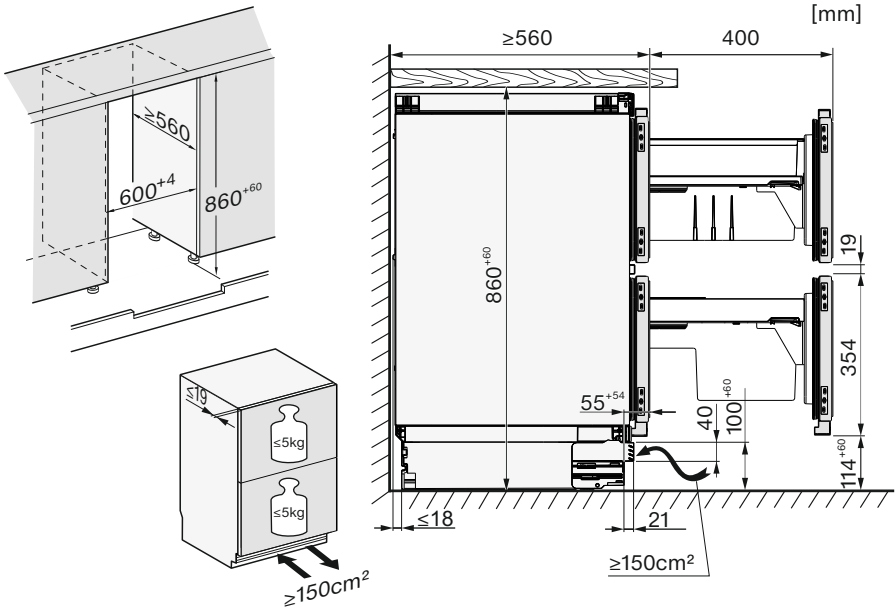

Example

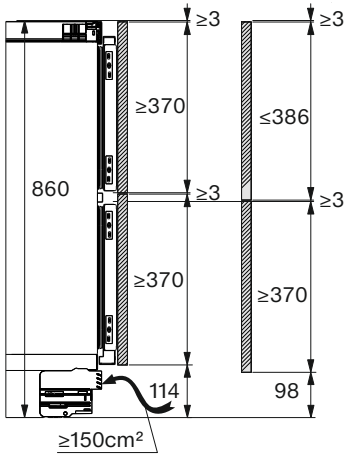

Priključki

Vse mere so podane v mm.

[mm]

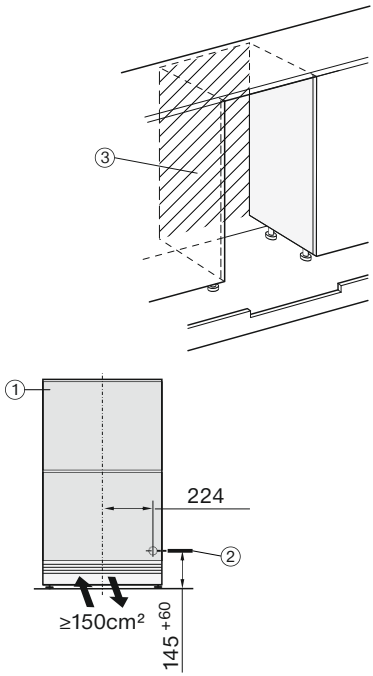

① Pogled od spredaj

② Omrežni priključni kabel, dolžina = 2.200 mm
Daljši priključni kabel lahko kupite na servisu Miele.

③ V tem območju ni priključkov.

Vgradnja aparata

Za vgradnjo hladilnega aparata potrebujete naslednje orodje:

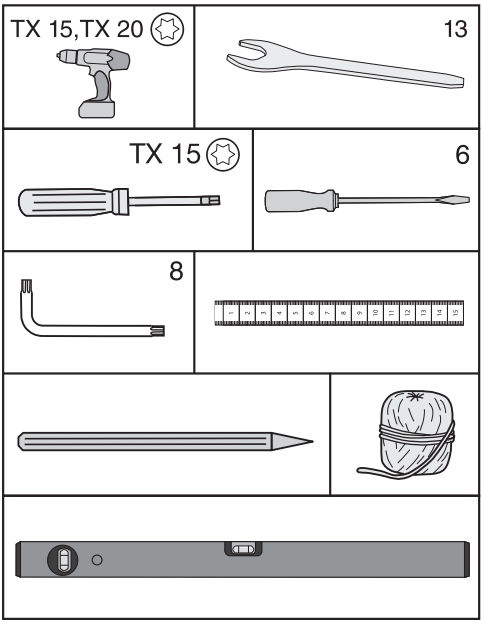

Nasvet: Priloženo kovinsko palico dobro shranite. Potrebovali jo boste za nastavitev zadnjih nog aparata.

Priprava hladilnega aparata

- Hladilni aparat postavite neposredno pred nišo za vgradnjo pod pult.
- Primite ploščo podnožja ob straneh in jo izvlecite proti sebi.

Hladilni aparat lahko pritrdite na dva različna načina:

1. Zgornja pritrditev
   Ta način pritrditve je primeren za pritrditev na spodnjo stran delovnega pulta, npr. iz plastike (laminat). Pogoj za ta način pritrditve je, da imate delovni pult, na katerega lahko privijete pritrdilne kotnike.
   Hladilni aparat je pri povsem odvitih navojnih nogah rahlo napet med tlemi in delovnim pultom.
2. Stranska pritrditev
   Ta način pritrditve je primeren za pritrditev pod trde delovne pulte, npr. iz granita. Pogoj za ta način pritrditve je, da imate desno in levo poleg hladilnega aparata pohištvene stranske stene, na katere lahko privijete pritrdilne kotnike.
   Hladilni aparat je pri povsem odvitih navojnih nogah nižji od delovnega pulta.

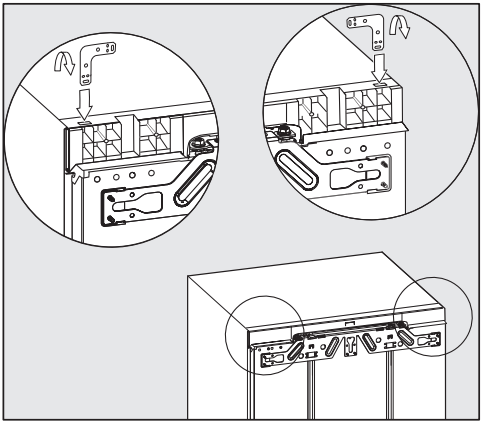

1. Zgornja pritrditev

- Kotnik vstavite v odprtino v pokrovu aparata.
- Kotnik prepognite na perforiranem mestu.

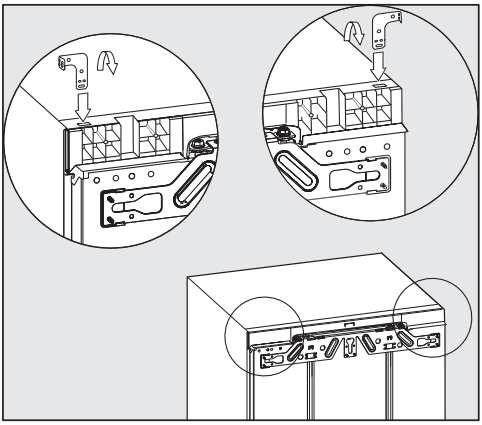

2. Stranska pritrditev

Kotnik mora biti prepognjen na obeh koncih.

- Kotnik vstavite v odprtino v pokrovu aparata.
- Kotnik prepognite na perforiranem mestu.
- Kotnik vzemite iz odprtine in ga vstavite z ravnim koncem.
- Zdaj na perforiranem mestu prepognite še ta konec kotnika.

Potiskanje hladilnega aparata v nišo

⚠ Nevarnost poškodbe priključnega kabla.
Pri potiskanju hladilnega aparata v nišo se lahko priključni kabel uklešči in poškoduje.
Hladilni aparat previdno potisnite v nišo.

⚠ Nevarnost poškodbe tal.
Premikanje hladilnega aparata lahko privede do poškodb talne obloge.
Na občutljivih tleh aparat premikajte zelo previdno.

⚠ Nevarnost poškodbe nog aparata.
Nastavljive noge se lahko odlomijo.
Ko hladilni aparat potisnete v nišo, morajo biti njegove noge skoraj do konca privite.

Nasvet: Preden aparat potisnete v nišo, zadnji nogi odvijte za približno polovico vrtljaja. Tako lahko potem, ko je aparat v niši, nogi lažje nastavljate od spredaj (glejte odstavek „Postavitev hladilnega aparata v pravilen položaj“).

- Priključni kabel položite tako, da boste aparat po vgradnji zlahka priključili.

Nasvet: Na vtič privežite kos vrvi in tako „podaljšajte“ priključni kabel, da si boste olajšali potiskanje aparata v nišo. Nato z drugim koncem vrvi povlecite kabel skozi omaro.

Če hladilni aparat potisnete predaleč v nišo, se lahko zgodi, da se vrata aparata po montaži pohištvenih vrat ne bodo pravilno zapirala. To lahko povzroči nabiranje ledu, tvorbo kondenzata in druge motnje delovanja, ki imajo za posledico povečano porabo energije.
Hladilni aparat potisnite toliko v nišo, da je razdalja od ohišja aparata do sprednje strani stranic omare po celotnem obsegu **42 mm**.

- Hladilni aparat potisnite v nišo, dokler niso sprednji robovi tečajev zgoraj in spodaj poravnani s sprednjim robom pohištvene stranice.

Tako je po celotnem obsegu aparata razdalja do sprednjega roba pohištvene stranice **42 mm**.

Pri **pohištvu z različnimi varovalnimi elementi, kot so zatiči, tesnilni obroči ipd.**, morate dodatno upoštevati mere teh delov, tako da tudi v teh primerih znaša oddaljenost po celotnem obsegu aparata **42 mm**.

- Hladilni aparat izvlecite toliko naprej, kolikor ustreza tej meri.
- Še enkrat preverite, če je oddaljenost do sprednjega roba varovalnih elementov po celotnem obsegu aparata **42 mm**.

Nasvet: Če je mogoče, odstranite varovalne elemente, nato hladilni aparat potisnite v nišo, dokler vsi pritrdilni kotniki zgoraj in spodaj ne zadenejo ob sprednji rob pohištvene stranice.

Postavitev hladilnega aparata v pravilen položaj

Pri zgornji pritrditvi hladilnega aparata v nišo mora biti aparat rahlo napet med tlemi in delovnim pultom.

- Odvisno od višine niše izmenično odvijajte sprednje in zadnje noge in poravnajte hladilni aparat v vodoraven položaj.

To storite na naslednji način:

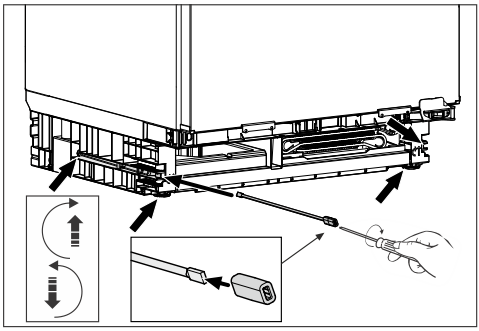

- Zadnji nogi nastavite z ustreznima vijakoma desno in levo spredaj v podnožju aparata s priloženo palico in ravnim izvijačem.
- Sprednji nogi odvijajte izmenično z zadnjima. Maksimalno območje nastavitve je 6 cm.

Nasvet: Ko so noge nekoliko odvite, jih lahko z izvijačem nastavljate tudi na spodnjem delu nog.

Penasti element ①, ki je pritrjen na prezračevalno rešetko, zagotavlja ločen dovod zraka in preprečuje motnje delovanja.

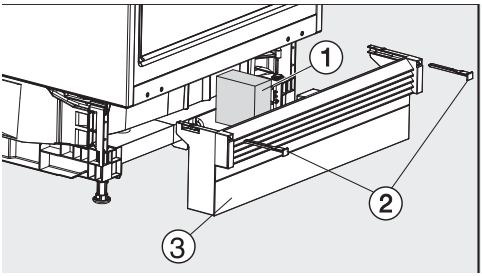

- Ploščo podnožja s prezračevalno rešetko ③ namestite nazaj, vendar je še ne fiksirajte.

Če ni montirana neprekinjena pohištvena letev podnožja:

- Ploščo podnožja ③ povlecite toliko naprej, da so prezračevalne reže in sosednji pohištveni podnožji v isti liniji.

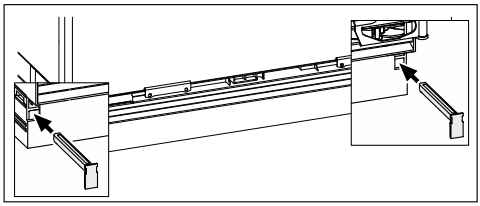

- Držite ploščo podnožja in jo desno in levo pritrdite s priloženima zatičema ②.

Ko je plošča podnožja pritrjena, lahko zadnji nogi nastavite samo, če je plošča podnožja potisnjena do konca navznoter. V nasprotnem primeru je palica za nastavitev prekratka.

Če je montirana neprekinjena pohištvena letev podnožja:

- Ploščo podnožja s prezračevalno rešetko ③ potisnite povsem ob hladilni aparat in jo desno in levo pritrdite z zatičema ②.

Če bo montirana neprekinjena pohištvena letev podnožja, morate vanjo izdelati izrez, odvisen od višine podnožja, ki bo omogočal pre- in odzračevanje hladilnega aparata.

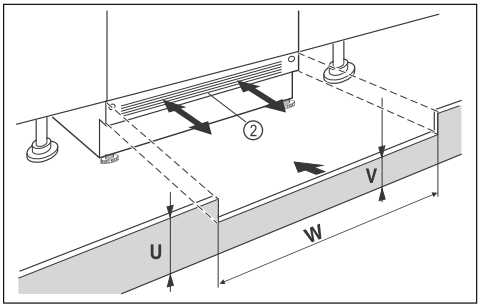

- Prirežite višino pohištvene letve podnožja (U).
- Vzdolž širine niše (W) prilagodite višino prečke (V) pod ploščo podnožja aparata ②.

Pritrditev hladilnega aparata v nišo

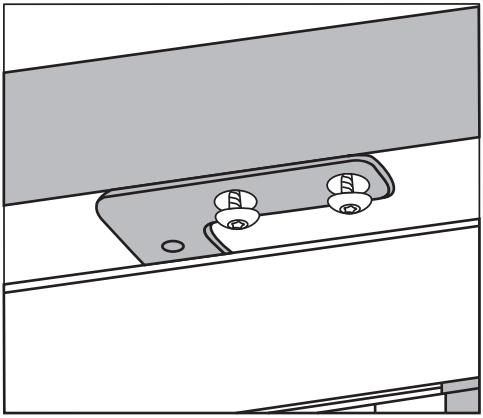

1. Zgornja pritrditev

- Hladilni aparat privijte s po dvema vijakoma od spodaj na delovni pult.

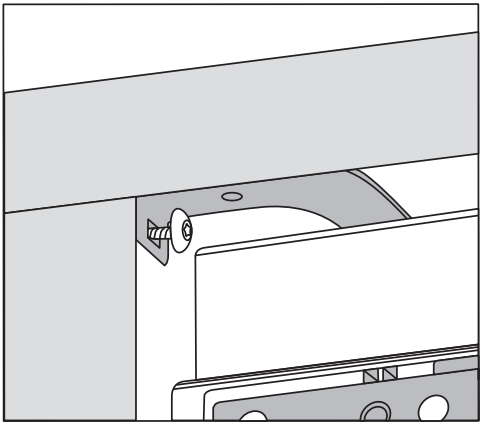

2. Stranska pritrditev

- Hladilni aparat privijte s po enim vijakom desno in levo v nišo.

Montaža pohištvenih vrat

Zgornji rob zgornjih pohištvenih vrat mora biti v isti višini kot vrata sosednje omare.

Pohištvena vrata morajo biti montirana ravno in brez napetosti.

V naslednjem poglavju je opisana montaža pohištvenih vrat s sprednjo pohištveno stranico debeline vsaj 16–19 mm.

Prepričajte se, da je plošča podnožja nameščena nazaj.

- Najprej na oboje pohištvenih vrat montirajte ročaja, saj ju pozneje ne boste mogli več namestiti.
- Prepričajte se, da sta ročaja montirana na sredini, da bo zagotovljen enakomeren izvlek hladilnih predalov.

Montaža zgornjih pohištvenih vrat

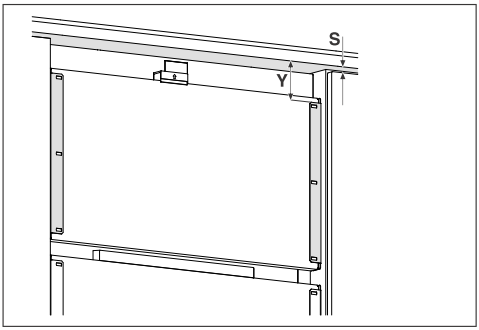

- Določite mero **Y** od spodnjega roba pohištvene sprednje stranice do kotnika.
- Določite mero **S** od spodnjega roba pohištvene sprednje stranice do zgornjega roba pohištvenih vrat.

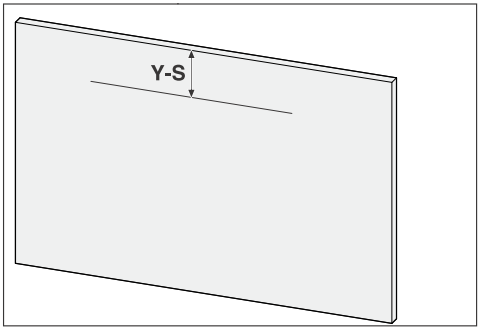

- Mero **Y – S** prenesite na pohištvena vrata.

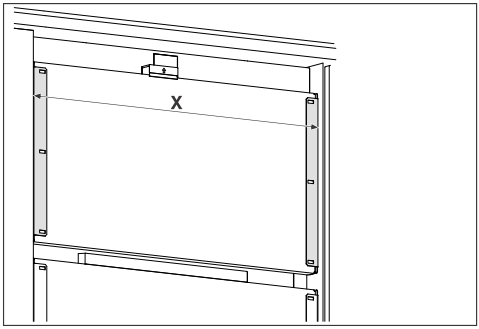

- Določite razdaljo **X** med zunanjima robovoma kotnikov.

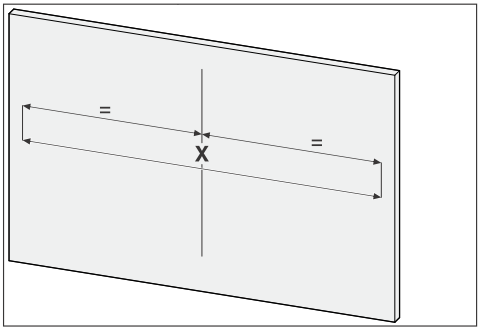

- Mero **X** prenesite na pohištvena vrata.

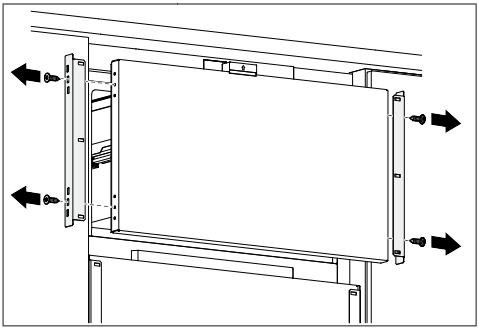

■ Odstranite oba kotnika.

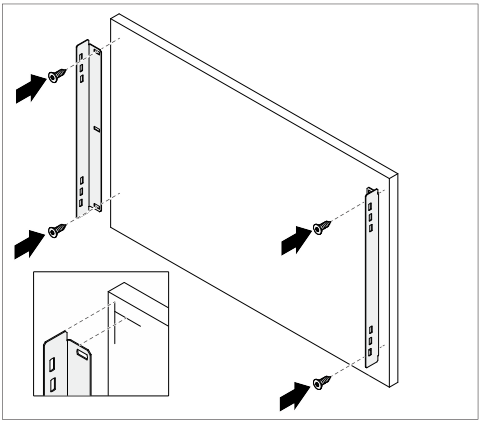

■ Montirajte kotnika na pohištvena vrata.

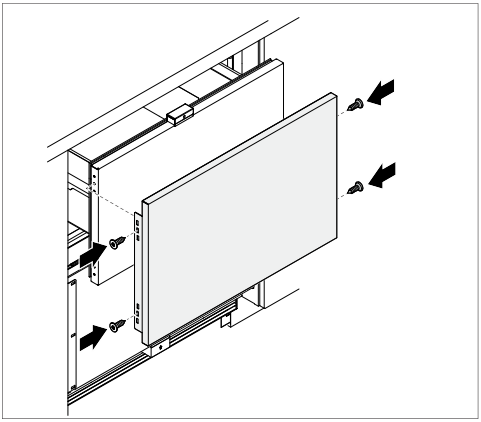

■ Pohištvena vrata pritrdite na zgornji hladilni predal.

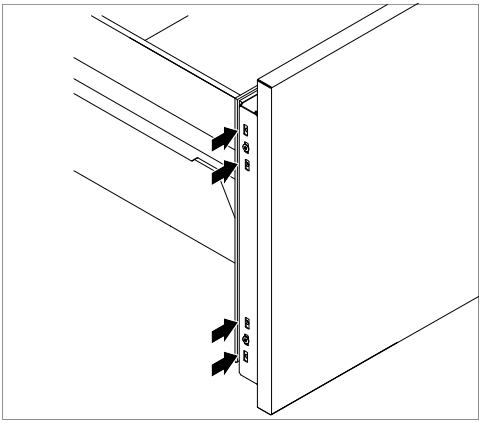

■ Pohištvena vrata lahko poravnate z različnimi položaji vijakov, tako da vijake premaknete v zgornji ali spodnji položaj.

Zgornja pohištvena vrata so montirana.

Montaža spodnjih pohištvenih vrat

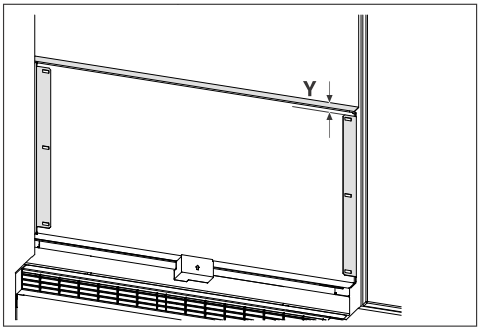

■ Določite mero **Y** od spodnjega roba pohištvenih vrat do kotnika.

Namestitev

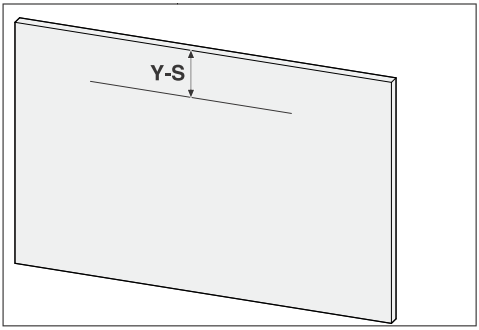

■ Mero **Y – S** prenesite na pohištvena vrata.

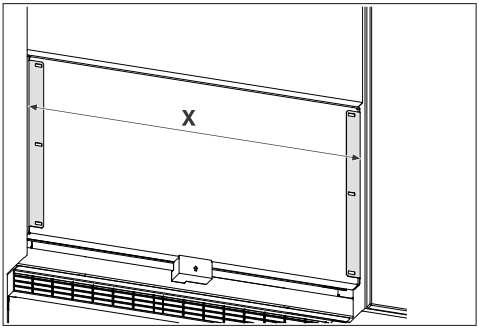

■ Določite razdaljo **X** med zunanjima robovoma kotnikov.

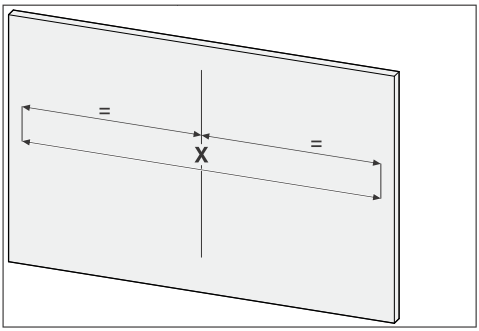

■ Mero **X** prenesite na pohištvena vrata.

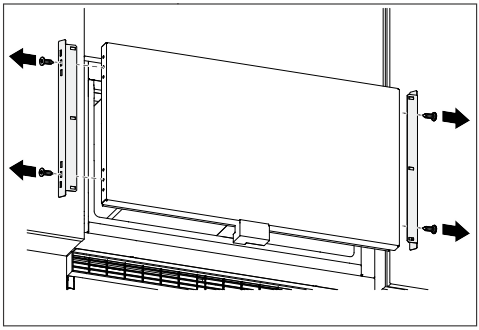

■ Odstranite oba kotnika.

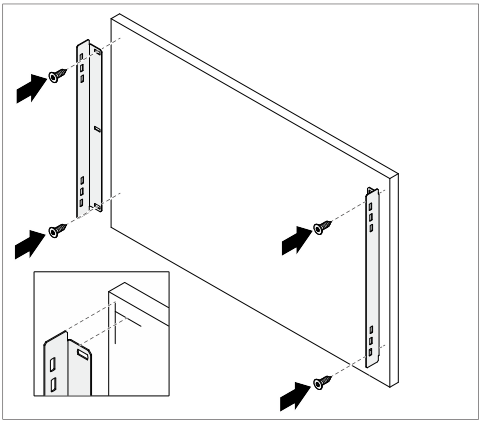

■ Montirajte kotnika na pohištvena vrata.

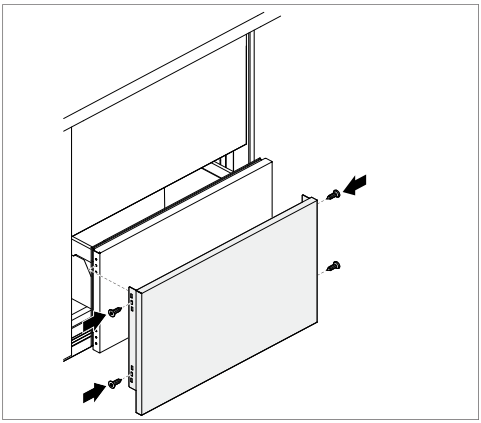

■ Pohištvena vrata pritrdite na spodnji hladilni predal.

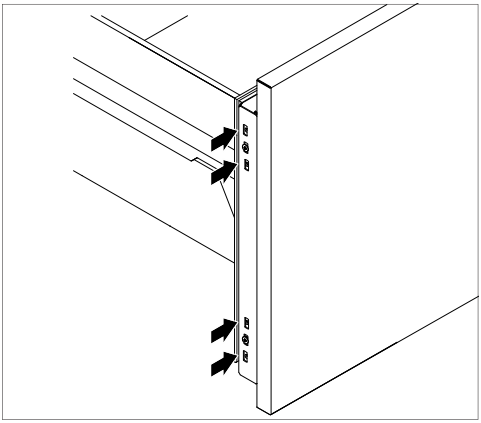

- Pohištvena vrata lahko poravnate z različnimi položaji vijakov, tako da vijake premaknete v zgornji ali spodnji položaj.

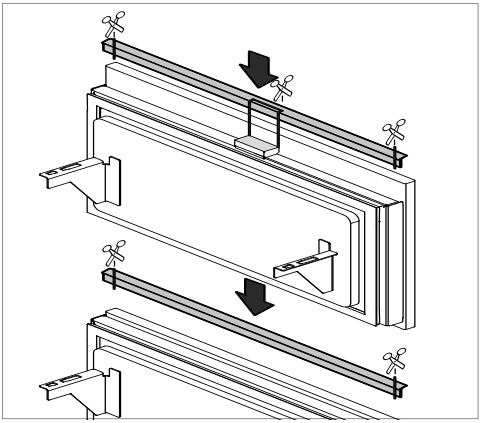

- Skrajšajte dva profila na zahtevano dolžino z ustreznim izrezom in ju namestite med vrata naprave in vrata pohištva.

Spodnja pohištvena vrata so montirana.

Električni priključek

Hladilni aparat lahko priklopite na varnostno vtičnico izključno s priloženim priključnim kablom.

Hladilni aparat postavite tako, da je vtičnica prosto dostopna. Če vtičnica ni dostopna, poskrbite, da je na mestu inštalacije na voljo inštalacijski odklopnik za vsak pol.

⚠ Nevarnost požara zaradi pregretja.
Delovanje hladilnega aparata, priključenega na električni razdelilnik ali podaljšek, lahko vodi do pregrevanja kabla.
Iz varnostnih razlogov ne uporabljajte nobenih razdelilnikov in podaljškov.

Električna napeljava mora biti izvedena po VDE 0100.

Iz varnostnih razlogov priporočamo, da v hišno električno napeljavo, na katero je priključen hladilni aparat, namestite zaščitno stikalo na diferenčni tok (RCD) tipa ⎓.

Poškodovan omrežni priključni kabel lahko zamenjate samo s posebnim priključnim kablom istega tipa (kupite ga lahko na servisu Miele). Zaradi varnosti lahko kabel zamenja samo usposobljen strokovnjak ali osebje servisne službe Miele.

Podatki o nazivni moči in ustrezni zaščiti so navedeni v teh navodilih za uporabo ali na napisni ploščici. Te podatke primerjajte s podatki električnega priključka na mestu postavitve aparata. Če ste v dvomih, se posvetujte z električarjem.

Možno je začasno ali trajno delovanje s priklopom na samostojno napravo za oskrbo z energijo ali tovrstno napravo, ki ni sinhronizirana z omrežjem (npr. avtonomno omrežje, rezervni sistemi). Pogoj za delovanje je, da naprava za oskrbo z energijo izpolnjuje pogoje EN 50160 ali primerljive.
Varnostni ukrepi, predvideni za hišno inštalacijo in ta izdelek Miele, morajo biti tako po funkciji kot načinu delovanja zagotovljeni tudi pri avtonomnem delovanju ali delovanju, ki ni sinhronizirano z omrežjem, ali morajo biti nadomeščeni z ustreznimi enakovrednimi ukrepi v inštalaciji. Kot je na primer opisano v aktualni objavi VDE-AR-E 2510-2.

Priklop hladilnega aparata

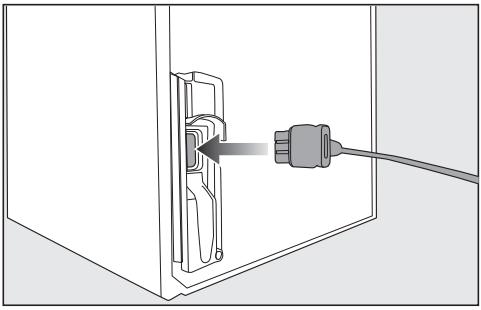

- Vtič aparata vstavite v vtičnico na hrbtni strani hladilnega aparata.

Pazite, da se vtič pravilno zaskoči.

- Omrežni vtič hladilnega aparata vstavite v omrežno vtičnico.

Aparat je tako priključen na električno omrežje.

Podjetje Miele potrjuje, da je ta hladilni aparat skladen z Direktivo 2014/53/EU.

Celotno besedilo izjave EU o skladnosti je dostopno na spletnem naslovu:

- www.miele.si > Izdelki > Datoteke za prenos
- https://miele.si/navodila Servis > Pomoč in informacije > Iskanje navodil za uporabo, nato vnesite ime izdelka ali serijsko številko

Frekvenčno območje WLAN-modula	2,4000–2,4835 GHz
Maksimalna moč oddajanja WLAN-modula	< 100 mW

Avtorske pravice in licence

Miele za upravljanje in krmiljenje komunikacijskih modulov uporablja lastno ali tujo programsko opremo, za katero ne veljajo tako imenovani odprtokodni licenčni pogoji. Ti programi/komponente programov so avtorsko zaščiteni. Uporabnik mora spoštovati avtorske pravice podjetja Miele in tretjih oseb.

Komunikacijski modul, ki je vgrajen v stroj, vsebuje tudi komponente programske opreme, ki je posredovana pod odprtokodnimi licenčnimi pogoji. Vsebovane odprtokodne komponente lahko skupaj s pripadajočimi opombami o avtorskih pravicah, kopijami veljavnih licenčnih pogojev in morebitnimi dodatnimi informacijami prikličete lokalno z IP-jem prek spletnega brskalnika (http[s]://<IP-naslov>/Licenses). Tam navedena jamstvena in garancijska določila odprtokodnih licenčnih pogojev veljajo samo v razmerju s posameznimi imetniki pravic.

Miele d.o.o.
Trgovina in servis
Brnčičeva ulica 41 g
1231 Ljubljana - Črnuče
Telefon: 01 292 63 33
E-pošta: info@miele.si
www.miele.si

Nemčija
Miele & Cie. KG
Carl-Miele-Straße 29
33332 Gütersloh

Miele

KU 7175 ...

sl-SI

M.-Nr. 13 141 970 / 01