Miele

Istruzioni d'uso
Macchina per il lavaggio di utensili e vetreria di laboratorio

ExploreLine
PLW 8604

Prima del posizionamento, dell'installazione e della messa in servizio leggere **assolutamente** le istruzioni d'uso per evitare di danneggiare l'apparecchio e di mettere a rischio la propria sicurezza.

it-IT

M.-Nr. 12 840 021

Alcune indicazioni sulle istruzioni d'uso **7**
Simboli applicati 7
In rilievo nel testo 8
Definizione di termini 8

Descrizione macchina **9**
Struttura 9
Pannello comandi 10
Tasti sul pannello comandi 11

Uso previsto **12**
Descrizione generale 12
Funzionamento 12
Scopo di impiego 12
Gruppo di utenti previsto 13
Condizioni per l'installazione 13
Controindicazioni 13
Uso improprio 14

Profili utente **15**
Personale addetto all'uso della macchina nella prassi quotidiana 15
Amministrazione 15

Indicazioni sulla sicurezza e avvertenze **16**
Simboli macchina 21

Uso **22**
Funzionamento tramite pannello comandi 22
Immagini del display 22
Accensione 23
Spegnimento 23
Standby/Off 24
Display touch 24
Selezionare la lingua 26
Segnalazioni di sistema ℹ 27
Segnalazioni di guasto ⚠ 27

Prima messa in servizio **28**

Aprire e chiudere lo sportello **32**
Chiusura a scatto 32
Aprire lo sportello 32
Chiudere lo sportello 32

Durezza acqua **33**
Addolcimento dell'acqua 33
Impostare la durezza dell'acqua 33
Sale di rigenerazione 36
Aggiungere il sale di rigenerazione 36
Indicazione della mancanza di sale 38
Annullare il blocco macchina per mancanza di sale 38

Supporto di carico **39**
Carrelli, cesti, moduli e inserti 39
Cestelli superiori regolabili in altezza 40
Misurazione pressione di lavaggio 42

Indice

Tecnica d'impiego **43**
Disporre il carico 43
Preparare il carico 44
Controlli prima dell'avvio del programma 45
Dopo il trattamento 46
Vetreria e utensili da laboratorio 46

Tecnologia dei processi chimici **47**

Aggiungere e dosare prodotti chimici **50**
Prodotti chimici 50
Detersivi 50
Neutralizzante 51
Additivo per il risciacquo finale 51
Sistemi di dosaggio 51
Colorazione delle lance di aspirazione 51
Moduli DOS 52
Cambiare tanica 53
Riempire il dosatore 54
Impostare la concentrazione di dosaggio 56
Detergente in polvere 56

Funzionamento **58**
Selezionare un programma 58
Informazioni sul programma 58
Avviare un programma 59
Avviare subito un programma 59
Avviare il programma con il timer 59
Indicazione svolgimento programma 60
Fine programma 61
Confermare la fine del programma 61
Visualizzare le informazioni programma 61
Sospendere il programma 62
Interruzione programma 62
Interruzione a causa di un guasto 62

Funzioni macchina **64**
Sistemi di dosaggio 64
Riempire il circuito di dosaggio 64
Risciacquare i canali di dosaggio 65

Impostazioni **67**
Struttura menù 67
Ora 68
Data 69
Luminosità display 70
Volume 71
Reazione dei tasti 71
Melodia di benvenuto 72
Unità della temperatura 73

Impostazioni avanzate **74**
Struttura menù 74
Immettere il codice PIN 76
Standby/Off 77
Libro di bordo 78

Abilitazione programmi ... 79
Stabilire i programmi preferiti ... 80
Layout schermata di avvio ... 80
Stabilire i programmi preferiti ... 81
Parametri programma ... 81
Selezionare un programma ... 82
Temperatura di lavaggio ... 82
Tempo di mantenimento del lavaggio ... 83
Temperatura risciacquo finale ... 83
Tempo di mantenimento risciacquo finale ... 83
Quantità di acqua aumentata ... 84
Risciacquo intermedio ... 84
Resettare i parametri ... 85
Sistemi di dosaggio ... 85
Selezionare il sistema di dosaggio ... 85
Detergente sportello ... 86
Detergente tanica ... 86
Additivo per il risciacquo finale sportello ... 87
Cicli fino al vuoto ... 88
Blocco programma DOS ... 88
Durezza acqua ... 89
Avviso rigenerazione ... 89
Memory ... 90
Codice PIN ... 91
Bloccare o abilitare le impostazioni avanzate ... 91
Modificare il codice PIN ... 92
Modalità Safe ... 93
Annullare la modalità Safe ... 93
Connessione in rete/WLAN ... 94
Ampiezza e disponibilità del segnale WLAN ... 94
Configurare la rete WLAN ... 95
WLAN configurata ... 97
RemoteUpdate ... 97
Rivenditori ... 98
Versione software ... 99
Impostazioni di serie ... 99
Informazioni legali ... 100

Manutenzione periodica ... 101
Manutenzione ... 101
Controlli di routine ... 101
Pulire i filtri della vasca di lavaggio ... 102
Controllare e pulire i bracci irroratori ... 103
Pulire la macchina speciale per il lavaggio ... 105
Controllare i supporti di carico ... 106

Guida guasti ... 107
Guasti tecnici e comportamenti inaspettati ... 107
Interventi di manutenzione e controlli ... 109
Dosaggio / Sistemi di dosaggio ... 109
Mancanza di sale / Addolcitore ... 109
Interruzione con numero di errore ... 110
Pulizia insufficiente e corrosione ... 112

Indice

Afflusso/scarico idrico ... 115
Rumori ... 116

Risolvere piccole anomalie ... 117
Pulire la pompa di scarico e la valvola antiritorno ... 117
Pulire i filtri dell'afflusso acqua ... 118

Assistenza tecnica ... 119
Avvisare il servizio di assistenza tecnica ... 119

Posizionamento ... 120
Installazione e registrazione ... 120
Supporto tubo ... 122
Coperchio ... 122
Inserimento sotto un piano di lavoro ... 123
Compatibilità elettromagnetica (EMC) ... 124

Allacciamento elettrico ... 125
Allacciare la messa a terra ... 125
Allacciamento elettrico per la Svizzera ... 125

Allacciamento idrico ... 126
Allacciamento afflusso idrico ... 126
Allacciamento scarico idrico ... 128

Elenco programmi ... 129
Programmi in generale ... 129
Programmi supplementari ... 129
Selezione del programma in base ai componenti utilizzati ... 130

Parametri programma ... 131
Breve ... 131
Medio ... 131
Lungo ... 132
Programma cliente 1 ... 133
Programma cliente 2 ... 133
Programma cliente 3 ... 134
Programma cliente 4 ... 134

Dati tecnici ... 135

Il Vostro contributo alla tutela dell'ambiente ... 137
Smaltimento dell’imballaggio ... 137

Simboli applicati

Simbolo	Legenda
	Simbolo di avvertenza, v. "Indicazioni per la sicurezza e avvertenze"
	Simbolo di obbligo, v. "Indicazioni sulla sicurezza e avvertenze"
	Seguire le istruzioni d'uso
	Simbolo VDE
	EMC simbolo VDE
	Non smaltire gli elettrodomestici con i rifiuti domestici, bensì con i rifiuti speciali, v. "Smaltimento delle vecchie apparecchiature"
	Contrassegno CE dell'UE La rispettiva dichiarazione di conformità è allegata alla macchina e può essere richiesta al produttore.
	Produttore

In rilievo nel testo

Avvertenze

⚠ Le avvertenze contengono informazioni importanti per la sicurezza. Mettono in guardia di fronte a possibili danni a persone o cose. Leggere attentamente le avvertenze e osservare le operazioni e le regole di comportamento ivi riportate.

Avvisi

Gli avvisi contengono informazioni importanti da rispettare con particolare attenzione.

Informazioni aggiuntive e annotazioni generali

Le informazioni aggiuntive e le annotazioni generali sono contraddistinte da un sottile riquadro.

Operazioni

A ogni operazione è anteposto un quadrato/riquadro nero.

Display

Le espressioni a display sono contrassegnate da un carattere particolare.

Esempio:

Salva.

Definizione di termini

Macchina

Nelle presenti istruzioni d'uso, la macchina per il lavaggio viene definita macchina speciale per il lavaggio e la disinfezione.

Oggetti da trattare

Il termine "oggetti da trattare" si utilizza in senso generale, se gli oggetti non sono definiti in modo più dettagliato.

Supporti di carico

A meno che non vengano nominati più nel dettaglio, tutti i componenti e i dispositivi per la disposizione del carico sono indicati come supporti di carico, p.es. carrelli, cesti, moduli, inserti, ugelli iniettori, ecc.

Prodotti chimici

Tutti i prodotti dosati nel corso di un programma vengono generalmente definiti prodotti chimici, come p.es. il detersivo.

Liscivia

Il termine liscivia si utilizza per l'acqua o per un mix di acqua e prodotti chimici.

Ciclo

I procedimenti di lavaggio e trattamento in macchina vengono definiti con il termine ciclo.

Struttura

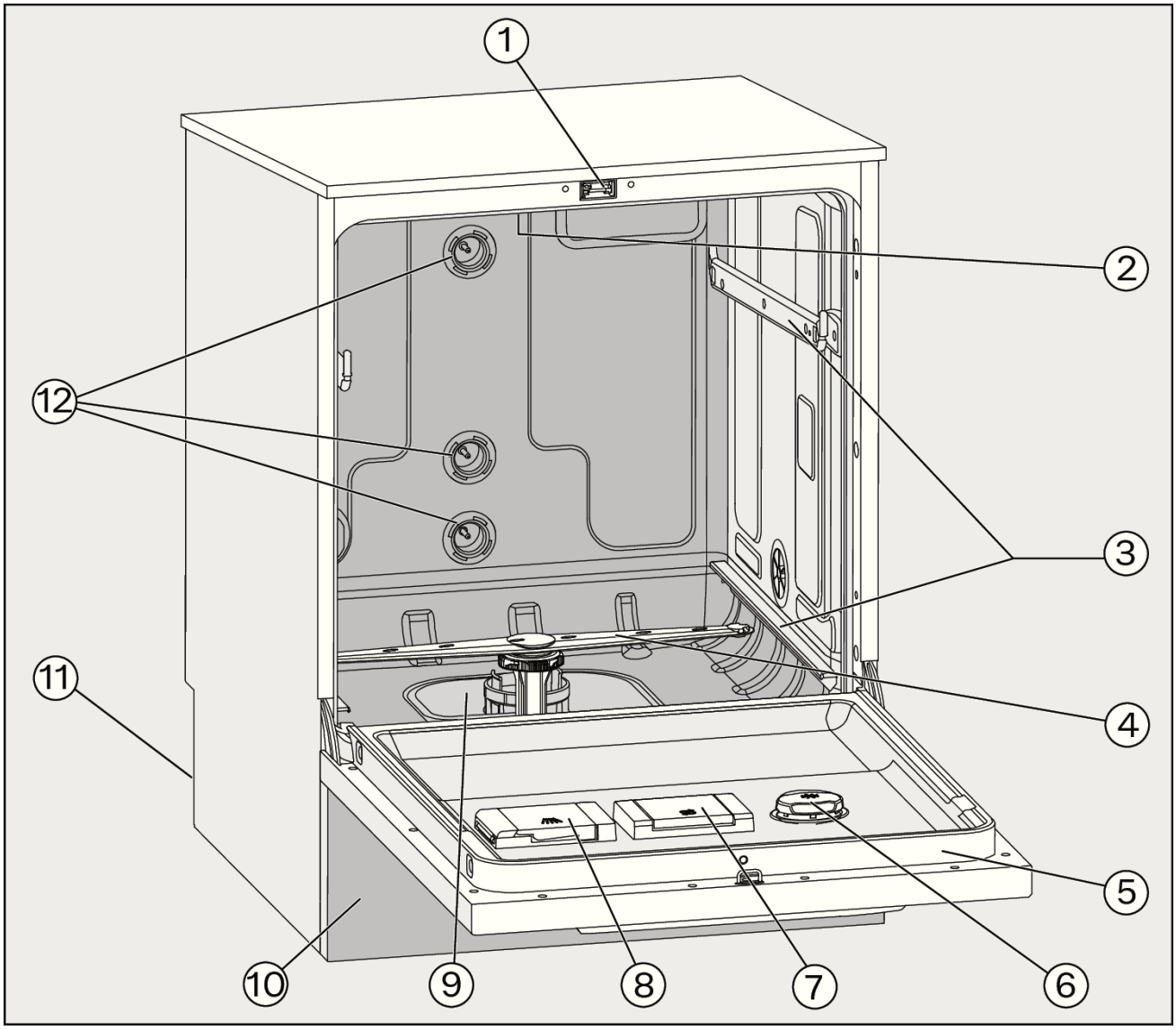

① Chiusura sportello

② Braccio irroratore superiore della macchina

③ Guide per cesti e carrelli

④ Braccio irroratore inferiore della macchina

⑤ Targhetta dati

⑥ Recipiente dosatore per prodotti chimici

⑦ Contenitore per il sale di rigenerazione

⑧ Contenitore per detersivi in polvere

⑨ Filtro combinato

⑩ Pannello base

⑪ Lato posteriore:
- Allacciamenti elettrici e idrici
- Allacciamenti per un modulo di dosaggio esterno (modulo DOS)

⑫ Allacciamenti idrici per cesti e carrelli

Pannello comandi

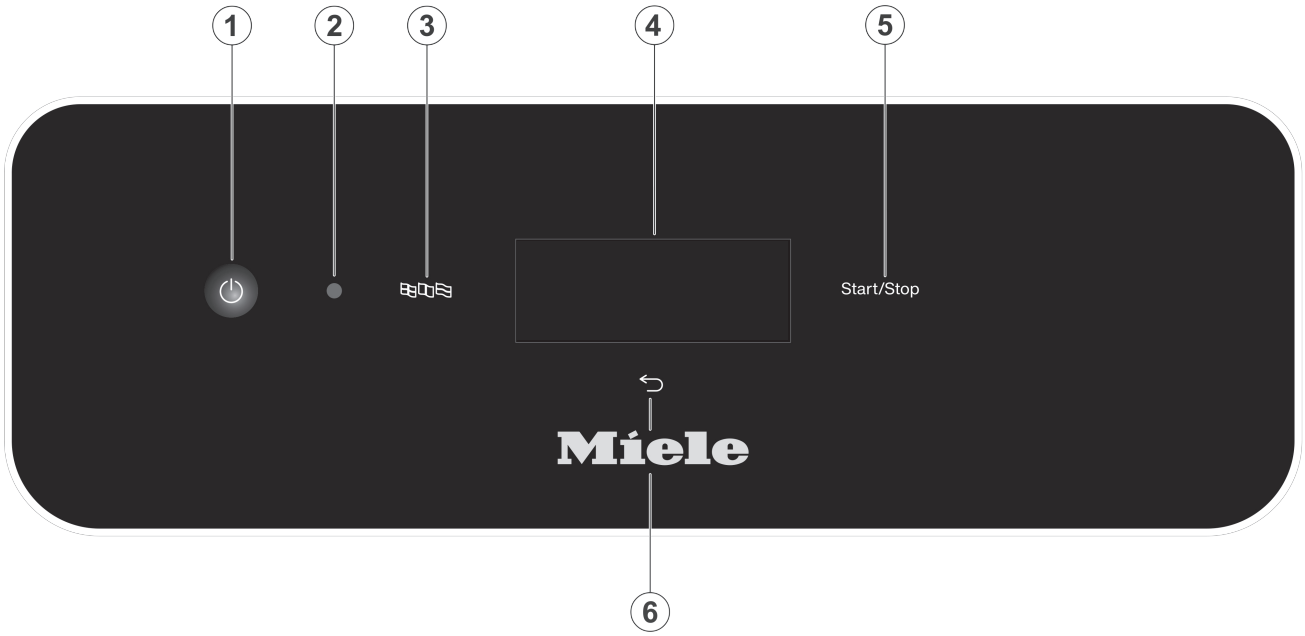

① Tasto On/Off ⏻
Accendere e spegnere la macchina per il lavaggio

② Interfaccia per l'assistenza tecnica
Punto di verifica e di trasmissione dati per l'assistenza tecnica Miele

③ Tasto (selezione lingua)
Selezione della lingua del display

④ Display touch
Visualizzazione e selezione dei comandi

⑤ Tasto *Start/Stop*
Per avviare o interrompere il programma

⑥ Tasto ⮌ (interrompi o indietro)
Per interrompere l'operazione a display; no interruzione programma!

Tasti sul pannello comandi

La maggior parte dei tasti sul pannello comandi è retroilluminata con lampadine LED (Light Emitting Diode). Durante il funzionamento hanno il seguente significato.

Tasto	LED	Stato
	ON	È possibile cambiare la lingua del display.
⮌	**ON**	È possibile interrompere un procedimento sul display.
	OFF	Sul display viene visualizzata l'indicazione del livello menù superiore.
		È in corso un programma.
		Una o più segnalazioni di sistema devono essere confermate.
Start/Stop	**ON**	È in corso un programma.
	Crescente e decrescente	Display ON: - È stato selezionato un programma, ma non è stato ancora avviato. Display OFF: - La macchina per il lavaggio è in standby
	LAMPEGGIA DI ROSSO	Si è verificato un errore (v. 📖 "Guida guasti").
	OFF	Il programma è terminato.

Descrizione generale

La macchina è deputata all'impiego presso i laboratori, p.es. laboratori chimici e biologici di scuole superiori e istituti di ricerca.

Funzionamento

La macchina è deputata al ricondizionamento in macchina di vetreria di laboratorio, utensili per laboratorio e altri componenti e parti similari.

La standardizzazione e la riproducibilità si ottengono grazie al monitoraggio integrato del processo. La macchina per il lavaggio contribuisce altresì ad aumentare l'efficienza e la sicurezza del lavoro, oltre a preservare il valore del carico.

Per un lavaggio adeguato e la protezione del carico, è importante utilizzare supporti di carico specifici (cesti, moduli, inserti, ecc.).

Scopo di impiego

La macchina è deputata al ricondizionamento in macchina di vetreria di laboratorio, utensili per laboratorio e altri componenti e parti similari.

La macchina è deputata al ricondizionamento, con prodotti in soluzione acquosa, di vetreria di laboratorio, utensili di laboratorio e altri componenti e parti similari, quali p.es.:

- contenitori, p.es. come provette, becher, bottiglie, ampolle
- recipienti graduati, p.es. matracci graduati, cilindri graduati
- capsule come capsule di Petri, ottica di orologeria
- dischi come supporti, dischi sequenziali
- pezzi piccoli come coperchi, spatole, agitatori magnetici da laboratorio, tappi
- Varie, come p.es. scatole, bottiglie e recipienti in plastica, pezzi in metallo, tubi rigidi e flessibili, nonché imbuti

Sono escluse le pipette. Questa macchina non è predisposta per il trattamento delle pipette.

Il trattamento comprende il lavaggio e il risciacquo della vetreria di laboratorio, gli utensili da laboratorio e i componenti citati.

Il trattamento avviene in combinazione con:

- prodotti chimici deputati al risultato del processo di trattamento
- Supporti di carico specifici per gli oggetti da trattare

Attenersi alle informazioni dei produttori degli oggetti da trattare.

Per altri settori di impiego o per programmi aggiuntivi, contattare l'assistenza tecnica Miele.

Gruppo di utenti previsto

Questa macchina per il lavaggio è destinata esclusivamente all'uso professionale.

Generalmente, tutte le persone che utilizzano la macchina per il lavaggio devono soddisfare i seguenti requisiti:

- Devono avere competenze sufficienti per il trattamento del carico.
- Devono essere istruite in merito all'uso della macchina per il lavaggio da parte dell'assistenza tecnica Miele, da un addetto all'assistenza tecnica appositamente formato e autorizzato dal produttore oppure da una persona già istruita.

Condizioni per l'installazione

Luogo di installazione

La macchina per il lavaggio è destinata all'installazione in laboratori e locali simili.

L'installazione deve essere effettuata in locali che soddisfino le seguenti condizioni ambientali:

- assenza di correnti d'aria e asciutte
- adeguata ventilazione dell'ambiente
- superficie solida e uniforme, osservare la capacità di carico del pavimento
- nessuna luce solare diretta

La macchina speciale per il lavaggio e la disinfezione può essere collegata solo a un interruttore differenziale.

Condizioni di utilizzo

Uso (secondo IEC/EN 61010-1):	
temperatura ambiente	5 °C fino a 40 °C
umidità dell'aria relativa massima	80 % per temperature fino a 31 °C
in lineare discesa fino a	50 % per temperature fino a 40 °C
umidità dell'aria relativa minima	10 %
Altezza sopra il livello del mare (secondo IEC/EN 61010-1)	fino a 2.000 m
Livello di rumore di fondo	N/A

Controindicazioni

La macchina per il lavaggio non può essere utilizzata per altri prodotti che non siano deputati al ricondizionamento. Non può essere utilizzata per oggetti per i quali i produttori non autorizzano il ricondizionamento in macchina.

La macchina non è invece adatta a rimuovere sporco che si scioglie difficilmente in acqua o che non si scioglie come p.es. oli e grassi.
La macchina non è adatta a eliminare sporco che si scioglie in acqua a temperature ≥ 70 °C come p.es. agar (terreni di coltura).

Non è consentito il ricondizionamento di dispositivi medici.

Inoltre, non è possibile trattare prodotti per i quali sono previsti un trattamento e un lavaggio speciali e differenti (p.es. dispositivi medici).

Non è consentito il trattamento di materiale monouso, a meno che il produttore del materiale monouso non prescriva un ricondizionamento in macchina prima dell'utilizzo una tantum.

Uso improprio

L'uso improprio può essere causato da operazioni di carico scorrette, da un carico non idoneo, come p.es. dispositivi medici, o da prodotti chimici non adatti.

Mancata osservanza dei controlli di routine da parte del gestore, così come intervalli di manutenzione regolari.

Mancata osservanza delle condizioni indicate di posizionamento.

Personale addetto all'uso della macchina nella prassi quotidiana

Le persone che utilizzano la macchina nella prassi quotidiana devono essere a conoscenza delle sue principali funzioni, devono saperla caricare e devono ricevere un'adeguata formazione e un continuo aggiornamento.

Devono conoscere le nozioni base del ricondizionamento in macchina degli utensili e della vetreria di laboratorio.

I lavori di routine si eseguono ai livelli comando e nei menù Funzioni macchina e Impostazioni. I menù sono accessibili a tutti gli utenti.

Amministrazione

Per compiti più complessi, p.es. sospendere o interrompere un programma, sono richieste conoscenze più approfondite sul ricondizionamento in macchina di utensili e vetreria di laboratorio.

Per modificare il processo di ricondizionamento, adeguare la macchina, i componenti, gli accessori utilizzati o le condizioni presenti sul luogo di utilizzo, servono ulteriori conoscenze specifiche della macchina.

Le convalide richiedono inoltre particolari conoscenze sul ricondizionamento in macchina degli utensili e della vetreria di laboratorio, sulla tecnica procedurale e sulle norme e disposizioni di legge da applicare.

Le procedure amministrative e le impostazioni sono associate al menù Impostazioni avanzate. Il menù è protetto da un codice PIN.

La macchina è conforme alle vigenti norme in materia di sicurezza. Un uso improprio può tuttavia provocare danni a persone e/o cose. Prima di utilizzare la macchina leggere attentamente le presenti istruzioni d'uso. In questo modo si evita di causare danni a se stessi e all'apparecchiatura.
Conservare con cura le presenti istruzioni d'uso.

Uso previsto

▶ La macchina è predisposta esclusivamente per i settori d'impiego indicati nelle presenti istruzioni d'uso. Qualsiasi altro impiego e qualsiasi modifica sono vietati e possono rivelarsi pericolosi.
I processi di lavaggio sono concepiti solo per vetreria e utensili di laboratorio dichiarati trattabili dal produttore. Rispettare le avvertenze del produttore degli oggetti da trattare.

▶ Osservare le indicazioni sulla sicurezza e le avvertenze dei produttori degli oggetti, nonché le relative indicazioni sulla corretta gestione del carico.

▶ La macchina può essere utilizzata solamente in ambienti chiusi e stazionari.

Trasporto e installazione

▶ Seguire le indicazioni di installazione nelle istruzioni d'uso e nella pianta d'installazione.

▶ Non installare la macchina in locali esposti al gelo o a rischio di esplosione.

▶ In caso di accesso non autorizzato al display della macchina, possono essere modificate le impostazioni della macchina per il lavaggio, ad es. i parametri per il dosaggio dei prodotti chimici. Installare la macchina in un locale ad accesso limitato. Fornire i codici PIN solo a persone di fiducia.

▶ La macchina per il lavaggio non deve essere installata nelle immediate vicinanze o nel raggio di apertura delle porte del locale. Lo sportello aperto della vasca di lavaggio potrebbe bloccare le porte del locale e quindi impedire l'entrata o l'uscita delle persone. Se lo sportello della vasca di lavaggio sporge inoltre sul percorso, rappresenta un pericolo di inciampo e può bloccare le possibili vie di fuga.

▶ Nell'area intorno alla macchina dovrebbero essere posizionati solamente mobili a uso professionale, per evitare di rovinarli a causa di un'eventuale fuoriuscita di acqua di condensa.

▶ Con alcuni componenti metallici sussiste il pericolo di ferirsi/tagliarsi. Durante il trasporto e il posizionamento della macchina indossare guanti protettivi antitaglio.

▶ Non sollevare la macchina afferrandola da componenti sporgenti, come p.es. il pannello comandi oppure lo sportellino di servizio aperto. Questi componenti possono infatti danneggiarsi o staccarsi.

▶ A causa del peso elevato, la macchina speciale per il lavaggio e la disinfezione non deve essere sollevata da una sola persona. Se possibile, sollevare la macchina sempre con l'aiuto di almeno 2 persone. Seguire le istruzioni in materia di sicurezza sul lavoro, ad es. mantenendo una postura ergonomica durante il sollevamento. Per le distanze di trasporto più lunghe, utilizzare ausili adeguati, quali carrelli elevatori o carrelli.

▶ I carrelli elevatori, i carrelli o altri ausili di trasporto possono premere i componenti sulla base della macchina e danneggiarli. Per il trasporto con un carrello elevatore, un carrello o altri ausili di trasporto, la macchina si deve trovare nell'imballaggio originale o essere posizionata su una superficie stabile e continua. Durante il trasporto della macchina con un carrello non sollevarla dal frontale, poiché il pannello comandi o lo sportello potrebbero danneggiarsi.

▶ Non sollevare, tirare o spingere la macchina afferrandola da componenti sporgenti, come ad es. il pannello comandi, lo sportello aperto, i cassetti (se presenti), i componenti sul retro della macchina, i tubi o i cavi. Potrebbero danneggiarsi o staccarsi. Per sollevare, tirare o spingere la macchina, afferrarla possibilmente per l'involucro.

▶ Per ottenere la stabilità necessaria della macchina di lavaggio in caso di installazione sottopiano, incassarla sotto piani di lavoro continui fissati con delle viti ai mobili adiacenti.

▶ Nel caso di macchine incassate, le fessure tra armadietti o apparecchi vicini non devono essere sigillate con silicone per non impedire la ventilazione della pompa di circolazione.

Sicurezza tecnica

▶ La macchina deve essere messa in servizio, riparata e manutenuta solo dall'assistenza tecnica Miele o dal personale qualificato e autorizzato dal produttore. A garanzia dell'adempimento delle linee guida legali vigenti, si consiglia di stipulare un contratto di manutenzione Miele. Riparazioni non a regola d'arte possono mettere seriamente a rischio la sicurezza dell'utente!

▶ La sicurezza elettrica è garantita solo se la macchina è allacciata a un regolare collegamento a terra. È molto importante verificare che tale presupposto, fondamentale per la sicurezza, sia garantito. In caso di dubbi far controllare l'impianto dell'edificio da un tecnico specializzato.

▶ Non spruzzare la macchina e l'area nelle sue immediate vicinanze ad es. con un tubo per l'acqua o con un'idropulitrice.

▶ Staccare la macchina dalla corrente elettrica quando si effettuano lavori di manutenzione.

▶ In seguito a eventuali lavori sulla rete idrica occorre sfiatare i tubi di afflusso dell'acqua alla macchina. In caso contrario si potrebbero danneggiare i componenti della macchina.

▶ Una macchina danneggiata o non ermetica può mettere a rischio la sicurezza delle persone. Mettere subito fuori servizio la macchina e rivolgersi all'assistenza tecnica autorizzata Miele.

▶ Contrassegnare la macchina messa fuori servizio e accertarsi che non venga riaccesa senza autorizzazione. È consentito rimettere in funzione la macchina solo dopo le dovute riparazioni da parte dell'assistenza tecnica Miele oppure da personale appositamente qualificato.

Pericolo di ferimento

Per evitare di ferirsi seguire le seguenti indicazioni.

▶ Il personale addetto all'uso della macchina deve essere adeguatamente formato e prevedere regolari aggiornamenti. È interdetto l'uso della macchina a personale non istruito e formato.

▶ L'acqua che si trova nella vasca di lavaggio non è potabile.

▶ Non salire o sedersi sullo sportello aperto. La macchina potrebbe ribaltarsi o danneggiarsi.

▶ Attenzione a non ferirsi nel disporre in verticale oggetti appuntiti o affilati. Cercare di sistemarli in modo tale da impedire che chiunque vi si possa ferire.

▶ La rottura di parti in vetro durante le operazioni di carico e scarico può causare seri ferimenti. Non trattare in macchina carichi nei quali sono presenti oggetti in vetro rotti.

▶ Considerare che durante il funzionamento la lavavetreria per apparecchiature da laboratorio può raggiungere anche temperature molto elevate. Quando si apre lo sportello sussiste il pericolo di scottature, ustioni e irritazioni!

▶ In caso di contatto con prodotti chimici o vapori tossici, consultare le schede dati di sicurezza fornite dal produttore della sostanza!

▶ In caso di sospensione o interruzione del programma, l'interno della vasca di lavaggio può essere contaminato in vari modi a seconda dell'applicazione, p.es. da germi patogeni, sostanze tossiche o cancerogene, ecc. Quando si apre lo sportello della vasca di lavaggio è necessario adottare misure di protezione adeguate, come l'uso di guanti.

▶ Prima di estrarre supporti di carico e carico, farli raffreddare. Successivamente, svuotare eventuali residui di acqua dalle parti nella vasca di lavaggio o in un vuotatoio presente in loco.

▶ A seconda della natura del pavimento e delle calzature, i liquidi sul pavimento possono costituire un pericolo di scivolamento. Se possibile, mantenere il pavimento asciutto e rimuovere immediatamente i liquidi con mezzi adeguati. Per la rimozione delle sostanze pericolose e dei liquidi caldi si devono adottare misure di protezione adeguate.

Uso di prodotti chimici

▶ La macchina è stata ideata solo per il funzionamento con acqua e relativi prodotti chimici. Non è invece ammesso il funzionamento con solventi organici o liquidi infiammabili.
Sussiste tra l'altro il pericolo di esplosione e di causare danni per la distruzione di parti in gomma o in plastica e la conseguente fuoriuscita di liquidi.

▶ Fare attenzione quando si utilizzano prodotti chimici! Si tratta di sostanze che possono essere corrosive, irritanti e tossiche.
Rispettare le norme di sicurezza e le schede dati di sicurezza dei produttori dei prodotti chimici.
Indossare guanti e occhiali protettivi!

▶ Evitare di inalare la polvere dei detersivi in polvere. Se ingerite, le sostanze chimiche possono causare ustioni in bocca, in gola e portare al soffocamento.

▶ Si possono utilizzare solo prodotti chimici autorizzati dal loro produttore per quella determinata applicazione. Il produttore della sostanza chimica risponde per eventuali effetti negativi sul materiale degli oggetti trattati e sulla macchina stessa.

▶ Il fatto che il produttore consigli l'utilizzo di determinati prodotti chimici (p.es. detergenti) non significa che il produttore della macchina risponda dei loro eventuali effetti sui materiali del carico.
Modifiche alla composizione, particolari condizioni di stoccaggio, ecc. non rese note dal produttore dei prodotti chimici possono pregiudicare la qualità del risultato di lavaggio.

▶ In determinati casi i prodotti chimici possono danneggiare la macchina. Seguire le raccomandazioni dei produttori dei prodotti chimici. In caso di danni e di sospetta incompatibilità del materiale si prega di rivolgersi al produttore della macchina.

▶ Durante l'utilizzo dei prodotti chimici attenersi strettamente alle indicazioni del produttore. Utilizzare i prodotti chimici solo per gli scopi indicati dal relativo produttore al fine di evitare danni ai materiali e/o violente reazioni chimiche (ad es. effetto gas tonante).

▶ Osservare le indicazioni del produttore per lo stoccaggio e lo smaltimento dei prodotti chimici e dei relativi contenitori.

Controllo qualità

Affinché siano garantiti sia lo standard qualitativo del trattamento di vetreria e utensili di laboratorio che l'assenza di danni materiali, attenersi alle seguenti indicazioni.

▶ Un programma può essere interrotto solo in casi eccezionali e da personale autorizzato.

▶ Nella pratica il gestore deve garantire in modo documentabile lo standard di trattamento. I processi devono essere verificati regolarmente eseguendo dei controlli tracciabili sui risultati di trattamento.

▶ Utilizzare solo oggetti senza difetti idonei al trattamento in macchina. Per oggetti in plastica attenersi alle indicazioni sulla resistenza alle alte temperature. Strumenti e utensili nichelati e/o in alluminio possono non essere sempre idonei al trattamento in macchina. Necessitano di particolari condizioni di processo.
Materiali in ferro che possono corrodersi non devono entrare nella vasca di lavaggio né sotto forma di sporco né di carico.

▶ Sostanze con caratteristiche abrasive non devono essere introdotte in macchina perché potrebbero danneggiare i componenti meccanici della guida acqua. I residui di sostanze abrasive presenti sul carico devono essere rimossi completamente prima del trattamento in macchina.

▶ Trattamenti precedenti (ad es. con detergenti o disinfettanti) ma anche determinati tipi di sporco e alcuni prodotti chimici combinati possono interagire fra loro e causare la formazione di schiuma. La presenza di schiuma può compromettere il risultato di trattamento.

▶ Il procedimento deve essere impostato in modo tale che non esca schiuma dalla vasca di lavaggio. La fuoriuscita di schiuma può mettere a rischio il sicuro funzionamento della macchina.

▶ Il procedimento di trattamento deve essere controllato con regolarità per evitare la formazione di schiuma.

▶ Per evitare danni materiali alla macchina e agli accessori utilizzati per effetto dei prodotti chimici, della contaminazione degli oggetti e la loro interazione osservare le istruzioni riportate al capitolo “Tecnologia dei processi chimici”.

▶ Per impieghi critici, che richiedono una qualità di trattamento particolarmente elevata, le condizioni del procedimento (detersivo, qualità dell'acqua, ecc.) devono essere precedentemente concordate con Miele.

▶ Se il risultato di lavaggio e di risciacquo deve soddisfare requisiti particolarmente stringenti (ad es. chimica analitica), il gestore deve garantire lo standard di trattamento controllandone regolarmente la qualità.

▶ Utilizzare correttamente i supporti di carico per disporre gli oggetti. Strumenti a corpo cavo devono poter essere attraversati completamente dalla liscivia.

▶ Proteggere gli oggetti leggeri e piccoli con apposite reti di copertura oppure sistemarli in apposite bacinelle affinché non blocchino i bracci irroratori.

▶ I recipienti contenenti liquidi devono essere vuotati prima di essere sistemati sugli inserti.

▶ Al momento di introdurlo nella vasca di lavaggio, il carico può essere al massimo umido di resti di solventi.
Solventi con un punto di infiammabilità sotto i 21 °C possono essere presenti solo in tracce.

▶ Soluzioni contenenti cloruri, soprattutto di acido cloridrico, non devono finire nella macchina speciale per il lavaggio.

▶ Per impedire che la corrosione danneggi la macchina, fare in modo che il rivestimento esterno in acciaio inossidabile non venga a contatto con soluzioni/vapori contenenti acido cloridrico.

Bambini

▶ Sorvegliare i bambini che si trovano nelle immediate vicinanze della macchina speciale per il lavaggio. Non permettere loro di giocarci. Sussiste altresì il pericolo che vi si chiudano dentro!

▶ I bambini non possono utilizzare questa macchina.

▶ Impedire che i bambini entrino in contatto con i prodotti chimici! I prodotti chimici possono provocare gravi lesioni agli occhi, in bocca e in gola o soffocare. Tenere quindi lontani dalla macchina speciale per il lavaggio i bambini, anche con lo sportello aperto. Nella macchina potrebbero esserci ancora dei residui di prodotti chimici. Consultare le schede dati di sicurezza fornite dal produttore dei prodotti chimici e in caso di ingestione, lesioni agli occhi o in bocca, portare il bambino immediatamente dal medico!

Uso dei componenti e degli accessori

▶ Allacciare solo moduli aggiuntivi originali adatti alla loro destinazione d'uso. La denominazione dei vari tipi di apparecchi è disponibile presso Miele.

▶ È possibile utilizzare solo supporti di carico originali del produttore della macchina. In caso di modifiche agli accessori originali o di impiego di supporti di carico di altri produttori, Miele non garantisce il raggiungimento di un risultato di lavaggio sufficiente.

Simboli macchina

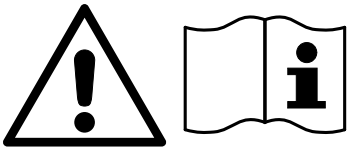

Attenzione:
osservare le istruzioni d'uso!

Attenzione:
pericolo di scossa elettrica!

Attenzione, superfici molto calde:
quando si apre lo sportello la vasca di lavaggio può essere estremamente calda!

Pericolo di tagliarsi:
durante il trasporto e il posizionamento della macchina indossare guanti protettivi antitaglio!

Smaltimento delle apparecchiature elettriche ed elettroniche (RAEE)

▶ Quando si dismette una macchina, tenere presente che può essere ancora contaminata da sangue e altri liquidi organici, germi patogeni, germi patogeni facoltativi, materiale geneticamente modificato, sostanze tossiche o cancerogene, metalli pesanti ecc. e che quindi prima del suo smaltimento deve essere decontaminata.
Per motivi di sicurezza e di tutela dell'ambiente, smaltire tutti i residui di prodotti chimici nel rispetto della vigente normativa in materia (indossare inoltre guanti e occhiali protettivi).
Rimuovere o guastare la chiusura dello sportello in modo che nessuno possa chiudersi all'interno della macchina, ad es. i bambini giocando.
Quindi consegnare la macchina a un idoneo centro di raccolta.

Funzionamento tramite pannello comandi

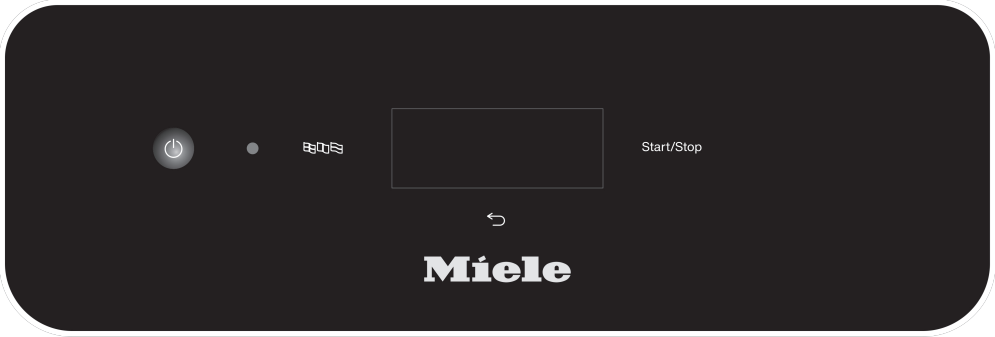

Di solito, l'uso avviene tramite il pannello comandi, in cui sono integrati un display touch e vari tasti (tasti sensore).

I tasti sono retroilluminati con LED e vengono visualizzati solo nel contesto, vale a dire se possono essere azionati insieme all'indicazione sul display. Altrimenti non sono visibili e non si possono nemmeno selezionare.

Il display touch e i tasti sensore reagiscono al contatto. A ogni contatto è associato un segnale acustico.

Il pannello comandi con i tasti sensore e il display touch può graffiarsi con oggetti appuntiti o affilati, come p.es. penne.
Toccare il pannello comandi solo con le dita o con penne speciali per display touch con punta in gomma (penne touch).

Ogni pressione sui tasti sensore è confermata da un suono. Il volume dell'acustica tasti può essere modificato o disattivato sul display, v. ▸ ⚙ Impostazioni ▸ Volume.

Immagini del display

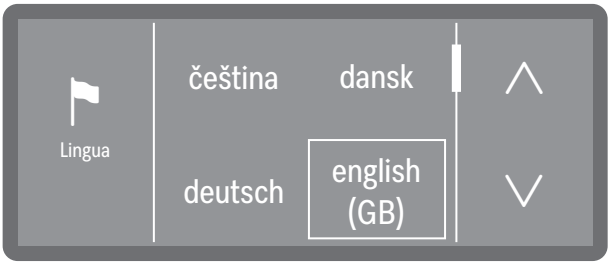

Tutte le immagini dei display contenute nelle presenti istruzioni servono solo di esempio e possono divergere dalle effettive indicazioni a display.

Accensione

La macchina deve essere allacciata alla corrente elettrica.

■ Premere il tasto On/Off ⏻, finché sul display compare il logo Miele.

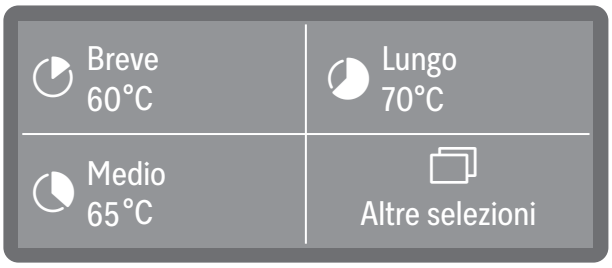

Non appena la macchina per il lavaggio è pronta per l'uso, a display compare la selezione del menù.

(:** La durata del programma varia a seconda della configurazione)*

Se la funzione Memory è attiva, viene visualizzato l'ultimo programma avviato.

Suggerimento: Per attivare o disattivare la funzione Memory, andare su ▸ ⚙ Impostazioni avanzate ▸ Memory.

Se la macchina viene messa in funzione per la prima volta o se sono state ripristinate le impostazioni di serie, devono essere dapprima impostati alcuni parametri di base come p.es. lingua, data, ora, ecc.

Spegnimento

■ Premere il tasto On/Off ⏻ per alcuni secondi.

La macchina per il lavaggio passa quindi in standby per ca. 1 minuto, prima di spegnersi completamente.

Standby/Off

Se la macchina per il lavaggio non viene utilizzata per ca. 10 minuti, la disponibilità al funzionamento (standby) può essere modificata oppure disattivata automaticamente (Off).

In standby la macchina per lavaggio rimane accesa e il tasto *Start/Stop* lampeggia. Premendo il tasto *Start/Stop*, toccando il display oppure aprendo lo sportello è possibile riattivare la macchina.

Dopo lo spegnimento automatico (Off), la macchina è spenta e può essere riaccesa premendo il tasto On/Off ⏻.

Display touch

Nella modalità operativa il display è suddiviso in 2-4 campi. I campi sono tasti sensore che possono essere selezionati direttamente premendoli.

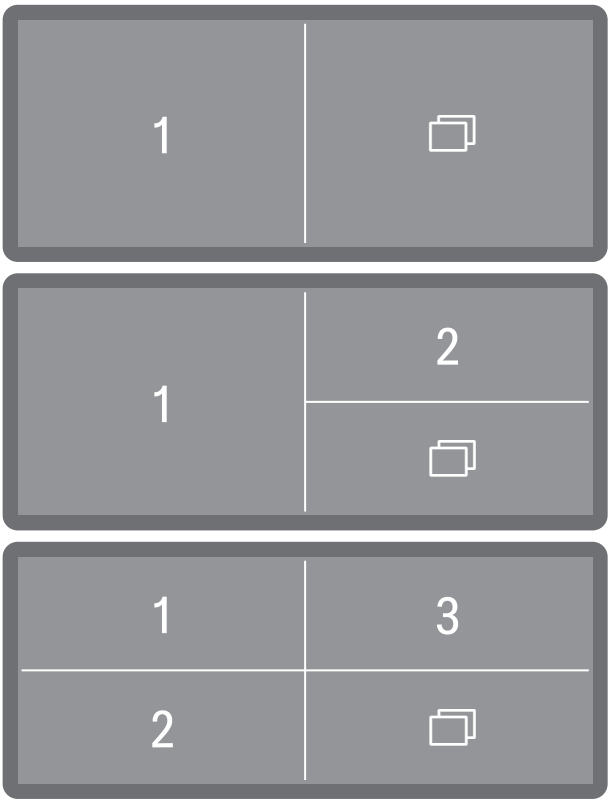

I campi 1-3 sono occupati di serie con programmi preselezionati. Ma possono essere occupati anche con programmi preferiti a piacere. Tramite ⧉ Altre selezioni aprire le impostazioni di sistema.

Suggerimento: Configurare i programmi preferiti, v. ▸ ⚙🔒 Impostazioni avanzate ▸ Impostare i Preferiti.

Le rappresentazioni a display per le impostazioni di sistema e le segnalazioni di errore e di sistema sono raggruppate in tre colonne.

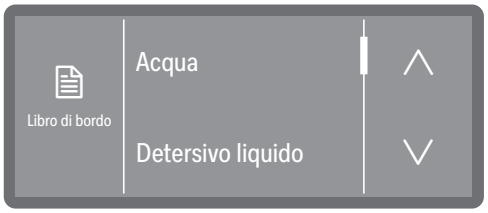

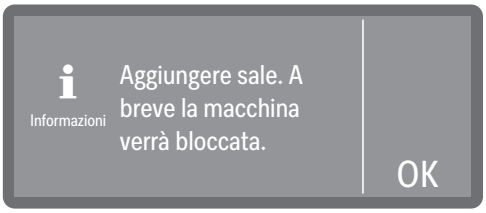

Nella colonna a sinistra il titolo del menù attualmente selezionato è rappresentato con un pittogramma o, nel caso di segnalazioni di errore e di sistema, con pittogrammi per informazioni ℹ o errori ⚠.

La colonna centrale contiene le opzioni del menù che possono essere selezionate, nonché le segnalazioni di errore o di sistema.

Se per il contesto fosse necessario, nella colonna di destra sono visualizzati comandi, come ad es. tasti freccia ∧ e ∨ o un tasto sensore OK.

Barra di scorrimento

Se le opzioni di selezione disponibili sono più numerose di quelle visualizzabili, sul lato destro del display compare una barra di scorrimento accanto ai due tasti sensore ∧ e ∨.

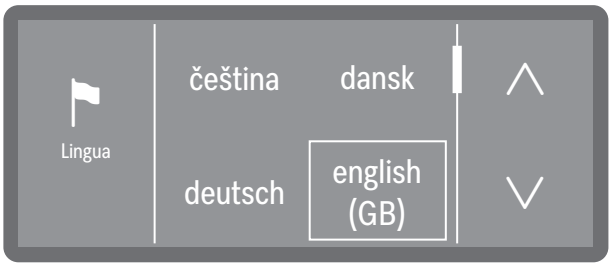

Selezionando i tasti sensore ∧ e ∨ è possibile sfogliare il menù.

Immissioni sul display

Nelle presenti istruzioni d'uso le descrizioni relative al menù sono riportate come segue.

Percorso di immissione

Tutti i menù e la selezione dei programmi sono attribuiti al tasto ⧉ Altre selezioni sul display. Occorre prima selezionarli e poi seguire il percorso di immissione descritto.

Il percorso di immissione descrive la sequenza di immissione per giungere al rispettivo livello del menù. A tal fine, occorre selezionare singolarmente le voci menù elencate sul display touch.

Non è sempre necessario seguire il percorso completo. Se p.es. è già stato aperto uno dei livelli superiori del percorso di immissione, è possibile seguire il percorso da questo livello in poi.

Esempio:

⧉ Altre selezioni

Funzioni macchina

Condotti di dosaggio

Esempio 2:

▸ Funzioni macchina ▸ Condotti di dosaggio

Indicazioni a display e opzioni

Tutte le impostazioni (opzioni) dei menù sono elencate e accompagnate da una breve spiegazione. Le opzioni preselezionate sono contrassegnate da una cornice.
La procedura successiva è descritta di seguito.

Esempio:

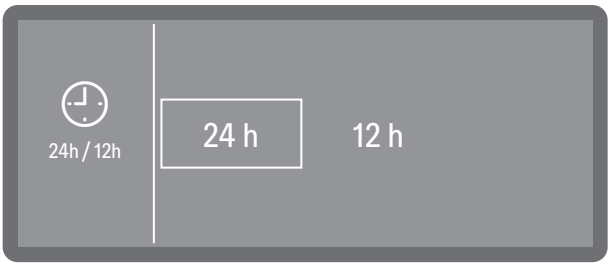

- 24 h

  Visualizzazione dell'ora nel formato 24 ore.

- 12 h

  Visualizzazione dell'ora nel formato 12 ore (am/pm).

■ Scegliere un formato, selezionandolo.

Impostare i valori numerici

I valori numerici vengono inseriti in due modi diversi.

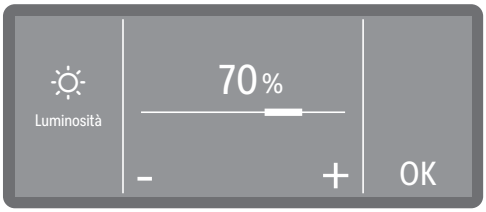

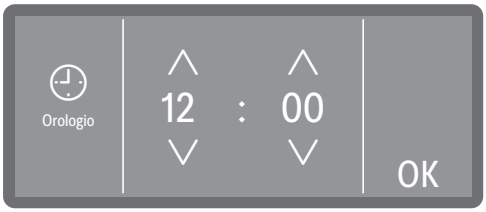

I valori numerici vengono impostati utilizzando i segni più e meno (+ e -) oppure i tasti sensore (∧ e ∨). È necessario toccare direttamente i simboli o le frecce per aumentare i numeri (+ o ∧) o per diminuirli (- o ∨).

Selezionare la lingua

È possibile cambiare la lingua del display in qualsiasi momento.

■ Premere il tasto di selezione della lingua accanto al display.

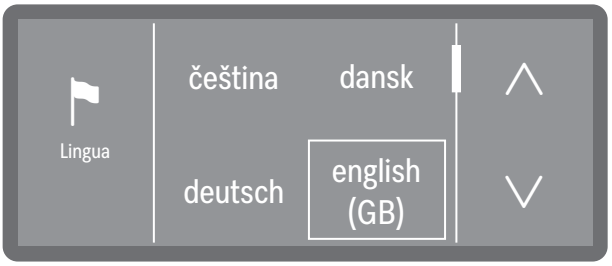

■ Scorrere con l'ausilio dei tasti sensore ∧ e ∨ fino a raggiungere la lingua desiderata e selezionare premendo.

Segnalazioni di sistema ℹ

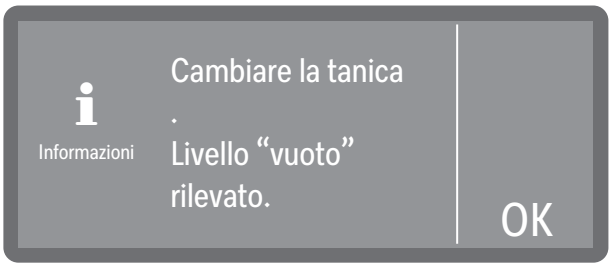

Le segnalazioni di sistema sono contrassegnate dal simbolo informativo ℹ. Forniscono informazioni sul processo in corso e sullo stato della macchina. Se sono presenti più segnalazioni di sistema, queste compaiono in sequenza e devono essere confermate singolarmente a seconda della segnalazione.

Segnalazioni di guasto ⚠

In caso di errore, compare a display un avviso ⚠ e il tasto *Start/Stop* lampeggia in rosso in rapida sequenza. Se sono attivati i segnali acustici, si sente anche un suono. Le segnalazioni di avviso devono essere confermate toccando il relativo simbolo. L'assistenza per la risoluzione dei problemi è disponibile alla voce 📖ℹ "Guida guasti".

Installazione e allacciamento

Prima della prima messa in servizio, posizionare la macchina per il lavaggio in modo stabile, collegare i condotti idrici di afflusso e scarico e alimentazione elettrica. A tal fine, osservare le indicazioni ai capitoli “Installazione”, “Allacciamento idrico” e “Allacciamento elettrico”, nonché le indicazioni presenti nella pianta d'installazione della macchina per il lavaggio.

Svolgimento

La messa in servizio è una procedura fissa, che non può essere interrotta.

Una volta completata la prima messa in servizio, è possibile modificare nuovamente tutte le impostazioni effettuate durante la prima messa in servizio tramite i menù ▸ Impostazioni e ▸ Impostazioni avanzate. Le uniche eccezioni sono la selezione della lingua, che si effettua tramite il relativo tasto sul pannello comandi, e la selezione degli allacciamenti idrici, che può essere reimpostata in un secondo momento solo dall'assistenza tecnica.

Accensione

- Premere il tasto ⏻.

Seleziona lingua

La prima messa in servizio inizia con la scelta della lingua del display.

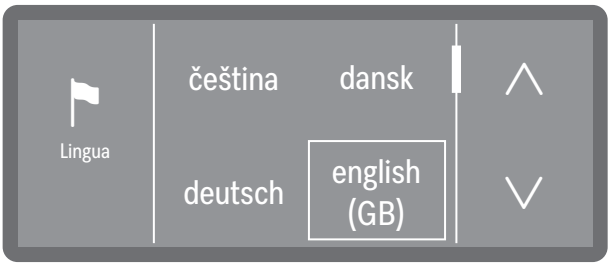

- Scorrere con l'ausilio dei tasti sensore ∧ e ∨ fino a raggiungere la lingua desiderata e selezionare premendo.

Configurare la rete WLAN

È necessario selezionare se si desidera integrare la macchina per il lavaggio in una rete WLAN durante la prima messa in servizio o se l'integrazione deve avvenire in un secondo momento o non deve avvenire affatto.

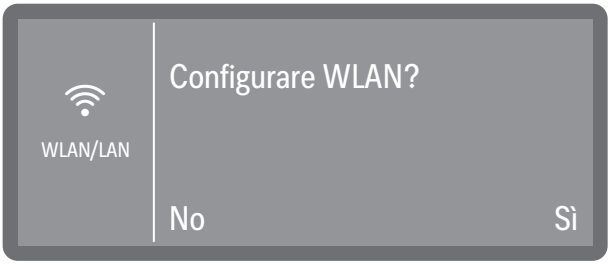

- Selezionare Sì per integrare la macchina in una rete WLAN esistente in loco.
  A tal fine, seguire le istruzioni alla voce ▸ Impostazioni avanzate ▸ Connessione in rete/WLAN.
- Selezionare No se si desidera integrare la macchina in una rete WLAN in un secondo momento o non integrarla affatto.

Selezionare l'unità temperatura

L'indicazione della temperatura a display può essere visualizzata a scelta in °C (gradi Celsius) o in °F (gradi Fahrenheit).

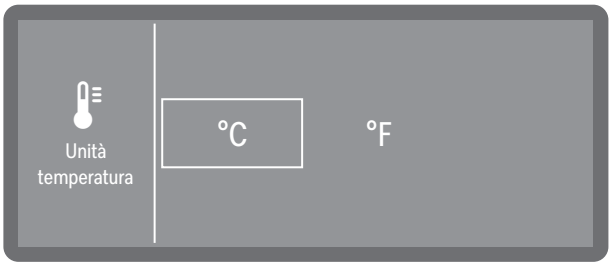

- °C

  Indicazione della temperatura in gradi Celsius.
- °F

  Indicazione della temperatura in gradi Fahrenheit.

■ Selezionare l'unità temperatura desiderata.

Impostare la data

Impostare la data corrente.

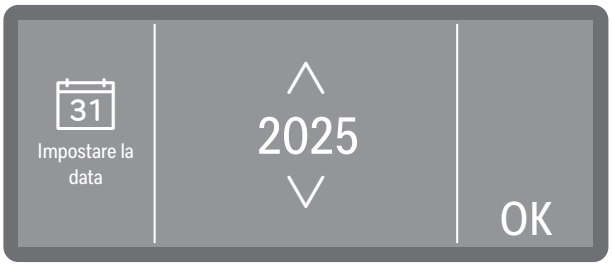

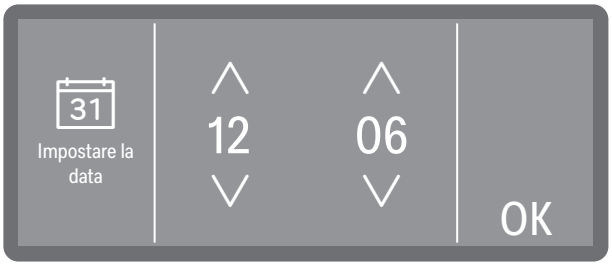

■ Impostare la data nell'ordine di anno, mese e giorno. L'ordine è predefinito.

■ Premere OK per memorizzare l'impostazione.

Suggerimento: È possibile adeguare il formato del display dopo la prima messa in servizio alla voce ▸ ⚙ Impostazioni ▸ Data ▸ Formato data.

Impostare l'ora

Impostare l'ora esatta. Il formato di immissione è predefinito.

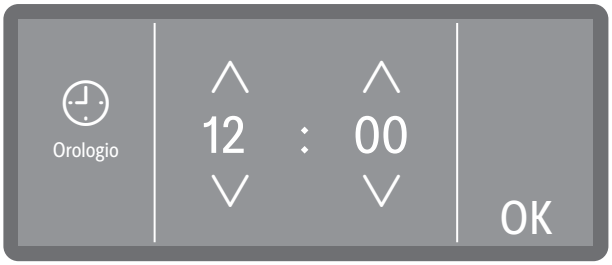

■ Impostare l'ora e confermare l'immissione con OK.

Suggerimento: È possibile adeguare il formato del display dopo la prima messa in servizio alla voce ▸ ⚙ Impostazioni ▸ Orologio ▸ 24h / 12h.

Impostare la durezza acqua

Il grado di durezza dell'acqua di rete può essere rilevato dall'azienda idrica locale.

In alternativa, è possibile determinare la durezza approssimativa dell'acqua anche utilizzando la striscia reattiva fornita in dotazione. A tal fine, seguire le istruzioni alla voce "Determinare il grado di durezza".

Nel caso in cui la durezza dell'acqua sia variabile, considerare sempre il valore più alto. Se la durezza acqua oscilla ad es. tra 1,4 e 3,1 mmol/l (8 e 17 °dH), impostare la durezza acqua su 3,1 mmol/l (17 °dH).

I valori per impostare la durezza dell'acqua sono riportati nella tabella alla voce "Tabella impostazioni".

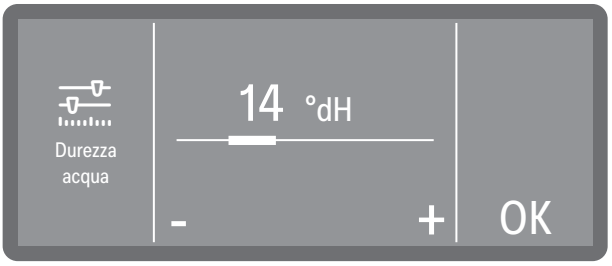

- Impostare la durezza dell'acqua premendo il carattere - (più bassa) e + (più alta).
- Premere OK per memorizzare l'impostazione.

In caso di un intervento successivo da parte del servizio assistenza, sarà più facile per il tecnico se si conosce il grado di durezza dell'acqua. Verificare quindi la durezza dell'acqua.

Selezionare gli allacciamenti idrici

Di serie sono attivati tutti gli allacciamenti idrici presenti nell'elettronica. Di seguito possono essere disattivati singoli allacciamenti idrici, p.es. se non sono disponibili possibilità di allacciamento.

Al termine della prima messa in servizio gli allacciamenti idrici possono essere ripristinati dall'assistenza tecnica Miele.

- Selezionare uno degli allacciamenti idrici presenti, p.es.:

- Acqua demineralizz.

  Allacciamento per l'acqua demineralizzata

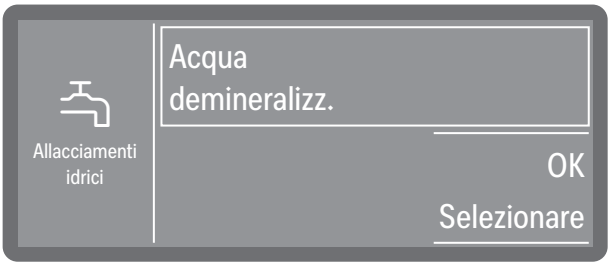

Il riquadro indica l'allacciamento idrico attivato. Mediante pressione il riquadro si cancella e l'allacciamento idrico rimane disattivato.

- Selezionare OK, per confermare la scelta.

Prima messa in servizio terminata

La prima messa in servizio viene conclusa positivamente con la seguente segnalazione.

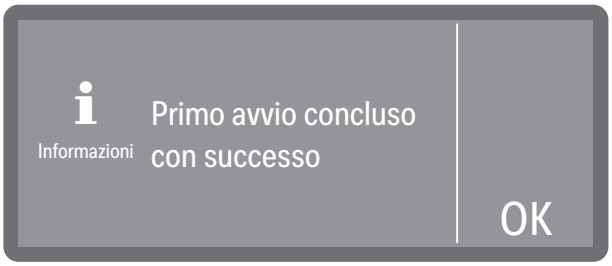

- Confermare la segnalazione con OK.

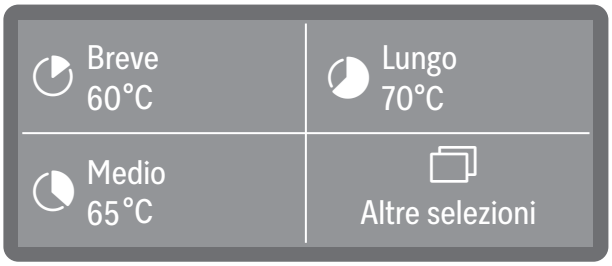

La macchina adesso è pronta per essere utilizzata.

Chiusura a scatto

Nelle macchine per il lavaggio con chiusura a scatto è possibile aprire lo sportello in qualsiasi momento, anche nel corso di un programma. Nell'ultimo caso si prega di prestare molta attenzione.

Aprire lo sportello

⚠ Sussiste il pericolo di bruciature, ustioni e irritazioni!
Se si apre lo sportello durante lo svolgimento di un programma, possono fuoriuscire acqua molto calda e prodotti chimici. Inoltre, il programma in corso viene sospeso e in determinate circostanze anche interrotto.
Aprire lo sportello quando non è in corso alcun programma.

Il pannello comandi funge contemporaneamente da maniglia dello sportello.

- Afferrare la maniglia al di sotto del pannello comandi e abbassare lo sportello.

Chiudere lo sportello

- Accertarsi che nessun oggetto o il carico sia vicino all'area di chiusura dello sportello.

⚠ Pericolo di ferirsi a causa di schiacciamenti.
Non infilare le mani nell'area di chiusura dello sportello. Sussiste il pericolo di schiacciarsi!

- Chiudere lo sportello, premendolo fino all'aggancio.

Addolcimento dell'acqua

Per ottenere buoni risultati di lavaggio, l'acqua deve essere dolce e povera di calcare. Se l'acqua di rete è dura, sul carico e sulle pareti della vasca di lavaggio si deposita una patina bianca di calcare.

Da un grado di durezza di 0,7 mmol/l (4 dH) è necessario addolcire l'acqua di rete. La macchina è dotata di un addolcitore che provvede in automatico a trattare l'acqua durante il corso di un programma. Impostare l'addolcitore sull'esatta durezza dell'acqua di rete.

Impostare la durezza dell'acqua

Determinare il grado di durezza

Il grado di durezza dell'acqua di rete può essere rilevato dall'azienda idrica locale.

In alternativa, è possibile determinare la durezza approssimativa dell'acqua anche utilizzando la striscia reattiva fornita in dotazione.

- Prelevare un campione d'acqua dall'allacciamento idrico più vicino.

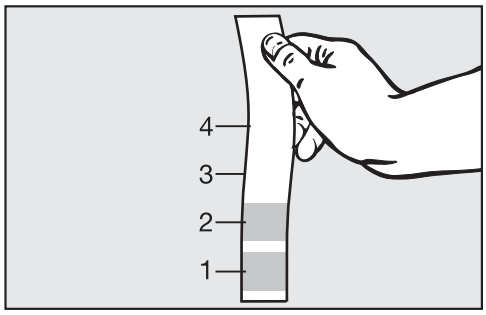

- Immergere la striscia reattiva nell'acqua per ca. 1 secondo. I campi della striscia reattiva devono essere completamente immersi.
- Estrarre la striscia reattiva dall'acqua e rimuovere l'acqua in eccesso.

Dopo circa 1 minuto è possibile leggere la durezza dell'acqua in base al colore della striscia reattiva.

Strisce reattive	Durezza acqua	Impostazione sul display
Quattro campi verdi	< 3 °dH	3 °dH o inferiore
Un campo rosso	> 4 °dH-7 °dH	7 °dH
Due campi rossi	> 7 °dH-14 °dH	14 °dH
Tre campi rossi	> 14 °dH-21 °dH	21 °dH
Quattro campi rossi	> 21 °dH	*)

*) Contattare l'azienda idrica locale, informarsi sul grado di durezza e impostarlo sul display.

Durezza acqua

Impostare il grado di durezza

Nel caso in cui la durezza dell'acqua sia variabile, considerare sempre il valore più alto. Se la durezza acqua oscilla ad es. tra 1,4 e 3,1 mmol/l (8 e 17 °dH), impostare la durezza acqua su 3,1 mmol/l (17 °dH).

I valori per impostare la durezza dell'acqua sono riportati nella "Tabella impostazioni".

Il menù viene memorizzato nel seguente percorso in entrata.

Altre selezioni

Impostazioni avanzate

Durezza acqua

- Selezionare la voce menù Durezza acqua.

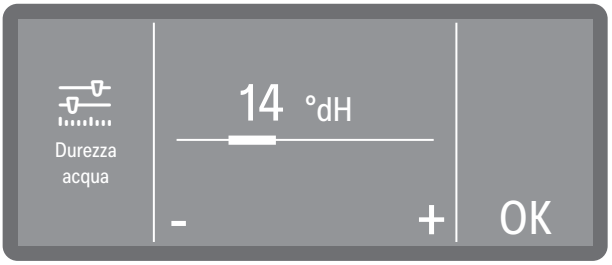

- Impostare la durezza dell'acqua premendo il carattere - (più bassa) e + (più alta).
- Premere OK per memorizzare l'impostazione.

Tabella durezze acqua

La durezza dell'acqua può essere impostata tra 0 e 12,5 mmol/l (0–70 °dH).

Di serie la durezza dell'acqua è preimpostata su 2,5 mmol/l (14°dH).

°dH	°f	mmol/l	**Display**
0	0	0	**0**
1	2	0,2	**1**
2	4	0,4	**2**
3	5	0,5	**3**
4	7	0,7	**4**
5	9	0,9	**5**
6	11	1,1	**6**
7	13	1,3	**7**
8	14	1,4	**8**
9	16	1,6	**9**
10	18	1,8	**10**
11	20	2,0	**11**
12	22	2,2	**12**
13	23	2,3	**13**
14	**25**	**2,5**	**14 *)**
15	27	2,7	**15**
16	29	2,9	**16**
17	31	3,1	**17**
18	32	3,2	**18**
19	34	3,4	**19**
20	36	3,6	**20**
21	38	3,8	**21**
22	40	4,0	**22**
23	41	4,1	**23**
24	43	4,3	**24**
25	45	4,5	**25**
26	47	4,7	**26**
27	49	4,9	**27**
28	50	5,0	**28**
29	52	5,2	**29**
30	54	5,4	**30**
31	56	5,6	**31**
32	58	5,8	**32**
33	59	5,9	**33**
34	61	6,1	**34**
35	63	6,3	**35**

°dH	°f	mmol/l	**Display**
36	65	6,5	**36**
37	67	6,7	**37**
38	68	6,8	**38**
39	70	7,0	**39**
40	72	7,2	**40**
41	74	7,4	**41**
42	76	7,6	**42**
43	77	7,7	**43**
44	79	7,9	**44**
45	81	8,1	**45**
46	83	8,3	**46**
47	85	8,5	**47**
48	86	8,6	**48**
49	88	8,8	**49**
50	90	9,0	**50**
51	91	9,1	**51**
52	93	9,3	**52**
53	95	9,5	**53**
54	97	9,7	**54**
55	99	9,9	**55**
56	100	10,0	**56**
57	102	10,2	**57**
58	104	10,4	**58**
59	106	10,6	**59**
60	107	10,7	**60**
61	109	10,9	**61**
62	111	11,1	**62**
63	113	11,3	**63**
64	115	11,5	**64**
65	116	11,6	**65**
66	118	11,8	**66**
67	120	12,0	**67**
68	122	12,2	**68**
69	124	12,4	**69**
70	125	12,5	**70**

*) impostazione di serie

Sale di rigenerazione

Inoltre, occorre rigenerare l'addolcitore a intervalli regolari. A tale scopo, è necessario del sale di rigenerazione. Il processo di rigenerazione avviene automaticamente durante lo svolgimento di un programma.

Se la durezza dell'acqua rimane costantemente sotto 0,7 °mmol/l (4 °dH), non occorre aggiungere sale di rigenerazione. Occorre tuttavia impostare la durezza dell'acqua, v. "Impostare la durezza dell'acqua".

Aggiungere il sale di rigenerazione

Utilizzare solo sale di rigenerazione specifico, possibilmente a grana grossa da ca. 1–4 mm.
Non utilizzare in nessun caso altri tipi di sale, quali sale da cucina, sale pastorizio oppure sale anticongelante. Questi tipi di sale potrebbero contenere particelle non solubili in acqua che comprometterebbero il funzionamento dell'addolcitore!

⚠ Non versare assolutamente il detergente nel contenitore di sale! L'addolcitore potrebbe danneggiarsi!
Prima di riempire il contenitore di sale, assicurarsi di avere in mano una confezione di sale.

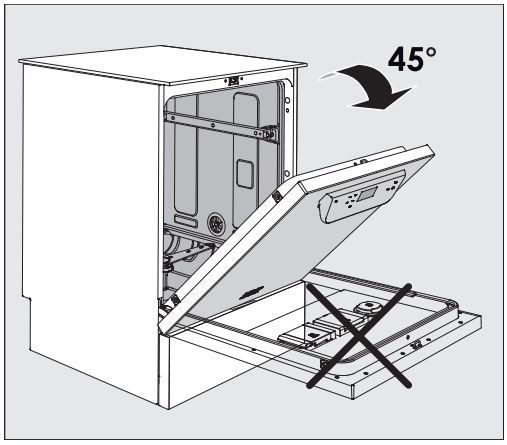

- Aprire lo sportello di ca. 45°. In questo modo il sale giunge in modo ottimale nell'apposito contenitore.

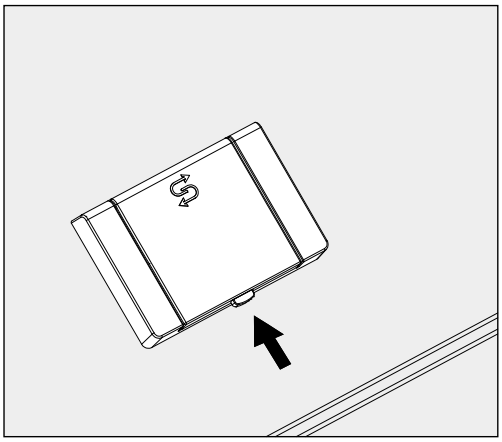

- Premere il pulsante di chiusura giallo sul contenitore di sale. Il coperchio scatta e si apre.
- Applicare l'apposito imbuto.

Il contenitore del sale contiene a seconda del tipo di sale e del livello di riempimento residuo ca. 1,4–2 kg di sale.

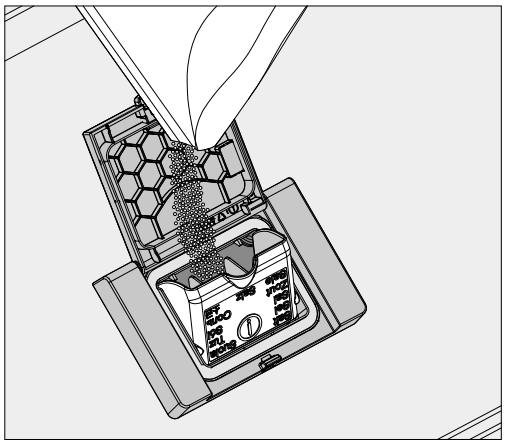

⚠ Non versare acqua nel contenitore del sale!
Potrebbe traboccare mentre si carica il sale.

- Versare il sale nel contenitore finché è possibile richiudere l'imbuto di riempimento senza problemi. Non versare più di 2 kg di sale.

Durante il rabbocco potrebbe fuoriuscire dell'acqua (soluzione di acqua e sale) dal contenitore per il sale.

- Pulire l'area di riempimento e in particolare la guarnizione del contenitore dai residui di sale. Non risciacquare i residui di sale con l'acqua corrente, perché altrimenti questo causerebbe il trabocco del contenitore.
- Chiudere il contenitore. Assicurarsi che il contenitore sia ben chiuso, in modo che la liscivia non possa penetrare.

⚠ In caso di eccessivo riempimento del contenitore, non chiudere con forza.
Se un contenitore di sale riempito eccessivamente viene chiuso con forza si può danneggiare.
Eliminare il sale in eccesso prima di chiudere il contenitore.

- Dopo ogni rabbocco di sale avviare il programma Risciacq. acqua fredda.

I residui di sale eventualmente rimasti e la soluzione di acqua e sale traboccata vengono sciolti, diluiti e risciacquati.

I residui di sale e la soluzione di acqua e sale traboccata causano corrosioni se non vengono risciacquati.

Indicazione della mancanza di sale

In caso di livello di riempimento basso nel contenitore di sale e di nuova rigenerazione, a display compare il seguente avviso:

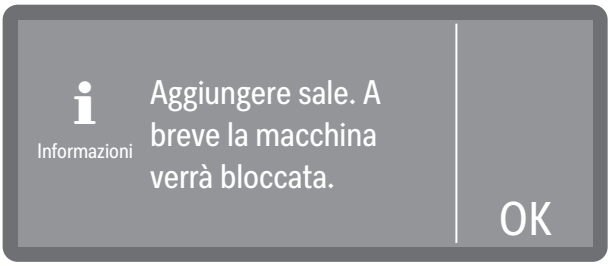

- Confermare la segnalazione con OK.
- Caricare il sale di rigenerazione, v. "Aggiungere il sale di rigenerazione".

Se la segnalazione compare per la prima volta, a seconda della durezza dell'acqua impostata sono ancora possibili altri cicli del programma. Se non viene aggiunto sale, la segnalazione ricompare a ogni fine programma.

Avviso rigenerazione

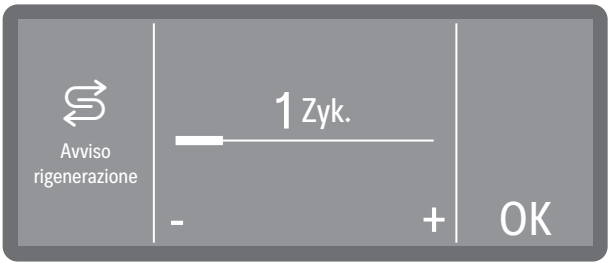

È possibile impostare con quanti cicli in anticipo si desidera ricevere l'avviso dell'imminente rigenerazione, v. ▸ Impostazioni avanzate ▸ Avviso rigenerazione.

Annullare il blocco macchina per mancanza di sale

Se la soluzione salina nell'addolcitore è finita, a display compare un errore e la macchina viene bloccata per altre applicazioni.

- Confermare l'errore premendo sull'avviso.

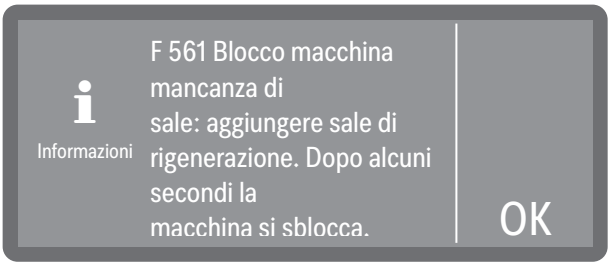

- Seguire le istruzioni sul display e caricare il sale di rigenerazione, v. "Aggiungere il sale di rigenerazione".

Il blocco della macchina viene annullato automaticamente con un certo ritardo dopo aver aggiunto il sale.

Carrelli, cesti, moduli e inserti

La macchina può essere dotata di un cestello inferiore e un cestello superiore oppure di un carrello che, a seconda della forma e del tipo del carico da trattare, possono essere a loro volta accessoriati con inserti e moduli diversi o sostituiti con altri accessori speciali.

I supporti di carico e gli altri accessori devono essere scelti a seconda delle necessità di impiego.

Alle pagine seguenti e nelle istruzioni d'uso dei supporti di carico (se presenti) vi sono le indicazioni sui vari ambiti di applicazione.

Miele offre supporti di carico adatti come carrelli, cesti, moduli, inserti e dispositivi di lavaggio speciali per tutti i settori di impiego specificati in “Uso corretto”. Rivolgersi a Miele per maggiori informazioni.

⚠ Se si utilizzano contemporaneamente un cesto superiore con braccio irroratore e due moduli iniettori nel cesto inferiore, occorre aumentare la quantità d'acqua per i programmi di + 1,5 l (v. ▸ Impostazioni avanzate ▸ Configurare i programmi ▸ Qt. acqua aumentata).
Non è consentito l'utilizzo contemporaneo di massimo 4 moduli iniettori nel cesto superiore e nel cesto inferiore!

Nell' "Elenco programmi" è riportata una panoramica dei programmi che si possono selezionare in base agli accessori utilizzati.

Alimentazione idrica

I supporti di carico con bracci irroratori o altri dispositivi di lavaggio sono dotati sul retro di un raccordo o più per l'alimentazione idrica. Quando si inseriscono i cesti nella macchina, essi si agganciano all'alimentazione idrica sul retro della vasca di lavaggio. Lo sportello chiuso della vasca di lavaggio fa sì che i supporti di carico si mantengano nella posizione corretta.
Gli allacciamenti liberi sulla parete posteriore della vasca di lavaggio sono chiusi meccanicamente.

Carrelli e cesti di serie precedenti

L'utilizzo di carrelli e cesti di serie precedenti in questa macchina è consentito solo previo accordo con Miele. In particolare, i carrelli e i cesti con tubi di alimentazione idrica per bracci irroratori e barre degli iniettori devono essere adattati agli allacciamenti idrici modificati.
La modifica viene effettuata dall'assistenza tecnica Miele ed è possibile solo per determinati modelli.

⚠ Il montaggio dei raccordi per l'alimentazione idrica di carrelli e cesti deve essere eseguito dall'assistenza tecnica Miele.
Eventuali errori di montaggio nell'utilizzo di carrelli e cesti possono danneggiare la macchina.

Dopo la modifica, i carrelli e i cesti non possono più essere riutilizzati nelle macchine delle serie precedenti.

Cestelli superiori regolabili in altezza

I cestelli superiori sono regolabili in altezza a una distanza di 3 cm su tre posizioni per trattare carichi di altezza diversa.

Per la regolazione in altezza occorre spostare i supporti con rotelle sui lati del cestello superiore e l'allacciamento idrico sul retro del cesto. I supporti con rotelle sono fissati al cestello superiore rispettivamente con due viti. L'accoppiamento idrico si compone dei seguenti elementi:

- una piastra in acciaio inossidabile con due aperture,
- un raccordo in plastica e
- sei viti.

Spostare i cestelli superiori solo orizzontalmente. I cesti non sono predisposti per impostazioni oblique (un lato alto, un lato basso). Con la regolazione in altezza si modifica l'altezza di carico del cesto superiore e di quello inferiore.

Impostazione della posizione superiore

- Rimuovere il cestello superiore tirandolo verso di sé fino alla battuta d'arresto e sollevandolo dalle guide.
- Svitare i supporti con rotelle e l'allacciamento idrico.

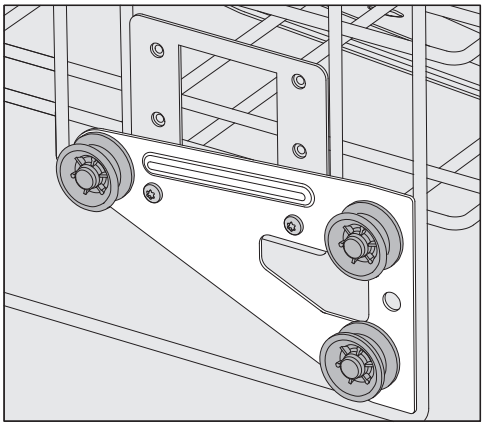

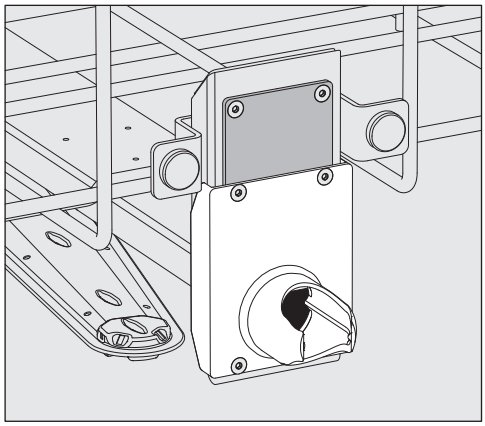

- Spostare i supporti con rotelle su entrambi i lati nella posizione più bassa e fissarli con le viti.
- Posizionare la piastra in acciaio inossidabile sopra le aperture del tubo di afflusso idrico in modo tale da coprire l'apertura superiore. Avvitare saldamente la piastra in acciaio inossidabile nella parte superiore con due viti. Inserire il raccordo nell'apertura inferiore della piastra in modo da coprire l'apertura centrale. Avvitare saldamente il raccordo con quattro viti.

Impostazione della posizione centrale

- Rimuovere il cestello superiore tirandolo verso di sé fino alla battuta d'arresto e sollevandolo dalle guide.
- Svitare i supporti con rotelle e l'allacciamento idrico.

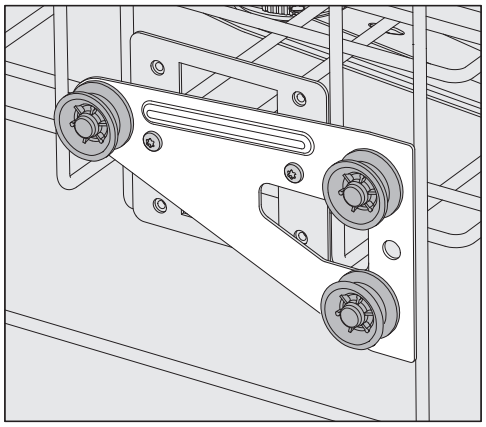

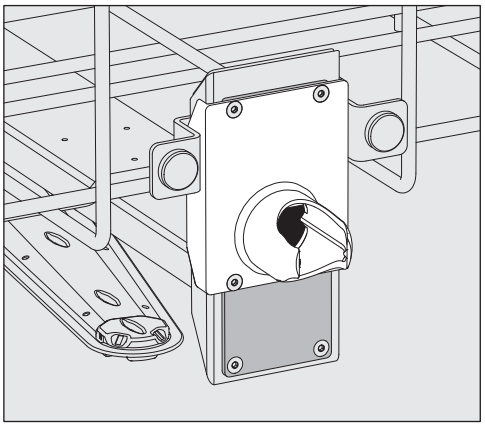

- Spostare i supporti con rotelle su entrambi i lati nella posizione centrale e fissarli con le viti.
- Posizionare la piastra in acciaio inossidabile sopra le aperture del tubo di afflusso idrico in modo da coprire una delle aperture esterne. Avvitare saldamente la piastra in acciaio inossidabile nella parte superiore o inferiore con due viti. Inserire il raccordo nell'apertura centrale della piastra in modo da coprire l'apertura esterna. Avvitare saldamente il raccordo con quattro viti.

Impostazione della posizione inferiore

- Rimuovere il cestello superiore tirandolo verso di sé fino alla battuta d'arresto e sollevandolo dalle guide.
- Svitare i supporti con rotelle e l'allacciamento idrico.

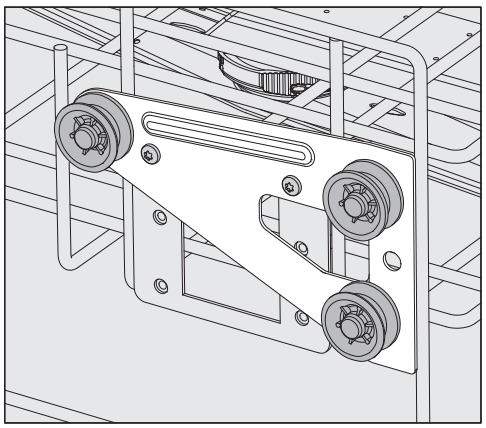

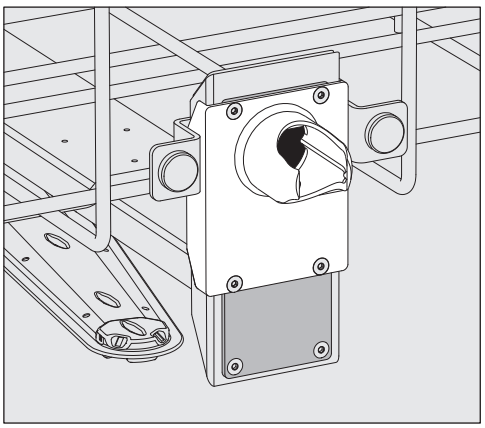

- Spostare i supporti con rotelle su entrambi i lati nella posizione più in alto e fissarli con le viti.
- Posizionare la piastra in acciaio inossidabile sopra le aperture del tubo di afflusso idrico in modo da coprire l'apertura inferiore. Avvitare saldamente la piastra in acciaio inossidabile nella parte inferiore con due viti. Inserire il raccordo nell'apertura superiore della piastra in modo da coprire l'apertura centrale. Avvitare saldamente il raccordo con quattro viti.

Infine controllare:

- Disporre il cestello superiore di nuovo sulle guide e inserirlo con cautela per verificare che l'allacciamento idrico sia montato correttamente.

Misurazione pressione di lavaggio

Per tutti i supporti di carico con bracci irroratori, listelli iniettori o altri attacchi di lavaggio, la pressione di lavaggio può essere misurata se necessario, p.es. come parte dei test di resa.

Accesso per la misurazione della pressione di lavaggio

Nei supporti di carico con bracci irroratori e ulteriori listelli iniettori o altri attacchi di lavaggio è previsto un attacco sul listello iniettore o un attacco di lavaggio per la misurazione della pressione di lavaggio. La posizione precisa è descritta nelle relative istruzioni d'uso dei supporti di carico.

Per i supporti di carico con bracci irroratori senza ulteriori attacchi di lavaggio, l'accesso per la misurazione della pressione di lavaggio si trova nel tubo di afflusso idrico per i bracci irroratori. L'accesso è contrassegnato da un simbolo di avvertimento ⚠ ed è chiuso con una vite cieca.

⚠ Tutti i punti di accesso per la misurazione contrassegnati con un simbolo di avvertenza ⚠ sono destinati esclusivamente alla misurazione della pressione di lavaggio.
Non collegare carichi o dispositivi di lavaggio agli accessi per la misurazione.

Eseguire la misurazione

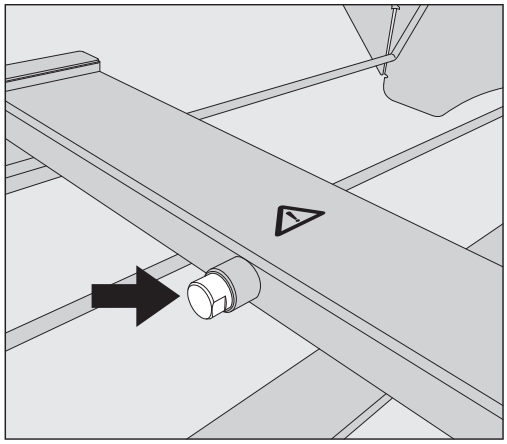

- Per la misurazione della pressione di lavaggio sostituire la vite cieca con un adattatore Luer-Lock.

Gli adattatori Luer-Lock adatti, come E 447, sono disponibili presso Miele.

- Eseguire la misurazione.
- Al termine della misurazione chiudere l'accesso di nuovo con la vite cieca.

Disporre il carico

⚠ Pericolo per la salute a causa di oggetti contaminati.
Gli oggetti contaminati possono essere causa di diversi rischi per la salute e, a seconda del tipo di contaminazione possono causare p.es. infezioni, avvelenamenti o ferimenti.
Quando si ha a che fare con oggetti contaminati accertarsi che vengano rispettate tutte le misure di protezione personali necessarie.
Indossare p.es. i guanti e utilizzare i mezzi idonei.

⚠ Trattare esclusivamente strumenti dichiarati esplicitamente riutilizzabili e idonei a un processo in macchina dal relativo produttore e attenersi alle indicazioni da questo fornite.
Non è consentito il trattamento di materiale monouso utilizzato.

- Per la corretta pulizia interna, a seconda del carico, sono necessari specifici supporti di carico o dispositivi di lavaggio, quali ugelli, boccole di lavaggio o adattatori.
- Disporre il carico in modo che tutte le superfici siano raggiunte dalla liscivia. In caso contrario non vengono pulite.
- Gli oggetti non devono essere infilati gli uni dentro gli altri, né coprirsi perché si comprometterebbe il lavaggio.
- Non disporre gli oggetti così vicini gli uni agli altri da impedirne il corretto lavaggio.
- Strumenti a corpo cavo devono poter essere attraversati completamente dalla liscivia. A seconda degli oggetti, sono necessari supporti di carico o dispositivi di lavaggio speciali.
- Per oggetti con cavità strette e lunghe occorre garantire la possibilità di risciacquo interno prima di inserirle in un dispositivo di lavaggio oppure collegarle a questo.
- Sistemare i recipienti cavi nei relativi supporti di carico con le aperture rivolte verso il basso affinché la liscivia possa affluire e fuoriuscire senza impedimenti.
- Sistemare in posizione inclinata gli oggetti concavi, in modo che l'acqua possa defluire.
- Recipienti cavi alti e stretti vanno disposti possibilmente nell'area centrale dei carrelli o dei cesti, dove sono raggiunti meglio dai getti d'acqua.
- Se possibile, smontare gli strumenti scomponibili seguendo le indicazioni del produttore e trattare i singoli pezzi separatamente.
- Utilizzare reti di copertura per mettere in sicurezza gli oggetti leggeri, di modo che non blocchino il braccio irroratore e non si spostino nella vasca di lavaggio.
- Trattare i pezzi piccoli e la minuteria in inserti speciali o cestini richiudibili.
- I bracci irroratori non devono essere bloccati da oggetti troppo alti oppure che sporgono verso il basso.

- La rottura di vetro e ceramica durante le operazioni di carico e scarico può causare ferite gravi. Non trattare in macchina oggetti in vetro o in ceramica danneggiati.
- Strumenti e utensili nichelati e cromati e/o in alluminio possono non essere sempre idonei al trattamento in macchina. Per questo tipo di carico sono necessarie particolari condizioni.
- Per carichi formati in parte o del tutto in plastica, osservare la temperatura di resistenza massima e selezionare il programma o adattare la temperatura di conseguenza.

I supporti di carico e i dispositivi di lavaggio adatti, nonché altri accessori, sono disponibili presso Miele.

Preparare il carico

⚠ Pericolo di esplosione a causa di gas infiammabili.
Solventi infiammabili con un punto di infiammabilità inferiore a 21 °C disperdono gas e possono generare un mix di gas infiammabile.
Caricare nella vasca di lavaggio solo oggetti che contengano al massimo tracce di solventi.
Avviare un programma di trattamento subito dopo il caricamento.

⚠ Danni materiali dovuti ai solventi.
I solventi possono danneggiare gli elastomeri e le plastiche della macchina e causare perdite.
Caricare nella vasca di lavaggio solo oggetti che contengano al massimo tracce di solventi.
Avviare un programma di trattamento subito dopo il caricamento.

⚠ Danni materiali dovuti alla corrosione.
Le soluzioni contenenti cloruri, in particolare acidi cloridrici, e i materiali ferrosi corrosivi causano la corrosione dell'acciaio inossidabile della macchina e del supporto di carico.
Non introdurre nella vasca di lavaggio soluzioni contenenti cloruri.
Non introdurre materiali ferrosi corrosivi nella vasca di lavaggio.

⚠ Pericolo di infezioni e rischio di danni all'ambiente.
Materiale microbiologico, germi patogeni, germi patogeni facoltativi o materiali modificati geneticamente possono causare infezioni o danni ambientali.
Osservare le leggi, gli standard e le linee guida per l'utilizzo di sostanze a rischio biologico.

- Attenersi alle indicazioni dei produttori del carico per il prelavaggio e il pretrattamento.
- Svuotare gli oggetti prima di disporli in macchina e rispettare le disposizioni in materia.
- Eliminare i residui di sangue dai recipienti e rimuovere i coaguli di sangue.
- Smontare gli oggetti come indicato dal produttore.

- Aprire i rubinetti e le valvole esistenti o rimuoverli secondo le istruzioni del produttore e riporre i singoli pezzi in appositi cesti della minuteria.
- Rimuovere i tappi, i tappi in sughero, le etichette, i residui di ceralacca, ecc.
- Se necessario, sciacquare brevemente gli oggetti con acqua per evitare che grandi quantità di sporco penetrino nella vasca di lavaggio.
- Risciacquare con abbondante acqua e far sgocciolare per bene gli oggetti sporchi di solventi, soluzioni contenenti cloruri o acido cloridrico prima di metterli nella vasca di lavaggio. Subito dopo l'introduzione degli oggetti nella vasca di lavaggio avviare un programma di trattamento
- Rimuovere i residui che non si sciolgono in acqua, come p.es. vernici, adesivi, composti polimerici, ecc. con solventi appropriati.
- Rimuovere i terreni di coltura (agar) dalle capsule di Petri.
- Disporre i pezzi piccoli e la minuteria in appositi cesti della minuteria per bloccarli.
- Rimuovere sostanze difficilmente eliminabili che contaminano il carico in aggiunta allo sporco originario. Ne fanno parte p.es. grasso per raccordi, etichette in carta e scritte.
- Valutare se il carico deve essere sterilizzato prima del trattamento se è contaminato con:

- materiale microbiologico;
- germi patogeni;
- germi patogeni facoltativi;
- materiale geneticamente modificato.

Controlli prima dell'avvio del programma

Prima di avviare un programma, verificare sempre quanto segue (controllo visivo):

- Il carico è sistemato/agganciato correttamente?
- È stato rispettato il modello di carico indicato?
- Le cavità interne/il lume degli oggetti a corpo cavo sono liberi per consentire il passaggio della liscivia?
- I bracci irroratori sono puliti e ruotano senza impedimenti?
- Il filtro combinato è pulito e ben fissato?
  Rimuovere lo sporco grossolano presente, eventualmente pulire il filtro combinato.
- I moduli estraibili, gli ugelli, le boccole di lavaggio e altri dispositivi di lavaggio sono fissati in modo soddisfacente?
- I supporti di carico con bracci irroratori o ugelli, boccole di lavaggio e altri dispositivi di lavaggio sono collegati correttamente all'alimentazione idrica?
- I contenitori dei prodotti chimici sono riempiti a sufficienza?

Dopo il trattamento

Controlli

Al termine di ogni programma effettuare i seguenti controlli:

- Verificare il risultato di lavaggio del carico mediante controllo visivo.
- Tutti gli oggetti cavi si trovano ancora sui relativi ugelli?

Il risultato del trattamento può essere compromesso se il carico è stato rovesciato durante il trattamento, si è staccato dai dispositivi di lavaggio o si è ribaltato.
Valutare se è necessario un altro trattamento.

- Il lume degli oggetti a corpo cavo è libero per consentire il passaggio della liscivia?
- Ugelli e allacciamenti sono fissati ai supporti di carico?

Vetreria e utensili da laboratorio

Oggetti a collo largo

Oggetti a collo largo, p.es. becher, matracci di Erlenmeyer e capsule di Petri, oppure di forma cilindrica, p.es. provette, possono essere lavati sia internamente che esternamente grazie ai bracci irroratori.
A tal fine, il carico viene posizionato in appositi inserti e collocato in un cesto o in un carrello dotato di braccio irroratore.

Oggetti a collo stretto

Per gli oggetti a collo stretto, come p.es. matracci di Erlenmeyer a collo stretto, palloni, palloni tarati ecc., sono necessari carrelli iniettori o moduli iniettori speciali.

I supporti di carico e i dispositivi di lavaggio adatti, nonché altri accessori, sono disponibili presso Miele.

Nella sistemazione osservare quanto segue:

- Collocare le capsule di Petri e oggetti simili con il lato sporco rivolto verso il basso in un inserto apposito.
- Disporre gli inserti per le provette al centro sopra i supporti di carico, in modo che gli angoli del supporto di carico rimangano liberi.
- Per evitare che il vetro si rompa, utilizzare eventualmente delle reti di copertura.

Nel presente capitolo si descrivono le cause ricorrenti di possibili interazioni chimiche tra lo sporco immesso, i prodotti chimici di processo e i componenti della macchina e quali misure sono eventualmente da prendersi.

Il presente capitolo intende essere una guida. Qualora durante il processo di trattamento dovessero insorgere interazioni non previste o aveste domande in merito, si prega di rivolgersi a Miele.

Indicazioni generali	
Effetto	**Misure**
Se gli elastomeri (guarnizioni e tubi) e le parti in plastica della macchina di lavaggio vengono danneggiati, ad es. da rigonfiamento, restringimento, indurimento, rinsecchimento dei materiali, o a causa della formazione di fessure nei materiali, essi non sono in grado di adempiere alla propria funzione, causando un'assenza di tenuta.	- È necessario individuare e rimuovere le cause del danno. Vedi anche le informazioni su “Prodotti chimici allacciati”, “Sporco introdotto” e “Reazione tra prodotti chimici e sporco” in questo capitolo.
Una formazione eccessiva di schiuma nel corso del programma pregiudica il lavaggio e il risciacquo degli oggetti. La schiuma che dovesse fuoriuscire dalla vasca di lavaggio può causare danni materiali alla macchina. In caso di formazione di schiuma, di norma il processo di lavaggio non è standardizzato né validabile.	- È necessario individuare e rimuovere le cause della formazione di schiuma. - Il procedimento di trattamento deve essere controllato con regolarità per evitare la formazione di schiuma. Vedi anche le informazioni su “Prodotti chimici allacciati”, “Sporco introdotto” e “Reazione tra prodotti chimici e sporco” in questo capitolo.
Una corrosione dell'acciaio inox della vasca di lavaggio e degli accessori può dare origine a diversi tipi di problemi: - formazione di ruggine (macchie rosse/decolorazioni), - macchie nere/decolorazioni, - macchie bianche/decolorazioni (superficie liscia corrosa). La corrosione può portare alla formazione di fori che determinano la mancanza di tenuta della macchina per il lavaggio. A seconda dell'utilizzo, la corrosione può compromettere il risultato di lavaggio e di risciacquo (analisi di laboratorio) oppure causare la corrosione degli oggetti (acciaio inossidabile).	- È necessario individuare e rimuovere le cause della corrosione. Vedi anche le informazioni su “Prodotti chimici allacciati”, “Sporco introdotto” e “Reazione tra prodotti chimici e sporco” in questo capitolo.

Tecnologia dei processi chimici

Prodotti chimici allacciati	
Effetto	**Misure**
I componenti dei prodotti chimici condizionano fortemente la durata e la funzionalità (la portata) dei sistemi di dosaggio.	- Osservare sempre scrupolosamente le indicazioni e le raccomandazioni del produttore dei prodotti chimici impiegati. - Effettuare regolarmente un controllo visivo dei sistemi di dosaggio (lancia di aspirazione, tubi, taniche per prodotti ecc.) per scoprire eventuali danni. - Controllare regolarmente la portata dei sistemi di dosaggio. - Rispettare i cicli di manutenzione. - Confrontarsi in merito con Miele.
I prodotti chimici possono danneggiare gli elastomeri e le parti in plastica della macchina e degli accessori.	- Osservare sempre scrupolosamente le indicazioni e le raccomandazioni del produttore delle sostanze chimiche impiegate. - Effettuare regolarmente un controllo visivo di tutti gli elastomeri e le parti in plastica liberamente accessibili per verificare che non vi siano danni.
Il perossido d'idrogeno può liberare grandi quantità di ossigeno.	- Utilizzare solo procedure autorizzate. - Con il perossido di idrogeno la temperatura di lavaggio deve essere inferiore a 70 °C - Confrontarsi in merito con Miele.
I seguenti prodotti chimici possono causare un'intensa formazione di schiuma: - detersivi e additivi per il risciacquo finale contenenti tensioattivi Può formarsi schiuma: - nel blocco di programma che prevede il dosaggio dei prodotti chimici - nel blocco di programma successivo, per il trascinamento dei prodotti, - con l'additivo per il risciacquo finale nel programma successivo per il trascinamento dei prodotti.	- I parametri del procedimento come temperatura di dosaggio, concentrazione di prodotto ecc. devono essere impostati in modo tale da ridurre al minimo la formazione di schiuma durante l'intero programma. - Attenersi alle indicazioni del produttore dei prodotti chimici.
L'uso di prodotti antischiuma, soprattutto se a base siliconica, può provocare quanto segue: - depositi di patine nella vasca di lavaggio - depositi di patine sul carico - danni delle parti in plastica e degli elastomeri della macchina - aggressione su determinati tipi di plastiche (p.es policarbonato, plexiglas ecc.) presenti nel carico	- Utilizzare prodotti antischiuma solo in casi eccezionali o se assolutamente necessari ai fini del procedimento. - Effettuare una pulizia periodica della vasca di lavaggio e degli accessori, senza carico e senza prodotti antischiuma, con il programma ◔ Medio o ◑ Lungo. - Confrontarsi in merito con Miele.

Sporco introdotto	
Effetto	**Misure**
Le seguenti sostanze possono danneggiare gli elastomeri (tubi e guarnizioni) e danneggiare le plastiche della macchina per il lavaggio: - oli, cere, idrocarburi aromatici e insaturi, - ammorbidenti, - prodotti cosmetici, per l'igiene e la pulizia come creme (settore analisi, riempimento).	- In base all'utilizzo della macchina per il lavaggio, detergere periodicamente la guarnizione inferiore dello sportello con un panno privo di lanugine oppure con una spugna. Pulire la vasca di lavaggio e gli accessori con il programma ◔ Medio o ◑ Lungo senza introdurre in macchina alcun carico. - Per il trattamento del carico, utilizzare il programma ◑ Lungo e dosare inoltre il detergente in polvere sullo sportello.
Le seguenti sostanze possono causare un'intensa formazione di schiuma in fase di lavaggio e di risciacquo: - agenti trattanti, p.es. disinfettanti, detersivi ecc. - reagenti per l'analisi, p.es. per piastre per microtitolazione - prodotti cosmetici, per l'igiene e la pulizia come shampoo e creme (settore analisi, riempimento) - sostanze generiche che generano schiuma, come i tensioattivi	- Risciacquare accuratamente il carico con acqua prima del lavaggio. - Selezionare il programma di lavaggio con uno o più prelavaggi brevi con acqua fredda o calda. - Se necessario, utilizzare prodotti antischiuma, possibilmente privi di oli siliconici.
Le seguenti sostanze possono causare la corrosione dell'acciaio inox della vasca di lavaggio e degli accessori: - acido cloridrico - altre sostanze contenenti cloruro, come p.es. cloruro di sodio, ecc. - acido solforico conc., - acido cromico - particelle e trucioli di ferro	- Risciacquare accuratamente il carico con acqua prima del lavaggio. - Collocare il carico privo di gocce sui supporti di carico e avviare un programma di trattamento subito dopo l'introduzione nella vasca di lavaggio.

Reazioni tra prodotti chimici e sporco	
Effetto	**Misure**
Gli oli e i grassi naturali possono essere trattati con prodotti chimici alcalini. Questo può comportare la formazione intensa di schiuma.	- Usare il programma ◔ Intermedio o ◑ Lungo. - Se necessario, utilizzare prodotti antischiuma, possibilmente privi di oli siliconici.
Lo sporco ad alto contenuto proteico, come ad es. il sangue, può comportare la formazione intensa di schiuma con prodotti chimici alcalini.	- Selezionare il programma di lavaggio con uno o più prelavaggi brevi con acqua fredda.
I metalli comuni come l'alluminio, il magnesio, lo zinco, trattati con prodotti chimici ad alto contenuto di acidi o alcali, possono liberare idrogeno (effetto gas tonante).	- Attenersi alle indicazioni del produttore dei prodotti chimici.

Prodotti chimici

⚠ Pericolo per la salute a causa di sostanze chimiche non adatte.
L'utilizzo di sostanze chimiche non adatte di norma non porta ai risultati desiderati e può nuocere a persone e a cose.
Utilizzare solo sostanze chimiche idonee all'uso in macchina e seguire i consigli d'uso dei rispettivi produttori.
Rispettare scrupolosamente le indicazioni relative alle quantità residue che rappresentano un rischio tossicologico.

⚠ Pericolo per la salute a causa di sostanze chimiche.
Si tratta in parte di sostanze irritanti e aggressive.
Quando si utilizzano sostanze chimiche rispettare le norme di sicurezza vigenti e le schede di sicurezza fornite dal produttore dei prodotti chimici!
Adottare tutte le misure di sicurezza richieste dal produttore delle sostanze chimiche come p.es. indossare occhiali e guanti protettivi.

I prodotti chimici ad alta viscosità possono pregiudicare il controllo del dosaggio e causare misurazioni non precise. Rivolgersi all'assistenza tecnica Miele e richiedere le misure necessarie.

Miele fornirà le informazioni sui prodotti chimici adatti.

Le schede tecniche di sicurezza dei prodotti chimici devono essere facilmente accessibili durante il funzionamento della macchina.

Detersivi

La macchina speciale per il lavaggio e la disinfezione è dotata di un dosatore per il detergente in polvere.

Se necessario, è possibile integrare in un secondo momento un modulo DOS esterno per detergente liquido. L'integrazione (retrofit) può essere effettuata in qualsiasi momento dall'assistenza tecnica Miele o da personale qualificato. Il detergente liquido viene dosato da una tanica esterna per mezzo di una lancia di aspirazione. Non è possibile utilizzare contemporaneamente detergenti in polvere e detergenti liquidi.

In generale Miele consiglia di usare detergenti liquidi.

Quando si sceglie un detergente tenere presente anche la sua compatibilità ambientale:

- qual è il grado di alcalinità necessario per risolvere l'attuale problema di lavaggio?
- Per rimuovere le proteine sono necessari enzimi tra gli ingredienti, lo svolgimento del programma è ottimizzato a tale scopo?
- Sono necessari dei tensioattivi per la dispersione e l'emulsione?
- È necessario un detergente con cloro attivo o può essere utilizzato anche un detergente senza cloro attivo?

⚠ I detersivi a base di cloro possono danneggiare le parti in plastica e gli elastomeri della macchina.

Particolari tipi di sporco possono richiedere detersivi o additivi con determinate composizioni. Per saperne di più rivolgersi all'assistenza tecnica Miele.

Neutralizzante

Il neutralizzante viene dosato tramite un sistema di dosaggio interno.

Il neutralizzante (impostazione ph: acido) agisce facendo sì che vengano neutralizzati i residui alcalini del detergente sulla superficie del carico.

Additivo per il risciacquo finale

L'additivo per il risciacquo finale facilita l'asciugatura dopo il trattamento perché favorisce il deflusso dell'acqua dalle superfici come se si trattasse di una pellicola.

Di serie, il dosaggio di additivo per il risciacquo finale non è attivo.
Per l'attivazione, contattare l'assistenza tecnica Miele.
Quando il dosaggio dell'additivo per il risciacquo finale è attivato, il dosaggio del neutralizzante non è più necessario.

Il dosaggio dell'additivo per il risciacquo finale deve essere attivato se nella sezione del programma Risciacquo finale non viene utilizzata acqua demineralizzata.

⚠ I componenti dell'additivo per il risciacquo finale dopo l'asciugatura rimangono sulla superficie degli oggetti.
Controllare quindi se l'utilizzo dell'additivo per il risciacquo finale riferito al tipo di impiego del carico è sicuro.

Sistemi di dosaggio

La macchina per il lavaggio è progettata per il dosaggio dei seguenti prodotti chimici:

- Detergente
  Il dosaggio del detergente in polvere avviene tramite un dosatore //||\\ nello sportello.
  Per il dosaggio del detergente liquido è necessaria l'integrazione (retrofit) di un modulo DOS esterno.
- Neutralizzante **o** additivo per il risciacquo finale
  Dosaggio da un dosatore ✳ nello sportello.

Colorazione delle lance di aspirazione

I prodotti chimici liquidi, provenienti da taniche esterne, vengono immessi tramite lance di aspirazione. L'applicazione di contrassegni colorati facilita l'abbinamento.

Moduli DOS

Se necessario, è possibile aggiungere moduli di dosaggio esterni (moduli DOS) per prodotti chimici liquidi. Il numero di allacciamenti è diverso a seconda della variante di dotazione.

I moduli DOS esterni vengono aggiunti dal servizio di assistenza tecnica. I sistemi di dosaggio interni non possono essere installati in un secondo tempo.

Allacciare i moduli DOS

Ai moduli DOS sono allegate le istruzioni di montaggio.

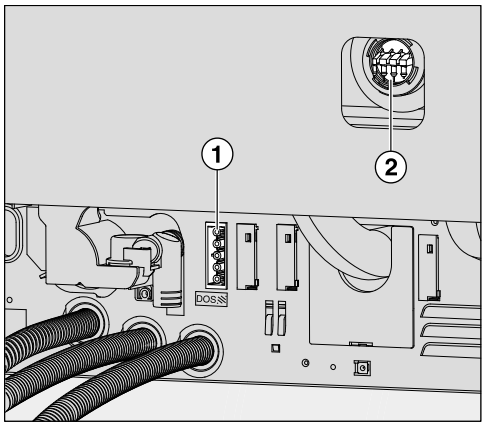

① Allacciamento alimentazione di corrente elettrica

② Allacciamenti tubi di dosaggio

I moduli DOS sono controllati tramite l'alimentazione di corrente elettrica. Osservare l'etichettatura degli allacciamenti.

- DOS 1 Detergente

- Allacciare l'alimentazione di corrente elettrica.
- Per montare i tubi di dosaggio, staccare la fascetta per tubi fissata a un raccordo libero e rimuovere il tappo di protezione.
- Infilare il tubo di dosaggio sul raccordo e fissare il tubo con una fascetta.

Gli allacciamenti non utilizzati per i tubi di dosaggio devono essere dotati di tappi di protezione, affinché non fuoriesca della liscivia.

Cambiare tanica

⚠ Danni dovuti a detersivo non adatto.
L'utilizzo di detersivo non adatto come p.es. detersivo per lavastoviglie domestiche non porta ai risultati desiderati.
Utilizzare solo detersivi per termodisinfettori.

Sostituire le taniche vuote solo con taniche contenenti i prodotti chimici appropriati.
Il risultato del trattamento viene talvolta notevolmente compromesso dal dosaggio di prodotti chimici sbagliati nei blocchi programma. Inoltre, la miscelazione di prodotti chimici diversi nel sistema di dosaggio può causare reazioni chimiche inaspettate.
Osservare la colorazione delle lance di aspirazione.

In caso di livello di riempimento basso nella tanica, al cliente viene richiesto di cambiare tanica:

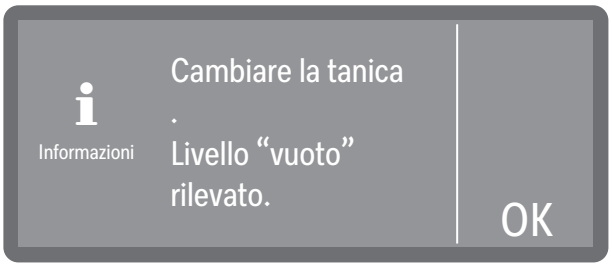

- Confermare con OK.
- Prendere la tanica e sistemarla su una superficie non delicata e facile da pulire, p.es. lo sportello della vasca di lavaggio.
- Togliere il coperchio dalla tanica e rimuovere la lancia di aspirazione.
- Sistemare la lancia di aspirazione su una superficie non delicata e facile da pulire, ad es. lo sportello della vasca di lavaggio.
- Sostituire la tanica per prodotti vuota con una piena.

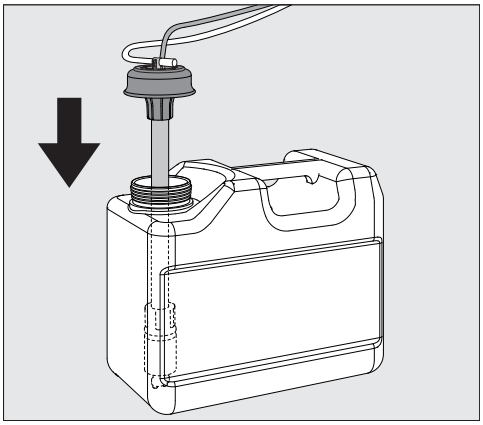

- Inserire la lancia di aspirazione nell'apertura della tanica e premere il coperchio fino all'aggancio.
- Adattare la lancia di aspirazione alla dimensione della tanica fino a raggiungerne il fondo.
- Ripulire con cura eventuale prodotto chimico fuoriuscito.

- Posizionare la tanica per terra a fianco della macchina o in un armadietto vicino. La tanica non può essere posizionata sopra la macchina per il lavaggio o più in alto ancora. Fare attenzione a non piegare o schiacciare il tubo di dosaggio.

Quando si sostituiscono le taniche, l'aria può entrare nel sistema di dosaggio e causare un dosaggio impreciso. Per questo motivo, si consiglia di riempire nuovamente il sistema di dosaggio dopo aver sostituito la tanica.

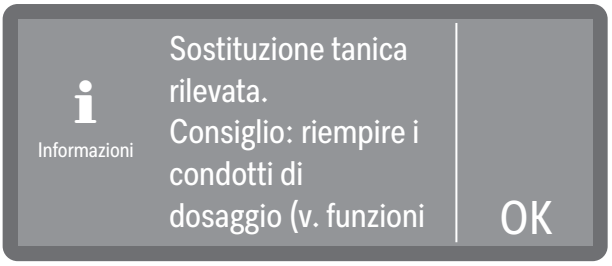

- Confermare la segnalazione con OK.
- Per riempire il sistema di dosaggio, selezionare il sistema di dosaggio appropriato alla voce ▸ Funzioni macchina ▸ Condotti di dosaggio ▸ Riempire condotti dos. e avviare il processo. Il riempimento è automatico.

Riempire il dosatore

Il contenitore con simbolo ✳ sul coperchio può essere utilizzato per il dosaggio del neutralizzante **oppure** per l'additivo per il risciacquo finale.

Di serie è programmato il dosaggio di neutralizzante.

Per il cambio del prodotto, p.es. da neutralizzante ad additivo per il risciacquo finale, l'elettronica della macchina deve essere riprogrammata dall'assistenza tecnica Miele.

Se il livello di riempimento del contenitore è basso, per l'additivo per il risciacquo finale viene richiesto di rabboccare il dosatore.

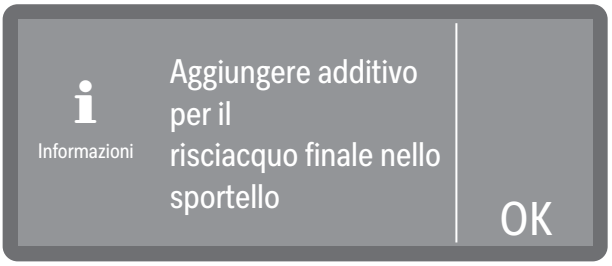

- Confermare con OK.

⚠ Non caricare in nessun caso detersivo.
Questo causa sempre un danneggiamento del contenitore.
Riempire il contenitore solo con la sostanza chimica programmata - neutralizzante **o** additivo per il risciacquo finale.

- Aprire completamente lo sportello.

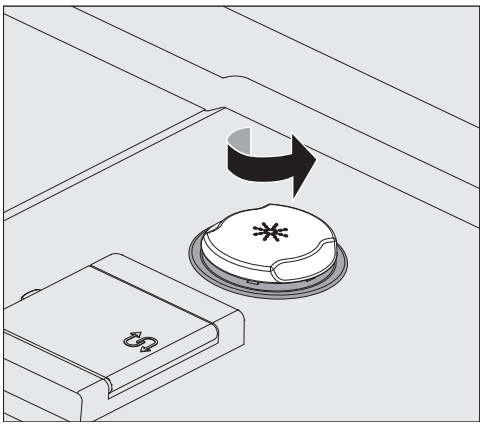

- Svitare il coperchio di chiusura giallo contrassegnato con il simbolo ✳ nella direzione della freccia.

Il contenitore ha una capacità di ca. 300 ml.

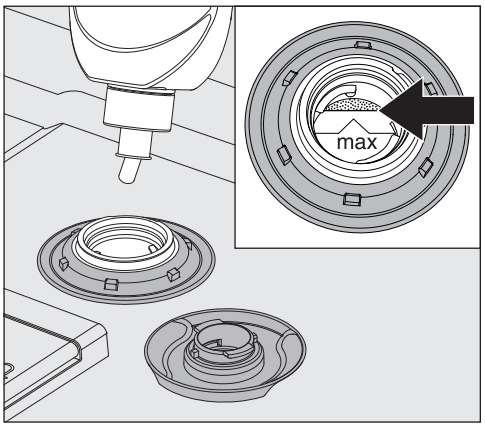

- Versare il prodotto chimico fino a raggiungere la tacca di riempimento contraddistinta da "max." nell'apposito imbuto.

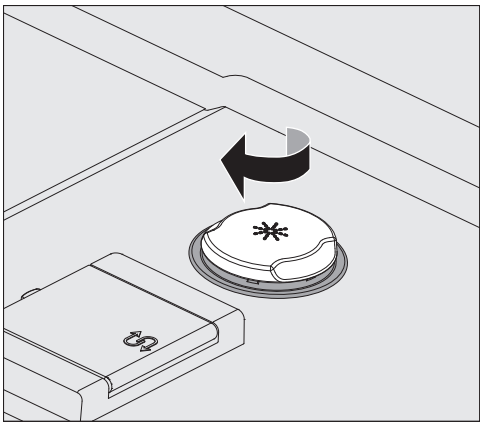

- Chiudere il contenitore.
- Ripulire con cura eventuale prodotto chimico fuoriuscito. Infine avviare il programma Risciacq. acqua fredda per evitare una formazione eccessiva di schiuma nel seguente programma.

Impostare la concentrazione di dosaggio

La concentrazione di dosaggio è impostata alla voce ▸ ⚙ Impostazioni avanzate ▸ Sistemi di dosaggio.

Neutralizzante

Se dopo il trattamento sono visibili delle macchie di acqua sul carico:

- Selezionare un dosaggio inferiore.

Permangono invece ombreggiature o striature?

- Selezionare un dosaggio più elevato.

Additivo per il risciacquo finale

Se dopo il trattamento sono visibili delle macchie di acqua sul carico:

- Selezionare un dosaggio più elevato.

Permangono invece ombreggiature o striature?

- Selezionare un dosaggio inferiore.

Detergente in polvere

⚠ Pericolo per la salute a causa della formazione di polvere.
Col dosaggio di detersivi e tab in polvere è possibile che la polvere di detergenti delicati si sollevi. Se la polvere giunge in bocca, gola o negli occhi, si possono verificare irritazioni.
Col dosaggio di detersivi in polvere e tab, evitare per quanto possibile di far sollevare la polvere.

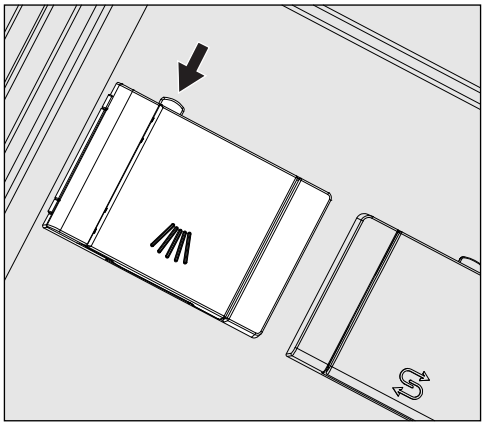

- Premere il pulsante di chiusura giallo sul dosatore con il simbolo //||\\.

Il coperchio scatta e si apre di lato. Al termine di un programma, il coperchio del contenitore è già aperto.

La marcatura di livello nel contenitore per detersivo in polvere, a sportello aperto orizzontalmente, corrisponde a una quantità in millimetri (ml). Complessivamente la vaschetta accoglie ca. 60 ml di detersivo. Le indicazioni in millilitri corrispondono all'incirca alle indicazioni di dosaggio del detersivo in polvere attuale in grammi (g), per il quale possono esservi delle differenze in base alla densità.

Esempio di dosaggio:
durante il "lavaggio" affluiscono ca. 10,5 l di acqua. A una concentrazione di detersivo di 3 g/l corrispondono ca. 30 g di detersivo. Attenersi a eventuali indicazioni diverse del produttore!

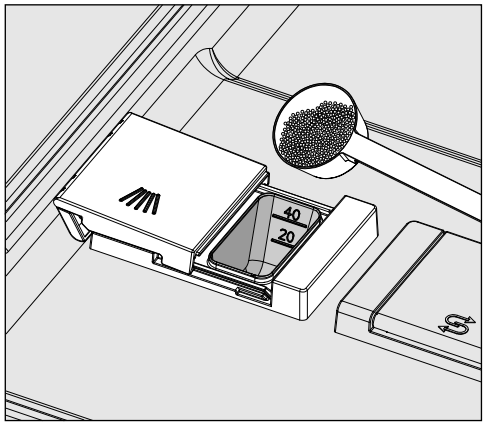

■ Caricare il detersivo nell'apposita vaschetta.

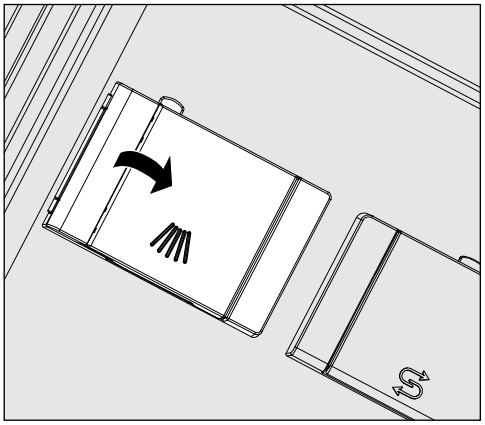

■ Chiudere infine il coperchio della vaschetta.

⚠ Al termine di ogni programma controllare se il detergente si è sciolto completamente.
Se così non fosse, occorre ripetere il programma.
Verificare se eventualmente del carico ha impedito il risciacquo del dosatore, in tal caso riposizionare il carico.

Ugello di risciacquo A 802

Durante il trattamento l'ugello di risciacquo A 802 risciacqua il detergente in polvere dal dosatore.

Se si inserisce il cesto superiore assieme a due moduli nel cesto inferiore, deve essere montato l'ugello di risciacquo A 802 per il detersivo in polvere. Il montaggio viene descritto nelle istruzioni d'uso dei moduli.

Selezionare un programma

Selezionare il programma sempre in base al tipo di carico, al grado e al tipo di sporco o agli aspetti di prevenzione delle infezioni.

- L'elenco di tutti i programmi e le descrizioni dell'applicazione sono disponibili nell'📖 "Elenco programmi".
- È possibile selezionare tutti i programmi abilitati.

Suggerimento: Per autorizzare e bloccare i programmi, v.
▸ ⚙🔒 Impostazioni avanzate ▸ Abilitare programmi

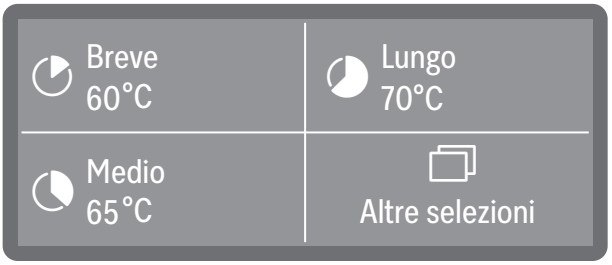

■ Selezionare un programma preferito.

Suggerimento: Per stabilire i programmi preferiti, v. ▸ ⚙🔒 Impostazioni avanzate ▸ Impostare i Preferiti.

In alternativa, è possibile selezionare un programma dall'elenco.

■ A tal fine, toccare ⧉ Altre selezioni.

■ Toccare Programmi e selezionare un programma dall'elenco, v. 📖"Elenco programmi".

Non appena è stato selezionato un programma, il tasto *Start/Stop* inizia a lampeggiare.

Prima di avviare il programma, con il tasto ↩ Annulla è possibile tornare alla selezione dei programmi per scegliere p.es. un altro programma. Dopo aver avviato il programma, non è più possibile.

Informazioni sul programma

(:** La durata del programma varia a seconda della configurazione)*

Sul display del programma, mediante il simbolo di informazione ℹ è possibile richiamare informazioni sul programma o, mentre è in corso un programma, informazioni sul blocco di lavaggio corrente.

Avviare un programma

Avviare subito un programma

■ Premere il tasto *Start/Stop* (si accende il tasto *Start/Stop*).

Dopo l'avvio del programma non è più possibile cambiare programma. È possibile sospendere un programma in corso, v. "Sospendere il programma", oppure concluderlo anticipatamente interrompendolo, v. "Interrompere il programma".

Avviare il programma con il timer

È possibile posticipare l'avvio di un programma, p.es. per sfruttare le tariffe energetiche notturne. Impostare l'ora in cui il programma deve avviarsi (Avvio alle) oppure l'ora in cui il programma deve terminare al più tardi (Fine alle). I tempi dipendono dall'ora impostata.

Suggerimento: Per impostare l'ora, v. ▸ Impostazioni ▸ Orologio

Impostare il timer

■ Selezionare un programma.

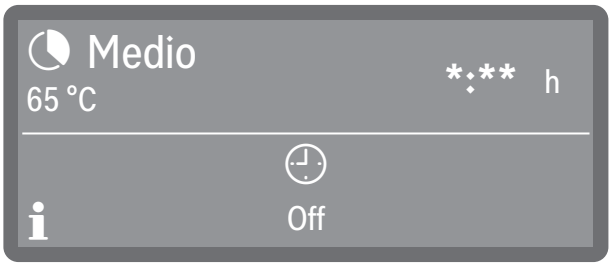

(:** La durata del programma varia a seconda della configurazione)*

■ Toccare Timer.

■ Selezionare l'ora di avvio (Avvio alle) o di fine (Fine alle).

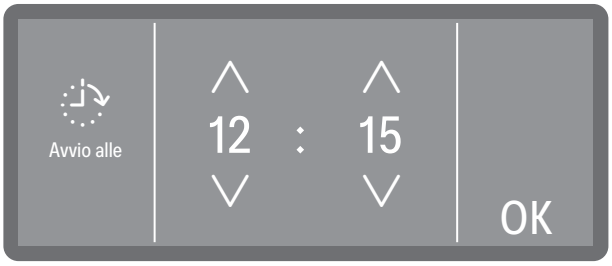

■ Servendosi dei tasti sensore ∧ e ∨ impostare l'ora e confermare l'immissione con OK.

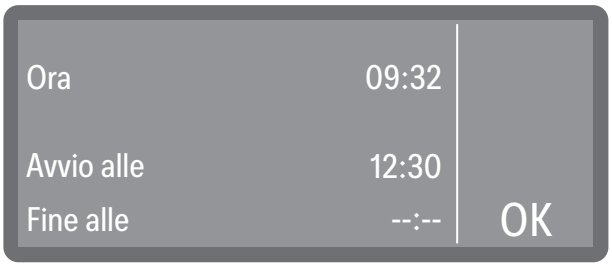

■ Segue un resoconto da confermare con OK.

Il timer è attivato. Dopo qualche tempo dall'ultima immissione, la macchina passa in standby fino all'avvio del programma.

Modificare il timer

- Premere il tasto ⮌, per tornare alla schermata del programma.
- Toccare il simbolo ⏲ Timer.
- Reimmettere l'ora di avvio o di fine.

Cancellare il timer

- Premere il tasto *Start/Stop*.

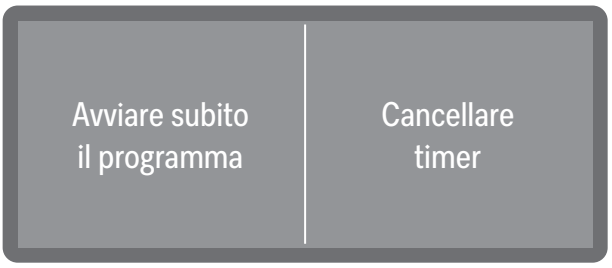

All'utente verrà richiesto se desidera avviare il programma subito (Avvio) oppure se vuole solo cancellare il timer (Cancellare).

- Selezionare un'opzione.

Suggerimento: In alternativa, è possibile spegnere la macchina con il tasto On/Off ⏻ o accedere alla schermata programmi con il tasto ⮌, toccare ⏲ Timer e cancellare il timer con le impostazioni seguenti.

Indicazione svolgimento programma

Dopo un avvio del programma, a display vengono visualizzati il nome del programma, la denominazione del blocco di lavaggio attualmente in corso e la durata residua.

(:** La durata del programma varia a seconda della configurazione)*

Durante lo svolgimento del programma, è possibile accedere alle informazioni sul programma toccando il simbolo ℹ.

Vengono visualizzati solo i parametri impostati per il blocco di lavaggio in corso, p.es.:

- Temperatura come valore effettivo e come valore nominale, se è specificata una temperatura per il blocco di lavaggio
- Tempo di azione come valore effettivo e valore nominale, se è impostato un tempo di azione

Fine programma

Al termine di un programma conclusosi regolarmente, il LED del tasto *Start/Stop* si spegne e a display viene visualizzata la seguente indicazione.

Viene emesso un segnale acustico per ca. 3 secondi, che viene ripetuto tre volte ogni 30 secondi.

Suggerimento: I segnali acustici vengono impostati alla voce ▸ ⚙ Impostazioni ▸ Volume ▸ Segnali acustici.

Confermare la fine del programma

- Toccare l'indicazione a display per confermare la fine del programma.

Se in quel momento sono presenti segnalazioni di sistema, queste vengono emesse, p.es., se è stata rilevata una mancanza di sale o di prodotti chimici oppure quando è previsto il successivo appuntamento di manutenzione. Ogni segnalazione deve essere confermata singolarmente con OK.

Visualizzare le informazioni programma

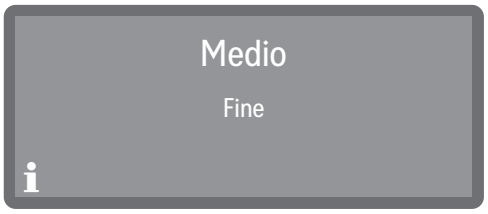

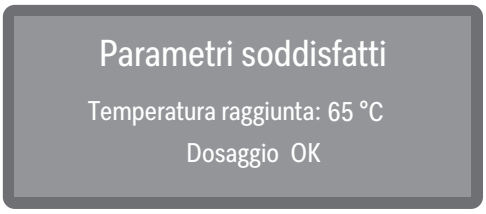

Alla fine di un programma è possibile richiamare le relative informazioni toccando il simbolo **i**, p.es.:

- Parametri soddisfatti oppure Parametri in parte non soddisfatti
  Sono stati soddisfatti tutti o parte dei parametri del programma.
- Temperatura raggiunta:
  La temperatura max. raggiunta durante il programma.
- Dosaggio OK oppure Dosaggio non OK
  Il dosaggio dei prodotti chimici è andato a buon fine (OK = ok) oppure non è andato a buon fine (non OK = non ok).

Sospendere il programma

Un programma in corso può essere sospeso solo in casi particolari, p.es. se il carico si muove molto. Per sospendere il programma, è necessario aprire lo sportello della vasca di lavaggio.

⚠ Pericolo di bruciature, ustioni o irritazioni a causa del carico caldo, della liscivia o dei vapori che fuoriescono.
Il carico e la vasca di lavaggio possono essere molto caldi. Può anche fuoriuscire della liscivia o del vapore molto caldi.
Attenzione quando si apre lo sportello! Aprire lentamente lo sportello e non sostare in mezzo ai vapori che si spostano verso l'alto.

- Aprire lo sportello.
- Sistemare il carico in modo stabile.
- Chiudere lo sportello affinché il programma possa proseguire.

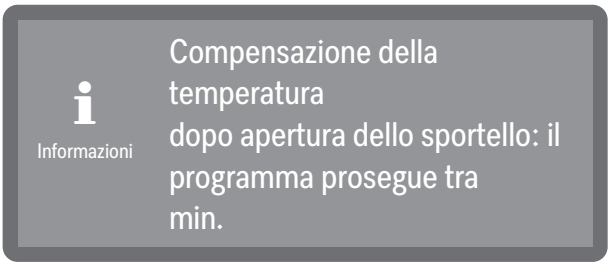

Se la temperatura all'interno della vasca di lavaggio a questo punto supera 60 °C, si verifica dapprima una compensazione della pressione. Poi il programma prosegue

Interruzione programma

In caso di interruzione del programma, procedere a un nuovo trattamento del carico.

⚠ Pericolo di bruciature, ustioni o irritazioni a causa del carico caldo, della liscivia o della fumane di vapore che fuoriescono.
Il carico e la vasca di lavaggio possono essere molto caldi. Può anche fuoriuscire della liscivia o del vapore molto caldi.
Attenzione quando si apre lo sportello! Aprire lentamente lo sportello e non sostare in mezzo ai vapori che si spostano verso l'alto.

Interruzione a causa di un guasto

Un programma si interrompe in anticipo e a display compare una segnalazione di guasto.

- A seconda della causa, predisporre le misure necessarie alla sua risoluzione, v. 📖 "Guida guasti".

Interruzione manuale

Un programma in corso può essere interrotto solo in casi particolari, p.es. se il carico si muove molto.

- Premere il tasto *Start/Stop*.

A display compare la seguente richiesta:

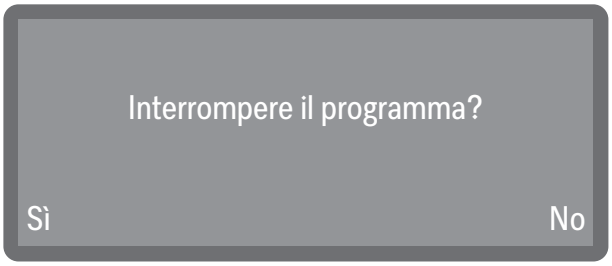

- Selezionare Sì, per interrompere il programma.

Il programma si interrompe, quando si conferma Sì. Se per alcuni secondi non segue alcuna immissione o se la procedura viene interrotta con il tasto ⮌, il display torna a visualizzare la spia di avanzamento programma.

A display compare il seguente messaggio:

Occorre aprire lo sportello per confermare il messaggio. A tal fine, aprire leggermente lo sportello.

Riavviare il programma

- Prima del riavvio di un programma controllare se occorre aggiungere ancora detergente in polvere.
- Riavviare il programma oppure selezionare un nuovo programma.

Struttura menù

Il menù Funzioni macchina comprende le funzioni importanti a supporto dei lavori di routine.

Le impostazioni di serie sono contrassegnate con il segno di spunta ✓. Per sapere come eseguire le impostazioni, v. al termine della panoramica.

Altre selezioni
- Funzioni macchina
  - Condotti di dosaggio
    - Riempire condotti dos.
    - Risc. condotti dosaggio

Sistemi di dosaggio

I sistemi di dosaggio per i prodotti liquidi funzionano in modo affidabile se nel sistema non sono presenti aria o depositi.

Riempire il circuito di dosaggio

Il riempimento dei sistemi di dosaggio è necessario nelle seguenti situazioni:

- Quando il sistema di dosaggio viene utilizzato per la prima volta.
- Se è stata aspirata aria oppure se il sistema è stato svuotato.
- Se le taniche per i prodotti liquidi sono state sostituite o riempite.
- Una volta che il sistema di dosaggio è stato risciacquato.

Prima di riempire i canali di dosaggio accertarsi che le taniche per prodotti siano sufficientemente piene e che le lance di aspirazione siano fissate alle taniche e che non possano aspirare aria.

Il menù viene memorizzato nel seguente percorso in entrata.

Altre selezioni
- Funzioni macchina
  - Condotti di dosaggio
    - Riempire condotti dos.

- Selezionare la voce menù Riempire condotti dos..
- Selezionare il sistema di dosaggio, che si desidera riempire.

Infine viene richiesto se si vuole avviare la procedura di riempimento:

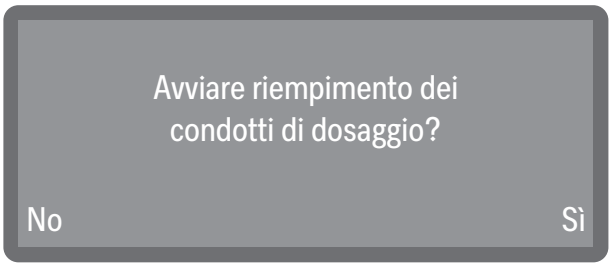

- Sì

  Si avvia la procedura. Il sistema di dosaggio viene riempito automaticamente. Al termine dell'operazione, conclusasi con esito positivo, compare la segnalazione Riempimento dei condotti di dosaggio terminato.. Se il riempimento viene interrotto in anticipo, ripetere la procedura.

- No

  Annulla la procedura senza riempire il sistema di dosaggio.

- Selezionare un'opzione.

Risciacquare i canali di dosaggio

Un sistema di dosaggio deve essere risciacquato nelle seguenti situazioni:

- Se è stato erroneamente riempito con il prodotto sbagliato.
- Se nei canali di dosaggio oppure nelle taniche si sono formati depositi che possono ostruire i sistemi completamente oppure in parte. I depositi si possono formare p.es. dopo lunghi periodi di fermo oppure quando le taniche vengono rabboccate, anziché sostituirle.

- Riempire un recipiente pulito, p.es. un secchio con acqua pulita.

⚠ Danni al sistema di dosaggio.
Piccoli corpi estranei in acqua, come p.es. sabbia, impurità o similari, possono essere aspirati dal sistema di dosaggio e ostruirlo o danneggiarlo.
Accertarsi che l'acqua non contenga corpi estranei.

Il menù viene memorizzato nel seguente percorso in entrata.

Altre selezioni
- Funzioni macchina
  - Condotti di dosaggio
    - Risc. condotti dosaggio

- Selezionare la voce menù Risc. condotti dosaggio.
- Selezionare il sistema di dosaggio, che si desidera risciacquare.

Viene quindi visualizzato il messaggio Posizionare la lancia in un secchio con acqua..

- Posizionare la lancia di aspirazione nel recipiente con l'acqua. L'estremità inferiore del tubicino con l'apertura di aspirazione deve essere completamente in acqua.
- Fissare il tubicino in modo che non possa ribaltarsi o cadere fuori dal contenitore.
- Confermare la segnalazione con OK.

Infine viene richiesto se si vuole avviare la procedura:

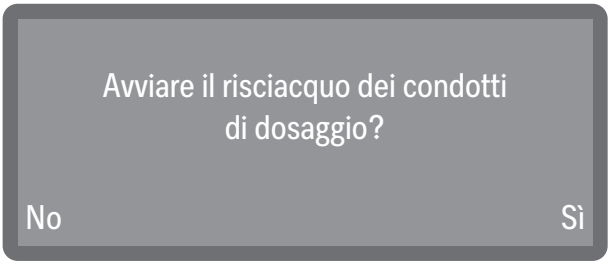

- Sì

  Si avvia la procedura. Il sistema di dosaggio viene risciacquato automaticamente. Al termine dell'operazione, conclusasi con esito positivo, compare la segnalazione Risciacquo dei condotti di dosaggio terminato.. Se il risciacquo viene interrotto in anticipo, ripetere la procedura.

- No

  Annulla la procedura senza risciacquare il sistema di dosaggio.

- Selezionare un'opzione.

Al termine del ciclo di lavaggio:

- Reinserire la lancia di aspirazione nella tanica per prodotti contenente il prodotto chimico appropriato e avviare il processo Riempire condotti dos..

Suggerimento: Riempire i canali di dosaggio, v. ▸ Funzioni macchina ▸ Condotti di dosaggio ▸ Riempire condotti dos..

Struttura menù

Nel menù Impostazioni sono salvati parametri di base dell'elettronica delle macchine.

Le impostazioni di serie sono contrassegnate con il segno di spunta ✓. Per sapere come eseguire le impostazioni, v. al termine della panoramica.

- Altre selezioni
  - Impostazioni
    - Orologio
      - 24h / 12h
        - 24 h ✓
        - 12 h
      - Regolare l'ora
    - Data
      - Formato data
        - GG/MM/AAAA ✓
        - MM/GG/AAAA
        - AAAA/MM/GG
      - Data
    - Luminosità
    - Volume
      - Segnali acustici
      - Acustica tasti
    - Reazione tasti
      - Diretto ✓
      - Ritardato
      - Selezione lingua ritardata
    - Melodia di benvenuto
      - On ✓
      - Off

Unità temperatura

°C ✓

°F

Ora

L'ora è necessaria tra l'altro per le indicazioni a display e il posticipo dell'avvio. Si imposta il formato del display e l'ora.

Selezionare il formato dell'ora

Il menù viene memorizzato nel seguente percorso in entrata.

Altre selezioni

Impostazioni

Orologio

24h / 12h

- Selezionare la voce menù 24h / 12h.

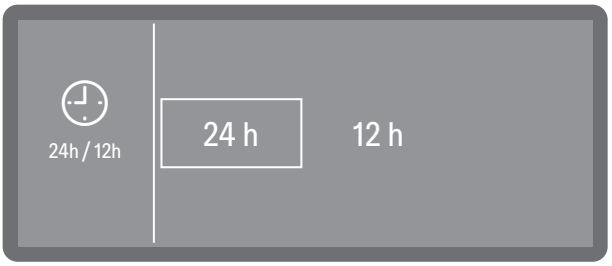

- 24 h

  Visualizzazione dell'ora nel formato 24 ore.

- 12 h

  Visualizzazione dell'ora nel formato 12 ore (am/pm).

- Scegliere un formato, selezionandolo.

Impostare l'ora

Il menù viene memorizzato nel seguente percorso in entrata.

Altre selezioni
- Impostazioni
  - Orologio
    - Regolare l'ora

■ Selezionare la voce menù Regolare l'ora

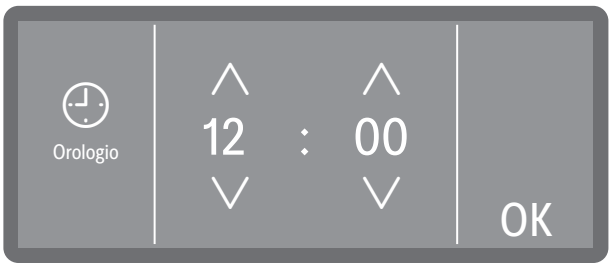

■ Impostare l'ora e confermare l'immissione con OK.

Data

Si impostano il formato del display e la data.

Selezionare il formato della data

Il menù viene memorizzato nel seguente percorso in entrata.

Altre selezioni
- Impostazioni
  - Data
    - Formato data

■ Selezionare la voce menù Formato data.

- GG sta per il giorno
- MM sta per il mese
- AAAA sta per l'anno

■ Selezionare il formato desiderato.

Impostare la data

Il menù viene memorizzato nel seguente percorso in entrata.

Altre selezioni
- Impostazioni
  - Data
    - Data

- Selezionare la voce menù Impostare la data.

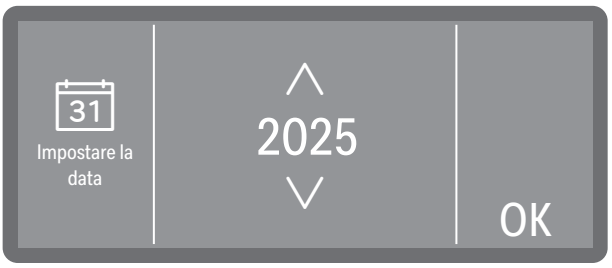

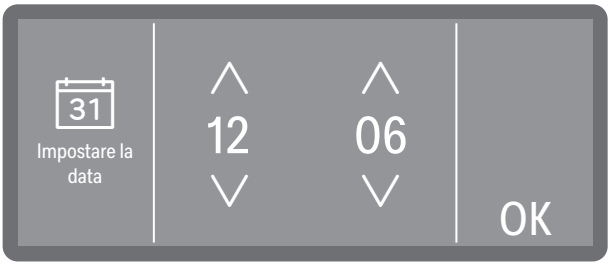

- Impostare la data nell'ordine di anno, mese e giorno. L'ordine è predefinito.
- Premere OK per memorizzare l'impostazione.

Luminosità display

Qui è possibile impostare la luminosità del display.

Il menù viene memorizzato nel seguente percorso in entrata.

Altre selezioni
- Impostazioni
  - Luminosità

- Selezionare la voce menù Luminosità.

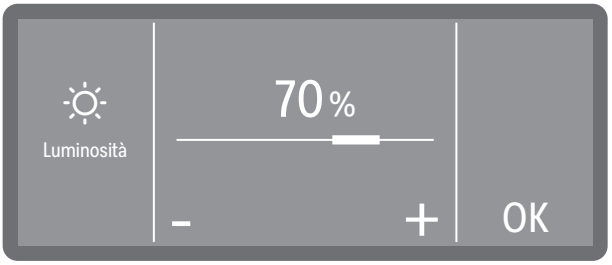

- Impostare la luminosità del display e salvare l'impostazione con *OK*.

Volume

Nel pannello comandi è integrato un segnalatore acustico che può suonare nelle seguenti situazioni:

- Acustica tasti premendo i tasti
- Segnali acustici a fine programma oppure in caso di segnalazioni di sistema (avvisi)

Il menù viene memorizzato nel seguente percorso in entrata.

Altre selezioni
- Impostazioni
  - Volume
    - Segnali acustici
    - Acustica tasti

- Selezionare una delle opzioni Acustica tasti o Segnali acustici. Il volume di entrambe le opzioni si imposta allo stesso modo.

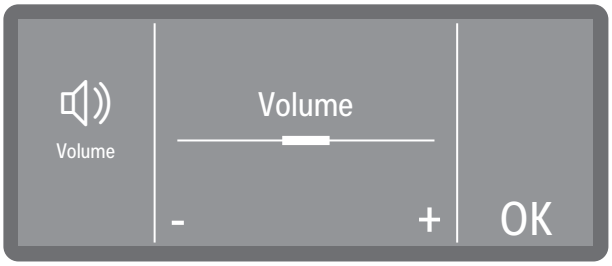

- Impostare il volume con i caratteri - (più basso) e + (più alto). Nell'impostazione più bassa il suono è spento e, se necessario, può essere riattivato selezionando On (viene visualizzato al posto del carattere +).
- Premere *OK* per memorizzare l'impostazione

Reazione dei tasti

È possibile prolungare il tempo di risposta dei tasti sul pannello comandi e sul display, per evitare un azionamento involontario causato da un contatto troppo breve. I tasti reagiscono con posticipo e devono essere premuti più a lungo per attivare le funzioni.

Il menù viene memorizzato nel seguente percorso in entrata.

Altre selezioni
- Impostazioni
  - Reazione tasti

■ Selezionare la voce menù Reazione tasti.

- Diretto

  I tasti reagiscono immediatamente quando vengono premuti.

- Ritardato

  Tutti i tasti sul pannello comandi e sul display rispondono con ritardo.

- Selezione lingua ritardata

  Solo il tasto di selezione vocale risponde con ritardo. Tutti gli altri tasti reagiscono immediatamente quando vengono premuti.

■ Selezionare un'opzione.

Melodia di benvenuto

All'accensione e allo spegnimento suona una breve melodia. Con questa opzione è possibile attivare e disattivare la riproduzione della melodia.

Il menù viene memorizzato nel seguente percorso in entrata.

Altre selezioni
Impostazioni
Melodia di benvenuto

■ Selezionare la voce menù Melodia di benvenuto.

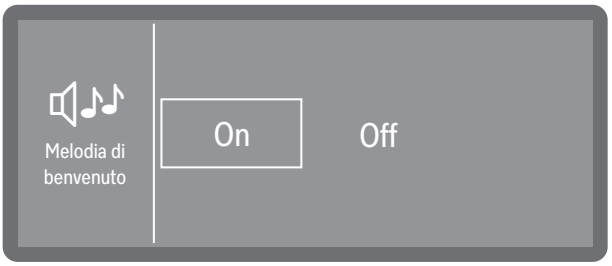

- Off

  La melodia è spenta.

- On

  All'accensione viene riprodotta una melodia di benvenuto.

■ Selezionare un'opzione.

Unità della temperatura

L'indicazione della temperatura a display può essere visualizzata a scelta in °C (gradi Celsius) o in °F (gradi Fahrenheit).

Il menù viene memorizzato nel seguente percorso in entrata.

Altre selezioni
- Impostazioni
  - Unità temperatura

■ Selezionare la voce menù Unità temperatura.

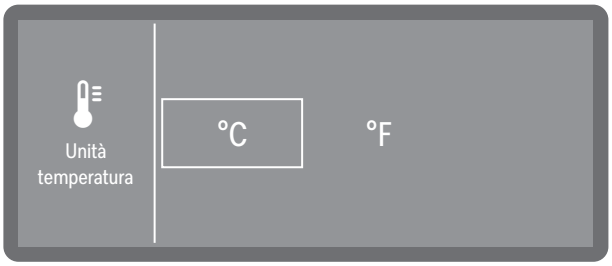

- °C

  Indicazione della temperatura in gradi Celsius.
- °F

  Indicazione della temperatura in gradi Fahrenheit.

■ Selezionare l'unità temperatura desiderata.

Struttura menù

Tutte le procedure amministrative e le impostazioni sono associate al menù Impostazioni avanzate.

L'accesso al menù Impostazioni avanzate è protetto da un codice PIN.
Se si vuole aprire il menù, inserire il codice PIN.

Le impostazioni di serie sono contrassegnate con il segno di spunta ✓. Per sapere come eseguire le impostazioni, v. al termine della panoramica.

- Altre selezioni
  - Impostazioni avanzate
    - Standby/Off
      - Standby dopo 10 minuti ✓
      - Off dopo 10 minuti
    - Libro di bordo
    - Abilitare programmi
      - Tutti i progr. ✓
      - Selezione
    - Impostare i Preferiti
    - Configurare i programmi
      - ■ Selezionare un programma
        - Temperatura lavaggio
        - Tempo mant. lavaggio
        - Temper. risc. finale
        - Tempo mant. risc. finale
        - Qt. acqua aumentata
        - Risciacquo intermedio
        - Ripristinare
    - Sistemi di dosaggio
      - Sportello detersivo
      - Tanica detersivo
      - Sportello add. risc. fin.

- Cicli fino a vuoto *)
- Blocco progr. DOS
  - On
  - Off ✓
- Durezza acqua
  - 14° dh (2,5 mmol/l) ✓
- Avviso rigenerazione
- Memory
  - On ✓
  - Off
- Codice PIN
  - Abilitare imp. avanzate
  - Modificare codice PIN
- Modalità Safe
  - On
  - Off ✓
- Conness. in rete/WLAN
  - ▸ *Riconfigurare la WLAN:*
    - Configurare
      - WPS
      - Soft AP
    - Indirizzo MAC
  - ▸ *WLAN configurata:*
    - Attivare / Disattivare
    - Stato connessione
    - Riconfigurare la rete WLAN
    - Ripristinare
    - Indirizzo MAC

- RemoteUpdate
  - On
  - Off ✓
- Rivenditori
- Versione software
- Targhetta dati
- Impostazioni di serie
- Informazioni legali

*) A seconda del modello

Immettere il codice PIN

L'accesso alle impostazioni di sistema e alle funzioni della macchina importanti, per le quali sono necessarie conoscenze specifiche delle macchine e dei parametri, è protetto da un codice PIN.

Il codice PIN viene fornito dall'assistenza tecnica o dal personale qualificato nell'ambito della prima messa in servizio.

In caso di smarrimento del codice PIN è necessario richiedere un nuovo codice all'assistenza tecnica Miele.

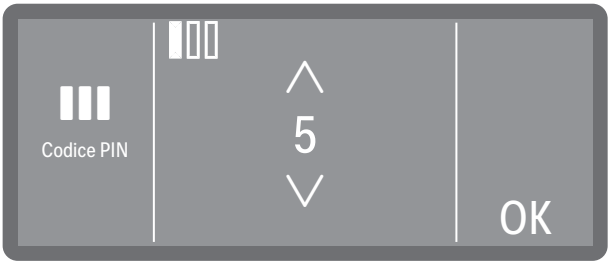

- Impostare i rispettivi valori numerici con i tasti sensore ∧ e ∨.
- Confermare ogni cifra con il tasto OK.

Sopra il valore numerico sono presenti delle caselle. Non appena viene inserito un numero e confermato con OK, la casella si riempie. In questo modo, si comprende quale numero del codice PIN viene immesso.

Questo procedimento può essere interrotto in qualsiasi momento con il tasto ⮌.

Se il codice PIN è stato inserito correttamente, l'area protetta viene abilitata per l'uso.

In caso di immissione errata del codice, compare una segnalazione e il processo viene interrotto.

Standby/Off

Se la macchina per il lavaggio non viene utilizzata per ca. 10 minuti, la disponibilità al funzionamento (standby) può essere modificata oppure disattivata automaticamente (Off).

In standby la macchina per lavaggio rimane accesa e il tasto *Start/Stop* lampeggia. Premendo il tasto *Start/Stop*, toccando il display oppure aprendo lo sportello è possibile riattivare la macchina.

Dopo lo spegnimento automatico (Off), la macchina è spenta e può essere riaccesa premendo il tasto On/Off ⏻.

Il menù viene memorizzato nel seguente percorso in entrata.

Altre selezioni
- Impostazioni avanzate
  - Standby/Off

■ Selezionare la voce menù Standby/Off

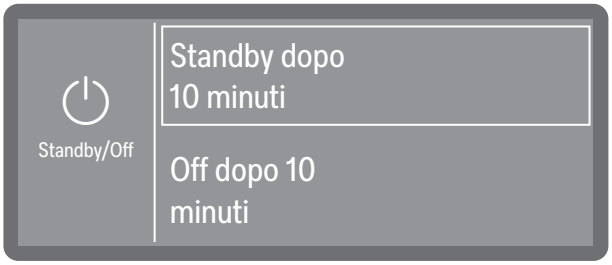

- Standby dopo 10 minuti

  Passaggio alla modalità standby dopo 10 minuti
- Off dopo 10 minuti

  Spegnimento dopo 10 minuti.

■ Selezionare un'opzione.

Libro di bordo

Nel libro di bordo sono protocollati i dati relativi ai consumi di acqua e prodotti chimici, le ore di funzionamento e i programmi svolti. Si riassume l'intero ciclo di vita della macchina.

Inoltre, nel libro di bordo l'assistenza tecnica Miele può suggerire la data della successiva manutenzione.

Il menù viene memorizzato nel seguente percorso in entrata.

Altre selezioni
- Impostazioni avanzate
  - Libro di bordo

■ Selezionare la voce menù Libro di bordo.

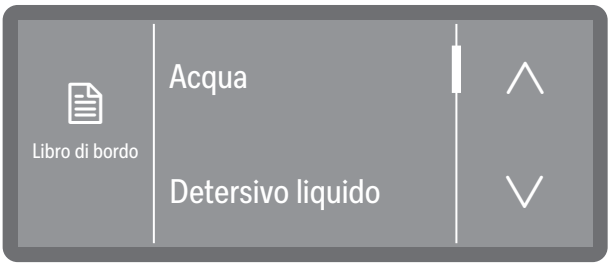

- Acqua

  Indicazione dei consumi idrici in litri (l)
  Se sono presenti diversi allacciamenti idrici (a seconda del modello) vengono visualizzati i consumi in base al tipo di acqua.
- Detersivo liquido

  Consumo di detergenti liquidi in litri (l)
- Ore di funzionamento

  Numero ore di funzionamento
- Svolgimenti programmi

  Visualizzazione suddivisa di tutti i programmi svolti.
- Intervallo di servizio

  Promemoria del successivo appuntamento di assistenza. L'appuntamento viene inserito dall'assistenza tecnica Miele.

■ Selezionare l'opzione desiderata, premendola.

I valori del libro di bordo non sono modificabili.

■ Uscire dal menù con il tasto ⮌

Abilitazione programmi

È possibile bloccare singoli programmi. I programmi bloccati non sono più disponibili nella selezione programmi. In questo modo è possibile p.es. garantire che vengano utilizzati solo programmi adatti al carico.

Il menù viene memorizzato nel seguente percorso in entrata.

Altre selezioni

Impostazioni avanzate

Abilitare programmi

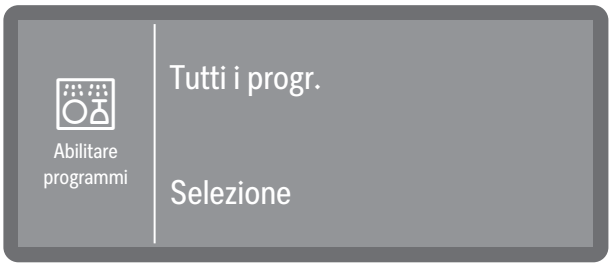

- Tutti i progr.

  Tutti i programmi sono abilitati.
- Selezione

  È disponibile un elenco di programmi.

■ Selezionare un'opzione.

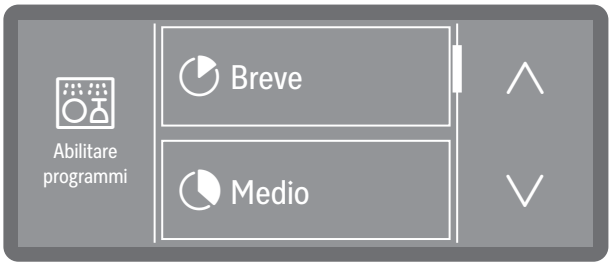

■ Scorrere l'elenco dei programmi e selezionare i programmi che si desidera abilitare per gli utenti. I programmi attivati sono poi contrassegnati da un riquadro. È possibile effettuare una scelta multipla.

■ Con Tutti i progr. è possibile selezionare tutti i programmi in una volta sola.

■ Salvare la selezione con OK.

Stabilire i programmi preferiti

È possibile stabilire quali programmi visualizzare nella schermata di avvio. Possono essere selezionati da 1 a 3 programmi. È possibile selezionare tutti i programmi abilitati alla voce ▸ Abilitare programmi. Deve essere selezionato almeno 1 programma. Come opzione possono essere aggiunti o deselezionati altri programmi preferiti. È possibile selezionare un programma più volte. Il programma viene visualizzato nella schermata di avvio con la stessa frequenza.

Il menù viene memorizzato nel seguente percorso in entrata.

Altre selezioni
- Impostazioni avanzate
  - Impostare i Preferiti

Layout schermata di avvio

Il layout della schermata di avvio dipende dal numero dei programmi preferiti selezionati.

Un programma preferito

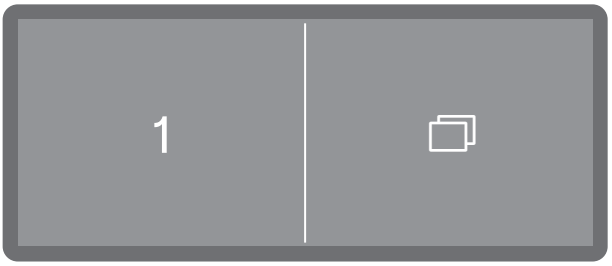

Due programmi preferiti

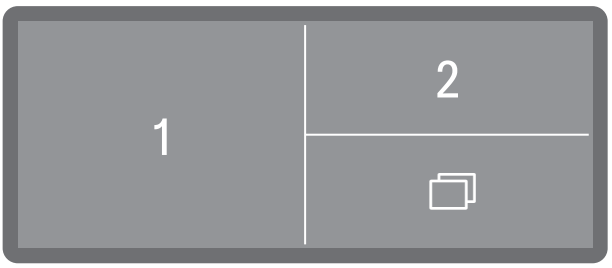

Tre programmi preferiti

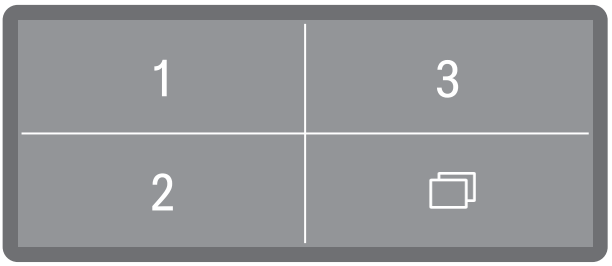

Stabilire i programmi preferiti

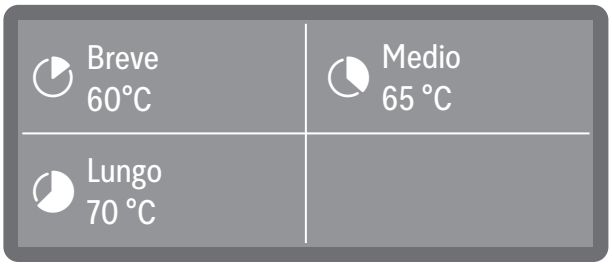

Sul display vengono visualizzati i tre posti preferiti. Se i posti sono occupati, viene visualizzato il nome del programma. I posti preferiti non utilizzati sono contrassegnati con + Impostare i Preferiti

- Selezionare il posto per il programma preferito che si desidera occupare.

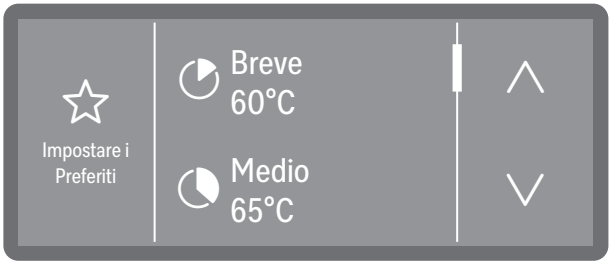

- Utilizzare i tasti sensore ∧ e ∨ per scorrere l'elenco dei programmi e selezionare il programma che deve comparire sul posto scelto.

Successivamente viene visualizzato un elenco di tutti i programmi abilitati alla voce ▸ Abilitare programmi, oltre a una voce vuota ☆ Nessun Preferito.

- Selezionare un programma per occupare il posto dei preferiti. Oppure selezionare ☆ Nessun Preferito, se si desidera lasciare il posto inutilizzato.

Parametri programma

⚠ Danneggiamento degli oggetti.
Parametri del programma, come p.es. la temperatura o la concentrazione di dosaggio dei prodotti chimici, possono in determinate circostanze avere un effetto nocivo sui singoli materiali.
Attenersi ai parametri dei rispettivi produttori per il trattamento degli oggetti e adeguare eventualmente i programmi. In caso di necessità rivolgersi ai produttori degli oggetti o all'assistenza tecnica Miele.

I parametri del programma devono essere adattati alle esigenze tecniche di lavaggio e al carico utilizzato.

Per la modifica dei parametri dei programmi sono necessarie ulteriori conoscenze specifiche delle macchine e dei processi e quindi i parametri possono essere modificati solo da utenti competenti oppure dall'assistenza tecnica Miele.

Le modifiche dei parametri del programma di una macchina per il lavaggio qualificata richiedono eventualmente una nuova qualifica della macchina.

Il menù viene memorizzato nel seguente percorso in entrata.

Altre selezioni
- Impostazioni avanzate
  - Configurare i programmi
    - ■ Selezionare un programma
      - Temperatura lavaggio
      - Tempo mant. lavaggio
      - Temper. risc. finale
      - Tempo mant. risc. finale
      - Qt. acqua aumentata
      - Risciacquo intermedio
      - Ripristinare

Selezionare un programma

■ Selezionare la voce menù Configurare i programmi.

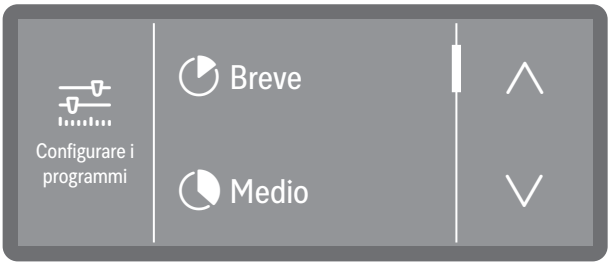

■ Scorrere l'elenco dei programmi e selezionare il programma che si desidera modificare.

Temperatura di lavaggio

La temperatura di lavaggio viene raggiunta con il riscaldamento della liscivia. La temperatura va regolata in base all'impostazione dei compiti.

Temperature superiori a 55 °C causano la denaturazione delle proteine ed eventualmente alla loro fissazione.
Occorre osservare i requisiti della rispettiva profilassi d'infezione.

Il dosaggio dei prodotti chimici avviene a una temperatura di dosaggio prestabilita di serie.

■ Selezionare la voce menù Temperatura lavaggio.

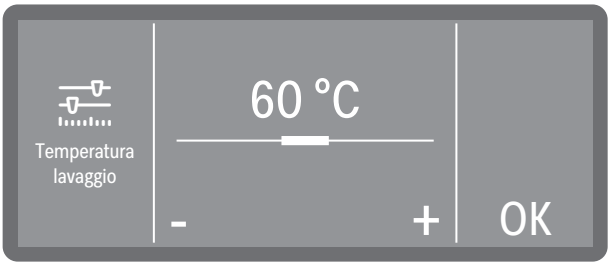

■ Selezionare Impostare e impostare la temperatura premendo il carattere - (più bassa) e + (più alta). L'area di impostazione varia a seconda del programma.

- La selezione Senza riscaldamento non riscalda la liscivia. La temperatura nella vasca di lavaggio è il risultato della temperatura del blocco di lavaggio precedente e dell'acqua di afflusso.
- Premere OK per memorizzare l'impostazione.

Tempo di mantenimento del lavaggio

Il tempo di mantenimento corrisponde al periodo in cui la temperatura viene mantenuta costante nel blocco di lavaggio.

- Selezionare la voce menù Temperatura lavaggio.

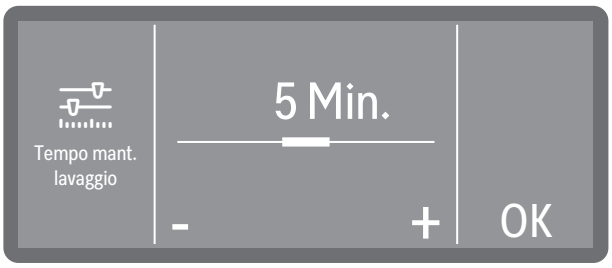

- Impostare il tempo di mantenimento e salvare l'impostazione con OK.

Temperatura risciacquo finale

La temperatura di risciacquo finale viene raggiunta con il riscaldamento della liscivia. La temperatura va regolata in base all'impostazione dei compiti.

- Selezionare la voce menù Temper. risc. finale.

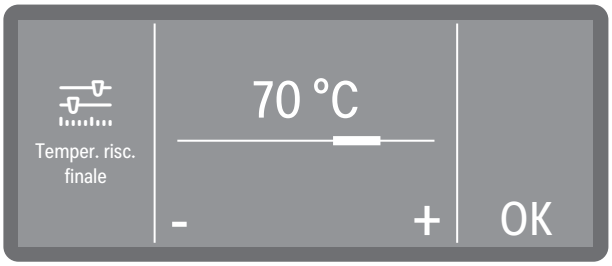

- Selezionare Impostare e impostare la temperatura premendo il carattere - (più bassa) e + (più alta). L'area di impostazione varia a seconda del modello e del programma.
- La selezione Senza riscaldamento non riscalda la liscivia. La temperatura nella vasca di lavaggio è il risultato della temperatura del blocco di lavaggio precedente e dell'acqua di afflusso.
- Premere OK per memorizzare l'impostazione.

Tempo di mantenimento risciacquo finale

Il tempo di mantenimento corrisponde al periodo in cui la temperatura viene mantenuta costante nel blocco di lavaggio.

- Selezionare la voce menù Tempo mant. risc. finale.

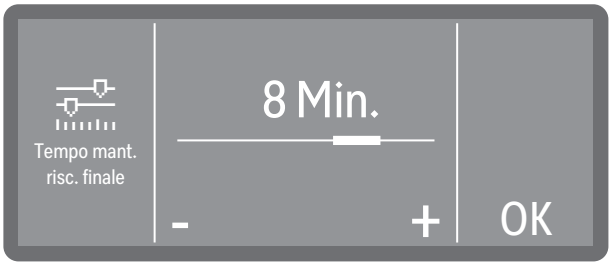

- Impostare il tempo di mantenimento premendo il carattere - (più basso) e + (più alto).
- Premere OK per memorizzare l'impostazione

Quantità di acqua aumentata

Un aumento della quantità di acqua è utile se la conformazione del carico da trattare è tale da trattenere molta acqua, se a causa del tipo di sporco e dei prodotti chimici utilizzati si forma molta schiuma. La quantità di acqua aggiuntiva dipende dalla struttura dei cesti e dei carrelli utilizzati, dal tipo di sporco e dal carico.

Se deve essere trattato un carico poco sporco, che impiega poca acqua, la quantità d'acqua può essere resettata all'impostazione di serie per risparmiare acqua ed energia.

- Selezionare la voce menù Qt. acqua aumentata.

- Impostare la quantità di acqua aggiuntiva. L'impostazione 0,0 l corrisponde alla quantità d'acqua dell'impostazione di serie.
- Premere OK per memorizzare l'impostazione.

Risciacquo intermedio

Se necessario, è possibile attivare un blocco di risciacquo intermedio aggiuntivo per i programmi selezionati.

Per conoscere i programmi che supportano questa funzione, consultare le tabelle dei programmi, v. "Parametri del programma".

- Selezionare la voce menù Risciacquo intermedio.

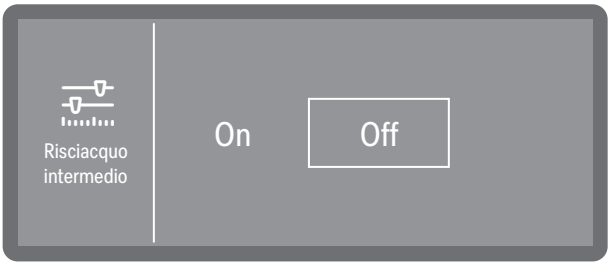

- On

  Attiva il blocco di risciacquo intermedio aggiuntivo per il programma selezionato.

- Off

  Disattiva il blocco di risciacquo intermedio aggiuntivo.

- Selezionare un'opzione, premendola.

Resettare i parametri

È possibile resettare i programmi singolarmente alle impostazioni di serie. Vengono resettati i parametri e i nomi modificati dei programmi.

- Selezionare la voce menù Ripristinare.

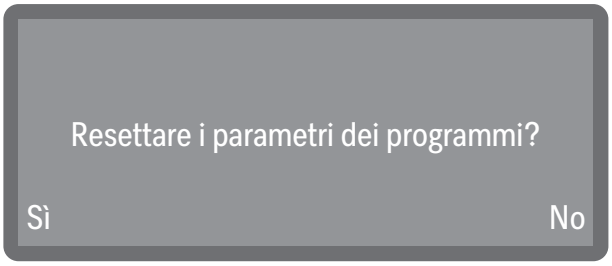

- Selezionare Sì, per resettare i parametri e i nomi programmi alle impostazioni di serie.
- Selezionare No, per annullare il procedimento.

Sistemi di dosaggio

Mediante il menù indicato di seguito è possibile attivare o disattivare i sistemi di dosaggio e impostare la concentrazione di dosaggio per tutti i programmi.

Il dosaggio di neutralizzante o di additivo per il risciacquo finale avviene tramite un apposito dosatore nello sportello (additivo per il risciacquo finale ✳). Non è possibile effettuare il dosaggio simultaneo di neutralizzante e additivo per il risciacquo finale. Il dosaggio del neutralizzante è preimpostato di serie tramite il dosatore nello sportello.

Selezionare il sistema di dosaggio

Il menù viene memorizzato nel seguente percorso in entrata.

- Altre selezioni
  - Impostazioni avanzate
    - Sistemi di dosaggio
      - Sportello detersivo
      - Tanica detersivo
      - Sportello add. risc. fin.

Vengono visualizzati solo i sistemi di dosaggio esistenti. I sistemi di dosaggio attivati sono identificati da un segno di spunta ✓. I sistemi di dosaggio disattivati sono preceduti dal simbolo di un cerchio ○.

- Selezionare un sistema di dosaggio.

Detergente sportello

■ Selezionare la voce menù Sportello detersivo.

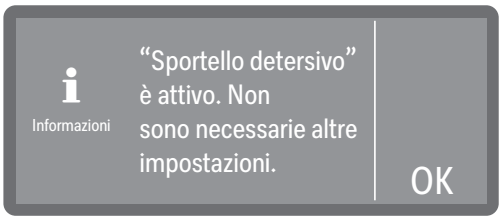

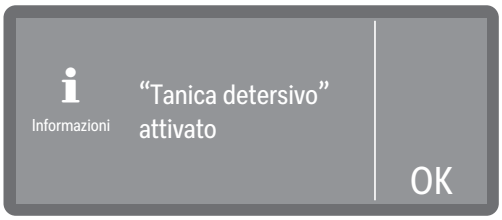

- Dosatore nello sportello attivato
- Dosaggio da tanica attivato.

■ Confermare la segnalazione premendo OK.
Ulteriori impostazioni non sono possibili.

Se si desidera commutare il dosaggio al contenitore per prodotti in polvere, selezionare l'opzione Tanica detersivo e disattivare il dosaggio dalla tanica per prodotti.

Detergente tanica

■ Selezionare la voce menù Tanica detersivo.

Sono disponibili le seguenti opzioni.

- Concentraz. dosaggio
- Disattivare / Attivare
- Riempire condotti dos.
- Risc. condotti dosaggio

Concentrazione di dosaggio

La concentrazione di dosaggio per i prodotti chimici liquidi viene impostata per tutti i sistemi di dosaggio allo stesso modo. L'impostazione vale per tutti i programmi.

■ Selezionare prima un sistema di dosaggio.

■ Selezionare la voce menù Concentraz. dosaggio.

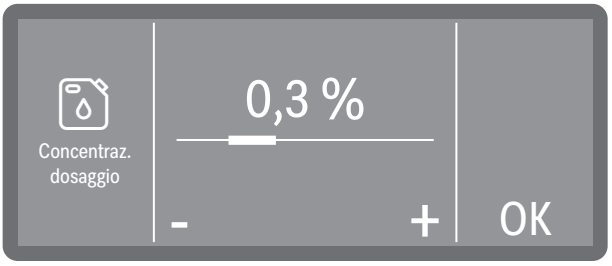

■ Impostare la concentrazione di dosaggio.

■ Premere OK per memorizzare l'impostazione.

Attivare il dosaggio dalla tanica

■ Selezionare la voce menù Tanica detersivo.

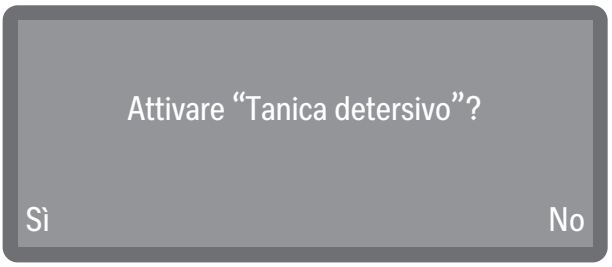

■ Selezionare Sì per attivare il dosaggio dalla tanica per prodotti. La modifica è immediata. Interrompere il procedimento selezionando No.

Disattivare il dosaggio dalla tanica

■ Selezionare la voce menù Tanica detersivo.

■ Selezionando Sì si disattiva il dosaggio dalla tanica. La modifica è immediata. Interrompere il procedimento selezionando No.

Riempire il circuito di dosaggio
Risciacquare i canali di dosaggio

V. Funzioni macchina

V. Funzioni macchina

Additivo per il risciacquo finale sportello

■ Selezionare la voce menù Sportello add. risc. fin..

Sono disponibili le seguenti opzioni.

Spia di rabbocco

Concentraz. dosaggio

Spia di rabbocco

La spia di rabbocco indica la mancanza di prodotti chimici nel dosatore dello sportello. Se si desidera rinunciare al dosaggio tramite il dosatore nello sportello, disattivare la spia di rabbocco.

■ Selezionare la voce menù Spia di rabbocco.

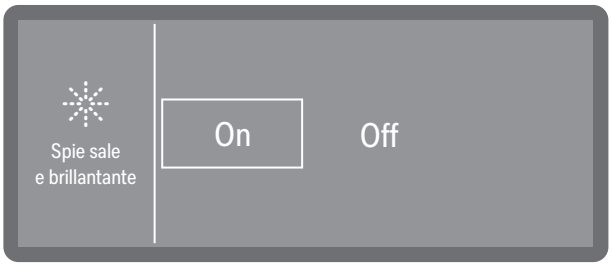

- On

  Viene indicata la mancanza di additivo per il risciacquo finale nel dosatore dello sportello.

- Off

  Non viene indicata nessuna mancanza di additivo.

■ Selezionare un'opzione.

Concentrazione di dosaggio

La concentrazione di dosaggio per i prodotti chimici liquidi viene impostata per tutti i sistemi di dosaggio allo stesso modo. L'impostazione vale per tutti i programmi.

■ Selezionare prima un sistema di dosaggio.

■ Selezionare la voce menù Concentraz. dosaggio.

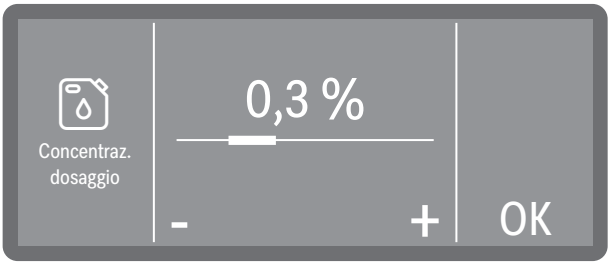

- Impostare la concentrazione di dosaggio.
- Premere OK per memorizzare l'impostazione.

Cicli fino al vuoto

Questa funzione è disponibile solo sulle macchine con rilevamento del livello di riempimento (a seconda del modello).

Nel dosaggio di prodotti chimici liquidi da taniche esterne viene monitorato il livello di riempimento nella tanica. Con la seguente funzione è possibile stabilire il numero degli svolgimenti del programma (cicli), a partire dal quale si desidera essere avvisati prima che venga rilevato il livello del vuoto. La segnalazione viene visualizzata dopo l'accensione della macchina e prima dell'avvio di ogni programma.
È possibile impostare i cicli di 1-150 cicli oppure disattivare la segnalazione selezionando Off.

Il menù viene memorizzato nel seguente percorso in entrata.

- Selezionare la voce menù Cicli fino a vuoto.

- Impostare il numero di cicli.
- Premere OK per memorizzare l'impostazione.

Blocco programma DOS

Questa funzione è destinata esclusivamente ai sistemi di dosaggio che dosano prodotti chimici liquidi provenienti da taniche esterne.

Se il contenitore di un prodotto chimico è completamente vuoto, la macchina rimane bloccata per impedirne l'utilizzo. Se necessario, è possibile disattivare il blocco automatico. I programmi possono quindi essere avviati indipendentemente dal livello di riempimento del sistema di dosaggio. In caso di esaurimento di min. un prodotto chimico, prima dell'avvio di ogni programma viene visualizzata una segnalazione che indica che il processo di trattamento verrà eseguito senza il prodotto chimico corrispondente. Le segnalazioni devono essere confermate prima di ogni avvio del programma.

Il menù viene memorizzato nel seguente percorso in entrata.

Altre selezioni

Impostazioni avanzate

Sistemi di dosaggio

Blocco progr. DOS

■ Selezionare la voce menù Blocco progr. DOS.

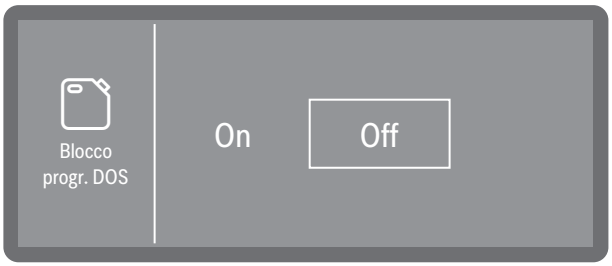

- On

  Non appena il contenitore di un prodotto chimico è completamente vuoto, la macchina rimane bloccata per impedirne l'utilizzo.

- Off

  I programmi possono essere avviati indipendentemente dal livello di riempimento del sistema di dosaggio. In caso di esaurimento di un prodotto chimico, prima di ogni avvio del programma è necessario confermare la relativa segnalazione che indica la mancanza.

■ Selezionare un'opzione.

Durezza acqua

Per impostare la durezza dell'acqua, seguire le istruzioni e le indicazioni alla voce "Durezza dell'acqua".

Avviso rigenerazione

Per poter pianificare meglio le fasi di lavaggio, è possibile visualizzare come avviso i cicli di lavaggio rimasti fino alla successiva rigenerazione.
Se i cicli impostati fino alla successiva rigenerazione sono stati raggiunti, al termine di ogni programma viene visualizzato l'avviso.
È possibile impostare i cicli da 0 a 20, dove con 0 non viene visualizzato alcun avviso.

Altre selezioni

Impostazioni avanzate

Avviso rigenerazione

■ Selezionare la voce menù Avviso rigenerazione.

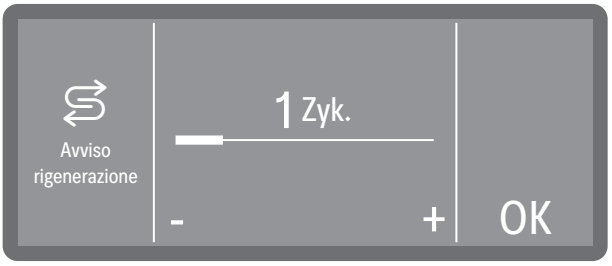

- Impostare il numero di cicli.
- Premere OK per memorizzare l'impostazione.

Memory

Se si utilizza sempre lo stesso programma, utilizzare la funzione Memory. Questa funzione propone automaticamente l'ultimo programma selezionato, di modo che il programma può avviarsi subito dopo aver caricato la macchina. In questo modo non è necessario selezionare il programma in quanto sempre disponibile.

Il menù viene memorizzato nel seguente percorso in entrata.

Altre selezioni
Impostazioni avanzate
Memory

- Selezionare la voce menù Memory

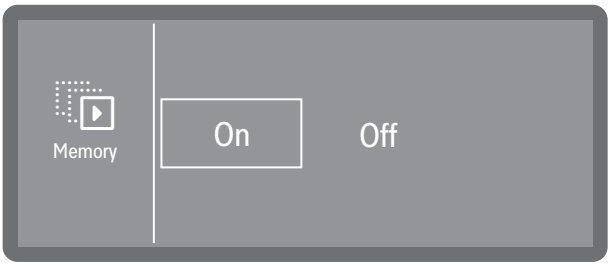

- Off

  I programmi devono essere selezionati tramite la funzione di scelta dei programmi.
- On

  L'ultimo programma scelto è preselezionato prima del successivo avvio.

- Selezionare un'opzione.

Codice PIN

L'accesso alle impostazioni di sistema e alle funzioni della macchina importanti, per le quali sono necessarie conoscenze specifiche delle macchine e dei parametri, è protetto da un codice PIN.

Il codice PIN viene fornito dall'assistenza tecnica o dal personale qualificato nell'ambito della prima messa in servizio.

In caso di smarrimento del codice PIN è necessario richiedere un nuovo codice all'assistenza tecnica Miele.

Bloccare o abilitare le impostazioni avanzate

L'accesso al menù Impostazioni avanzate è protetto tramite codice PIN oppure abilitato per tutti gli utenti.

Il menù viene memorizzato nel seguente percorso in entrata.

Altre selezioni
- Impostazioni avanzate
  - Codice PIN
    - Abilitare imp. avanzate

■ Selezionare la voce menù Abilitare imp. avanzate.

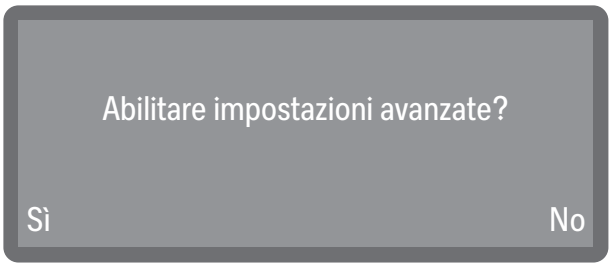

- Sì

  Il menù Impostazioni avanzate è accessibile a tutti gli utenti.
- No

  L'accesso al menù Impostazioni avanzate è possibile solo inserendo il codice PIN.
  Se si attiva il blocco dopo un accesso, è necessario assegnare un nuovo codice PIN; v. "Modificare il codice PIN".

■ Selezionare un'opzione.

Modificare il codice PIN

Se necessario, è possibile riassegnare il codice PIN per l'accesso al menù Impostazioni avanzate.

Quando si immette un nuovo codice PIN si sovrascrive quello precedente, che viene quindi definitivamente eliminato. Non è possibile ripristinare i codici precedenti.
In caso di smarrimento del codice PIN è necessario richiedere un nuovo codice all'assistenza tecnica Miele.

Il menù viene memorizzato nel seguente percorso in entrata.

Altre selezioni
- Impostazioni avanzate
  - Codice PIN
    - Modificare codice PIN

Se nel menù viene selezionata l'opzione Modificare codice PIN, è possibile immettere un nuovo codice PIN. Il codice PIN si compone di 3 numeri da 0 a 9 in qualsiasi ordine, mentre le sequenze logiche, come p.es. 1 2 3, sono bloccate dal sistema per motivi di sicurezza.

- Seguire le istruzioni a display e immettere dapprima il codice PIN attuale.

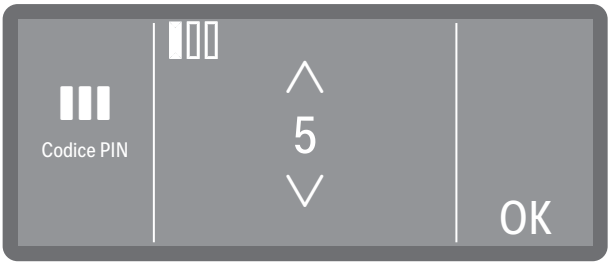

- Impostare i rispettivi valori numerici con i tasti sensore ∧ e ∨.
- Confermare ogni cifra con il tasto OK.

Sopra il valore numerico sono presenti delle caselle. Non appena viene inserito un numero e confermato con OK, la casella si riempie. In questo modo, si comprende quale numero del codice PIN viene immesso.

Questo procedimento può essere interrotto in qualsiasi momento con il tasto ⮌.

- Immettere poi il nuovo codice.
- Confermare il nuovo codice PIN mediante nuova immissione.

Se le immissioni combaciano, il vecchio codice PIN viene sostituito da quello nuovo.

Se le immissioni non combaciano, a display compare una segnalazione e il vecchio codice PIN viene mantenuto invariato.

Modalità Safe

La Modalità Safe fornisce una protezione aggiuntiva contro gli accessi non autorizzati tramite il display della macchina. Quando Modalità Safe è attivata, l'accesso a tutti i menù della macchina speciale per il lavaggio e la disinfezione è bloccato. Solo i programmi preferiti e quelli abilitati presenti nella selezione dei programmi possono essere selezionati e avviati tramite il display.

Suggerimento: Per autorizzare e bloccare i programmi, v. ▸ Impostazioni avanzate ▸ Abilitare programmi

Suggerimento: Configurare i programmi preferiti, v. ▸ Impostazioni avanzate ▸ Impostare i Preferiti.

Il menù viene memorizzato nel seguente percorso in entrata.

Altre selezioni
- Impostazioni avanzate
  - Modalità Safe

■ Selezionare la voce menù Modalità Safe.

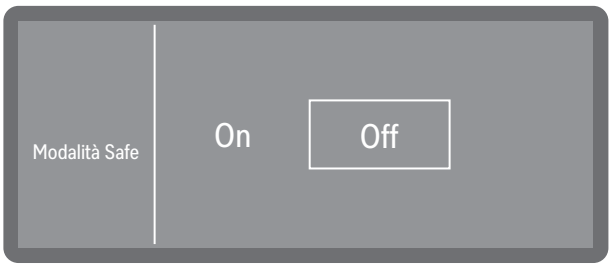

- Off

  La Modalità Safe è disattivata.

- On

  Si attiva Modalità Safe.
  Se si desidera utilizzare la Modalità Safe, dopo aver selezionato On occorre spegnere e riaccendere la macchina speciale per il lavaggio e la disinfezione premendo il tasto On/Off ⏻. Alla riaccensione, la Modalità Safe viene attivata.

■ Selezionare un'opzione.

Annullare la modalità Safe

Per annullare la Modalità Safe, è necessario il codice PIN.

È possibile annullare temporaneamente la Modalità Safe, per modificare le impostazioni nei menù. Procedere nel modo seguente:

■ Spegnere la macchina premendo il tasto On/Off ⏻.

■ Premere il tasto *Start/Stop* e tenerlo premuto.
Il tasto *Start/Stop* non è visibile quando la macchina è spenta e si attiva solo quando la si riaccende.

■ Riaccendere la macchina con il tasto On/Off ⏻. Tenere premuto il tasto *Start/Stop* finché viene richiesto di inserire il codice PIN.

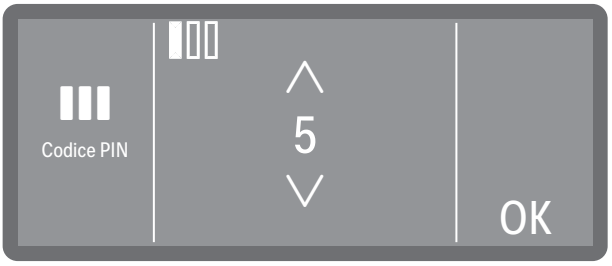

- Immettere il codice PIN.

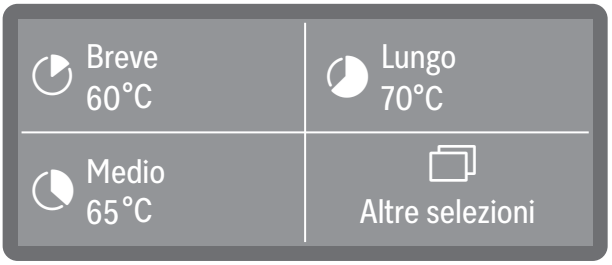

L'accesso ai menù della macchina speciale per il lavaggio e la disinfezione è quindi temporaneamente abilitato e si possono effettuare le impostazioni. La Modalità Safe rimane attiva.

- Per riportare la macchina in Modalità Safe, occorre spegnerla e riaccenderla utilizzando il tasto On/Off ⏻.

Se necessario, è possibile disattivare la Modalità Safe dal menù corrispondente.

Suggerimento: Per attivare e disattivare la modalità Safe, v. ▸ Impostazioni avanzate ▸ Modalità Safe.

Connessione in rete/WLAN

Le macchine per il lavaggio Miele possono essere integrate in reti locali per tracciare i trattamenti o per utilizzare le soluzioni digitali di Miele. Le macchine per il lavaggio sono inoltre dotate di un modulo WLAN integrato. I moduli integrati non possono essere aggiunti a posteriori.

⚠ Pericolo a causa di accesso non autorizzato.
Tramite un accesso non autorizzato attraverso la rete possono essere modificate le impostazioni della macchina per il lavaggio, p.es. i parametri per il dosaggio dei prodotti chimici.
Non deve assolutamente essere consentito l'accesso alla macchina per il lavaggio tramite Internet o altre reti pubbliche o non sicure, né direttamente né indirettamente, p.es. tramite port forwarding.

Utilizzare solo terminali di dati (PC, tablet, stampante, ecc.) approvati in base alla norma IEC/EN 62368.

Ampiezza e disponibilità del segnale WLAN

L'ampiezza o l'intensità del segnale WLAN dipende dall'ambiente strutturale. Pareti e soffitti in cemento armato, superfici in metallo, pellicole vaporizzate con metallo e lastre di vetro nonché strutture antincendio possono attenuare o deviare il segnale e quindi limitare l'ampiezza.

Configurare la rete WLAN

È possibile collegare la macchina per il lavaggio a una rete WLAN tramite WPS o Soft AP.

Il menù viene memorizzato nel seguente percorso in entrata.

Altre selezioni
Impostazioni avanzate
Conness. in rete/WLAN
Configurare

■ Selezionare la voce menù Configurare.

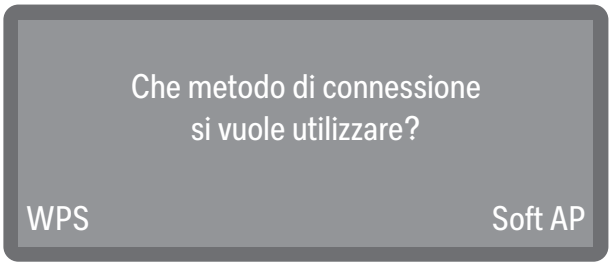

- WPS

  Integrazione tramite WPS (Wi-Fi Protected Setup)

- Soft AP

  Integrazione tramite Soft-AP (Software enabled Access Point)

WPS

La configurazione di una connessione WLAN tramite WPS richiede un router compatibile con WPS.

■ Selezionare l'opzione WPS.

■ Occorre attivare la funzione WPS sul router entro i minuti indicati e confermare il messaggio con OK.

- Se la connessione è stata stabilita correttamente, viene confermato con il messaggio Connessione riuscita.
- Se la connessione non è stata stabilita, compare il messaggio Connessione fallita. La funzione WPS del router potrebbe non essere stata attivata con sufficiente rapidità, la macchina per il lavaggio potrebbe trovarsi fuori dal raggio d'azione del router o il segnale del router potrebbe non essere visibile alla macchina. In quest'ultimo caso, controllare le impostazioni di sicurezza del router.

■ Confermare la segnalazione con OK. Se il tentativo non va a buon fine, è possibile ripetere l'operazione.

Soft-AP

È anche possibile connettere la macchina per il lavaggio a una rete tramite Soft-AP, p.es. se non è possibile una connessione WPS.

Soft-AP (Software-enabled Access Point) è un punto di accesso senza cavo, messo a disposizione dalla macchina e che può essere utilizzato da altre macchine con interfacce senza cavo nelle vicinanze. Con Soft-AP la macchina non è collegata a Internet. Soft-AP serve per connettere localmente in rete due macchine tramite WLAN.

■ Selezionare l'opzione Soft AP.

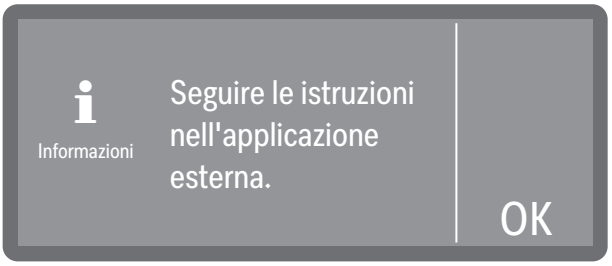

■ Confermare il messaggio con OK e seguire le istruzioni.

Il messaggio Attendi connessione viene visualizzato sul display per ca. 10 minuti.

- In caso di connessione stabilita correttamente, viene visualizzato il messaggio Connessione riuscita.
- Se la connessione non è stata stabilita, compare il messaggio Connessione fallita.

■ Confermare la segnalazione con OK. Se il tentativo non va a buon fine, è possibile ripetere l'operazione.

Indirizzo MAC

L'Indirizzo MAC per l'integrazione nella rete si trova nel seguente percorso di immissione.

Altre selezioni
Impostazioni avanzate
Conness. in rete/WLAN
Indirizzo MAC

■ Selezionare la voce menù Indirizzo MAC.

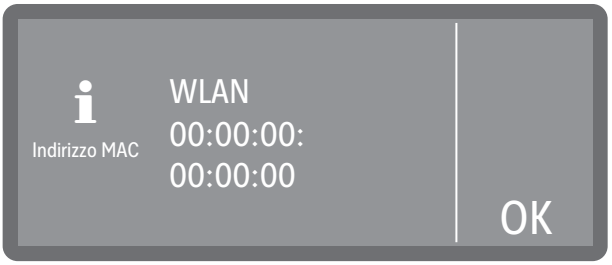

L'Indirizzo MAC viene visualizzato a display. Le impostazioni non sono possibili.

■ Uscire dal menù con OK.

WLAN configurata Se l'interfaccia WLAN è configurata, sono disponibili le seguenti opzioni:

- Attivare o Disattivare

  Attiva o disattiva l'interfaccia. Le impostazioni esistenti vengono mantenute.
- Stato connessione

  Visualizza lo stato della connessione e le impostazioni.
- Configurare di nuovo

  Per configurare nuovamente l'interfaccia WLAN, v. "Configurare la WLAN".
- Ripristinare

  Ripristina le impostazioni di serie della connessione WLAN.
- Indirizzo MAC

  Visualizzazione dell'indirizzo MAC.

RemoteUpdate

Questa funzione può essere utilizzata per installare aggiornamenti del software. Ciò richiede una connessione Internet esistente alla macchina per il lavaggio e la registrazione nel cloud Miele.

Suggerimento: Per registrarsi al CloudMiele, la macchina deve essere collegata a una rete WLAN, ▸ Impostazioni avanzate ▸ Conness. in rete/WLAN.

Il menù viene memorizzato nel seguente percorso in entrata.

Altre selezioni
- Impostazioni avanzate
  - RemoteUpdate

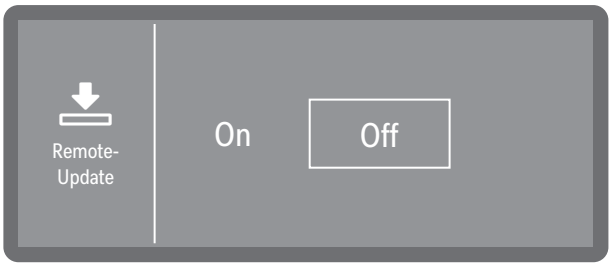

- On

  Verranno notificati gli aggiornamenti e gli upgrade disponibili, che si possono scaricare e installare, se necessario.

- Off

  Non è possibile installare aggiornamenti e upgrade da remoto.

■ Selezionare un'opzione.

Rivenditori

Solo per rivenditori specializzati.

La macchina dispone di una modalità fiera (Modalità fiera). In questo modo è possibile simulare sul display i processi e gli svolgimenti del programma senza che la macchina consumi acqua o prodotti chimici.

Il menù viene memorizzato nel seguente percorso in entrata.

Altre selezioni
- Impostazioni avanzate
  - Rivenditori
    - Modalità fiera

■ Selezionare la voce menù Modalità fiera.

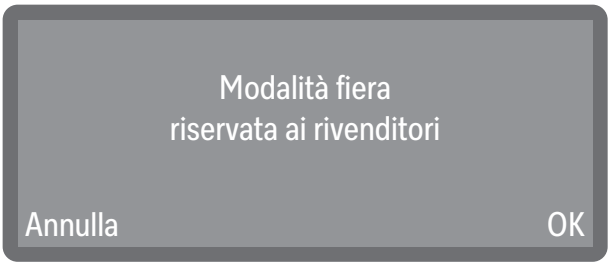

Per prima cosa viene fornita l'informazione in merito al fatto che la funzione è destinata solo ai rivenditori specializzati.

■ Confermare il messaggio come richiesto con OK o annullare il procedimento a questo punto.

■ Dopo aver premuto OK è possibile selezionare se si desidera attivare (On) o disattivare (Off) la modalità.

■ A tal fine, dopo aver selezionato (On o Off), tenere premuto OK per i secondi visualizzati.

Allo scadere dei secondi visualizzati, l'attivazione o la disattivazione viene confermata da un messaggio sul display e la macchina si riavvia automaticamente. A seconda della selezione, dopo il riavvio la macchina si trova in modalità fiera o nello stato di funzionamento normale.

Versione software

In caso di ulteriori domande all'assistenza tecnica, potrebbero essere necessari i numeri delle versioni del software dei singoli elementi dell'elettronica.

Il menù viene memorizzato nel seguente percorso in entrata.

Altre selezioni

Impostazioni avanzate

Versione software

Sul display vengono elencate le unità software.

In questo menù non è possibile effettuare impostazioni.

Per gli aggiornamenti e gli upgrade del software, contattare l'assistenza tecnica Miele o il personale qualificato.

■ Uscire dal menù con OK.

Impostazioni di serie

Se necessario, i programmi o i parametri modificati possono essere resettati alle impostazioni di serie.

Ripristinare le impostazioni di serie solo dopo aver consultato l'assistenza tecnica.

Il menù viene memorizzato nel seguente percorso in entrata.

Altre selezioni

Impostazioni avanzate

Impostazioni di serie

■ Selezionare la voce menù Impostazioni di serie.

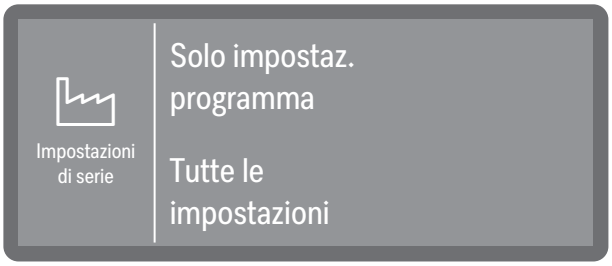

- Solo impostaz. programma

  Le modifiche ai parametri del programma vengono ripristinate alle impostazioni di serie, a eccezione dei programmi creati.

- Tutte le impostazioni

  Tutte le modifiche vengono resettate alle impostazioni di serie.

■ Selezionare un'opzione.

Verrà quindi chiesto se si desidera ripristinare le impostazioni (Sì) o interrompere il procedimento (No).

Informazioni legali

A questo menù sono allegate delle informazioni legali come l'impressum, le informazioni relative alla tutela della privacy e alle condizioni d'uso.

Il menù viene memorizzato nel seguente percorso in entrata.

Altre selezioni
- Impostazioni avanzate
  - Informazioni legali

Le informazioni vengono visualizzate a display. Le impostazioni non sono possibili.

- Uscire dal menù con OK.

Manutenzione

La manutenzione periodica deve essere eseguita dall'assistenza tecnica autorizzata Miele o da personale qualificato **dopo 1000 ore di esercizio o almeno una volta ogni 12 mesi**.

La manutenzione riguarda i seguenti punti e controlli di funzioni:

- sostituzione di componenti usurati
- test di sicurezza elettrica secondo le normative nazionali (p.es. VDE 0701, VDE 0702)
- meccanica e guarnizione dello sportello
- raccordi e allacciamenti nella vasca di lavaggio
- afflusso e scarico dell'acqua
- sistemi di dosaggio interni ed esterni
- bracci irroratori
- filtro combinato
- vaschetta di raccolta con pompa di scarico e retrovalvola
- i carrelli, i cesti, i moduli e gli inserti
- meccanica di lavaggio/pressione di lavaggio
- controllo visivo e di funzionamento dei componenti
- una misurazione termoelettrica (opzionale su richiesta)
- una verifica di tenuta ermetica
- sistemi di misurazione rilevanti in materia di sicurezza
- dispositivi di sicurezza

Il software di tracciabilità esterno e le reti dei computer non vengono controllati dall'assistenza Miele.

Controlli di routine

I controlli di routine devono essere eseguiti quotidianamente dal gestore prima di iniziare la giornata lavorativa.

Verificare i seguenti punti:

- Filtri nella vasca di lavaggio
- Bracci irroratori della macchina e bracci irroratori dei supporti di carico
- Vasca di lavaggio e guarnizione dello sportello
- Sistemi di dosaggio
- Supporti di carico, p.es. cesti, moduli e inserti e qualsiasi dispositivo di risciacquo esistente

Pulire i filtri della vasca di lavaggio

⚠ Danni dovuti a circuiti idrici ostruiti.
Senza filtri inseriti le particelle di sporco giungono nel circuito idrico della macchina. Le particelle di sporco possono ostruire ugelli e valvole.
Avviare un programma solo quando i filtri sono inseriti.
Controllare che i filtri siano correttamente inseriti dopo averli rimontati al termine della pulizia.

I filtri situati sul fondo della vasca di lavaggio impediscono che i residui grossolani di sporco raggiungano il sistema di circolazione. Nel corso del tempo i filtri possono intasarsi a causa dello sporco. Per questo motivo occorre controllarli quotidianamente e, se necessario, pulirli.

Rimuovere e pulire i filtri

⚠ Pericolo di lesioni con oggetti affilati e appuntiti.
Pericolo di lesioni a causa di oggetti appuntiti e taglienti trattenuti dai filtri, come p.es. schegge di vetro, aghi ecc. In particolare le piccole schegge di vetro non sono sempre immediatamente riconoscibili nel filtro.
Rimuovere e pulire i filtri con cautela.

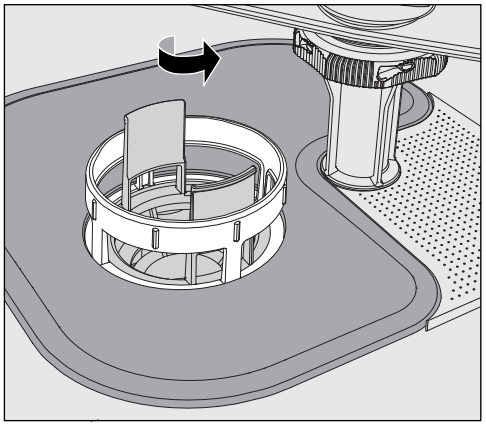

- Svitare il microfiltro nella direzione della freccia e rimuoverlo insieme al filtro grosso.

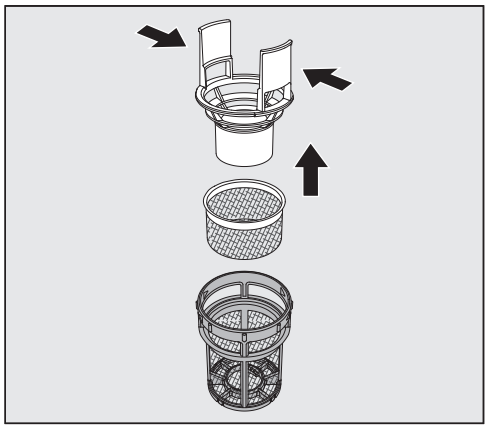

- Premere i naselli l'uno contro l'altro ed estrarre il filtro grosso verso l'alto.
- Rimuovere il filtro fine situato tra il filtro grosso e il microfiltro.

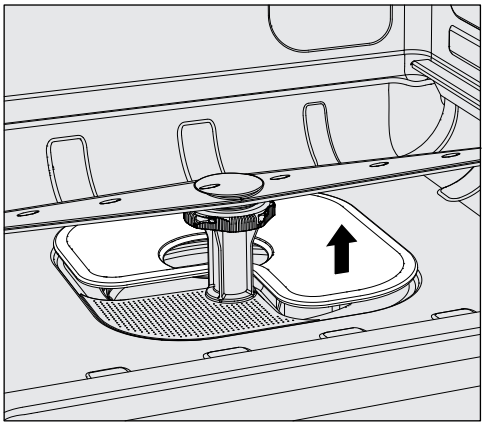

- Estrarre il filtro di superficie per ultimo.
- Pulire i filtri.
- Reinserire il filtro combinato in ordine inverso.

- Il filtro di superficie deve poggiare in piano sul fondo della vasca di lavaggio.
- Il filtro grosso deve incastrarsi saldamente nel microfiltro.
- Il microfiltro deve essere avvitato fino alla battuta d'arresto.

Controllare e pulire i bracci irroratori

Può succedere che gli ugelli dei bracci irroratori si ostruiscano, soprattutto se i filtri nella vasca di lavaggio non sono stati inseriti correttamente e di conseguenza delle particelle grossolane di sporco possono giungere al circuito della liscivia.

Controllare quotidianamente i bracci irroratori per verificare che non vi siano impurità.

- A tale scopo togliere il carrello o i cesti.
- Controllare i bracci irroratori per verificare che non vi siano impurità e ugelli ostruiti.
- Controllare inoltre se ruotano facilmente.

⚠ Bracci irroratori che ruotano con difficoltà o sono bloccati non possono essere utilizzati.
In questi casi rivolgersi all'assistenza tecnica Miele.

Pulire i bracci irroratori

Per la pulizia occorre smontare i bracci irroratori della macchina e quelli dei carrelli e dei cesti come segue:

- Estrarre il carrello o i cesti dalla macchina.

Il braccio irroratore superiore della macchina è fissato con un collegamento a innesto.

- Rimuovere il braccio irroratore superiore della macchina tirandolo verso il basso.

Il braccio irroratore inferiore della macchina e i bracci irroratori dei supporti di carico sono fissati con chiusure a baionetta.

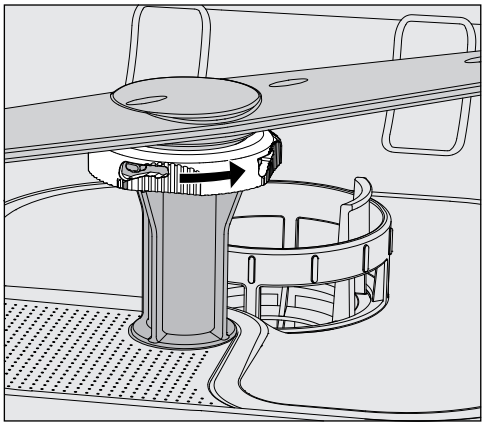

- Staccare le chiusure a baionetta ruotandole nella direzione della freccia fino alla battuta d'arresto.
- Poi sfilare i bracci verso l'alto o verso il basso.

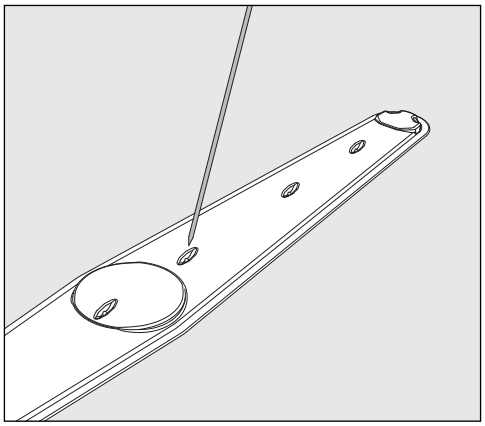

- Spingere le impurità verso l'interno del braccio irroratore con un oggetto appuntito.
- Risciacquare infine il braccio irroratore sotto acqua corrente.
- Controllare che le sedi dei bracci irroratori non siano usurate.

Qualora lo fossero, a lungo andare si potrebbe compromettere il funzionamento dei bracci irroratori.
In questi casi rivolgersi all'assistenza tecnica Miele.

- Dopo le operazioni di pulizia riavvitare i bracci irroratori.
- Dopo il montaggio controllare che i bracci irroratori ruotino liberamente.

I bracci irroratori dei supporti di carico sono contrassegnati con dei numeri apposti anche sui tubi di alimentazione idrica nell'area delle chiusure a baionetta, p.es. 03. Al momento del montaggio accertarsi che i numeri sui bracci corrispondano ai numeri sui tubi di afflusso idrico.

Pulire la macchina speciale per il lavaggio

⚠ Non spruzzare la macchina e nelle sue immediate vicinanze ad es. con un idrante oppure con un apparecchio a pressione.

⚠ Non usare detersivi contenenti cloruro di ammonio né solventi al nitro o soluzioni di resine sintetiche per le superfici in acciaio inossidabile.
Queste sostanze potrebbero rovinare le superfici.

Per disinfettare, usare un prodotto consigliato e indicato dal produttore, p.es. un agente a base di alcol con un contenuto alcolico max. del 70 %.

Pulire il pannello comandi

⚠ Non utilizzare prodotti abrasivi o detersivi multiuso per pulire il pannello comandi.
A causa della loro composizione chimica, possono danneggiare notevolmente le superfici in vetro e plastica e i pulsanti di comando serigrafati.

- Pulire il pannello comandi con un panno umido e detersivo per i piatti oppure con un prodotto per acciaio inossidabile non abrasivo.
- Per pulire il display e la parte in plastica è possibile utilizzare anche un comune detergente per vetro o plastica.

Pulire sportello e guarnizione

- Passare regolarmente la guarnizione dello sportello con un panno umido per eliminare lo sporco.
  Eventualmente far sostituire le guarnizioni danneggiate o non ermetiche dall'assistenza tecnica Miele.
- Rimuovere lo sporco eventualmente presente dai lati e dalle cerniere dello sportello.
- Pulire regolarmente la canaletta nella lamiera dello zoccolo sotto lo sportello con un panno umido.

Pulire la vasca di lavaggio

La vasca di lavaggio è autopulente. Qualora tuttavia si formassero dei depositi, rivolgersi all'assistenza tecnica Miele.

Pulire il frontale della macchina

- Pulire la superficie in acciaio inossidabile con un panno umido e detersivo per i piatti oppure con un prodotto per acciaio inossidabile non abrasivo.

Impedire che lo sporco si depositi di nuovo

- Per impedire che lo sporco si depositi nuovamente sulle superfici in acciaio ossidabili, p.es. le impronte, utilizzare alla fine un prodotto per la pulizia dell'acciaio inossidabile.

Controllare i supporti di carico

Per garantire la funzionalità dei supporti di carico, effettuare un controllo quotidiano.

Verificare quanto segue:

- Nel caso di supporti di carico con rotelle, le rotelle sono in perfette condizioni e fissate al supporto di carico?
- I raccordi per l'allacciamento idrico sono presenti e integri?
- I raccordi per l'allacciamento idrico regolabili in altezza sono montati all'altezza giusta e fissati?
- Tutti gli ugelli, le boccole di lavaggio e gli adattatori per tubo sono fissati al supporto di carico?
- La liscivia scorre senza impedimenti attraverso tutti gli ugelli, le boccole di lavaggio e gli adattatori?
- Cappucci e chiusure sono fissati sulle boccole di lavaggio?
- I tappi sono presenti e fissati su tutti i moduli e listelli iniettori?
- Le chiusure negli attacchi idrici sui supporti di carico del sistema modulare funzionano correttamente?

Se presenti:

- I bracci irroratori ruotano senza impedimenti?
- Gli ugelli dei bracci irroratori sono ostruiti v. “Pulire i bracci irroratori”?
- Sui magneti integrati nei bracci irroratori vi sono attaccati oggetti metallici?

La seguente panoramica serve di supporto per riconoscere ed eliminare le cause di determinati guasti. Tenere assolutamente presente:

⚠ Pericolo a causa di riparazioni non correttamente eseguite.
Riparazioni non a regola d'arte possono mettere seriamente a rischio la sicurezza dell'utente.
Le riparazioni devono essere effettuate solo dall'assistenza tecnica Miele o da personale qualificato autorizzato.

Per evitare di richiedere inutilmente l'intervento dell'assistenza tecnica, alla prima segnalazione di guasto è necessario verificare che l'errore non sia stato causato da un'errata immissione dei comandi.

Guasti tecnici e comportamenti inaspettati

Problema	Causa e rimedio
Il display è scuro e tutti i tasti retroilluminati sono spenti.	La macchina non è accesa. ■ Accendere la macchina con il tasto On/Off ⏻.
	Le protezioni sono scattate. ■ Attenersi alla protezione minima indicata sulla targhetta dati. ■ Riattivare le protezioni. ■ Rivolgersi all'assistenza tecnica Miele qualora le protezioni dovessero nuovamente scattare.
	La spina elettrica non è inserita nella presa. ■ Infilare la spina elettrica nella presa.
La macchina si è spenta da sola.	Non si tratta di un guasto. La funzione Standby/Off spegne la macchina in automatico dopo un tempo di attesa preimpostato, per risparmiare energia elettrica. ■ Accendere la macchina con il tasto On/Off ⏻.
Il display è scuro e il tasto *Start/Stop* lampeggia.	Non si tratta di un guasto. La macchina è pronta per il funzionamento. ■ Premere il tasto *Start/Stop* per riattivare la macchina per il lavaggio.
Interruzione della corrente elettrica durante l'uso	Se durante lo svolgimento di un programma si verifica un'interruzione temporanea della corrente elettrica, non è necessario intraprendere alcuna misura. Il programma in corso riprende dall'interruzione. Se durante l'interruzione della corrente elettrica la temperatura nella vasca di lavaggio scende sotto un valore minimo necessario per il blocco programma, quest'ultimo viene ripetuto.
Un programma è stato terminato, ma la macchina non ha effettuato il lavaggio.	Non si tratta di un guasto. Viene attivata la modalità fiera per la simulazione di processi e svolgimenti del programma sul display. ■ Disattivare la modalità fiera, v. ▸ Modalità fiera.

Problema	Causa e rimedio
Spegnimento carico di punta: funzionamento del riscaldamento temporaneamente disattivato.	Non si tratta di un guasto. Alcuni componenti della macchina sono in pausa per il tempo in cui il sistema di gestione dell'energia elettrica rileva un carico di punta.
Compensazione della temperatura dopo apertura dello sportello: il programma prosegue tra min.	Non si tratta di un guasto. Se, durante l'esecuzione di un programma, si apre lo sportello mentre la temperatura nella vasca di lavaggio supera i 60 °C, dopo la chiusura dello sportello si verifica una compensazione della pressione.
L'accesso a tutti i menù è bloccato.	Non si tratta di un guasto. La macchina speciale per il lavaggio e la disinfezione si trova nella Modalità Safe. È possibile annullare temporaneamente la Modalità Safe, per modificare le impostazioni nei menù. A tal fine, è **necessario il codice PIN**. ■ Spegnere la macchina premendo il tasto On/Off ⏻. ■ Premere il tasto *Start/Stop* e tenerlo premuto. ■ Riaccendere la macchina con il tasto On/Off ⏻. Tenere premuto il tasto *Start/Stop* finché viene richiesto di inserire il codice PIN. ■ Immettere il codice PIN. I menù sono quindi stati abilitati. ■ Per riattivare la Modalità Safe, spegnere e riaccendere la macchina speciale per il lavaggio e la disinfezione premendo il tasto On/Off ⏻. ■ Attivare o disattivare la modalità Safe, v. ▸ Modalità Safe.

Interventi di manutenzione e controlli

Problema	Causa e rimedio
Prossima manutenzione: oppure tra ore di funzionamento	Non si tratta di un guasto. L'assistenza tecnica Miele ha inserito una raccomandazione relativa alla successiva scadenza per manutenzione. ■ Fissare un appuntamento con l'assistenza tecnica Miele o far eseguire la manutenzione da personale qualificato.

Dosaggio / Sistemi di dosaggio

⚠ Prestare particolare attenzione quando si usano prodotti chimici.
Attenersi assolutamente alle indicazioni per la sicurezza dei produttori dei prodotti chimici.

Problema	Causa e rimedio
Sostituire tanica	Nel corso di un programma all'interno di una tanica per prodotti chimici liquidi è stato misurato un livello di riempimento basso. ■ Sostituire la tanica per prodotti vuota con una piena.
Riempire condotti dos.	Non si tratta di un guasto. È attualmente in corso il riempimento automatico di un sistema di dosaggio Attendere il completamento del procediemento.
Riempimento dei condotti di dosaggio interrotto.	Il riempimento del sistema di dosaggio è stato interrotto perché è stato misurato un flusso insufficiente. È probabile che il tubo di dosaggio sia piegato o la lancia di aspirazione ostruita. ■ Controllare che il tubo di dosaggio non sia piegato e non presenti perdite. Sistemare il tubo di dosaggio in modo che non possa più piegarsi. ■ Controllare che l'apertura di aspirazione della lancia non presenti ostruzioni e se ve ne fossero rimuoverle. ■ Riavviare il procedimento.
	Se si riscontrano perdite sul tubo di dosaggio o un'anomalia sulla lancia di aspirazione rivolgersi all'assistenza tecnica Miele.

I prodotti chimici ad alta viscosità possono pregiudicare il controllo del dosaggio e causare misurazioni non precise. Rivolgersi all'assistenza tecnica Miele e richiedere le misure necessarie.

Mancanza di sale / Addolcitore

Problema	Causa e rimedio
Aggiungere sale. A breve la macchina verrà bloccata.	Il sale dell'addolcitore è finito. Non è più possibile effettuare un'altra rigenerazione. Con la successiva rigenerazione la macchina verrà bloccata e non potrà essere utilizzata. ■ Rabboccare il sale di rigenerazione.

Problema	Causa e rimedio
F 561 Blocco macchina mancanza di sale: aggiungere sale di rigenerazione. Dopo alcuni secondi la macchina si sblocca. Infine avviare il programma "Risciacquo acqua fredda".	L'addolcitore non può eseguire la rigenerazione per mancanza di sale. La macchina è bloccata e non può essere utilizzata. ■ Rabboccare il sale di rigenerazione. Il blocco viene rimosso alcuni momenti dopo aver rabboccato il contenitore di sale. La rigenerazione avviene automaticamente durante lo svolgimento del programma successivo.
Chiudere il coperchio del contenitore del sale.	Il contenitore di sale non è chiuso correttamente. I residui di sale bloccano la chiusura. ■ Rimuovere tutti i residui di sale dal bordo dell'apertura di riempimento del sale, dal coperchio e dalla guarnizione. **Non** risciacquare i residui di sale con l'acqua corrente, perché altrimenti questo causerebbe il trabocco del contenitore. ■ Chiudere il contenitore.
	Lo sportellino del contenitore di sale si è aperto durante un programma. ⚠ Aprendo lo sportello possono fuoriuscire vapore molto caldo e prodotti chimici. ■ Aprire lo sportello e chiudere lo sportellino del contenitore.

Interruzione con numero di errore

In caso di interruzione con numero di errore, p.es. Fxxx (dove xxx sta per un numero a piacere), in determinate circostanze significa che si è verificato un guasto tecnico grave.

Per ogni interruzione con numero di errore vale quanto segue:

- Seguire le indicazioni visualizzate a display.
- Spegnere la macchina con il tasto On/Off ⏻.
- Attendere ca. 10 secondi prima di riaccendere la macchina con il tasto On/Off ⏻.
- Riavviare il programma precedentemente selezionato.

Se riappare la segnalazione di errore:

- Prendere nota della segnalazione di errore.
- Spegnere la macchina con il tasto On/Off ⏻.
- Contattare l'assistenza tecnica Miele o il personale qualificato.

Seguire inoltre le indicazioni relative ai seguenti numeri di errore.

Problema	Causa e rimedio
F403-F405 **Controllare l'afflusso idrico**	Uno o più allacciamenti idrici sono chiusi. ■ Aprire gli allacciamenti idrici.
	Non giunge acqua a sufficienza nella macchina. ■ Pulire i filtri nell'afflusso idrico, v. 📖 "Pulire i filtri nell'afflusso idrico". ■ Aprire completamente i rubinetti dell'acqua.
	La pressione di flusso nell'allacciamento idrico è troppo bassa. ■ Osservare le indicazioni sulla pressione di flusso riportate nei 📖 "Dati tecnici". ■ Rivolgersi a un idraulico.
F406-F408 **Pressione dell'afflusso idrico troppo bassa**	Un programma è stato interrotto perché la portata dell'acqua in afflusso è troppo bassa. ■ Verificare che gli allacciamenti idrici siano completamente aperti. ■ Attenersi alle indicazioni relative alla pressione di flusso minima, v. 📖 "Allacciare l'afflusso idrico" e 📖 "Dati tecnici". ■ Controllare i filtri nell'afflusso idrico, v. 📖 "Pulire i filtri nell'afflusso idrico". ■ Rivolgersi all'assistenza tecnica Miele o a personale qualificato e richiedere le misure necessarie.
F412-F414 **Pressione dell'afflusso idrico troppo elevata**	Un programma è stato interrotto perché la portata dell'acqua in afflusso è troppo alta. ■ Attenersi alle indicazioni relative alla pressione di flusso consigliata e alla pressione dell'acqua massima statica consentita, v. 📖 "Allacciare l'afflusso idrico" e 📖 "Dati tecnici". ■ Rivolgersi all'assistenza tecnica Miele o a personale qualificato e richiedere le misure necessarie.
F433, F438 **Blocco sportello**	Oggetti nell'area di chiusura dello sportello o all'esterno davanti allo sportello impediscono l'apertura o la chiusura automatica dello sportello. ■ Rimuovere tutti gli oggetti che si trovano davanti allo sportello della macchina, come p.es.o carrelli di carico o casse. ■ Aprire lo sportello e rimuovere tutti gli oggetti che sporgono nell'area di chiusura. P.es., disporre gli oggetti in modo che non sporgano nell'area dello sportello e rimuovere tutti gli oggetti che dall'esterno sporgono nell'area dello sportello, come p.es. i panni appesi. ■ Spegnere e riaccendere la macchina.

Problema	Causa e rimedio
F492, F541 **Pressione di lavaggio insufficiente**	Un programma è stato interrotto perché la pressione di lavaggio è troppo bassa oppure perché l'acqua non riesce a essere in parte o del tutto scaricata dalla vasca di lavaggio. I filtri nella vasca di lavaggio potrebbero essere intasati o la valvola di non ritorno potrebbe essere bloccata. ⚠ Sussiste il pericolo di ferirsi a causa di schegge di vetro, aghi ecc. trattenuti dai filtri. ■ Controllare e pulire i filtri nella vasca di lavaggio; v. 📖 "Pulire i filtri nella vasca di lavaggio". ■ Controllare e pulire la valvola di non ritorno, v. 📖 "Pulire la pompa di scarico e la valvola di non ritorno".
F511 **Pompa di dosaggio**	Guasto tecnico sulla pompa di dosaggio. ■ Contattare l'assistenza tecnica Miele o il personale qualificato.
F550 **Waterproof**	È scattato il Waterproof-System. Si deve essere verificata una perdita in un tubo di afflusso dell'acqua. ■ Chiudere gli afflussi idrici. ■ Contattare l'assistenza tecnica Miele o il personale qualificato.
F578 **Spegnimento carico massimo di punta**	Lo spegnimento carico massimo di punta dura più di 2 ore. ■ Far controllare la rete elettrica e il sistema di gestione dell'energia elettrica da elettricisti qualificati.

Pulizia insufficiente e corrosione

Problema	Causa e rimedio
Sul carico rimane una patina bianca.	L'addolcitore è impostato su un livello troppo basso. ■ Programmare l'addolcitore in base alla durezza acqua.
	Il sale nel contenitore si è consumato. ■ Rabboccare il sale di rigenerazione.
	La qualità dell'acqua nel risciacquo finale non era soddisfacente. ■ Utilizzare acqua a bassa conducibilità. ■ Se la macchina è collegata a una cartuccia di demineralizzazione totale, controllarne lo stato e, se necessario, sostituirla.
	L'acqua che affluisce attraverso l'allacciamento acqua demineralizzata non è demineralizzata a sufficienza. ■ Controllare gli impianti di depurazione a monte. Eventualmente sostituire la cartuccia di demineralizzazione del purificatore Aqua.

Problema	Causa e rimedio
Macchie sugli oggetti.	Il contenitore per l'additivo di risciacquo finale è vuoto. ■ Rabboccare il contenitore.
	La concentrazione per l'additivo di risciacquo finale è impostata troppo bassa. ■ In entrambi i casi informare l'assistenza tecnica Miele e far adeguare la concentrazione di dosaggio.
Risultato di lavaggio scadente.	I supporti di carico non erano previsti per gli oggetti da trattare. ■ Selezionare i supporti di carico in base alle necessità di impiego.
	I supporti di carico sono stati caricati in modo errato o sono stati caricati troppo. ■ Ridistribuire il carico in modo corretto. Osservare in merito le indicazioni riportate nelle istruzioni d'uso. ■ Evitare di sovraccaricare i supporti.
	Il programma di ricondizionamento scelto non era adatto al tipo di sporco. ■ Impostare un programma adeguato. Oppure ■ modificare i parametri del programma in base alle proprie esigenze.
	Lo sporco si è seccato sugli oggetti perché è rimasto depositato troppo a lungo. ■ Tra il momento in cui gli strumenti si sporcano e il ricondizionamento in macchina non devono trascorrere più di 6 ore.
	Un braccio irroratore è bloccato. ■ Quando si dispone il carico, accertarsi che i bracci irroratori non vengano bloccati.
	Gli ugelli dei bracci irroratori sono ostruiti. ■ Controllare gli ugelli e se necessario pulirli.
	I filtri nella vasca di lavaggio sono sporchi o non sono inseriti correttamente. ■ Controllare i filtri e se necessario pulirli.
	I supporti di carico non sono stati inseriti correttamente nell'attacco idrico. ■ Controllare l'adattatore.

Problema	Causa e rimedio
Gli oggetti in vetro presentano macchie di corrosione (aggressione del vetro).	Non sono adatti al trattamento in macchina. ■ Utilizzare solo strumenti dichiarati idonei al lavaggio in macchina dal produttore.
	Durante il programma non si è svolta la neutralizzazione. ■ Controllare il livello di riempimento del contenitore e sfiatare il sistema di dosaggio se necessario.
	Temperatura di lavaggio troppo alta. ■ Selezionare un altro programma oppure ■ ridurre la temperatura di lavaggio.
	Utilizzo di detersivi molto alcalini. ■ Utilizzare un detersivo più tenue oppure ■ ridurre la concentrazione di detersivo.
Tracce di corrosione sugli oggetti in acciaio.	La qualità dell'acciaio non è quella idonea al trattamento in macchina. ■ Utilizzare solo strumenti in acciaio inossidabile pregiato e attenersi alle indicazioni del produttore per il trattamento in macchina.
	Il contenuto di cloruri nell'acqua è troppo elevato. ■ Far eseguire un'analisi dell'acqua. Potrebbe rendersi necessario un allacciamento a un impianto di trattamento dell'acqua e l'impiego di acqua demineralizzata.
	Durante il programma non si è svolta la neutralizzazione. ■ Controllare il livello di riempimento del contenitore e sfiatare il sistema di dosaggio se necessario.
	Ruggine incipiente o da fonti esterne è giunta nella vasca di lavaggio p.es. a causa dell'alta percentuale di ferro nell'acqua oppure a causa di oggetti presenti nella vasca soggetti alla ruggine. ■ Controllare l'installazione. ■ Rimuovere gli oggetti che si stanno arrugginendo.

Afflusso/scarico idrico

Problema	Causa e rimedio
F404 Afflusso acqua fredda troppo basso: controll. afflusso. Aprire del tutto il rubinetto acqua. Spegnere e accendere la macchina. Riavviare il programma. Se il guasto ricompare, contattare l'assistenza tecnica. Tel. service: N. di fabbr.: **o** F406 Quantità acqua demineral. ridotta: controllare afflusso. Aprire del tutto il rubinetto. Spegnere e accendere la macchina. Riavviare il programma. Se il guasto ricompare, contattare l'assistenza tecnica. Tel. service: N. di fabbr.:	L'allacciamento idrico in questione è chiuso. ■ Aprire l'allacciamento idrico.
	Non giunge acqua a sufficienza nella macchina. ■ Pulire i filtri nell'afflusso idrico, v. 📖 "Pulire i filtri nell'afflusso idrico". ■ Aprire completamente i rubinetti dell'acqua.
	La pressione di flusso nell'allacciamento idrico è troppo bassa. ■ Osservare le indicazioni sulla pressione di flusso riportate nei 📖 "Dati tecnici". ■ Rivolgersi a un idraulico.
F541 Scarico idrico: spegnere e accendere la macchina. Avviare il programma "Scarico". Pulire i filtri e la retrovalvola. Se il guasto ricompare, contattare l'assistenza tecnica. Tel. service: N. di fabbr.:	Un programma è stato interrotto perché l'acqua nella vasca di lavaggio non riesce a essere in parte o del tutto scaricata. - Il tubo di scarico è bloccato. ■ Rimuovere le piegature o i nodi sporgenti dal tubo di scarico. ■ Riavviare il programma. - I filtri nella vasca di lavaggio sono ostruiti. ■ Pulire i filtri nella vasca di lavaggio, v. 📖 "Pulire i filtri nella vasca di lavaggio". ⚠ Sussiste il pericolo di ferirsi a causa di schegge di vetro, aghi ecc. trattenuti dai filtri. ■ Riavviare il programma. - La pompa di scarico oppure la valvola di non ritorno sono bloccate. ■ Pulire l'afflusso della pompa di scarico e la valvola di non ritorno; v. 📖 "Pulire la pompa di scarico e la valvola di non ritorno". ■ Riavviare il programma. - Il sistema di scarico non accoglie sufficiente acqua, perché è intasato. ■ Rivolgersi a un idraulico.

Rumori

Problema	Causa e rimedio
Rumore di urti nella vasca di lavaggio	Uno o più bracci irroratori sbattono contro gli oggetti. ■ Interrompere il programma. Rispettare le indicazioni riportate al capitolo “Interruzione del programma”. ■ Disporre il carico in modo che non possa sbattere contro i bracci. ■ Controllare che i bracci irroratori ruotino liberamente. ■ Riavviare il programma.
Rumore di stoviglie che sbattono nella vasca	Gli oggetti si muovono all'interno della vasca di lavaggio. ■ Interrompere il programma. Rispettare le indicazioni riportate al capitolo “Interruzione di programma”. ■ Disporre il carico in modo che non si muova. ■ Riavviare il programma.
Rumori di urti nel condotto idrico.	Può essere causato dalla posa del tubo in loco o dal fatto che il tubo ha un diametro insufficiente. Ciò non pregiudica il funzionamento della macchina. ■ Rivolgersi a un idraulico.

Pulire la pompa di scarico e la valvola antiritorno

Se al termine del programma l'acqua non è stata scaricata completamente dalla vasca di lavaggio è possibile che un corpo estraneo blocchi la pompa di scarico o la valvola antiritorno.

- Rimuovere il filtro combinato dalla vasca di lavaggio, v. "Pulire i filtri nella vasca di lavaggio".

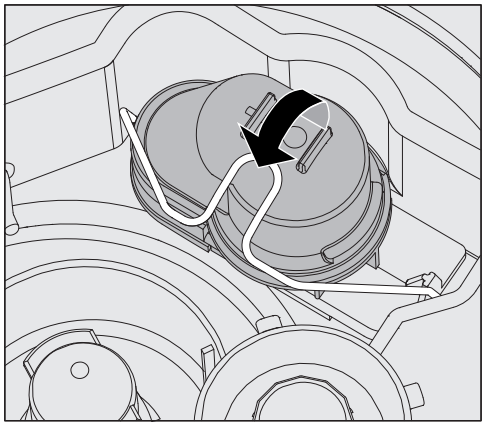

- Aprire la staffa di chiusura.
- Sollevare la valvola di non ritorno verso l'alto e sciacquarla con acqua corrente.
- Il foro di sfiato sul lato esterno della valvola di non ritorno (visibile solo quando smontata) non deve essere intasato. Servendosi di un oggetto appuntito rimuovere l'eventuale sporco.

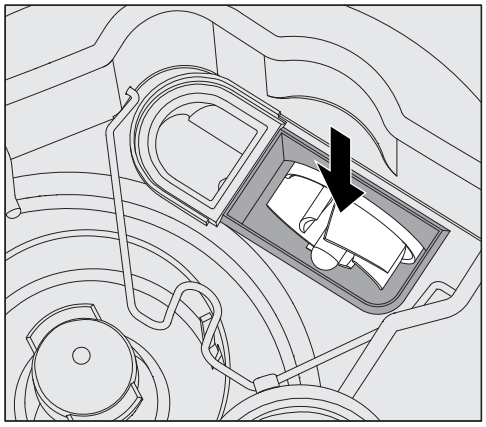

Sotto la valvola di non ritorno si trova la girante della pompa di scarico.

- Prima dell'inserimento della valvola di non ritorno verificare che eventuali corpi estranei non blocchino la girante.
- Reinserire accuratamente la valvola di non ritorno e fissarla con la staffa di chiusura.

Pulire i filtri dell'afflusso acqua

Per proteggere la valvola di afflusso dell'acqua, nel raccordo sono montati dei filtri. Se i filtri sono sporchi occorre pulirli, altrimenti l'acqua che affluisce alla vasca di lavaggio è troppo poca.

⚠ La scatoletta di plastica all'estremità del tubo di afflusso dell'acqua contiene un componente elettrico. Non deve quindi mai essere immersa in liquidi.

Pulire il filtro

- Staccare la macchina dalla rete elettrica, spegnendo la macchina, staccando poi la spina dalla presa oppure svitando il fusibile.
- Chiudere la valvola.
- Svitare la valvola di afflusso dell'acqua.

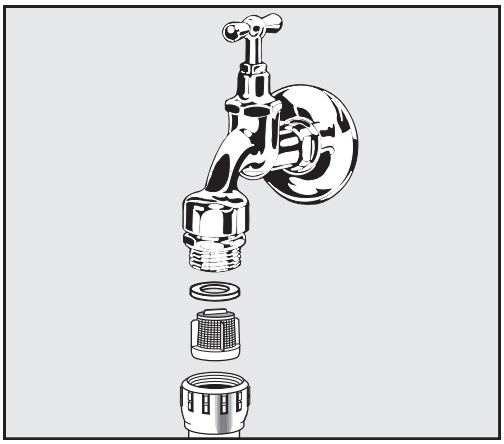

- Togliere la guarnizione dal raccordo.
- Sfilare il filtro con una pinza universale o a punta e pulirlo.
- Pulire il filtro o sostituirlo se necessario.
- Rimontare il filtro e la guarnizione: fare attenzione che siano montati correttamente!
- Avvitare la valvola di afflusso dell'acqua alla valvola di arresto. Accertarsi che il raccordo non sia in posizione obliqua.
- Aprire la valvola di arresto. Qualora dovesse fuoriuscire acqua è possibile che il raccordo non sia sufficientemente o correttamente avvitato. Posizionare la valvola di afflusso dell'acqua in posizione diritta e avvitarla correttamente.

Aggiungere il filtro di grande superficie

Se l'acqua contiene tanti componenti non idrosolubili è possibile installare un filtro di grande superficie tra valvola di arresto e tubo di afflusso.
Il filtro di grande superficie può essere acquistato presso l'assistenza tecnica Miele.

Avvisare il servizio di assistenza tecnica

⚠ Le riparazioni devono essere effettuate solo dall'assistenza tecnica Miele o da personale qualificato.
Riparazioni non a regola d'arte possono mettere seriamente a rischio la sicurezza del personale addetto.

Per evitare di richiedere inutilmente l'intervento dell'assistenza tecnica, alla prima segnalazione di errore è necessario verificare se è possibile porre rimedio all'errore in autonomia utilizzando le istruzioni riportate nella 📖 "Guida guasti".

Qualora non sia possibile risolvere i guasti usando le indicazioni riportate nelle istruzioni d'uso, rivolgersi all'assistenza tecnica.

I dati di contatto sono riportati sul retro delle presenti 📖 istruzioni d'uso o sulla homepage Miele, p.es. all'indirizzo www.miele.it/it/p/.

Se possibile, tenere a portata di mano le seguenti informazioni quando ci contattate:

- Modello e numero della macchina

  Queste informazioni sono riportate sulla targhetta dati. La posizione delle targhette dati è descritta al capitolo "Struttura" o può essere visualizzata sul display tramite ▸ ⚙🔒 Impostazioni avanzate ▸ Targhetta dati.

- Segnalazione di errore e codice errore dal display
- Versioni software dei componenti della macchina

  Queste informazioni sono disponibili sul display alla voce ▸ ⚙🔒 Impostazioni avanzate ▸ Versione software.

Installazione e registrazione

Per ulteriori informazioni, consultare la pianta d'installazione. La pianta d'installazione è disponibile online.

⚠ Pericolo a causa di accesso non autorizzato.
Tramite un accesso non autorizzato al display della macchina possono essere modificate le impostazioni della macchina per il lavaggio, p.es. i parametri per il dosaggio dei prodotti chimici.
Installare la macchina in un locale ad accesso limitato. Fornire il codice PIN solo a persone di fiducia.

⚠ Pericolo di lesioni dovute a componenti metallici.
Con alcuni componenti metallici sussiste il pericolo di ferirsi/tagliarsi.
Durante il trasporto e l'installazione della macchina indossare guanti protettivi antitaglio.

⚠ Pericolo di lesioni durante il sollevamento della macchina per il lavaggio.
A causa del peso elevato, le macchine non devono essere sollevate da una sola persona.
Se possibile, sollevare sempre le macchine con 2 o più persone. Seguire le istruzioni in materia di sicurezza sul lavoro, ad es. mantenendo una postura ergonomica durante il sollevamento.
Per le distanze di trasporto più lunghe, utilizzare ausili adeguati, quali carrelli elevatori o carrelli.

⚠ Danni materiali durante il trasporto con carrelli elevatori, carrelli o altri ausili di trasporto.
I carrelli elevatori, i carrelli o altri ausili di trasporto possono premere i componenti sulla base della macchina e danneggiarli.
Per il trasporto con un carrello elevatore, un carrello o altri ausili di trasporto, la macchina si deve trovare nell'imballaggio originale o essere posizionata su una superficie stabile e continua.
Durante il trasporto della macchina con un carrello non sollevarla dal frontale, poiché il pannello comandi o lo sportello potrebbero danneggiarsi.

⚠ Danni materiali durante il trasporto o l'installazione.
Non sollevare, tirare o spingere la macchina afferrandola da componenti sporgenti, come p.es. il pannello comandi, lo sportello aperto, i cassetti (se presenti), i componenti sul retro della macchina, i tubi o i cavi. Potrebbero danneggiarsi o staccarsi.
Per sollevare, tirare o spingere la macchina, afferrarla possibilmente per l'involucro.

Varianti di installazione

La macchina può essere installata come segue:

- A posizionamento libero.
- Annessa o a incasso:

  La macchina può essere incassata accanto ad altri apparecchi/mobili o in una nicchia. La nicchia deve essere larga almeno 600 mm e profonda almeno598 mm.
- Inserimento sottopiano:

  La macchina deve essere inserita sotto un piano di lavoro continuo oppure sotto la superficie di gocciolamento di un lavello. Il vano d'incasso deve essere largo almeno 600 mm, profondo 598 mm e alto820 mm.

Le macchine per il lavaggio da posizionamento libero o incassate dentro nicchie devono essere fornite di coperchio.

I rispettivi coperchi sono disponibili presso Miele.

Compensazione delle irregolarità del pavimento

La macchina deve essere posizionata in modo stabile e orizzontale.

Le irregolarità del pavimento e l'altezza della macchina possono essere compensate utilizzando i quattro piedini. I piedini possono essere svitati al massimo di 60 mm.

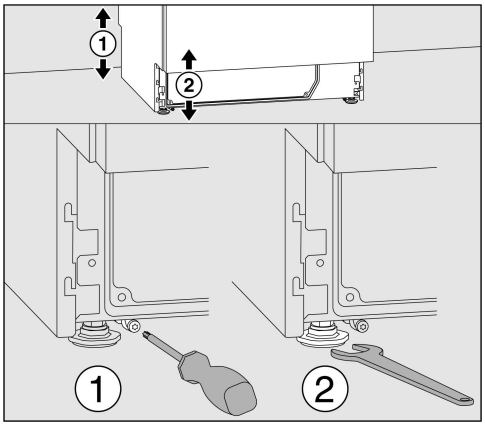

I piedini anteriori possono essere regolati con una chiave inglese (da 13), quelli posteriori con una vite Torx T20.
Se i pattini dei piedini posteriori non vengono montati, è possibile regolare i piedini anche con la chiave inglese.
La modifica avviene con rotazione in senso orario verso l'alto, in senso antiorario verso il basso.

Supporto tubo

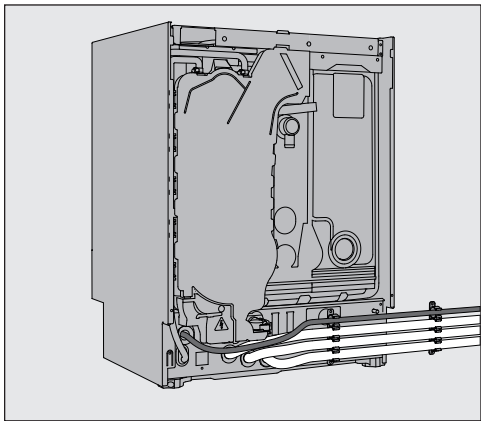

Con i due supporti tubo forniti è possibile posare il cavo elettrico e i tubi di afflusso e scarico dell'acqua in poco spazio.
Con il supporto tubo si impedisce che i tubi possano piegarsi o schiacciarsi al momento dell'incasso della macchina in nicchie strette.
La posa del cavo elettrico e dei tubi può essere eseguita a scelta a sinistra o a destra, a seconda della situazione.

Coperchio

I coperchi devono essere avvitati alla macchina. Il lato anteriore è quello con le filettature delle viti sul lato inferiore, quello posteriore ha i supporti che fuoriescono verso il basso per le viti di sicurezza.

Le istruzioni di montaggio sono incluse nei coperchi acquistabili separatamente e devono essere rispettate.

- Applicare il coperchio sulla macchina per il lavaggio. Il coperchio deve risultare a filo.
- Avvitare entrambe le viti di sicurezza sul lato posteriore della macchina.
- Aprire lo sportello.

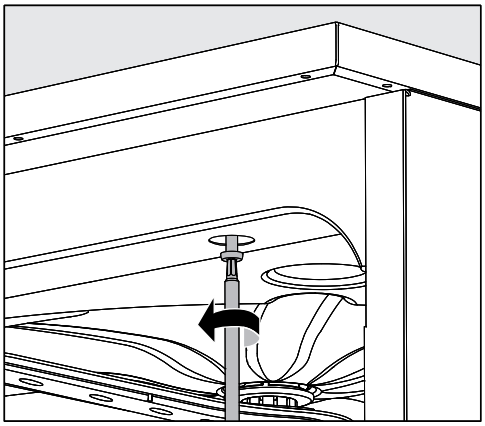

- Rimuovere i tappi di copertura a destra e sinistra e avvitare le viti di fissaggio. Quindi reinserire i tappi di copertura.

Inserimento sotto un piano di lavoro

⚠ Danni dovuti alla condensa.
Quando la macchina è in funzione, vengono emessi vapori in grado di condensare sui mobili nelle immediate vicinanze.
Nell'area intorno alla macchina dovrebbero essere posizionati solamente mobili a uso industriale, per evitare di rovinarli a causa di un'eventuale fuoriuscita di condensa.

Togliere il coperchio della macchina

Per l'inserimento sotto un piano di lavoro continuo, smontare il coperchio della macchina come segue:

- Sul retro della macchina svitare le due viti di sicurezza del coperchio.
- Aprire lo sportello.

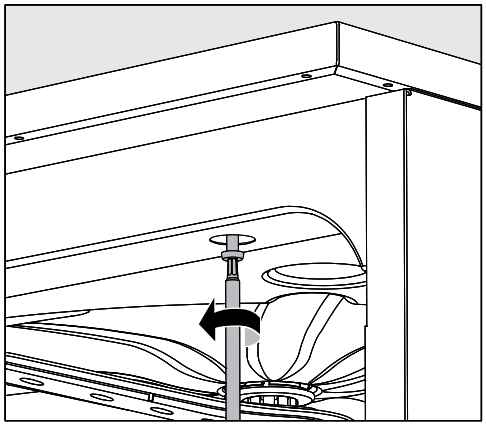

- Svitare la vite di fissaggio a destra e sinistra.
- Togliere il coperchio verso l'alto.

Avvitare la macchina al piano di lavoro

La stabilità della macchina è garantita solo se, dopo la registrazione, la si avvita al piano di lavoro.

- Aprire lo sportello.

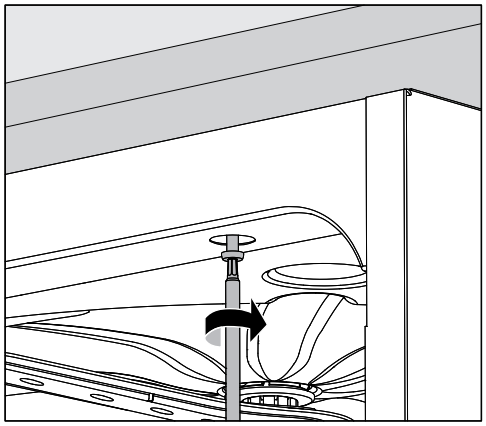

- Rimuovere i tappi di copertura a sinistra e a destra. Avvitare la macchina al piano di lavoro continuo attraverso i fori del listello anteriore. Quindi reinserire i tappi di copertura.

Per avvitarla a lato ai mobili adiacenti rivolgersi all'assistenza tecnica Miele.

Aerazione della pompa di circolazione

⚠ Nel caso di macchine incassate, le fessure tra gli armadietti o gli apparecchi vicini non devono essere sigillate p.es. con del silicone per garantire la ventilazione della pompa di circolazione.

Protezione vapori per piani di lavoro

La protezione vapori in dotazione protegge il piano di lavoro da danni causati dal vapore acqueo, che può fuoriuscire all'apertura dello sportello. Di conseguenza, la protezione vapori deve essere applicata nell'area dello sportello sul lato inferiore del piano di lavoro.

Compatibilità elettromagnetica (EMC)

La macchina è stata testata sulla compatibilità elettromagnetica (EMC) ai sensi della EN 61236-1 classe B ed è adatta al funzionamento in ambienti professionali, quali p.es. laboratori, e nei settori collegati alla rete elettrica pubblica.

Le emissioni di energia ad alta frequenza (HF) della macchina sono talmente esigue, che non sono da ritenersi probabili interferenze con apparecchiature elettrotecniche nelle immediate vicinanze.

Il pavimento del luogo di installazione dovrebbe essere in cemento, legno o piastrelle in ceramica. In caso di funzionamento della macchina su pavimenti in materiali sintetici, l'umidità relativa dell'aria deve essere del 30 % per ridurre al minimo la probabilità di scariche elettrostatiche.

La qualità della tensione di alimentazione dovrebbe corrispondere a quella di rifornimento di negozi o strutture ospedaliere. La tensione di alimentazione può divergere da quella nominale di massimo +/- 10 %.

⚠ Tutti i lavori relativi all'allacciamento elettrico devono essere eseguiti solo da un elettricista qualificato e autorizzato.

- Devono essere rispettate le prescrizioni di IEC 60364-4-41 o la normativa locale in merito alle installazioni elettriche.
- L'allacciamento tramite presa deve essere eseguito in base alle disposizioni nazionali. La presa deve essere accessibile dopo aver installato la macchina. Così facendo si facilita la verifica della sicurezza elettrica, p.es. negli interventi di riparazione o manutenzione.
- In caso di allacciamento fisso o allacciamento tramite una presa, è necessario installare un interruttore principale con separazione dalla rete su tutti i poli. L'interruttore principale deve essere progettato per la corrente di misurazione della macchina, deve essere bloccabile in posizione azzerata e i suoi contatti devono avere un'apertura di almeno 3 mm. L'interruttore principale deve essere accessibile dopo l'installazione della macchina.
- Se necessario, si deve eseguire un collegamento equipotenziale.
- L'assorbimento è riportato sulla targhetta dati nello schema elettrico allegato.
- Per maggiore sicurezza, un salvavita RCD (FI) tipo A con corrente di apertura di 30 mA (DIN VDE 0664) deve essere collegato a monte di ogni macchina per il lavaggio. L'installazione dell'interruttore automatico differenziale (salvavita) deve essere effettuata in loco dal gestore.
- Quando si sostituisce il cavo di rete, è necessario utilizzare un pezzo di ricambio originale del produttore.

Per ulteriori informazioni sull'allacciamento elettrico, consultare la pianta d'installazione. La pianta d'installazione è disponibile online.

La macchina deve essere alimentata a corrente con i valori di tensione, frequenza e protezione riportati sulla **targhetta dati**.

La **commutazione** può essere eseguita secondo il relativo schema e lo schema elettrico.

Le **targhette dati** sono fissate alla macchina. Le posizioni sono descritte al capitolo "Struttura".

Lo **schema elettrico** è disponibile online.

Allacciare la messa a terra

Per l'allacciamento della messa a terra sulla parte posteriore della macchina è presente l'apposita vite ⏚.

Allacciamento elettrico per la Svizzera

L'allacciamento della macchina può avvenire mediante interruttore o spina. L'installazione deve essere eseguita da un elettricista qualificato nel rispetto delle disposizioni SEV.

Allacciamento afflusso idrico

⚠ L'acqua presente nella macchina speciale non è potabile!

- La macchina deve essere allacciata alla rete idrica conformemente alla normativa vigente in loco.
- Per garantire una maggiore sicurezza elettrica, il condotto di afflusso idrico deve essere collegato a un collegamento equipotenziale, vedere pianta d'installazione.
- L'acqua utilizzata dovrebbe per lo meno possedere le caratteristiche dell'acqua potabile secondo la vigente normativa europea in materia. Un alto contenuto di ferro può provocare ruggine sul carico e nella macchina speciale per il lavaggio e la disinfezione. Se l'acqua industriale contiene una quantità di cloruri superiore a 100 mg/l, aumenta notevolmente il rischio di corrosione.
- In alcune regioni (ad es. lungo l'arco alpino), particolari composizioni dell'acqua possono dar luogo a delle precipitazioni - per il funzionamento del condensatore di vapore utilizzare dunque solo acqua addolcita/depurata.
- La macchina rispetta le norme vigenti a livello europeo sulla tutela dell'acqua potabile.
- Di serie la macchina è predisposta per l'allacciamento all'acqua fredda (contrassegno blu) **o** all'acqua calda (contrassegno rosso) fino a max. 65 °C. Collegare il tubo di afflusso idrico ai corrispondenti rubinetti per l'acqua fredda o calda.
- La **pressione di flusso minima** per l'allacciamento all'acqua fredda e calda è di 40 kPa in sovrappressione e per l'allacciamento all'acqua AD 30 kPa in sovrappressione.
- La **pressione di flusso consigliata** per l'allacciamento all'acqua fredda o calda è di ≥ 200 kPa in sovrappressione, per l'allacciamento all'acqua AD è di ≥ 200 kPa in sovrappressione, per evitare che l'ingresso dell'acqua richieda tempi troppo lunghi.
- La **pressione statica dell'acqua massima consentita** è di 1.000 kPa in sovrappressione.
- Se la pressione dell'acqua non rientra nell'area citata, rivolgersi all'assistenza tecnica Miele per richiedere come intervenire.
- Per l'allacciamento di serie sono necessarie valvole di chiusura con raccordo di ¾”. Le valvole devono essere facilmente accessibili, perché l'afflusso idrico deve rimanere chiuso in caso di lunghi periodi di inattività.
- I tubi di afflusso idrico sono tubi in pressione DN 10 con raccordo ¾” lunghi ca. 1,7 m. I filtri impurità nei raccordi non possono essere rimossi.

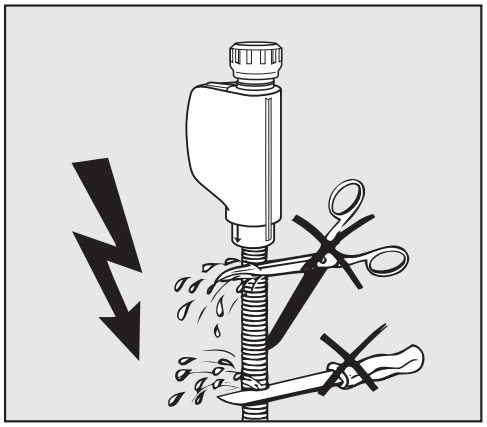

⚠ Pericolo di scossa elettrica a causa della tensione di rete.
Nei tubi di afflusso idrico sono presenti componenti conduttori di tensione.
I tubi di afflusso idrico non devono essere accorciati, né danneggiati.

Per ulteriori informazioni, consultare la pianta d'installazione. La pianta d'installazione è disponibile online.

In base alle normative nazionali sulla protezione dell'acqua potabile, tutti i tubi di afflusso idrico esistenti devono essere dotati di un dispositivo antiriflusso tra l'allacciamento idrico e il tubo di afflusso idrico. È escluso l'allacciamento per l'acqua demineralizzata.

Aggiungere il filtro di grande superficie

Se l'acqua contiene tanti componenti non idrosolubili è possibile installare un filtro di grande superficie tra valvola di arresto e tubo di afflusso.
Il filtro di grande superficie può essere acquistato presso l'assistenza tecnica Miele.

Allacciamento all'acqua AD per 30-1.000 kPa in sovrappressione (opzionale)

La macchina viene fornita su richiesta per l'allacciamento a un sistema con sovrappressione di 30-1.000 kPa. In caso di una pressione dell'acqua (pressione di flusso) inferiore a 200 kPa, la durata dell'afflusso si prolunga automaticamente.

- Allacciare il tubo di afflusso dell'acqua AD di colore verde e testato per la pressione al rubinetto per acqua AD predisposto in loco usando il raccordo di ¾”.

Afflusso dell'acqua AD per 8,5-60 kPa - non in pressione

Per il collegamento a 8,5-60 kPa di sovrappressione, la macchina deve essere dotata di una pompa di alimentazione per acqua demineralizzata. L'installazione viene eseguita dall'assistenza tecnica Miele o da personale qualificato.

In caso di serbatoio dell'acqua AD non in pressione, il beccuccio erogatore deve trovarsi almeno all'altezza del bordo superiore della macchina, v. pianta d'installazione.

Circuito chiuso acqua AD

La macchina è progettata per l'allacciamento a un sistema a circuito chiuso per acqua AD. A tale scopo, l'assistenza tecnica Miele può dotare di accessori tecnici la macchina e impostare l'elettronica.

Per ulteriori informazioni rivolgersi all'assistenza tecnica Miele.

Allacciamento scarico idrico

- Nello scarico della macchina è integrata una valvola di non ritorno in modo che l'acqua sporca non possa tornare alla macchina attraverso il tubo di scarico.
- Allacciare preferibilmente la macchina a un sistema di scarico separato in loco. Qualora questo non fosse presente, si consiglia un allacciamento a un sifone a doppia camera.
- L'allacciamento in loco deve essere a un'altezza compresa tra 0,3 m e 1,0 m, **misurata dal bordo inferiore della macchina**. Se l'allacciamento è posto più in basso di 0,3 m, posare il tubo di scarico con curva a un'altezza minima di 0,3 m.
- Il sistema di scarico deve poter accogliere una portata minima di 16 l/min.
- Il tubo di scarico è lungo ca. 1,4 m e flessibile con un diametro interno di 22 mm. Le fascette per tubo per l'allacciamento sono fornite.
- Il tubo di scarico non deve essere accorciato.
- Il tubo di scarico può essere allungato con un elemento di giunzione e un altro tubo fino a 4,0 m. La conduttura di scarico deve essere lunga massimo 4,0 m.
- I rumori di scarico possono essere notevolmente ridotti se il tubo di scarico viene posato con una curva di min. 0,6 m fino max. 1,0 m di altezza, misurata dal bordo inferiore della macchina.

Per ulteriori informazioni, consultare la pianta d'installazione. La pianta d'installazione è disponibile online.

Per regolare i parametri del programma, v. ▸ ⚙ Impostazioni avanzate ▸ Configurare i programmi.

Programmi in generale

Programma	Ambito di applicazione
Breve	Programma breve per oggetti poco sporchi ed esigenze minime rispetto al risultato di risciacquo finale: - per eliminare sporco idrosolubile - in parte adatto a piccole quantità di sporco organico - non adatto a residui denaturati come le proteine - non adatto a residui inorganici, solubili in acido come sali minerali
Medio	Programma per carico poco sporco ed esigenze medie rispetto al risultato di risciacquo finale: - per eliminare sporco idrosolubile - in parte adatto a piccole quantità di sporco organico - non adatto a residui denaturati come le proteine - non adatto a residui inorganici, solubili in acido come sali minerali
Lungo	Programma per carico da poco fino a mediamente sporco ed esigenze medie rispetto al risultato di risciacquo finale: - per eliminare sporco idrosolubile - per eliminare sporco organico - per eliminare residui denaturati come le proteine - in parte adatto a residui inorganici, solubili in acido come sali minerali

Programmi supplementari

Programma	Ambito di applicazione
Risciacq. acqua fredda	Programma per il risciacquo della vasca di lavaggio, per il risciacquo della soluzione di acqua e sale traboccata dopo il rabbocco del sale di rigenerazione o per risciacquare un carico particolarmente sporco, p.es. per eliminare lo sporco più grosso o i residui di disinfettante prima del trattamento e per evitare che lo sporco possa seccarsi o che si possano formare delle incrostazioni fino all'utilizzo di un programma completo. Il risciacquo avviene con acqua fredda, tempo di mantenimento: 2 Min.
Risciacquo acqua AD	Programma per risciacquare la vasca di lavaggio e il carico con acqua demineralizzata, tempo di mantenimento: 2 Min..
Scarico	Per scaricare la liscivia, p.es. dopo un'interruzione del programma.
Pulizia macchina	**Non utilizzare per il trattamento di oggetti!** Programma Service per il lavaggio della vasca.

Selezione del programma in base ai componenti utilizzati

Cesto superiore		Cesto inferiore		Quantità di acqua	Programma
Lafette con braccio irroratore per div. impieghi	**2 moduli iniettori**	**Lafette** per div. impieghi	**2 moduli iniettori**		
		✓			Breve Medio Lungo
✓		✓			
	✓	✓			
			✓		
✓			✓	+ 1,5 l	
	✓		✓		⚠ non consentito

Breve

Intestazione programma
▸ Qt. acqua aumentata [l] _____

Blocco di lavaggio		Prelavaggio			Lavaggio		Risciacquo intermedio				Risciacquo finale	
Parametri		1	2	3	1	2	1	2 (+)	3	4	1	2
Tipo di acqua					KW			KW			VE (AD)	
Dosaggio 1	Sistema di dosaggio				DOS 1			DOS 2				
	Temperatura dosaggio [°C]				40							
	▸ Concentraz. dosaggio [%]				0,3			0,1				
▸ Temp. blocco lavaggio [°C]					60						70	
▸ Tempo di mantenimento [Min.]					3			2			1	

Medio

Intestazione programma
▸ Qt. acqua aumentata [l] _____

Blocco di lavaggio		Prelavaggio			Lavaggio		Risciacquo intermedio				Risciacquo finale	
Parametri		1	2	3	1	2	1	2 (+)	3	4	1	2
Tipo di acqua					KW		KW	KW			VE (AD)	
Dosaggio 1	Sistema di dosaggio				DOS 1		DOS 2					
	Temperatura dosaggio [°C]				40							
	▸ Concentraz. dosaggio [%]				0,3		0,1					
▸ Temp. blocco lavaggio [°C]					65						70	
▸ Tempo di mantenimento [Min.]					3		2	1			1	

▸ = Parametri impostabili

KW = Acqua fredda
VE = Acqua totalmente demineralizzata (AD), acqua purificata, acqua demineralizzata

(+) = Blocco programma opzionale

Min. = Tempo di mantenimento in minuti

DOS 1 = Detergente
DOS 2 = Neutralizzante **o** additivo per il risciacquo finale (dosaggio sportello)

Parametri programma

Lungo

Intestazione programma
▸ Qt. acqua aumentata [l] _____

	Blocco di lavaggio	Prelavaggio			Lavaggio		Risciacquo intermedio				Risciacquo finale	
	Parametri	1	2	3	1	2	1	2 (+)	3	4	1	2
	Tipo di acqua	KW			KW		KW	KW			VE (AD)	
Dosaggio 1	Sistema di dosaggio				DOS 1		DOS 2					
Dosaggio 1	Temperatura dosaggio [°C]				40							
Dosaggio 1	▸ Concentraz. dosaggio [%]				0,3		0,1					
	▸ Temp. blocco lavaggio [°C]				70						70	
	▸ Tempo di mantenimento [Min.]	1			3		2	1			1	

▸ = Parametri impostabili

KW = Acqua fredda
VE = Acqua totalmente demineralizzata (AD), acqua purificata, acqua demineralizzata

(+) = Blocco programma opzionale

Min. = Tempo di mantenimento in minuti

DOS 1 = Detergente
DOS 2 = Neutralizzante **o** additivo per il risciacquo finale (dosaggio sportello)

Programma cliente 1

Intestazione programma	
▸ Qt. acqua aumentata [l] _____	Nome: _____

Blocco di lavaggio		Prelavaggio			Lavaggio		Risciacquo intermedio				Risciacquo finale	
Parametri		1	2	3	1	2	1	2	3	4	1	2
Tipo di acqua												
Dosaggio	Sistema di dosaggio											
Dosaggio 1	Temperatura dosaggio [°C]											
Dosaggio	▸ Concentraz. dosaggio [%]											
▸ Temp. blocco lavaggio [°C]												
▸ Tempo di mantenimento [Min.]												

Programma cliente 2

Intestazione programma	
▸ Qt. acqua aumentata [l] _____	Nome: _____

Blocco di lavaggio		Prelavaggio			Lavaggio		Risciacquo intermedio				Risciacquo finale	
Parametri		1	2	3	1	2	1	2	3	4	1	2
Tipo di acqua												
Dosaggio	Sistema di dosaggio											
Dosaggio 1	Temperatura dosaggio [°C]											
Dosaggio	▸ Concentraz. dosaggio [%]											
▸ Temp. blocco lavaggio [°C]												
▸ Tempo di mantenimento [Min.]												

▸ = Parametri impostabili

KW = Acqua fredda
VE = Acqua totalmente demineralizzata (AD), acqua purificata, acqua demineralizzata

Nome: = Inserire qui i nomi dei programmi modificati.

Min. = Tempo di mantenimento in minuti

DOS 1 = Detergente
DOS 2 = Neutralizzante **o** additivo per il risciacquo finale (dosaggio sportello)

Parametri programma

Programma cliente 3

Intestazione programma	
▸ Qt. acqua aumentata [l] _____	Nome: _____

Blocco di lavaggio		Prelavaggio			Lavaggio		Risciacquo intermedio				Risciacquo finale	
Parametri		1	2	3	1	2	1	2	3	4	1	2
Tipo di acqua												
Dosaggio	Sistema di dosaggio											
	1 Temperatura dosaggio [°C]											
	▸ Concentraz. dosaggio [%]											
▸ Temp. blocco lavaggio [°C]												
▸ Tempo di mantenimento [Min.]												

Programma cliente 4

Intestazione programma	
▸ Qt. acqua aumentata [l] _____	Nome: _____

Blocco di lavaggio		Prelavaggio			Lavaggio		Risciacquo intermedio				Risciacquo finale	
Parametri		1	2	3	1	2	1	2	3	4	1	2
Tipo di acqua												
Dosaggio	Sistema di dosaggio											
	1 Temperatura dosaggio [°C]											
	▸ Concentraz. dosaggio [%]											
▸ Temp. blocco lavaggio [°C]												
▸ Tempo di mantenimento [Min.]												

▸ = Parametri impostabili

KW = Acqua fredda
VE = Acqua totalmente demineralizzata (AD), acqua purificata, acqua demineralizzata

Nome: = Inserire qui i nomi dei programmi modificati.

Min. = Tempo di mantenimento in minuti

DOS 1 = Detergente
DOS 2 = Neutralizzante **o** additivo per il risciacquo finale (dosaggio sportello)

Altezza con coperchio senza coperchio	 835 mm (regolabile + 60 mm) 820 mm (regolabile + 60 mm)
Larghezza	598 mm
Profondità + pannello comandi Profondità con sportello aperto	598 mm + 41 mm 1.200 mm
Misure utili vasca di lavaggio: altezza larghezza profondità cesto superiore/cesto inferiore	 520 mm 530 mm 474 mm/520 mm
Peso (netto)	68 kg
Portata max. sportello aperto	37 kg
Peso massimo del carico cesto superiore + cesto inferiore/carrello carrello/cesto inferiore (senza cesto superiore)	 8 kg + 16 kg 24 kg
Tensione, potenza assorbita, protezione	v. targhetta dati
Cavo di rete elettrica	ca. 1,8 m
Temperatura dell'acqua allacciamento idrico: acqua fredda/acqua calda acqua AD (in opzione)	 max. 65 °C max. 65 °C
Pressione statica dell'acqua	1.000 kPa in sovrappressione
Pressione minima di flusso allacciamento idrico: acqua fredda/acqua calda acqua AD (in opzione)	 100 kPa sovrappressione 30 kPa sovrappressione
Pressione di flusso consigliata per allacciamento idrico: acqua fredda/acqua calda acqua AD (in opzione)	 ≥ 200 kPa sovrappressione ≥ 200 kPa sovrappressione
Allacciamento acqua AD non in pressione (opzionale)	8,5-60 kPa
Tubo di afflusso idrico	ca. 1,7 m
Tubo di scarico	ca. 1,4 m
Prevalenza	min. 0,3 m, max. 1,0 m
Lunghezza di scarico	max. 4,0 m
Uso (secondo IEC/EN 61010-1): temperatura ambiente umidità dell'aria relativa massima in lineare discesa fino a umidità dell'aria relativa minima	 5 °C fino a 40 °C 80 % per temperature fino a 31 °C 50 % per temperature fino a 40 °C 10 %
Condizioni di stoccaggio e trasporto: temperatura ambiente umidità relativa dell'aria pressione dell'aria	 -20 °C fino a 60 °C 10 % fino a 85 % 500 hPa fino a 1060 hPa
Altezza sopra il livello del mare (secondo IEC/EN 61010-1)	fino a 2.000 m *)
Protezione (secondo IEC 60529)	IP21
Grado di sporco (secondo IEC/EN 61010-1)	2
Categoria sovratensione (secondo IEC 60664)	II
Standard WLAN	802.11 b/g/n
Banda di frequenza WLAN	2.400-2.483,5 MHz
Potenza max. di trasmissione WLAN	< 100 mW
Dispositivo anti-interferenze radio-TV VDE classe di protezione EMC (secondo EN 61236-1)	B
Sicurezza elettrica VDE	IEC/EN 61010-1, IEC 61010-2-040

Contrassegno CE	Direttiva macchine 2006/42/CE (valida fino al 19.01.2027) Regolamento macchine 2023/1230 (UE) (valido dal 20.01.2027)
Indirizzo del produttore	Miele & Cie. KG, Carl-Miele-Straße 29, 33332 Gütersloh, Germania

* In un luogo di installazione situato sopra i 1.500 m di altezza il punto di ebollizione della liscivia è più basso. Per questo motivo devono essere modificati anche la temperatura di disinfezione e il tempo di azione.

Smaltimento dell’imballaggio

L’imballaggio ha lo scopo di proteggere la merce da eventuali danni che potrebbero verificarsi durante le operazioni di trasporto. I materiali utilizzati per l’imballaggio sono riciclabili, per cui selezionati secondo criteri di rispetto dell’ambiente e di facilità di smaltimento finalizzata alla reintegrazione nei cicli produttivi. Conservare l’imballaggio originale e le parti in polistirolo per poter trasportare l’apparecchio anche in un successivo momento. Inoltre è necessario conservare l’imballaggio anche per l’eventuale spedizione al servizio di assistenza tecnica Miele autorizzato in caso di guasti e/o danni.

Riciclare i materiali permette da un lato di ridurre il volume degli scarti mentre dall’altro rende possibile un utilizzo più razionale delle risorse non rinnovabili.

Smaltimento del vecchio apparecchio

Le apparecchiature elettriche ed elettroniche contengono spesso materiali utili. Contengono altresì sostanze, composti e componenti che erano necessari per il funzionamento e la sicurezza dell'apparecchiatura stessa. Smaltirle in modo non adeguato o nei rifiuti domestici potrebbe nuocere alla salute e all'ambiente. In nessun caso quindi smaltire queste apparecchiature nei normali rifiuti domestici.

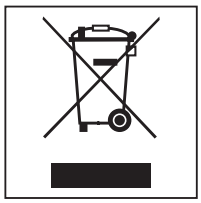

Il simbolo del cassonetto barrato indica che il prodotto deve essere conferito agli idonei centri di raccolta differenziata allestiti dai comuni o dalle società di igiene urbana oppure riconsegnato gratuitamente al rivenditore, Miele al momento dell'acquisto di una nuova apparecchiatura di tipo equivalente, in ragione di uno a uno. L'utente è tenuto a cancellare eventuali dati personali dall'apparecchiatura elettronica da smaltire. L'utente è tenuto per legge a rimuovere dalle apparecchiature batterie, accumulatori e lampade esausti e rimovibili, in modo non distruttivo. Conferirle agli idonei centri di raccolta differenziata dove vengono prese in consegna gratuitamente. Accertarsi che il vecchio apparecchio venga tenuto fuori dalla portata dei bambini fino al momento dello smaltimento.

Svizzera:
Miele SA
Limmatstrasse 4, 8957 Spreitenbach
Telefono +41 56 417 27 51
Telefax +41 56 417 24 69
professional@miele.ch
www.miele-professional.ch
Servizio riparazioni e picchetto
Telefono 0848 551 670

Italia:
Miele Italia S.r.l.
Via Thomas-Alva-Edison 9
39100 Bolzano
E-mail: professional@miele.it
Sito web: www.miele-professional.it

Contact Center Professional
0471-666319
Lunedì - Venerdì ore 8.00-20.00
Sabato ore 9.00-17.00

Agenzie e centri di assistenza tecnica autorizzati Miele in tutte le regioni italiane.

Miele & Cie. KG
Carl-Miele-Straße 29, 33332 Gütersloh, Germania

Salvo modifiche e/o omissioni / Data creazione: 2026-08-31 M.-Nr. 12 840 021 / 00