Miele

Instrucţiuni de utilizare şi instalare
Aparate Frigorifice



Citiți **în mod obligatoriu** aceste instrucțiuni de utilizare și instrucțiunile de instalare înainte de amplasare – instalare – punerea în funcțiune. Astfel, vă protejați și evitați pagubele.

ro-RO

M.-Nr. 11 550 590

Cuprins

Indicaţii de siguranţă şi avertizări **5**

Contribuiți la protecția mediului înconjurător **14**

Instalare **15**
Locul instalării 15
Clasa climatică 15
Indicații pentru încastrare 16
Mobilă/elemente auxiliare 16
Încărcarea maximă a podelei nișei de instalare 16
Admisia și evacuarea aerului 16
Înlocuirea balamalei ușii 16
Side-by-side 17
Dimensiuni de încastrare 19
Dimensiuni cu ușa aparatului deschisă (unghi de deschidere 90°/115°) 21
Dimensiunile frontului de mobilier 22
Încastrarea aparatului 23
Înainte de a începe 23
Unelte necesare 23
Greutatea frontului de mobilier 23
Alinierea nișei de încastrare 24
Verificarea nișei de încastrare 24
Înainte de instalare 24
Pregătirea nișei de încastrare 26
Împingerea aparatului frigorific în nișa de încastrare 28
Alinierea aparatului 29
Fixarea aparatului frigorific în nișa de instalare 32
Pregătirea montării frontului de mobilier 33
Fixarea și alinierea frontului de mobilier 36
Fixarea capacelor 39
Fixarea grilajului de ventilație din soclu și a capacului soclului 41
Limitarea unghiului de deschidere a ușii 42
Conectare la rețeaua electrică 43

Economisirea energiei **44**

Descrierea aparatului **46**
Ecran principal 48
Modul Setări 49

Accesorii **51**
Accesorii incluse 51
Accesorii opţionale 51

Cuprins

Prima punere în funcţiune **53**
Înainte de prima utilizare 53
Selectarea asistentului potrivit pentru uşă (Push2open/Pull2open) 53
Instalarea filtrelor Active AirClean 53
Configurarea Miele@home 53
Operarea aparatului 54
Efectuarea primei puneri în funcţiune 55

Pornirea şi oprirea aparatului frigorific **56**
Oprirea aparatului pentru perioade mai lungi de timp 56

Selectarea altor setări **57**
Blocare butoane / - activare sau dezactivare 57
Reglarea temperaturii în zona MasterFresh (compartimentul uscat) 57
Efectuarea Auto-test 57
Activarea Asistent uşă 58
Dezactivarea Asistent uşă 59
Miele@home 59
Dezactivarea Regim demo 61
Revenirea la setările din fabricaţie 62
Regim sabatic - activare sau dezactivare 64
Afişare Active AirClean Filter - activare, dezactivare sau resetare 64

Temperatura corectă **66**
... în aparat frigorific şi în zona MasterFresh 66
Distribuirea automată a temperaturii (DynaCool) 66
Setarea temperaturii 66
Reglarea temperaturii în compartimentul uscat al zonei MasterFresh 66
Limite de temperatură 67

Utilizarea funcţiei Super Răcire **68**

Alarma uşii **69**

Organizarea spaţiului interior **70**
Scoaterea sau mutarea rafturilor de pe uşa aparatului 70
Scoaterea şi mutarea rafturilor 70
Scoaterea sertarului suspendat 70
Scoaterea compartimentelor din aparat frigorific 71

Păstrarea alimentelor în aparatul frigorific **72**
Diverse zone de păstrare 72
Păstrarea corectă a alimentelor 73

Cuprins

Depozitarea alimentelor în zona MasterFresh **74**
Zona MasterFresh 74
Compartiment cu umiditate controlată 74
Compartiment uscat cu temperatură reglabilă 75

Dezgheţarea automată **78**

Curăţare şi îngrijire **79**
Indicaţii privind agenţii de curăţare 79
Înainte de curăţarea aparatului 79
Interiorul aparatului, accesorii 79
Curăţarea garniturii de etanşare a uşii 80
Curăţarea spaţiilor de ventilare 80
Înlocuirea filtrelor Active AirClean 80
După curăţare 81

Ghid de rezolvare a problemelor **82**
Zgomote 87

Serviciu Clienţi **89**
Contact în caz de defecţiuni 89
Baza de date EPREL 89
Garanţie 89

Declaraţie de conformitate **90**

Drepturi de autor şi licenţe **91**

Acest aparat frigorific corespunde normelor de siguranţă aflate în vigoare. Utilizarea sa incorectă poate cauza, însă, accidentarea utilizatorilor şi daune materiale.
Citiţi cu atenţie instrucţiunile de utilizare şi instalare înainte de a utiliza aparatul frigorific pentru prima dată. Acestea conţin informaţii importante privind instalarea, siguranţa, utilizarea şi întreţinerea aparatului. Astfel vă protejaţi şi evitaţi eventualele deteriorări ale aparatului frigorific.
Conform standardului IEC 60335-1, compania Miele vă sugerează în mod explicit să citiţi şi să respectaţi toate informaţiile disponibile privind instalarea aparatului frigorific, precum şi indicaţiile de siguranţă şi avertizările.
Compania Miele nu îşi asumă nicio răspundere pentru pagubele produse în urma nerespectării acestor indicaţii.
Păstraţi instrucţiunile de utilizare şi instalare într-un loc sigur.
Transmiteţi instrucţiunile de utilizare şi instalare unui proprietar ulterior.

⚠ Pericol de accidentare şi deteriorare ca urmare a răsturnării aparatului.

Combina frigorifică este foarte grea şi, atunci când uşa este deschisă, are tendinţa de a se înclina în faţă.

Ţineţi închisă uşa aparatului până când aparatul este complet montat şi este bine fixat în nişa de încastrare conform instrucţiunilor de utilizare şi instalare.

Utilizare adecvată

▶ Aparatul frigorific este destinat utilizării în medii casnice sau în medii similare celui casnic, de exemplu
– în magazine, birouri şi medii de lucru similare
– în unităţi agricole
– de către clienţi în hoteluri, moteluri, pensiuni şi alte spaţii tipice de locuit.
Acest aparat frigorific nu este destinat utilizării în mediul exterior.

▶ Utilizaţi aparatul frigorific exclusiv ca aparat electrocasnic, pentru răcirea şi depozitarea alimentelor.
Aparatul frigorific nu este destinat congelării alimentelor.
Orice altă întrebuinţare a aparatului este contraindicată.

▶ Aparatul frigorific nu este adecvat pentru depozitarea și răcirea medicamentelor, plasmei sanguine, preparatelor de laborator sau altor substanțe sau produse similare care fac obiectul directivei privind produsele medicale. Utilizarea necorespunzătoare a aparatului frigorific poate duce la deteriorarea sau stricarea produselor depozitate. De asemenea, aparatul frigorific nu este adecvat pentru funcționarea în zone cu risc de explozie.
Miele nu răspunde pentru daunele cauzate ca urmare a utilizării neconforme sau greșite.

▶ Persoanele (inclusiv copiii) care din cauza abilităților fizice, senzoriale sau mentale sau a lipsei de experiență sau cunoștințe nu pot să utilizeze aparatul frigorific, trebuie să fie supravegheate în timpul utilizării.
Aceste persoane pot utiliza nesupravegheate aparatul frigorific numai atunci când au fost instruite cu privire la utilizarea în siguranță și au înțeles care sunt pericolele ce pot apărea.

▶ Un cablu de alimentare deteriorat poate fi înlocuit doar cu un cablu special, de același tip (disponibil în magazinul online Miele sau la centrul de servicii pentru clienți Miele). Din motive de siguranță, înlocuirea cablului se va face doar de către un tehnician calificat sau de către centrul de servicii pentru clienți Miele.

Siguranţa copiilor

▶ Copiii cu vârsta de sub 8 ani nu trebuie să se apropie de aparatul frigorific decât dacă sunt supravegheaţi în permanență.

▶ Copiii mai mari de opt ani pot folosi aparatul fără a fi supravegheaţi, dacă utilizarea acestuia le-a fost clar explicată şi dacă îl pot utiliza în condiţii de siguranţă. Copiii trebuie să recunoască şi să înţeleagă posibilele pericole ale unei utilizări incorecte.

▶ Copiii nesupravegheaţi nu au voie să cureţe sau să îngrijească aparatul.

▶ Supravegheaţi copiii care se află în apropierea aparatului. Nu lăsaţi niciodată copiii să se joace cu aparatul frigorific.

▶ În zona balamalelor ușii aparatului există pericolul de accidentare. În special copiii nu trebuie lăsați să se apropie de această zonă.

▶ Pericol de asfixiere. În timp ce se joacă, copiii se pot înfășura în ambalaj (de exemplu, folii) sau își pot trage ambalajul peste cap și se pot asfixia. Nu lăsați materialul de ambalare la îndemâna copiilor.

Aspecte de siguranță tehnică

▶ Circuitul de agent frigorific este verificat în ceea ce privește etanșeitatea. Aparatul frigorific corespunde prevederilor relevante referitoare la siguranță, precum și directivelor UE aplicabile în domeniu.



Dacă circuitul de răcire este deteriorat: pot apărea scurgeri de agent frigorific şi de ulei, care se pot aprinde.

▶ Avertizare: Pericol de incendiu/materiale inflamabile. Acest simbol este aplicat pe compresor și indică materialele inflamabile. Nu îndepărtați acest autocolant.

Agentul frigorific din dotare (informații pe plăcuța de date) este ecologic, dar inflamabil.
Utilizarea acestui agent frigorific ecologic cauzează creșterea nivelului de zgomot la funcționarea aparatului. Pe lângă zgomotele de funcționare ale compresorului, pot apărea zgomote ale agentului frigorific care circulă prin întregul circuit de răcire. Din păcate, aceste efecte sunt inevitabile, însă nu influențează performanța aparatului frigorific.
La transportul și la montarea/instalarea aparatului frigorific, aveți grijă să nu deteriorați componentele circuitului de răcire. Stropii de agent frigorific pot provoca leziuni oculare și agentul frigorific scurs se poate aprinde.
În cazul deteriorărilor:

- Evitați focul deschis sau sursele de aprindere.
- Deconectați aparatul frigorific de la rețeaua electrică.
- Aerisiți timp de câteva minute încăperea în care este situat aparatul.
- Contactați centrul de servicii pentru clienți.

▶ Cu cât este mai mult agent frigorific într-o combină frigorifică, cu atât trebuie să fie mai mare încăperea în care este instalată combina frigorifică. În cazul unor scurgeri, în încăperile prea mici se poate forma un amestec combustibil gaz-aer. Pentru fiecare 8 g de agent frigorific trebuie să corespundă 1 m^3 din încăpere. Cantitatea de agent frigorific este indicată pe plăcuța de date amplasată în interiorul combinei frigorifice.

Indicaţii de siguranţă şi avertizări

▶ Dacă secțiunile transversale de ventilație sunt acoperite sau blocate, se poate forma un amestec inflamabil de gaz și aer dacă circuitul de răcire este deteriorat. Respectați neapărat spațiile de ventilare indicate. Spațiile de ventilare nu trebuie acoperite sau blocate.

▶ Datele de conectare de pe eticheta cu date tehnice a aparatului (putere, frecvenţă şi tensiune) trebuie să corespundă instalaţiei electrice din locuinţă, pentru a preveni avarierea aparatului. Comparaţi aceste date înainte de conectare.
Dacă aveţi nelămuriri, consultaţi un electrician calificat.

▶ Siguranţa electrică a aparatului este garantată numai dacă acesta este conectat la un sistem de împământare instalat conform normelor aplicabile. Este foarte important ca această instalaţie fundamentală de siguranţă să fie îndeplinită. Dacă aveţi nelămuriri, solicitaţi unui electrician calificat să verifice instalaţia electrică a locuinţei.

▶ Este posibilă funcționarea temporară sau permanentă pe un sistem de alimentare cu energie autosuficient sau nesincronizat cu rețeaua (de ex. rețelele autonome, sistemele de copie de siguranță). Condiția prealabilă pentru funcționare este ca sistemul de alimentare cu energie să respecte cerințele standardului EN 50160 sau ale unuia comparabil.
Măsurile de protecție prevăzute în instalația casei și în acest produs Miele trebuie asigurate, de asemenea, în ceea ce privește funcția și modul de funcționare a acestora în operare autonomă sau în funcționare nesincronă a rețelei sau trebuie înlocuite cu măsuri echivalente în instalare. Așa cum este descris, de exemplu, în publicația actuală a VDE-AR-E 2510-2.

▶ Pentru ca în caz de urgență aparatul să poată fi deconectat rapid de la curentul electric, priza nu trebuie să se afle în spatele aparatului și trebuie să fie ușor accesibilă.

▶ Un cablu de alimentare deteriorat poate fi înlocuit doar cu un cablu special, de același tip (disponibil în magazinul online Miele sau la centrul de servicii pentru clienți Miele). Din motive de siguranță, înlocuirea cablului se va face doar de către un tehnician calificat sau de către centrul de servicii pentru clienți Miele.

▶ Prizele multiple sau prelungitoarele nu garantează siguranţa necesară (pericol de incendiu). Nu le folosiţi pentru a conecta aparatul la reţeaua de energie electrică.

▶ Dacă umiditatea ajunge la componentele parcurse de tensiune sau la cablul de alimentare, acest lucru poate provoca un scurtcircuit. Aşadar, nu utilizaţi aparatul în spaţii umede sau unde se pulverizează apă (de ex. garaj, spălătorie).

▶ Nu este permisă utilizarea acestui aparat în locaţii mobile (de exemplu pe ambarcaţiuni).

▶ Avarierea aparatului vă poate pune în pericol siguranţa. Verificaţi dacă aparatul prezintă avarii vizibile. Nu utilizaţi niciodată un aparat avariat.

▶ Utilizaţi aparatul doar în stare montată, astfel încât să fie garantată funcţionarea sigură a acestuia.

▶ În timpul lucrărilor de instalare, întreţinere şi reparare, aparatul trebuie deconectat complet de la reţeaua electrică. Aparatul este complet deconectat de la reţeaua electrică doar atunci când:

- siguranţele instalaţiei electrice sunt decuplate sau
- siguranţele fuzibile ale instalaţiei electrice sunt deşurubate sau
- cablul de alimentare la reţea este deconectat de la reţeaua electrică. În cazul cablurilor de alimentare cu ştecăr, nu trageţi de cablu, ci de ştecăr pentru a deconecta aparatul de la reţea.

▶ Lucrările de instalare sau întreţinere efectuate incorect pot duce la un pericol major pentru utilizator, iar producătorul nu își asumă răspunderea în astfel de cazuri.
Lucrările de instalare și întreținere sau reparațiile pot fi efectuate numai de un tehnician calificat sau de centrul de servicii pentru clienți Miele.

▶ Revendicările de garanţie vor fi invalidate dacă aparatul frigorific nu este reparat de un tehnician calificat sau de un centru de servicii pentru clienţi Miele.

▶ În cazul înlocuirii componentelor defecte relevante pentru siguranță, Miele garantează că numai piesele de schimb originale Miele îndeplinesc în totalitate cerinţele de siguranţă.

▶ Datorită cerinţelor speciale (de exemplu, cu privire la temperatură, umiditate, rezistenţă chimică, rezistenţă la abraziune şi vibraţii), această combină frigorifică este dotată cu o lampă specială. Această lampă trebuie folosită numai în scopurile prevăzute. Lampa nu este adecvată pentru iluminatul încăperii. Înlocuirea trebuie efectuată numai de către un tehnician calificat sau de către centrul de servicii pentru clienţi Miele. Această combină frigorifică conţine mai multe surse de lumină ce aparţin cel puţin clasei de eficienţă energetică F.

Utilizare corectă

▶ Aparatul frigorific este proiectat pentru o anumită clasă climatică (interval de temperatură ambientală) şi nu trebuie utilizat în afara limitelor acesteia. Clasa climatică se găseşte pe plăcuţa cu date tehnice din interiorul aparatului. O temperatură ambientală mai joasă conduce la un timp de nefuncţionare mai lung al compresorului, astfel încât aparatul frigorific nu poate menţine temperatura necesară.

▶ Fantele transversale de admisie şi evacuare a aerului nu trebuie să fie acoperite sau blocate. În caz contrar, circulaţia aerului nu va mai putea fi asigurată. Consumul de energie creşte, iar componentele ar putea suferi deteriorări.

▶ Pericol de deteriorare provocat de alimentele cu conţinut de grăsime sau ulei. În cazul în care depozitaţi în aparatul frigorific sau pe uşa acesteia alimente cu conţinut de grăsimi sau uleiuri, aveţi grijă ca eventualele scurgeri de grăsime sau ulei să nu intre în contact cu elementele din plastic ale aparatului frigorific. În materialul plastic se pot forma fisuri, care pot duce la spargerea sau ruperea acestuia.

▶ Pericol de incendiu şi explozie din cauza amestecurilor gazoase inflamabile. Nu depozitaţi în aparatul frigorific materiale explozive sau produse care conţin materiale inflamabile (de exemplu, doze de spray). Amestecurile gazoase inflamabile se pot aprinde în cazul contactului cu componentele electrice. Dozele de spray pot fi recunoscute după conţinutul inscripţionat pe ambalaj sau după simbolul de flacără. Gazele emanate care intră în contact cu componentele electrice se pot aprinde.

▶ Pericol de explozie. Nu utilizaţi aparate electrice în interiorul aparatului frigorific (de exemplu, pentru prepararea îngheţatei moi). În caz contrar, s-ar putea forma scântei.

▶ În cazul consumului unor alimente care au fost depozitate prea mult timp, există pericolul de intoxicaţie.
Durata de depozitare depinde de mai mulţi factori, precum gradul de prospeţime, calitatea alimentelor şi temperatura de depozitare. Respectaţi termenul de valabilitate şi indicaţiile de depozitare ale producătorilor de alimente!

Accesorii şi piese de schimb

▶ Miele nu își asumă răspunderea pentru utilizarea de accesorii care nu sunt originale Miele. Miele nu își asumă răspunderea pentru pretențiile legate de garanție, garanția legală și/sau garanția pentru produse în cazul în care daunele sau defectele au rezultat din utilizarea sau instalarea unor accesorii care nu aparţin mărcii Miele sau care nu au fost aprobate de Miele.

▶ Piesele de schimb originale Miele sunt păstrate în stoc timp de cel puțin 10 ani și cel mult 15 ani de la întreruperea producției modelului dumneavoastră de aparat frigorific.

Curățare și îngrijire

▶ Nu tratați cu uleiuri sau grăsimi garnitura de etanșare a ușii.
Altfel, cu timpul, garnitura de etanşare a uşii va deveni poroasă.

▶ Aburii de la un dispozitiv de curăţare cu aburi pot pătrunde la piesele electrice, provocând un scurtcircuit.
De aceea nu folosiţi niciodată un dispozitiv de curăţare cu aburi pentru curăţarea şi decongelarea aparatului frigorific.

▶ Avertizare. Nu utilizați mijloace mecanice sau alte mijloace care nu sunt recomandate de producător pentru a accelera procesul de dezgheţare.

▶ Obiectele ascuţite sau cu muchii tăioase deteriorează evaporatorul, ceea ce duce la defectarea aparatului frigorific. Nu folosiţi obiecte ascuţite sau cu muchii tăioase pentru a:

- îndepărta straturile şi cristalele de gheaţă,
- scoate alimentele congelate şi tăvile pentru cuburi de gheaţă.

▶ Nu introduceţi niciodată radiatoare electrice sau lumânări în aparat pentru a-l dezgheța. Acestea pot deteriora componentele din plastic.

▶ Nu folosiți spray-uri de dezgheţare sau agenți de degivrare. Spray-urile de dezgheţare și agenții de degivrare pot duce la acumularea de gaze, pot conține solvenți sau agenți dăunători pentru piesele din plastic sau pot pune în pericol sănătatea utilizatorilor.

Transport

▶ Transportaţi întotdeauna combina frigorifică în poziţie verticală şi în ambalajul de transport, pentru a evita deteriorarea.

▶ Pericol de accidentare şi de avariere a aparatului. Deoarece aparatul frigorific este foarte greu, acesta trebuie transportat de cel puţin 2 persoane.

Aruncarea aparatului vechi

▶ Copiii care se joacă se pot bloca în aparatul frigorific şi sufoca.

- Demontaţi uşa (uşile) aparatului.
- Scoateţi sertarele.
- Aşezaţi rafturile în aparatul frigorific în aşa fel încât copiii să nu se poate căţăra cu uşurinţă în acesta.
- Eventual, distrugeţi încuietoarea uşii aparatului frigorific vechi. Astfel puteţi evita blocarea în aparat a copiilor care s-ar putea juca în apropierea lui, prevenind un pericol fatal.

▶ Pericol de şoc electric!

- Deconectaţi ştecărul de la cablul de alimentare.
- Deconectaţi cablul de alimentare de la vechiul aparat.

Eliminaţi cablul de alimentare şi cablul de conectare la reţea separat de aparatul vechi.

▶ Asiguraţi-vă în timpul şi după eliminarea ca deşeu că vechiul aparat frigorific nu este aşezat în apropierea benzinei sau altor gaze şi lichide inflamabile.

▶ Pericol de incendiu prin scurgeri de ulei sau agent de refrigerare. Agentul de refrigerare conţinut şi uleiul sunt inflamabile. Agentul de răcire sau uleiul care se scurge se pot aprinde la o concentraţie înaltă corespunzătoare şi la contactul cu o sursă externă de căldură. Asiguraţi-vă că circuitul de răcire nu este deteriorat în timpul eliminării. Acest lucru previne scurgerile necontrolate de agent frigorific (informaţii pe plăcuţa de date) şi de ulei.

▶ Agentul frigorific scurs poate dăuna ochilor! Nu deterioraţi componentele circuitului agentului frigorific, de ex. prin:

- perforarea canalelor cu agent frigorific ale vaporizatorului,
- îndoirea conductelor de ţevi,
- zgârierea învelişurilor superficiale.

Simbol pe compresor (în funcţie de model)

Această indicație este importantă doar pentru reciclare. În modul normal de funcționare nu există niciun pericol.



▶ Uleiul din compresor poate fi fatal dacă este înghiţit sau pătrunde în căile respiratorii.

Contribuiți la protecția mediului înconjurător

Aruncarea ambalajului

Ambalajul este folosit pentru manipulare și protejează aparatul împotriva deteriorării în timpul transportului.

Prin readucerea ambalajului în circuitul materialelor, contribuiți la economisirea materiilor prime. Utilizați opțiuni de colectare și returnare a materialelor reciclabile specifice fiecărui material. Distribuitorul Miele va prelua înapoi ambalajul de transport.

Aruncarea aparatului vechi

Echipamentele electrice și electronice vechi conțin adesea materiale valoroase. Acestea conțin însă și substanțe, amestecuri și componente necesare pentru funcționarea și siguranța aparatelor. Aceste substanțe, prin manevrare sau aruncare incorectă, pot reprezenta un risc pentru sănătatea oamenilor și mediul înconjurător. De aceea, nu aruncați niciodată vechiul aparat împreună cu gunoiul menajer.



Asigurați-vă că frigiderul nu este deteriorat până când nu este eliminat într-un mod ecologic.
În acest fel, agentul frigorific și uleiul din circuitul de răcire nu se vor scurge în mediul înconjurător.

Pentru predarea și valorificarea aparatelor electrice și electronice apelați la unitățile oficiale de colectare și livrare gratuită ale autorităților locale, reprezentanței sau companiei Miele. Aveți responsabilitatea legală de a șterge datele personale de pe aparatul pe care îl duceți la casat. Aveți responsabilitatea legală să eliminați în mod nedistructiv bateriile și acumulatorii vechi care nu sunt încastrate în dispozitiv, precum și lămpile care pot fi îndepărtate nedistructiv. Duceți-le la un punct de colectare adecvat unde pot fi predate gratuit. Asigurați-vă că aparatul vechi nu prezintă niciun pericol pentru copii în decursul perioadei de depozitare în vederea eliminării.

Locul instalării

Amplasarea cea mai adecvată este într-o încăpere uscată, bine ventilată.

Când alegeți locul instalării, țineți cont de faptul că consumul de energie al aparatului frigorific crește dacă este instalată în apropierea unei surse de încălzire, a unei mașini de gătit sau a unei alte surse de căldură. Evitați și razele directe ale soarelui.
Cu cât este mai ridicată temperatura ambientală, cu atât compresorul rămâne cuplat mai mult timp și folosește mai multă energie.

De asemenea, la montarea aparatului frigorific trebuie să aveți în vedere următoarele aspecte:

- Priza nu trebuie să se afle în spatele aparatului și trebuie să fie ușor accesibilă în caz de urgență.
- Ștecărul și cablul de rețea nu trebuie să atingă partea posterioară a aparatului, deoarece se pot deteriora ca urmare a vibrațiilor aparatului frigorific.
- Nu conectați alte aparate la prize aflate în spatele acestei aparate frigorifice.

În cazul în care instalarea lângă o sursă de căldură este inevitabilă, respectați următoarele distanțe minime față de sursa de căldură:

- față de plitele electrice sau pe gaz minimum 3 cm
- față de mașinile de gătit pe bază de ulei sau cărbuni minimum 30 cm.

În cazul în care aceste distanțe minime nu pot fi respectate, trebuie montată o placă de izolare între combina frigorifică și sursa de căldură.

Clasa climatică

Aparatul frigorific este proiectat pentru o anumită clasă climatică (interval de temperatură ambientală) și nu trebuie utilizat în afara limitelor acesteia. Clasa climatică se găsește pe plăcuța cu date tehnice din interiorul aparatului.

Clasa climatică	Temperatură ambientală
SN	10 până la 32 °C
N	16 până la 32 °C
ST	16 până la 38 °C
T	16 până la 43 °C
SN-ST	10 până la 38 °C
SN-T	10 până la 43 °C

O temperatură ambientală mai joasă conduce la un timp de nefuncționare mai lung al compresorului. Acest lucru poate conduce la temperaturi mai crescute în aparatul frigorific și daune consecutive.

⚠ Pericol de deteriorare ca urmare a umidității ridicate a aerului.
În caz de umiditate ridicată a aerului se poate forma condens pe suprafețele exterioare ale aparatului frigorific, ceea ce poate duce la coroziune.
Poziționați aparatul frigorific într-un spațiu uscat și/sau care dispune de aer condiționat și care este aerisit suficient.
După instalare, asigurați-vă că ușa aparatului se închide corect, că spațiile de ventilare indicate sunt respectate și aparatul frigorific a fost instalată conform indicațiilor din instrucțiunile de utilizare și instalare.

Indicații pentru încastrare

⚠ Pericol de deteriorare sau rănire în cazul răsturnării aparatului.
Combina frigorifică este foarte grea și, atunci când ușa/ușile sale sunt deschise, are tendința de a se înclina în față.
Țineți închisă ușa/ușile aparatului până când aparatul este complet montat și este bine fixat în nișa de încastrare conform instrucțiunilor de utilizare și instalare.
Dată fiind greutatea și mărimea aparatului frigorific, instalarea trebuie efectuată neapărat împreună cu o a doua persoană.

Mobilă/elemente auxiliare

Combina frigorifică se montează fix, cu șuruburi, de mobila/elementele auxiliare situate alături și deasupra. Din acest motiv, toate elementele de mobilier/auxiliare prevăzute pentru fixare trebuie să fie lipite de combină cu baza sau cu peretele lateral.

Încărcarea maximă a podelei nișei de instalare

Pentru o amplasare sigură a aparatului frigorific și garantarea tuturor funcțiilor prezentate, podeaua nișei de instalare trebuie să fie netedă și orizontală.

Podeaua nișei trebuie să fie fabricată dintr-un material dur, rezistent.

Din cauza greutății ridicate a aparatului frigorific pline, este necesar un sol foarte rezistent. Eventual întrebați în acest sens un arhitect sau un expert în construcții.

Greutatea aparatului frigorific încărcate la capacitate maximă este de aproximativ:

K 2602 Vi, K 2612 Vi	325 kg
K 2802 Vi, K 2812 Vi	380 kg
K 2902 Vi, K 2912 Vi	448 kg

Admisia și evacuarea aerului

⚠ Pericol de incendiu și deteriorări din cauza admisiei și evacuării insuficiente a aerului.
În cazul în care aparatul nu este ventilat corespunzător, compresorul se cuplează mai frecvent și funcționează pentru o perioadă mai lungă.
Acest lucru duce la un consum energetic sporit și la o temperatură de funcționare mai ridicată a compresorului, ceea ce poate duce la avarierea compresorului.
Verificați ca aparatul să se ventileze satisfăcător în timpul funcționării, astfel încât admisia și evacuarea de aer să se realizeze eficient.
Respectați neapărat spațiile de ventilare indicate. Spațiile de ventilare nu trebuie acoperite sau blocate.

Înlocuirea balamalei ușii

⚠ La înlocuirea balamalei ușii există pericolul de deteriorare și de accidentare.
Înlocuirea pe cont propriu a balamalei ușii se poate solda cu deteriorări și accidentări.
Combina frigorifică este furnizată cu o balama fixă. Nu înlocuiți niciodată pe cont propriu balamaua ușii.
Dacă este necesară înlocuirea balamalei ușii, contactați serviciul de asistență pentru clienți.

Side-by-side

Această aparat frigorific poate fi montată „side-by-side”, adică alături de o altă aparat frigorific. În prezentarea de mai jos puteți vedea ce posibilități de montare alăturată vă oferă aparatul dumneavoastră frigorific.

În funcție de situația de încastrare, pentru montarea alăturată aveți nevoie de kitul de montare alăturată (consultați capitolul „Accesorii”, secțiunea „Accesorii opționale”).

Fixarea aparatelor frigorifice este descrisă în instrucțiunile de instalare ale kitului de montare alăturată.

. . . cu perete intermediar

Peretele **a** dintre aparatele frigorifice montate alăturat trebuie să aibă o grosime de **minimum 16 mm**.

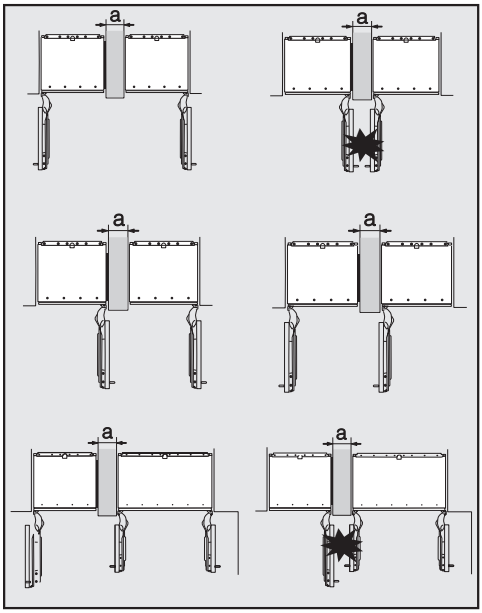

În cazul în care balamalele ușilor aparatelor frigorifice se situează una lângă alta, trebuie neapărat să aveți în vedere grosimea fronturilor de mobilier și a mânerelor ușilor, astfel încât, la deschiderea simultană a ușilor aparatelor, acestea să nu se izbească una de alta și să nu se deterioreze.

Combinele frigorifice se fixează individual în nișa de încastrare, cu materialul de montare furnizat.

Dacă peretele intermediar **a este mai îngust de 160 mm**, aveți nevoie de încălzirea în pereții laterali din kitul de montare alăturată, pentru a evita formarea condensului și eventualele pagube care ar putea rezulta.

La proiectarea nișelor de încastrare, vă rugăm să aveți în vedere că nișa în care urmează a fi încastrată aparatul frigorific cu încălzire în pereții laterali trebuie să fie, în principiu, mai lată cu **4 mm** (consultați capitolul „Instalare“, secțiunea „Dimensiuni de încastrare“).

Dacă peretele intermediar **a este mai gros de 160 mm**, nu aveți nevoie de kitul de montare alăturată și nici încălzirea în pereții laterali nu este necesară.

. . . fără perete intermediar

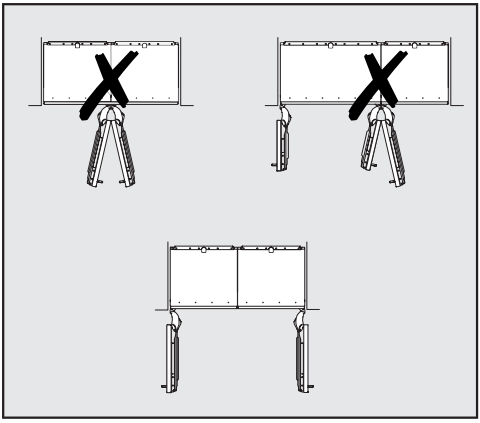

Dacă între aparatele frigorifice montate alăturat nu există niciun perete intermediar, acestea trebuie alăturate cu ajutorul unui kit de montare alăturată (side-by-side). De asemenea, trebuie instalată și încălzirea în pereții laterali, pentru a evita formarea condensului și eventualele pagube care ar putea rezulta.

Dimensiuni de încastrare

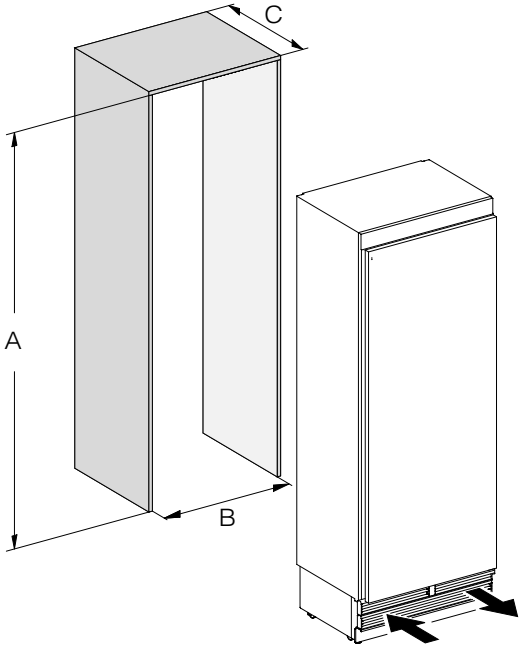

	A	B	C
K 2602 Vi, K 2612 Vi	2134–2164 mm	610 mm	610 mm + front de mobilier (19–38 mm)
K 2802 Vi, K 2812 Vi	2134–2164 mm	762 mm	610 mm + front de mobilier (19–38 mm)
K 2902 Vi, K 2912 Vi	2134–2164 mm	915 mm	610 mm + front de mobilier (19–38 mm)

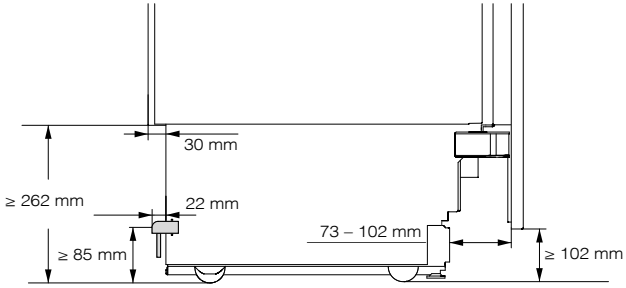

Vedere laterală

Dimensiuni cu ușa aparatului deschisă (unghi de deschidere 90°/115°)

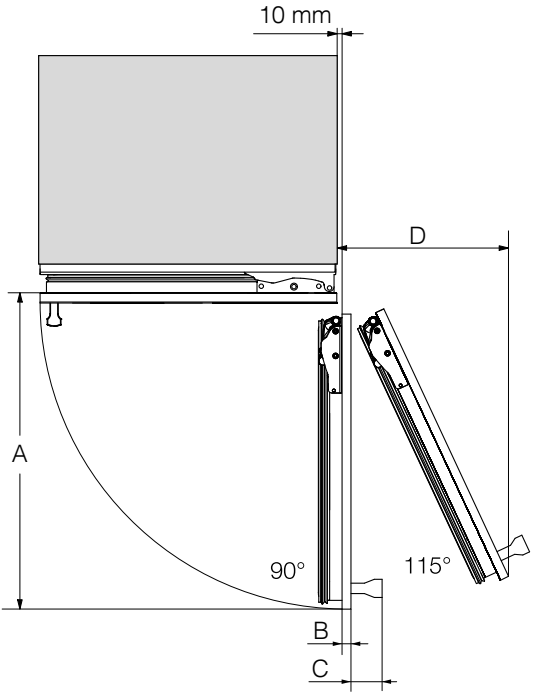

	A	B*	C*	D (cu front de mobilier de 19 mm)
K 2602 Vi, K 2612 Vi	677 mm	Front de mobilier (19–38 mm)	Mânerul ușii	296 mm
K 2802 Vi, K 2812 Vi	829 mm	Front de mobilier (19–38 mm)	Mânerul ușii	363 mm
K 2902 Vi, K 2912 Vi	982 mm	Front de mobilier (19–38 mm)	Mânerul ușii	428 mm

* Dimensiunile frontului de mobilier și mânerului ușii variază în funcție de configurația bucătăriei.

Dimensiunile frontului de mobilier

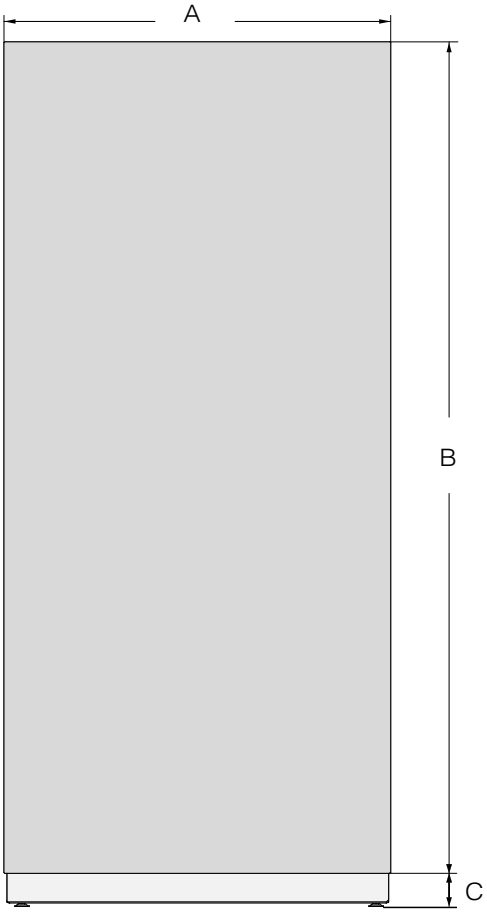

	A	B	C
K 2602 Vi, K 2612 Vi	604 mm	2029 mm	≥ 102–132 mm
K 2802 Vi, K 2812 Vi	756 mm	2029 mm	≥ 102–132 mm
K 2902 Vi, K 2912 Vi	908 mm	2029 mm	≥ 102–132 mm

Încastrarea aparatului

Înainte de a începe

Citiți cu atenție instrucțiunile de utilizare și instalare înainte de a începe încastrarea aparatului frigorific.
Combina frigorifică trebuie încastrată de un instalator calificat, conform acestor instrucțiuni de utilizare și instalare. Funcționarea sigură a aparatului frigorific este garantată doar atunci când combina este încastrată și racordată conform acestor instrucțiuni de utilizare și instalare.

⚠ Pericol de deteriorare sau rănire în cazul răsturnării aparatului.
Combina frigorifică este foarte grea și, atunci când ușa este deschisă, are tendința de a se înclina în față.
Țineți închisă ușa aparatului până când aparatul este complet montat și este bine fixat în nișa de încastrare conform instrucțiunilor de utilizare și instalare.
Dată fiind greutatea și mărimea aparatului frigorific, instalarea trebuie efectuată **neapărat împreună cu o a doua persoană**.

Unelte necesare

- Mașină de găurit și înșurubat cu acumulator
- Șurubelniță (TX 20)
- Ciocan perforator
- Burghie în funcție de material de diferite mărimi
- Ciocan
- Cheie fixă
- Roată cu clichet, suport: nucă, 8 mm
- Bandă adezivă
- Cutter
- Clește reglabil pentru țevi
- Nivelă cu bulă
- Ruletă
- Creion

Diverse

- Scară cu trepte
- Liză

Greutatea frontului de mobilier

Înainte de montarea frontului de mobilier, asigurați-vă că acesta nu depășește greutatea admisă:

Combină frigorifică	Greutatea max. a frontului de mobilier
K 2602 Vi, K 2612 Vi	48 kg
K 2802 Vi, K 2812 Vi	27 kg
K 2902 Vi, K 2912 Vi	48 kg

⚠ Pericol de deteriorare din cauza frontului greu de mobilier.
Un front de mobilier montat care depășește greutatea admisă poate provoca avarierea balamalelor, care la rândul lor pot cauza alte disfuncții. Aceste deteriorări pot duce, printre altele, la defectarea aparatului.
Înainte de montarea frontului de mobilier, asigurați-vă că acesta nu depășește greutatea admisă.

Alinierea nișei de încastrare

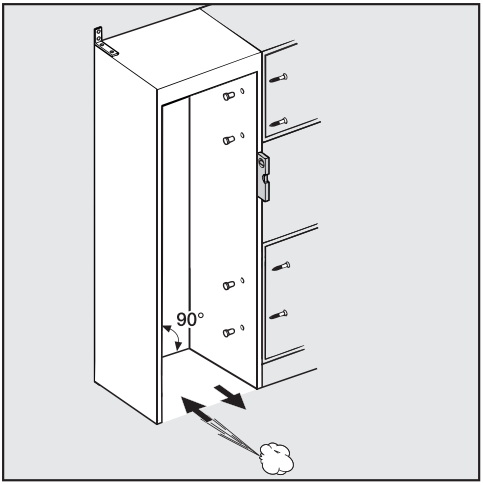

Înainte de încastrarea combinei, aliniați cu grijă nișa folosind o nivelă cu bulă. Colțurile nișei trebuie să fie în unghi de 90°, altfel frontul de mobilier nu va fi lipit de toate cele 4 colțuri ale nișei.

Verificarea nișei de încastrare

- Verificați dimensiunile de încastrare (consultați capitolul „Instalare”, secțiunea „Dimensiuni de încastrare”).
- Verificați poziția conexiunii electrice. Lungimea cablului de alimentare este de 3 m.

Priza nu trebuie să se afle în spatele aparatului și trebuie să fie ușor accesibilă în caz de urgență.

- Verificați spațiul de încastrare înconjurător pentru a exclude riscul unor eventuale coliziuni (consultați capitolul „Instalare”, secțiunea „Dimensiuni cu ușa aparatului deschisă”).
- Încastrați aparatul frigorific doar în nișe solide și stabile, amplasate pe o podea orizontală și plană.
- Verificați la nișa de încastrare și îndeplinirea următoarelor criterii:

- Pereții laterali ai nișei de încastrare trebuie să fie drepți.
- Pereții înconjurători ai nișei de încastrare trebuie să aibă o grosime de minimum 16 mm.
- Pereții înconjurători trebuie să fie bine fixați de podea sau de peretele lateral.
- Adâncimea pereților laterali scurtați trebuie să fie de minimum 100 mm.

Înainte de instalare

- Înainte de instalare, îndepărtați accesoriile de pe partea posterioară a aparatului.

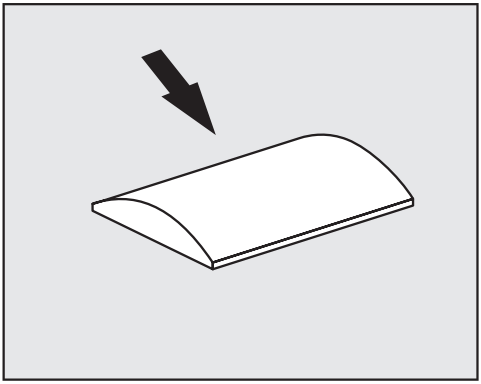

⚠ Pericol de incendiu și deteriorări din cauza ventilației insuficiente.
Dacă aparatul frigorific nu este ventilată corespunzător, acest lucru poate duce la formarea mucegaiului și, pe termen lung, la deteriorarea exteriorului aparatului frigorific și a nișei de încastrare.
Este interzisă scoaterea distanțierelor din exteriorul aparatului.
Este interzisă apăsarea distanțierelor în interior.
Distanțierele garantează distanța necesară între aparatul frigorific și nișa de încastrare.

- Verificați ca aparatul să nu prezinte deteriorări de la transport.

Nu instalați un aparat deteriorat.

- Verificați dacă toate elementele de pe peretele posterior se pot balansa liber.
- Pentru a proteja podeaua de deteriorări în timpul încastrării, fixați pe podea, în fața locului de amplasare prevăzut, un rest de bucată de pardoseală sau un alt material asemănător.

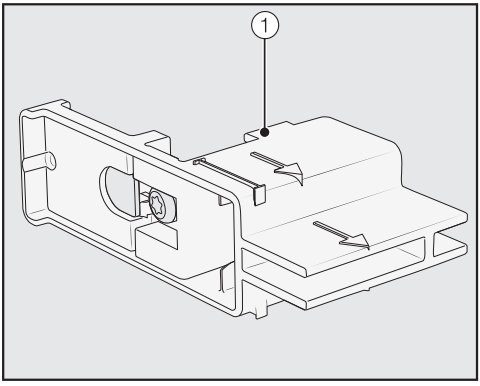

- **Nu** îndepărtați mijloacele auxiliare de reglare ① de pe ușa aparatului. Acestea vă vor fi necesare mai târziu pentru alinierea aparatului în nișă.

⚠ Pericol de deteriorare sau rănire în timpul înclinării aparatului.
Combina frigorifică nu mai este asigurată de îndată ce deșurubați colțarele de fixare cu care aceasta este fixată pe palet.
Dată fiind greutatea și mărimea aparatului frigorific, instalarea trebuie efectuată **neapărat cu ajutorul unei a doua persoană**.

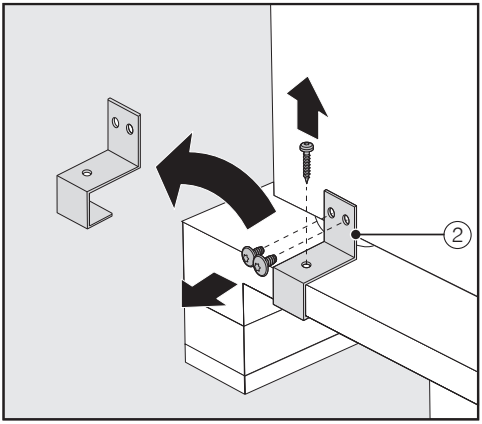

- Deșurubați colțarele de fixare ②.
- Ridicați cu grijă aparatul cu ajutorul mai multor persoane, mai întâi din partea posterioară.

⚠ Pericol de deteriorare ca urmare a solicitării podelei.
Deplasarea aparatului frigorific poate cauza deteriorarea pardoselii dumneavoastră.
Deplasați cu atenție aparatul pe pardoselile sensibile.

De îndată ce ați îndreptat aparatul, îl puteți deplasa cu rolele de pe partea posterioară a acestuia.

Pregătirea nișei de încastrare

⚠ Pericol de deteriorare sau rănire în cazul răsturnării aparatului.
Combina frigorifică este foarte grea și, atunci când ușile sale sunt deschise, are tendința de a se înclina în față.
Nișa de încastrare trebuie înșurubată neapărat de mai multe ori cu peretele situat în spate și/sau deasupra. Doar astfel aparatul fixat ulterior în nișă este protejat împotriva răsturnării.
Pentru fixarea nișei de încastrare, utilizați și colțarele furnizate, de protecție împotriva răsturnării.

Materialul de montaj pentru încastrarea combinei este livrat împreună cu aceasta. Pungile de plastic furnizate sunt marcate cu litere.

- Țineți cont de litere la etapele individuale de montaj și utilizați punga de plastic aferentă cu materialul de montaj necesar.

Colțarele de protecție protejează aparatul frigorific împotriva răsturnării.

De asemenea, cu ajutorul colțarelor de protecție împotriva răsturnării, nișa este fixată corect de pereții înconjurători.

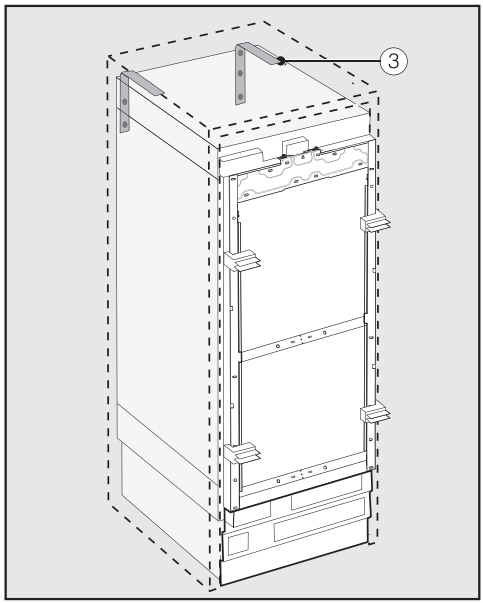

- Pentru fiecare combină utilizați 2 colțare de protecție împotriva răsturnării ③, iar în cazul unei alăturări de 2 aparate (side-by-side) utilizați, în mod corespunzător, 4 colțare.
- Poziționați colțarele ③ în stânga și în dreapta, în nișa de încastrare.

Poziția pe înălțime a colțarelor de protecție împotriva răsturnării, este, în funcție de reglarea ulterioară a picioarelor, de 2134–2164 mm față de podeaua nișei.

⚠ Pericol de accidentare și deteriorare ca urmare a răsturnării aparatului.
Dacă colțarele sunt fixate prea sus, protecția aparatului împotriva răsturnării nu poate fi asigurată.
Distanța dintre
colțare și aparat nu trebuie să fie mai mare de 8 mm.

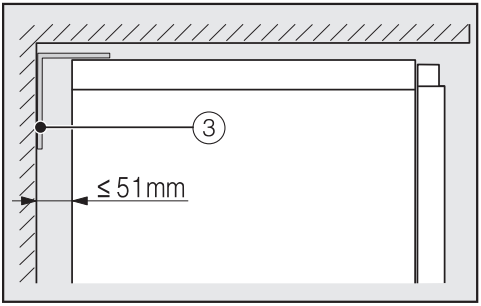

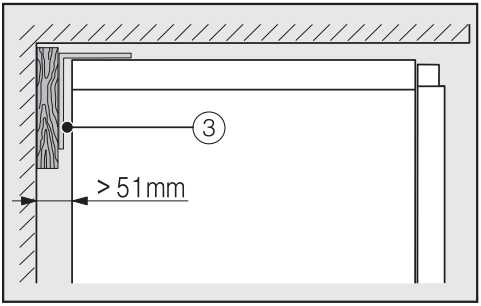

- Aveți grijă ca spațiul dintre peretele posterior al aparatului și nișa de încastrare să nu fie mai mare de 51 mm.
- Poziționați eventual o pană de lemn în spatele colțarelor de protecție împotriva răsturnării ③.
- Marcați cu ajutorul colțarelor locurile în care urmează să dați găuri pe peretele posterior al nișei de încastrare.

B

Împreună cu aparatul sunt livrate șuruburi de fixare pentru diferite aplicații/materiale.

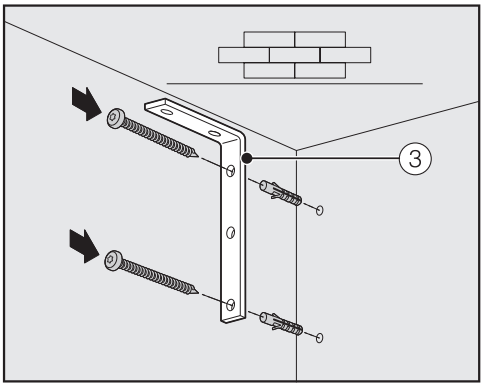

Fixare pe un perete de beton

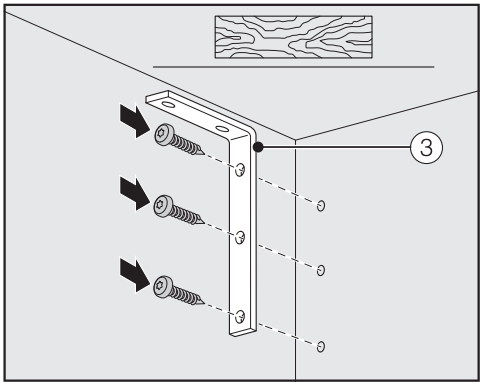

Fixare pe un perete de lemn

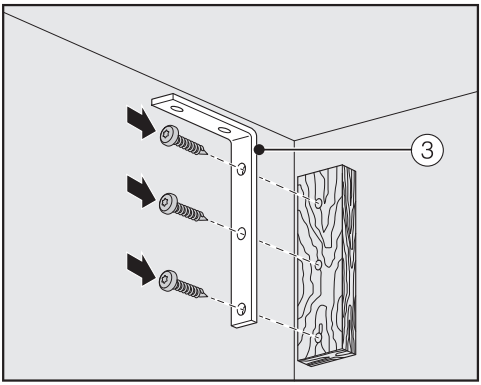

Fixare cu pană de lemn

- Acum, cu ajutorul colțarelor ③, după cum este necesar, lipiți nișa de peretele situat în spate sau/și deasupra.

Împingerea aparatului frigorific în nișa de încastrare

Aveți grijă ca, la împingerea aparatului în nișa de încastrare, să nu deteriorați racordul electric.

În cazul în care doriți să montați alăturat (side-by-side) mai multe aparate frigorifice, îmbinați-le acum una de alta (consultați instrucțiunile de montare din kitul de montare alăturată).

- Pentru a putea alinia ulterior aparatul frigorific, grilajul de ventilație din soclu trebuie detașat de soclul aparatului:

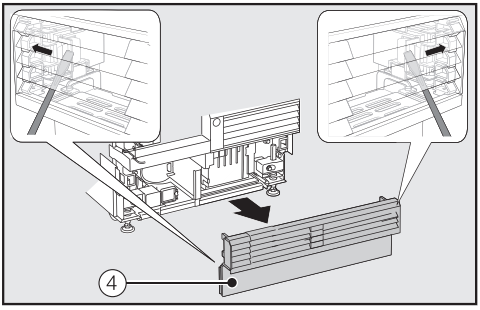

- Introduceți cu grijă pe ambele părți o șurubelniță dreaptă prin grilajul de ventilație din soclu ④ și apăsați în afară limbile de plastic situate în interior, pentru ca grilajul de ventilație din soclu să fie eliberat din sistemul de fixare.
- Puneți de o parte grilajul de ventilație din soclu.

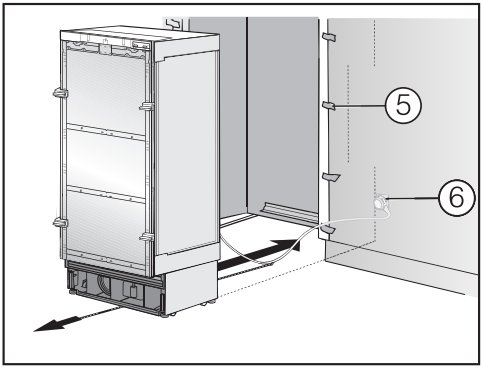

- Protejați fronturile de mobilier din jur cu o protecție pentru muchii ⑤.
- Introduceți în priză ștecărul aparatului de pe partea posterioară a combinei (consultați capitolul „Instalare”, secțiunea „Conectare la rețeaua electrică“).
- Introduceți ștecărul ⑥ în priză.

Priza nu trebuie să se afle în spatele aparatului și trebuie să fie ușor accesibilă în caz de urgență.

⚠ Pericol de deteriorare din cauza supraîncărcării rețelei electrice.
Suprasolicitarea rețelei electrice poate duce la scurtcircuit și, astfel, la deteriorarea combinei dumneavoastră.
În cazul unei montări alăturate (side-by-side), introduceți ștecărul fiecărei combine într-o priză separată.

Sfat: Pentru a proteja cablul de rețea împotriva strivirii, fixați un fir pe mijlocul cablului și, atunci când împingeți combina, trageți cablul în față pe sub aparat.

- Împingeți cu grijă aparatul frigorific în nișa de încastrare.
- În cazul în care aparatul frigorific nu poate fi împinsă ușor în nișă deoarece, de ex. podeaua nu este plană, rotiți picioarele reglabile din spate puțin în afară (consultați capitolul „Instalare”, secțiunea „Alinierea aparatului frigorific”) și împingeți aparatul în nișă.
- Înlăturați protecția muchiilor ⑤ de pe fronturile de mobilier din jur.

Alinierea aparatului

Mijloacele auxiliare de reglare ① de pe ușa aparatului ajută la alinierea acestuia în nișă.

Ele sunt concepute pentru o grosime a frontului de mobilier de 19 mm sau 38 mm.

- Aliniați aparatul frigorific în funcție de fronturile de mobilier din jur.

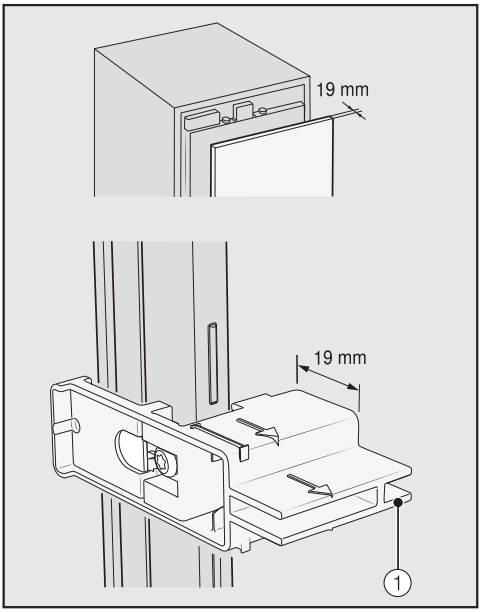

Grosime front de mobilier de 19 mm

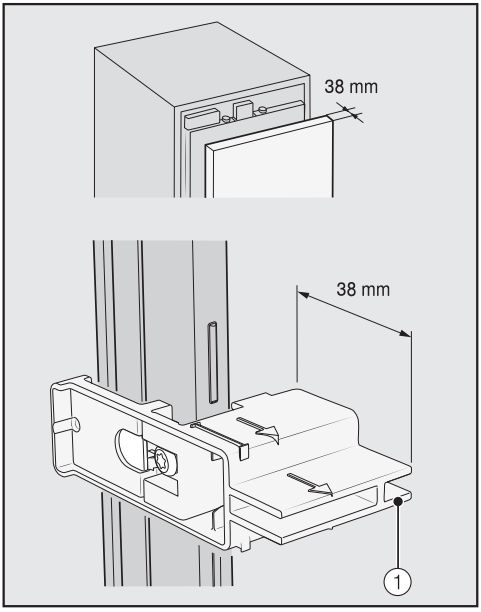

Grosime front de mobilier de 38 mm

Picioarele frontale și posterioare se pot regla pe înălțime și pot fi mutate din partea frontală a aparatului.

⚠ Pericol de deteriorare din cauza reglării necorespunzătoare a picioarelor.
În cazul utilizării unei șurubelnițe cu acumulator, reglarea picioarelor se poate deteriora.
Reglați cu mâna picioarele anterioare și posterioare.

A

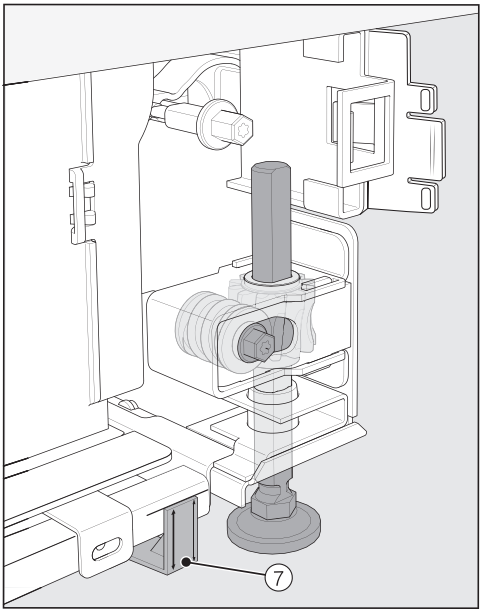

■ Poziționați distanțierele furnizate ⑦ pe ambele părți, la marcajele de lângă picioarele reglabile, în fața combinei.

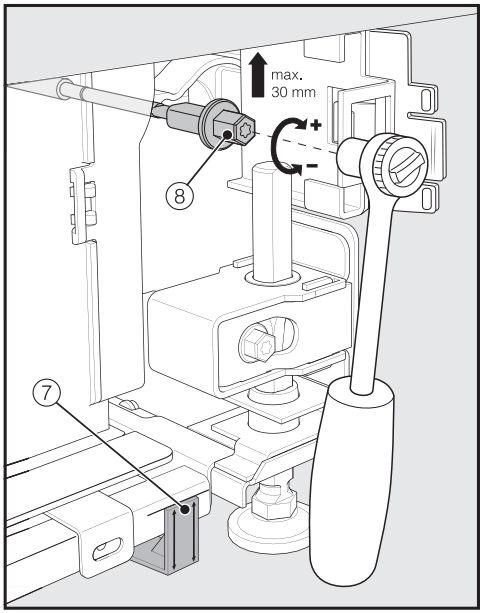

■ Reglați picioarele reglabile din spate cu o roată cu clichet (suport: nucă, 8 mm) sau cu o șurubelniță (TX 20) ⑧.

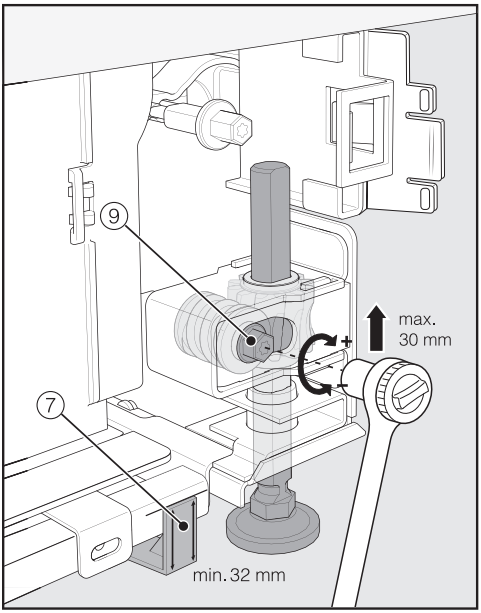

- Reglați picioarele reglabile din față cu o roată cu clichet (suport: nucă, 8 mm) sau cu o șurubelniță (TX 20) ⑨.

Sfat: Procedați treptat la deșurubarea picioarelor, alternând mereu între cel stâng și cel drept.

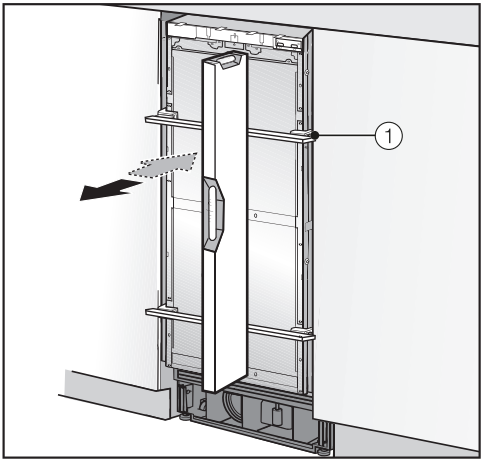

- Pentru alinierea aparatului frigorific așezați o nivelă cu bulă deasupra mijloacelor auxiliare de reglare ① de pe ușa aparatului.
- Deșurubați picioarele reglabile ⑧ și ⑨ pe ambele părți cel puțin până când marcajul de pe soclu a ajuns la dimensiunea orientativă de 32 mm la distanțier ⑦. Dimensiunea orientativă de 32 mm se referă la o înălțime a nișei de 2134 mm.

Alinierea picioarelor reglabile la o înălțime de minimum 32 mm este importantă pentru asigurarea ventilației aparatului frigorific prin soclul aparatului.

⚠ Pericol de deteriorare ca urmare a unei reglări prea intense a picioarelor reglabile.
Picioarele reglabile din spate se pot deteriora.
Deșurubați picioarele reglabile **doar** până când marcajul aplicat pe soclu a atins dimensiunea de 62 mm (înălțime max. a nișei 2164 mm).

- Aliniați încă o dată aparatul frigorific cu ajutorul mijloacelor auxiliare de reglare ① folosind o nivelă cu bulă.

Fixarea aparatului frigorific în nișa de instalare



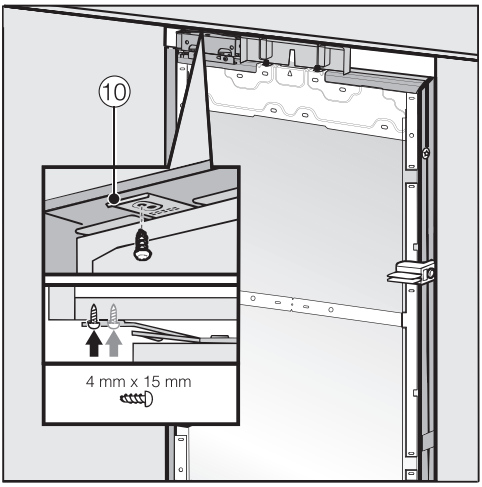

- Înșurubați în partea de sus eclisele tăbliei de fixare ⑩ de elementele de mobilier/auxiliare situate deasupra.

În cazul în care nu există o posibilitate de a fixa aparatul frigorific în partea de sus, aceasta poate fi fixată în nișă cu ajutorul ecliselor de fixare laterale:

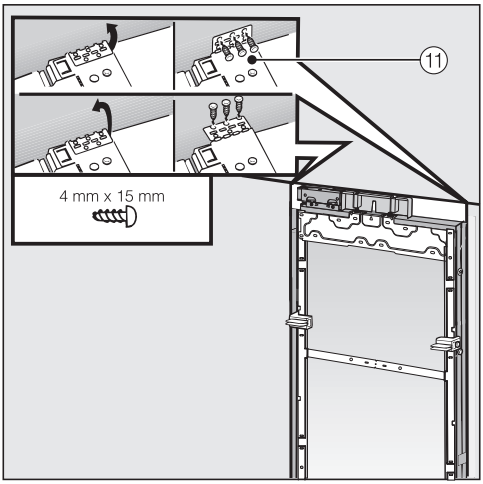

- Depliați eclisele de fixare laterale ⑪.
- Înșurubați eclisele de fixare laterale ⑪ cu elementele de mobilier/auxiliare alăturate.
- Deschideți ușa aparatului.

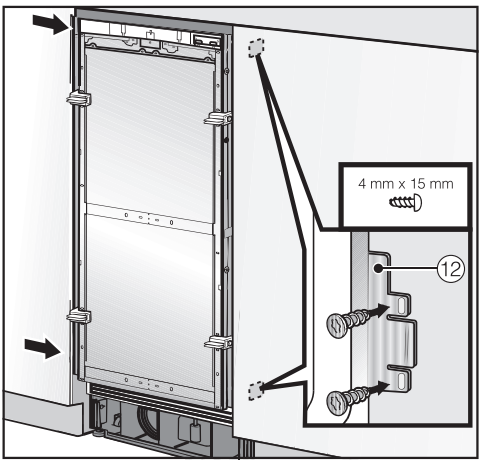

- Înșurubați în partea de jos și de sus eclisele tăbliei de fixare ⑫ de elementele de mobilier/auxiliare alăturate.

În cazul unei montări alăturate, aparatele frigorifice pot fi fixate de peretele mobilierului alăturat doar cu partea situată în exterior.

Pregătirea montării frontului de mobilier

- Deschideți ușa aparatului până întâmpinați rezistență.

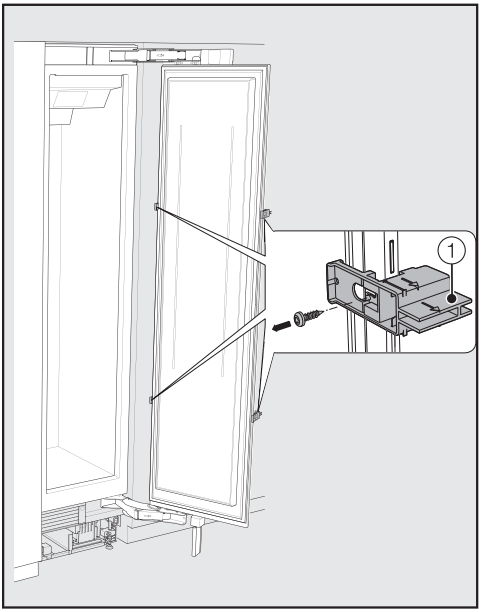

- Deșurubați mijloacele auxiliare de reglare ① de la ușa aparatului.

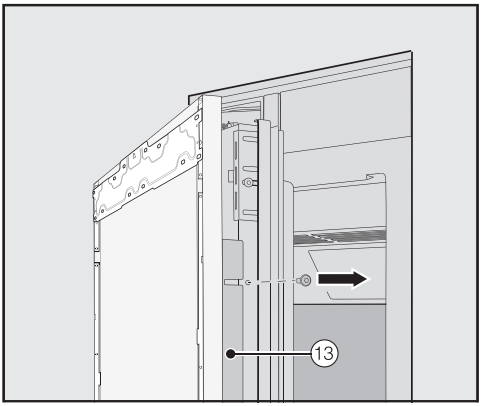

- Deșurubați colțarele ⑬ de pe ambele părți ale ușii aparatului și puneți-le deoparte împreună cu șuruburile – veți avea nevoie de ele mai târziu.
- Închideți ușa aparatului.

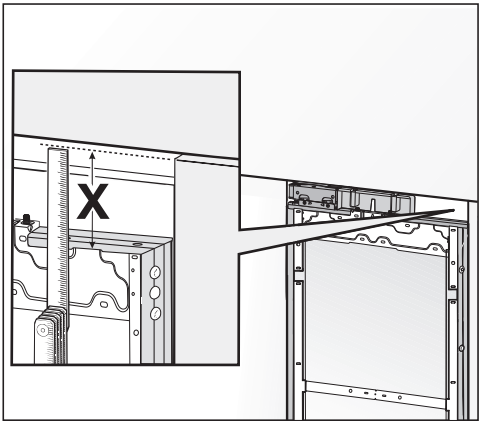

- Măsurați distanța **X** dintre cadrul de montare și muchia superioară a frontului de mobilier alăturat.

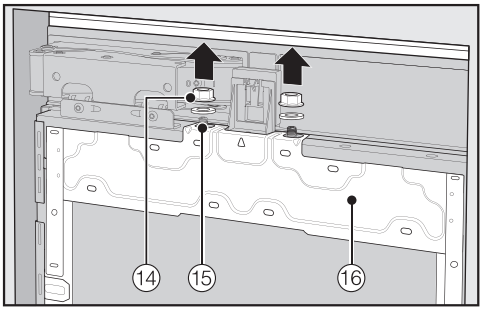

- Desfaceți piulițele și șaibele ⑭ de pe bolțurile filetate ⑮ și puneți-le deoparte – veți avea nevoie de ele mai târziu.
- Detașați cadrul de montare ⑯ de pe ușa aparatului, ridicându-l în sus.

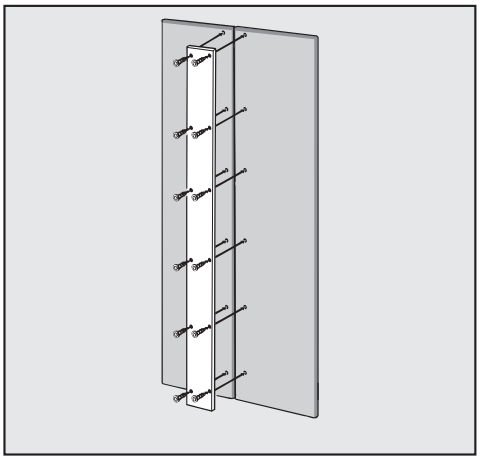

- În cazul fronturilor tip casetă: La fixarea panoului de metal pe frontul de mobilier, aveți grijă la lungimea șuruburilor alese.

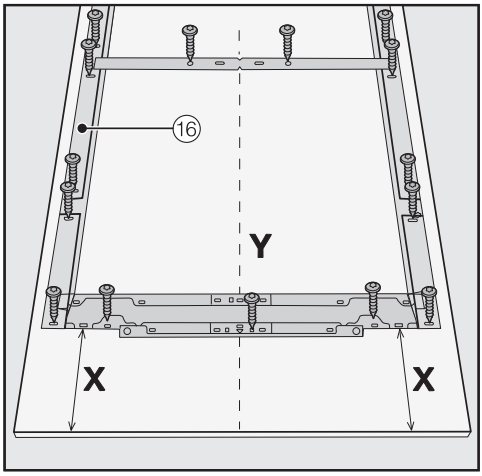

- Așezați ușa frontului de mobilier cu interiorul în sus pe o suprafață dură (pentru a evita zgârieturile, așezați o pătură pe suprafața respectivă).
- Marcați distanța **X** -3 mm pe interiorul frontului de mobilier.
- Determinați și marcați și mijlocul **Y** al frontului de mobilier.
- Poziționați cadrul de montare ⑯ conform marcajelor de pe frontul de mobilier.
- Executați găurile.



- Înșurubați cadrul de montare ⑯ pe frontul de mobilier:
  Fixați cadrul de montare ⑯ în fiecare punct de fixare cu cel puțin un șurub.

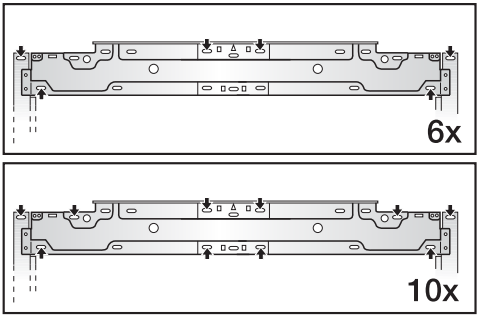

- Fixați cadrul de montare ⑯ în partea de sus a frontului de mobilier în funcție de dimensiune, cu 6 până la 10 șuruburi.

Cadrul de montare este prevăzut cu numeroase orificii pentru diferite variante de fronturi de mobilier.

La fixarea cadrului de montare, înșurubați întotdeauna în cel mai durabil material al frontului de mobilier. Selectați, în principiu, o lungime a șuruburilor mai mică decât grosimea frontului de mobilier.

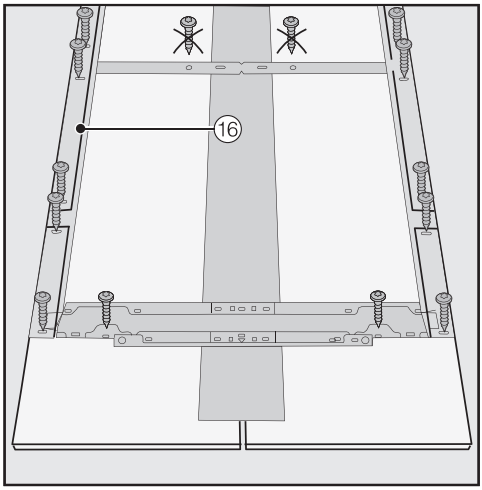

- În cazul fronturilor tip casetă: Fixați cadrul de montare ⑯ cu șuruburile doar pe cadrul exterior.
- Dacă este necesar (nu în cazul bucătăriilor fără mânere), înșurubați mânerul aparatului pe frontul de mobilier dinspre interior.

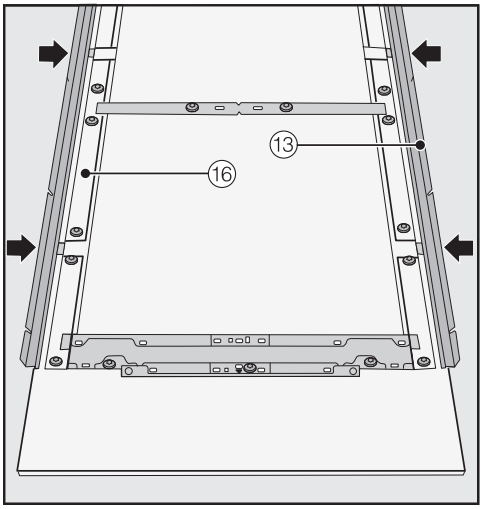

- Apoi introduceți pe ambele părți colțarele ⑬ în orificiile din cadrul de montare prevăzute pentru acest lucru ⑯, până când întâmpinați rezistență.

Fixarea și alinierea frontului de mobilier

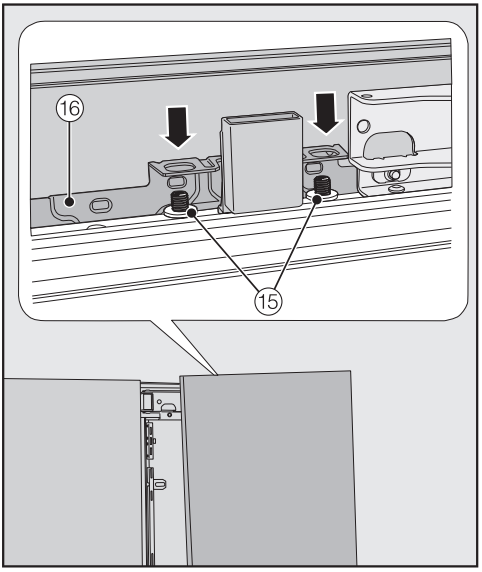

- Deschideți ușa aparatului și agățați frontul de mobilier cu cadrul de montare ⑯ de sus în jos, pe bolțurile filetate ⑮.



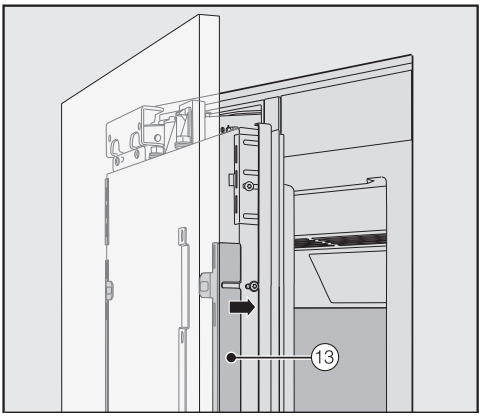

- Apăsați pe ambele părți colțarele ⑬ în cadrul alb din plastic și înșurubați mai întâi fără a strânge complet șuruburile. Șuruburi de schimb pentru această operațiune se găsesc în punga de plastic cu litera E.

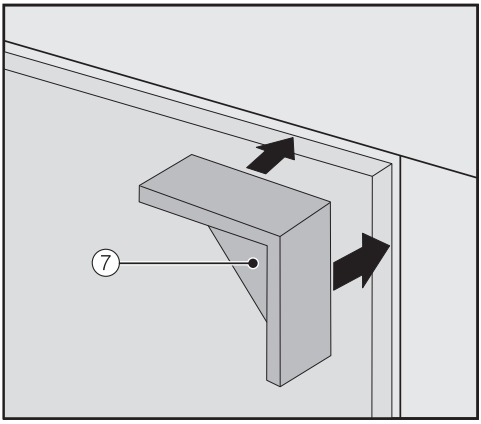

- Așezați distanțierele ⑦ pe ambele părți în partea de sus pe colțurile frontului de mobilier.

- Închideți ușa aparatului și verificați distanța față de fronturile de mobilier învecinate.

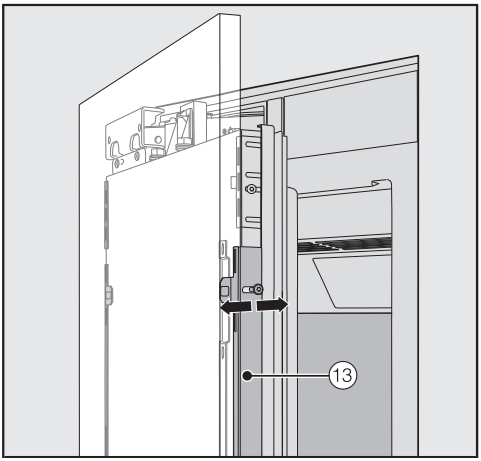

- Aliniați frontul de mobilier pe adâncime cu ajutorul orificiilor din colțare ⑬.

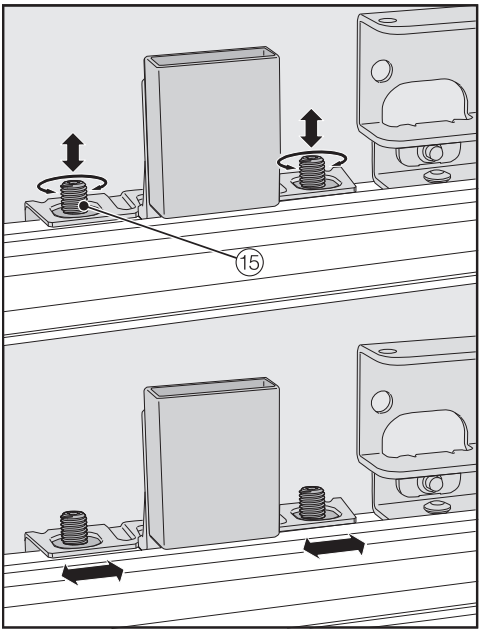

- Aliniați frontul de mobilier pe înălțime și lateral cu ajutorul bolțurilor filetate ⑮.

- Închideți ușa aparatului și verificați distanța față de fronturile de mobilier învecinate.

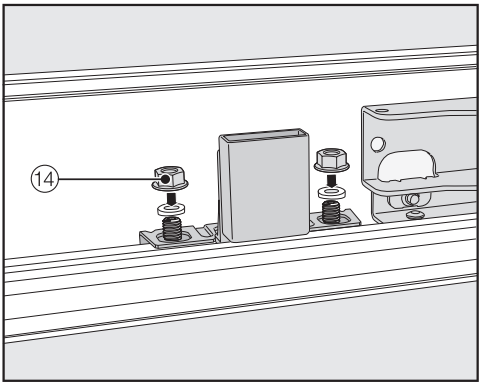

- Repuneți șaibele și piulițele ⑭ și strângeți bine piulițele ⑭. Astfel frontul de mobilier este fixat.

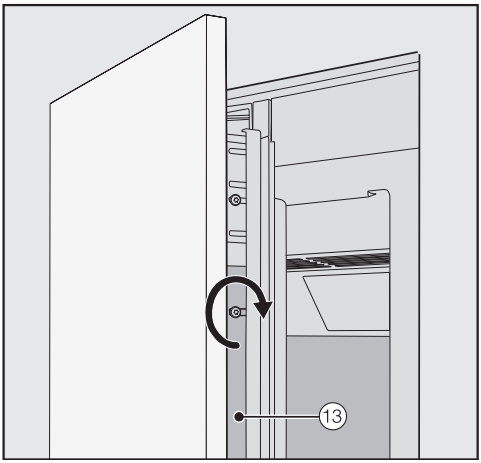

- Acum strângeți șuruburile în colțare ⑬.
- Deschideți ușa aparatului.
- Înlăturați distanțierele ⑦ de pe frontul de mobilier.

Montarea cornierelor de fixare



Prin cornierul de fixare, frontul de mobilier este fixat de ușa aparatului și în partea de jos.

Montați cornierul de fixare doar după ce aparatul frigorific (montată eventual alăturat) a fost încastrată, iar frontul de mobilier a fost aliniat.

- Deschideți ușa aparatului până întâmpinați rezistență.

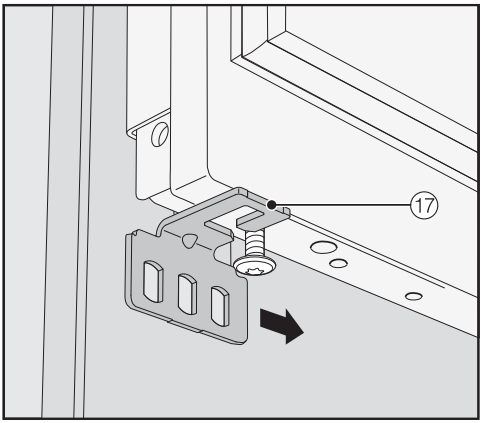

- Împingeți cornierul de fixare ⑰ dintr-o parte pe șurubul de jos al ușii aparatului.

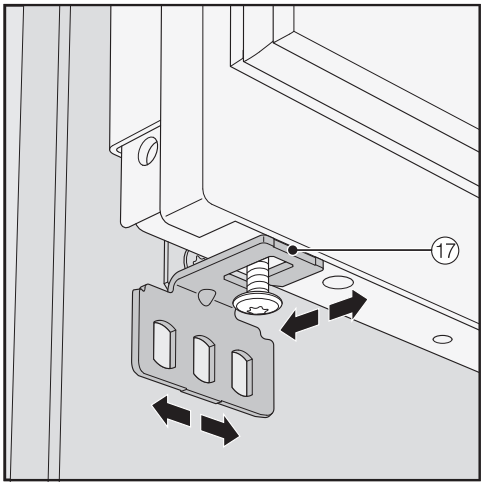

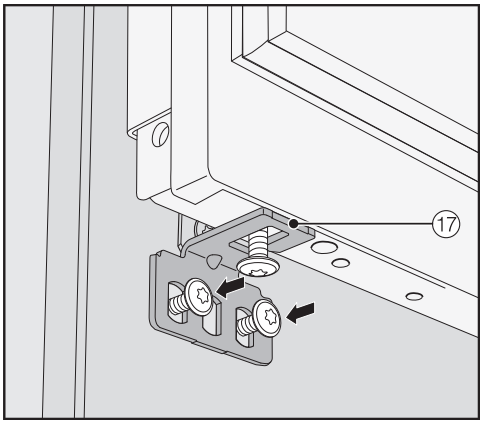

- Înșurubați cornierul de fixare ⑰ pe frontul de mobilier.

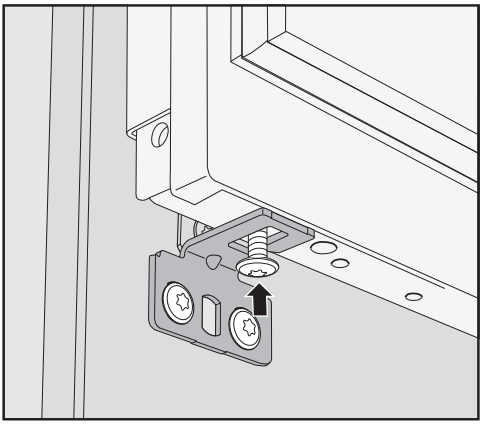

■ Înșurubați șurubul de jos al ușii aparatului.

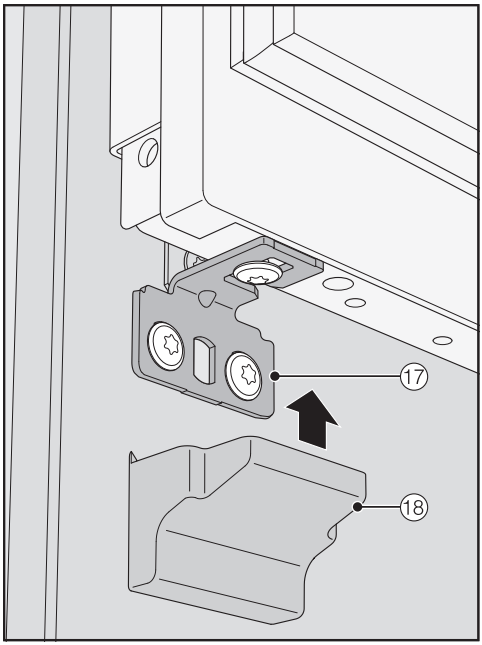

■ Puneți capacul ⑱ pe cornierul de fixare ⑰.

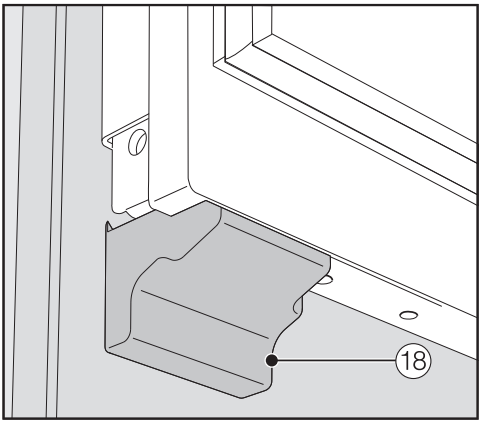

■ Apăsați capacul ⑱ pe cornierul de fixare astfel încât să se fixeze cu un clic.

Fixarea capacelor

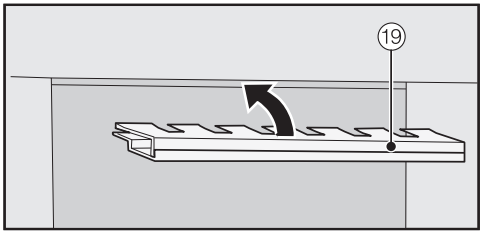

■ Înainte de a putea introduce capacul ⑲ în spațiul de deasupra aparatului frigorific, capacul trebuie asamblat după cum urmează:

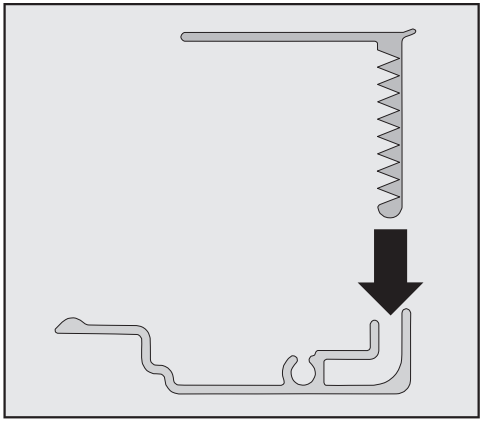

- Introduceți una în alta cele două părți ale capacului.

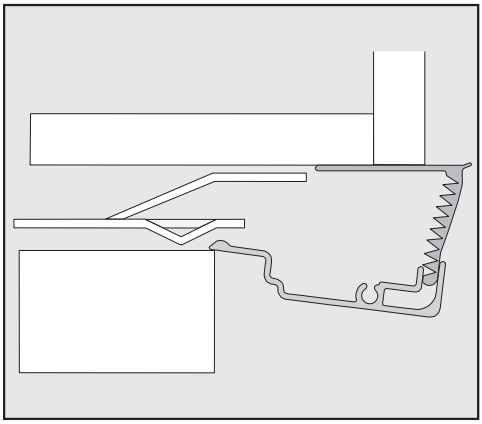

Capac - vedere laterală

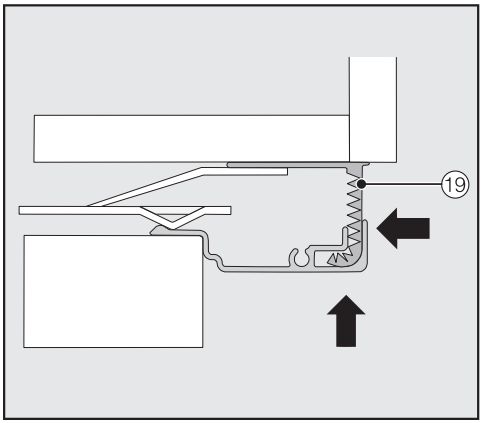

- Introduceți capacul asamblat ⑲ în spațiul de deasupra aparatului frigorific, până când se fixează cu un clic. Împingeți cele după părți ale capacului una în alta atât cât este necesar.

Montarea capacului în cazul instalării alăturate

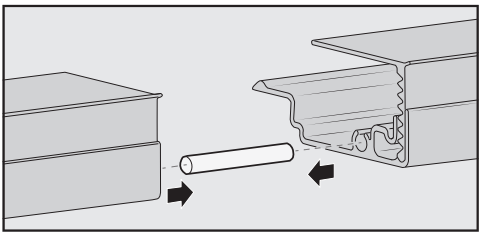

- Introduceți știftul (disponibil în kitul de montare alăturată) până la jumătate în ghidajul capacului aparatului frigorific situate în stânga.
- Așezați al doilea capac pe știft și presați ambele capace unul către celălalt.
- Introduceți ambele capace împreună în spațiul de deasupra aparatelor frigorifice, până când acestea se fixează cu un clic.

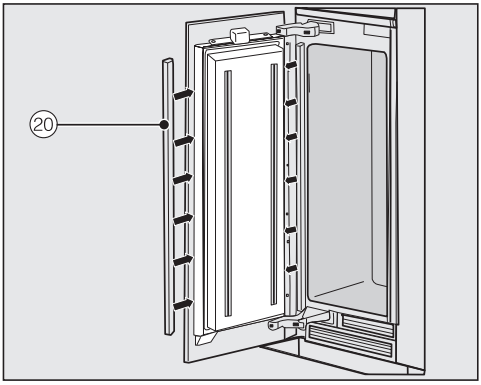

- Montați pe ambele părți ale ușii capacele ⑳ din plastic, apăsându-le de jos în sus în spațiul dintre ușa aparatului și frontul de mobilier.

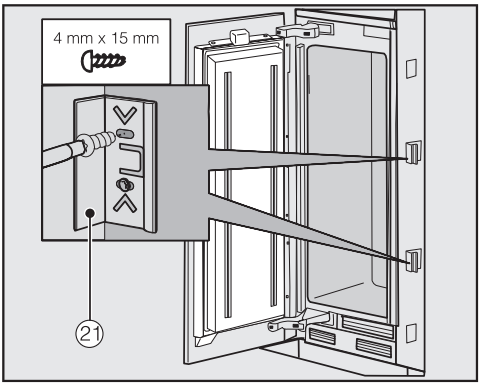

■ Pe ambele părți ale aparatului frigorific fixați cel puțin câte 3 cleme ㉑ pentru capacele care acoperă spațiul liber.

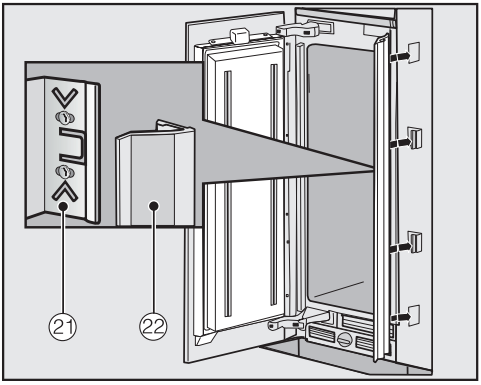

■ Apoi introduceți pe fiecare parte capacele ㉒ pe cleme ㉑.
În cazul unei montări alăturate, aceste capace se utilizează doar în partea exterioară.

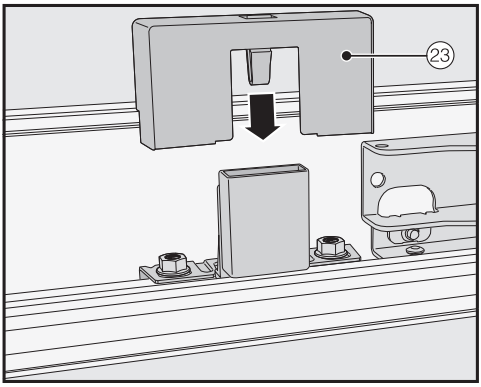

■ Așezați capacul ㉓ pe comutatorul de contact de lumină.

Fixarea grilajului de ventilație din soclu și a capacului soclului

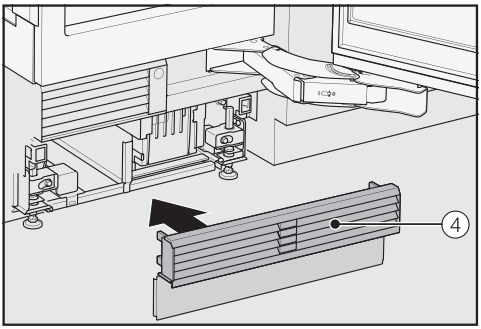

■ Montați grilajul de ventilație din soclu ④ în partea de jos a soclului aparatului.

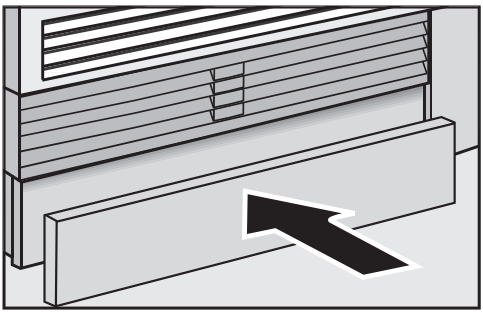

- Dacă este necesar, tăiați capacul soclului la lungimea și înălțimea necesară (între muchia inferioară a soclului și podea).
- Fixați capacul soclului în partea de jos a grilajului de ventilație din soclu.

Limitarea unghiului de deschidere a ușii



Balamalele ușii sunt reglate din fabricație astfel încât ușa să poată fi deschisă cât mai larg.

Dacă, la deschidere, ușa se lovește de un perete, ar trebui să limitați unghiul de deschidere a ușii la 90°.

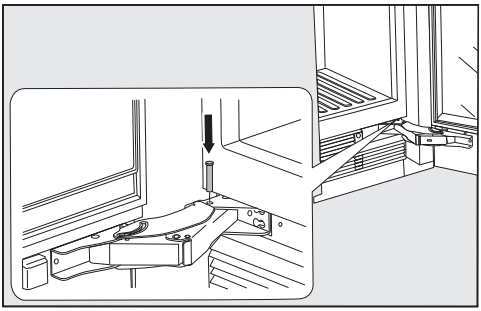

- Deschideți ușa aparatului.
- Introduceți știftul de limitare de sus în jos în balamaua de jos.

Unghiul de deschidere al ușii este astfel limitat la 90°.

Conectare la reţeaua electrică

Aparatul poate fi conectat la rețea doar cu cablul de alimentare livrat la o priză cu contact de protecție.

Amplasați aparatul frigorific în așa fel încât priza să fie accesibilă. Dacă priza nu este accesibilă, trebuie montat un dispozitiv suplimentar de decuplare pentru toți polii.

⚠ Pericol de incendiu ca urmare a supraîncălzirii.
Funcționarea aparatului frigorific conectat la prize multiple și prelungitoare poate duce la o suprasolicitare a cablurilor.
Din motive de siguranță, nu folosiți prize multiple și prelungitoare.

Este permisă racordarea numai la o instalație electrică realizată conform normei VDE 0100.

Din motive de siguranță, vă recomandăm utilizarea unui întrerupător de curent rezidual (RCD) de tipul ⎓ în instalația electrică a locuinței dumneavoastră pentru a realiza conexiunea electrică a aparatului frigorific.

Un cablu de alimentare deteriorat poate fi înlocuit doar cu un cablu special, de același tip (disponibil de la serviciul pentru clienți Miele). Din motive de siguranță, înlocuirea cablului se va face doar de către un specialist calificat sau de către serviciul pentru clienți Miele.

Consumul nominal și amperajul corespunzător sunt indicate în instrucțiunile de utilizare sau pe eticheta cu date tehnice a respectivului aparat. Comparați aceste indicații cu datele conexiunii electrice de la fața locului. În cazul în care aveți nelămuriri, întrebați un electrician.

Este posibilă funcționarea temporară sau permanentă pe un sistem de alimentare cu energie autosuficient sau nesincron de rețea (cum ar fi rețele insulare, sisteme de rezervă). Condiția prealabilă pentru funcționare este ca sistemul de alimentare cu energie să respecte cerințele EN 50160 sau unul comparabil.
Măsurile de protecție prevăzute în instalația casei și în acest produs Miele trebuie asigurate, de asemenea, în ceea ce privește funcția și modul de funcționare a acestora în operare autonomă sau în funcționare nesincronă a rețelei sau trebuie înlocuite cu măsuri echivalente în instalare. Așa cum este descris, de exemplu, în publicația curentă a VDE-AR-E 2510–2.

Conectarea aparatului

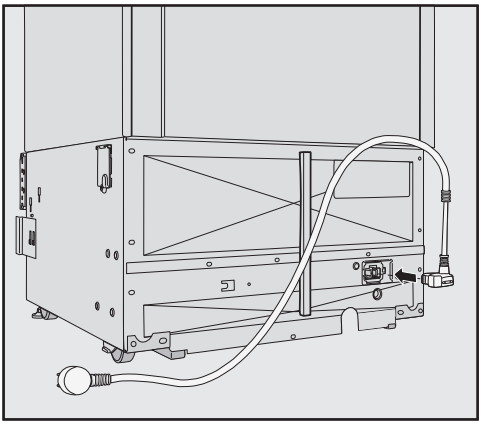

- Introduceți mufa de alimentare pe partea posterioară a aparatului.

Aveți grijă ca aceasta să fie introdusă corect în locul prevăzut.

- Introduceți ștecărul aparatului în priză.

Astfel, aparatul este conectat la rețeaua electrică.

Economisirea energiei

	consum normal de energie	consum ridicat de energie
Amplasare/întreţinere	În încăperi ventilate.	În încăperi închise, neventilate.
	Ferit de lumina directă a soarelui.	Expus direct razelor solare.
	Nesituat lângă o sursă de căldură (calorifer, cuptor).	Situat lângă o sursă de căldură (calorifer, cuptor).
	Unde temperatura încăperii este ideală la aprox. 20 °C.	Unde temperatura încăperii este ridicată, depăşind 25 °C.
	Nu acoperiţi spaţiile de ventilare şi îndepărtaţi regulat praful din ele.	În cazul spaţiilor de ventilare acoperite sau prăfuite.
Setarea temperaturii	Zona Aparat Frigorific 4 până la 5 °C	Cu cât este mai joasă temperatura setată, cu atât mai mare va fi consumul de energie!
	Compartiment uscat în zona MasterFresh cca. 0 °C.	

	consum normal de energie	consum ridicat de energie
Mod de utilizare	Sertarele, rafturile și grilajele sunt aranjate la fel ca la livrarea aparatului.	
	Deschideți ușa doar la nevoie și pentru cât mai puțin timp posibil. Depozitați alimentele bine sortate.	Deschiderea frecventă a ușii pentru perioade lungi de timp va duce la pierderea temperaturii reci și la pătrunderea aerului ambiental cald. Aparatul va depune un efort suplimentar pentru reducerea temperaturii și durata de funcționare a compresorului va crește.
	Luați la cumpărături o geantă frigorifică și puneți cât mai repede în aparatul frigorific alimentele cumpărate. Dacă ați scos un aliment, puneți-l la loc cât mai repede, înainte de a apuca să se încălzească. Lăsați mâncarea și băuturile calde să se răcească afară din aparat înainte de a le introduce în aparat.	Mâncărurile calde și alimentele încălzite la temperatura exterioară aduc căldură în aparat. Aparatul va depune un efort suplimentar pentru reducerea temperaturii și durata de funcționare a compresorului va crește.
	Depozitați alimentele ambalate sau bine acoperite.	Evaporarea și condensarea lichidelor va cauza o creștere a temperaturii din aparat frigorific.
	Puneți alimentele congelate să se decongeleze în aparat frigorific.	
	Nu supraîncărcați compartimentele, pentru a permite aerului să circule.	O circulație slabă a aerului provoacă pierderea puterii de răcire.

Descrierea aparatului

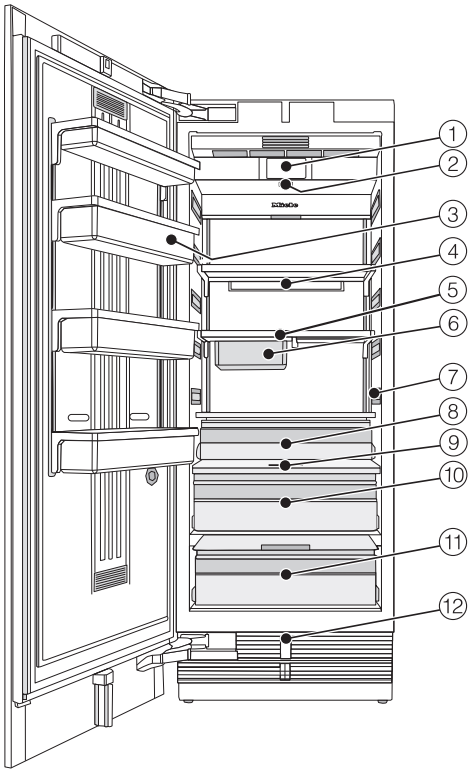

① Afișaj
② Întrerupător de pornire/oprire
③ Raft pe ușa aparatului
④ Suport pentru filtrul Active AirClean
⑤ Rafturi
⑥ Sertar suspendat pentru păstrarea alimentelor de mici dimensiuni
⑦ Iluminat interior
⑧ Sertar pentru fructe și legume
⑨ Regulator de umiditate
⑩ Compartiment cu umiditate controlată pentru legume și fructe
⑪ Compartiment uscat cu reglarea temperaturii, pentru alimente ușor perisabile
⑫ Deschidere automată a ușii (Push2open/Pull2open)

Compartimentul uscat din zona MasterFresh îndeplinește cerințele unui compartiment de răcire conform EN ISO 15502.

Descrierea aparatului

Ecran principal

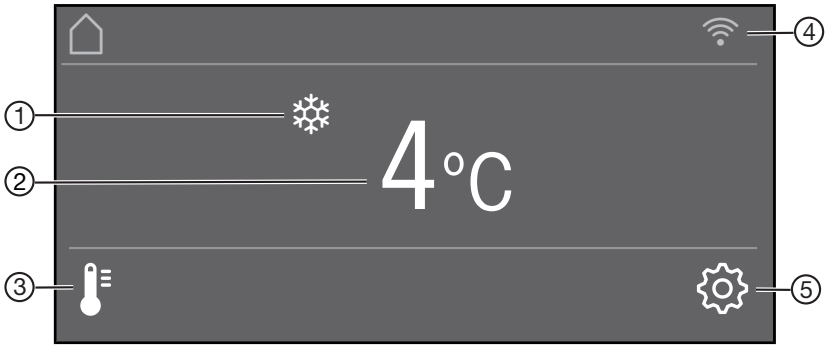

① Afișaj Super Răcire
(vizibil doar dacă a fost activată funcția Super Răcire)

② Afișaj de temperatură (temperatură de referință)

③ Buton cu senzor
pentru setarea tempraturii

④ Afișați starea conexiunii
(vizibil numai dacă a fost configurată rețeaua)

⑤ Buton cu taste pentru modul Setări
pentru selectarea diferitelor funcții în modul Setări

Modul Setări

În modul Setări puteți alege următoarele funcții, iar setările lor pot fi, parțial, modificate:

Simbol		Funcție
	Limbă	setare
	Luminozitate afișaj	setare (întunecată până la luminoasă)
	Schemă culori	setare (întunecată sau luminoasă)
	Semnale sonore	Setarea intensității sonore sau dezactivarea completă a Semnale sonore (de ex. pentru alarma ușii)
	Ton butoane	Setarea intensității sonore sau dezactivarea completă a Ton butoane
°F / ° C	Unitate de temperatură	setare (° Fahrenheit sau ° Celsius)
/	Blocare butoane	activare sau dezactivare (consultați capitolul „Selectarea altor setări“)
	MasterFresh	Reglarea temperaturii în compartimentul uscat (consultați capitolul „Efectuarea altor setări“)
	Auto-test	sistemul pornește din nou și se verifică dacă există erori sau defecțiuni (consultați capitolul „Selectarea altor setări“)
	Asistent ușă	(Push2open sau Pull2open) activare sau dezactivare (consultați capitolul „Selectarea altor setări“)
	Miele@home	configurare, dezactivare sau interogarea stării WiFi (consultați capitolul „Selectarea altor setări“)
*	Regim demo	dezactivare * (vizibil doar în cazul activării Regim demo, consultați capitolul „Selectarea altor setări“)
	Setări implicite din fabricație	Revenire la setările implicite din fabricație (consultați capitolul „Selectarea altor setări”)
	Regim sabatic	activare sau dezactivare (consultați capitolul „Selectarea altor setări“)
	Afișare Active AirClean Filter	activare, dezactivare sau resetare (consultați capitolul „Selectarea altor setări”)

Simboluri în modul Setări ⚙

</>	răsfoire în modul Setări sau selectarea unei setări
−/+	modificarea unei setări (de ex. luminozitatea afișajului)
OK	confirmarea unei setări
⮌	ieșirea din nivelul de meniu

Accesorii incluse

Ştecărul aparatului

Filtre Active AirClean

Filtrele Active AirClean neutralizează mirosurile neplăcute din aparat frigorific şi protejează alimentele de un eventual transfer al mirosurilor.

Introduceţi filtrele Active AirClean furnizate conform descrierii din capitolul „Curăţare şi întreţinere”, secţiunea „Înlocuirea filtrelor Active AirClean”.

Se recomandă înlocuirea filtrelor Active AirClean la fiecare 6 luni.

Accesorii opţionale

În funcţie de modelul de aparat frigorific, sortimentul Miele include accesorii utile, precum şi detergenţi şi agenţi de îngrijire.

Lavetă universală din microfibre

Laveta din microfibre ajută la înlăturarea urmelor lăsate de degete şi a murdăriei superficiale de pe fronturile din inox, panourile aparatelor, ferestre, mobilă, geamuri auto etc.

Filtre Active AirClean

Pentru descriere consultaţi secţiunea „Accesorii incluse”.

Filtre ActiveAir Clean cu suport

Filtrele Active AirClean neutralizează mirosurile neplăcute din aparat frigorific şi protejează alimentele de un eventual transfer al mirosurilor.

Suportul pentru filtrele Active AirClean poate fixat sub orice raft din aparat frigorific.

Panou frontal din inox

Plăcile frontale din inox conferă aparatului dumneavoastră un design exterior deosebit.

De asemenea, sunt disponibile mânere şi capace de soclu cu aspect de inox.

Panou metalic pentru fronturi tip casetă

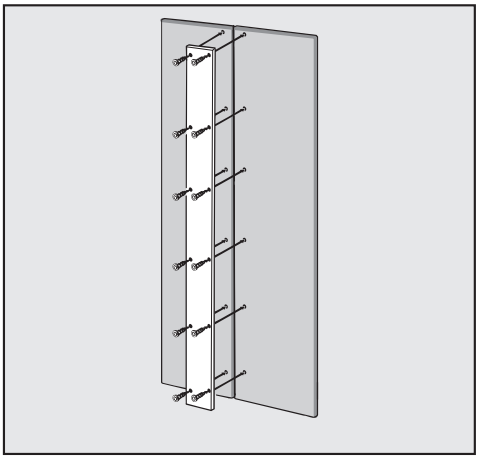

Pentru cei care doresc să monteze două fronturi în loc de un front de mobilier, acestea trebuie îmbinate între ele cu un panou metalic.

Kit de montare alăturată

Pentru montarea alăturată a două sau mai multe aparate frigorifice, este posibil să aveţi nevoie de kitul de montare alăturată (consultaţi capitolul „Instalare”, secţiunea „Side-by-side”).

Buzunar de balama

Dacă se doreşte schimbarea direcţiei de deschidere a uşii, trebuie demontat şi remontat grilajul de ventilaţie din soclu. Pentru aceasta aveţi nevoie de un nou buzunar de balama.

Mutarea balamalelor se efectuează exclusiv de către Serviciul Clienţi.

Accesorii

Accesoriile opţionale pot fi comandate în magazinul online Miele Webshop. Aceste produse pot fi achiziţionate şi prin intermediul Serviciului de asistenţă tehnică Miele (consultaţi informaţiile de la sfârşitul acestui manual) şi de la distribuitorul autorizat Miele.

Înainte de prima utilizare

După transport, lăsați aparatul frigorific să stea aproximativ 1 oră înainte de a o conecta.
Astfel preveniți eventualele defecțiuni ale aparatului frigorific.

Ambalaje

- Înlăturați toate ambalajele din interiorul aparatului.

Îndepărtați în mod obligatoriu toate materialele de ambalare, inclusiv folia adezivă **înainte** de pornirea aparatului. Folia adezivă este dificil de îndepărtat de pe suprafețele reci.

Curăţare

Vă rugăm să respectaţi şi indicaţiile corespunzătoare din capitolul „Curăţare şi întreţinere“.

- Curăţaţi interiorul aparatului şi accesoriile sale.

Selectarea asistentului potrivit pentru uşă (Push2open/Pull2open)

Asistentul pentru uşă vă asistă la deschiderea uşii aparatului.

Puteți alege între cei doi asistenți pentru uşă Push2open şi Pull2open (consultați capitolul „Selectarea altor setări”, secțiunea „Activarea Asistent uşă ”).
Din fabricație este setat asistentul pentru uşă Push2open.

- Selectați asistentul pentru uşă Pull2open, în cazul în care aparatul dumneavoastră frigorific are un front de mobilier cu mâner.
- Selectați asistentul pentru uşă Push2open, în cazul în care aparatul dumneavoastră frigorific are un front de mobilier fără mâner.

Instalarea filtrelor Active AirClean

Combina dumneavoastră frigorifică este dotată cu 2 filtre Active AirClean, care neutralizează mirosurile neplăcute din aparat frigorific.

- Introduceți filtrele Active AirClean furnizate conform descrierii din capitolul „Curățare și întreținere”, secțiunea „Înlocuirea filtrelor Active AirClean”.

Configurarea Miele@home

Aparatul dumneavoastră frigorific este dotat cu un modul WiFi integrat.

Conectarea este dezactivată din fabricație.

Pentru utilizare aveți nevoie de:

- o rețea WiFi
- aplicația Miele
- un cont de utilizator la Miele. Puteți crea contul de utilizator prin aplicația Miele.

Aplicația Miele vă ghidează pentru a realiza conexiunea între aparatul frigorific și rețeaua WiFi de acasă.

După ce ați integrat aparatul frigorific în rețeaua dumneavoastră WiFi, puteți efectua cu ajutorul aplicației următoarele acțiuni, de exemplu:

- Accesarea informațiilor despre starea de funcționare a aparatului frigorific
- Modificarea setărilor aparatului frigorific

Prin integrarea aparatului frigorific în rețeaua dumneavoastră WiFi crește consumul de energie, chiar dacă aparatul frigorific este oprit.

Asigurați-vă că în locul de instalare al aparatului frigorific există o rețea WiFi cu un semnal suficient de puternic.

Disponibilitatea conexiunii WiFi

Conexiunea WiFi împarte o gamă de frecvență cu alte aparate (de ex. microunde, jucării cu telecomandă). Astfel pot apărea întreruperi temporare sau permanente ale conexiunii. De aceea nu poate fi garantată o disponibilitate permanentă a funcțiilor oferite.

Disponibilitate Miele@home

Utilizarea Miele App depinde de disponibilitatea Miele@home Services în țara dvs.

Serviciul Miele@home nu este disponibil în toate țările.

Informații privind disponibilitatea sunt disponibile pe site-ul web www.miele.ro.

Aplicația Miele

Aplicația Miele poate fi descărcată gratuit de pe Apple App Store® sau Google Play Store™.

Descărcați de pe App Store

ACUM PE Google Play

Operarea aparatului

Afișajul tactil poate fi zgâriat dacă este atins cu obiecte ascuțite, de ex. pixuri.

Atingeți afișajul tactil doar cu degetele.

Dacă aveți degetele reci, este posibil ca afișajul tactil să nu reacționeze.

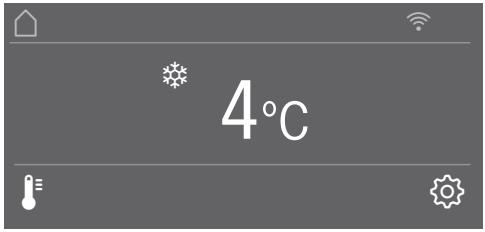

Butoanele cu senzori aflate sub afișajul de temperatură pot fi **selectate** direct printr-o atingere, însă simbolurile și textele din sau de deasupra afișajului de temperatură sunt doar **afișate**.

Modul Setări ⚙

Cu ajutorul modului Setări ⚙ puteți selecta diferite funcții ale aparatului și puteți modifica parțial setările acestora (consultați capitolul „Selectarea altor setări”).

- Atingeți butonul cu senzor ⚙ pentru a ajunge la modul Setări.
- Cu ajutorul butoanelor cu senzori < și > selectați funcția în care doriți să efectuați setări.
- Confirmați selecția cu *OK*.
- Modificați setările fie cu ajutorul butoanelor cu senzori < și >, fie cu ajutorul butoanelor cu senzori + și −.
- Confirmați selecția cu *OK*.

Setarea evidențiată **cromatic** este întotdeauna setarea **selectată**, ea poate fi confirmată direct cu *OK*.

■ Atingeți butonul cu senzor ⮌, dacă doriți să treceți în nivelul de meniu anterior sau dacă doriți să anulați procesul.

Fiecare atingere a afișajului este confirmată prin tonuri ale butoanelor. Puteți anula tonul butoanelor prin meniul Setări ⚙.

Efectuarea primei puneri în funcțiune

■ Deschideți ușa aparatului.

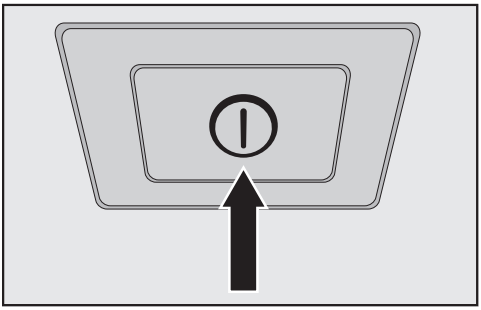

■ Porniți aparatul apăsând întrerupătorul de pornire/oprire.

Întrerupătorul de pornire/oprire se află sub afișaj.

Combina frigorifică începe să se răcească, iar iluminatul interior intră în funcțiune atunci când ușa este deschisă.

Pe afișajul aparatului apare Miele.

■ Dacă porniți aparatul pentru prima dată, vi se va solicita să efectuați următoarele setări:

- Setare Limbă
  (în cazul în care ați selectat din greșeală o Limbă greșită, intrați din nou în modul Setări ⚙ și orientați-vă după simbolul ⚑ pentru setarea limbii)
- Setare Unitate de temperatură:
  °C (grade Celsius) sau °F (grade Fahrenheit)
- Miele@home setat:

■ Selectați continuați, dacă doriți să configurați acum Miele@home. Afișajul și aplicația Miele vă ghidează prin următorii pași.

De îndată ce aparatul frigorific a fost integrată cu succes prin aplicația în rețeaua dumneavoastră WiFi, pe afișajul aparatului frigorific apare Conexiune realizată cu succes.

■ Confirmați din nou procesul cu *OK*.

Dacă conexiunea WiFi este activă, pe afișaj apare ᯤ.

■ Selectați omiteți, dacă doriți să configurați mai târziu Miele@home.

■ Atingeți butonul cu senzor ⮌, dacă doriți să treceți în nivelul de meniu anterior.

Pe afișaj apare mesajul Punere în funcțiune încheiată cu succes.

■ Confirmați prima punere în funcțiune cu *OK*.

Pe afișaj apare ecranul principal (consultați capitolul „Descrierea aparatului“, secțiunea „Ecran principal“).

Prima punere în funcțiune nu poate fi anulată. Ea poate fi doar întreruptă prin oprirea aparatului, dar după repornirea acestuia, prima punere în funcțiune trebuie continuată.

Pornirea şi oprirea aparatului frigorific

Pornirea aparatului

- Deschideţi uşa aparatului.
- Porniţi aparatul apăsând întrerupătorul de pornire/oprire.

Combina frigorifică începe să se răcească, iar iluminatul interior intră în funcţiune atunci când uşa este deschisă.

Pe afişajul aparatului apare Miele, apoi ecranul principal:

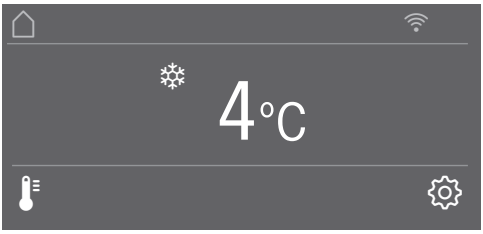

Lăsaţi aparatul să funcţioneze câteva ore înainte de a pune alimente în el, pentru a vă asigura că temperatura este suficient de scăzută.

Oprirea aparatului

- Opriţi aparatul apăsând întrerupătorul de pornire/oprire.

Răcirea şi iluminatul interior sunt dezactivate.

Atenţie! Combina frigorifică nu este deconectată de la reţeaua electrică atunci când este oprită de la întrerupătorul de pornire/oprire.

Oprirea aparatului pentru perioade mai lungi de timp

În cazul în care aparatul frigorific urmează să nu fie folosită o perioadă mai lungă de timp:

- Opriţi aparatul frigorific.
- Scoateţi ştecărul din priză sau decuplaţi siguranţa instalaţiei electrice din locuinţă.
- Curăţaţi aparatul.
- Lăsaţi uşile deschise pentru a aerisi aparatul frigorific şi a preveni formarea mirosurilor neplăcute.

Dacă în timpul unei absenţe îndelungate aparatul este oprit dar nu este curăţat, iar uşile sunt lăsate închise, există riscul acumulării de mucegai în interiorul aparatului.
Curăţaţi obligatoriu aparatul frigorific.

Cu ajutorul modului Setări ⚙ puteți selecta diferite funcții ale aparatului și puteți modifica parțial setările acestora, adaptând astfel aparatul la necesitățile dumneavoastră.

În cele ce urmează sunt descrise doar acele funcții din modul Setări ⚙, pentru care sunt necesare mai multe explicații.

Atunci când vă aflați în modul Setări ⚙, alarma ușii și alte mesaje de avertizare sunt dezactivate automat.

Blocare butoane 🔒/🔓 - activare sau dezactivare

Funcția Blocare butoane activată vă protejează împotriva modificării din greșeală a temperaturii sau împotriva setărilor neintenționate din modul Setări ⚙.

- Selectați în modul Setări ⚙ cu ajutorul butoanelor cu senzori < și > Blocare butoane și confirmați selecția cu *OK*.
- Dezactivați Blocarea butoanelor cu ajutorul butoanelor cu senzori < și > activat sau dezactivat și confirmați selecția cu *OK*.
- Blocarea butoanelor se va activa doar după ce închideți ușa aparatului.

Faptul că Blocarea butoanelor este activată nu este vizibil pe afișaj.

Dacă în timp ce Blocarea butoanelor este activată selectați un buton cu senzor, pe afișaj apare mesajul Pentru deblocare, mențineți butonul OK apăsat timp de 6 secunde.

- Urmați indicațiile de pe afișaj.

Afișajul este deblocat pentru scurt timp și puteți efectua setarea dorită. Prin închiderea ușii aparatului, Blocarea butoanelor este din nou activată.

Reglarea temperaturii în zona MasterFresh (compartimentul uscat) 🌡↕

- Selectați în modul Setări ⚙ cu ajutorul butoanelor cu senzori < și > MasterFresh și confirmați selecția cu *OK*.
- Cu ajutorul butoanelor cu senzori — și + selectați temperatura corectă pentru dumneavoastră și confirmați selecția cu *OK*.
- Atingeți butonul cu senzor ⮌, dacă doriți să anulați procesul.

Bara cu segmente are 5 segmente, reglarea temperaturii se face în incremente de aprox. 1 °C.

Din fabricație, temperatura în compartimentul uscat este setată la 0 C°.

Efectuarea Auto-test ☑

Efectuați Auto-test dacă vi se pare că aparatul nu funcționează corespunzător și este necesară verificarea existenței unor eventuale defecțiuni.

- Selectați în modul Setări ⚙ cu ajutorul butoanelor cu senzori < și > Auto-test și confirmați selecția cu *OK*.
- Atingeți butonul cu senzor ⮌, dacă doriți să anulați procesul.

Auto-test pornește și se verifică dacă aparatul are erori și defecțiuni.

- Dacă nu sunt descoperite erori sau defecțiuni cu ajutorul autotestului, pe afișaj apare mesajul Restartare sistem.
- Dacă sunt descoperite erori sau defecțiuni cu ajutorul autotestului, mesajele de eroare sunt prezentate pe afișaj.

Se aude și o alarmă sonoră.

- Dacă alarma sonoră vă deranjează, o puteți opri anticipat atingând butonul cu senzor 🔕.
- Notați-vă mesajul sau mesajele de eroare afișate.
- Contactați Serviciul Clienți și comunicați care sunt mesajele de eroare afișate.
- Confirmați mesajul cu *OK*.

Pe afișaj apare mesajul Restartare sistem.

Aparatul se oprește automat pentru scurt timp și apoi pornește din nou.

Pe afișaj apare mesajul Auto-test încheiat.

- Confirmați mesajul cu *OK*.

Pe afișaj apare din nou ecranul principal.

Activarea Asistent ușă

Puteți alege între cei doi asistenți pentru ușă Push2open și Pull2open.
Din fabricație este setat asistentul pentru ușă Push2open.

Asistentul pentru ușă Push2open este adecvat pentru fronturile de mobilier fără mâner. Ușa aparatului se deschide singură dacă o apăsați ușor.

Asistentul pentru ușă Pull2open este adecvat pentru fronturile de mobilier cu mâner. Ușa aparatului se deschide ușor, cu un efort foarte mic.

⚠ Pericol de deteriorare ca urmare a închiderii premature a ușii aparatului.
Dacă asistentul pentru ușă este activat, închiderea prematură repetată a ușii aparatului poate duce la defecțiuni sau la afectarea unor funcții.
Nu țineți ușa și nu o deschideți cât timp deschiderea automată a ușii este extinsă. Dacă totuși ați închis ușa aparatului, lăsați-o închisă timp de 5 minute. Deschiderea automată a ușii se aliniază din nou.

Activarea Push2open

- Selectați în modul Setări ⚙ cu ajutorul butoanelor cu senzori < și > Asistent ușă și confirmați selecția cu *OK*.
- Selectați cu ajutorul butoanelor cu senzori < și > Regim și confirmați selecția cu *OK*.
- Selectați cu ajutorul butoanelor cu senzori < și > Push2open și confirmați selecția cu *OK*.
- Atingeți butonul cu senzor ⮌, pentru a reveni la nivelul de meniu anterior.

- setarea intensității

Puteți seta intensitatea funcției Push2open. Cu cât este mai mică intensitatea setată, cu atât mai puțină forță este necesară la apăsarea ușii aparatului.

- Selectați în modul Setări ⚙ cu ajutorul butoanelor cu senzori < și > Asistent ușă și confirmați selecția cu *OK*.
- Selectați în modul Setări ⚙ cu ajutorul butoanelor cu senzori < și > Intensitate și confirmați selecția cu *OK*.

- Cu ajutorul butoanelor cu senzori < și > selectați intensitatea corectă pentru dumneavoastră (redusă, medie, ridicată) și confirmați selecția cu *OK*.

- setarea duratei pentru AutoClose

Puteți seta pe ce durată doriți ca ușa aparatului să rămână deschisă, urmând ca aceasta să se închidă apoi automat.

- Selectați în modul Setări ⚙ cu ajutorul butoanelor cu senzori < și > Asistent ușă și confirmați selecția cu *OK*.
- Selectați în modul Setări ⚙ cu ajutorul butoanelor cu senzori < și > AutoClose și confirmați selecția cu *OK*.
- Cu ajutorul butoanelor cu senzori + și — selectați durata corectă pentru dumneavoastră (5–30 secunde) și confirmați selecția cu *OK*.

Protecție împotriva deschiderii neintenționate: Dacă nu deschideți complet ușa, aceasta se va închide automat după o durată definită de dumneavoastră.

Activarea Pull2open

- Selectați în modul Setări ⚙ cu ajutorul butoanelor cu senzori < și > Asistent ușă și confirmați selecția cu *OK*.
- Selectați cu ajutorul butoanelor cu senzori < și > Regim și confirmați selecția cu *OK*.
- Selectați cu ajutorul butoanelor cu senzori < și > Pull2open și confirmați selecția cu *OK*.
- Atingeți butonul cu senzor ⮌, pentru a reveni la nivelul de meniu anterior.

- setarea intensității

Puteți seta intensitatea funcției Pull2open. Cu cât este mai mică intensitatea setată, cu atât mai puțină forță este necesară la tragerea ușii aparatului.

- Selectați în modul Setări ⚙ cu ajutorul butoanelor cu senzori < și > Asistent ușă și confirmați selecția cu *OK*.
- Selectați în modul Setări ⚙ cu ajutorul butoanelor cu senzori < și > Intensitate și confirmați selecția cu *OK*.
- Cu ajutorul butoanelor cu senzori < și > selectați intensitatea corectă pentru dumneavoastră (redusă, medie, ridicată) și confirmați selecția cu *OK*.

Dezactivarea Asistent ușă

- Selectați în modul Setări ⚙ cu ajutorul butoanelor cu senzori < și > Asistent ușă și confirmați selecția cu *OK*.
- Selectați cu ajutorul butoanelor cu senzori < și > Regim și confirmați selecția cu *OK*.
- Selectați cu ajutorul butoanelor cu senzori < și > dezactivat și confirmați selecția cu *OK*.
- Atingeți butonul cu senzor ⮌, pentru a reveni la nivelul de meniu anterior.

Miele@home

Configurarea Miele@home

Mesajul Miele@home setat apare doar dacă aparatul nu este conectat încă la o rețea WiFi.

- Conectați aparatul dvs. conform descrierii din capitolul „Prima punere în funcțiune“.

Dezactivarea Miele@home

- Selectați în modul Setări ⚙ cu ajutorul butoanelor cu senzori < și > Miele@home și confirmați selecția cu *OK*.
- Selectați cu ajutorul butoanelor cu senzori < și > dezactivați și confirmați selecția cu *OK*.

Pe afișaj apare mesajul Dezactivare reușită.

- Confirmați mesajul cu *OK*.

Combina dumneavoastră frigorifică este acum deconectată din rețeaua WiFi.

Simbolul ᯤ dispare de pe afișaj.

Activarea Miele@home

Trebuie să activați din nou conectarea dacă Miele@home a fost deja activată anterior și apoi conexiunea a fost dezactivată.

- Selectați în modul Setări ⚙ cu ajutorul butoanelor cu senzori < și > Miele@home și confirmați selecția cu *OK*.
- Selectați cu ajutorul butoanelor cu senzori < și > activați și confirmați selecția cu *OK*.

Pe afișaj apare mesajul Activare reușită.

- Confirmați mesajul cu *OK*.

Dacă conexiunea WiFi este activă, pe afișaj apare ᯤ.

Verificarea stării conexiunii WiFi

- Selectați în modul Setări ⚙ cu ajutorul butoanelor cu senzori < și > Miele@home și confirmați selecția cu *OK*.
- Selectați cu ajutorul butoanelor cu senzori < și > Status conexiune și confirmați selecția cu *OK*.

Pe afișaj apare o informație privind starea conexiunii WiFi:

- ᯤ conectat: conexiune puternică,
- ᯤ conectat: conexiune medie,
- ᯤ conectat: conexiune slabă,
- ᯤ: fără conexiune.

Reconfigurarea Miele@home

Dacă rețeaua dumneavoastră WiFi s-a modificat, puteți reconfigura Miele@home pentru aparatul dumneavoastră frigorific.

- Selectați în modul Setări ⚙ cu ajutorul butoanelor cu senzori < și > Miele@home și confirmați selecția cu *OK*.
- Selectați cu ajutorul butoanelor cu senzori < și > Reconfigurați și confirmați selecția cu *OK*.

Pe afișaj apare mesajul .Resetați configurarea?

- Selectați cu ajutorul butoanelor cu senzori < și > da sau nu și confirmați selecția cu *OK*.

Resetarea configurării rețelei

Când doriți să eliminați aparatul frigorific, să o vindeți sau să puneți în funcțiune o aparat frigorific folosită resetați setările acesteia la setările implicite. Aceasta duce și la resetarea configurării de rețea, astfel încât toate datele personale sunt eliminate din aparatul frigorific. În plus, un proprietar anterior nu mai poate accesa aparatul frigorific.

- Resetați setările aparatului frigorific după cum se descrie în capitolul „Revenirea la setările implicite 🧹“.

Dezactivarea Regim demo

Regimul demonstrativ este conceput pentru reprezentanțele care doresc să demonstreze funcționarea aparatului frigorific **fără a porni răcirea**. Nu aveți nevoie de această setare pentru uz casnic.

Dacă regimul demonstrativ a fost activat din fabricație, pe afișaj apare .

- Selectați în modul Setări ⚙ cu ajutorul butoanelor cu senzori < și > Regim demo și confirmați selecția cu *OK*.

Pe afișaj apare mesajul Pentru dezactivare, mențineți butonul OK apăsat timp de 4 secunde.

- Urmați indicațiile de pe afișaj.

Pe afișaj apare numărătoarea inversă Dezactivare regim demo în secunde.

Pe afișaj apare mesajul Regim demo dezactivat. Aparatul răcește.

- Confirmați acest mesaj cu *OK*.

Pe afișaj apare din nou ecranul principal.

Selectarea altor setări

Revenirea la setările din fabricație

Puteți reveni la setările din fabricație ale aparatului frigorific.

Când doriți să eliminați aparatul frigorific, să o vindeți sau să puneți în funcțiune o aparat frigorific folosită resetați setările acesteia la setările implicite. Aceasta duce și la resetarea configurării de rețea, astfel încât toate datele personale sunt eliminate din aparatul frigorific. În plus, un proprietar anterior nu mai poate accesa aparatul frigorific.

- Selectați în modul Setări cu ajutorul butoanelor cu senzori < și > Setări implicite din fabricație și confirmați selecția cu *OK*.
- Selectați cu ajutorul butoanelor cu senzori < și > resetați și confirmați selecția cu *OK*.

După un timp scurt de așteptare, pe afișaj apare mesajul Setările au fost resetate.

- Confirmați mesajul cu *OK*.

Prima punere în funcțiune pornește din nou (consultați capitolul „Prima punere în funcțiune“, secțiunea „Efectuarea primei puneri în funcțiune“).

Setările aparatului frigorific sunt resetate la următoarele valori:

Funcție		Setare din fabricație
	Limbă	engleză
	Luminozitate afișaj	valoare medie (4 din 7 segmente)
	Schemă culori	întunecat
/	Semnale sonore	valoare medie (4 din 7 segmente)
/	Ton butoane	valoare medie (4 din 7 segmente)
°C / °F	Unitate de temperatură	° Celsius
/	Blocare butoane	dezactivat
	MasterFresh	0 °C (2 din 5 segmente)
	Asistent ușă	Push2open
	Miele@home	dezactivat
	Regim sabatic	dezactivat
	Afișare Active AirClean Filter	activat
	Temperatură aparat frigorific	4 °C
	Temperatură compartiment uscat	0 °C

Regim sabatic - activare sau dezactivare

Pentru a veni în sprijinul obiceiurilor religioase ale consumatorilor, aparatul dispune de Regim sabatic.

Pe durata activării Regim sabatic, nu puteți efectua setări la aparatul frigorific.

Aveți grijă ca ușa aparatului să fie bine închisă, întrucât în Regim sabatic avertizările optice și acustice sunt oprite.

- Selectați în modul Setări cu ajutorul butoanelor cu senzori < și > Regim sabatic și confirmați selecția cu *OK*.
- Selectați cu ajutorul butoanelor cu senzori < și > activat sau dezactivat și confirmați selecția cu *OK*.

Pe durata activării Regim sabatic, pe afișaj apare , iar luminozitatea afișajului este redusă (afișajul nu se modifică prin închiderea ușii aparatului).

Următoarele funcții sunt dezactivate pe perioada de activare a Regim sabatic :

- asistentul pentru ușă (în cazul unui front de mobilier fără mâner, ușa aparatului trebuie trasă doar de jos sau din lateral)
- sistemul de iluminat
- toate semnalele acustice și optice
- afișajul de temperatură
- funcția Super Răcire (dacă a fost activată în prealabil)

Pot fi selectate în continuare:

- butonul cu senzor pentru modul Setări pentru dezactivarea Regim sabatic.

Funcția Regim sabatic se dezactivează automat după aprox. 125 de ore.

⚠ Pericol pentru sănătate din cauza consumului de alimente alterate.
Întrucât în timpul modului Sabat nu este afișată o eventuală pană de curent, se poate întâmpla ca alimentele să fie expuse unor temperaturi ridicate pentru un timp îndelungat. Acest lucru scurtează termenul de valabilitate al alimentelor.
Dacă în timpul modului Sabat a survenit o pană de curent, verificați calitatea alimentelor.

Afișare Active AirClean Filter - activare, dezactivare sau resetare

Afișare Active AirClean Filter vă amintește aproximativ la fiecare 6 luni că filtrele Active AirClean trebuie înlocuite. Pe afișaj apare: Schimbare Active AirClean Filter.

Modul în care se înlocuiesc filtrele Active AirClean este descris în capitolul „Curățare și întreținere”, secțiunea „Înlocuirea filtrelor Active AirClean“.

Solicitarea de înlocuire a filtrelor Active AirClean apare pentru prima dată automat, nefiind necesară activarea sa suplimentară.

Activarea Afişare Active AirClean Filter

În cazul dezactivării anterioare a Afişare Active AirClean Filter, această funcţie trebuie activată din nou.

- Selectaţi în modul Setări cu ajutorul butoanelor cu senzori < şi > Afişare Active AirClean Filter şi confirmaţi selecţia cu *OK*.
- Selectaţi cu ajutorul butoanelor cu senzori < şi > activat şi confirmaţi selecţia cu *OK*.

Funcţia Afişare Active AirClean Filter este activată.

Dezactivarea Afişare Active AirClean Filter

În cazul în care nu doriţi Afişare Active AirClean Filter, puteţi dezactiva această funcţie.

- Selectaţi în modul Setări cu ajutorul butoanelor cu senzori < şi > Afişare Active AirClean Filter şi confirmaţi selecţia cu *OK*.
- Selectaţi cu ajutorul butoanelor cu senzori < şi > dezactivat şi confirmaţi selecţia cu *OK*.

Funcţia Afişare Active AirClean Filter este dezactivată.

Resetarea Afişare Active AirClean Filter

După ce aţi înlocuit filtrele Active AirClean, trebuie să resetaţi Afişare Active AirClean Filter, pentru ca solicitarea să fie afişată din nou după 6 luni.

În cazul în care nu resetaţi afişarea, solicitarea va continua să apară permanent.

- Selectaţi în modul Setări cu ajutorul butoanelor cu senzori < şi > Afişare Active AirClean Filter şi confirmaţi selecţia cu *OK*.
- Selectaţi cu ajutorul butoanelor cu senzori < şi > resetaţi şi confirmaţi selecţia cu *OK*.

Mesajul Schimbare Active AirClean Filter dispare de pe afişaj.

Funcţia Afişare Active AirClean Filter pentru următoarea înlocuire a filtrelor Active AirClean a fost activată.

Temperatura corectă

Setarea corectă a temperaturii este foarte importantă pentru depozitarea alimentelor. Microorganismele vor provoca alterarea rapidă a alimentelor care nu sunt păstrate la temperatura corectă. Temperatura influențează rata de înmulțire a acestor microorganisme. Reducerea temperaturii determină reducerea ratei de înmulțire a acestora.

Temperatura din aparat va crește:

- cu cât se deschide mai des ușa și cu cât este ținută deschisă mai mult timp;
- cu cât sunt depozitate mai multe alimente;
- cu cât sunt mai calde alimentele introduse în aparat;
- cu cât este mai ridicată temperatura ambientală din jurul aparatului. Aparatul este proiectat pentru o anumită clasă climatică (interval de temperatură ambientală) și nu trebuie utilizat în afara limitelor acesteia.

... în aparat frigorific și în zona MasterFresh

În aparat frigorific recomandăm o temperatură de răcire de 4 °C.

În compartimentul uscat al zonei MasterFresh recomandăm o temperatură de 0 °C.

Distribuirea automată a temperaturii (DynaCool)

Aparatul pornește automat ventilatorul, de îndată ce se activează răcirea zonei frigider. Astfel, temperatura rece din zona frigider este distribuită uniform, iar toate alimentele depozitate sunt răcite cu aproximativ aceeași temperatură.

Setarea temperaturii

■ Atingeți butonul cu senzor pentru setarea temperaturii.

Apare temperatura setată anterior.

■ Setați temperatura cu ajutorul butoanelor cu senzori + și —. Dacă țineți apăsate butoanele cu senzori, temperatura se modifică în mod continuu.

■ Confirmați setarea temperaturii cu *OK* sau așteptați aprox. 8 secunde după apăsarea ultimului buton. Temperatura este preluată automat.

Sfat: Noua temperatură setată va fi confirmată și preluată și prin închiderea ușii aparatului.

Temperatura care apare pe afișaj este întotdeauna temperatura **dorită**.

După ce ați reglat temperatura, **așteptați aprox. 6 ore dacă aparatul conține alimente puține și aprox. 24 de ore dacă aparatul este plin**, înainte de a verifica afișajul de temperatură. Acesta este timpul necesar pentru ca afișajul să vă indice temperatura exactă a aparatului.

■ Dacă după acest interval de timp temperatura continuă să fie prea ridicată sau prea scăzută, va trebui să o reglați din nou.

Reglarea temperaturii în compartimentul uscat al zonei MasterFresh

În compartimentul uscat al zonei MasterFresh, temperatura este de aprox. 0 °C.

Dacă doriți o temperatură mai caldă sau mai rece, o puteți modifica puțin (consultați capitolul „Efectuarea altor setări“, secțiunea „Reglarea temperaturii în zona MasterFresh (compartimentul uscat) “).

Sfat: Dacă, de exemplu, doriți să depozitați pește sensibil, puteți să selectați o setare mai joasă. O temperatură ceva mai ridicată este mai plăcută dacă de ex. doriți să depozitați alimente gata de consum.

Limite de temperatură

Temperatura din zona aparat frigorific poate fi setată de la 2 °C la 8 °C.

Temperatura în compartimentul uscat al zonei MasterFresh-Zone se poate regla între -1 °C și 3 °C.

Funcţia Super Răcire ❄

Funcţia Super Răcire poate fi utilizată pentru a reduce rapid temperatura din aparat frigorific la cea mai joasă valoare a sa (în funcţie de temperatura încăperii).

Activarea funcţiei Super Răcire se recomandă în special atunci când doriţi să răciţi rapid cantităţi mari de alimente proaspete şi băuturi pe care le introduceţi în aparat frigorific.

Pornirea funcţiei Super Răcire

- Atingeţi butonul cu senzor 🌡 pentru setarea temperaturii.
- Atingeţi butonul cu senzor ❄ pentru a porni funcţia Super Răcire.

Simbolul ❄ este evidenţiat cromatic, iar pe afişajul de temperatură apare valoarea de temperatură nou setată de 2 °C.

- Confirmaţi setarea cu *OK* sau aşteptaţi aprox. 8 secunde după apăsarea ultimului buton. Setarea este preluată automat.

Pe afişaj este aprins acum simbolul ❄.

Acum aparatul frigorific funcţionează la cea mai mare capacitate de răcire posibilă.

Oprirea funcţiei Super Răcire

- Atingeţi butonul cu senzor 🌡 pentru setarea temperaturii.

Simbolul ❄ este evidenţiat cromatic, iar pe afişajul de temperatură apare valoarea de temperatură 2 °C.

- Atingeţi butonul cu senzor ❄ pentru a opri funcţia Super Răcire.

Simbolul ❄ nu mai este evidenţiat cromatic, iar pe afişajul de temperatură apare din nou valoarea de temperatură setată anterior.

- Confirmaţi setarea cu *OK* sau aşteptaţi aprox. 8 secunde după apăsarea ultimului buton. Setarea este preluată automat.

Simbolul ❄ dispare de pe afişajul de temperatură.

Combina frigorifică va funcţiona din nou la o putere normală de răcire.

În cazul în care nu dezactivaţi funcţia Super Răcire, aceasta se dezactivează automat după aprox. 6 ore. Aparatul funcţionează din nou la puterea normală de răcire.

Sfat: Pentru a economisi energie, funcţia Super Răcire poate fi dezactivată manual odată ce alimentele şi băuturile au fost răcite suficient.

Aparatul este dotat cu un sistem de avertizare pentru a se evita pierderea de energie atunci când uşa aparatului rămâne deschisă.

Alarma uşii

Alarma sonoră se va declanşa dacă uşa este lăsată deschisă mai mult de 2 minute.
De asemenea, pe afişaj apare mesajul Închideţi uşa.

De îndată ce uşa aparatului a fost închisă, sunetul de avertizare se opreşte, iar mesajul de pe afişaj dispare.

Oprirea anticipată a alarmei uşii

Dacă alarma sonoră vă deranjează, o puteţi opri anticipat.

- Atingeţi butonul cu senzor *OK*.

Sunetul de avertizare nu se mai aude, iar mesajul dispare de pe afişaj.

Sunetul de avertizare şi mesajul de pe afişaj reapar după un anumit interval de timp, până când uşa aparatului este închisă.

Scoaterea sau mutarea rafturilor de pe uşa aparatului

Scoateţi sau mutaţi rafturile de pe uşa aparatului doar când sunt goale.

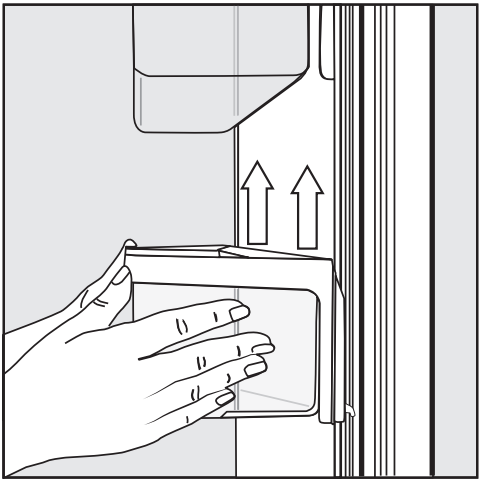

- Ţineţi raftul cu ambele mâini de cadrul de susţinere şi ridicaţi-l puţin, astfel încât cârligele de fixare să iasă din ghidaj.
- Scoateţi raftul sau aşezaţi-l din nou în ghidaje, în poziţia dorită, cu cârligele de fixare la aceeaşi înălţime.
- Aveţi grijă ca raftul să fie aşezat drept.

Sfat: Puteţi scoate complet sertarele agăţate din cadrele de susţinere, pentru a le umple sau goli sau pentru a le curăţa.

Scoaterea şi mutarea rafturilor

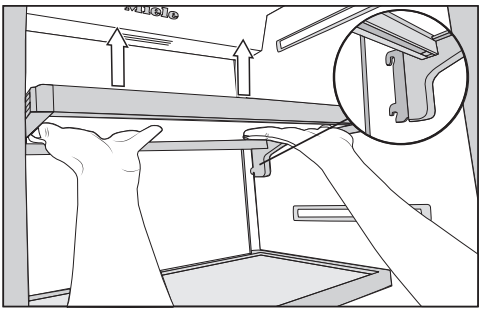

- Apucaţi cu ambele mâini de sub raft şi ridicaţi-l puţin, astfel încât acesta să iasă din cârligele de fixare, situându-se deasupra ghidajului.
- Trageţi raftul în faţă.
- Scoateţi raftul sau aşezaţi-l în poziţia dorită, reintroducând cârligele de fixare în ghidaj.
- Aveţi grijă ca raftul să fie aşezat drept.

Scoaterea sertarului suspendat

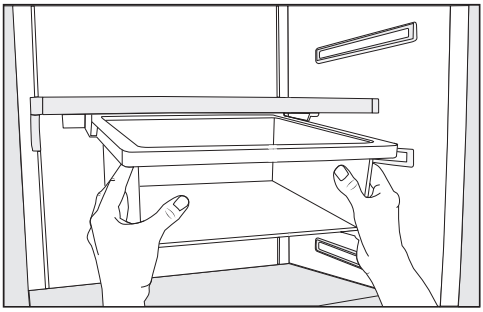

- Trageţi complet în afară sertarul suspendat, astfel încât să fie ridicat pe ambele părţi deasupra opritoarelor de extragere.
- Pentru a-l repune în aparat, împingeţi drept sertarul în ghidaj.

Sertarul suspendat poate fi deplasat spre stânga sau spre dreapta, după preferinţe.

Mutarea sertarului suspendat

Sertarul suspendat poate fixat sub orice raft din aparat frigorific.

- Trageţi în afară sertarul suspendat.
- Pentru a scoate suportul pentru sertarul suspendat, apăsaţi pe ambele părţi ale suportului, din spate înspre clemele de prindere şi trageţi suportul oblic în jos din cadrul de susţinere.
- Pentru a repune suportul, apăsaţi pe ambele părţi din spate înspre clemele de prindere ale suportului şi fixaţi-l de jos în fanta din cadrul de susţinere.
- Reintroduceţi sertarul suspendat.

Sfat: Alternativ puteţi muta raftul împreună cu sertarul suspendat.

Scoaterea compartimentelor din aparat frigorific

- Trageţi puţin compartimentul în afară.

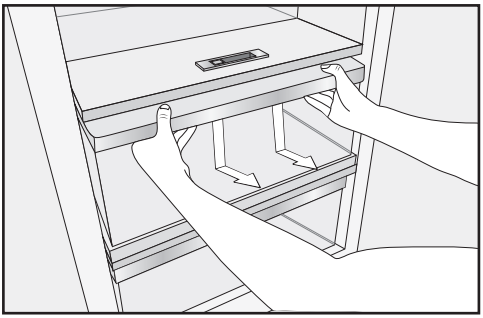

- Cuprindeţi de jos cu ambele mâini cadrul de susţinere al compartimentului şi apăsaţi compartimentul spre în spate cu o mişcare uşoară, astfel încât să iasă din punctul de fixare posterior, ridicându-se.
- Scoateţi compartimentul trăgându-l în faţă.

Apoi împingeţi la loc şinele telescopice. Astfel puteţi evita avarierea lor.

Atunci când curăţaţi aparatul, aveţi grijă să nu înlăturaţi prin spălare vaselina specială din şinele telescopice. Curăţaţi şinele telescopice cu o lavetă umedă.

- Pentru a repune compartimentul, aşezaţi-l pe şinele telescopice, astfel încât să se fixeze cu un clic.

⚠ Pericol de explozie din cauza amestecurilor gazoase inflamabile.
Amestecurile gazoase inflamabile se pot aprinde de la componentele electrice.
Nu depozitați în aparat materiale explozive sau orice produse care conțin materiale inflamabile (de exemplu doze de spray). Dozele de spray pot fi recunoscute după conținutul inscripționat pe ambalaj sau după simbolul flăcării. Eventualele gaze emanate se pot aprinde în contact cu componentele electrice.

⚠ Pericol de deteriorare ca urmare a alimentelor cu conținut de grăsime sau ulei.
În cazul în care depozitați alimente ce conțin grăsimi sau uleiuri în aparat sau pe ușa acestuia, materialul plastic poate deveni poros, astfel încât se poate sparge sau rupe.
Aveți grijă ca eventualele scurgeri de grăsime sau ulei să nu intre în contact cu componentele de plastic ale aparatului.

Diverse zone de păstrare

Datorită circulației naturale a aerului din aparat, în interiorul acestuia se formează diferite zone de temperatură.

Aerul rece și greu coboară către partea de jos a aparatului frigorific. Utilizați eficient diversele zone când depozitați alimente în aparat.

Sfat: Pentru a permite circulația eficientă a aerului, nu așezați alimentele foarte apropiate unele de altele în aparat frigorific.

Dacă circulația aerului nu este suficientă, se reduce puterea de răcire și consumul energetic crește.
Nu acoperiți ventilatorul de pe peretele din spate al aparatului frigorific.

Sfat: Nu depozitați alimentele în așa fel încât să atingă peretele din spate al aparatului frigorific. Altfel pot îngheța lipite de peretele din spate.

Acesta este un aparat frigorific cu distribuire automată a temperaturii (DynaCool). Aparatul frigorific pornește automat ventilatorul imediat ce răcirea frigiderului se activează. Astfel, aerul rece este distribuit uniform în frigider, iar diferențele de temperatură între zonele de răcire sunt mai puțin pronunțate. Prin urmare, toate alimentele depozitate sunt răcite aproape la aceeași temperatură.

Cea mai caldă zonă

Cea mai caldă zonă este în partea din față-sus a aparatului şi pe uşă. Folosiţi-o de exemplu pentru păstrarea untului, astfel încât să rămână tartinabil, și a caşcavalului, astfel încât să îşi păstreze aroma.

Cea mai rece zonă

Cea mai rece zonă a aparatului frigorific este chiar deasupra sertarelor pentru fructe și legume și la peretele posterior. Însă în compartimentul uscat al zonei MasterFresh, temperaturile sunt și mai scăzute.

Folosiți această zonă din aparat frigorific și din compartimentul uscat al zonei MasterFresh pentru toate alimentele sensibile și ușor perisabile, ca de exemplu:

- pește, carne roșie, carne de pasăre;

- mezeluri, produse semipreparate;
- alimente gătite care conțin ouă sau smântână;
- aluat proaspăt, aluaturi de prăjituri, aluat de pizza sau plăcintă;
- brânzeturi moi sau alte produse lactate;
- legume preambalate și alte alimente proaspete a căror etichetă precizează o temperatură de păstrare de min. 4 °C.

Sfat: Aici se păstrează bine în special mâncărurile preparate în casă, deoarece se previne înmulțirea eventualelor microorganisme existente.

Păstrarea corectă a alimentelor

Păstrați alimentele în aparat frigorific ambalate sau bine acoperite (în ceea ce privește zona MasterFresh, există excepții). Astfel alimentele nu vor căpăta mirosuri străine, nu se vor usca și veți evita transmiterea eventualilor germeni existenți. Acest lucru trebuie avut în vedere în special la păstrarea alimentelor de origine animală. Aveți grijă în special ca alimentele precum carnea crudă și peștele să nu intre în contact cu alte alimente.
Dacă temperatura este setată corect, iar igiena este corespunzătoare, durata de păstrare a alimentelor se poate prelungi considerabil și se evită aruncarea alimentelor.

Legume și fructe

Fructele și legumele pot fi păstrate fără ambalaj în sertarele pentru fructe și legume.

Depozitarea alimentelor în zona MasterFresh

Zona MasterFresh

În zona MasterFresh sunt condiții optime pentru depozitarea fructelor, legumelor, peștelui, cărnii și produselor lactate. Alimentele rămân proaspete pentru un timp mult mai îndelungat și își păstrează gustul și vitaminele.

Zona MasterFresh este formată dintr-un compartiment cu umiditate controlată și un compartiment uscat.

- **Compartimentul cu umiditate controlată** este adecvat, în funcție de setarea regulatorului de umiditate, în special pentru **depozitarea fructelor și legumelor**.
- **Compartimentul uscat** este adecvat în special pentru **depozitarea alimentelor perisabile** precum peștele, carnea și produsele lactate.
  De asemenea, puteți depozita aici alimente de orice fel, dacă sunt ambalate.

	capacitate max. de încărcare a sertarelor din zona MasterFresh
K 2602 Vi, K 2612 Vi	25 kg
K 2802 Vi, K 2812 Vi	35 kg
K 2902 Vi, K 2912 Vi	45 kg

Compartiment cu umiditate controlată



Umiditatea conținută de alimentele depozitate este păstrată în compartimentul cu umiditate controlată. Cu cât umiditatea aerului din compartimentul cu umiditate controlată corespunde mai mult cu umiditatea proprie a alimentelor, cu atât acestea vor rămâne mai crocante și mai proaspete pentru o perioadă mai lungă, deoarece conținutul de apă al alimentelor se păstrează în mare măsură.

Gradul de umiditate a aerului depinde în principiu de tipul și de cantitatea de alimente depozitate, atunci când le depozitați neambalate.

Temperatura din compartimentul cu umiditate controlată corespunde, cu aproximație, temperaturii din aparatul frigorific convențional.

Rețineți că o stare inițială bună a alimentelor este esențială pentru obținerea unui rezultat de depozitare optim.

Cu ajutorul regulatorului de umiditate, umiditatea aerului din compartiment se reglează prin setările ◊ până la ◊◊◊.

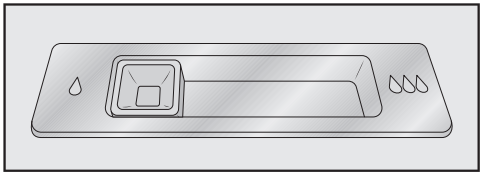

Poziția regulatorului de umiditate ◊ = umiditatea aerului ușor mărită

Această setare ◊ se selectează atunci când depozitați **foarte multe** fructe și legume în compartimentul cu umiditate controlată. Regulatorul de umiditate închide puțin orificiile compartimentului, astfel încât o parte din umiditatea din compartiment să se păstreze.

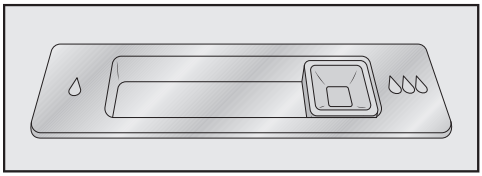

Poziția regulatorului de umiditate ◊◊◊ = umiditatea aerului mărită

Această setare ◊◊◊ se selectează atunci când depozitați **puține până la multe** fructe și legume în compartimentul cu umiditate controlată. Regulatorul de umiditate închide complet orificiile compartimentului, astfel încât toată umiditatea din compartiment să se păstreze.

Sfat: Dacă umiditatea aerului este prea ridicată și se adună mai multă umezeală în compartiment, selectați setarea ◊. În cazul în care încărcătura este mică, umiditatea poate fi prea redusă. Dacă nu depozitați multe alimente, puneți-le în ambalaje etanșe.

La o umiditate ridicată în compartimentul cu umiditate controlată, în unele împrejurări se poate forma condens pe podeaua și sub capacul compartimentului.

Ștergeți condensul cu o cârpă.

Reglarea umidității aerului în compartimentul cu umiditate controlată

- Deplasați regulatorul de umiditate spre stânga ◊ sau spre dreapta ◊◊◊, în funcție de setarea dorită.

Compartiment uscat cu temperatură reglabilă



Temperatura din compartimentul uscat este de -1 până la 3 °C. Aceasta este o temperatură mai mică decât cea dintr-un aparat frigorific obișnuit, dar este temperatura optimă de păstrare pentru alimentele care nu sunt sensibile la frig.

Deoarece durata de păstrare a alimentelor se prelungește semnificativ la această temperatură, alimentele pot fi păstrate mai mult timp, fără a-și pierde prospețimea, iar dumneavoastră puteți face cumpărături la intervale de timp mai mari.

Dacă totuși doriți o temperatură mai caldă sau mai rece, deoarece doriți, de ex., să depozitați pește, o puteți modifica puțin (consultați capitolul „Efectuarea altor setări“, secțiunea „Reglarea temperaturii în zona MasterFresh (compartimentul uscat) 🌡↕)”.

Umiditatea aerului în compartimentul uscat corespunde cu aproximație umidității aerului din zona aparat frigorific convențională.

Sfat: Aici se păstrează bine în special mâncărurile preparate în casă, deoarece se previne înmulțirea eventualelor microorganisme existente.

În principiu, compartimentul uscat este adecvat în special pentru păstrarea alimentelor ușor perisabile, precum:

- produse lactate, de ex. iaurt, brânză, smântână, brânză Quark etc.
- salate gata preparate
- carne, pasăre, mezeluri
- pește proaspăt și crustacee
- De asemenea, puteți depozita aici alimente de orice fel, dacă sunt ambalate.

Depozitarea alimentelor în zona MasterFresh

Reţineţi că alimentele bogate în proteine se alterează mai repede decât altele. Adică, de exemplu, crustaceele se alterează mai rapid decât peştele, iar peştele se alterează mai rapid decât carnea roşie.

Din motive de igienă, păstraţi alimentele din acest compartiment doar **acoperite sau ambalate**.

Scoateţi alimentele din compartimentul uscat cu aprox. 30 - 60 de minute înainte de consum. Aroma şi gustul îşi fac simţită prezenţa doar la temperatura camerei.

În caz de temperaturi ridicate ale camerei şi alimente sensibile, introduceţi şi ţineţi alimentele în aparat frigorific pentru o perioadă de timp.

În cazul în care nu sunteţi mulţumit de rezultatul depozitării alimentelor dumneavoastră (de ex. la scurt timp după ce le-aţi pus la păstrare, alimentele sunt deja moi sau uscate) luaţi în calcul încă o dată următoarele sfaturi:

- Depozitaţi numai alimente proaspete. Starea alimentelor atunci când sunt introduse în aparat este decisivă pentru prospeţimea acestora.
- Înainte de a depozita alimentele, curăţaţi compartimentele zonei MasterFresh.
- Scurgeţi alimentele foarte umede înainte de a le stoca în compartimentul cu umiditate controlată.
- Nu depozitaţi alimente sensibile la frig în compartimentul uscat (consultaţi capitolul „Păstrarea alimentelor în aparat frigorific“, secţiunea „Alimente neadecvate pentru păstrarea în aparat frigorific“).
- Stabiliţi setarea corespunzătoare alimentelor pe care doriţi să le depozitaţi (depozitare umedă, respectiv uscată).
- Depozitaţi alimentele neambalate în compartimentul cu umiditate controlată.
  În compartimentul cu umiditate controlată se atinge o umiditate mare numai din umiditatea pe care o conţin alimentele depozitate.
  În cazul în care umiditatea aerului nu este suficientă, deoarece, de exemplu, sunt depozitate prea puţine alimente, umiditatea poate fi sporită cu ajutorul unui burete umed.
- În cazul în care vi se pare că temperatura din compartimentul uscat este prea mare sau prea mică, o puteţi regla (consultaţi capitolul „Temperatura corectă”, secţiunea „Limite de temperatură”). Cel târziu atunci când s-au format cristale de gheaţă pe fundul compartimentului uscat, temperatura trebuie mărită, deoarece altfel alimentele sunt deteriorate din cauza temperaturii prea reci.
- În cazul în care s-a acumulat prea multă apă pe fundul compartimentului cu umiditate controlată, ştergeţi suprafaţa cu o lavetă. Scurgeţi eventual alimentele înainte de a le depozita sau aşezaţi un grătar pe baza compartimentului cu umiditate controlată, pentru ca umiditatea să se acumuleze pe fundul compartimentului.

Dezgheţarea automată

Zona aparat frigorific şi zona MasterFresh

Aparatul Frigorific şi zona MasterFresh se dezgheaţă automat.

În timpul funcţionării compresorului, în funcţie de funcţiile active, pe peretele din spate al aparatului frigorific şi al zonei MasterFresh se poate forma brumă şi stropi de apă. Nu este nevoie să îi înlăturaţi, deoarece aceştia se evaporă automat de la căldura compresorului.

Aveți grijă să nu pătrundă apă la componentele electronice sau la sistemul de iluminat.

⚠ Pericol de deteriorare ca urmare a pătrunderii umidității.
Aburul emanat de un aparat de curățat cu aburi poate deteriora plasticul și componentele electrice.
Nu folosiți aparate de curățat cu aburi pentru a curăța aparatul frigorific.

Nu este permisă îndepărtarea etichetei cu date tehnice din interiorul aparatului frigorific. Aceasta este necesară în caz de defecțiune.

Indicații privind agenții de curățare

Pentru a preveni deteriorarea suprafețelor aparatului dumneavoastră, în timpul curățării, **nu** folosiți

- agenți de curățare care conțin sodă, amoniac, acizi sau cloruri,
- agenți de curățare cu compuși anticalcar,
- agenți de curățare abrazivi (de ex. pulbere sau lichid abraziv de curățare și pietre abrazive),
- agenți de curățare pe bază de solvenți,
- agenți de curățare pentru inox,
- detergenți pentru mașini de spălat vase,
- spray-uri pentru cuptoare,
- detergenți pentru curățat sticla,
- perii și bureți duri și abrazivi (de ex. bureți pentru curățarea oalelor),
- radiere speciale de îndepărtat mizeria,
- răzuitoare metalice ascuțite.

În interiorul aparatului utilizați doar agenți de curățare și întreținere care nu afectează alimentele.

Recomandăm pentru curățare apa călduță și puțin detergent de vase pentru spălare manuală.

Înainte de curățarea aparatului

- Opriți aparatul apăsând întrerupătorul de pornire/oprire.
- Scoateți toate alimentele din aparat și depozitați-le într-un loc răcoros.
- Scoateți toate celelalte elemente interioare demontabile, pentru a le curăța (consultați capitolul „Organizarea interiorului”).

Interiorul aparatului, accesorii

Curățați aparatul frigorific regulat, cel puțin o dată pe lună.
Nu lăsați murdăria să se întărească, ci înlăturați-o imediat.

- Curățați interiorul aparatului cu apă călduță și puțin detergent lichid de vase. Spălați toate piesele manual, nu în mașina de spălat vase.
- După curățare, clătiți cu apă curată apoi uscați totul cu o lavetă moale.
- Lăsați ușile deschise o perioadă scurtă de timp pentru a aerisi aparatul și a preveni formarea mirosurilor neplăcute.

Cadru din aluminiu

Cadrele rafturilor din aparat și de pe ușă sunt confecționate parțial din aluminiu.

Aluminiu este un material viu. Perspectiva, iluminarea și spațiul înconjurător determină efectul de reflectare și, astfel, aspectul aparatului. Aluminiul este sensibil la zgârieturi și tăieturi.

Cadrele din aluminiu se pot decolora și deteriora dacă mizeria este lăsată mult timp să acționeze asupra lor.

Înlăturați imediat murdăria de pe cadrele din aluminiu.

Curățarea garniturii de etanșare a ușii

⚠ Pericol de deteriorare din cauza curățării incorecte.

Dacă garnitura ușii este tratată cu uleiuri și grăsimi, garnitura ușii poate deveni poroasă.

Nu tratați cu uleiuri sau grăsimi garnitura de etanșare a ușii.

- Garnitura de etanșare a ușii trebuie curățată în mod regulat cu apă curată și apoi ștearsă bine cu o cârpă.

Curățarea spațiilor de ventilare

Depunerile de praf fac să crească consumul de energie electrică.

- Curățați regulat spațiile de ventilare cu o pensulă sau cu aspiratorul (utilizați de ex. peria mică de praf a aspiratoarelor Miele).

Înlocuirea filtrelor Active AirClean

Filtrele Active AirClean din aparat frigorific trebuie înlocuite aproximativ la fiecare 6 luni.

Pe afișaj apare: Schimbare Active AirClean Filter.

- Confirmați mesajul cu *OK*.

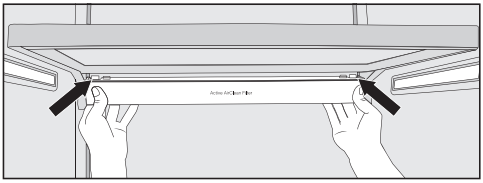

- Pentru a scoate suportul pentru filtrele Active AirClean, apăsați pe ambele părți ale suportului, din spate înspre clemele de prindere și trageți suportul oblic în jos din cadrul de susținere.

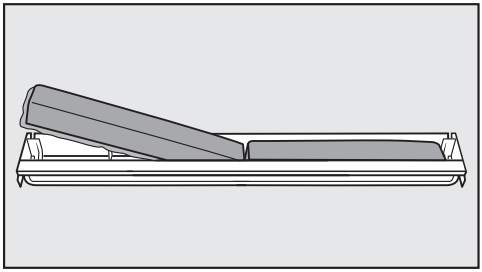

- Scoateți filtrele vechi Active AirClean din suport și introduceți filtrele noi, având marginea proeminentă îndreptată în jos.
- Pentru a repune suportul, apăsați pe ambele părți din spate înspre clemele de prindere ale suportului și fixați-l de jos în fanta din cadrul de susținere.

Suportul poate fixat sub orice raft din aparat frigorific.

După ce filtrele Active AirClean au fost înlocuite, afișajul filtrelor Active AirClean trebuie resetat prin modul Setări ⚙

pe afișaj (consultați capitolul „Selectarea altor setări”, secțiunea „Afișare Active AirClean Filter - resetare“).

Puteți achiziționa filtre Active AirClean noi (cu sau fără suport) de la Serviciul Clienți Miele, de la reprezentanță sau de pe pagina de internet Miele.

După curățare

- Repuneți toate rafturile și accesoriile în aparat.
- Porniți din nou aparatul.
- Porniți funcția Super Răcire pentru un timp, astfel încât aparatul frigorific să se răcească rapid.
- Repuneți alimentele în compartimentul aparat frigorific și închideți ușile aparatului.

Ghid de rezolvare a problemelor

Cu ajutorul ghidului de mai jos veți putea remedia majoritatea problemelor și defecțiunilor care pot interveni în timpul utilizării obișnuite a aparatului. Astfel veți putea economisi timp și bani, deoarece nu va mai fi nevoie să contactați Serviciul Clienți.

Puteți găsi informații despre depanare la www.miele.ro/service.

Tabelele de mai jos vă vor ajuta să găsiți și să înlăturați cauza unei defecțiuni sau a unei probleme.

Puteți remedia singur majoritatea defecțiunilor și erorilor. În multe cazuri, puteți economisi timp și bani prin faptul că nu trebuie să contactați service-ul.

La www.miele.ro/support/customer-assistance veți primi informații suplimentare cu privire la modul de remediere a defecțiunilor.

Până la remedierea deranjamentului, încercați să nu deschideți aparatul, pentru a menține la minimum pierderea de temperatură rece.

Problemă	Cauză posibilă și remediere
Dacă vi se pare că aparatul dumneavoastră nu funcționează corespunzător, puteți efectua un Auto-test**. Astfel se verifică dacă aparatul are erori sau defecțiuni.**	După efectuarea autotestului, pe afișaj sunt indicate eventualele erori. ■ Efectuați autotestul (consultați capitolul „Alte setări“, secțiunea „Efectuarea unui Auto-test ☑ “). ■ Contactați eventual Serviciul Clienți și comunicați care sunt mesajele de eroare afișate.
Aparatul frigorific nu răcește.	Aparatul frigorific nu este pornit. ■ Porniți aparatul.
	Ștecherul de rețea nu este introdus corect în priză sau fișa aparatului nu este introdusă corect în priza aparatului. ■ Introduceți fișa de rețea în priză și fișa de alimentare a aparatului, în priza acestuia.
	Siguranța principală a instalației din locuință s-a decuplat. Aparatul, tensiunea electrică din locuință sau un alt aparat ar putea fi defecte. ■ Contactați un electrician profesionist sau serviciul pentru clienți Miele.

Problemă	Cauză posibilă şi remediere
Compresorul se cuplează tot mai frecvent şi pentru un timp mai îndelungat, iar temperatura din combina frigorifică este prea scăzută.	Uşile aparatelor au fost deschise frecvent sau au fost depozitate cantităţi mari de alimente. ■ Deschideţi uşile aparatului doar la nevoie şi pentru cât mai puţin timp posibil.
	Uşile aparatului nu se închid complet, iar temperatura din interiorul combinei frigorifice scade. ■ Verificaţi poziţia uşilor aparatului şi ajustaţi uşile aparatului folosind şuruburile din balamalele uşilor.
	Uşile aparatului nu sunt închise corect. Dacă s-a format deja un strat gros de gheaţă, puterea de răcire scade. Consumul de energie creşte. ■ Întotdeauna închideţi complet uşile aparatului. ■ Dezgheţaţi combina frigorifică, dacă este necesar, şi curăţaţi-o.
	Temperatura ambientală este prea mare. Cu cât temperatura ambientală este mai ridicată, cu atât compresorul funcţionează mai mult timp. ■ Vă rugăm să respectaţi indicaţiile: „Instalarea” ⇨ „Locul de instalare”.
	Spaţiile de ventilare sunt obstrucţionate sau acoperite cu depuneri de praf. ■ Nu acoperiţi spaţiile de ventilare. ■ Îndepărtaţi cu regularitate depunerile de praf din spaţiile de ventilare.
	În cazul aparatelor încorporabile: combina frigorifică nu a fost încorporată corect în nişa de încastrare. ■ Instalaţi combina frigorifică conform instrucţiunilor de montaj.
Compresorul se cuplează tot mai des şi pentru prea mult timp, temperatura în aparat este prea scăzută.	Temperatura din aparat este setată la o valoare prea scăzută. ■ Corectaţi setarea temperaturii.
	Funcţia Super Răcire continuă să rămână activată. ■ Pentru a economisi energie, puteţi dezactiva manual funcţia Super Răcire.

Ghid de rezolvare a problemelor

Problemă	Cauză posibilă şi remediere
Temperatura din aparatul frigorific este prea ridicată. Produsele congelate (la anumite modele) se dezgheță.	Aceasta nu este o defecțiune. Temperatura programată este prea ridicată. ■ Corectați setarea temperaturii. ■ După 24 de ore, verificați încă o dată temperatura.
	Temperatura ambientală pentru care a fost configurat aparatul frigorific a scăzut sub valoarea setată. Dacă temperatura ambientală este prea scăzută, compresorul pornește mai rar. Temperatura din aparatul frigorific crește. ■ În acest scop, vă rugăm să urmați indicațiile privind temperatura ambientală („Instalarea” ⇨ „Locul de instalare”). ■ Creșteți setarea de temperatură ambientală.
Compresorul funcționează continuu.	Aceasta nu este o eroare. Pentru a economisi energie, atunci când nu este nevoie de temperaturi foarte joase, compresorul funcționează la viteză redusă. Astfel crește durata de funcționare a compresorului.
Se aude un sunet de avertizare.	Ușa aparatului este deschisă de peste 2 minute. ■ Închideți ușa aparatului.
Deşi ușa aparatului este deschisă, nu se aude niciun sunet de avertizare.	Ați dezactivat semnalele sonore. ■ Reactivați semnalele sonore prin modul Setări ⚙.
	Funcția Regim sabatic ist este activată: Afișajul de temperatură este întunecat, iar pe afișaj se aprinde simbolul . ■ Puteți dezactiva oricând modul Sabat (consultați capitolul „Selectarea altor setări“, secțiunea „Regim sabatic - activare sau dezactivare“).
Ușa aparatului nu se deschide.	Asistentul pentru ușă Pull2open este activat, însă aparatul are un front de mobilier fără mâner. ■ În cazul fronturilor de mobilier fără mâner, activați asistentul pentru ușă Push2open (consultați capitolul „Selectarea altor setări”, secțiunea „Asistent ușă - activare“).
Când Regim sabatic este activat, ușa aparatului nu se deschide.	Asistentul pentru ușă Pull2open este activat, dar este activat și Regim sabatic. ■ Atunci când Regim sabatic este activat, asistentul pentru ușă este dezactivat. ■ Trageți ușa aparatului de jos sau din lateral.

Mesaje afişate

Mesaj	Cauză posibilă şi remediere
Se aude sunetul de avertizare, iar pe afişaj apare mesajul Închideţi uşa**.**	Uşa aparatului este deschisă. ■ Închideţi uşa aparatului. ■ Dacă doriţi să opriţi anticipat sunetul de avertizare, atingeţi butonul cu senzor *OK* de pe afişaj. Sunetul de avertizare se va opri.
Afişajul de temperatură este întunecat, iar pe afişaj apare .	Funcţia Regim sabatic este activată: Iluminatul interior este oprit, iar aparatul răceşte. ■ Puteţi dezactiva oricând modul Sabat (consultaţi capitolul „Selectarea altor setări“, secţiunea „Regim sabatic - activare sau dezactivare“).
Pe afişaj apare „F Vă rugăm contactaţi Serviciul Clienţi Miele.**” şi se aude şi un sunet de avertizare.**	S-a produs o defecţiune. ■ Notaţi-vă eventual mesajul de eroare. ■ Contactaţi Serviciul Clienţi. ■ Pentru a dezactiva sunetul de avertizare, atingeţi simbolul . Mesajul de eroare dispare de pe afişaj doar după ce eroarea a fost remediată.
	Există o tensiune prea mică sau prea mare. ■ Respectaţi datele de conectare din capitolul „Instalare”, secţiunea „Conectare la reţeaua electrică”. ■ Dacă este cazul contactaţi Serviciul Clienţi. ■ Pentru a dezactiva sunetul de avertizare, atingeţi simbolul . Mesajul de eroare dispare de pe afişaj doar după ce eroarea a fost remediată.
Pe afişaj apare . Aparatul nu are putere de răcire, însă sistemul său de comandă este funcţional.	Funcţia Regim demo este activată. Regimul demonstrativ este conceput pentru reprezentanţele care doresc să demonstreze funcţionarea aparatului frigorific fără a porni răcirea. Nu aveţi nevoie de această setare pentru uz casnic. ■ Dezactivaţi regimul demo (consultaţi capitolul „Selectarea altor setări“, secţiunea „Regim demo - dezactivare“).

Ghid de rezolvare a problemelor

Iluminatul interior nu funcţionează

Problemă	Cauză posibilă şi remediere
Iluminatul interior nu funcţionează.	Aparatul nu este pornit. ■ Porniți aparatul.
	Funcția Regim sabatic este activată: Afișajul de temperatură este întunecat, iar pe afișaj se aprinde simbolul 🕯. ■ Puteți dezactiva oricând Regim sabatic prin modul Setări ⚙.
	Există o defecțiune. ⚠ Pericol de electrocutare de la componentele expuse și parcurse de curent electric. Dacă înlăturați capacul lămpilor puteți ajunge în contact cu componentele parcurse de curent electric. Nu înlăturați capacul lămpilor. Sistemul de iluminat LED se repară și se înlocuiește exclusiv de către Serviciul Clienți. ⚠ Pericol de rănire ca urmare a sistemului de iluminat LED. Acest sistem de iluminat corespunde grupei de risc RG2. Atunci când capacul este defect, vă puteți răni ochii. Atunci când capacul lămpilor este defect, nu priviți prin instrumente optice (o lupă sau alt instrument similar) direct în lumină, din imediata apropiere. ■ Contactați Serviciul Clienți.

Zgomote

Aparatul frigorific produce diferite zgomote de rulare în timpul funcționării. Dacă performanța de răcire este scăzută, aparatul frigorific funcționează cu un consum scăzut de energie, dar pe o perioadă mai lungă. Volumul este scăzut. Dacă performanța de răcire este crescută, alimentele se răcesc mai repede. Volumul este crescut.

Zgomote normale	Care sunt cauzele zgomotelor?
Șuierături	Agentul frigorific se injectează în circuitul de răcire.
Bolboroseli, gâlgâit, stropire	Agentul frigorific curge prin conducte.
Bâzâituri	Combina frigorifică răcește.
Clicuri	Termostatul pornește sau oprește compresorul.
Bâzâituri, fâsâituri	Ventilatorul funcționează. Dispozitivul de deschidere automată a ușii (în funcție de model) deschide sau închide ușa aparatului.
Pocnituri	Materialul din interiorul combinei frigorifice se dilată.
Troncănit	Supapele sau clapetele sunt active.
Zumzet (combine frigorifice cu rezervor de apă)	Apa este pompată din rezervorul de apă.
Sorbituri (combine frigorifice cu amortizor de închidere a ușii)	Ușa aparatului cu amortizor de închidere se deschide sau se închide.
Rețineți că zgomotul produs de compresor și de agentul frigorific care circulă prin circuitul de răcire este inevitabil.	

Ghid de rezolvare a problemelor

Zgomote	Cauză și remediere
Vibrații, clinchete, zornăit	Aparatul frigorific este denivelat. Echilibrați aparatul frigorific pe orizontală folosind o nivelă cu bulă de aer. În acest scop, folosiți picioruşele de sub aparat (în funcție de model). **Pentru anumite modele de aparate încorporabile**: în cazul unei nișe de încastrare de 140 cm: introduceți șinele de stabilizare furnizate pe partea inferioară a aparatului.
	Aparatul atinge alte aparate sau corpuri de mobilier. Distanțați aparatul frigorific de aceste suprafețe.
	Sertarele, coșurile sau rafturile sunt instabile sau dificil de manevrat. Verificați toate elementele interioare detașabile, iar apoi montați-le la loc.
	În aparat există sticle sau recipiente care intră în contact unele cu celelalte. Distanțați sticlele sau recipientele unele de celelalte.
	Clemele de fixare pentru transport ale cablului (în funcție de model) încă atârnă în spatele aparatului. Îndepărtați clemele de fixare pentru transport ale cablului.

La www.miele.ro/service veţi găsi informaţii despre cum să remediaţi singur defecţiunile şi despre piesele de schimb Miele.

Contact în caz de defecţiuni

În cazul oricăror defecţiuni pe care nu le puteţi remedia dumneavoastră, vă rugăm să contactaţi reprezentanţa Miele sau serviciul pentru clienţi Miele.

Puteţi să faceţi o programare la serviciul pentru clienţi Miele online, la www.miele.ro/service.

Datele de contact ale serviciului pentru clienţi Miele sunt trecute la finalul acestor documente.

Serviciul pentru clienţi Miele are nevoie să ştie denumirea modelului şi numărul de fabricaţie (Fabr./SN/Nr.). Ambele informaţii pot fi găsite pe eticheta cu date tehnice.

Plăcuţa cu date tehnice se află în interiorul aparatului.

Baza de date EPREL

De la 1 martie 2021, informaţiile privind etichetarea consumul de energie şi cerinţele de proiectare ecologică pot fi găsite în baza de date a produselor europene (EPREL). Prin următorul link https://eprel.ec.europa.eu/ puteţi accesa baza de date a produselor. Aici vi se solicită să introduceţi indicatorul modelului.

Identificatorul modelului poate fi găsit pe plăcuţa de identificare din interiorul unităţii de refrigerare sau, în funcţie de model, în modul de setări, la rubrica informaţii **i**.

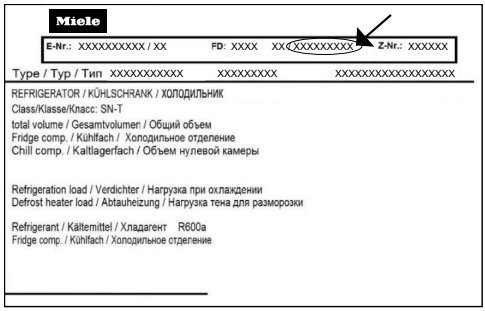

Garanţie

Perioada de garanţie este de 2 ani.

Mai multe informaţii sunt disponibile în Condiţiile de garanţie livrate împreună cu produsul.

Declaraţie de conformitate

Miele declară prin prezenta că acest frigider corespunde Directivei 2014/53/UE.

Textul complet al declaraţiei de conformitate UE este disponibil la una dintre următoarele adrese de internet:

- Produse, descărcare, pe www.miele.ro
- Puteţi efectua o solicitare de service, cere informaţii sau instrucţiuni de utilizare, la www.miele.ro/manual, indicând numele produsului sau numărul de serie al produsului.

Bandă de frecvenţă	2,4000 GHz – 2,4835 GHz
Putere maximă de emisie	< 100 mW

Drepturi de autor şi licenţe

Pentru utilizarea și controlul aparatului, Miele folosește software-uri proprii sau externe, neîncadrate în așa-numitele condiții de licențiere Open Source. Aceste software-uri/componente software sunt protejate de drepturi de autor. Autorizările Miele și ale terților privind drepturile de autor trebuie respectate.

Mai mult, în prezentul aparat sunt incluse componente software care sunt transmise mai departe sub condiții de licențiere Open Source. Puteți vizualiza componentele Open Source incluse, împreună cu prevederile privind drepturile de autor aferente, copii ale respectivelor condiții de licențiere valabile, precum și alte eventuale informații în documentul „Open Source Information and Licenses“. Reglementările privind răspunderea și garanția pentru condițiile de licențiere Open Source indicate acolo se aplică numai raportat la respectivii titulari ai drepturilor.

Aparatul include în special componente software licențiate de către titularii drepturilor sub GNU General Public License, versiunea 2, resp. GNU Lesser General Public License, versiunea 2.1. Miele vă oferă dumneavoastră sau terților posibilitatea punerii la dispoziție, pentru un interval de minim 3 ani după achiziționarea resp. livrarea aparatului, a unei copii prelucrabile electronic a codului sursă pentru componentele Open Source incluse în aparat, licențiate sub condițiile GNU General Public License, versiunea 2, sau ale GNU Lesser General Public License, versiunea 2.1, pe un suport de date (CD-ROM, DVD sau stick USB). Pentru a obține acest cod sursă, vă rugăm să ne contactați, indicând numele produsului, seria și data achiziționării, prin e-mail (info@miele.com) sau la adresa de mai jos:

Miele & Cie. KG
Open Source
GTZ/TIM
Carl-Miele-Straße 29
33332 Gütersloh

Vă atragem atenția asupra garanției limitate în favoarea titularilor drepturilor sub condițiile GNU General Public License, versiunea 2, și ale GNU Lesser General Public License, versiunea 2.1:

This program is distributed in the hope that it will be useful, but WITHOUT ANY WARRANTY, without even the implied warranty of MERCHANTABILITY of FITNESS FOR A PARTICULAR PURPOSE. See the GNU General Public License and GNU Lesser General Public License for more details.

Acest program este distribuit în speranța că va fi util, dar FĂRĂ NICIO GARANȚIE; chiar și fără garanția implicită de MERCANTILITATE sau de ADECVARE PENTRU UN ANUMIT SCOP. Vezi Licența publică generală GNU pentru mai multe detalii.

România
Miele Appliances S.R.L.
Piața Presei Libere, nr. 3-5,
sector 1, București
Clădirea City Gate, Turnul sudic, etaj 5
Telefon 021 352 07 77 / 78 / 79
Fax 021 352 07 76
E-mail info@miele.ro

Miele & Cie. KG
Carl-Miele-Straße 29
33332 Gütersloh
Germania

Miele

K 2602 Vi, K 2612 Vi, K 2802 Vi, K 2812 Vi, K 2902 Vi, K 2912 Vi

ro-RO

M.-Nr. 11 550 590 / 01