Miele PROFESSIONAL

Plano de instalação

Coluna de lavar e secar

PWT 6089 EL AV/LP

pt - PT

04.12

M.-Nr. 09 386 140 / 02

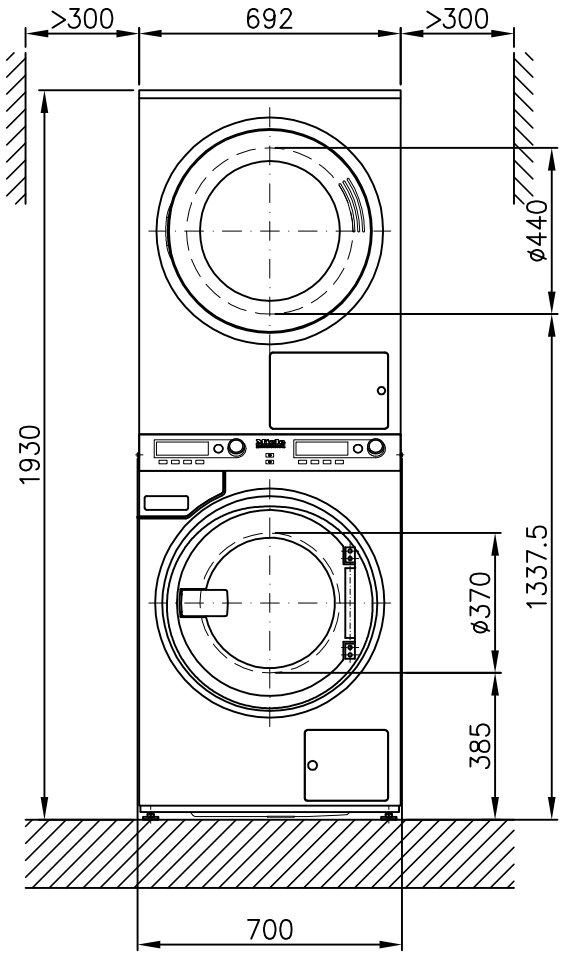

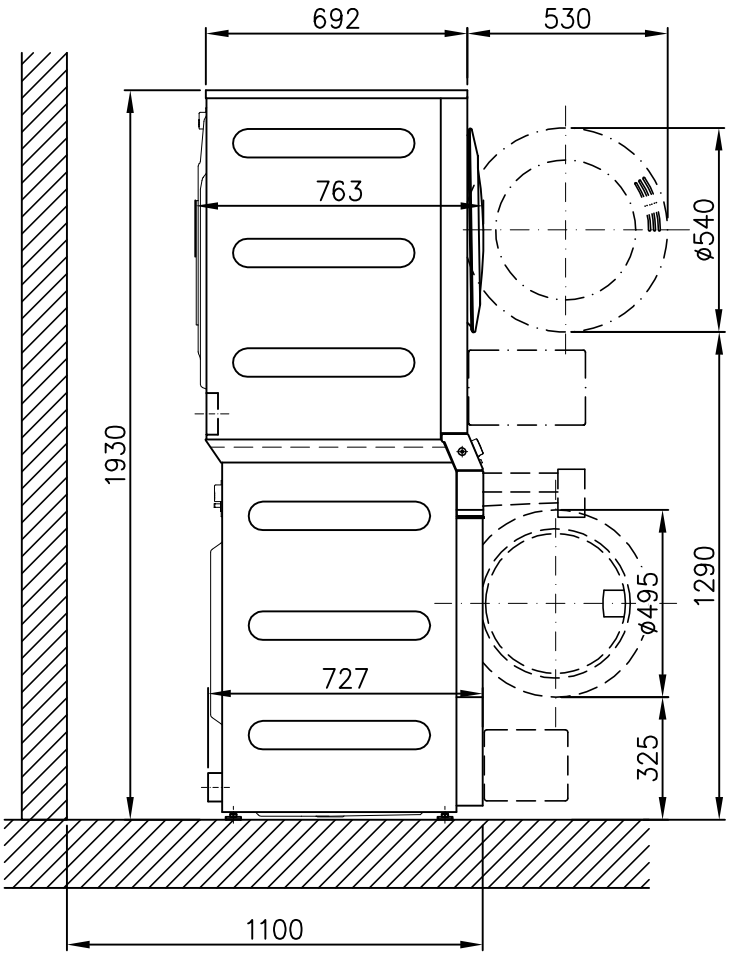

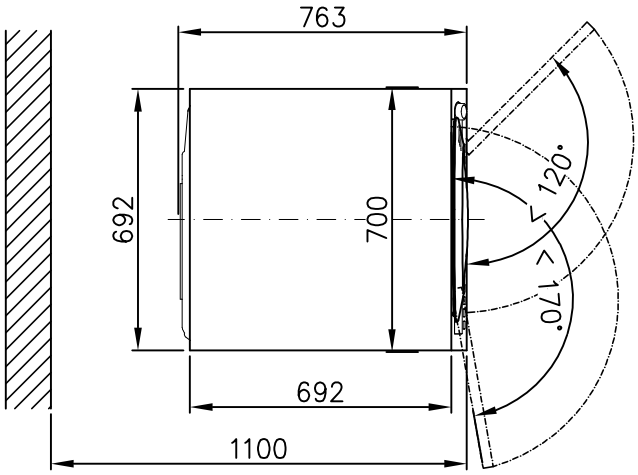

Miele PROFESSIONAL	Installationsplan / Installation plan Wasch-Trocken-Säule / Washer-dryer stack PWT 6089 EL	Date	01.06.2011
		Page	3
		Name	DEBOHD

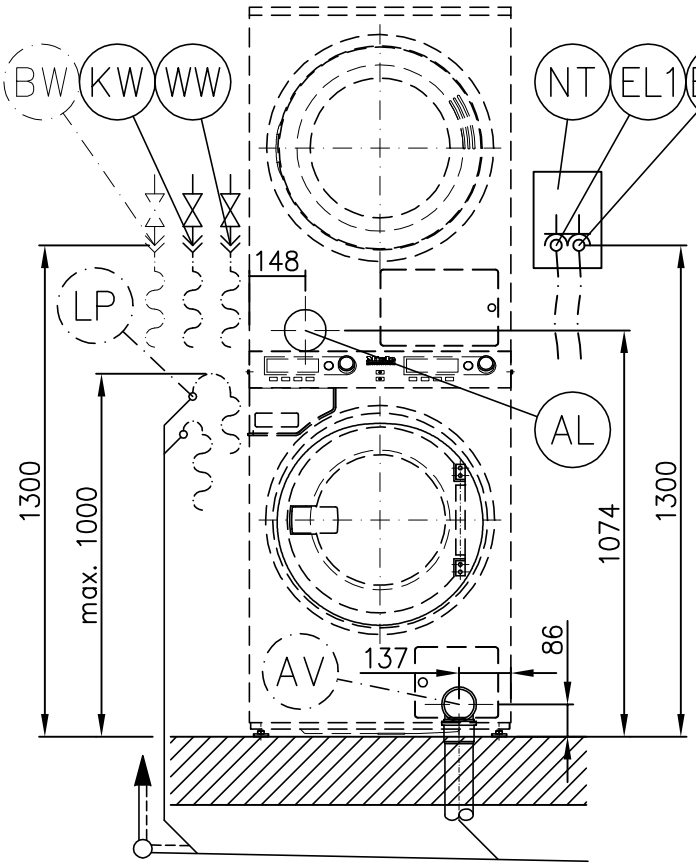

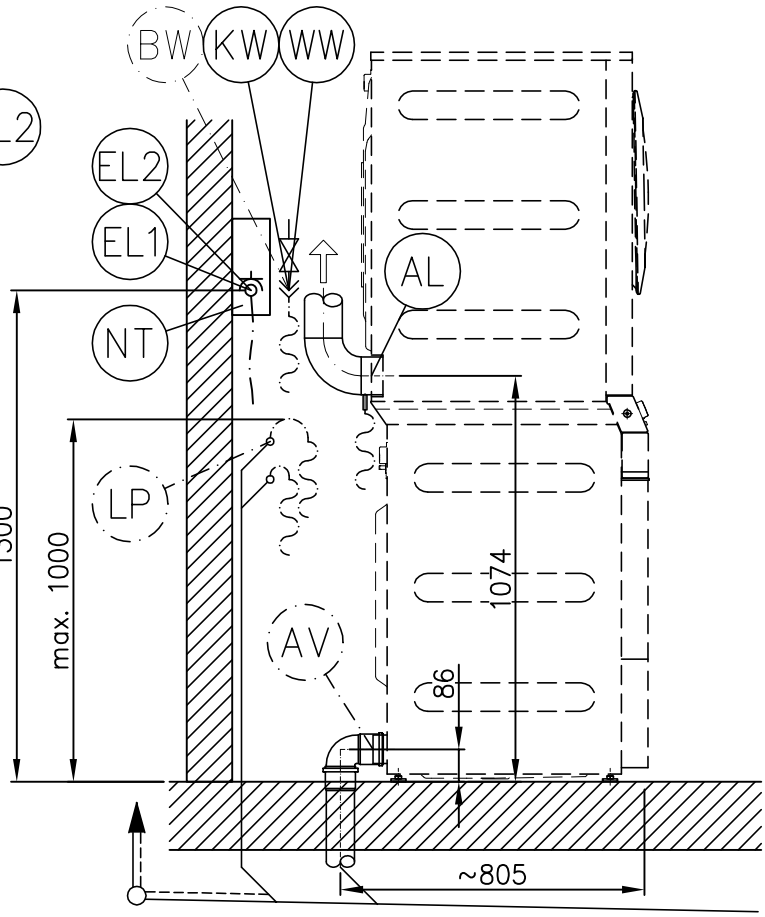

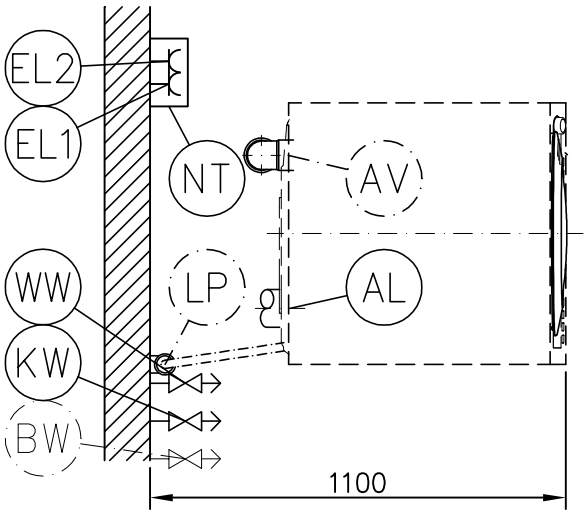

Miele PROFESSIONAL	Installationsplan / Installation plan Wasch-Trocken-Säule / Washer-dryer stack PWT 6089 EL	Date	01.06.2011
		Page	4
		Name	DEBOHD

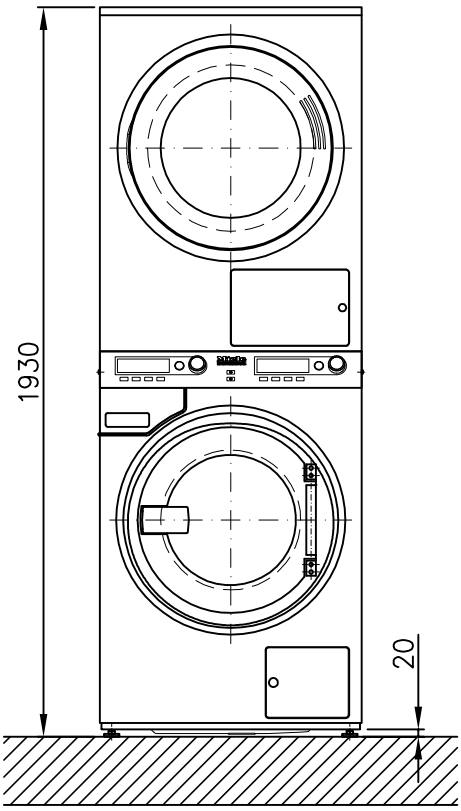

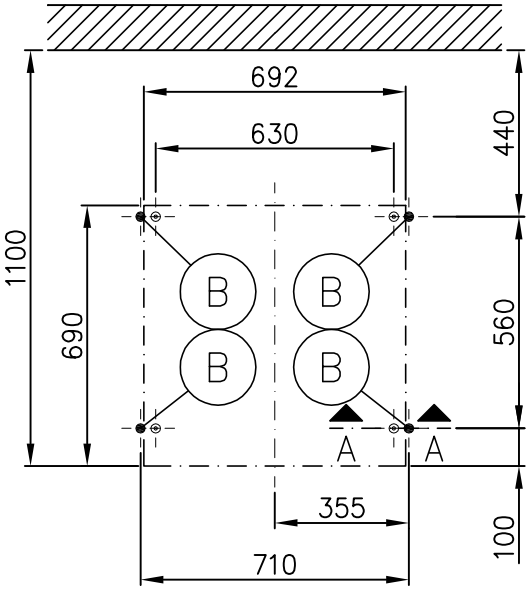

A - A

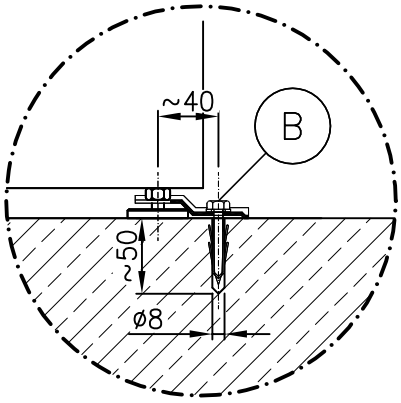

Miele PROFESSIONAL	Installationsplan / Installation plan Wasch-Trocken-Säule / Washer-dryer stack PWT 6089 EL	Date	01.06.2011
		Page	5
		Name	DEBOHD

Folha de dados técnicos

Miele PROFESSIONAL

Máquina de lavar roupa: PWT 6089 AV/LP
Tipo de aquecimento: Eléctrico (EL)

Legenda:

As abreviaturas no círculo em negrito significam:
Ligação necessária

As abreviaturas no círculo ponteado significam:
Ligação adequada ou necessária conforme o modelo

pt - PT

Ligações do aparelho:

EL	Ligação eléctrica	Tensão de alimentação standard Lavagem (fornecido de fábrica)	V	3N AC 400
	EL1	Frequência	Hz	50
		Potência de ligação	kW	8,2
		Segurança	A	3 × 16
		Cabo de ligação, secção min.	mm²	5 × 1,5
		Comprimento do cabo de ligação	mm	2.000
		Cabo de ligação sem ficha (fornecida junto)		
	EL2	Tensão de alimentação standard Secagem (fornecido de fábrica)	V	3N AC 400
		Frequência	Hz	50
		Potência de ligação	kW	8,5
		Segurança	A	3 × 16
		Cabo de ligação, secção min.	mm²	5 × 1,5
		Comprimento do cabo de ligação	mm	2.000
		Cabo de ligação sem ficha (fornecida junto)		
		A Coluna de lavar/secar está equipada com 2 cabos de ligação flexíveis sem ficha. A ligação à instalação eléctrica terá de ser efectuada em conformidade com a regulamentação nacional e local existente. Além disso devem ser respeitados os regulamentos de prevenção de acidentes e as normas em vigor. A ligação só deve ser efectuada por um técnico qualificado. A Coluna lavar/secar pode ser ligado através de ligação fixa ou através de ficha conforme IEC 60309-1. Recomendamos no entanto a ligação através de ficha o que facilita os testes de segurança eléctricos, por ex. durante trabalhos de manutenção ou reparação.		
	Diferenças nos seguintes países:			
	GB	Tensão de alimentação standard Lavagem (fornecido de fábrica)	V	1N AC 230
	EL1	Frequência	Hz	50
		Potência de ligação	kW	5,5
		Segurança	A	1 × 25
		Cabo de ligação, secção min.	mm²	3 × 2,5
		Comprimento do cabo de ligação	mm	2.000
		Cabo de ligação sem ficha (fornecida junto)		
	EL2	Tensão de alimentação standard Secagem (fornecido de fábrica)	V	1N AC 230-240
		Frequência	Hz	50
		Potência de ligação	kW	5,78 - 6,24
		Segurança	A	1 × 25
		Cabo de ligação, secção min.	mm²	3 × 2,5
		Comprimento do cabo de ligação	mm	2.000
		Cabo de ligação sem ficha (fornecida junto)		

	N B EL1	Tensão de alimentação standard Lavagem (fornecido de fábrica) Frequência Potência de ligação Segurança Cabo de ligação, secção min. Comprimento do cabo de ligação Cabo de ligação sem ficha (fornecida junto)	V Hz kW A mm² mm	3 AC 230 50 8,2 3 × 20 4 × 2,5 1.800
	EL2	Tensão de alimentação standard Secagem (fornecido de fábrica) Frequência Potência de ligação Segurança Cabo de ligação, secção min. Comprimento do cabo de ligação Cabo de ligação sem ficha (fornecida junto)	V Hz kW A mm² mm	3 AC 230 50 8,5 3 × 25 4 × 2,5 1.800
	Tensões especiais:			
	OS 440 EL1	Tensão de alimentação standard Lavagem (fornecido de fábrica) Frequência Potência de ligação Segurança Cabo de ligação, secção min. Comprimento do cabo de ligação Cabo de ligação sem ficha (fornecida junto)	V Hz kW A mm² mm	3 AC 440 60 7,9 3 × 16 4 × 1,5 2.000
	EL2	Tensão de alimentação standard Secagem (fornecido de fábrica) Frequência Potência de ligação Segurança Cabo de ligação, secção min. Comprimento do cabo de ligação Cabo de ligação sem ficha (fornecida junto)	V Hz kW A mm² mm	3 AC 440 60 8,5 3 × 16 4 × 1,5 2.000
NT	Dispositivo de separação da rede	As duas ligações da coluna lavar/secar devem poder ser desligadas através de um dispositivo comum de separação de corrente para todos os pólos conforme IEC 60947-1 **[Q1]** O dispositivo separador de rede **[Q1]** e os dispositivos de ligação **[1X1, 2X1]** devem ser instalados imediatamente ao lado do aparelho. Ambos devem ser reconhecidos de imediato, estar acessíveis e fáceis de alcançar. Se a pessoa que executa os trabalhos no aparelho não poder controlar a posição de DESLIGADO do dispositivo separador de rede**[Q1]** esse deverá poder ser bloqueado. Proposta para implementação: 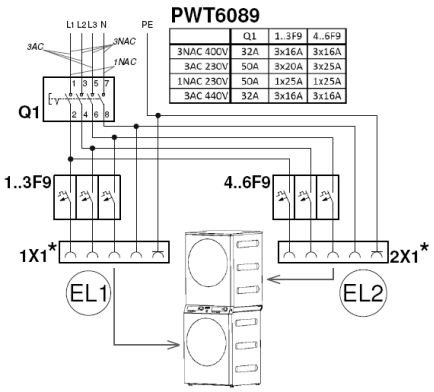 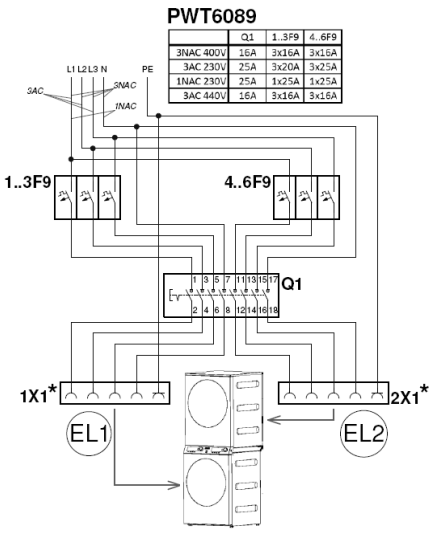 		

	Q1	1..3F9	4..6F9
3NAC 400V	32A	3x16A	3x16A
3AC 230V	50A	3x20A	3x25A
1NAC 230V	50A	1x25A	1x25A
3AC 440V	32A	3x16A	3x16A

	Q1	1..3F9	4..6F9
3NAC 400V	16A	3x16A	3x16A
3AC 230V	25A	3x20A	3x25A
1NAC 230V	25A	1x25A	1x25A
3AC 440V	16A	3x16A	3x16A

KW	Água fria (Água macia)	Pressão mínima de fluxo Pressão máxima Caudal máx. Rosca de ligação existente no local de acordo com DIN 44 991 (vedação plana) Comprimento da mangueira de ligação (Fornecido junto: 1 mangueira de ligação) Consumo de água (programa a 60°≈ valor médio) com ligação standard (com água quente) Caso não exista água quente adicionar o consumo correspondente necessário de água fria. Ao ligar à água industrial (opção) retirar o consumo necessário ao consumo de água fria.	kPa kPa l/min Polegada mm l/h	100 1.000 11 ¾" Rosca exterior 1.550 ca. 70
WW	Água quente (Água macia)	Temperatura máx. Pressão mínima de fluxo Pressão máxima Caudal máx. Rosca de ligação existente no local de acordo com DIN 44 991 (vedação plana) Comprimento da mangueira de ligação (Fornecido junto: 1 mangueira de ligação) Consumo de água (programa a 60°≈ valor médio) É possível ligar o aparelho a uma conduta de água quente de 70° C até ao máx. 85° C. Para este fim é necessário uma mangueira de entrada de água especial. Essa mangueira pode ser adquirida através do serviço técnico Miele. Além disso o serviço de assistência técnica Miele terá de efectuar adicionalmente a programação do aparelho. Se não existir água quente, ligue a mangueira de água quente à água fria.	°C kPa kPa l/min Polegada mm l/h	70 100 1.000 11 ¾" Rosca exterior 1.550 ca. 70
BW	Água para consumo industrial (Opção)	Pressão mínima de fluxo Pressão máxima Caudal máx. Rosca de ligação existente no local de acordo com DIN 44 991 (vedação plana) Comprimento da mangueira de ligação (Fornecido junto: 1 mangueira de ligação) Consumo de água (programa a 60°≈ valor médio)	kPa kPa l/min Polegada mm l/h	100 1.000 11 ¾" Rosca exterior 1.550 a indicar posteriormente
AV	Água de esgoto Versão do aparelho com válvula de esgoto	Temperatura máx. Canhão de ligação, escoamento da água, existente na máquina(diâmetro exterior) Esgoto existente no local (Diâmetro interior) Caudal máx. temporário A conduta principal deve ser arejada, se o arejamento for insuficiente, montar o conjunto Miele com o nº: 05238090. Se forem ligadas várias máquinas à conduta principal é necessário que seja dimensionada de forma correspondente.	°C mm mm l/min	70 75 [DN 70] 75 [Manga DN 70] 62
LP	Água de esgoto Versão do aparelho com bomba de esgoto	Temperatura máx. Mangueira de esgoto (Diâmetro interior) Passador no local para mangueira de esgoto (Diâmetro interior x comprimento) Caudal máx. temporário Altura de elevação máx. (desde o canto inferior do aparelho) A conduta principal deve ser arejada, se o arejamento for insuficiente, montar o conjunto Miele com o nº: 05238090. Se forem ligadas várias máquinas à conduta principal é necessário que seja dimensionada de forma correspondente.	°C mm mm l/min mm	70 22 [DN 22] 22 × 30 26 1.000

AL	Saída de ar	Caudal nominal em funcionamento por saída de ar Perda de pressão máx. permitida Temperatura máx. de saída de ar/saída de gases Manga de ligação na máquina (diâmetro interior) Cabo de ligação no local (diâmetro exterior) Adaptador de ligação Miele M.-Nr. 6595070 (diâmetro interior 100 mm) para tubos Alu-Flex e peça de ligação Miele M.-Nr. 915051 (diâmetro exterior 110 mm) para tubos de plástico termoresistentes. fazem parte do fornecimento. Como a humidade de ar relativa pode ir até aos 100 % é necessário excluir a possibilidade da água condensada voltar a entrar para o aparelho.	m³/h Pa °C mm mm	320 420 80 100 100
ZL	Entrada de ar	Ligação standard: => Entrada de ar procedente do local da instalação Secção da entrada de recomendada no local de instalação (para evitar correntes de ar no local) Deve providenciar entrada de ar fresco de acordo com a quantidade de ar expelido.	cm²	237
B	Fixação (Fornecimento)	4 × tensores 4 × parafusos p/madeira DIN 571 (Ø × compr.) 4 × buchas (Ø × compr.) É obrigatório fixar a máquina! Material de fixação para pavimento flutuante por conta do cliente.	 mm mm	 6 × 50 8 × 40
	Dados sobre a máquina	Largura do aparelho Profundidade do aparelho Altura do aparelho Largura revestimento exterior Profundidade revestimento exterior Largura min. necessária para passagem (vão livre) Distância recomendada da parede (até ao canto frontal do aparelho) Peso líquido Carga máx. em funcionamento exercido no solo carga estática máx. carga dinâmica máx. Frequência de rotação máx. do tambor Emissão média de calor no local da instalação (depende da temperatura ambiente e do programa seleccionado) Nível de pressão sonora (re 20 mPA), no local da instalação (Distância 1 m e 1,6 m altura	mm mm mm mm mm mm mm kg N N N Hz W dB (A)	700 752 1.930 692 690 720 1.100 210 3.600 a indicar posteriormente a indicar posteriormente 22 450 <70
A instalação só deve ser efectuada por pessoal especializado e de acordo com as normas de segurança e regulamentos de prevenção de acidentes em vigor. Para instalar o aparelho devem ser seguidas as instruções de montagem! Salvo modificações! Dimensões em mm.				