Miele

Brugs- og monteringsanvisning Varmepumpetumbler PDR 914/918/922 HP

Læs venligst brugsanvisningen inden opstilling, installation og ibrugtagning. Herved beskyttes personer, og skader på produktet undgås.

da-DK

M.-Nr. 11 864 600

Indhold

Miljøbeskyttelse 6

Råd om sikkerhed og advarsler 7
Retningslinjer vedrørende brugen 7
Forudselig fejlanvendelse 8
Teknisk sikkerhed 9
Den daglige brug 10
Tilbehør 10

Betjening af tørretumbleren 12
Betjeningspanel 12
Sensortaster og touchdisplay med sensortaster 13
Hovedmenu 13
Menu „◯ Programmer“ 13
Menu „☆ Favorit-programmer“ 13
Menu „⚙ Bruger“ 13
Eksempler på betjening 13
Lister over valgmuligheder 13
Talværdier indstilles 14
Pull-down-menu 15
Menuen forlades 15
Vis Hjælp 15

Første ibrugtagning 16
Tørretumbleren tændes 16
Information ang. mulige eksterne enheder 17
Displayets lysstyrke indstilles 17
Dato indstilles 17
Bekræftelse af visning af klokkeslæt 17
Programpakker vælges 18
Første ibrugtagning afsluttes 19

Tørring 20
1. Sørg for korrekt tekstilpleje 20
Vask 20
Tørring 20
Behandlingssymboler 20
2. Tørretumbleren fyldes 21
3. Valg af program 22
Tørretumbleren tændes 22
4. Programindstilling vælges 23
Tørretrin vælges 23
Valg af tilvalg 23
5. Et program startes 24
Betalingssystem (valgmulighed) 24
Aktuelle programparametre kaldes frem 24
Programtid/Resttidsprognose 24
Programslut 25
Programslut 25
Tekstilerne tages ud 25
Råd om pleje 25

Timer ... 25
Forudsætning for timerindstillingen ... 25
Timer indstilles ... 25

Rengøring og vedligeholdelse ... 26
Fnugfilter renses ... 26
Tørretumbler ... 27
Varmevekslere ... 28
Service / garanti ... 30

Småfejl udbedres ... 31
Service / garanti ... 31

Service / garanti ... 33
Kontakt i tilfælde af fejl ... 33

Installation ... 34
Installationskrav ... 34
Generelle driftsbetingelser ... 34
Transport ... 34
Tørretumbler og varmepumpe monteres ... 35
Opstilling ... 37
Fastmontering ... 39
Eltilslutning ... 39
Luftindsugningsåbning ... 41
Luftafgangsåbning ... 41
Kondensvandafløb ... 41

Ekstratilbehør ... 42
Connector-box ... 42
XKM 3200 ... 42
Databeskyttelse og datasikkerhed ... 42
Netværkskonfiguration standardindstilling ... 42
Ophavsrettigheder og licenser ... 42
Møntboks ... 43

Brugerniveau ... 44
Brugerniveau åbnes ... 44
Adgang med kode ... 44
Kode ændres ... 44
Indstillinger afsluttes ... 44

Indhold

Betjening/Visning ... 44
Sprog ... 44
Sprogopstart ... 44
Indstil sprog ... 45
Lysstyrke display ... 45
Klokkeslæt ... 45
Dato ... 45
Lydstyrke ... 46
Visning restfugtighed ... 46
Visning af parametre ... 46
Energisp.-mode display ... 46
Energisp.-mode tumbler ... 47
Forvalg ... 47
Memory ... 47
Temperaturenhed ... 47
Vægtenhed ... 47
Logo ... 47
Kode ændres ... 48
Programvalg ... 48
Styring ... 48
Programpakker ... 49
Favoritprogrammer ... 49
Specialprogrammer ... 49
Program-sortering ... 51
Farvetildeling program ... 51
Procesteknik ... 51
Antikrøl ... 51
Tørretrin ... 51
Forlænget afkøling ... 51
Afkølingstemperatur ... 52
Blæser, puls. drift ... 52
Service ... 52
Luftveje renses ... 52
Filtre renses ... 52
Serviceinterval ... 53
Eksterne anvendelser ... 53
Aftræksklap ekstern ... 53
Ekstra blæser ... 53
Tryksensor ... 54
Spidsbelastn.signal ... 54
Forhindring af spidsbelastn. ... 54
Valg af kom.-modul ... 54
Tilgængelighed for digitale Miele-produkter ... 55
Wi-fi / LAN ... 55
Netværkstid ... 55
Remote ... 56
Remote-Update ... 56
Maskinparametre ... 56
Juridiske informationer ... 56
Betalings-system ... 57
Indstilling til betalingssystemer ... 57

Tekniske data 58
Tekniske data 58
EU-konformitetserklæring 58

Bortskaffelse af emballagen

Emballagen beskytter tørretumbleren mod transportskader. Emballagematerialerne er valgt ud fra miljø- og affaldstekniske hensyn og kan således genbruges.

Genbrug af emballagematerialerne sparer råstoffer og mindsker affaldsproblemerne. Emballagen bør derfor afleveres på nærmeste genbrugsstation/opsamlingssted.

Bortskaffelse af det gamle produkt

Gamle elektriske og elektroniske produkter indeholder stadig værdifulde materialer. De indeholder imidlertid også skadelige stoffer, som er nødvendige for deres funktion og sikkerhed. Hvis disse bortskaffes sammen med husholdningsaffaldet eller behandles forkert, kan det skade den menneskelige sundhed og miljøet. Bortskaf derfor ikke det gamle produkt med husholdningsaffaldet.

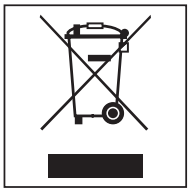

Aflever i stedet for det gamle produkt på nærmeste opsamlingssted, så delene kan blive genanvendt. Spørg eventuelt leverandøren til råds.

Sørg for, at det gamle produkt opbevares utilgængeligt for børn, indtil det fjernes.

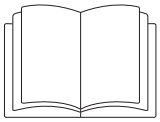

▶ Læs venligst brugsanvisningen grundigt.

Denne tørretumbler opfylder de foreskrevne sikkerhedsbestemmelser. Uhensigtsmæssig brug kan dog medføre skader på personer og ting.

Læs venligst brugsanvisningen grundigt, inden tørretumbleren tages i brug. Den indeholder vigtige anvisninger om indbygning, sikkerhed, brug og vedligeholdelse. Herved beskyttes personer, og skader på tørretumbleren undgås.

I overensstemmelse med norm IEC 60335-1 gør Miele udtrykkeligt opmærksom på, at afsnittet om installation af tørretumbleren samt råd og om sikkerhed og advarsler skal læses og overholdes.

Miele kan ikke gøres ansvarlig for skader, der er opstået, fordi disse anvisninger ikke er blevet fulgt.

Gem venligst brugsanvisningen, og giv den videre til en eventuel senere ejer.

Hvis andre personer sættes ind i brugen af tørretumbleren, skal de have oplysninger om/adgang til disse råd om sikkerhed og advarsler.

Retningslinjer vedrørende brugen

▶ Tørretumbleren er beregnet til opstilling, hvor den anvendes til professionel brug.

▶ Tørretumbleren er kun beregnet til tørring af tekstiler, der er vasket i vand, og som af tekstilproducenten er angivet som egnet til tørring i tørretumbler. Anvendelse til andre formål kan være farlig. Miele hæfter ikke for skader, der er forårsaget af uhensigtsmæssig brug eller forkert betjening.

▶ Denne tørretumbler er ikke beregnet til udendørs brug.

▶ Opstil ikke tørretumbleren i rum, hvor der er risiko for frost. Allerede temperaturer tæt på frysepunktet reducerer tørretumblerens funktion. Rumtemperaturerne skal være mellem 10°C og 40°C.

▶ Hvis maskinen anvendes til professionel brug, må den kun betjenes af instrueret/uddannet personale eller fagpersonale. Hvis maskinen opstilles på et offentligt tilgængeligt sted, skal ejeren sørge for, at den kan anvendes uden risiko.

▶ Personer, der på grund af begrænsninger i fysisk eller psykisk formåen eller på grund af manglende erfaring eller uvidenhed ikke er i stand til at betjene tørretumbleren sikkert, må ikke anvende den uden opsyn eller vejledning fra en ansvarlig person.

▶ Børn under 8 år må ikke komme i nærheden af tørretumbleren, medmindre der holdes konstant opsyn med dem.

▶ Børn på 8 år eller derover må kun bruge tørretumbleren uden opsyn, hvis de er informeret om dens funktioner, så de kan betjene den korrekt, og hvis de forstår de farer, der kan opstå ved forkert betjening.

▶ Børn må ikke rengøre eller vedligeholde tørretumbleren uden opsyn.

▶ Hold altid øje med børn, der opholder sig i nærheden af tørretumbleren. Lad dem aldrig lege med tørretumbleren.

▶ Tørretumbleren må også anvendes på offentlige områder.

▶ Andre anvendelser end de ovenfor anførte er i strid med bestemmelserne og fritager fabrikanten for ansvar.

Forudselig fejlanvendelse

▶ Foretag ikke ændringer på tørretumbleren, medmindre de udtrykkeligt er godkendt af Miele.

▶ Der må ikke anvendes højtryksspuler eller vandslange til rengøring af tørretumbleren.

▶ Hvis vedligeholdelsen ikke udføres fagligt og intervalmæssigt korrekt kan det medføre reduceret effekt, funktionsforstyrrelser og brandfare.

▶ Der må ikke opbevares eller anvendes benzin, petroleum eller andre let-antændelige stoffer i nærheden af tørretumbleren. Brand- og eksplosionsfare!

▶ Tilfør tørretumbleren frisk luft uden dampe af klor, fluor eller andre opløsningsmidler. Risiko for brand!

▶ Risiko for brand. Tørretumbleren må ikke tilsluttes en automatisk afbryder (fx et automatikur). Hvis tørretumblerens sikkerhedsafkøling afbrydes, er der fare for, at tekstilerne kan selvantænde.

▶ På grund af mulig brandfare må tekstiler ikke tørres i tørretumbleren, hvis de

- ikke er vaskede.
- ikke er tilstrækkeligt rene og indeholder olie- eller fedtholdige rester (fx køkken- eller kosmetikklude med rester af spiseolie, olie, fedt eller creme). Hvis tekstilerne ikke er tilstrækkeligt rene, er der risiko for brand ved selvantændelse, selv efter afslutning af tørreprocessen, og når tekstilerne er taget ud af tørretumbleren.
- indeholder brandfarlige rengøringsmidler eller rester af acetone, alkohol, benzin, petroleum, kerosin, pletfjerner, terpentin, voks, voksfjerner eller kemikalier (fx på mopper, gulvklude og aftørringsklude).
- har pletter af hårspray, neglelakfjerner eller lignende rester.

Vask derfor kraftigt snavsede tekstiler særligt grundigt: Øg vaskemiddeldoseringen, og vælg en højere vasketemperatur. Vask i tvivlstilfælde sådanne tekstiler flere gange.

▶ **Advarsel**: Vent med at slukke tørretumbleren, til tørreprogrammet er afsluttet. Hvis den slukkes før, skal tøjet straks tages ud og bredes ud, så varmen kan afgives.

▶ Tørretumbleren må ikke anvendes uden fnugfilter eller med beskadiget fnugfilter. Der kan opstå funktionsfejl. Fnuggene blokerer luftvejene, opvarmningen og aftræksrøret og kan forårsage brand. Tørretumbleren skal straks slukkes, og det beskadigede fnugfilter udskiftes.

▶ Støt eller læn dig ikke op ad tørretumblerdøren. Ellers kan tørretumbleren vælte og forårsage skade på personer eller genstande.

Teknisk sikkerhed

▶ Kontroller tørretumbleren for udvendige, synlige skader, inden den opstilles.
En beskadiget tørretumbler må ikke installeres og tages i brug.

▶ Anvend af sikkerhedsmæssige årsager ikke forlængerledning (brandfare på grund af overopvarmning).

▶ Tørretumblerens elektriske sikkerhed er kun sikret, hvis den er tilsluttet et forskriftsmæssigt installeret jordledningssystem. Det er meget vigtigt, at denne grundlæggende sikkerhedsforanstaltning kontrolleres, og at installationerne i tvivlstilfælde gennemgås af en fagmand. Miele kan ikke gøres ansvarlig for skader, der er opstået på grund af manglende eller beskadiget jordforbindelse.

▶ Reparationer foretaget af ukyndige kan medføre betydelig risiko for brugeren, og Miele kan ikke gøres ansvarlig for skader opstået som følge heraf. Reparationer må kun foretages af Miele Service eller en anden uddannet fagmand, da eventuelle skader ellers ikke er omfattet af Mieles garanti.

▶ Defekte dele må kun udskiftes med originale Miele-reservedele. Kun med disse dele kan Miele garantere, at sikkerhedskravene opfyldes i fuldt omfang.

▶ Hvis vedligeholdelsen ikke udføres fagligt og intervalmæssigt korrekt kan det medføre reduceret effekt, funktionsforstyrrelser og brandfare.

▶ Tørretumbleren skal afbrydes fra strømforsyningen i tilfælde af fejl eller ved rengøring og vedligeholdelse. Tørretumbleren er kun afbrudt fra strømforsyningen, når

- netforbindelsen af afbrudt,
- sikringerne/hovedafbryderen i installationen er frakoblet, eller
- skruesikringerne i installationen er skruet ud.

Se også afsnittet Installation, Eltilslutning.

▶ Denne tørretumbler må ikke anvendes på ikke-stationære opstillingssteder (fx skibe).

▶ Se venligst vejledningerne i afsnittene Installation og Tekniske data.

▶ Tørretumbleren må kun tages i brug, når aftræksrøret er installeret, og der er sørget for tilstrækkelig ventilation til rummet.

▶ Kontroller regelmæssigt alle dele i aftræksrøret (fx murrør, udvendigt gitter, bøjninger osv.) for luftgennemstrømningsevne og korrekt funktion. Rengør om nødvendigt. Hvis der er opstået fnugaflejringer i aftræksrøret, spærres udledningen af luften og forhindrer dermed også korrekt funktion af tørretumbleren.

Et allerede eksisterende aftræksrør skal kontrolleres, inden det installeres på tørretumbleren.

▶ Kvælnings- og forgiftningsfare pga. tilbagesugning af forbrændingsgas opstår, når gasgennemstrømningsvandvarmere, gasradiatorer, kuldrevne ovne med tilslutning til skorstenen osv. er installeret i det samme rum eller i naborum, og undertrykket er 4 Pa eller mere.

Undertryk i opstillingsrummet kan undgås ved at sikre tilstrækkelig ventilation til rummet på følgende måder (eksempler):

- Anbring ventilationsåbninger i ydervæggen, der ikke kan lukkes.
- Anvend vindueskontakt, så tørretumbleren kun kan startes ved åbnet vindue.

Lad altid en skorstensfejer kontrollere og bekræfte, at brugen er sikker, og at der ikke kan opstå undertryk på 4 Pa eller mere.

▶ Tilslutningsstikket skal altid være let tilgængeligt, så strømmen til tørretumbleren nemt kan afbrydes.

▶ Ved fast tilslutning skal der i den faste installation være en afbryder, der altid er tilgængelig, så strømforsyningen til tørretumbleren kan afbrydes.

▶ Luftspalten mellem tørretumblerens underside og gulvet må ikke reduceres af sokkellister, højluvede tæpper el. lign.

▶ Inden for det område, tørretumblerens dør kan svinges op, må der ikke være en dør, der kan låses, en skydedør eller en dør med modsat hængsling.

▶ Hvis nettilslutningsledningen er beskadiget, bør den udskiftes af en Miele-tekniker eller en anden uddannet fagmand for at undgå fare for brugeren.

Den daglige brug

▶ Luk altid tørretumblerdøren efter hver tørring. På den måde forhindres, at

- børn kravler ind i tørretumbleren eller gemmer ting i den.
- kæledyr kravler ind i tørretumbleren.

▶ Hold altid opstillingsrummet fri for støv og fnug. Smudspartikler i den indsugede luft kan forårsage tilstopninger. Der kan opstå fejl, og der er brandfare.

▶ Fnugfilteret skal rengøres regelmæssigt.

▶ For at der ikke skal opstå funktionsforstyrrelser under tørringen:

- Rens fnugfiltrenes flader efter hver tørring.
- Fnugfilteret og luftvejene skal også altid rengøres, når der vises en opfordring til dette i displayet.

▶ Fjern alle genstande fra lommerne (fx lightere og tændstikker).

▶ Programmet er afsluttet, når afkølingsfasen starter. I mange programmer efterfølges opvarmningsfasen af en afkølingsfase for at sikre, at tekstilerne ikke ødelægges af for høj temperatur (fx for at undgå selvantændelse af tekstilerne). Først herefter er programmet slut. Tag altid vasketøjet ud af tørretumbleren straks efter afkølingsfasen.

▶ Skyllemiddel og lignende produkter skal anvendes i overensstemmelse med anvisningerne fra producenten af midlerne.

▶ Dele af rustfrit stål:
Overflader af rustfrit stål må ikke komme i kontakt med flydende rengørings- og desinfektionsmidler, der indeholder klor eller natriumhypoklorit. Kontakt med disse midler kan medføre korrosion.
Aggressive klorblegeluddampe kan også medføre korrosion. Opbevar derfor ikke åbne beholdere med disse midler i nærheden af tørretumbleren.

Tilbehør

▶ Tilbehørsdele må kun monteres eller indbygges , hvis de udtrykkeligt er frigivet af Miele. Hvis andre dele monteres eller indbygges, bortfalder reklamationsretten, garantien og/eller produktansvaret.

▶ Sørg for, at Miele-soklen, der kan købes som ekstraudstyr, passer til den pågældende tørretumbler.

⚠ Miele kan ikke gøres ansvarlig for skader, der er opstået, fordi ovenstående råd om sikkerhed og advarsler ikke er blevet fulgt.

Betjening af tørretumbleren

Betjeningspanel

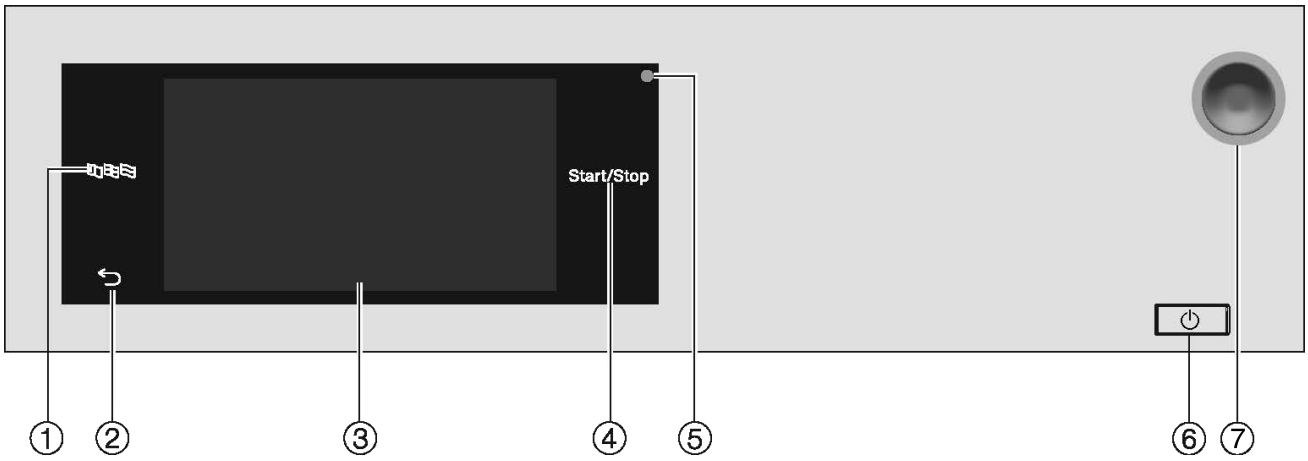

① **Sensortast**
Til valg af aktuelt sprog for brugeren
Efter programslut stilles sproget automatisk tilbage til sproget, der er indstillet på brugerniveauet.

② **Sensortast**
Skifter et niveau tilbage i menuen.

③ **Touchdisplay**

④ **Sensortast** Start/Stop
Starter det valgte tørreprogram og afbryder et igangværende program. Så snart sensortasten blinker, kan det valgte program startes.

⑤ **Optisk interface**
Til Miele Service.

⑥ **Tast**
Til tænd/sluk af tørretumbleren. Tørretumbleren slukker automatisk af energisparehensyn. Den slukker automatisk efter en indstillelig tid efter programslut/antikrøl eller efter at være blevet tændt, uden at der foretages yderligere betjening.

⑦ **Nødstopknap**
Må kun aktiveres i tilfælde af fare eller ved afværgelse af en fare. Ved aktivering af nødstopknappen slukkes maskinen omgående og sættes i en sikker tilstand. Når faren er udbedret, kan kontakten igen udløses ved at dreje den riflede skive til højre.

Sensortaster og touchdisplay med sensortaster

Sensortasterne ⊞⊡⊟, ⮌ og *Start*/*Stop* samt sensortasterne i displayet reagerer ved tryk med en fingerspids. Hvert tryk bekræftes med en tastelyd. Tastelydens lydstyrke kan ændres eller frakobles (se afsnittet Brugerniveau).

Betjeningspanelet med sensortaster og touchdisplayet kan få ridser af spidse eller skarpe genstande såsom stifter.
Berør kun touchdisplayet med fingrene.

Hovedmenu

Når tørretumbleren tændes, vises hovedmenuen i displayet. Hovedmenuen giver adgang til alle vigtige undermenuer.

Man kan altid komme tilbage til hovedmenuen ved at trykke på sensortasten ⌂. Tidligere indstillede værdier gemmes ikke.

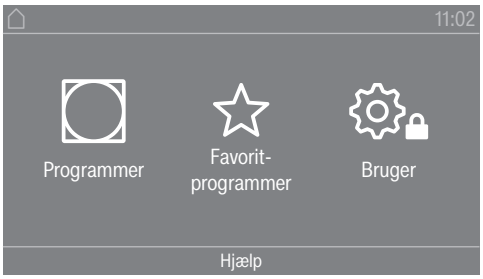

Hovedmenu

Menu „◯ Programmer“

I denne menu kan tørreprogrammerne vælges.

Menu „☆ Favorit-programmer“

I denne menu kan der vælges 1 favoritprogram ud af i alt 12 favoritprogrammer. Tørreprogrammerne i menuen Favorit-programmer kan tilpasses og gemmes af brugeren (se afsnittet „Brugerniveau“, afsnit „Favoritprogrammer“).

Menu „⚙🔒 Bruger“

På brugerniveauet kan tørretumblerens elektronik tilpasses til skiftende krav (se afsnittet Brugerniveau "Brugerniveau").

Eksempler på betjening

Lister over valgmuligheder

Menuen „◯ Programmer“ bladres igennem (enkelt valg)

- Læg fingeren på touchdisplayet, og bevæg fingeren mod venstre eller højre for at bladre gennem menuen.

Den orange scroll-linje nederst i displayet viser, at der er flere valgmuligheder.

- Det ønskede tørreprogram vælges ved at trykke på programnavnet med fingeren.

Displayet skifter nu til basismenuen for det valgte program.

Menuen "Tilvalg" (flere valgmuligheder)

Tryk på de ønskede *tilvalg* med fingeren for at vælge et eller flere *tilvalg*.

De aktuelt valgte *tilvalg* farves orange. Et *tilvalg* fravælges igen ved at trykke på det pågældende *tilvalg* igen.

Talværdier indstilles

I nogle menuer kan der indstilles talværdier. Talværdierne indstilles ved at swipe op eller ned på displayet med fingeren.

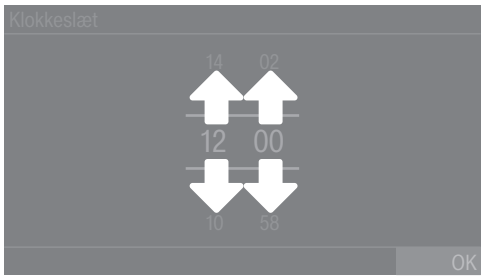

- Læg fingeren på det tal, der skal ændres.
- Det ønskede ciffer indstilles ved at swipe opad eller nedad med fingeren.
- Bekræft den indstillede talværdi ved at trykke på sensortasten OK.

Tip: Ved nogle indstillinger kan værdien også indstilles via et numerisk tastatur afhængig af værdi og trinstørrelse. Hvis der kun trykkes kortvarigt på tallene, vises det numeriske tastatur. Så snart der er indtastet en gyldig værdi, markeres sensortasten OK med grønt.

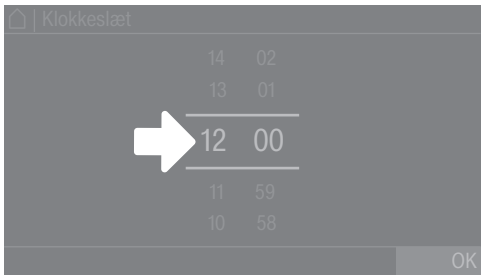

- Tryk kortvarigt med fingeren på tallene mellem de to streger.

Der vises et numerisk tastatur.

■ Tryk på tallene på højre side for at indtaste talværdien, og bekræft herefter med OK.

Pull-down-menu

I rullemenuen kan man få vist forskellige informationer om fx et tørreprogram.

Når der vises en orange bjælke øverst i midten af displayet, kan rullemenuen åbnes. Tryk på bjælken, og træk fingeren nedad i displayet.

Rullemenuen lukkes igen ved at sætte fingeren på den orange bjælke og trække fingeren opad i displayet.

Menuen forlades

■ Tryk på sensortasten ⮌ for at komme til foregående menubillede.

Alle indkodninger, der er foretaget, men ikke bekræftet med OK, gemmes ikke.

Vis Hjælp

I nogle menuer vises Hjælp i nederste del af displayet.

■ Tryk på sensortast Hjælp, hvis der er brug for yderligere informationer om den aktuelle menu.

Yderligere informationer vises i displayet.

■ Tryk på sensortasten ⮌ for at vende tilbage til det forrige skærmbillede.

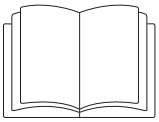

⚠ Skader på personer eller ting på grund af opstilling foretaget af ukyndige.
Hvis ukyndige opstiller tørretumbleren kan det medføre skade på personer og ting.
Opstil tørretumbleren rigtigt før første ibrugtagning.
Tilslut tørretumbleren korrekt.
Se afsnittet Installation.

⚠ Risiko for skader ved for tidlig ibrugtagning efter opstilling af tørretumblere med varmepumpeopvarmning.
For tidlig ibrugtagning kan beskadige varmepumpen i tørretumbleren.
Vent en time efter opstillingen, inden et tørreprogram startes.

Gennemfør den første ibrugtagning komplet. Fastlæg ved første ibrugtagning indstillingerne til den daglige brug af tørretumbleren. Nogle indstillinger kan kun ændres under den første ibrugtagning. Herefter kan indstillingerne kun ændres af Miele Service.

Indstillingerne er desuden beskrevet i afsnittet Brugerniveau.

Tørretumbleren tændes

- Tryk på tasten ⏻.

Skærmbillede med velkomsthilsen vises.

Displaysprog indstilles

Der opfordres til at indstille displaysprog. Sproget kan til enhver tid omstilles (se afsnittet Brugerniveau, Sprog).

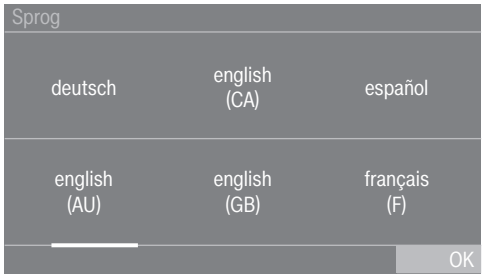

- Swip fingeren mod venstre eller højre i displayet, indtil det ønskede sprog vises.
- Tip kort med fingeren på det ønskede sprog.

Det valgte sprog er markeret med orange, og displayet skifter til næste indstilling.

Information ang. mulige eksterne enheder

Tilslut Connector-Box før første ibrugtagning og/eller skub et kommunikationsmodul ind i modulskakten på tørretumblerens bagside. Tørretumbleren skal da være afbrudt fra strømforsyningen. Start først derefter med ibrugtagningen.

En information om muligt eksternt hardware vises. Bekræft meldingen med OK-tasten.

Displayets lysstyrke indstilles

Der opfordres til at indstille lysstyrken på displayet.

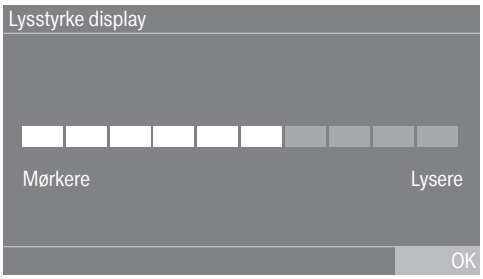

- Tryk på bjælken for det ønskede trin for lysstyrke.

Det valgte trin for lysstyrken vises med længden på bjælken.

- Bekræft med sensortasten OK.

Displayet skifter til næste indstilling.

Dato indstilles

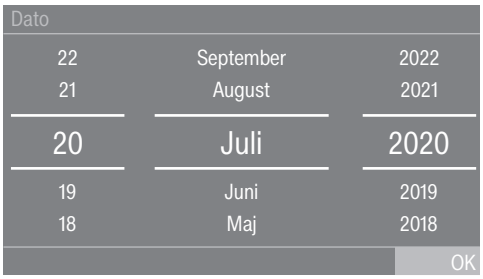

- Læg fingeren på det tal, der skal ændres, og swip fingeren opad eller nedad.
- Når alle værdier er indstillet, bekræftes indtastningen med sensortasten OK.

Displayet skifter nu til næste indstilling.

Bekræftelse af visning af klokkeslæt

Displayet viser: Vis klokkeslæt?

- Tryk på sensortast Ja eller Nej.

Hvis Ja er valgt, springes indstillingsmenuen Klokkeslæt over.

Hvis Nej er valgt, skifter displayet til indstillingsmenuen Klokkeslæt.

Klokkeslæt indstilles:

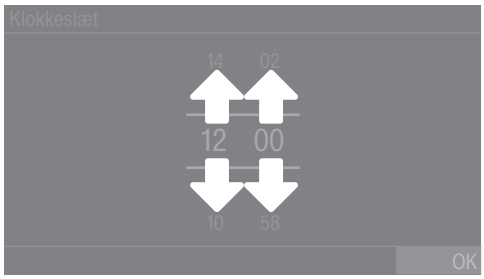

- Læg fingeren på de tal, der skal ændres, og swip fingeren opad eller nedad.
- Bekræft med sensortasten OK.

Displayet skifter til næste indstilling.

Programpakker vælges

Der kan vælges forskellige programmer fra programpakkerne. De allerede aktive programmer er markeret med orange.

- Swip fingeren til venstre, indtil det næste program, der ikke er markeret med orange, vises.
- Tryk på det program, der skal aktiveres.

Det valgte program er nu aktivt og markeret med orange.

Flere programmer kan nu vælges efter behov.

- Hvis der ikke skal vælges yderligere programmer, bekræftes med OK.

Displayet skifter til næste indstilling.

Tip: Et valgt program kan deaktiveres ved at trykke på programmet igen. Undtagelse: Programmerne Bomuld og Bomuld PRO kan ikke deaktiveres.

Betalingssystem oprettes

Se afsnittet Brugerniveau, Betalingssystem, hvis der skal oprettes et betalingssystem. Indstillingerne kan kun foretages ved første ibrugtagning. Kontakt Miele Service ved et eventuelt senere ønske om ændring.

Hvis der ikke skal oprettes et betalingssystem, kan afsnittet Betalingssystem springes over.

Oprettelse af et betalingssystem springes over

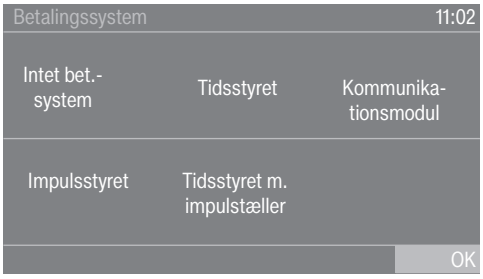

- Tryk på sensortast Intet betalingssystem.
- Bekræft med OK.

Displayet skifter til næste indstilling.

Første ibrugtagning afsluttes

Den første ibrugtagning er afsluttet, når der i forlængelse heraf er afviklet et program, der er længere end 10 minutter.

Ved netafbrydelse før start af første tørreprogram (fx ved at slukke med tasten ⏻) kan første ibrugtagning udføres igen. Hvis et tørreprogram har kørt i længere end 10 minutter, afvikles en ny første ibrugtagning ikke igen.

- Tryk på sensortasten Programmer i hovedmenuen ⬡.

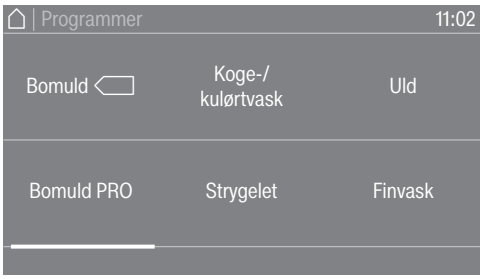

- Swip fingeren til venstre, indtil programmet Tidsprogram kold luft vises.

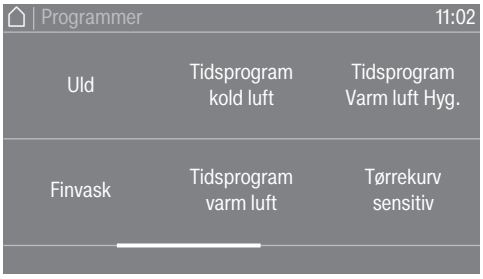

- Tryk på programmet Tidsprogram kold luft.
- Tryk på den blinkende sensortast *Start/Stop*.

Efter programslut er tørretumbleren klar til brug.

1. Sørg for korrekt tekstilpleje

Vask

Vask meget snavsede tekstiler særligt grundigt. Doser nok vaskemiddel, og vælg en høj vasketemperatur. Vask i tvivlstilfælde sådanne tekstiler flere gange.

Vask nye, kulørte tekstiler særlig grundigt og separat. Tør ikke disse tekstiler sammen med lyse tekstiler. Disse tekstiler kan smitte af ved tørring (også på kunststofdele i tørretumbleren). Der kan ligeledes aflejres kulørte fibre på tekstilerne.

Tørring

⚠ Risiko for beskadigelse af tekstilerne på grund af fremmedlegemer.
Fremmedlegemer i tekstilerne kan smelte, brænde eller eksplodere.
Fjern alle fremmedlegemer fra tekstilerne (fx vaskebolde og lightere).

⚠ Brandfare på grund af forkert anvendelse og betjening.
Tekstilerne kan brænde og beskadige tørretumbleren og omgivelserne.
Læs og følg venligst anvisningerne i afsnittet Råd om sikkerhed og advarsler.

- Kontroller, om tekstilernes/tøjets sømme og syninger er intakte. Hermed kan det undgås, at fyld falder ud af tekstilerne, der kan forårsage brand.
- Sy bh-bøjler, der har løsnet sig, fast, eller fjern dem.

Behandlingssymboler

Tørring	
	Normal/højere temperatur
	Reduceret temperatur*
* Vælg Skåne.	
	Tåler ikke tørring i tørretumbler
Strygning og rulning	
	Meget høj temperatur
	Høj temperatur
	Varmt
	Tåler ikke strygning/rulning

2. Tørretumbleren fyldes

Tørretumbleren fyldes

Tekstilerne kan blive beskadiget.
Læs før første fyldning afsnit "1. Korrekt tekstilpleje".

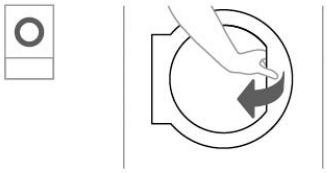

- Åbn døren.
- Fyld tørretumbleren med tekstiler.

Tekstilerne kan blive beskadiget, hvis de kommer i klemme.
Tekstiler kan komme i klemme i døren, når døren lukkes.
Sørg for, at der ikke kommer tekstiler i klemme i døråbningen, når døren lukkes.

Overfyld aldrig tromlen. Tekstilerne kan blive slidte, og tørreresultatet kan blive forringet. Og der må påregnes øget krøldannelse.

Døren lukkes

⚠ Beskadigelse på grund at tekstiler, der kommer i klemme.
Tekstiler kan komme i klemme, når døren lukkes.
Sørg for, at der ikke kommer tekstiler i klemme i døråbningen, når døren lukkes.

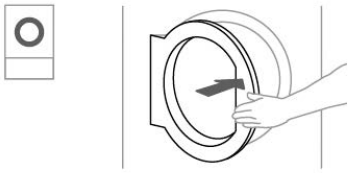

- Luk døren med et let tryk.

3. Valg af program

Tørretumbleren tændes

■ Tryk på tasten ⏻.

Skærmbillede med velkomsthilsen vises.

Der er forskellige muligheder for at vælge et tørreprogram fra hovedmenuen.

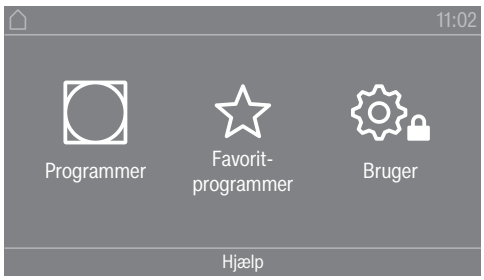

■ Tryk på sensortasten ◯ Programmer.

■ Swip fingeren til venstre, indtil det ønskede program vises.

■ Tryk på sensortasten til programmet.

Displayet skifter til tørreprogrammets basismenu.

Alternativt kan der vælges et program fra favoritlisten.

De forindstillede programmer under Favorit-programmer kan ændres på brugerniveauet.

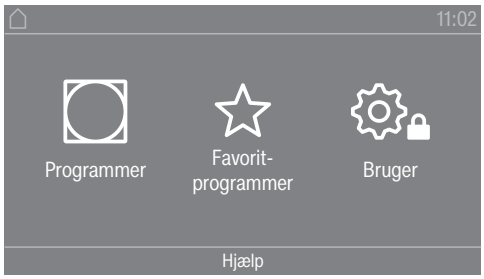

■ Tryk på sensortasten ☆ Favorit-programmer.

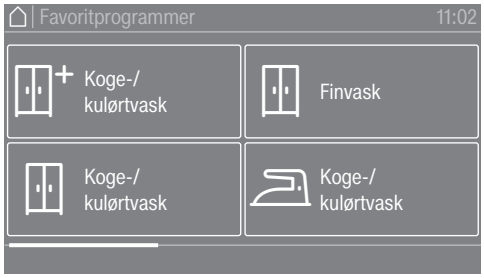

■ Swip fingeren til venstre, indtil det ønskede program vises.

■ Tryk på det ønskede program.

Displayet skifter til tørreprogrammets basismenu.

4. Programindstilling vælges

Tørretrin vælges

Det forindstillede tørretrin kan ændres i mange programmer. Afhængig af program kan forskellige tørretrin vælges.

Valg af tilvalg

Tørreprogrammer kan udvides med forskellige tilvalg. Nogle tilvalg kan kun vælges i bestemte tørreprogrammer.

- Tryk på sensortast Tilvalg.

- Tryk på en sensortast for at vælge det ønskede tilvalg.
- Bekræft med OK, når det vises i displayet.

Symbolet for det valgte tilvalg (eller ()) lyser.

Skåne

Sarte tekstiler (med behandlingssymbolet , fx af akryl) tørres med lavere temperatur og længere programtid.

Skåne Plus

Sarte tekstiler tørres med færre tromleomdrejninger og en lavere tørretemperatur.

() Antikrøl

Afhængig af valgt program drejer tromlen rundt i en speciel rytme efter programslut. Rotationen hjælper til at reducere krøldannelse efter programslut.

Antikrølfunktionen er frakoblet ved levering. Antikrølfunktionen kan tilkobles på brugerniveau med en variabel tid på maks. 12 timer. Indstillingen findes på brugernivauet i menuen Procesteknik/Antikrøl.

5. Et program startes

Betalingssystem (valgmulighed)

Hvis der er tilknyttet et betalingssystem, kommer der en opfordring til betaling i displayet.

> Betalingen kan gå tabt, hvis døren åbnes, eller programmet afbrydes.
> Afhængig af indstilling kan betalingen gå tabt, hvis døren åbnes, eller hvis programmet afbrydes.
> Åbn ikke døren efter programstart.
> Stop ikke et igangværende tørreprogram.

Et program startes

Så snart et program kan startes, blinker lyset i sensortasten *Start/Stop*.

- Tryk på sensortasten *Start/Stop*.

Hvis der er valgt en forvalgstid, vises denne i displayet.

Når forvalgstiden er udløbet eller straks efter start startes tørreprogrammet. I displayet vises resttiden for programmet.

Aktuelle programparametre kaldes frem

Under programforløbet kan parametrene for det aktuelle tørreprogram ses ved hjælp af rullemenuen (fx tørretrin, fyldningsmængde, valgte tilvalg, tørretemperatur).

- Rullemenuen kaldes frem ved at swipe fingeren oppefra og ned under programforløbet.

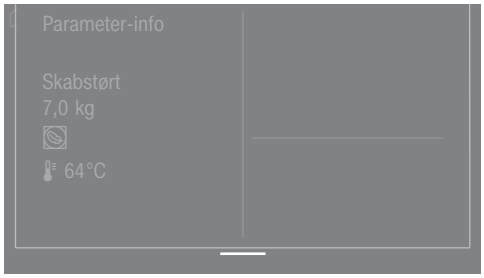

I rullemenuen vises parametrene for tørreprogrammet.

- Rullemenuen lukkes igen ved at swipe fingeren nedefra og op eller trykke på sensortasten ⮌.

Programtid/Resttidsprognose

Programtiden afhænger af mængde, tekstiltype og restfugtighed i tekstilerne. Derfor kan den viste resttid for tørretrinprogrammerne variere eller "springe". Den intelligente elektronik i tørretumbleren tilpasser sig under tørreprogrammet. Den viste programtid bliver mere præcis i løbet af programmet.

I de første programmer, der afvikles, afviger den viste tid tydeligt fra den aktuelle resttørretid. Forskellen mellem den estimerede og opnåede tid bliver mindre, når det pågældende program er gennemført flere gange. Hvis der fyldes forskellige mængder i et program, kan resttidsvisningen kun vise en skønnet tid.

Programslut

Programslut

Kort tid før programslut afkøles tekstilerne. Afkølingsfasen vises i displayet med meldingen Slut/Afkøling. Tekstilerne kan tages ud.

Når afkølingsfasen er afsluttet og tørreprogrammet er helt slut, vises meldingen Slut.

Tørretumbleren slukker automatisk efter den indstillede tid efter programslut.

Hvis tilvalget Antikrøl (⁂)* var valgt, drejer tromlen videre i intervaller efter programslut. Hermed minimeres krøldannelse, hvis tekstilerne ikke kan tages ud med det samme.

* Antikrøl er frakoblet fra fabrikken og kan aktiveres på brugerniveauet.

Tekstilerne tages ud

- Åbn døren.
- Tøm altid tromlen helt.

Eventuelle glemte tekstiler kan blive beskadiget af overtørring.
Tag altid alle tekstiler ud af tromlen.

- Sluk tørretumbleren ved tryk på tasten ⏻.

Råd om pleje

Denne tørretumbler skal vedligeholdes regelmæssigt, især ved konstant brug. Se afsnittet Rengøring og vedligeholdelse.

Timer

Forudsætning for timerindstillingen

Forvalg skal aktiveres i Brugerniveau i menuen Betjening/Visning, så Timer kan vælges. Med Timer kan tiden til programstart eller programslut vælges.

Timer indstilles

- Tryk på sensortast Timer.
- Vælg valgmuligheden Slut kl., Start om eller Start kl..
- Indstil timerne og minutterne, og bekræft med sensortasten OK.

Fnugfilter renses

⚠ Brandfare, hvis tørretumbleren anvendes uden fnugfilter.
Luftveje, opvarmning og aftræksrør kan tilstoppe under brug af tørretumbleren uden fnugfilter og antænde.
Fnugfilteret må ikke fjernes, når det skal renses.
Anvend aldrig tørretumbleren uden det indbyggede fnugfilter.
Et beskadiget fnugfilter skal omgående udskiftes.

Fnugfilteret opsamler fnug. Fnugfilteret bør renses mindst 1 gang dagligt, og når displayet viser meldingen i displayet. Hvis der er opsamlet en stor mængde fnug, skal filteret rengøres flere gange dagligt.

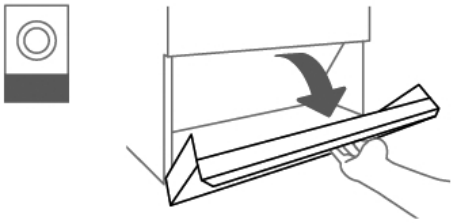

■ Åbn fnugrumsklappen.

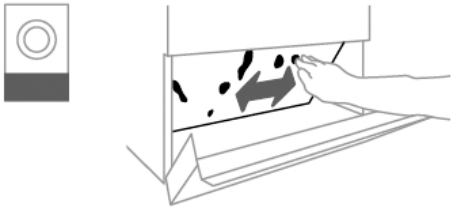

■ Fjern fnuggene på filteret med hånden.

Brug aldrig skarpe eller spidse genstande.
Dette kan beskadige fnugfilteret.

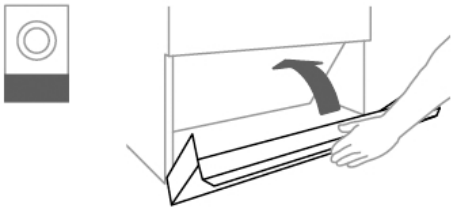

■ Luk fnugfilterklappen efter rengøring af fnugfilteret.

Tørretumbler

Inden rengøring eller vedligeholdelse påbegyndes, skal tørretumbleren afbrydes på hovedafbryderen (på opstillingsstedet).

⚠ Brug ikke højtryksspuler eller vandslange til rengøring af tørretumbleren.
Ellers er der risiko for livsfarligt elektrisk stød.

- Tørretumblerens kabinet, betjeningspanel og kunststofdele må kun rengøres med et **mildt** rengøringsmiddel eller med en blød, fugtig klud. Tør efter med en tør klud.

Tørretumbleren må ikke rengøres med skuremiddel.

- Efter tørring af tøj med stivelse bør tromlen tørres af med en blød, fugtig klud.
- Kontroller tætningen.
- Kontroller låsen på dør, fnugrums- og serviceklap.
- Kontroller tørretumblerens og varmpepumpens forbindelsested.

Tørretumblerens luftindsugnings- og udluftningsåbninger er anbragt på dens bagside og topplade.
Disse åbninger må under ingen omstændigheder være spærret eller tildækket.
Tørretumblerens omgivelser, især området omkring luftindsugningen, skal holdes fri for fnug.

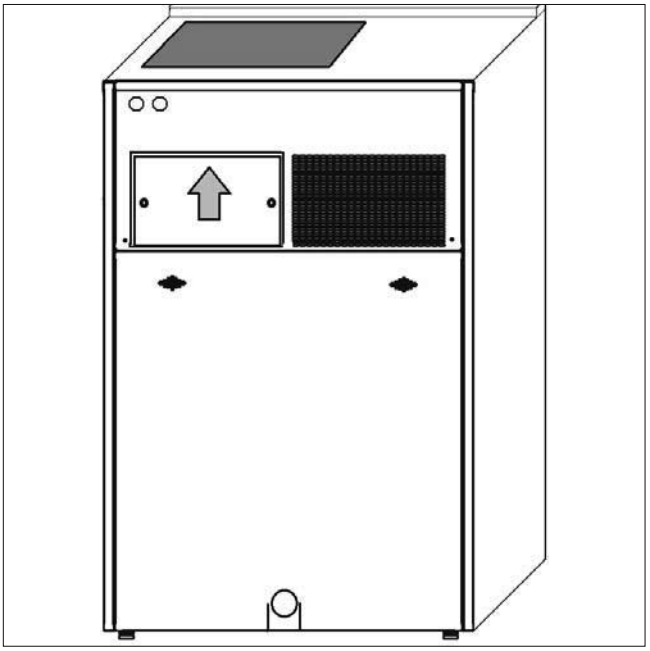

- Skub luftindsugningsåbningens afdækning opad.
- Tag afdækningen af fremefter.
- Rengør lamellerne med en kost eller en støvsuger.
- Luk derefter indsugningsåbningen igen.

Miele Service bør **en gang om året** kontrollere og efter behov rengøre hele tørretumblerens indvendige rum samt efter behov ventilatorvingen på udluftningsblæseren for fnugaflejringer.

Varmevekslere

I varmevekslerne samler der sig under brug fnug fra tekstilerne samt vaskemiddelrester og andre bestanddele fra vanddampen. Tilsmudsning af varmevekslerne reducerer varmeafgivelsen til luften og reducerer dermed anlæggets effektivitet. Rengør varmevekslerne regelmæssigt.

Ved levering medfølger en rengøringsdyse til vandslanger med ¾"-forskruning.

⚠ Rengøring med vand er udelukkende tilladt ved rengøring af varmevekslerne (i området bag serviceklappen). Der må under ingen omstændigheder rengøres med vand i de øvrige områder af varmepumpetørretumbleren!
Der er risiko for livsfarligt elektrisk stød.
Afbryd strømmen til varmepumpetørretumbleren, inden varmevekslerne rengøres.

- Afbryd strømmen til anlægget!
- Åbn serviceklappen på bagsiden af varmepumpen.

⚠ Ved åbning af serviceklappen er der risiko for at komme til skade eller snuble.
Læg klappen til side et sikkert sted

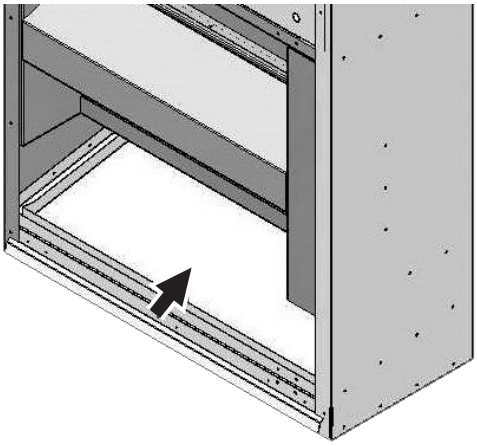

Bundplade

- Rengør bundpladen for grove tilsmudsninger.

Herved forhindres tilstopning af afløbet.

⚠ Vedligeholdelse skal altid ske af uddannede fagfolk.
Ellers kan det medføre reduceret effekt, funktionsforstyrrelser og brandfare.

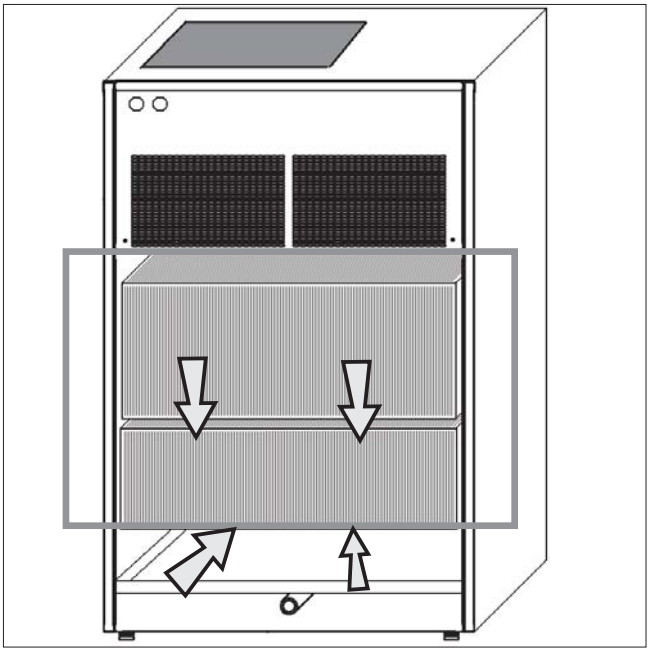

Område på varmevekslere bag serviceklappen, der skal rengøres (maskinens bagside).

- Rengør varmevekslerne i det markerede område (pile) med en børste. Sørg for, at lamellerne ikke bøjes eller beskadiges.
- Skru den medfølgende rengøringsdyse på en vandslange med ¾"-forskruning.
- Skyl varmevekslerne grundigt i flere minutter med en vandstråle (maks. 4 bar). Varmevekslerne må kun rengøres med vand i det gråt indrammede område.

Der må ikke anvendes højtryksrenser eller klor-, sand-, soda- eller syreholdige rengøringsmidler

- Sørg for tilstrækkeligt afløb af rengøringsvandet for at undgå, at der kommer til at stå vand i tørretumbleren eller opstillingsrummet.
- Fjern alle urenheder, der ikke er blevet skyllet ud.
- Rengør bundpladen, og kontroller vandafløbet for eventuelle tilstopninger.
- Luk af til varmevekslerne med serviceklappen, inden anlægget tages i brug igen.
- Sørg inden tilslutning af strømmen for, at ingen elektriske dele kan komme i kontakt med rengøringsvandet.
- Undgå direkte berøring for at beskytte lamellerne, og bær handsker for at undgå snitsår.

Service / garanti

Miele Service

Mieles egen stab af mere end 60 kørende serviceteknikere er faguddannede specialister, som løbende gennemgår uddannelse på Mieles serviceskole. Teknikerne er placeret over hele landet og er klar til at rykke ud til kunderne med kort varsel. De dirigeres fra vores hovedkontor i Glostrup. Servicevognene er udstyret med alt, hvad der normalt skal bruges til en reparation, og der medbringes en stor mængde originale Miele-reservedele i servicevognen. Dermed er serviceteknikeren oftest i stand til at løse problemerne på stedet, og det er sjældent nødvendigt at vente mere end én dag på, at produktet igen er klar efter et driftsstop.

Mieles garanti

Miele yder op til 24 måneders garanti på alle fabriksnye Miele-produkter og reparationer.

At forebygge er bedre end at helbrede

Selv om Mieles produkter er driftssikre, kan de også vise symptomer på, at noget er på vej til at fungere mindre effektivt eller gå i stykker. Derfor er vores serviceabonnement den attraktive løsning mod ubehagelige overraskelser i form af driftsforstyrrelser eller driftsstop. Når der sættes ind i tide, viser det sig heldigvis ofte, at det kun er en mindre reparation eller udskiftning, der skal til, før alt igen fungerer, som det skal. Det betyder både tidsmæssige og driftsøkonomiske besparelser.

Tegn et serviceabonnement

Miele tilbyder forskellige typer service-abonnementer, og man kan herved opnå dækning af arbejdsløn, kørsel og reservedele. Det er også muligt at få en specialaftale, hvor vores tekniker kommer på forebyggende besøg.

Servicebestilling

Bestilling af servicebesøg kan foretages hos Miele Kundecenter:

- miele.dk/profservice
- tlf. 43 27 15 10, hverdage ml. kl. 8:00 og kl. 16:00 (fredag 15:30)

Fejl	Årsag og udbedring
Kondensdannelse på uventede steder.	Afløbet er tilsmudset. ■ Kontroller afløbet, og rens det om nødvendigt for tilsmudsninger. Afløbet er tilgængeligt via serviceklappen forneden på bagsiden.
Aftagende effektivitet	Tilsmudsninger i fnugfilteret i tørretumbleren ■ Kontroller tørretumblerens fnugfilter for tilsmudsninger, og rengør det om nødvendigt.
	Tilsmudsning af varmevekslerne i varmepumpen. ■ Rengør varmevekslerne (fx med en støvsuger).
	Utæt forbindelse mellem tørretumbler og varmepumpe. ■ Kontroller om forbindelsen mellem tørretumbler og varmepumpe er tæt. ■ Kontakt evt. Miele Service.
	Utilstrækkelig ventilation ■ Kontroller, at varmepumpens luftindsugning og udluftning ikke er spærret eller tildækket af genstande.
	For høj rumtemperatur (>45 °C) ■ Sørg altid for tilstrækkelig udluftning af opstillingsrummet. ■ Tilslut om nødvendigt tørretumbleren til et eksternt friskluft- og udluftningsrør.
	Denne varmepumpetørretumbler er beregnet til en rumtemperatur på op til 40 °C. Anvendelse ved højere temperatur kan ske uden problemer i et stykke tid. Hvis temperaturen konstant er over 45 °C, skal der monteres en ekstern køleluftforsyning. Desuden kan belastningen af varmepumpetørretumbleren reduceres ved at sørge for, at varmevekslerne altid er fri for fnugansamlinger og andre tilsmudsninger.

Service / garanti

Kontakt Miele Service i tilfælde af fejl.
Oplys model, serienr. (SN) og materialenummer (M.-nr.).

Model			
SN:	/ 00000000		
Art.-Nr.		Mat -Nr.	
IBN			

Disse oplysninger fremgår af typeskiltet. Ved åbnet dør øverst i døråbningen, på indersiden af fnugfilterklappen eller øverst på maskinens bagside.

Oplys også fejlmeldingen i displayet til Miele Service.

I tilfælde af udskiftning af dele må der udelukkende anvendes originale Miele reservedele (også i dette tilfælde skal Miele Service oplyses om model, serienummer (SN) og materiale-nr. (M.-Nr.)).

Yderligere oplysninger om tekniske data findes på et typeskilt på bagsiden af tørretumbleren.

Kontakt i tilfælde af fejl

Kontakt forhandleren eller Miele Kundecenter, hvis det ikke er muligt selv at udbedre fejlen.

Telefonnummeret til Miele Kundecenter fremgår af omslaget til denne dokumentation.

Model og fabrikationsnummer bedes oplyst ved henvendelse til Miele Kundecenter. Begge oplysninger findes på typeskiltet.

Miele Service

Mieles egen stab af mere end 60 kørende serviceteknikere er faguddannede specialister, som løbende gennemgår uddannelse på Mieles serviceskole. Teknikerne er placeret over hele landet og er klar til at rykke ud til kunderne med kort varsel. De dirigeres fra vores hovedkontor i Glostrup. Servicevognene er udstyret med alt, hvad der normalt skal bruges til en reparation, og der medbringes en stor mængde originale Miele-reservedele i servicevognen. Dermed er serviceteknikeren oftest i stand til at løse problemerne på stedet, og det er sjældent nødvendigt at vente mere end én dag på, at produktet igen er klar efter et driftsstop.

Mieles garanti

Miele yder op til 24 måneders garanti på alle fabriksnye Miele-produkter og reparationer.

At forebygge er bedre end at helbrede

Selv om Mieles produkter er driftssikre, kan de også vise symptomer på, at noget er på vej til at fungere mindre effektivt eller gå i stykker. Derfor er vores serviceabonnement den attraktive løsning mod ubehagelige overraskelser i form af driftsforstyrrelser eller driftsstop. Når der sættes ind i tide, viser det sig heldigvis ofte, at det kun er en mindre reparation eller udskiftning, der skal til, før alt igen fungerer, som det skal. Det betyder både tidsmæssige og driftsøkonomiske besparelser.

Tegn et serviceabonnement

Miele tilbyder forskellige typer service-abonnementer, og man kan herved opnå dækning af arbejdsløn, kørsel og reservedele. Det er også muligt at få en specialaftale, hvor vores tekniker kommer på forebyggende besøg.

Servicebestilling

Bestilling af servicebesøg kan foretages hos Miele Kundecenter:

- miele.dk/profservice
- tlf. 43 27 15 10, hverdage ml. kl. 8:00 og kl. 16:00 (fredag 15:30)

Installationskrav

Opstilling og ibrugtagning af varmpepumpetørretumbleren må kun foretages af Miele Service eller en anden uddannet fagmand.

▶ Varmepumpetørretumbleren skal installeres i overensstemmelse med de gældende regler og normer.

▶ Varmepumpetørretumbleren må kun anvendes i rum med tilstrækkelig ventilation, hvor der ikke er risiko for frost.

Generelle driftsbetingelser

Varmepumpetørretumbleren er kun beregnet til industriel brug, og den må kun anvendes indendørs.

Rumtemperatur til sikring af optimal drift af varmepumpen:
+10 °C til +40 °C

Temperaturen i opstillingsrummet til varmepumpetørretumbleren bør være min. 10 °C.
Ved lavere rumtemperaturer er der risiko for isdannelse i den nederste varmeveksler. Desuden kan der opstå uventet kondensdannelse.

Afhængig af opstillingsrummet kan der forekomme lyd- og svingningsoverførsler.

Tip: Rådspørg en fagmand i lydisolering, hvis der stilles særlige lydniveaukrav til opstillingsrummet.

Transport

Tørretumbler og varmepumpe skal være adskilt under transport. Hvis de er samlet, kan det medføre skader på produkterne.

Tørretumbleren og varmepumpen må ikke transporteres uden transportpaller.
Transporten skal altid foretages med egnede transporthjælpemidler.
Vær især opmærksom på, at varmevekslerne ikke må vippes mere end 30°.

Efter transport skal varmepumpen stå stille en time, inden den tages i brug. Ved særligt kraftige rystelser eller tipning mere end 30° udvides hvilefasen til op til 24 timer.

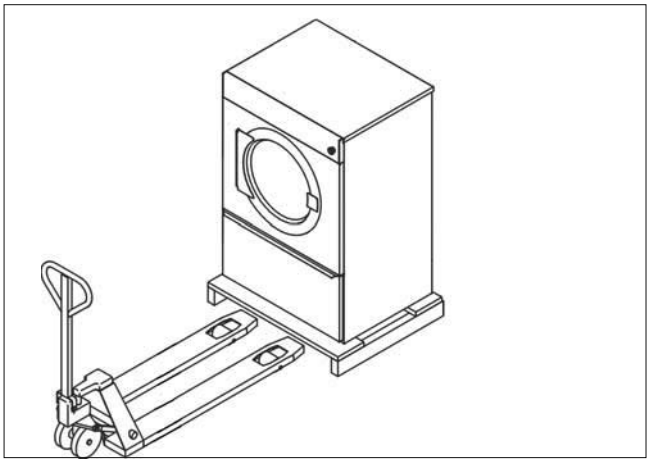

Løft tørretumbleren og varmepumpen af transportpallen med egnet løfteudstyr på opstillingsstedet.

Tørretumbler og varmepumpe monteres

Før varmepumpetørretumbleren tages i brug første gang, skal varmpepumpe og tørretumbler forbindes med hinanden. Efterfølgende beskrives, hvordan varmepumpen monteres på tørretumbleren:

- Opstil først varmepumpen på opstillingsstedet. Overhold ved opstilling af varmepumpetørretumbleren en mindsteafstand på 500 mm til væg .

Luftindsugningsåbningen og kondensvandafløbet til varmepumpen er anbragt på bagsiden af varmepumpen.
Stil varmepumpen, så luftindsugningsåbningen og kondensvandafløbet ikke peger ind mod tørretumbleren.

- Stil tørretumbleren parallelt med og med nogen afstand foran varmepumpen. Tørretumblerens bagside skal være vendt mod varmepumpen.
- Tag tørretumblerens topplade af.
- Før ledningen gennem varmepumpen, og tilslut den til tørretumbleren (se Eltilslutning).
- Monter stikket på forbindelsesledningen i bøsningen på tørretumbleren.

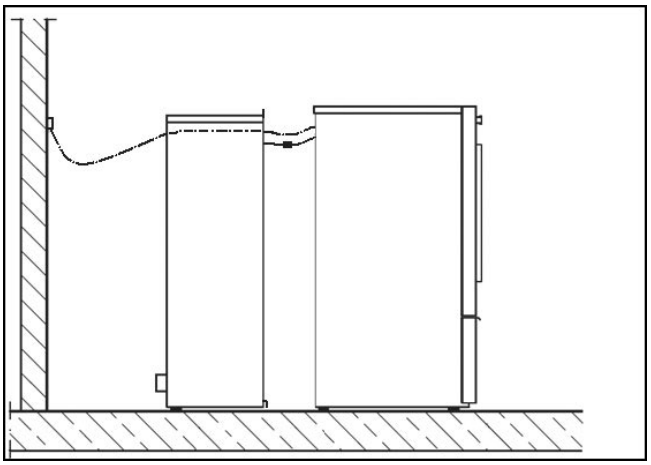

- Stil tørretumbleren foran varmepumpens luftåbninger.
- Juster tørretumbleren og varmepumpen vandret og parallelt i forhold til hinanden ved hjælp af benene.

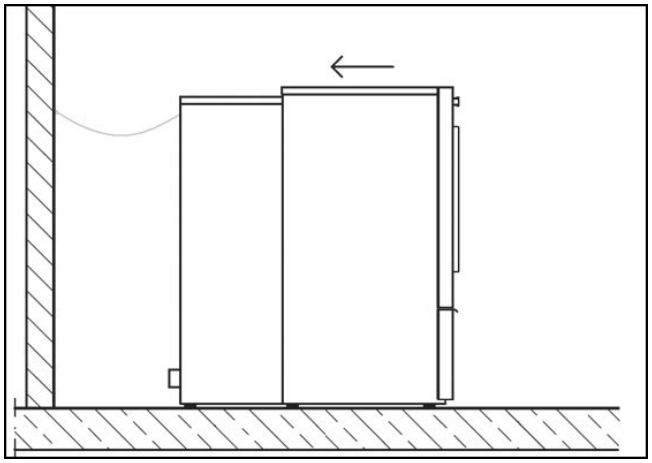

- Tip varmepumpen lidt, så den nederste laske kommer ud over tørretumblerens nederste kant.

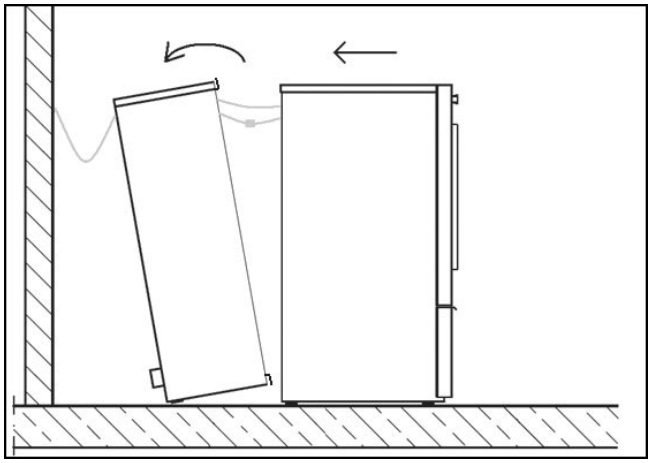

- Stil varmepumpen tilbage i vandret position.

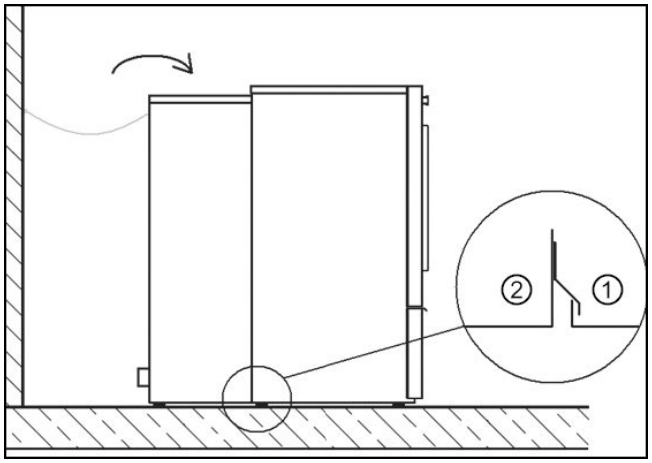

① Tørretumbler ② Varmepumpe

Klemlasken forbinder varmepumen med tørretumbleren. Det må derefter ikke være muligt at flytte tørretumbleren væk.

- Anbring tørretumblerens topplade på tørretumbleren, og klem varmepumpens klemlaske ind under tørretumblerens topplade.
- Skru toppladen på.

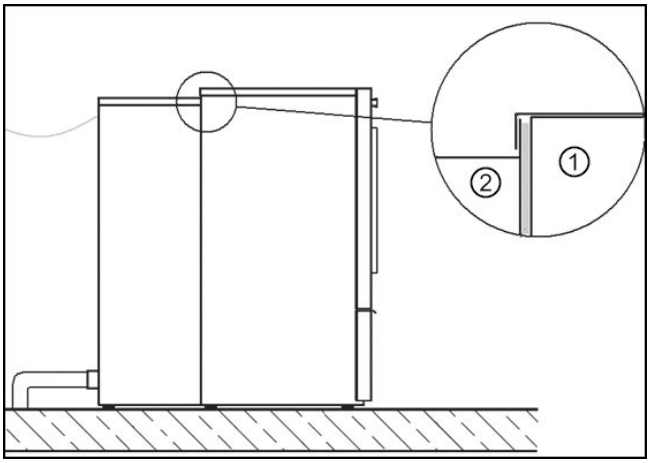

① Tørretumbler ② Varmepumpe

Opstilling

- Opstil varmepumpetørretumbleren på en plan, vandret og fast flade, der kan klare den angivne gulvbelastning.

Den gulvbelastning, varmepumpetørretumbleren forårsager, påvirker opstillingsfladen som punktbelastning i området ved benene. En sokkel er ikke nødvendig. Ujævnheder i gulvet skal dog udlignes.

- Opstil om muligt varmepumpetørretumbleren i nærheden af en koldtvandstilslutning, så varmevekslerne ved behov let kan rengøres med en vandslange (vandtryk maks. 4 bar).

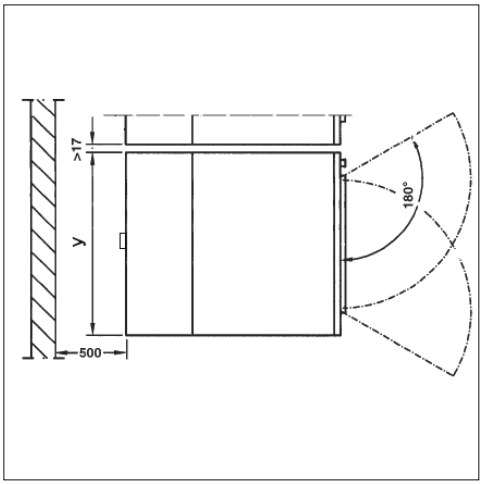

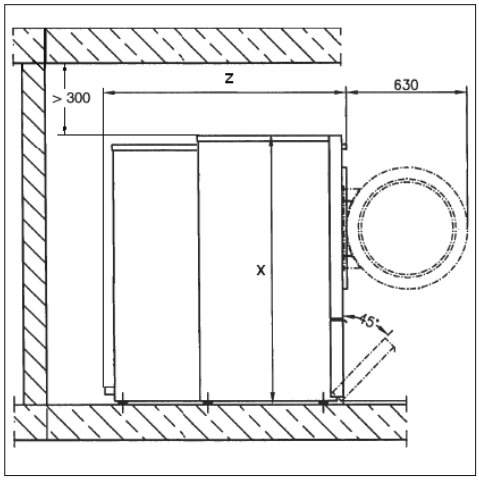

y 906 mm

x 1400 mm

z PDR 914: 1210 mm / PDR 918: 1413 mm / PDR 922: 1522 mm

- For at lette senere vedligeholdelse skal der bag tørretumbleren være en bredde ind til væggen på min. 500 mm, og den skal være let tilgængelig. De angivne minimumsafstande til væg skal overholdes.
- Juster vaskemaskinen i vater ved hjælp af maskinbenene. Efter justeringen skal skiverne spændes fast til bundpladen med en skruetrækker.

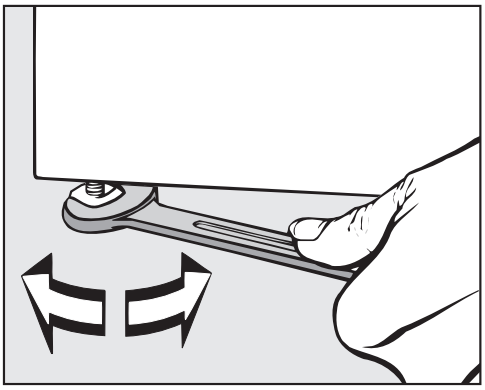

Tip: Anvend et vaterpas til justeringen.

Fastmontering

- For at sikre en stabil opstilling af tørretumbleren skal dens ben fastgøres til gulvet med de medfølgende spændlasker.

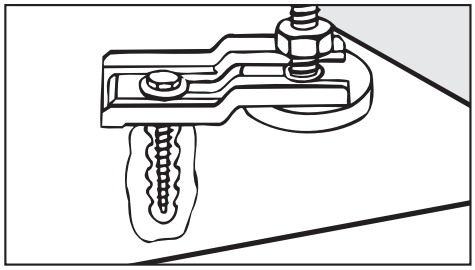

De medfølgende monteringsdele er beregnet til montering med dyvler på et betongulv. Til andre gulvkonstruktioner skal monteringsdele bestilles separat.

Hvis varmepumpeaggregatet under transport har været tippet op til 30°, skal varmepumpen hvile mindst en time, inden varmepumpetørretumbleren tages i brug.

Hvis varmepumpeaggregatet har været tippet mere end 30° eller været udsat for stærke rystelser, skal hvilefasen inden ibrugtagning udvides til 24 timer.

Efter transport og opstilling skal tørretumbleren stå stille i mindst en time, inden tørretumbleren tilsluttes elektrisk.
Hvis ikke maskinen står stille længe nok, kan varmepumpen blive beskadiget!

Eltilslutning

Eltilslutningen skal foretages af en autoriseret elinstallatør.

▶ Eltilslutningen må kun foretages til et elanlæg, der opfylder de nationale og lokale love, retningslinjer og bestemmelser. Derudover skal energiforsyningsselskabets og forsikringsselskabets forskrifter, de ulykkesforebyggende forskrifter og de anerkendte tekniske regler overholdes.

▶ Pålidelig og sikker drift af tørretumbleren er kun sikret, når den er tilsluttet et offentligt elnet.

Den nødvendige tilslutningsspænding, energiforbruget og bestemmelserne om ekstern sikring fremgår af tørretumblerens typeskilt. Kontroller, at tørretumbleren tilsluttes den spænding og frekvens, der er angivet på typeskiltet!

Hvis spændingsværdierne ikke stemmer overens, er der risiko for, at tørretumbleren kan blive beskadiget af en for høj tilslutningsspænding.

▶ Hvis der er angivet flere spændingsværdier på typeskiltet, kan tørretumbleren omstilles til den pågældende indgangsspænding. Denne omstilling må kun udføres af Miele Service eller autoriserede fagfolk. Ved omstillingen skal vejledningen i ændring af spændingsføringen, der er vist på diagrammet, følges.

Tørretumbleren kan enten tilsluttes via en fast tilslutning eller via en stikanordning iht. IEC 60309-1. Ved fast tilslutning skal der på opstillingsstedet være en separationsanordning til hver pol.

Som separationsanordning gælder afbrydere med en kontaktåbning på over 3 mm. Hertil hører fx LS-kontakter, sikringer og relæer (IEC/EN 60947).

Separationsanordningen (inkl. stikanordningen) skal være sikret mod at kunne tilkobles ved en fejl eller af uvedkommende, hvis en permanent afbrydelse af energitilførslen ikke kan overvåges fra hvert tilgangssted.

Tip: Tilslut så vidt muligt tørretumbleren via stikanordninger for at gøre det nemmere at foretage elektrisk sikkerhedskontrol (fx i forbindelse med vedligeholdelse eller reparation).

▶ Der må ikke installeres anordninger, der slukker tørretumbleren automatisk (fx automatikure).

▶ Hvis de lokale forskrifter kræver installation af et fejlstrømsrelæ (HPFI), skal der altid anvendes et fejlstrømsrelæ af typen B.

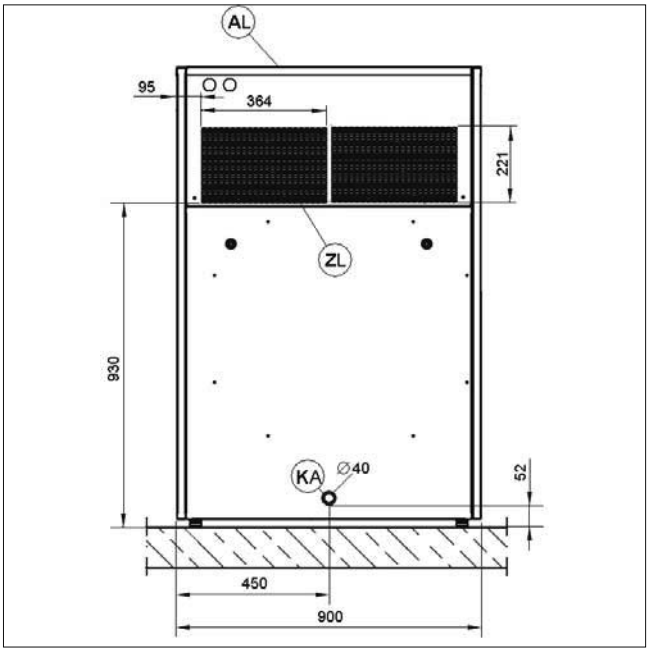

AL Luftafgang (luftafgangsåbning)

ZL Luftindsugning (luftindsugningsåbning)

KA Kondensvandafløb

Luftindsugningsåbning

Der skal altid tilføres tilstrækkelig kølig, frisk luft til opstillingsrummet, når tørretumbleren er i brug. Hvis omgivelsestemperaturen hyppigt kommer over 45° C, skal varmepumpens kølekredsløb tilsluttes et eksternt lufttilførsels- og udluftningsrør, for at varmepumpen kan fungere optimalt.

Luften tilføres via luftindsugningsåbningerne på varmepumpetørretumblerens bagside. Denne åbning skal konstant være fri og må ikke tildækkes.

Under tørringen kan der blive suget fnug ind via luftindsugningsåbningen.
Indsugede fnug sætter sig fast på varmevekslerne og hæmmer varmepumpens funktion.
Hold så vidt muligt omgivelserne (især området omkring varmepumpens luftindsugning) fri for fnug.
Rengør varmevekslerne regelmæssigt.

Luftafgangsåbning

På grund af det lukkede luftkredsløb kræves der ikke separat udluftningsrør til tørretumbleren.

Den varme luft, der blæses ud ved luftkøling af varmeveksleren, opvarmer rumluften. Sørg derfor for tilstrækkelig udluftning af rummet, fx via ventilationsåbninger, der ikke kan lukkes. Hvis rummet ikke udluftes tilstrækkeligt, forlænges tørretiden, hvorved også tørretumblerens energiforbrug øges.

Luftafgangsåbningen må under ingen omstændigheder tildækkes!

Kondensvandafløb

Tørretumbleren med varmepumpe arbejder efter kondensprincippet. Det opståede kondensvand skal afledes separat via et afløb i bunden.

Kondensvandafløbet sidder på bagsiden af varmepumpetumbleren. Kondensvandet skal ledes til gulvafløbet via et rør (DN 30) lagt med fald. Det skal kontrolleres, at kondensvandet ikke kan løbe tilbage og ind i maskinen.

⚠ Fare for elektrisk stød og tilskadekomst ved anvendelse af tørretumbleren uden komplet monteret kabinet.
Uden komplet monteret kabinet er der fare på grund af adgang til strømførende eller roterende maskindele.
Kontroller efter opstilling af maskinen, at alle tørretumblerens aftagelige udvendige kabinetdele monteres komplet igen.

Ekstratilbehør

▶ Tilbehørsdele må kun monteres, hvis de udtrykkeligt er frigivet af Miele. Hvis andre dele monteres, bortfalder reklamationsretten, garantien og/eller produktansvaret.

Connector-box

Connector Box (ekstraudstyr) kan anvendes til tilslutning af ekstern hardware fra Miele og andre udbydere til Miele Professional-maskinen. Ekstern hardware er fx betalingssystem, spidsbelastningsanlæg, tryksensor eller ekstern ventilationsklap.

Connector Box forsynes med netspænding via Miele Professional-maskinen.

XKM 3200

Via Miele-kommunikationsmodulet, der leveres som ekstratilbehør, kan der oprettes en dataforbindelse mellem Miele Professional-maskinen og en databehandlingsenhed efter Ethernet- eller WLAN-standarden.

Maskinen kan ikke tilsluttes til Miele App (husholdning).

Kommunikationsmodulet er udelukkende beregnet til erhvervsmæssig brug og forsynes med netspænding direkte via Miele Professional-maskinen. En ekstra nettilslutning er ikke nødvendig. Ethernet-interfacet, der ledes ud af kommunikationsmodulet, overholder SELV (sikkerheds-svagstrøm) i henhold til EN 60950. Tilsluttede eksterne produkter skal ligeledes opfylde SELV.

Databeskyttelse og datasikkerhed

Når netværksfunktionen er aktiveret, og produktet er forbundet med internettet, sender produktet følgende data til Miele-Cloud:

- Produktserienummer
- Produkttype og teknisk udstyr
- Produktstatus
- Information om produktets softwareversion

Disse data knyttes ikke til en bestemt bruger og gemmes heller ikke permanent. Først når dit produkt linkes til en bruger, lagres dataene permanent, og dataene tilknyttes specifikt. Dataoverførslen og -behandlingen sker i overensstemmelse med Mieles høje sikkerhedsstandard.

Netværkskonfiguration standardindstilling

Alle indstillinger for kommunikationsmodulet eller dit integrerede wi-fi-modul kan stilles tilbage til standardindstilling. Nulstil netværkskonfigurationen, hvis du vil bortskaffe eller sælge dit produkt eller tager et brugt produkt i brug. Kun på denne måde sikres det, at alle personlige data er fjernet, og den tidligere ejer ikke længere har adgang til produktet.

Ophavsrettigheder og licenser

Til betjening og styring af kommunikationsmodulet anvender Miele egen eller tredjeparts software, der ikke falder under en såkaldt open source-licensbetingelse. Softwaren/softwarekomponenterne er ophavsretsligt beskyttet. Mieles og tredjeparts ophavsrettigheder skal respekteres.

Desuden indeholder kommunikationsmodulet softwarekomponenter, som distribueres under open source-licensbetingelser. De indeholdte open source-komponenter og tilhørende ophavsretlige påtegninger, eksemplarer af de aktuelt gældende licensbetingelser samt eventuel øvrig information kan tilgås lokalt via IP gennem en webbrowser *(https://<ip adresse>/Licenses)*. De heri indeholdte regler for erstatningsansvar og garanti for open source-licensbetingelser gælder udelukkende i forhold til respektive rettighedsindehaver.

Møntboks

Tørretumbleren kan tilsluttes en møntboks (fx til brug i fællesvaskerier). Som ekstraudstyr tilbyder Miele betalingssystemer til betaling uden kontanter og betalingssystemer med mekanisk eller elektronisk møntindkast til individuelle målgrupper.

Den programmering, der kræves til tilslutningen, må kun foretages af Miele Service eller en anden uddannet fagmand. Der kræves ikke ekstern spændingsforsyning til tilslutning af et betalingssystem.

Brugerniveau

Brugerniveau åbnes

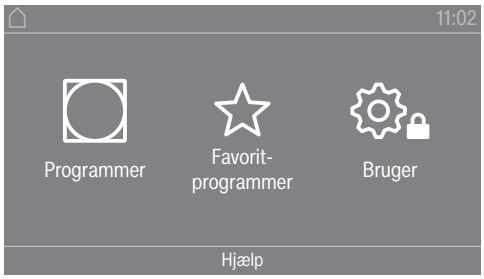

Ved tryk på sensortast ⚙🔒, åbnes Brugerniveauet.

Adgang med kode

Brugerniveauet skal åbnes med en kode.

Standardindstilling: Koden er **000**.

Kode ændres

Adgangskoden til brugerniveauet kan ændres for at sikre tørretumbleren mod uønsket adgang.

Vær forsigtig ved tildeling af en ny kode.
Hvis koden glemmes, skal Miele Service kontaktes. Miele Service skal nulstille koden.
Noter den nye kode, og opbevar den sikkert.

Indstillinger afsluttes

■ Tryk på sensortasten ⮌.

Displayet skifter til forrige niveau.

■ Tryk på sensortasten ⌂.

Displayet skifter til hovedmenuen.

Betjening/Visning

Sprog

Displayet kan indstilles til forskellige sprog. Via undermenuen *Sprog* kan fast indstillet sprog vælges.

Sproget kan ændres således:

- Permanent via Brugerniveau (= „betjeningssprog“).
- Kun for det aktuelle program via sensortast ⚑. Efter programslut vises betjeningssproget igen.

Sprogopstart

Displayet kan indstilles til forskellige sprog. Med denne indstilling fastlægges, hvordan sprogene skal kunne vælges.

Sproget kan ændres således:

<u>International</u>

Der kan vælges mellem 6 sprog. Sensortasten er ikke aktiveret. Bemærk indstillingen Indstil sprog.

Valg af sprog

Sprog kan vælges med sensortast . Alle sprog kan vælges (standardindstilling).

Rækkefølgen af de 4 første sprog kan ændres. Her vises de sprog, der oftest anvendes.

Standardsprog

Betjeningssproget kan ikke ændres. Betjeningssproget svarer til brugerens sprog. Sensortasten er ikke aktiveret.

Indstil sprog

Sprogene til indstillingen Sprogopstart internat. kan ændres.

Der kan vælges mellem 6 sprog. Alle sprog kan vælges.

Hvis der skal vælges et nyt sprog i Sprogopstart:

Der kan vælges mellem 6 sprog. Alle sprog kan vælges.

Hvis der skal vælges et nyt sprog i Sprogopstart:

■ Vælg det sprog, der skal anvendes.

Alle de sprog, der kan vælges, vises.

■ Vælg og bekræft det sprog, der skal erstatte det før anvendte sprog.

Det nye sprog vises på det sted, hvor det gamle blev erstattet.

Lysstyrke display

Displayets lysstyrke kan ændres. Indstillingen afhænger af de forskellige belysningsforhold i opstillingsrummet.

- Denne indstilling sker i 10 trin.

Klokkeslæt

Efter valg af tidsformat kan klokkeslæt indstilles.

Tidsformat

- Standardindstilling: 24-timers-visning
- 12-timers-visning
- Uden ur

Indstil

- Klokkeslættet kan indstilles.

Dato

Efter valg af datoformat kan dato indstilles.

- Datoformat

  Datoen kan vises begyndende med dag, måned eller år.
- Dato

Dato indstilles.

Lydstyrke

Lydstyrken på de forskellige signaler kan ændres.

Lydstyrken kan ændres for følgende lyde.

- Slutsignal
  Slutlyden indikerer, at tørreprogrammet er slut.
- Tastelyd
- Velkomstlyd
- Fejlalarm
  Fejllyden indikerer en fejl og kan frakobles. Fejllydens lydstyrke kan ikke ændres.

Visning restfugtighed

Udover visning af tørretrin kan restfugtigheden i procent vises.

- Standardindstilling: Uden procentangivelse
- Med procentangivelse

Visning af parametre

Forskellige parametre tilbydes/vises i programudvalget. Det fastlægges, hvilke parametre der ikke skal vises. Disse parametre kan ikke længere ændres ved programudvalget.

- Restfugtighed
- Tid
- Skåne
- Antikrøl
- Fyldningsmængde
- Tørretemperatur

Energisp.-mode display

For at spare energi bliver displayet mørkt, og kun sensortasten *Start/stop* blinker langsomt. Dette kan ændres.

En ændring af denne indstilling vil medføre et øget energiforbrug.

- Fra
  Ingen nedblænding
- Til eft. 10 min., ikke i akt. prg.
  Displayet lyser under programforløbet, men bliver mørkt 10 min. efter programslut.
- Logo (10 min.), ikke i akt. prg.
  Displayet lyser under programforløbet, men 10 min. efter programslut lyser logoet.
- Standardindstilling: Til efter 10 min.
  Displayet bliver mørkt efter 10 minutter.
- Til eft. 30 min. ikke i akt. prg.
  Displayet lyser under programforløbet, men bliver mørkt 30 min. efter programslut.

- Logo (30 min.) ikke i akt. prg.
  Displayet lyser under programforløbet, men 30 min. efter programslut lyser logoet.
- Til efter 30 min.
  Displayet bliver mørkt efter 30 minutter.

Energisp.-mode tumbler

For at spare på energien slukker tørretumbleren automatisk efter programslut, eller når den ikke betjenes. Dette kan ændres.

En ændring af denne indstilling vil medføre et øget energiforbrug.

- slukker ikke
- standardindstilling: Slukker efter 15 minutter
- slukker efter 20 minutter
- slukker efter 30 minutter

Forvalg

Forvalget (Timer) kan aktiveres eller deaktiveres.

- Standardindstilling: frakoblet
- tilkoblet

Memory

Tørretumbleren gemmer de senest valgte indstillinger for et tørreprogram (tørretrin og/eller tilvalg eller i nogle programmer varigheden).

- Standardindstilling: frakoblet
- tilkoblet

Temperaturenhed

Du kan indstille, hvilken enhed temperaturen skal vises i.

- Standardindstilling: °C
- °F

Vægtenhed

Du kan vælge, om fyldningsmængden skal vises i kg eller lb

- Standardindstilling: kg
- lb

Logo

Du kan vælge, om Miele Professional-logoet eller dit eget logo skal vises i displayet.

Ved indstilling Styring skal Laundry logo, Laundry logo (intern tidsst.) eller Laundry logo (ekst. tidsst.) være valgt.

- Miele Professional-logo
- Kunde-logo

Brugerniveau

Kode ændres

Adgangskoden til brugerniveauet kan ændres.

■ Indtast den aktuelle kode.

■ Indtast en ny kode.

Programvalg

Styring

Du kan indstille, at betjeningen af tørretumbleren skal være “Vaskerimaskine”. Hurtig betjening via kortvalg. Brugeren kan ikke ændre forprogrammerede programmer.

Tip: Foretag først alle nødvendige indstillinger og ændringer på tørretumbleren inden valg af tilvalg.

Advarsel: Ved aktivering af en af disse tilvalg, tilbydes brugerniveau ikke længere. Brugerniveau kan ikke længere åbnes via displayet. Hvis der skal ændres flere indstillinger, skal følgende beskrivelse følges.

Brugerniveau åbnes (vaskerimaskine-variant)

■ Tænd tørrtumbleren, og åbn tørretumblerens dør.

❶ Tryk på sensortasten *Start*/*Stop*, og hold fingeren på den under trin ❷-❸.

❷ Luk tørretumblerens dør.

❸ Vent, indtil sensortasten *Start*/*Stop*, der blinker nu, skifter til at lyse konstant ...

❹ ... og slip herefter sensortasten *Start*/*Stop*.

- Standard

  Standardindstilling: Alle (valgte) programmer kan vælges.

- Laundry simple

  Der kan vælges mellem 12 programmer.

  Under Favoritprogrammer skal det indstilles, hvilke af de 12 programmer der skal vælges/ændres.

- Laundry logo

  Der kan vælges mellem 12 programmer.

  Under Favoritprogrammer skal det indstilles, hvilke af de 12 programmer der skal vælges/ændres.

- Laundry logo (ekst. tidsst.)

  4 tidsprogrammer* med forskellige temperaturniveauer styres tidsmæssigt via et eksternt betalingssystem.

  Den indstillede værdi viser programtiden og kan ikke ændres af brugeren.

  * Den maksimale programtid fastlægges under første ibrugtagning.

- Laundry logo (intern tidsst.)

  4 tidsprogrammer* med forskellige temperaturniveauer styres tidsmæssigt via tørretumblerens elektronik.

Den indstillede værdi viser maksimal programtid og kan ændres af brugeren.

* Den maksimale programtid fastlægges under første ibrugtagning.

- Eksternt programvalg

Programvalg kan ske fra en ekstern terminal via et kommunikationsmodul.

Programpakker

Hermed fastlægges tørretumblerens programudvalg. Du kan vælge alle eller enkelte programmer fra den aktuelle programpakke.

Tørretumblerens programomfang kan indstilles. Programmerne er anført i afsnittet Programoversigt.

Favoritprogrammer

Efter start kan et program alternativt vælges via: ☆ Favorit-programmer.
Der kan oprettes 12 programmer individuelt som favoritter.

Desuden tilbydes disse favoritprogrammer i styringsvarianterne

- *M. 12 favorit- programmer*
- *Med 4 favorit- programmer* (de første 4 ud af 12 favoritter).

Styringsvarianterne fastlægges under Styring.

Tip: Hvert program kan tildeles en separat farve. Hertil skal indstillingen *tilkoblet* vælges under Farvetildeling program.

Favoritprogrammer ændres

■ Vælg det program, der skal ændres eller udskiftes.

■ Bekræft programmet eller indstillingen, der skal ændres.

Der åbnes en ekstra menu, hvor et nyt program kan vælges, eller et parameter kan ændres.

■ Bekræft med sensortasten Gem.

Valget er aktiveret.

Specialprogrammer

5 specialprogrammer kan sammensættes individuelt og oprettes som restfugtighedsprogrammer eller tidsprogrammer med programnavn efter eget valg.

Indkod først programnavnet.

■ Vælg det specialprogram, du ønsker at ændre.

Menuen Gem som åbnes.

■ Indtast navnet ved hjælp af bogstaverne og symbolerne under linjen

■ Tryk på sensortast Gem.

Der kan nu vælges parametre for Restfugtighedsprogram eller Tidsprogram.

De 5 specialprogrammer er som standard forprogrammeret. Disse specialprogrammer kan ændres.

Specialprogrammerne føjes til programpakkerne. Skriv navne og egenskaber på de opret-tede specialprogrammer i afsnittet Programoversigt i skemaet Specialprogrammer.

Restfugtighedsprogram:

- Slutrestfugtighed:
  -6 % (tørt) – 40 % (fugtigt)
- Eftertørringstid:
  0 – 60 min.
- Temperatur (procesluft):
  koldt – 75 °C
- Afkølingstemperatur (procesluft):
  40 - 55 °C
  - Omdrejningsretning tromle:
    20 – 600 sekunder
  - Pause:
    2 – 15 sekunder
  - Tromlereversering:
    20 – 600 sekunder
- Antikrøl
  - Omdrejningsretning tromle:
    0 – 500 sekunder
  - Pause:
    100 – 3000 sekunder
  - Tromlereversering:
    0 – 500 sekunder

Tidsprogram:

- Programtid:
  5 – 180 min.
- Temperatur (procesluft):
  koldt – 75 °C
- Afkølingstemperatur (procesluft):
  40 - 55 °C
  - Omdrejningsretning tromle:
    20 – 600 sekunder
  - Pause:
    2 – 15 sekunder
  - Tromlereversering:
    20 – 600 sekunder
- Antikrøl
  - Omdrejningsretning tromle:
    0 – 500 sekunder
  - Tromlereversering:
    0 – 500 sekunder

– Pause:
100 – 300 sekunder

Program-sortering

Programmene kan flyttes inden for programlisten og favoritlisten.

- Standardindstilling: frakoblet
- tilkoblet

Programmer / Favoritprogrammer flyttes

Programmerne (menu Programmer Enkeltvalg) kan flyttes/arrangeres. Du kan også flytte/arrangere de favoritter, som du behandler på *Brugerniveau* under *Favoritprogrammer*.

■ Tryk på det program, som du ønsker at flytte.

■ Hold fingeren på sensortasten, til rammen ændrer sig.

■ Flyt programmet hen til det ønskede sted.

Farvetildeling program

Du kan tildele et favoritprogram en bestemt farve. Favoritprogrammet får en ramme på listen over favoritprogrammer, hvis farve du kan vælge.

- Standardindstilling: frakoblet
- tilkoblet

Procesteknik

Antikrøl

Efter programslut drejer tromlen intervalmæssigt, hvis tøjet ikke tages ud med det samme.

En ændring af denne indstilling vil medføre et øget energiforbrug.

Indstillingen til antikrøl (⏲) kan frakobles, eller der kan vælges en tid fra 1 til 12 timer.

Standardindstilling: 2 timer

Tørretrin

En ændring af denne indstilling vil medføre et øget energiforbrug.

Tørretrinnene i programmerne Koge-/Kulørtvask, Strygelet og Automatic Plus kan tilpasses individuelt.

Indstillingen af tørretrinnene Koge-/Kulørtvask, Strygelet og Automatic Plus sker i 7 trin.

Standardindstilling: normal

Forlænget afkøling

Hvis forlænget køling er aktiveret, kontrolleres tromletemperaturen ved afslutningen af programmet i ca. 1 minut, før tørretumbleren skifter til standbytilstand. Hvis temperaturen ligger over 55 °C, køler tørretumbleren ned til under 55 °C.

En ændring af denne indstilling vil medføre et øget energiforbrug.

Brugerniveau

- Standardindstilling: frakoblet
- Tilkoblet

Afkølingstemperatur

Tekstilerne afkøles automatisk efter programslut. I alle programmer kan den automatiske afkølingsfase indstilles koldere, hvorved afkølingsfasen forlænges.

En ændring af denne indstilling vil medføre et øget energiforbrug.

Indstillingen kan ændres fra 40 °C–55 °C.

Standardindstilling: 55 °C

Blæser, puls. drift

Den intervalmæssige til-/frakobling af blæseren er nødvendig for at løsne tekstiler, der har sat sig fast indvendigt i døren. På varmepumpetørretumblere er den intervalmæssige til-/frakobling af blæseren påkrævet til dyner.

Blæseren kobles til og fra i bestemte intervaller.

Service

Luftveje renses

Tørretumblerelektronikken måler graden af forringelse forårsaget af fnug eller vaskemiddelrester i fnugfiltre og aftræksrøret. Der vises en kontrolmelding. Det kan indstilles, ved hvilken grad af fnugaflejring denne meddelelse skal vises.

Når meldingen vises i displayet, selv om fnugfilteret er rent, overholder aftræksrøret knapt forskrifterne. Miele anbefaler at forbedre aftrækskanalen. Dårlige aftræksluftforhold resulterer i længere programtider og større energiforbrug.

Det er denne kontrolmelding, der kan ændres: Luftveje renses

- Fra
  Kontrolmeldingen vises ikke. Ved særlig kraftig blokering i lufttilførslen afbrydes programmet, og kontrolmeldingen vises uafhængigt af denne indstilling.
- Ikke sart
  Kontrolmeldingen vises først ved stor mængde fnug.
- Standardindstilling: normal
- Sart
  Kontrolmeldingen vises allerede ved lille mængde fnug.

Filtre renses

Fnugfilteret i luftføringsområdet skal rengøres regelmæssigt. Timeinterval til kontrolmelding kan anføres.

Valg af korrekt timeinterval afhænger af, hvor kraftig fnugdannelsen er, og hvor hyppigt det af fx hygiejniske årsager skal rengøres.

Kontrolmeldingen kan indstilles: Filtre renses

- Tidsinterval på 5-55 timer
- Standardindstilling: Efter 55 timer

- fra

Serviceinterval

Tørretumbleren viser en individuel melding efter et frit indstilleligt interval, så du kan udføre bestemte vedligeholdelsesarbejder.

3 forskellige meldinger 1/2/3 kan vises. Hver melding redigeres i sprog og tegnsætning for det aktuelle brugersprog.

Din individuelt indstillelige meddelelse vises ved programslut og slukker ved tryk på OK. Ved programslut af næste program følger den samme melding igen.

Indstillinger

Hermed fastlægges intervallet (timer eller dato) for, hvornår meldingen skal vises.

- Standardindstilling: frakoblet
- tid
  Der kan derefter vælges et tidsinterval på 1-9999 timer.
- dato
  Der kan derefter vælges en dato.

Melding

Her skrives teksten til meldingen, der vises for det planlagte vedligeholdelsesarbejde. 1, 2 eller alle 3 tekster kan redigeres.

Display nulstilles

Meldingen vises, indtil displayet nulstilles permanent. Meldingen vises først igen ved næste interval.

Eksterne anvendelser

Aftræksklap ekstern

Tilslutning af ekstern hardware sker enten via Miele Connector-Box.

Tidsforskydningen mellem aktiveringstidspunkt for den eksterne ventilationsklap og start af tromle-/blæsermotor indstilles.

Mens ventilationsklappen åbnes, vises en tilsvarende meddelelse i displayet.

- Standardindstilling: frakoblet

  Denne indstilling skal altid vælges, når en ventilationsklap ikke skal aktiveres. Dermed undgås en programafbrydelse.
- tilkoblet (1 sek. til 5 min.).

Ekstra blæser

Tilslutning af ekstern hardware sker enten via Miele Connector-Box.

Den ekstra ventilator tilkobles af tørretumbleren (via Connector Box) parallels med den interne blæser.

- frakoblet
- tilkoblet

Tryksensor

Tilslutning af ekstern hardware sker enten via Miele Connector-Box.

Ved tilslutning til et fælles aftræksrør kan det under visse trykforhold i aftræksrøret være nødvendigt at stoppe driften af en tørretumbler eller forhindre det fra begyndelsen af. Den eksterne tryksensor aktiveres kun, hvis enten den eksterne ventilationsklap og/eller den eksterne ekstra ventilator er programmeret til "tilkoblet".

Mens ventilationsklappen åbnes, vises en tilsvarende meddelelse i displayet.

- Slukket = ikke aktiv
- Slutter = aktiv
  Reaktion åben **High-Potential**
- Bryder = aktiv
  Reaktion åben **Low-potential**

Spidsbelastn.signal

Tilslutning af ekstern hardware sker enten via Miele Connector-Box.

Spidsbelastningsafbryderen gør det muligt at oprette tørretumbleren i et energistyringssystem. Når der modtages et signal, afbrydes tørretumblerens varmelegeme kortvarigt, eller start forhindres.
Et spidsbelastningssignal er muligt både via Connector Box og via KOM-modulet.

- Standardindstilling: Ingen funktion
- Spidsbelastn. med 230 V
- Spidsbelastn. med 0 V
- Kommunika-tionsmodul

Forhindring af spidsbelastn.

Med denne funktion ændres udførelsen af et hygiejneprogram ikke ved et spidsbelastningssignal. Varmelegemet forbliver tilkoblet.

- Standardindstilling: Fra
- Til

Valg af kom.-modul

Tørretumbleren er udstyret med et integreret trådløst wi-fi-modul. Tørretumbleren kan også udstyres med et eksternt modul.

- Standardindstilling:
  Fra
- Internt modul
  Det interne wi-fi-modul anvendes.
- Eksternt modul
  Et XKM-modul er skubbet ind i modulskakten.

Tilgængelighed for digitale Miele-produkter

Anvendelsen af digitale Miele-produkter afhænger af de funktioner og services, som tilbydes i dit land/din region.

Alle services er ikke tilgængelige i alle lande/regioner.

Yderligere information om tilgængelighed kan findes på Mieles hjemmeside www.miele.dk.

Wi-fi / LAN

Tørretumblerens netværkstilkobling Det er kun muligt at netværkstilslutte tørretumbleren med de digitale Professional Tools via det eksterne modul. Det interne modul kan kun anvendes af Miele Service.

- Deaktiver (synlig, når netværket er aktiveret)
  Netværket forbliver tilkoblet, wi-fi-funktionen frakobles.
- Aktiver (synlig, når netværket er deaktiveret)
  Wi-fi-funktionen tilkobes igen.
- Forbindelsesstatus (synlig, når netværket er aktiveret)
  Følgende værdier vises:
  - Wi-fi-signalstyrke
  - Netværksnavnet
  - IP-adressen
- Tilslut igen (synlig, når tilkoblet)
  Nulstiller wi-fi-modulets netværksforbindelse for med det samme at oprette en ny forbindelse.
- Nulstil (synlig, hvis der er etableret forbindelse)

  Netværket er ikke længere tilsluttet. Når netværket skal anvendes igen, skal der oprettes forbindelse på ny.
  - Wi-fi-forbindelsen afbrydes.
  - Forbindelsen til det trådløse netværk nulstilles.

Netværkstid

Dato og klokkeslæt kan synkroniseres via netværket.

- frakoblet

  Dato og klokkeslæt synkroniseres ikke via netværket.
- som administrator-maskine

  Maskinerne er i et netværk uden internetforbindelse. En maskine udnævnes til administrator-maskine og sender data til *bruger*-maskiner.
- som bruger-maskine

  Maskinerne er i et netværk med internetforbindelse. Alle maskiner indstilles som *brugermaskiner*. Data synkroniseres via internettet.

Brugerniveau

Remote

Eksternt programvalget er muligt med et eksternt kommunikationsmodul (programstart kun på maskinen). Programmer kan også vælges og startes på maskinen.

Standardindstilling: til

Remote-Update

Via RemoteUpdate (fjernopdatering) kan tørretumblerens software opdateres.

RemoteUpdate (fjernopdatering) er aktiveret ved levering.

Hvis en RemoteUpdate (fjernopdatering) ikke installeres, kan tørretumbleren anvendes som normalt. Miele anbefaler dog, at RemoteUpdate (fjernopdatering) installeres.

Funktionen RemoteUpdate fra Miele kan kun anvendes, hvis tørretumbleren er forbundet med et trådløst netværk, og man har oprettet en brugerkonto i Miele Professional App. Her skal tørretumbleren være registreret.

Brugerbetingelserne fremgår af Miele Professional App.

Når en RemoteUpdate er tilgængelig for tørretumbleren, vises den automatisk i det åbne brugerniveau.

Man kan vælge, om RemoteUpdate (fjernopdatering) skal udføres straks eller senere. Hvis der vælges “Start senere”, vises informationen, næste gang tørretumbleren tændes.

RemoteUpdate (fjernopdatering) kan vare nogle minutter.

Vær opmærksom på følgende ved RemoteUpdate (fjernopdatering):

- Så længe der ikke vises nogen melding, er ingen RemoteUpdate (fjernopdatering) tilgængelig.
- En installeret RemoteUpdate (fjernopdatering) kan ikke fortrydes.
- Sluk ikke tørretumbleren under RemoteUpdate (fjernopdatering) . Ellers afbrydes RemoteUpdate (fjernopdatering) og installeres ikke.

Maskinparametre

Juridiske informationer

Open-source-licenser

Her vises informationer.

Ophavsrettigheder og licenser

Til betjening og styring af maskinen anvender Miele egen eller tredjeparts software, der ikke falder under en såkaldt open source-licensbetingelse. Softwaren/softwarekomponenterne er ophavsretsligt beskyttet. Mieles og tredjeparts ophavsrettigheder skal respekteres.

Den foreliggende maskine indeholder ydermere softwarekomponenter, som distribueres under open source-licensbetingelser. Open source-komponenterne og tilhørende ophavsretlige påtegninger, eksemplarer af de aktuelt gældende licensbetingelser samt eventuel øvrig information kan tilgås. Disse informationer findes under menupunktet Indstillinger/Maskinparametre/Juridiske informationer/Open-source-licenser. De heri indeholdte regler for erstatningsansvar og garanti for open source-licensbetingelser gælder udelukkende i forhold til respektive rettighedsindehaver.

Betalings-system

Til tilslutning af et betalingssystem kræves tilbehørsdelen Miele Connector-box eller KOM-modul.

Indstilling til betalingssystemer

Kontakt Miele Service ved et eventuelt senere ønske om ændring.

Der skal tilsluttes et betalingssystem.

- Intet bet.-system

  De følgende indstillinger springes over.
- Impulsstyret

  Drift sker med et betalingssystem med møntboks. Brugeren køber et program.
- Tidsstyret

  Tørretid via betalingssystem: Brugeren køber en programtid.
- Tidsstyret m. impulstæller

  Til betalingssystemer, hvor programtiden kan øges ved yderligere betaling.
- Kommunika-tionsmodul

  Driften er IP-baseret.

Tekniske data

	PDR 914 HP	PDR 918 HP	PDR 922 HP
Højde	1.400 mm	1.400 mm	1.400 mm
Bredde	906 mm	906 mm	906 mm
Dybde	1.232 mm	1.415 mm	1.544 mm
Tiefe bei geöffneter Tür	1.852 mm	2.055 mm	2.164 mm
Nettovægt	156,354 kg	169,5 kg	N/A
Tromleindhold	250 l	325 l	400 l
Maksimal fyldningsmængde (tørre tekstiler)	14 kg	18 kg	22 kg
Tilslutningsspænding	Se typeskiltet	Se typeskiltet	Se typeskiltet
Påkrævet sikring (på opstillingsstedet)	Se typeskiltet	Se typeskiltet	Se typeskiltet
Energiforbrug	Se typeskiltet	Se typeskiltet	Se typeskiltet
Godkendelser	Se typeskiltet	Se typeskiltet	Se typeskiltet
Maks. gulvbelastning under drift	1.740 N	1928 N	N/A
Produktsikkerhedsnorm	IEC 335-1, IEC 335-2-11, IEC 335-2-40		
Lydniveau, EN ISO 11204	<70 dB (A)	<70 dB (A)	<70 dB (A)
Lydeffektniveau, EN ISO 9614-2	<80 dB (A)	<80 dB (A)	<80 dB (A)
Frekvensbånd	2,4000 GHz – 2,4835 GHz		
Maks. sendeeffekt	< 100 mW		

EU-konformitetserklæring

Miele erklærer hermed, at tørretumblertype PT015 overholder direktiv 2014/53/EU.

Den komplette tekst til EU-konformitetserklæringen er tilgængelig på en af følgende websites:

- https://www.miele.dk/professional/index.htm under Produkter, Downloads
- https://www.miele.dk/professional/brugsanvisninger-177.htm ved indtastning af produktnavn eller serienummer

Miele A/S
Erhvervsvej 2
2600 Glostrup
www.miele.dk

Afdeling:	Telefon:	E-mail:
Kundecenter	43 27 15 10	profservice@miele.dk

Miele & Cie. KG
Carl-Miele-Straße 29, 33332 Gütersloh, Tyskland

Ret til ændringer forbeholdes / Oprettelsesdato: 33.22 M.-Nr. 11 864 600 / 00